CX951, CX950, XC9525, XC9535 MFP

Notendahandbók

March 2025

www.lexmark.com

Contents

Öryggisupplýsingar

Tilkynningar 6
Yfirlýsingar um vöruna 6

Fræðast um prentarann

Finna upplýsingar um prentarann 11
Finna raðnúmerið á prentaranum 12
Stillingar prentara 13
Nota stjórnborð prentara 16
Tákn á heimaskjá 16
Litir gaumljóssins 17
Nota sjálfvirkan matara skjala (ADF) og 18
Finna öryggistengi 18
Val á pappír 19
Viðbótareiginleikar og prentarastuðningur 90

Setja upp, setja inn og stilla

Velja staðsetningu fyrir prentarann 92
Prentaratengi 93
Stillinga forrita og lausna 95
Setja upp og nota eiginleika aðgengis 98
Setja upp prentarann til að senda fax 106
Setja í pappír og sérstaka miðla 114
Setja upp og uppfæra hugbúnað, prentrekla og fastbúnað 128
Setja upp valkosti vélbúnaðar 135
Nettenging 284

Gera prentarann öruggan

Eyða minni prentara 289
Eyða af geymsludrifi prentara 289
Endurheimta sjálfgefnar verksmiðjustillingar 289
Yfirlýsing varðandi óstöðugleika 290

Prenta

Prentun frá tölvu 291
Prentun frá fartæki 292

Prentun af minniskorti ... 293
Setja upp trúnaðarverk ... 295
Prentun á trúnaðarmálum og öðrum vernduðum verkum ... 295
Prenta lista yfir sýnishorn leturgerða ... 296
Prenta lista skráasafns ... 296
Að setja aðskilnaðarsíður í prentverk ... 297
Hætta við verk í prentun ... 297
Stilla svertustig prentdufts ... 297

Afritun

Taka afrit ... 298
Afritun á myndum ... 298
Afritun á bréfhaus ... 298
Afritun á báðar hliðar á pappírnum ... 298
Minnka eða stækka afrit ... 299
Samraða afritum ... 299
Setja aðskilnaðarsíður á milli afrita ... 299
Afrita margar síður á eina örk ... 299
Afrita kort ... 299
Búa til flýtivísi á afritun ... 299

Tölvupóstur

Uppsetning á SMTP stillingum tölvupósts ... 300
Tölvupóstþjónustuveitur ... 302
Senda tölvupóst ... 312
Búa til flýtivísi í tölvupóst ... 312

Fax

Senda fax ... 314
Skipuleggja fax ... 314
Búa til flýtivísi fyrir ákvörðunarstað á faxi ... 315
Breyta upplausn í faxi ... 315
Stilla svertustig á faxi ... 315
Prenta atvikaskrá fyrir fax ... 315
Loka á ruslföx ... 315
Geyma föx ... 315
Framsenda fax ... 316

Skönnun

Skanna til tölvu ... 317

Skanna til FTP-miðlara ... 318
Búa til FTP-flýtivísi ... 318
Skanna í möppu á netinu ... 318
Stilling staðsetningar möppu á netinu ... 319
Búa til flýtivísi fyrir möppu á netinu ... 319
Skanna til minniskorts ... 319

Valmyndir prentara

Yfirlit valmynda ... 321
Tæki ... 322
Prenta ... 345
Pappír ... 361
Afritun ... 365
Fax ... 371
Tölvupóstur ... 389
FTP ... 397
USB-drif ... 403
Netkerfi/tengi ... 412
Öryggi ... 436
Skýjaþjónustur ... 448
Skýrslur ... 448
Bilanaleit ... 451
Sameining eyðublaða ... 451
Prentar Stillingarsíðu valmyndar ... 453

Viðhald á prentaranum

Athugun á stöðunni á hlutum og rekstrarvörum ... 454
Stilla tilkynningar varðandi rekstrarvöru ... 454
Uppsetning tölvupóstviðvarana ... 454
Búa til skýrslur og kladda ... 455
Pöntun á hlutum og rekstrarvörum ... 456
Skipta um hluti og rekstrarvörur ... 460
Hreinsun á hlutum prentarans ... 503
Spara orku og pappír ... 512
Prentarinn færður á aðra staðsetningu ... 513

Leysa vandamál

Vandamál varðandi prentgæði ... 515
Villukóðar prentara ... 516

Vandamál við prentun 533
Prentarinn svarar ekki 557
Get ekki lesið minnislykil 557
Virkja USB-tengið 557
Losa um flækjur 558
Vandamál við nettengingu 608
Vandamál varðandi valkosti vélbúnaðar 609
Vandamál varðandi rekstarvörur 611
Vandamál við mötun pappírs 613
Vandamál með tölvupóst 615
Vandamál við faxsendingu 615
Vandamál við skönnun 618
Vandamál varðandi prentgæði lita 622
Hafa samband við stuðning viðskiptavina 625

Endurvinnsla og förgun

Endurnýting á vörum Lexmark 626
Endurvinnsla Lexmark umbúða 626

Tilkynningar

Vöruupplýsingar 627
Útgáfa og lagatilkynningar 627
Tæknilýsingar 631
Umhverfis- og sjálfbærnitilkynningar 633
Tilkynningar um þráðlausar vörur 637
Tilkynningar um tæki í A-flokki 638
Aðrar reglugerðartilkynningar 639

Index 640

Öryggisupplýsingar

Tilkynningar

Athugasemd: *Athugasemd* gefur til kynna upplýsingar sem geta aðstoðað þig.
Viðvörun: *Viðvörun* gefur eitthvað til kynna sem gæti skemmt vélbúnað eða hugbúnað vörunnar.
VIÐVÖRUN (með hástöfum): *VIÐVÖRUN* gefur til kynna hættu á dauða eða alvarlegum meiðslum ef ekki er komið í veg fyrir að vikðkomandi atburður eigi sér stað.
VARÚÐ: *Varúð* gefur til kynna mögulega hættu sem gæti skaðað þig.
Mismunandi gerðir af varúðaryfirlýsingum innifela:

VARÚÐ—HUGSANLEG HÆTTA
Gefur til kynna hættu á að meiðast.

VARÚÐ—HÆTTA Á RAFLOSTI
Gefur til kynna hættu á raflosti.

VARÚÐ—HEITT YFIRBORÐ
Gefur til kynna hættu á að brennast við snertingu.

VARÚÐ—HÆTTA Á AÐ VELTA
Gefur til kynna hættu á að klemmast.

VARÚÐ—HÆTTA Á AÐ KLEMMAST
Gefur til kynnu hættu á að festast á milli hreyfanlegra hluta.

Yfirlýsingar um vöruna

VARÚÐ—HUGSANLEG HÆTTA
Til að koma í veg fyrir hættu á eldsvoða eða raflosti skal tengja rafmagnssnúruna við innstungu með viðeigandi getu og rétta jarðtengingu sem er nálægt vörunni og auðveldlega aðgengileg.

VARÚÐ—HUGSANLEG HÆTTA
Til að koma í veg fyrir hættu á eldsvoða eða raflosti skal aðeins nota rafmagnssnúruna sem fylgdi með þessari vöru eða viðurkennda skiptivöru frá framleiðanda.

VARÚÐ—HUGSANLEG HÆTTA
Ekki nota þessa vöru með framlengingarsnúrum, fjöltengjum eða varaspennugjafa (UPS). Straumgeta á þessum tegundum aukahluta getur hæglega verið yfirhlaðin af leysiprentara og getur leitt til hættu á eldsvoða, eignatjóni, eða lélegri frammistöðu prentara.

VARÚÐ—HUGSANLEG HÆTTA
Aðeins má nota Lexmark yfirspennuvara í lögn sem er rétt tengdur á milli prentara og rafmagnsleiðslu sem fylgir með prentaranum með þessari vöru. Notkun á yfirspennuvörn frá öðrum en Lexmark getur leitt til eldhættu, eignatjóns eða lélegri frammistöðu prentarans.

VARÚÐ—HUGSANLEG HÆTTA
Til að draga úr hættu á eldsvoða, notið aðeins 26 AWG eða stærri samskiptasnúru (RJ-11) þegar þessi vara er tengd við almennt símkerfi. Fyrir notendur í Ástralíu verður snúran að vera samþykkt af yfirvöldum samskipta og miðla í Ástralíu (Australian Communications and Media Authority).

VARÚÐ—HÆTTA Á RAFLOSTI
Til að koma í veg fyrir hættu á raflosti, ekki setja þessa vöru upp eða nota nálægt vatni eða blautum stöðum.

VARÚÐ—HÆTTA Á RAFLOSTI
Til að koma í veg fyrir hættu á raflosti skal ekki setja upp þessa vöru eða tengja einhverjar rafmagns- og kaplatengingar, svo sem rafmagnsleiðslu, faxeiginleika eða síma, á meðan á eldingarveður gengur yfir.

VARÚÐ—HUGSANLEG HÆTTA
Ekki skera, snúa, binda, klemma eða setja þunga hluti á rafmagnsleiðsluna. Ekki láta rafmagnsleiðsluna verða fyrir núningi eða álagi. Ekki klemma rafmagnssnúruna á milli hluta svo sem húsgagna og veggs. Ef eitthvað af þessu gerist, er hætta á bruna eða raflosti. Skoðið rafmagnssnúruna reglulega varðandi slík einkenni. Taktu rafmagnssnúruna úr sambandi við rafstraum áður en hún er skoðuð.

VARÚÐ—HÆTTA Á RAFLOSTI
Til að koma í veg fyrir hættuna á raflosti, skal ganga úr skugga um að allar ytri tengingar (t.d. ethernet og símatengingar) eru rétt tengdar í merktum tengjum þeirra.

VARÚÐ—HÆTTA Á RAFLOSTI
Til að koma í veg fyrir hættuna á raflosti, ef þú ert að fá aðgang að stjórnborði eða setja upp viðbótarvélbúnað eða minnisbúnað eftir að prentarinn var settur upp, þá skal slökkva á prentaranum og taka rafmagnssnúruna úr sambandi við rafmagn áður en haldið er áfram. Ef þú hefur einhverjar önnur tæki áföst prentaranum, þá skal einnig slökkva á þeim og taka snúrur sem fara í prentarann úr sambandi.

VARÚÐ—HÆTTA Á RAFLOSTI
Til að koma í veg fyrir hættu á raflosti, notið ekki fax í þrumuveðri.

VARÚÐ—HÆTTA Á RAFLOSTI
Til að koma í veg fyrir hættu á raflosti þegar verið er að þrífa prentarann að utan, taktu rafmagnssnúruna úr sambandi úr innstungunni og aftengdu allar snúrur frá prentaranum áður en haldið er áfram.

VARÚÐ—HUGSANLEG HÆTTA
Ef þyngd prentarans er meiri en 20kg (44lb), þá kann það að þarfnast tveggja eða fleiri manna til að lyfta honum á öruggan hátt.

VARÚÐ—HUGSANLEG HÆTTA
Fylgdu þessum leiðbeiningum þegar verið er að flytja prentarann til að koma í veg fyrir slys eða skemmdir á prentaranum:

- Gangið úr skugga um að allar hurðir og skúffur séu lokaðar.
- Slökktu á prentaranum og taktu síðan rafmagnssnúruna úr sambandi við rafmagn.
- Aftengdu allar snúrur og kapla frá prentaranum.
- Ef prentarinn er með aðskildar viðbótarskúffur standandi á gólfi eða áfesta úttaksvalkosti, þá á að aftengja þá áður en prentarinn er fluttur.
- Ef prentarinn er á hjólavagni, rúllið þá honum varlega á nýja staðinn. Sýnið aðgát þegar farið er yfir þröskulda og mishæðir í gólfi.
- Ef prentarinn er ekki á hjólavagni en er uppsettur með viðbótarskúffum eða úttaksvalkostum, fjarlægðu úttaksvalkostina og lyftu honum af skúffunum. Reynið ekki að lyfta prentaranum og neinum valkostum samtímis.
- Notið ávallt handföngin á prentaranum til að lyfta honum.
- Sérhver vagn sem er notaður til að færa prentarann verður að vera fær um að styðja undir allan prentarann.
- Sérhver vagn sem notaður er til að færa vélbúnaðarvalkosti verður að vera með yfirborð sem er fært um að bera búnaðinn.

- Haldið prentaranum í uppréttri stöðu.
- Varist allar harkalegar hreyfingar.
- Gangið úr skugga um að fingurnir séu ekki undir prentarann þegar hann er settur niður.
- Gangið úr skugga um að það sé fullnægjandi pláss í kringum prentarann.

VARÚÐ—HÆTTA Á AÐ VELTA
Uppsetning á einum eða fleiri valkostum á þínum prentara eða fjölnotatæki (MFP) getur krafist undirstöðu á hjólum, húsgagni eða öðrum eiginleika til að koma í veg óstöðugleika sem getur valdið hugsanlegum meiðslum. Fyrir frekari upplýsingar um studdar uppsetningar, sjá www.lexmark.com/multifunctionprinters.

VARÚÐ—HÆTTA Á AÐ VELTA
Hlaðið í hverja skúffu fyrir sig inn til að koma í veg fyrir óstöðugleika tækisins. Haldið öllum öðrum skúffum lokuðum þar til þörf er á.

VARÚÐ—HEITT YFIRBORÐ
Prentarinn kann að vera heitur að innanverðu. Til að draga úr hættu á meiðslum frá heitum hlut, leyfið yfirborðinu að kólna áður en það er snert.

VARÚÐ—HÆTTA Á AÐ KLEMMAST
Til að koma í veg fyrir hættu á meiðslum vegna þess að klemmast, sýnið aðgát á svæðum sem merkt eru með þessu merki. Meiðsl vegna þess að klemmast geta átt sér stað í kring um hreyfanlega hluti, svo sem tannhjól, hurðir, bakka og hlífar.

VARÚÐ—HUGSANLEG HÆTTA
Þessi vara notar leysigeisla (laser). Notkun stjórntækja, stillinga eða annarra aðferða en þeirra sem tilgreindar eru í *notendahandbókinni* geta valdið hættulegum geislunarváhrifum.

VARÚÐ—HUGSANLEG HÆTTA
Ekki er ætlast til þess að litíum rafhlöðunni í þessari vöru sé skipt út. Það er hætta á sprengingu ef litíum rafhlöðunni er rangt skipt út. Ekki endurhlaða, taka í sundur eða brenna litíum rafhlöðu. Fargið notuðum litíum rafhlöðum í samræmi við leiðbeiningar framleiðanda og staðbundnar reglugerðir.

WARNING

- **INNTÖKUHÆTTA**: Þessi vara inniheldur hnapparafhlöður.
- **DAUÐI** eða alvarleg meiðsli geta orðið við inntöku.
- Ef hnapparafhlaða er gleypt getur **innri efnabruna** átt sér stað á aðeins **2 klukkustundum**.
- **GEYMIÐ** nýjar og notaðar rafhlöður þar sem **BÖRN HVORKI NÁ TIL NÉ SJÁ**.
- **Leitið umsvifalaust læknishjálpar** ef grunur leikur á að rafhlaða hafi verið gleypt eða henni stungið inn í líkamann.

Notaðar rafhlöður skal fjarlægja og endurvinna eða farga samstundis í samræmi við reglugerðir á hverjum stað og geyma fjarri börnum. Ekki má fleygja rafhlöðum með heimilissorpi eða brenna þær. Jafnvel notaðar rafhlöður geta valdið alvarlegum meiðslum eða dauða. Hafðu samband við eiturefnamiðstöð til að fá upplýsingar um meðhöndlun.
Gerð rafhlöðu: CR6821
Málrafhlöðuspenna: 3V
Ekki þvinga losun, endurhlaða, taka í sundur, hita yfir 60°C (140°F) eða brenna. Slíkt getur valdið meiðslum vegna viftu, leka eða sprengingar sem leiðir til efnabruna.
Þessi vara er hönnuð, prófuð og samþykkt til að uppfylla stranga alþjóðlega staðla um öryggi við notkun skilgreindum efnisþáttum framleiðanda. Öryggiseiginleikar sumra hluta eru ekki alltaf augljósir. Framleiðandinn er ekki ábyrgur gagnvart notkun á öðrum varahlutum.
Vísa þjónustu eða viðgerðum, öðru en sem er lýst í notendahandbók, til þjónustuaðila.
GEYMIÐ ÞESSAR LEIÐBEININGAR.

Fræðast um prentarann

Finna upplýsingar um prentarann

Að hverju ertu að leita?	Finndu það hér
Leiðbeiningar varðandi fyrstu uppsetningu	Skoðaðu uppsetningarskjölin sem fylgdu með prentaranum.
• Prenthugbúnaður • Rekill fyrir prentun eða fax • Fastbúnaður prentara • Hjálparforrit	Farðu á www.lexmark.com/downloads.
Gagnvirk *notendahandbók*	Farðu á https://support.lexmark.com.
Kennslumyndbönd	Farðu á https://infoserve.lexmark.com/ids/idv.
Upplýsingar um aðstoð við að nota hugbúnað prentarans.	Hjálp fyrir stýrikerfi Microsoft Windows® eða Macintosh - Opnaðu hugbúnað prentara eða forrit og smelltu síðan á **Hjálp**. Smelltu til að sjá samhengisnæmar upplýsingar. **Athugasemdir** • Hjálp er uppsett sjálfvirkt með hugbúnaði prentarans. • Prentarahugbúnaðurinn er annað hvort í kerfismöppu prentara eða á skjáborðinu, en það fer eftir stýrikerfinu.

Að hverju ertu að leita?	Finndu það hér
• Skjöl • Stuðningur í beinu spjalli • Stuðningur í tölvupósti • Stuðningur í síma	Farðu á https://support.lexmark.com. **Note:** Veldu landið þitt eða svæði, og veldu síðan vöruna til að skoða viðeigandi vefsvæði stuðnings. Upplýsingar varðandi stuðningstengiliði fyrir land þitt eða svæði er hægt að finna á vefsíðunni eða í prentaðri ábyrgð sem fylgdi með prentaranum þínum. Hafðu eftirfarandi upplýsingar tilbúnar þegar þú hefur samband við þjónustudeild: • Staður og dagsetning kaupa • Gerð vélar og raðnúmer Varðandi frekari upplýsingar, sjá Finna raðnúmerið á prentaranum on page 12.
• Öryggisupplýsingar • Upplýsingar um reglugerðir • Upplýsingar um ábyrgð • Umhverfisupplýsingar	Ábyrgðarupplýsingar mismunandi eftir löndum eða svæðum: • **Í Bandaríkjunum** - Sjá yfirlýsingu um takmarkaða ábyrgð sem fylgir prentaranum eða farðu á https://support.lexmark.com. • **Í öðrum löndum eða svæðum** - Sjá prentaða ábyrgð sem fylgdi með prentaranum. *Vöruupplýsingar* - Skoðaðu skjölin sem fylgdu með prentaranum eða farðu á https://support.lexmark.com.
Upplýsingar um stafrænt vegabréf Lexmark	Farðu á https://csr.lexmark.com/digital-passport.php.

Finna raðnúmerið á prentaranum

1. Opnaðu skúffuna.

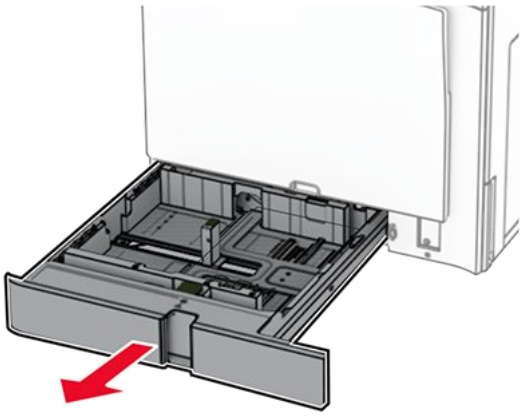

2. Finndu raðnúmerið hægra megin á prentaranum.

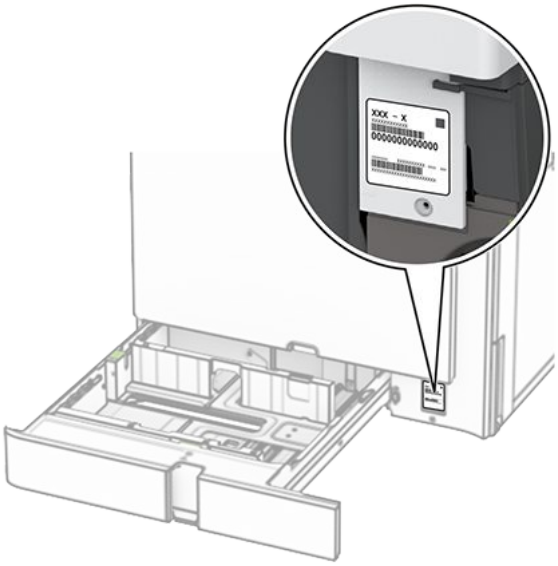

Stillingar prentara

Note: Vertu viss um að setja upp prentarann á flötu, traustu og stöðugu yfirborði.

Grunngerð

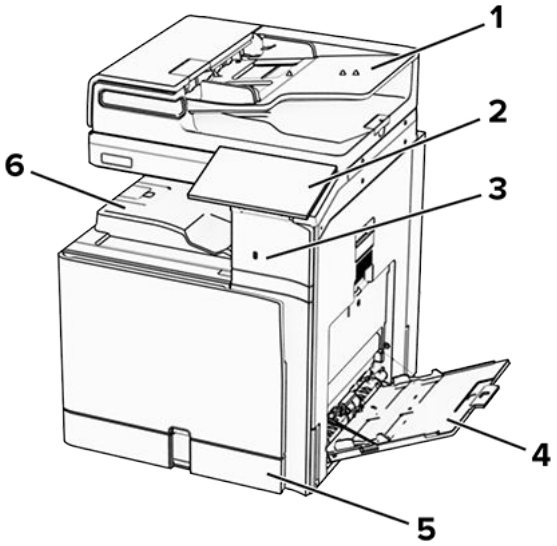

1	Sjálfvirkur matari skjala (ADF)
2	Stjórnborð
3	USB-tengi
4	Fjölnotamatari
5	Staðalskúffa fyrir 550 blöð
6	Staðalbakki

Uppsett gerð

VARÚÐ—HÆTTA Á AÐ VELTA
Uppsetning á einum eða fleiri valkostum á þínum prentara eða fjölnotatæki (MFP) getur krafist undirstöðu á hjólum, húsgagni eða öðrum eiginleika til að koma í veg óstöðugleika sem getur valdið hugsanlegum meiðslum. Fyrir frekari upplýsingar um studdar uppsetningar, sjá www.lexmark.com/multifunctionprinters.

VARÚÐ—HÆTTA Á AÐ VELTA
Hlaðið í hverja skúffu fyrir sig inn til að koma í veg fyrir óstöðugleika tækisins. Haldið öllum öðrum skúffum lokuðum þar til þörf er á.

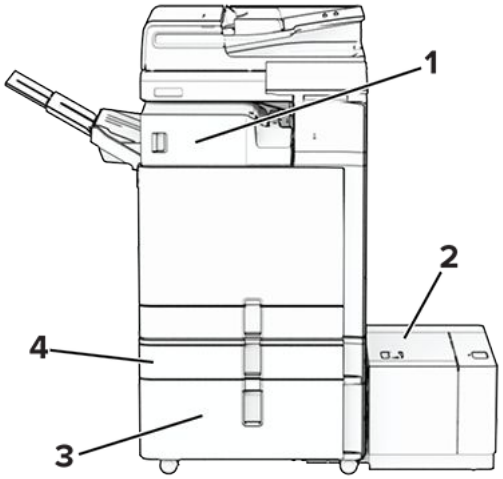

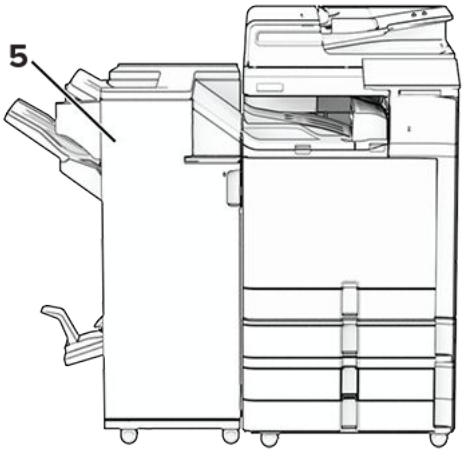

#	Valkostur vélbúnaðar	Annar valkostur vélbúnaðar
1	Heftarabúnaður[1]	• Hliðraður staflari[1] • Pappírsflutningur • Brotinn pappírsflutningur
2	1500 blaða skúffa[2]	Engin
3	2000 blaða samstæðuskúffa[3]	• 2 x 550 blaða skúffa[3] • Skápur[3]
4	Valfrjáls 550 blaða skúffa	Engin
5	Frágangseining bæklings[4]	Frágangseining með heftara og gatara[4]

[1] Ekki er hægt að setja upp ásamt frágangseining bæklings eða hefti, gatara.

[2] Verður alltaf að vera uppsettur ásamt 550 blaða aukaskúffu og annað hvort 2 x 550 blaða skúffu eða 2000 blaða samstæðuskúffu.

[3] Verður alltaf að vera uppsettur ásamt valfrjálsri 550-blaða aukaskúffu.

[4] Verður alltaf að vera sett upp ásamt valfrjálsum 550 blaða bakka og annaðhvort 2 x 550- blaða bakkanum eða 2000 blaða tandembakkanum.

Nota stjórnborð prentara

	Hlutur á stjórnborði	Virkni
1	Straumhnappur	• Kveikja á eða slökkva á prentaranum **Note:** Til að slökkva á prentaranum, ýtið á og haldið straumhnappi í fimm sekúndur. • Stilla prentarann í svefnstillingu. • Vekja prentarann úr svefnstillingu eða stillingu í dvala.
2	Skjár	• Skoða skilaboð prentara og stöðu á rekstrarvörum. • Setja upp og nota prentarann.
3	Gaumljós	Athuga stöðu prentarans.

Tákn á heimaskjá

Note: Heimaskjárinn þinn getur verið mismunandi eftir á sérstillingum á heimaskjánum, stjórnendauppsetningu og virkum innfelldum lausnum.

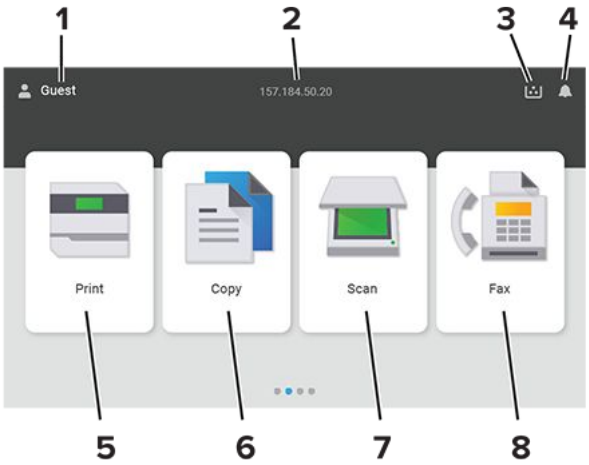

#	Heiti tákns	Virkni
1	Notandi	Sýna hvort notandi sé skráður inn í prentarann.
2	Upplýsingar á skjá	Sýna sérsniðnar prentupplýsingar eins og IP-tölu prentara eða dagsetningu og tíma.
3	Birgðir	Sýna stöðu birgða.
4	Tilkynning	• Sýna viðvörun prentara eða villuskilaboð þegar prentari þarf íhlutun til að halda áfram vinnslu. • Skoða frekari upplýsingar um viðvörun prentara eða skilaboð, og hvernig á að hreinsa þau.
5	Prenta	Prenta ljósmyndir og skjöl.
6	Afritun	Afrita ljósmyndir og skjöl.
7	Skönnun	Skanna myndir og skjöl.
8	Fax	Senda faxskilaboð.

Litir gaumljóssins

Litur gaumljóssins	Staða prentara
Slökkt	Slökkt er á prentaranum.
Stöðugt blátt	Prentarinn er tilbúinn
Blikkandi blátt	Prentarinn er að prenta eða er að vinna úr gögnum.
Blikkandi rautt	Prentarinn þarfnast íhlutunar notandans.

Litur gaumljóssins	Staða prentara
Stöðugt gult ljós	Prentarinn er í svefnstillingu.
Blikkandi gult	Prentarinn er í djúpri svefnstillingu eða stillingu í dvala.

Nota sjálfvirkan matara skjala (ADF) og

Sjálfvirkur matari (ADF)	Gler á skanna
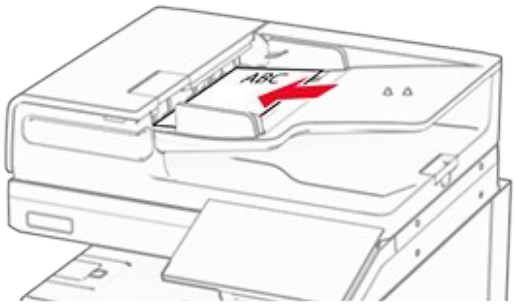	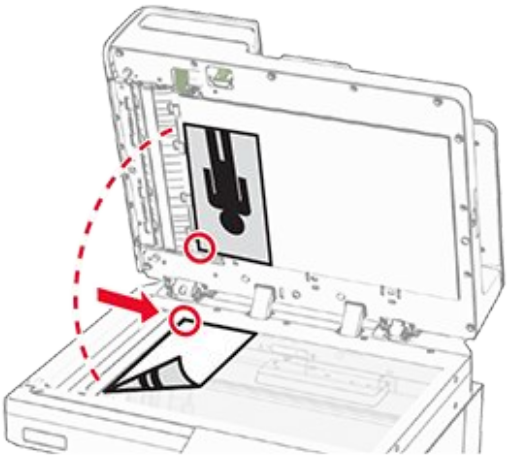
• Nota sjálfvirkan matara fyrir skjöl með mörgum síðum eða á báðum hliðum. • Hlaða upphaflegu skjali snúandi upp. Fyrir skjöl með mörgum síðum, gætið þess að stilla af upphafsbrún fyrir hleðslu. • Vertu viss um að stilla stýringarnar í sjálfvirka mataranum til að samvara breidd á pappír sem verið er að hlaða.	• Nota gler á skanna fyrir einnar síðu skjöl, bókarsíður, minni hluti (svo sem póstkort eða myndir), glærur, ljósmyndapappír eða þunnt efni (svo sem úrklippur úr tímaritum). • Setja skjalið snúandi niður í hornið með örinni.

Finna öryggistengi

Prentarinn er búinn eiginleika öryggislæsingar. Festa öryggislæsingu sem er samhæfð við flestar fartölvur á staðinn sem er sýndur til að tryggja prentarann á staðnum.

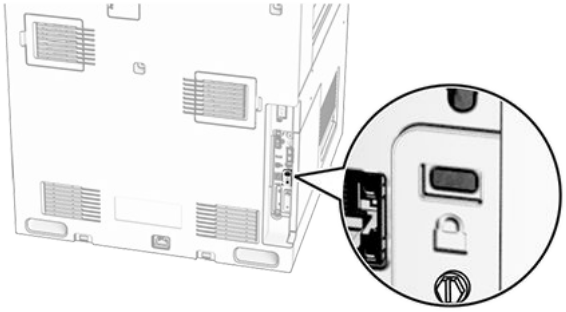

Val á pappír

Viðmiðunarreglur varðandi pappír

Notið viðeigandi pappír til að koma í veg fyrir flækjur og tryggja prentun án vandræða.

- Ávallt skal nota nýjan og óskemmdan pappír.
- Vertu viss um meðmælta hlið fyrir prentun áður en pappír er hlaðið. Þessar upplýsingar er yfirleitt að finna á umbúðum pappírs.
- Ekki nota pappír sem hefur verið skorinn eða klipptur með hendi.
- Ekki blanda saman pappírsstærðum, gerðum eða þyngdum í sömu skúffu; blöndun orsakar flækjur.
- Ekki nota húðaðan pappír nema hann sé sérstaklega hannaður fyrir rafræna prentun

Varðandi frekari upplýsingar, sjá *Leiðbeiningar varðandi pappír og sérstaka miðla*.

Eiginleikar pappírs

Eftirfarandi eiginleikar hafa áhrif á prentgæði og áreiðanleika. Hafðu þessar breytur í huga áður en prentað er á hann.

Þyngd

Skúffur geta matað pappír af mismunandi þyngd. Pappír léttari en 60 g/m^2 (16 lb) kann að vera ekki nægilega stífur til að mötun hans sé ekki rétt og hann valdi stíflum. Varðandi frekari upplýsingar, sjá efnið „Studdar pappírsþyngdir“.

Krullun

Krullun er tilhneiging pappírs til að krullast á jöðrum. Mikil krullun getur valdið vandamálum í mötun á pappír. Krullun getur komið fram eftir að pappír fer í gegnum prentarann, þar sem hann er verður fyrir miklum hita. Geymsla á ópökkuðum pappír við heitar, rakar, kaldar eða þurrar aðstæður, jafnvel í skúffum, getur stuðlað að því að pappír krullast fyrir prentun og getur valdið vandamálum við mötun.

Sléttleiki

Sléttleiki pappírs hefur bein áhrif á prentgæði. Ef pappír er of grófur þá nær prentliturinn ekki að samlagast honum á réttan hátt. Ef pappír er of sléttur, þá getur það valdið vandamálum við mötun hans eða prentgæði. Við mælum með notkun á pappír með 50 Sheffield-punktum.

Rakainnihald

Magn af raka í pappírnum hefur áhrif á bæði á prentgæði og getu prentarans til að mata pappírinn á réttan hátt. Láttu pappír vera í upphaflegum umbúðum þar til að það á að nota

hann. Þetta takmarkar útsetningu af pappír gagnvart rakabreytingum sem geta rýrt frammistöðu hans.

Fyrir prentun skal geyma pappír í upprunalegum umbúðum í 24 til 48 klukkustundir. Umhverfið sem pappírinn er geymdur í verður að vera það sama og prentarinn. Lengdu tímann í nokkra daga ef umhverfi geymslu eða flutnings er mjög frábrugðið umhverfi prentarans. Þykkur pappír getur einnig þurft lengri aðlögunartíma.

Stefna á trefjum

Trefjar eiga við um hvernig pappírstrefjar liggja í pappírsörk. Trefjar eru annað hvort *langar trefjar* sem liggja eftir lengd á pappírnum, eða *stuttar trefjar* sem liggja þvert á breidd pappírs. Varðandi meðmælta stefnu trefja, sjá efnið „Studdar pappírsþyngdir“.

Trefjainnihald

Mest af hágæða ljósritunarpappír er búinn til úr 100% efnameðhöndlaðri trjákvoðu. Þetta innihald gefur pappírnum mikinn stöðugleika sem leiðir til færri vandamála við mötun pappírs og betri prentgæði. Pappír sem inniheldur trefjar eins og bómull getur haft neikvæð áhrif á meðhöndlun pappírs.

Óásættanlegur pappír

Ekki er mælt með eftirfarandi pappírsgerðum til nota í prentaranum:

- Efnafræðilega meðhöndlaðir pappírar sem eru notaðir til að gera afrit án kalkipappírs. Þeir eru einnig þekktir sem kolefnislausir pappírar, kolefnislaus afritunarpappír (CCP) eða pappír sem ekki þarfnast kolefnis (NCR).
- Forprentaður pappír með kemískum efnum sem geta mengað prentarann
- Forprentaður pappír sem getur orðið fyrir áhrifum að hitastigi í prentaranum
- Forprentaður pappír sem þarfnast stillingar (nákvæmni prentunar á pappírinn) meiri eða minni en ±2.3 mm (±0.09 to.). Til dæmis eyðublöð með ljóskennsl stafa (OCR).

  Í sumum tilfellum, er hægt að stilla samfærslu með hugbúnaði til að prenta með árangri á þessi eyðublöð.
- Húðaður pappír (útþurrkanlegur), pappír úr gerviefnum eða hitanæmur pappír
- Með grófum brúnum. grófan eða mjög munstraður pappír eða krumpaður pappír
- Pappírar sem ekki uppfylla EN12281:2002 (evrópa).
- Pappír sem er þynnri en 60g/m^2 (16lb)
- Margskipt eyðublöð eða skjöl.

Notkun á endurunnum pappír

Lexmark vinnur að því að draga úr umhverfisáhrifum pappírs með því að bjóða viðskiptavinum val þegar kemur að prentun. Ein leið til þess að ná þessu er að prófa vörur til að tryggja að hægt sé að nota endurunninn pappír, sérstaklega pappíra sem eru úr 30%, 50% og 100% endurunnu efni. Við gerum ráð fyrir því að endurunninn pappír virki jafn vel og pappír sem ekki er endurunninn virkar í prenturum okkar. Þó að enginn opinber staðall sé til fyrir notkun pappírs á skrifstofum notar Lexmark Evrópustaðalinn EN 12281 sem staðal fyrir lágmarkskröfur. Til að tryggja umfang prófana inniheldur prófunarpappír 100% endurunninn pappír frá Norður-Ameríku, Evrópu og Asíu og prófanir eru gerðar við 8–80%

rakastig. Prófun felur í sér tvíhliða prentun. Nota má allan skrifstofupappír sem er gerður úr endurnýjanlegu, endurunnu eða klórlausu efni.

Geymsla á pappír

Notaðu þessar viðmiðunarreglur varðandi pappírsgeymslu til að hjálpa til við að forðast flækjur og misjöfn prentgæði:

- Geymið pappír í upprunalegum umbúðum í sama umhverfi og prentarinn í 24 til 48 klukkustundir fyrir prentun.
- Lengdu tímann í nokkra daga ef umhverfi geymslu eða flutnings er mjög frábrugðið umhverfi prentarans. Þykkur pappír getur einnig þurft lengri aðlögunartíma.
- Fyrir bestu útkomu skaltu geyma pappír þar sem hitastigið er 21°C (70°F) og rakastigið er 40 prósent.
- Flestir miðaframleiðendur mæla með prentun við hitastig á bilinu 18–24°C (65–75°F) og með hlutfallslegum raka á bilinu 40 og 60 prósent.
- Geymið pappír í öskjum, á bretti eða hillu, frekar en á gólfinu.
- Geymið einstaka pakka á flötu yfirborði.
- Ekki geyma neitt ofan á stökum pappírspökkum.
- Taktu pappír út úr öskjunni eða umbúðum aðeins þegar þú ert tilbúinn til að hlaða honum í prentarann. Askjan og umbúðirnar að halda pappírnum hreinum, þurrum og flötum.

Val á forprentuðum eyðublöðum og bréfhausum

- Notaðu pappír með löngum trefjum.
- Notaðu aðeins eyðublöð sem eru offsetprentuð eða prentuð með aðferð djúpprentunar.
- Varastu pappír með grófri eða mjög mynstraðri áferð.
- Notaðu blek sem prentliturinn í prentaranum hefur ekki áhrif á. Prentlitir sem þorna við oxun eða eru á olíugrunni uppfylla venjulegast þessar kröfur; latex-prentlitir kunna ekki að gera það.
- Prentaðu prufueintök á forprentuð eyðublöð og bréfsefni sem ætlun er að nota áður en mikið magn er keypt. Þessi aðgerð ákvarðar hvort blek í forprentuðu eyðublaði eða bréfsefni mun hafa áhrif á prentgæðin.
- Hafðu samráð við söluaðila pappírs ef í vafa.
- Hlaðið pappír í rétta stefnu fyrir prentarann þegar verið er að prenta á bréfhaus. Varðandi frekari upplýsingar, sjá *Leiðbeiningar varðandi pappír og sérstaka miðla*.

Studdar pappírsstærðir

Pappírsstærðir sem grunnstillingar styðja

Pappírsstærð	Stefna	Staðalskúffa fyrir 550 blöð	Fjölnotamatari	Prentun á tvær hliðar	Sjálfvirkur matari skjala
4x6 kort	Skammhlið amatari	X	✓	X	X

Pappírsstærð	Stefna	Staðalskúffa fyrir 550 blöð	Fjölnotamatari	Prentun á tvær hliðar	Sjálfvirkur matari skjala
	Langhliðamatari	X	X	X	X
A6 105 x 148 mm (4,13 x 5,83 to.)	Skammhliðamatari	✓	✓	✓	✓
	Langhliðamatari	X	X	X	X
1/3 A4	Skammhliðamatari	✓	✓	X	✓
	Langhliðamatari	X	X	X	X
A5 148 x 210 mm (5,83 x 8,27 to.)	Skammhliðamatari	✓	X	✓	✓
	Langhliðamatari	✓	✓	✓	✓
A4 210 x 297 mm (8,27 x 11,7 to.)	Skammhliðamatari	✓	X	✓	✓
	Langhliðamatari	✓	✓	✓	✓
A3 297 x 420 mm (11,69 x 16,54 to.)	Skammhliðamatari	X	✓	✓	✓
JIS B5 182 x 257 mm (7,17 x 10,1 to.)	Skammhliðamatari	✓	X	✓	✓
	Langhliðamatari	✓	✓	✓	✓
JIS B4 257 x 364 mm (10,12 x 14,33 to.)	Skammhliðamatari	X	✓	✓	✓

Pappírsstærð	Stefna	Staðalskúffa fyrir 550 blöð	Fjölnotamatari	Prentun á tvær hliðar	Sjálfvirkur matari skjala
Yfirlýsing 139,7 x 215,9 mm (5,5 x 8,5 to.)	Skammhlið amatari	✓	X	✓	✓
	Langhliðamatari	✓	✓	✓	✓
Stjórnunarleg 184,2 x 266,7 mm (7,25 x 10,5 to.)	Skammhlið amatari	✓	X	✓	✓
	Langhliðamatari	✓	✓	✓	✓
Bréf 215,9 x 279,4 mm (8,5 x 11 to.)	Skammhlið amatari	✓	X	✓	✓
	Langhliðamatari	✓	✓	✓	✓
Fólíó 215,9 x 330,2 mm (8,5 x 13 to.)	Skammhlið amatari	✓	✓	✓	✓
Oficio (Mexíkó) 215,9 x 340,4 mm (8,5 x 13,4 to.)	Skammhlið amatari	✓	✓	✓	✓
Lagaleg 215,9 x 355,6 mm (8,5 x 14 to.)	Skammhlið amatari	✓	✓	✓	✓
Kladdi 279,4 x 431,8 mm (11 x 17 to.)	Skammhlið amatari	X	✓	✓	✓

Pappírsstærð	Stefna	Staðalskúffa fyrir 550 blöð	Fjölnotamatari	Prentun á tvær hliðar	Sjálfvirkur matari skjala
12x18 304,8 x 457,2 mm (12,0 x 18,0 to.)	Skammhlið amatari	X	✓	✓	X
SRA3 320,04 x 449,58 mm (12,6 x 17,7 to.)	Skammhlið amatari	X	✓	✓	X
Umslag (Choukei #3) 120 x 235 mm (4,75 x 9,25 to.)	Skammhlið amatari	✓	✓	X	X
Hagaki 100 x 148 mm (3,94 x 5,83 to.)	Skammhlið amatari	✓	✓	X	X
B5 Umslag 176 x 250 mm (6,93 x 9,84 to.)	Skammhlið amatari	✓	✓	X	X
Umslag (auglýsing #9) 98,4 x 225,4 mm (3,875 x 8,9 to.)	Skammhlið amatari	✓	✓	X	X

Pappírsstærð	Stefna	Staðalskúffa fyrir 550 blöð	Fjölnotamatari	Prentun á tvær hliðar	Sjálfvirkur matari skjala
Umslag (auglýsing #10) 104,8 x 241,3 mm (4,12 x 9,5 to.)	Skammhlið amatari	✓	✓	X	X
Umslag (Monarch 7-3/4) 98,4 x 190,5 mm (3,875 x 7,5 to.)	Skammhlið amatari	✓	✓	X	X
Umslag (DL) 110 x 220 mm (4,33 x 8,66 to.)	Skammhlið amatari	✓	✓	X	X
Umslag (ISO C4) 229 x 324 mm (9 x 12,8 to.)	Skammhlið amatari	X	✓	X	X
Umslag (ISO C5) 162 x 229 mm (6,38 x 9 to.)	Skammhlið amatari	✓	✓	X	X
Alhliða	Á ekki við	✓[1]	✓[2, 3]	✓[4]	✓[5]

[1] Styður við pappírsstærðir frá 95 x 139,7 mm (3,74 x 5,5 to.) til 297 x 355,6 mm (11,69 x 14 to.).

[2] Hámarkslengd alhliða pappírsstærðar þegar um pappírsborða er að ræða er 1320,8 mm (52 to.). Hlaða skal aðeins einu blaði af pappírsborða í einu.

[3] Styður við pappírsstærðir frá 95 x 139,7 mm (3,74 x 5,5 to.) til 320 x 457,2 mm (12,6 x 18 to.).

[4] Styður við pappírsstærðir frá 105 x 139,7 mm (4,13 x 5,5 to.) til 320 x 457,2 mm (12,59 x 18 to.).

[5] Styður við pappírsstærðir frá 76,2 x 128 mm (3 x 5,04 to.) til 297 x 432 mm (11,69 x 17,01 to.).

Pappírsstærðir studdar af aukaskúffum

Pappírsstærð	Stefna	Valfrjáls 550-síðna bakki	2 x 550-blaða skúffa	2000-blaða samstæðus kúffa	1500 blaða skúffa
4x6 kort	Skammhlið amatari	X	X	X	X
	Langhliðamatari	X	X	X	X
A6 105 x 148 mm (4,13 x 5,83 to.)	Skammhlið amatari	✓	✓	X	X
	Langhliðamatari	X	X	X	X
1/3 A4	Skammhlið amatari	X	X	X	X
	Langhliðamatari	X	X	X	X
A5 148 x 210 mm (5,83 x 8,27 to.)	Skammhlið amatari	✓	✓	X	X
	Langhliðamatari	✓	✓	X	X
A4 210 x 297 mm (8,27 x 11,7 to.)	Skammhlið amatari	✓	✓	X	X
	Langhliðamatari	✓	✓	✓	✓
A3 297 x 420 mm (11,69 x 16,54 to.)	Skammhlið amatari	✓	✓	X	X

Pappírsstærð	Stefna	Valfrjáls 550-síðna bakki	2 x 550-blaða skúffa	2000-blaða samstæðus kúffa	1500 blaða skúffa
JIS B5 182 x 257 mm (7,17 x 10,1 to.)	Skammhlið amatari	✓	✓	X	X
	Langhliðamatari	✓	✓	X	✓
JIS B4 257 x 364 mm (10,12 x 14,33 to.)	Skammhlið amatari	✓	✓	X	X
Yfirlýsing 139,7 x 215,9 mm (5,5 x 8,5 to.)	Skammhlið amatari	✓	✓	X	X
	Langhliðamatari	X	X	X	X
Stjórnunarleg 184,2 x 266,7 mm (7,25 x 10,5 to.)	Skammhlið amatari	✓	✓	X	X
	Langhliðamatari	✓	✓	X	X
Bréf 215,9 x 279,4 mm (8,5 x 11 to.)	Skammhlið amatari	✓	✓	X	X
	Langhliðamatari	✓	✓	✓	✓
Fólíó 215,9 x 330,2 mm (8,5 x 13 to.)	Skammhlið amatari	✓	✓	X	X
Oficio (Mexíkó) 215,9 x 340,4 mm (8,5 x 13,4 tommur)	Skammhlið amatari	✓	✓	X	X

Pappírsstærð	Stefna	Valfrjáls 550-síðna bakki	2 x 550-blaða skúffa	2000-blaða samstæðus kúffa	1500 blaða skúffa
Lagaleg 215,9 x 355,6 mm (8,5 x 14 to.)	Skammhlið amatari	✓	✓	X	X
Kladdi 279,4 x 431,8 mm (11 x 17 to.)	Skammhlið amatari	✓	✓	X	X
12x18 304,8 x 457,2 mm (12 x 18 to.)	Skammhlið amatari	✓	✓	X	X
SRA3 320,04 x 449,58 mm (12,6 x 17,7 to.)	Skammhlið amatari	✓	✓	X	X
Umslag (Choukei #3) 120 x 235 mm (4,75 x 9,25 tommur)	Skammhlið amatari	X	X	X	X
Hagaki 100 x 148 mm (3,94 x 5,83 to.)	Skammhlið amatari	✓	✓	X	X
B5 Umslag 176 x 250 mm (6,93 x 9,84 to.)	Skammhlið amatari	X	X	X	X

Pappírsstærð	Stefna	Valfrjáls 550-síðna bakki	2 x 550-blaða skúffa	2000-blaða samstæðus kúffa	1500 blaða skúffa
Umslag (auglýsing #9) 98,4 x 225,4 mm (3,875 x 8,9 to.)	Skammhlið amatari	X	X	X	X
Umslag (auglýsing #10) 104,8 x 241,3 mm (4,12 x 9,5 to.)	Skammhlið amatari	X	X	X	X
Umslag (Monarch 7-3/4) 98,4 x 190,5 mm (3,875 x 7,5 to.)	Skammhlið amatari	✓	✓	X	X
Umslag (DL) 110 x 220 mm (4,33 x 8,66 to.)	Skammhlið amatari	✓	✓	X	X
Umslag (ISO C4) 229 x 324 mm (9 x 12,8 tommur)	Skammhlið amatari	X	X	X	X
Umslag (ISO C5) 162 x 229 mm (6,38 x 9 to.)	Skammhlið amatari	✓	✓	X	X
Alhliða	Á ekki við	✓*	✓*	✓	✓

* Styður við pappírsstærðir frá 139,7 x 215,9 mm (5,5 x 8,5 to.) til 304.8 x 457.2 mm (12 x 18 to.).

Pappírsstærðir studdar af úttaksbökkum

Note: Gakktu úr skugga um að pappírsflutningurinn og annað hvort frágangseining með heftara og gatara eða frágangseining bæklings séu sett upp á prentaranum.

Pappírsstærð	Stefna	Pappírsflutningur + frágangseining með heftara og gatara		
		Staðalbakki (bakki frágangseiningar)	Bakki 1 (heftari/ gatari, hliðrun)	Bakki 2 (pappírsflutningsbakki)
4x6 kort	Skammhliðamatari	✓	✓	✓
	Langhliðamatari	X	X	X
A6 105 x 148 mm (4,13 x 5,83 to.)	Skammhliðamatari	✓	✓	✓
	Langhliðamatari	X	X	X
1/3 A4	Skammhliðamatari	✓	✓	✓
	Langhliðamatari	X	X	X
A5 148 x 210 mm (5,83 x 8,27 to.)	Skammhliðamatari	✓	✓	✓
	Langhliðamatari	✓	✓	✓
A4 210 x 297 mm (8,27 x 11,7 to.)	Skammhliðamatari	✓	✓	✓
	Langhliðamatari	✓	✓	✓
A3 297 x 420 mm (11,69 x 16,54 to.)	Skammhliðamatari	✓	✓	✓

Pappírsstærð	Stefna	Pappírsflutningur + frágangseining með heftara og gatara		
		Staðalbakki (bakki frágangseiningar)	Bakki 1 (heftari/ gatari, hliðrun)	Bakki 2 (pappírsflutningsbakki)
JIS B5 182 x 257 mm (7,17 x 10,1 to.)	Skammhliðamatari	✓	✓	✓
	Langhliðamatari	✓	✓	✓
JIS B4 257 x 364 mm (10,12 x 14,33 to.)	Skammhliðamatari	✓	✓	✓
Yfirlýsing 139,7 x 215,9 mm (5,5 x 8,5 to.)	Skammhliðamatari	✓	✓	✓
	Langhliðamatari	✓	✓	✓
Stjórnunarleg (Executive) 184,2 x 266,7 mm (7,25 x 10,5 to.)	Skammhliðamatari	✓	✓	✓
	Langhliðamatari	✓	✓	✓
Bréf (Letter) 215,9 x 279,4 mm (8,5 x 11 to.)	Skammhliðamatari	✓	✓	✓
	Langhliðamatari	✓	✓	✓
Fólíó 215,9 x 330,2 mm (8,5 x 13 to.)	Skammhliðamatari	✓	✓	✓
Oficio (Mexíkó) 215,9 x 340,4 mm (8,5 x 13,4 tommur)	Skammhliðamatari	✓	✓	✓

Pappírsstærð	Stefna	Pappírsflutningur + frágangseining með heftara og gatara		
		Staðalbakki (bakki frágangseiningar)	Bakki 1 (heftari/ gatari, hliðrun)	Bakki 2 (pappírsflutningsbakki)
Lögfræði (Legal) 215,9 x 355,6 mm (8,5 x 14 to.)	Skammhliðamatari	✓	✓	✓
Kladdi 279,4 x 431,8 mm (11 x 17 to.)	Skammhliðamatari	✓	✓	✓
12x18 304,8 x 457,2 mm (12 x 18 to.)	Skammhliðamatari	✓	✓	✓
SRA3 320,04 x 449,58 mm (12,6 x 17,7 to.)	Skammhliðamatari	✓	✓	X
Umslag (Choukei #3) 120 x 235 mm (4,75 x 9,25 tommur)	Skammhliðamatari	X	X	✓
Hagaki 100 x 148 mm (3,94 x 5,83 to.)	Skammhliðamatari	X	X	✓
B5 Umslag 176 x 250 mm (6,93 x 9,84 to.)	Skammhliðamatari	X	X	✓

Pappírsstærð	Stefna	Pappírsflutningur + frágangseining með heftara og gatara		
		Staðalbakki (bakki frágangseiningar)	Bakki 1 (heftari/ gatari, hliðrun)	Bakki 2 (pappírsflutningsbakki)
Umslag (auglýsing #9) 98,4 x 225,4 mm (3,875 x 8,9 to.)	Skammhliðamatari	X	X	✓
Umslag (auglýsing #10) 104,8 x 241,3 mm (4,12 x 9,5 to.)	Skammhliðamatari	X	X	✓
Umslag (Monarch 7-3/4) 98,4 x 190,5 mm (3,875 x 7,5 to.)	Skammhliðamatari	X	X	✓
Umslag (DL) 110 x 220 mm (4,33 x 8,66 to.)	Skammhliðamatari	X	X	✓
Umslag (ISO C4) 229 x 324 mm (9 x 12,8 tommur)	Skammhliðamatari	X	X	✓
Umslag (ISO C5) 162 x 229 mm (6,38 x 9 to.)	Skammhliðamatari	X	X	✓
Alhliða	Á ekki við	✓[1]	✓[1]	✓[2]

Pappírsstærð	Stefna	Pappírsflutningur + frágangseining bæklings			
		Staðalbakki (bakki frágangseiningar)	Bakki 1 (heftari/ gatari, hliðrun)	Bakki 2 (framgangseining bakka)	Bakki 3 (pappírsflutningsbakki)
4x6 kort	Skammhlið amatari	✓	✓	X	✓
	Langhliðamatari	X	X	X	✓
A6 105 x 148 mm (4,13 x 5,83 to.)	Skammhlið amatari	✓	✓	X	✓
	Langhliðamatari	X	X	X	X
1/3 A4	Skammhlið amatari	✓	✓	X	✓
	Langhliðamatari	X	X	X	✓
A5 148 x 210 mm (5,83 x 8,27 to.)	Skammhlið amatari	✓	✓	X	✓
	Langhliðamatari	✓	✓	X	✓
A4 210 x 297 mm (8,27 x 11,7 to.)	Skammhlið amatari	✓	✓	✓	✓
	Langhliðamatari	✓	✓	✓	✓
A3 297 x 420 mm (11,69 x 16,54 to.)	Skammhlið amatari	✓	✓	✓	✓
JIS B5 182 x 257 mm (7,17 x 10,1 to.)	Skammhlið amatari	✓	✓	✓	✓
	Langhliðamatari	✓	✓	X	✓

Pappírsstærð	Stefna	Pappírsflutningur + frágangseining bæklings			
		Staðalbakki (bakki frágangseiningar)	Bakki 1 (heftari/ gatari, hliðrun)	Bakki 2 (framgangseining bakka)	Bakki 3 (pappírsflutningsbakki)
JIS B4 257 x 364 mm (10,12 x 14,33 to.)	Skammhlið amatari	✓	✓	✓	✓
Yfirlýsing 139,7 x 215,9 mm (5,5 x 8,5 to.)	Skammhlið amatari	✓	✓	X	✓
	Langhliðamatari	✓	✓	X	✓
Stjórnunarleg (Executive) 184,2 x 266,7 mm (7,25 x 10,5 to.)	Skammhlið amatari	✓	✓	X	✓
	Langhliðamatari	✓	✓	X	✓
Bréf (Letter) 215,9 x 279,4 mm (8,5 x 11 to.)	Skammhlið amatari	✓	✓	✓	✓
	Langhliðamatari	✓	✓	X	✓
Fólíó 215,9 x 330,2 mm (8,5 x 13 to.)	Skammhlið amatari	✓	✓	✓	✓
Oficio (Mexíkó) 215,9 x 340,4 mm (8,5 x 13,4 tommur)	Skammhlið amatari	✓	✓	✓	✓

Pappírsstærð	Stefna	Pappírsflutningur + frágangseining bæklings			
		Staðalbakki (bakki frágangseiningar)	Bakki 1 (heftari/ gatari, hliðrun)	Bakki 2 (framgangseining bakka)	Bakki 3 (pappírsflutningsbakki)
Lögfræði (Legal) 215,9 x 355,6 mm (8,5 x 14 to.)	Skammhlið amatari	✓	✓	✓	✓
Kladdi 279,4 x 431,8 mm (11 x 17 to.)	Skammhlið amatari	✓	✓	✓	✓
12x18 304,8 x 457,2 mm (12 x 18 to.)	Skammhlið amatari	✓	✓	✓	✓
SRA3 320,04 x 449,58 mm (12,6 x 17,7 to.)	Skammhlið amatari	✓	✓	X	✓
Umslag (Choukei #3) 120 x 235 mm (4,75 x 9,25 tommur)	Skammhlið amatari	X	X	X	✓
Hagaki 100 x 148 mm (3,94 x 5,83 to.)	Skammhlið amatari	X	X	X	✓

Pappírsstærð	Stefna	Pappírsflutningur + frágangseining bæklings			
		Staðalbakki (bakki frágangseiningar)	Bakki 1 (heftari/ gatari, hliðrun)	Bakki 2 (framgangseining bakka)	Bakki 3 (pappírsflutningsbakki)
B5 Umslag 176 x 250 mm (6,93 x 9,84 to.)	Skammhlið amatari	X	X	X	✓
Umslag (auglýsing #9) 98,4 x 225,4 mm (3,875 x 8,9 to.)	Skammhlið amatari	X	X	X	✓
Umslag (auglýsing #10) 104,8 x 241,3 mm (4,12 x 9,5 to.)	Skammhlið amatari	X	X	X	✓
Umslag (Monarch 7-3/4) 98,4 x 190,5 mm (3,875 x 7,5 to.)	Skammhlið amatari	X	X	X	✓
Umslag (DL) 110 x 220 mm (4,33 x 8,66 to.)	Skammhlið amatari	X	X	X	✓
Umslag (ISO C4) 229 x 324 mm (9 x 12,8 tommur)	Skammhlið amatari	X	X	X	✓

Pappírsstærð	Stefna	Pappírsflutningur + frágangseining bæklings			
		Staðalbakki (bakki frágangseiningar)	Bakki 1 (heftari/ gatari, hliðrun)	Bakki 2 (framgangseining bakka)	Bakki 3 (pappírsflutningsbakki)
Umslag (ISO C5) 162 x 229 mm (6,38 x 9 to.)	Skammhliðamatari	X	X	X	✓
Alhliða	Á ekki við	✓[1]	✓[1]	✓[3]	✓[2]

[1] Styður við pappírsstærðir frá 90 x 148 mm (3,55 x 5,83 tommur) til 320 x 600 mm (12,59 x 23,62 tommur).

[2] Styður við pappírsstærðir frá 90 x 148 mm (3,55 x 5,83 tommur) til 320 x 1260 mm (12,59 x 49,6 tommur).

[3] Styður við pappírsstærðir frá 182 x 257 mm (7,17 x 10,12 tommur) til 304,8 x 457,2 mm (12 x 18 to.).

Note: Gakktu úr skugga um að pappírsflutningurinn með umbrotsvalkosti og annað hvort frágangseining með heftara og gatara eða frágangseining bæklings séu sett upp á prentaranum.

Pappírsstærð	Stefna	Pappírsflutningur með umbrotsvali + frágangseining með heftara og gatara		
		Staðalbakki (bakki frágangseiningar)	Bakki 1 (heftari/ gatari, hliðrun)	Bakki 2 (pappírsflutningsbakki)
4x6 kort	Skammhliðamatari	✓	✓	✓
	Langhliðamatari	X	X	X
A6 105 x 148 mm (4,13 x 5,83 to.)	Skammhliðamatari	✓	✓	✓
	Langhliðamatari	X	X	X
1/3 A4	Skammhliðamatari	✓	✓	✓
	Langhliðamatari	X	X	X

Pappírsstærð	Stefna	Pappírsflutningur með umbrotsvali + frágangseining með heftara og gatara		
		Staðalbakki (bakki frágangseiningar)	Bakki 1 (heftari/ gatari, hliðrun)	Bakki 2 (pappírsflutningsbakki)
A5 148 x 210 mm (5,83 x 8,27 to.)	Skammhliðamatari	✓	✓	✓
	Langhliðamatari	✓	✓	✓
A4 210 x 297 mm (8,27 x 11,7 to.)	Skammhliðamatari	✓	✓	✓
	Langhliðamatari	✓	✓	✓
A3 297 x 420 mm (11,69 x 16,54 to.)	Skammhliðamatari	✓	✓	✓
JIS B5 182 x 257 mm (7,17 x 10,1 to.)	Skammhliðamatari	✓	✓	✓
	Langhliðamatari	✓	✓	✓
JIS B4 257 x 364 mm (10,12 x 14,33 to.)	Skammhliðamatari	✓	✓	✓
Yfirlýsing 139,7 x 215,9 mm (5,5 x 8,5 to.)	Skammhliðamatari	✓	✓	✓
	Langhliðamatari	✓	✓	✓
Stjórnunarleg (Executive) 184,2 x 266,7 mm (7,25 x 10,5 to.)	Skammhliðamatari	✓	✓	✓
	Langhliðamatari	✓	✓	✓

Pappírsstærð	Stefna	Pappírsflutningur með umbrotsvali + frágangseining með heftara og gatara		
		Staðalbakki (bakki frágangseiningar)	Bakki 1 (heftari/ gatari, hliðrun)	Bakki 2 (pappírsflutningsbakki)
Bréf (Letter) 215,9 x 279,4 mm (8,5 x 11 to.)	Skammhliðamatari	✓	✓	✓
	Langhliðamatari	✓	✓	✓
Fólíó 215,9 x 330,2 mm (8,5 x 13 to.)	Skammhliðamatari	✓	✓	✓
Oficio (Mexíkó) 215,9 x 340,4 mm (8,5 x 13,4 tommur)	Skammhliðamatari	✓	✓	✓
Lögfræði (Legal) 215,9 x 355,6 mm (8,5 x 14 to.)	Skammhliðamatari	✓	✓	✓
Kladdi 279,4 x 431,8 mm (11 x 17 to.)	Skammhliðamatari	✓	✓	✓
12x18 304,8 x 457,2 mm (12 x 18 to.)	Skammhliðamatari	✓	✓	X
SRA3 320,04 x 449,58 mm (12,6 x 17,7 to.)	Skammhliðamatari	✓	✓	X

Pappírsstærð	Stefna	Pappírsflutningur með umbrotsvali + frágangseining með heftara og gatara		
		Staðalbakki (bakki frágangseiningar)	Bakki 1 (heftari/ gatari, hliðrun)	Bakki 2 (pappírsflutningsbakki)
Umslag (Choukei #3) 120 x 235 mm (4,75 x 9,25 tommur)	Skammhliðamatari	X	X	✓
Hagaki 100 x 148 mm (3,94 x 5,83 to.)	Skammhliðamatari	X	X	✓
B5 Umslag 176 x 250 mm (6,93 x 9,84 to.)	Skammhliðamatari	X	X	✓
Umslag (auglýsing #9) 98,4 x 225,4 mm (3,875 x 8,9 to.)	Skammhliðamatari	X	X	✓
Umslag (auglýsing #10) 104,8 x 241,3 mm (4,12 x 9,5 to.)	Skammhliðamatari	X	X	✓
Umslag (Monarch 7-3/4) 98,4 x 190,5 mm (3,875 x 7,5 to.)	Skammhliðamatari	X	X	✓

Pappírsstærð	Stefna	Pappírsflutningur með umbrotsvali + frágangseining með heftara og gatara		
		Staðalbakki (bakki frágangseiningar)	Bakki 1 (heftari/ gatari, hliðrun)	Bakki 2 (pappírsflutningsbakki)
Umslag (DL) 110 x 220 mm (4,33 x 8,66 to.)	Skammhliðamatari	X	X	✓
Umslag (ISO C4) 229 x 324 mm (9 x 12,8 tommur)	Skammhliðamatari	X	X	✓
Umslag (ISO C5) 162 x 229 mm (6,38 x 9 to.)	Skammhliðamatari	X	X	✓
Alhliða	Á ekki við	✓[1]	✓[1]	✓[2]

Pappírsstærð	Stefna	Pappírsflutningur með umbrotsvalkosti + frágangseining bæklings			
		Staðalbakki (bakki frágangseiningar)	Bakki 1 (heftari/ gatari, hliðrun)	Bakki 2 (framgangseining bakka)	Bakki 3 (pappírsflutningsbakki)
4x6 kort	Skammhliðamatari	✓	✓	X	✓
	Langhliðamatari	X	X	X	X
A6 105 x 148 mm (4,13 x 5,83 to.)	Skammhliðamatari	✓	✓	X	✓
	Langhliðamatari	X	X	X	X
1/3 A4	Skammhliðamatari	✓	✓	X	✓
	Langhliðamatari	X	X	X	X

Pappírsstærð	Stefna	Pappírsflutningur með umbrotsvalkosti + frágangseining bæklings			
		Staðalbakki (bakki frágangseiningar)	Bakki 1 (heftari/ gatari, hliðrun)	Bakki 2 (framgangseining bakka)	Bakki 3 (pappírsflutningsbakki)
A5 148 x 210 mm (5,83 x 8,27 to.)	Skammhliðamatari	✓	✓	X	✓
	Langhliðamatari	✓	✓	X	✓
A4 210 x 297 mm (8,27 x 11,7 to.)	Skammhliðamatari	✓	✓	✓	✓
	Langhliðamatari	✓	✓	X	✓
A3 297 x 420 mm (11,69 x 16,54 to.)	Skammhliðamatari	✓	✓	✓	✓
JIS B5 182 x 257 mm (7,17 x 10,1 to.)	Skammhliðamatari	✓	✓	✓	✓
	Langhliðamatari	✓	✓	X	✓
JIS B4 257 x 364 mm (10,12 x 14,33 to.)	Skammhliðamatari	✓	✓	✓	✓
Yfirlýsing 139,7 x 215,9 mm (5,5 x 8,5 to.)	Skammhliðamatari	✓	✓	X	✓
	Langhliðamatari	✓	✓	X	✓

Pappírsstærð	Stefna	Pappírsflutningur með umbrotsvalkosti + frágangseining bæklings			
		Staðalbakki (bakki frágangseiningar)	Bakki 1 (heftari/ gatari, hliðrun)	Bakki 2 (framgangseining bakka)	Bakki 3 (pappírsflutningsbakki)
Stjórnunarleg (Executive) 184,2 x 266,7 mm (7,25 x 10,5 to.)	Skammhlið amatari	✓	✓	✓	✓
	Langhliðamatari	✓	✓	X	✓
Bréf (Letter) 215,9 x 279,4 mm (8,5 x 11 to.)	Skammhlið amatari	✓	✓	✓	✓
	Langhliðamatari	✓	✓	X	✓
Fólíó 215,9 x 330,2 mm (8,5 x 13 to.)	Skammhlið amatari	✓	✓	✓	✓
Oficio (Mexíkó) 215,9 x 340,4 mm (8,5 x 13,4 tommur)	Skammhlið amatari	✓	✓	✓	✓
Lögfræði (Legal) 215,9 x 355,6 mm (8,5 x 14 to.)	Skammhlið amatari	✓	✓	✓	✓
Kladdi 279,4 x 431,8 mm (11 x 17 to.)	Skammhlið amatari	✓	✓	✓	✓

Pappírsstærð	Stefna	Pappírsflutningur með umbrotsvalkosti + frágangseining bæklings			
		Staðalbakki (bakki frágangseiningar)	Bakki 1 (heftari/ gatari, hliðrun)	Bakki 2 (framgangseining bakka)	Bakki 3 (pappírsflutningsbakki)
12x18 304,8 x 457,2 mm (12 x 18 to.)	Skammhlið amatari	✓	✓	✓	X
SRA3 320,04 x 449,58 mm (12,6 x 17,7 to.)	Skammhlið amatari	✓	✓	X	X
Umslag (Choukei #3) 120 x 235 mm (4,75 x 9,25 tommur)	Skammhlið amatari	X	X	X	✓
Hagaki 100 x 148 mm (3,94 x 5,83 to.)	Skammhlið amatari	X	X	X	✓
B5 Umslag 176 x 250 mm (6,93 x 9,84 to.)	Skammhlið amatari	X	X	X	✓
Umslag (auglýsing #9) 98,4 x 225,4 mm (3,875 x 8,9 to.)	Skammhlið amatari	X	X	X	✓

Pappírsstærð	Stefna	Pappírsflutningur með umbrotsvalkosti + frágangseining bæklings			
		Staðalbakki (bakki frágangseiningar)	Bakki 1 (heftari/ gatari, hliðrun)	Bakki 2 (framgangseining bakka)	Bakki 3 (pappírsflutningsbakki)
Umslag (auglýsing #10) 104,8 x 241,3 mm (4,12 x 9,5 to.)	Skammhlið amatari	X	X	X	✓
Umslag (Monarch 7-3/4) 98,4 x 190,5 mm (3,875 x 7,5 to.)	Skammhlið amatari	X	X	X	✓
Umslag (DL) 110 x 220 mm (4,33 x 8,66 to.)	Skammhlið amatari	X	X	X	✓
Umslag (ISO C4) 229 x 324 mm (9 x 12,8 tommur)	Skammhlið amatari	X	X	X	✓
Umslag (ISO C5) 162 x 229 mm (6,38 x 9 to.)	Skammhlið amatari	X	X	X	✓
Alhliða	Á ekki við	✓[1]	✓[1]	✓[3]	✓[2]

[1] Styður við pappírsstærðir frá 90 x 148 mm (3,55 x 5,83 tommur) til 320 x 600 mm (12,59 x 23,62 tommur).

[2] Styður við pappírsstærðir frá 90 x 148 mm (3,55 x 5,83 tommur) til 297 x 1260 mm (11,69 x 49,6 tommur).

[3] Styður við pappírsstærðir frá 182 x 257 mm (7,17 x 10,12 tommur) til 304,8 x 457,2 mm (12 x 18 to.).

Pappírsstærðir studdar fyrir hefti og götun

Pappírsstærðir studdar af heftarabúnaði

Pappírsstærð	Stefna	Hefta		
		Einföld	Tvískipt	Tvískipt vinstri
4x6 kort	Skammhliðamatari	X	X	X
	Langhliðamatari	X	X	X
A6 105 x 148 mm (4,13 x 5,83 to.)	Skammhliðamatari	X	X	X
	Langhliðamatari	X	X	X
1/3 A4	Skammhliðamatari	X	X	X
	Langhliðamatari	X	X	X
A5 148 x 210 mm (5,83 x 8,27 to.)	Skammhliðamatari	X	X	X
	Langhliðamatari	X	X	X
A4 210 x 297 mm (8,27 x 11,7 to.)	Skammhliðamatari	✓	✓	✓
	Langhliðamatari	✓	✓	✓
A3 297 x 420 mm (11,69 x 16,54 to.)	Skammhliðamatari	✓	✓	✓
JIS B5 182 x 257 mm (7,17 x 10,1 to.)	Skammhliðamatari	✓	✓	✓
	Langhliðamatari	✓	✓	✓

Pappírsstærð	Stefna	Hefta		
		Einföld	Tvískipt	Tvískipt vinstri
JIS B4 257 x 364 mm (10,12 x 14,33 to.)	Skammhliðamatari	✓	✓	✓
Yfirlýsing 139,7 x 215,9 mm (5,5 x 8,5 to.)	Skammhliðamatari	X	X	X
	Langhliðamatari	X	X	X
Stjórnunarleg 184,2 x 266,7 mm (7,25 x 10,5 to.)	Skammhliðamatari	✓	X	X
	Langhliðamatari	✓	✓	✓
Bréf 215,9 x 279,4 mm (8,5 x 11 to.)	Skammhliðamatari	✓	✓	X
	Langhliðamatari	✓	✓	X
Fólíó 215,9 x 330,2 mm (8,5 x 13 to.)	Skammhliðamatari	✓	✓	X
Oficio (Mexíkó) 215,9 x 340,4 mm (8,5 x 13,4 to.)	Skammhliðamatari	✓	✓	X
Lagaleg 215,9 x 355,6 mm (8,5 x 14 to.)	Skammhliðamatari	✓	✓	✓
Kladdi 279,4 x 431,8 mm (11 x 17 to.)	Skammhliðamatari	✓	✓	✓

Pappírsstærð	Stefna	Hefta		
		Einföld	Tvískipt	Tvískipt vinstri
12x18 304,8 x 457,2 mm (12 x 18 to.)	Skammhliðamatari	X	X	X
SRA3 320,04 x 449,58 mm (12,6 x 17,7 to.)	Skammhliðamatari	X	X	X
Umslag (Choukei #3) 120 x 235 mm (4,75 x 9,25 to.)	Skammhliðamatari	X	X	X
Hagaki 100 x 148 mm (3,94 x 5,83 to.)	Skammhliðamatari	X	X	X
B5 Umslag 176 x 250 mm (6,93 x 9,84 to.)	Skammhliðamatari	X	X	X
Umslag (auglýsing #9) 98,4 x 225,4 mm (3,875 x 8,9 to.)	Skammhliðamatari	X	X	X
Umslag (auglýsing #10) 104,8 x 241,3 mm (4,12 x 9,5 to.)	Skammhliðamatari	X	X	X

Pappírsstærð	Stefna	Hefta		
		Einföld	Tvískipt	Tvískipt vinstri
Umslag (Monarch 7-3/4) 98,4 x 190,5 mm (3,875 x 7,5 to.)	Skammhliðamatari	X	X	X
Umslag (DL) 110 x 220 mm (4,33 x 8,66 to.)	Skammhliðamatari	X	X	X
Umslag (ISO C4) 229 x 324 mm (9 x 12,8 to.)	Skammhliðamatari	X	X	X
Umslag (ISO C5) 162 x 229 mm (6,38 x 9 to.)	Skammhliðamatari	X	X	X

Pappírsstærðir studdar af frágangseiningu með heftara og gatara

Pappírsstærð	Stefna	Hefta			Gatari		
		Einföld	Tvískipt	Tvískipt vinstri	Tveggja gata	Þrjú göt	Fjögurra gata
4x6 kort	Skammhliðamatari	X	X	X	X	X	X
	Langhliðamatari	X	X	X	X	X	X
A6 105 x 148 mm (4,13 x 5,83 to.)	Skammhliðamatari	X	X	X	X	X	X
	Langhliðamatari	X	X	X	X	X	X
1/3 A4	Skammhliðamatari	X	X	X	X	X	X

Pappírsstærð	Stefna	Hefta			Gatari		
		Einföld	Tvískipt	Tvískipt vinstri	Tveggja gata	Þrjú göt	Fjögurra gata
	Langhliðamatari	X	X	X	X	X	X
A5 148 x 210 mm (5,83 x 8,27 to.)	Skammhliðamatari	X	X	X	✓	X	X
	Langhliðamatari	X	X	X	✓	X	X
A4 210 x 297 mm (8,27 x 11,7 to.)	Skammhliðamatari	✓	✓	✓	✓	X	X
	Langhliðamatari	✓	✓	✓	✓	✓	✓
A3 297 x 420 mm (11,69 x 16,54 to.)	Skammhliðamatari	✓	✓	✓	✓	✓	✓
JIS B5 182 x 257 mm (7,17 x 10,1 to.)	Skammhliðamatari	✓	✓	✓	✓	X	X
	Langhliðamatari	✓	✓	✓	✓	✓	✓
JIS B4 257 x 364 mm (10,12 x 14,33 to.)	Skammhliðamatari	✓	✓	X	✓	✓	✓
Yfirlýsing 139,7 x 215,9 mm (5,5 x 8,5 to.)	Skammhliðamatari	X	X	X	✓	X	X
	Langhliðamatari	X	X	X	✓	X	X
Stjórnunarleg 184,2 x 266,7 mm (7,25 x 10,5 to.)	Skammhliðamatari	✓	✓	✓	✓	X	X
	Langhliðamatari	✓	✓	✓	✓	✓	✓

Pappírsstærð	Stefna	Hefta			Gatari		
		Einföld	Tvískipt	Tvískipt vinstri	Tveggja gata	Þrjú göt	Fjögurra gata
Bréf 215,9 x 279,4 mm (8,5 x 11 to.)	Skammhlið amatari	✓	✓	✓	✓	X	X
	Langhliðamatari	✓	✓	✓	✓	✓	✓
Fólíó 215,9 x 330,2 mm (8,5 x 13 to.)	Skammhlið amatari	✓	✓	✓	✓	X	X
Oficio (Mexíkó) 215,9 x 340,4 mm (8,5 x 13,4 to.)	Skammhlið amatari	✓	✓	✓	✓	X	X
Lagaleg 215,9 x 355,6 mm (8,5 x 14 to.)	Skammhlið amatari	✓	✓	✓	✓	X	X
Kladdi 279,4 x 431,8 mm (11 x 17 to.)	Skammhlið amatari	✓	✓	✓	✓	✓	✓
12x18 304,8 x 457,2 mm (12 x 18 to.)	Skammhlið amatari	X	X	X	X	X	X
SRA3 320,04 x 449,58 mm (12,6 x 17,7 to.)	Skammhlið amatari	X	X	X	X	X	X

Pappírsstærð	Stefna	Hefta			Gatari		
		Einföld	Tvískipt	Tvískipt vinstri	Tveggja gata	Þrjú göt	Fjögurra gata
Umslag (Choukei #3) 120 x 235 mm (4,75 x 9,25 to.)	Skammhlið amatari	X	X	X	X	X	X
Hagaki 100 x 148 mm (3,94 x 5,83 to.)	Skammhlið amatari	X	X	X	X	X	X
B5 Umslag 176 x 250 mm (6,93 x 9,84 to.)	Skammhlið amatari	X	X	X	X	X	X
Umslag (auglýsing #9) 98,4 x 225,4 mm (3,875 x 8,9 to.)	Skammhlið amatari	X	X	X	X	X	X
Umslag (auglýsing #10) 104,8 x 241,3 mm (4,12 x 9,5 to.)	Skammhlið amatari	X	X	X	X	X	X
Umslag (Monarch 7-3/4) 98,4 x 190,5 mm (3,875 x 7,5 to.)	Skammhlið amatari	X	X	X	X	X	X

Pappírsstærð	Stefna	Hefta			Gatari		
		Einföld	Tvískipt	Tvískipt vinstri	Tveggja gata	Þrjú göt	Fjögurra gata
Umslag (DL) 110 x 220 mm (4,33 x 8,66 to.)	Skammhlið amatari	X	X	X	X	X	X
Umslag (ISO C4) 229 x 324 mm (9 x 12,8 to.)	Skammhlið amatari	X	X	X	X	X	X
Umslag (ISO C5) 162 x 229 mm (6,38 x 9 to.)	Skammhlið amatari	X	X	X	X	X	X

Pappírsstærðir studdar af frágangseiningu bæklings

Pappírsstærð	Stefna	Hefta			Gatari		
		Einföld	Tvískipt	Tvískipt vinstri	Tveggja gata	Þrjú göt	Fjögurra gata
4x6 kort	Skammhlið amatari	X	X	X	X	X	X
	Langhliðam atari	X	X	X	X	X	X
A6 105 x 148 mm (4,13 x 5,83 to.)	Skammhlið amatari	X	X	X	X	X	X
	Langhliðam atari	X	X	X	X	X	X
1/3 A4	Skammhlið amatari	X	X	X	X	X	X
	Langhliðam atari	X	X	X	X	X	X

Pappírsstærð	Stefna	Hefta			Gatari		
		Einföld	Tvískipt	Tvískipt vinstri	Tveggja gata	Þrjú göt	Fjögurra gata
A5 148 x 210 mm (5,83 x 8,27 to.)	Skammhliðamatari	X	X	X	✓	X	X
	Langhliðamatari	X	X	X	✓	X	X
A4 210 x 297 mm (8,27 x 11,7 to.)	Skammhliðamatari	✓	✓	✓	✓	X	X
	Langhliðamatari	✓	✓	✓	✓	✓	✓
A3 297 x 420 mm (11,69 x 16,54 to.)	Skammhliðamatari	✓	✓	✓	✓	✓	✓
JIS B5 182 x 257 mm (7,17 x 10,1 to.)	Skammhliðamatari	✓	✓	✓	X	X	X
	Langhliðamatari	✓	✓	✓	✓	X	X
JIS B4 257 x 364 mm (10,12 x 14,33 to.)	Skammhliðamatari	✓	✓	X	✓	✓	✓
Yfirlýsing 139,7 x 215,9 mm (5,5 x 8,5 to.)	Skammhliðamatari	X	X	X	✓	X	X
	Langhliðamatari	X	X	X	✓	X	X
Stjórnunarleg 184,2 x 266,7 mm (7,25 x 10,5 to.)	Skammhliðamatari	✓	✓	✓	✓	X	X
	Langhliðamatari	✓	✓	✓	✓	✓	✓

Pappírsstærð	Stefna	Hefta			Gatari		
		Einföld	Tvískipt	Tvískipt vinstri	Tveggja gata	Þrjú göt	Fjögurra gata
Bréf 215,9 x 279,4 mm (8,5 x 11 to.)	Skammhlið amatari	✓	✓	✓	✓	X	X
	Langhliðamatari	✓	✓	✓	✓	✓	✓
Fólíó 215,9 x 330,2 mm (8,5 x 13 to.)	Skammhlið amatari	✓	✓	✓	✓	X	X
Oficio (Mexíkó) 215,9 x 340,4 mm (8,5 x 13,4 to.)	Skammhlið amatari	✓	✓	✓	✓	X	X
Lagaleg 215,9 x 355,6 mm (8,5 x 14 to.)	Skammhlið amatari	✓	✓	✓	✓	X	X
Kladdi 279,4 x 431,8 mm (11 x 17 to.)	Skammhlið amatari	✓	✓	✓	✓	✓	✓
12x18 304,8 x 457,2 mm (12 x 18 to.)	Skammhlið amatari	X	X	X	X	X	X
SRA3 320,04 x 449,58 mm (12,6 x 17,7 to.)	Skammhlið amatari	X	X	X	X	X	X

Pappírsstærð	Stefna	Hefta			Gatari		
		Einföld	Tvískipt	Tvískipt vinstri	Tveggja gata	Þrjú göt	Fjögurra gata
Umslag (Choukei #3) 120 x 235 mm (4,75 x 9,25 to.)	Skammhlið amatari	X	X	X	X	X	X
Hagaki 100 x 148 mm (3,94 x 5,83 to.)	Skammhlið amatari	X	X	X	X	X	X
B5 Umslag 176 x 250 mm (6,93 x 9,84 to.)	Skammhlið amatari	X	X	X	X	X	X
Umslag (auglýsing #9) 98,4 x 225,4 mm (3,875 x 8,9 to.)	Skammhlið amatari	X	X	X	X	X	X
Umslag (auglýsing #10) 104,8 x 241,3 mm (4,12 x 9,5 to.)	Skammhlið amatari	X	X	X	X	X	X
Umslag (Monarch 7-3/4) 98,4 x 190,5 mm (3,875 x 7,5 to.)	Skammhlið amatari	X	X	X	X	X	X

Pappírsstærð	Stefna	Hefta			Gatari		
		Einföld	Tvískipt	Tvískipt vinstri	Tveggja gata	Þrjú göt	Fjögurra gata
Umslag (DL) 110 x 220 mm (4,33 x 8,66 to.)	Skammhlið amatari	X	X	X	X	X	X
Umslag (ISO C4) 229 x 324 mm (9 x 12,8 to.)	Skammhlið amatari	X	X	X	X	X	X
Umslag (ISO C5) 162 x 229 mm (6,38 x 9 to.)	Skammhlið amatari	X	X	X	X	X	X

Pappírsstærðir studdar fyrir umbrot

Pappírsstærðir studdar af pappírsflutningi með umbroti

Pappírsstærð	Stefna	Pappírsflutningur með umbroti eingöngu			
		C-brot	Z-brot	Hálft blað með Z-broti	V-brot
		Staðalbakki			
4x6 kort	Skammhlið amatari	X	X	X	X
	Langhliðamatari	X	X	X	X
A6 105 x 148 mm (4,13 x 5,83 to.)	Skammhlið amatari	X	X	X	X
	Langhliðamatari	X	X	X	X
1/3 A4	Skammhlið amatari	X	X	X	X

Pappírsstærð	Stefna	Pappírsflutningur með umbroti eingöngu			
		C-brot	Z-brot	Hálft blað með Z-broti	V-brot
		Staðalbakki			
	Langhliðamatari	X	X	X	X
A5 148 x 210 mm (5,83 x 8,27 to.)	Skammhliðamatari	X	X	X	X
	Langhliðamatari	X	X	X	X
A4 210 x 297 mm (8,27 x 11,7 to.)	Skammhliðamatari	✓	✓	✓	✓
	Langhliðamatari	X	X	X	X
A3 297 x 420 mm (11,69 x 16,54 to.)	Skammhliðamatari	✓	✓	✓	✓
JIS B5 182 x 257 mm (7,17 x 10,1 to.)	Skammhliðamatari	X	X	X	X
	Langhliðamatari	X	X	X	X
JIS B4 257 x 364 mm (10,12 x 14,33 to.)	Skammhliðamatari	X	X	✓	✓
Yfirlýsing 139,7 x 215,9 mm (5,5 x 8,5 to.)	Skammhliðamatari	X	X	X	X
	Langhliðamatari	X	X	X	X

Pappírsstærð	Stefna	Pappírsflutningur með umbroti eingöngu			
		C-brot	Z-brot	Hálft blað með Z-broti	V-brot
		Staðalbakki			
Stjórnunarleg (Executive) 184,2 x 266,7 mm (7,25 x 10,5 to.)	Skammhlið amatari	X	X	X	X
	Langhliðamatari	X	X	X	X
Bréf (Letter) 215,9 x 279,4 mm (8,5 x 11 to.)	Skammhlið amatari	✓	✓	✓	✓
	Langhliðamatari	X	X	X	X
Fólíó 215,9 x 330,2 mm (8,5 x 13 to.)	Skammhlið amatari	X	X	X	X
Oficio (Mexíkó) 215,9 x 340,4 mm (8,5 x 13,4 to.)	Skammhlið amatari	✓	✓	✓	✓
Lögfræði (Legal) 215,9 x 355,6 mm (8,5 x 14 to.)	Skammhlið amatari	✓	✓	✓	✓
Kladdi 279,4 x 431,8 mm (11 x 17 to.)	Skammhlið amatari	✓	✓	✓	✓

Pappírsstærð	Stefna	Pappírsflutningur með umbroti eingöngu			
		C-brot	Z-brot	Hálft blað með Z-broti	V-brot
		Staðalbakki			
12x18 304,8 x 457,2 mm (12 x 18 to.)	Skammhlið amatari	X	X	X	X
SRA3 320,04 x 449,58 mm (12,6 x 17,7 to.)	Skammhlið amatari	X	X	X	X
Umslag (Choukei #3) 120 x 235 mm (4,75 x 9,25 tommur)	Skammhlið amatari	X	X	X	X
Hagaki 100 x 148 mm (3,94 x 5,83 to.)	Skammhlið amatari	X	X	X	X
B5 Umslag 176 x 250 mm (6,93 x 9,84 to.)	Skammhlið amatari	X	X	X	X
Umslag (auglýsing #9) 98,4 x 225,4 mm (3,875 x 8,9 to.)	Skammhlið amatari	X	X	X	X

Pappírsstærð	Stefna	Pappírsflutningur með umbroti eingöngu			
		C-brot	Z-brot	Hálft blað með Z-broti	V-brot
		Staðalbakki			
Umslag (auglýsing #10) 104,8 x 241,3 mm (4,12 x 9,5 to.)	Skammhlið amatari	X	X	X	X
Umslag (Monarch 7-3/4) 98,4 x 190,5 mm (3,875 x 7,5 to.)	Skammhlið amatari	X	X	X	X
Umslag (DL) 110 x 220 mm (4,33 x 8,66 to.)	Skammhlið amatari	X	X	X	X
Umslag (ISO C4) 229 x 324 mm (9 x 12,8 tommur)	Skammhlið amatari	X	X	X	X
Umslag (ISO C5) 162 x 229 mm (6,38 x 9 to.)	Skammhlið amatari	X	X	X	X

Pappírsstærðir studdar af pappírsflutningi og frágangseiningu bæklings

Pappírsstærð	Stefna	Pappírsflutningur + frágangseining bæklings	
		V-brot, mörg	V-brot
		Bakki 2	Staðalbakki, bakki 1, bakki 2
4x6 kort	Skammhliðamatari	X	X
	Langhliðamatari	X	X
A6 105 x 148 mm (4,13 x 5,83 to.)	Skammhliðamatari	X	X
	Langhliðamatari	X	X
1/3 A4	Skammhliðamatari	X	X
	Langhliðamatari	X	X
A5 148 x 210 mm (5,83 x 8,27 to.)	Skammhliðamatari	X	X
	Langhliðamatari	X	X
A4 210 x 297 mm (8,27 x 11,7 to.)	Skammhliðamatari	✓	✓
	Langhliðamatari	X	X
A3 297 x 420 mm (11,69 x 16,54 to.)	Skammhliðamatari	✓	✓
JIS B5 182 x 257 mm (7,17 x 10,1 to.)	Skammhliðamatari	✓	✓
	Langhliðamatari	X	X
JIS B4 257 x 364 mm (10,12 x 14,33 to.)	Skammhliðamatari	✓	✓
Yfirlýsing 139,7 x 215,9 mm (5,5 x 8,5 to.)	Skammhliðamatari	X	X
	Langhliðamatari	X	X

Pappírsstærð	Stefna	Pappírsflutningur + frágangseining bæklings	
		V-brot, mörg	V-brot
		Bakki 2	Staðalbakki, bakki 1, bakki 2
Stjórnunarleg (Executive) 184,2 x 266,7 mm (7,25 x 10,5 to.)	Skammhliðamatari	X	X
	Langhliðamatari	X	X
Bréf (Letter) 215,9 x 279,4 mm (8,5 x 11 to.)	Skammhliðamatari	✓	✓
	Langhliðamatari	X	X
Fólíó 215,9 x 330,2 mm (8,5 x 13 to.)	Skammhliðamatari	✓	✓
Oficio (Mexíkó) 215,9 x 340,4 mm (8,5 x 13,4 tommur)	Skammhliðamatari	✓	✓
Lögfræði (Legal) 215,9 x 355,6 mm (8,5 x 14 to.)	Skammhliðamatari	✓	✓
Kladdi 279,4 x 431,8 mm (11 x 17 to.)	Skammhliðamatari	✓	✓
12x18 304,8 x 457,2 mm (12 x 18 to.)	Skammhliðamatari	✓	✓
SRA3 320,04 x 449,58 mm (12,6 x 17,7 to.)	Skammhliðamatari	✓	✓

Pappírsstærð	Stefna	Pappírsflutningur + frágangseining bæklings	
		V-brot, mörg	V-brot
		Bakki 2	Staðalbakki, bakki 1, bakki 2
Umslag (Choukei #3) 120 x 235 mm (4,75 x 9,25 tommur)	Skammhliðamatari	X	X
Hagaki 100 x 148 mm (3,94 x 5,83 to.)	Skammhliðamatari	X	X
B5 Umslag 176 x 250 mm (6,93 x 9,84 to.)	Skammhliðamatari	X	X
Umslag (auglýsing #9) 98,4 x 225,4 mm (3,875 x 8,9 to.)	Skammhliðamatari	X	X
Umslag (auglýsing #10) 104,8 x 241,3 mm (4,12 x 9,5 to.)	Skammhliðamatari	X	X
Umslag (Monarch 7-3/4) 98,4 x 190,5 mm (3,875 x 7,5 to.)	Skammhliðamatari	X	X
Umslag (DL) 110 x 220 mm (4,33 x 8,66 to.)	Skammhliðamatari	X	X
Umslag (ISO C4) 229 x 324 mm (9 x 12,8 tommur)	Skammhliðamatari	X	X

Pappírsstærð	Stefna	Pappírsflutningur + frágangseining bæklings	
		V-brot, mörg	V-brot
		Bakki 2	Staðalbakki, bakki 1, bakki 2
Umslag (ISO C5) 162 x 229 mm (6,38 x 9 to.)	Skammhliðamatari	X	X

Pappírsstærðir studdar af pappírsflutningi með umbroti og frágangseiningu með heftara og gatara

Pappírsstærð	Stefna	Pappírsflutningur með umbroti + frágangseining með heftara og gatara			
		C-brot	Z-brot	Hálft blað með Z-broti	V-brot
		Bakki 2		Staðalbakki, bakki 2	
4x6 kort	Skammhliðamatari	X	X	X	X
	Langhliðamatari	X	X	X	X
A6 105 x 148 mm (4,13 x 5,83 to.)	Skammhliðamatari	X	X	X	X
	Langhliðamatari	X	X	X	X
1/3 A4	Skammhliðamatari	X	X	X	X
	Langhliðamatari	X	X	X	X
A5 148 x 210 mm (5,83 x 8,27 to.)	Skammhliðamatari	X	X	X	X
	Langhliðamatari	X	X	X	X
A4 210 x 297 mm (8,27 x 11,7 to.)	Skammhliðamatari	✓	✓	✓	✓
	Langhliðamatari	X	X	X	X

Pappírsstærð	Stefna	Pappírsflutningur með umbroti + frágangseining með heftara og gatara			
		C-brot	Z-brot	Hálft blað með Z-broti	V-brot
		Bakki 2		Staðalbakki, bakki 2	
A3 297 x 420 mm (11,69 x 16,54 to.)	Skammhlið amatari	✓	✓	✓	✓
JIS B5 182 x 257 mm (7,17 x 10,1 to.)	Skammhlið amatari	X	X	X	X
	Langhliðamatari	X	X	X	X
JIS B4 257 x 364 mm (10,12 x 14,33 to.)	Skammhlið amatari	X	X	✓	✓
Yfirlýsing 139,7 x 215,9 mm (5,5 x 8,5 to.)	Skammhlið amatari	X	X	X	X
	Langhliðamatari	X	X	X	X
Stjórnunarleg (Executive) 184,2 x 266,7 mm (7,25 x 10,5 to.)	Skammhlið amatari	X	X	X	X
	Langhliðamatari	X	X	X	X
Bréf (Letter) 215,9 x 279,4 mm (8,5 x 11 to.)	Skammhlið amatari	✓	✓	✓	✓
	Langhliðamatari	X	X	X	X

Pappírsstærð	Stefna	Pappírsflutningur með umbroti + frágangseining með heftara og gatara			
		C-brot	Z-brot	Hálft blað með Z-broti	V-brot
		Bakki 2		Staðalbakki, bakki 2	
Fólíó 215,9 x 330,2 mm (8,5 x 13 to.)	Skammhlið amatari	X	X	X	X
Oficio (Mexíkó) 215,9 x 340,4 mm (8,5 x 13,4 tommur)	Skammhlið amatari	✓	✓	✓	✓
Lögfræði (Legal) 215,9 x 355,6 mm (8,5 x 14 to.)	Skammhlið amatari	✓	✓	✓	✓
Kladdi 279,4 x 431,8 mm (11 x 17 to.)	Skammhlið amatari	✓	✓	✓	✓
12x18 304,8 x 457,2 mm (12 x 18 to.)	Skammhlið amatari	X	X	X	✓
SRA3 320,04 x 449,58 mm (12,6 x 17,7 to.)	Skammhlið amatari	X	X	X	✓

Pappírsstærð	Stefna	Pappírsflutningur með umbroti + frágangseining með heftara og gatara			
		C-brot	Z-brot	Hálft blað með Z-broti	V-brot
		Bakki 2		Staðalbakki, bakki 2	
Umslag (Choukei #3) 120 x 235 mm (4,75 x 9,25 tommur)	Skammhlið amatari	X	X	X	X
Hagaki 100 x 148 mm (3,94 x 5,83 to.)	Skammhlið amatari	X	X	X	X
B5 Umslag 176 x 250 mm (6,93 x 9,84 to.)	Skammhlið amatari	X	X	X	X
Umslag (auglýsing #9) 98,4 x 225,4 mm (3,875 x 8,9 to.)	Skammhlið amatari	X	X	X	X
Umslag (auglýsing #10) 104,8 x 241,3 mm (4,12 x 9,5 to.)	Skammhlið amatari	X	X	X	X
Umslag (Monarch 7-3/4) 98,4 x 190,5 mm (3,875 x 7,5 to.)	Skammhlið amatari	X	X	X	X

Pappírsstærð	Stefna	Pappírsflutningur með umbroti + frágangseining með heftara og gatara			
		C-brot	Z-brot	Hálft blað með Z-broti	V-brot
		Bakki 2		Staðalbakki, bakki 2	
Umslag (DL) 110 x 220 mm (4,33 x 8,66 to.)	Skammhlið amatari	X	X	X	X
Umslag (ISO C4) 229 x 324 mm (9 x 12,8 tommur)	Skammhlið amatari	X	X	X	X
Umslag (ISO C5) 162 x 229 mm (6,38 x 9 to.)	Skammhlið amatari	X	X	X	X

Pappírsstærðir studdar af pappírsflutningi með umboðsvalkosti og frágangseiningu bæklings

Pappírsstærð	Stefna	Pappírsflutningur með umbroti + Frágangseining bæklings				
		C-brot	Z-brot	Hálft blað með Z-broti	V-brot, mörg	V-brot
		Bakki 3	Bakki 3	Staðalbakki, bakki 1, bakki 3	Bakki 2	Staðalbakki, bakki 1, bakki 2, bakki 3
4x6 kort	Skammhliða matari	X	X	X	X	X
	Langhliðamatari	X	X	X	X	X

Pappírsstærð	Stefna	Pappírsflutningur með umbroti + Frágangseining bæklings				
		C-brot	Z-brot	Hálft blað með Z-broti	V-brot, mörg	V-brot
		Bakki 3	Bakki 3	Staðalbakki, bakki 1, bakki 3	Bakki 2	Staðalbakki, bakki 1, bakki 2, bakki 3
A6 105 x 148 mm (4,13 x 5,83 to.)	Skammhliðamatari	X	X	X	X	X
	Langhliðamatari	X	X	X	X	X
1/3 A4	Skammhliðamatari	X	X	X	X	X
	Langhliðamatari	X	X	X	X	X
A5 148 x 210 mm (5,83 x 8,27 to.)	Skammhliðamatari	X	X	X	X	X
	Langhliðamatari	X	X	X	X	X
A4 210 x 297 mm (8,27 x 11,7 to.)	Skammhliðamatari	✓	✓	✓	✓	✓
	Langhliðamatari	X	X	X	X	X
A3 297 x 420 mm (11,69 x 16,54 to.)	Skammhliðamatari	✓	✓	✓	✓	✓
JIS B5 182 x 257 mm (7,17 x 10,1 to.)	Skammhliðamatari	X	X	X	✓	✓
	Langhliðamatari	X	X	X	X	X

Pappírsstærð	Stefna	Pappírsflutningur með umbroti + Frágangseining bæklings				
		C-brot	Z-brot	Hálft blað með Z-broti	V-brot, mörg	V-brot
		Bakki 3	Bakki 3	Staðalbakki, bakki 1, bakki 3	Bakki 2	Staðalbakki, bakki 1, bakki 2, bakki 3
JIS B4 257 x 364 mm (10,12 x 14,33 to.)	Skammhliða matari	X	X	✓	✓	✓
Yfirlýsing 139,7 x 215,9 mm (5,5 x 8,5 to.)	Skammhliða matari	X	X	X	X	X
	Langhliðamatari	X	X	X	X	X
Stjórnunarleg (Executive) 184,2 x 266,7 mm (7,25 x 10,5 to.)	Skammhliða matari	X	X	X	X	X
	Langhliðamatari	X	X	X	X	X
Bréf (Letter) 215,9 x 279,4 mm (8,5 x 11 to.)	Skammhliða matari	✓	✓	✓	✓	✓
	Langhliðamatari	X	X	X	X	X
Fólíó 215,9 x 330,2 mm (8,5 x 13 to.)	Skammhliða matari	X	X	X	✓	✓
Oficio (Mexíkó) 215,9 x 340,4 mm (8,5 x 13,4 tommur)	Skammhliða matari	✓	✓	✓	✓	✓

Pappírsstærð	Stefna	Pappírsflutningur með umbroti + Frágangseining bæklings				
		C-brot	Z-brot	Hálft blað með Z-broti	V-brot, mörg	V-brot
		Bakki 3	Bakki 3	Staðalbakki, bakki 1, bakki 3	Bakki 2	Staðalbakki, bakki 1, bakki 2, bakki 3
Lögfræði (Legal) 215,9 x 355,6 mm (8,5 x 14 to.)	Skammhliða matari	✓	✓	✓	✓	✓
Kladdi 279,4 x 431,8 mm (11 x 17 to.)	Skammhliða matari	✓	✓	✓	✓	✓
12x18 304,8 x 457,2 mm (12 x 18 to.)	Skammhliða matari	X	X	X	X	✓
SRA3 320,04 x 449,58 mm (12,6 x 17,7 to.)	Skammhliða matari	X	X	X	X	✓
Umslag (Choukei #3) 120 x 235 mm (4,75 x 9,25 tommur)	Skammhliða matari	X	X	X	X	X
Hagaki 100 x 148 mm (3,94 x 5,83 to.)	Skammhliða matari	X	X	X	X	X

Pappírsstærð	Stefna	Pappírsflutningur með umbroti + Frágangseining bæklings				
		C-brot	Z-brot	Hálft blað með Z-broti	V-brot, mörg	V-brot
		Bakki 3	Bakki 3	Staðalbakki, bakki 1, bakki 3	Bakki 2	Staðalbakki, bakki 1, bakki 2, bakki 3
B5 Umslag 176 x 250 mm (6,93 x 9,84 to.)	Skammhliða matari	X	X	X	X	X
Umslag (auglýsing #9) 98,4 x 225,4 mm (3,875 x 8,9 to.)	Skammhliða matari	X	X	X	X	X
Umslag (auglýsing #10) 104,8 x 241,3 mm (4,12 x 9,5 to.)	Skammhliða matari	X	X	X	X	X
Umslag (Monarch 7-3/4) 98,4 x 190,5 mm (3,875 x 7,5 to.)	Skammhliða matari	X	X	X	X	X
Umslag (DL) 110 x 220 mm (4,33 x 8,66 to.)	Skammhliða matari	X	X	X	X	X

Pappírsstærð	Stefna	Pappírsflutningur með umbroti + Frágangseining bæklings				
		C-brot	Z-brot	Hálft blað með Z-broti	V-brot, mörg	V-brot
		Bakki 3	Bakki 3	Staðalbakki, bakki 1, bakki 3	Bakki 2	Staðalbakki, bakki 1, bakki 2, bakki 3
Umslag (ISO C4) 229 x 324 mm (9 x 12,8 tommur)	Skammhliðamatari	X	X	X	X	X
Umslag (ISO C5) 162 x 229 mm (6,38 x 9 to.)	Skammhliðamatari	X	X	X	X	X

Pappírsstærðir studdar fyrir hliðrunarstöflun

Pappírsstærðir studdar af hliðruðum staflara og heftarabúnaði

Pappírsstærð	Stefna	Hliðraður staflari	Heftarabúnaður
4x6 kort	Skammhliðamatari	X	X
	Langhliðamatari	X	X
A6 105 x 148 mm (4,13 x 5,83 to.)	Skammhliðamatari	X	X
	Langhliðamatari	X	X
1/3 A4	Skammhliðamatari	X	X
	Langhliðamatari	X	X
A5 148 x 210 mm (5,83 x 8,27 to.)	Skammhliðamatari	✓	✓
	Langhliðamatari	✓	✓

Pappírsstærð	Stefna	Hliðraður staflari	Heftarabúnaður
A4 210 x 297 mm (8,27 x 11,7 to.)	Skammhliðamatari	✓	✓
	Langhliðamatari	✓	✓
A3 297 x 420 mm (11,69 x 16,54 to.)	Skammhliðamatari	✓	✓
JIS B5 182 x 257 mm (7,17 x 10,1 to.)	Skammhliðamatari	✓	✓
	Langhliðamatari	✓	✓
JIS B4 257 x 364 mm (10,12 x 14,33 to.)	Skammhliðamatari	✓	✓
Yfirlýsing 139,7 x 215,9 mm (5,5 x 8,5 to.)	Skammhliðamatari	✓	X
	Langhliðamatari	✓	X
Stjórnunarleg (Executive) 184,2 x 266,7 mm (7,25 x 10,5 to.)	Skammhliðamatari	✓	✓
	Langhliðamatari	✓	✓
Bréf (Letter) 215,9 x 279,4 mm (8,5 x 11 to.)	Skammhliðamatari	✓	✓
	Langhliðamatari	✓	✓
Fólíó 215,9 x 330,2 mm (8,5 x 13 to.)	Skammhliðamatari	✓	✓
Oficio (Mexíkó) 215,9 x 340,4 mm (8,5 x 13,4 tommur)	Skammhliðamatari	✓	✓
Lögfræði (Legal) 215,9 x 355,6 mm (8,5 x 14 to.)	Skammhliðamatari	✓	✓

Pappírsstærð	Stefna	Hliðraður staflari	Heftarabúnaður
Kladdi 279,4 x 431,8 mm (11 x 17 to.)	Skammhliðamatari	✓	✓
12x18 304,8 x 457,2 mm (12 x 18 to.)	Skammhliðamatari	X	X
SRA3 320,04 x 449,58 mm (12,6 x 17,7 to.)	Skammhliðamatari	X	X
Umslag (Choukei #3) 120 x 235 mm (4,75 x 9,25 to.)	Skammhliðamatari	✓	X
Hagaki 100 x 148 mm (3,94 x 5,83 to.)	Skammhliðamatari	✓	X
B5 Umslag 176 x 250 mm (6,93 x 9,84 to.)	Skammhliðamatari	✓	X
Umslag (auglýsing #9) 98,4 x 225,4 mm (3,875 x 8,9 to.)	Skammhliðamatari	✓	X
Umslag (auglýsing #10) 104,8 x 241,3 mm (4,12 x 9,5 to.)	Skammhliðamatari	✓	X
Umslag (Monarch 7-3/4) 98,4 x 190,5 mm (3,875 x 7,5 to.)	Skammhliðamatari	✓	X

Pappírsstærð	Stefna	Hliðraður staflari	Heftarabúnaður
Umslag (DL) 110 x 220 mm (4,33 x 8,66 to.)	Skammhliðamatari	✓	X
Umslag (ISO C4) 229 x 324 mm (9 x 12,8 to.)	Skammhliðamatari	✓	X
Umslag (ISO C5) 162 x 229 mm (6,38 x 9 to.)	Skammhliðamatari	✓	X
Alhliða	Á ekki við	✓[1]	✓[2]

[1] Styður við pappírsstærðir frá 90 x 148 mm (3,55 x 5,83 to.) til 320 x 600 mm (12,59 x 23,62 to.).

[2] Styður við pappírsstærðir frá 148 x 148 mm (5,83 x 5,83 to.) til 297 x 431,8 mm (11,69 x 17 to.).

Pappírsstærðir studdar af úttaksbökkum

Pappírsstærð	Stefna	Pappírsflutningur + frágangseining með heftara og gatara	Pappírsflutningur + frágangseining bæklings
		Bakki 1	
4x6 kort	Skammhliðamatari	X	X
	Langhliðamatari	X	X
A6 105 x 148 mm (4,13 x 5,83 to.)	Skammhliðamatari	X	X
	Langhliðamatari	X	X
1/3 A4	Skammhliðamatari	X	X
	Langhliðamatari	X	X
A5 148 x 210 mm (5,83 x 8,27 to.)	Skammhliðamatari	✓	✓
	Langhliðamatari	✓	✓

Pappírsstærð	Stefna	Pappírsflutningur + frágangseining með heftara og gatara	Pappírsflutningur + frágangseining bæklings
		Bakki 1	
A4 210 x 297 mm (8,27 x 11,7 to.)	Skammhliðamatari	✓	✓
	Langhliðamatari	✓	✓
A3 297 x 420 mm (11,69 x 16,54 to.)	Skammhliðamatari	✓	✓
JIS B5 182 x 257 mm (7,17 x 10,1 to.)	Skammhliðamatari	✓	✓
	Langhliðamatari	✓	✓
JIS B4 257 x 364 mm (10,12 x 14,33 to.)	Skammhliðamatari	✓	✓
Yfirlýsing 139,7 x 215,9 mm (5,5 x 8,5 to.)	Skammhliðamatari	✓	✓
	Langhliðamatari	✓	✓
Stjórnunarleg 184,2 x 266,7 mm (7,25 x 10,5 to.)	Skammhliðamatari	✓	✓
	Langhliðamatari	✓	✓
Bréf 215,9 x 279,4 mm (8,5 x 11 to.)	Skammhliðamatari	✓	✓
	Langhliðamatari	✓	✓
Fólíó 215,9 x 330,2 mm (8,5 x 13 to.)	Skammhliðamatari	✓	✓
Oficio (Mexíkó) 215,9 x 340,4 mm (8,5 x 13,4 tommur)	Skammhliðamatari	✓	✓

Pappírsstærð	Stefna	Pappírsflutningur + frágangseining með heftara og gatara	Pappírsflutningur + frágangseining bæklings
		Bakki 1	
Lagaleg 215,9 x 355,6 mm (8,5 x 14 to.)	Skammhliðamatari	✓	✓
Kladdi 279,4 x 431,8 mm (11 x 17 to.)	Skammhliðamatari	✓	✓
12x18 304,8 x 457,2 mm (12 x 18 to.)	Skammhliðamatari	✓	✓
SRA3 320,04 x 449,58 mm (12,6 x 17,7 to.)	Skammhliðamatari	X	X
Umslag (Choukei #3) 120 x 235 mm (4,75 x 9,25 tommur)	Skammhliðamatari	X	X
Hagaki 100 x 148 mm (3,94 x 5,83 to.)	Skammhliðamatari	X	X
B5 Umslag 176 x 250 mm (6,93 x 9,84 to.)	Skammhliðamatari	X	X
Umslag (auglýsing #9) 98,4 x 225,4 mm (3,875 x 8,9 to.)	Skammhliðamatari	X	X
Umslag (auglýsing #10) 104,8 x 241,3 mm (4,12 x 9,5 to.)	Skammhliðamatari	X	X

Pappírsstærð	Stefna	Pappírsflutningur + frágangseining með heftara og gatara	Pappírsflutningur + frágangseining bæklings
		Bakki 1	
Umslag (Monarch 7-3/4) 98,4 x 190,5 mm (3,875 x 7,5 to.)	Skammhliðamatari	X	X
Umslag (DL) 110 x 220 mm (4,33 x 8,66 to.)	Skammhliðamatari	X	X
Umslag (ISO C4) 229 x 324 mm (9 x 12,8 to.)	Skammhliðamatari	X	X
Umslag (ISO C5) 162 x 229 mm (6,38 x 9 to.)	Skammhliðamatari	X	X
Alhliða	Á ekki við	✓[1]	✓[2]

[1] Styður við pappírsstærðir frá 139,7 x 148 mm (5,5 x 5,83 to.) til 304,8 x 600 mm (12 x 23,62 to.).

[2] Styður við pappírsstærðir frá 125 x 148 mm (4,93 x 5,83 to.) til 304,8 x 457,2 mm (12 x 18 to.).

Pappírsstærðir eru studdar af úttaksbökkum (með pappírsflutningi með umbroti)

Pappírsstærð	Stefna	Pappírsflutningur + Frágangseining með heftara og gatara	Pappírsflutningur + Frágangseining bæklings
		Bakki 1	
4x6 kort	Skammhliðamatari	X	X
	Langhliðamatari	X	X
A6 105 x 148 mm (4,13 x 5,83 to.)	Skammhliðamatari	X	X
	Langhliðamatari	X	X

Pappírsstærð	Stefna	Pappírsflutningur + Frágangseining með heftara og gatara	Pappírsflutningur + Frágangseining bæklings
		Bakki 1	
1/3 A4	Skammhliðamatari	X	X
	Langhliðamatari	X	X
A5 148 x 210 mm (5,83 x 8,27 to.)	Skammhliðamatari	✓	✓
	Langhliðamatari	✓	✓
A4 210 x 297 mm (8,27 x 11,7 to.)	Skammhliðamatari	✓	✓
	Langhliðamatari	✓	✓
A3 297 x 420 mm (11,69 x 16,54 to.)	Skammhliðamatari	✓	✓
JIS B5 182 x 257 mm (7,17 x 10,1 to.)	Skammhliðamatari	✓	✓
	Langhliðamatari	✓	✓
JIS B4 257 x 364 mm (10,12 x 14,33 to.)	Skammhliðamatari	✓	✓
Yfirlýsing 139,7 x 215,9 mm (5,5 x 8,5 to.)	Skammhliðamatari	✓	✓
	Langhliðamatari	✓	✓
Stjórnunarleg 184,2 x 266,7 mm (7,25 x 10,5 to.)	Skammhliðamatari	✓	✓
	Langhliðamatari	✓	✓
Bréf 215,9 x 279,4 mm (8,5 x 11 to.)	Skammhliðamatari	✓	✓
	Langhliðamatari	✓	✓
Fólíó 215,9 x 330,2 mm (8,5 x 13 to.)	Skammhliðamatari	✓	✓

Pappírsstærð	Stefna	Pappírsflutningur + Frágangseining með heftara og gatara	Pappírsflutningur + Frágangseining bæklings
		Bakki 1	
Oficio (Mexíkó) 215,9 x 340,4 mm (8,5 x 13,4 to.)	Skammhliðamatari	✓	✓
Lagaleg 215,9 x 355,6 mm (8,5 x 14 to.)	Skammhliðamatari	✓	✓
Kladdi 279,4 x 431,8 mm (11 x 17 to.)	Skammhliðamatari	✓	✓
12x18 304,8 x 457,2 mm (12 x 18 to.)	Skammhliðamatari	✓	✓
SRA3 320,04 x 449,58 mm (12,6 x 17,7 to.)	Skammhliðamatari	X	X
Umslag (Choukei #3) 120 x 235 mm (4,75 x 9,25 tommur)	Skammhliðamatari	X	X
Hagaki 100 x 148 mm (3,94 x 5,83 to.)	Skammhliðamatari	X	X
B5 Umslag 176 x 250 mm (6,93 x 9,84 to.)	Skammhliðamatari	X	X
Umslag (auglýsing #9) 98,4 x 225,4 mm (3,875 x 8,9 to.)	Skammhliðamatari	X	X

Pappírsstærð	Stefna	Pappírsflutningur + Frágangseining með heftara og gatara	Pappírsflutningur + Frágangseining bæklings
		Bakki 1	
Umslag (auglýsing #10) 104,8 x 241,3 mm (4,12 x 9,5 to.)	Skammhliðamatari	X	X
Umslag (Monarch 7-3/4) 98,4 x 190,5 mm (3,875 x 7,5 to.)	Skammhliðamatari	X	X
Umslag (DL) 110 x 220 mm (4,33 x 8,66 to.)	Skammhliðamatari	X	X
Umslag (ISO C4) 229 x 324 mm (9 x 12,8 tommur)	Skammhliðamatari	X	X
Umslag (ISO C5) 162 x 229 mm (6,38 x 9 to.)	Skammhliðamatari	X	X
Alhliða	Á ekki við	✓[1]	✓[2]

[1] Styður við pappírsstærðir frá 139,7 x 148 mm (3,5 x 5,83 to.) til 304,8 x 600 mm (12 x 23,62 to.).

[2] Styður við pappírsstærðir frá 125 x 148 mm (4,93 x 5,83 to.) til 304,8 x 457,2 mm (12 x 18 to.).

Studdar pappírsþyngdir

550 blaða skúffa, 2 x 550 blaða skúffa, 1500 blaða skúffa og 2000 blaða samstæðuskúffa	Fjölnotamatari	Two-sided printing	Sjálfvirkur matari skjala
60–300 g/m^2 (16–80-lb þykkur)	60–300 g/m^2 (16–80-lb þykkur)	60–220 g/m^2 (16–59-lb þykkur)	50–150 g/m^2 (14–40-lb þykkur)

Studdar pappírsgerðir

Pappírstegundir sem eru studdar í grunnstillingu

Pappírsgerð	Staðalskúffa fyrir 550 blöð	Fjölnotamatari	Prentun á tvær hliðar	Sjálfvirkur matari skjala
Venjulegur pappír	✓	✓	✓	✓
Kortabirgðir	✓	✓	✓	X
Endurunnið	✓	✓	✓	✓
Glanspappír	✓	✓	✓	X
Þykkur glansandi	✓	✓	✓	X
Merki	✓	✓	X	X
Vínýlmiðar	✓	✓	X	X
Þykkur pappír	✓	✓	✓	✓
Umslag	✓	✓	X	X
Gróft umslag	✓	✓	X	X
Bréfhaus	✓	✓	✓	✓
Forprentaður	✓	✓	✓	✓
Litaður pappír	✓	✓	✓	✓
Þunnur pappír	✓	✓	✓	✓
Mjög þykkur pappír	✓	✓	✓	✓
Gróf bómull	✓	✓	✓	X
Sérsniðið	✓	✓	✓	✓

Pappírsgerðir studdar af aukaskúffum

Pappírsgerð	Valfrjáls 550-síðna bakki	2 x 550-blaða skúffa	2000-blaða samstæðuskúffa	1500 blaða skúffa
Venjulegur pappír	✓	✓	✓	✓
Kortabirgðir	✓	✓	✓	✓

Pappírsgerð	Valfrjáls 550-síðna bakki	2 x 550-blaða skúffa	2000-blaða samstæðuskúffa	1500 blaða skúffa
Gagnsæ	X	X	X	X
Endurunnið	✓	✓	✓	✓
Glanspappír	✓	✓	✓	✓
Þykkur glansandi	✓	✓	✓	✓
Merki	✓	✓	X	X
Vínýlmiðar	✓	✓	X	X
Þykkur pappír	✓	✓	✓	✓
Umslag	✓	✓	X	X
Gróft umslag	✓	✓	X	X
Bréfhaus	✓	✓	✓	✓
Forprentaður	✓	✓	✓	✓
Litaður pappír	✓	✓	✓	✓
Þunnur pappír	✓	✓	✓	✓
Mjög þykkur pappír	✓	✓	✓	✓
Gróf bómull	✓	✓	✓	✓
Sérsniðið	✓	✓	✓	✓

Pappírsgerðir eru studdar af úttaksbakka (með pappírsflutningi með umbroti)

Pappírsgerð	Pappírsflutningur + Frágangseining með heftara og gatara		
	Staðalbakki (bakki frágangseiningar)	Bakki 1 (heftari/ gatari, hliðrun)	Bakki 2 (pappírsflutningsbakki)
Venjulegur pappír	✓	✓	✓
Kortabirgðir	✓	✓	✓
Endurunnið	✓	✓	✓
Glanspappír	✓	✓	✓
Þykkur glansandi	✓	✓	✓

Pappírsgerð	Pappírsflutningur + Frágangseining með heftara og gatara		
	Staðalbakki (bakki frágangseiningar)	Bakki 1 (heftari/ gatari, hliðrun)	Bakki 2 (pappírsflutningsbakki)
Miðar	✓	✓	✓
Vínýlmiðar	✓	✓	✓
Þykkur pappír	✓	✓	✓
Umslag	X	X	✓
Gróft umslag	X	X	✓
Bréfhaus	✓	✓	✓
Forprentaður	✓	✓	✓
Litaður pappír	✓	✓	✓
Þunnur pappír	✓	✓	✓
Mjög þykkur pappír	✓	✓	✓
Gróf bómull	✓	✓	✓
Sérsniðið	✓	✓	✓

Pappírsgerð	Pappírsflutningur + Frágangseining bæklings			
	Staðalbakki (bakki frágangseiningar)	Bakki 1 (heftari/ gatari, hliðrun)	Bakki 2 (framgangseining bakka)	Bakki 3 (pappírsflutningsbakki)
Venjulegur pappír	✓	✓	✓	✓
Kortabirgðir	✓	✓	X	✓
Endurunnið	✓	✓	✓	✓
Glanspappír	✓	✓	✓	✓
Þykkur glansandi	✓	✓	X	✓
Merki	✓	✓	X	✓
Vínýlmiðar	✓	✓	X	✓
Þykkur pappír	✓	✓	✓	✓
Umslag	X	X	X	✓
Gróft umslag	X	X	X	✓
Bréfhaus	✓	✓	X	✓

Pappírsgerð	Pappírsflutningur + Frágangseining bæklings			
	Staðalbakki (bakki frágangseiningar)	Bakki 1 (heftari/gatari, hliðrun)	Bakki 2 (framgangseining bakka)	Bakki 3 (pappírsflutningsbakki)
Forprentaður	✓	✓	X	✓
Litaður pappír	✓	✓	✓	✓
Þunnur pappír	✓	✓	✓	✓
Mjög þykkur pappír	✓	✓	X	X
Gróf bómull	✓	✓	X	X
Sérsniðið	✓	✓	✓	✓

Pappírstegundir sem styðja pappírsflutning með umbroti, aukastaflara og frágangseiningu heftara

Pappírsgerð	Pappírsflutningur með umbroti eingöngu	Hliðraður staflari	Heftarabúnaður
Venjulegur pappír	✓	✓	✓
Kortabirgðir	✓	✓	✓
Endurunnið	✓	✓	✓
Glanspappír	✓	✓	✓
Þykkur glansandi	✓	✓	✓
Miðar	✓	✓	✓
Vínýlmiðar	✓	✓	✓
Þykkur pappír	✓	✓	✓
Umslag	✓	✓	✓
Gróft umslag	✓	✓	✓
Bréfhaus	✓	✓	✓
Forprentaður	✓	✓	✓
Litaður pappír	✓	✓	✓
Þunnur pappír	✓	✓	✓
Mjög þykkur pappír	✓	✓	✓

Pappírsgerð	Pappírsflutningur með umbroti eingöngu	Hliðraður staflari	Heftarabúnaður
Gróf bómull	✓	✓	✓
Sérsniðið	✓	✓	✓

Pappírstegundir sem eru studdar af hefti með hefti, gatara og frágangseiningu bæklings

Pappírsgerð	Efsti bakki frágangseiningar (staðalbakki)			
	Hliðrun	Gatari	Hefta	Brot
Venjulegur pappír	X	✓	X	✓
Kortabirgðir	X	X	X	X
Endurunninn	X	✓	X	✓
Glanspappír	X	✓	X	✓
Þykkur glansandi	X	X	X	X
Merki	X	X	X	X
Vínýlmiðar	X	X	X	X
Þykkur pappír	X	✓	X	✓
Bréfhaus	X	✓	X	✓
Forprentaður	X	✓	X	✓
Litaður pappír	X	✓	X	✓
Þunnur pappír	X	✓	X	✓
Mjög þykkur pappír	X	X	X	X
Gróf bómull	X	✓	X	X
Sérsniðið	X	✓	X	✓

Pappírsgerð	Heftarabakki frágangseiningar (bakki 1)			
	Hliðrun	Gatari	Hefta	Brot
Venjulegur pappír	✓	✓	✓	✓
Kortabirgðir	✓	X	X	X

Pappírsgerð	Heftarabakki frágangseiningar (bakki 1)			
	Hliðrun	Gatari	Hefta	Brot
Endurunnið	✓	✓	✓	✓
Glanspappír	✓	✓	✓	✓
Þykkur glansandi	✓	X	X	X
Merki	✓	X	X	X
Vínýlmiðar	✓	X	X	X
Þykkur pappír	✓	✓	✓	✓
Bréfhaus	✓	✓	✓	✓
Forprentaður	✓	✓	✓	✓
Litaður pappír	✓	✓	✓	✓
Þunnur pappír	✓	✓	✓	✓
Mjög þykkur pappír	✓	X	X	X
Gróf bómull	✓	✓	X	X
Sérsniðið	✓	✓	✓	✓

Viðbótareiginleikar og prentarastuðningur

Studd forrit

Forrit	Gerðir prentara
Skönnunarmiðstöð	CX833, CX950, CX951, CX961, CX962, CX963, MX953, XC8355, XC9525, XC9535, XC9635, XC9645, XC9655
Sérsníða skjá	CX833, CX950, CX951, CX961, CX962, CX963, MX953, XC8355, XC9525, XC9535, XC9635, XC9645, XC9655

Studd minniskort og skráargerðir

Minniskort

- Minnislyklar sem styðja USB 2.0 eða lægri.
- Minnislyklar sem styðja New Technology File System (NTFS) eða File Allocation Table (FAT32) skráarkerfi.

Skráargerðir

Skjöl	Myndir
• PDF (útgáfa 1.7 eða eldri) • Microsoft skráarsnið (DOC, DOCX, XLS, XLSX, PPT, PPTX)*	• JPEG eða JPG • TIFF eða TIF • GIF • BMP • PNG • PCX • DCX

Tiltækir innri valkostir

- Harður diskur
- Eiginleikar með leyfi
  - IPDS
  - Strikamerkjakóði
- Lexmark™ tengi innri lausna (ISP)
  - RS-232C kort raðtengis
  - MarkNet™ N8230 Fiber Ethernet 100BASE-FX(LC), 1000BASE-SX(LC)

Setja upp, setja inn og stilla

Velja staðsetningu fyrir prentarann

- Skilja eftir nægt pláss til að opna skúffur, hlífar og hurðir og til að setja upp valkosti vélbúnaðar.
- Settu prentarann upp nálægt rafmagnstengli.

VARÚÐ—HUGSANLEG HÆTTA
Til að koma í veg fyrir hættu á eldsvoða eða raflosti skal tengja rafmagnssnúruna við innstungu með viðeigandi getu og rétta jarðtengingu sem er nálægt vörunni og auðveldlega aðgengileg.

VARÚÐ—HÆTTA Á RAFLOSTI
Til að koma í veg fyrir hættu á raflosti, ekki setja þessa vöru upp eða nota nálægt vatni eða blautum stöðum.

- Gangið úr skugga um að loftflæði í herberginu uppfylli ASHRAE 62 staðal eða staðal CEN Technical Committee 156.
- Tryggið flatt, sterkt og stöðugt yfirborð.
- Haldið prentaranum:
  - Hreinum, þurrum og lausum við ryk.
  - Fjarri lausum heftum og pappírsklemmum.
  - Fjarri beinu loftflæði frá loftræstitækjum, hiturum eða blásurum.
  - Fjarri beinu sólarljósi eða miklum raka.
- Fylgið meðmæltu hitastigi og varist óstöðugleika:

Umhverfishiti	10 til 32,2°C (50 til 90°F)
Geymsluhiti	15,6 til 32,2°C (60 til 90°F)

- Haldið meðmæltu plássi umhverfis prentarann fyrir rétta loftræstingu:

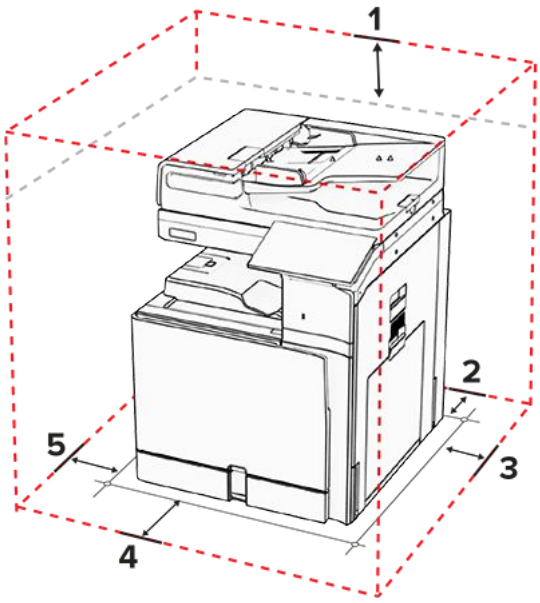

1	Ofan	355 mm (14 to.)
2	Aftan	203 mm (8 to.)
3	Hægri hlið	574 mm (22,6 to.)
4	Framan	338 mm (13,3 to.)
5	Vinstri hlið	152 mm (6 to.)

Prentaratengi

VARÚÐ—HÆTTA Á RAFLOSTI
Til að koma í veg fyrir hættu á raflosti skal ekki setja upp þessa vöru eða tengja einhverjar rafmagns- og kaplatengingar, svo sem rafmagnsleiðslu, faxeiginleika eða síma, á meðan á eldingarveður gengur yfir.

VARÚÐ—HUGSANLEG HÆTTA
Til að koma í veg fyrir hættu á eldsvoða eða raflosti skal tengja rafmagnssnúruna við innstungu með viðeigandi getu og rétta jarðtengingu sem er nálægt vörunni og auðveldlega aðgengileg.

VARÚÐ—HUGSANLEG HÆTTA
Til að koma í veg fyrir hættu á eldsvoða eða raflosti skal aðeins nota rafmagnssnúruna sem fylgdi með þessari vöru eða viðurkennda skiptivöru frá framleiðanda.

VARÚÐ—HUGSANLEG HÆTTA
Til að draga úr hættu á eldsvoða, notið aðeins 26 AWG eða stærri samskiptasnúru (RJ-11) þegar þessi vara er tengd við almennt símkerfi. Fyrir notendur í Ástralíu verður snúran að vera samþykkt af yfirvöldum samskipta og miðla í Ástralíu (Australian Communications and Media Authority).

Viðvörun—hugsanleg hætta
Til að forðast gagnatap eða truflun prentara, ekki snerta USB snúruna, millistykki fyrir þráðlaust net, eða prentarann á þeim svæðum sem eru sýnd þegar prentun er virk.

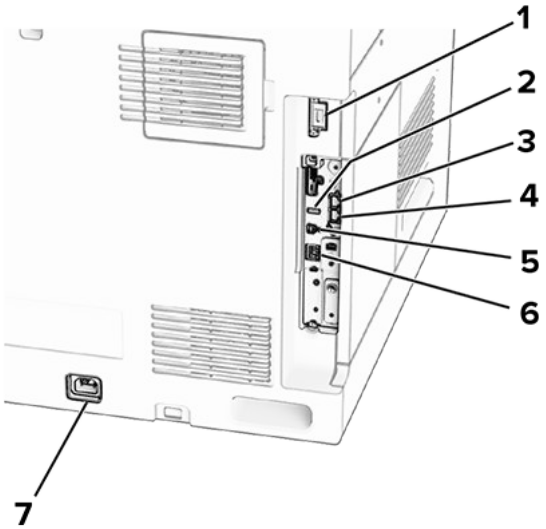

	Prentaratengi	Virkni
1	Gátt fyrir frágangseiningu eða valmöguleika	Tengdu prentarann við frágangseiningu eða valkost.
2	USB-tengi	Tengja lyklaborð eða einhvern samhæfan valkost.
3	LINE-tengi **Note:** Eingöngu í boði þegar faxkort er sett upp.	Tengja prentarann við virka símalínu með venjulegt veggtengi (RJ-11), DSL-síu eða VoIP-millistykki eða eitthvað annað millistykki sem leyfir þér aðgengi að símalínu til að senda og taka á móti faxi.

	Prentaratengi	Virkni
4	EXT-tengi **Note:** Eingöngu í boði þegar faxkort er sett upp.	Tengja fleiri viðbótartæki (síma eða símsvara) við prentarann og símalínu. Notaðu þetta tengi ef þú ert ekki með sérstaka faxlínu fyrir prentarann og ef þessi tengiaðferð er studd í þínu landi eða svæði.
5	USB-prentaratengi	Tengja prentarann við tölvu.
6	Ethernet-tengi	Tengja prentarann við netkerfi.
7	Tengi fyrir straumsnúru	Tengja prentarann við rétt jarðtengda rafmagnsinnstungu.

Stillinga forrita og lausna

Setja upp skönnunarmiðstöð

1. Í stjórnborðinu velur þú **Skönnunarmiðstöð**.
2. Veldu og búðu til ákvörðunarstað og settu upp stillingarnar.

   Note: Aðeins ákvörðunarstaðir búnir til frá innbyggða vefþjóninum eru vistaðir. Fyrir frekari upplýsingar skaltu skoða skjölin sem fylgdu með lausninni.

3. Skannaðu skjalið.

Notkun sérsniðs skjás

Note: Gakktu úr skugga um að stillingar fyrir **Skjáhvílu**, **Skyggnusýningu** og **Veggfóður** séu virkar í Embedded Web Server (innbyggður vefþjónn). Flettu á **Forrit > Aðlögun skjás > Uppsetning**.

Stjórna myndum fyrir skjáhvílu og myndasýningu

1. Í hlutanum **Skjáhvíla** og **Skyggnusýning á myndum** geturðu bætt við, breytt eða eytt mynd.

> **Athugasemdir**
> - Þú getur bætt við allt að 10 myndum.
> - Þegar virkt þá birtast stöðutákn aðeins á skjáhvílu þegar villur, viðvaranir eða tilkynningar frá skýi eru til staðar.

2. Framkvæma breytingar.

Breyta um mynd veggfóðurs

1. Í stjórnborðinu velur þú **Breyta veggfóðri**.
2. Veldu mynd til að nota.
3. Framkvæma breytingar.

Keyra myndasýningu frá minniskorti

1. Settu minniskort í USB-tengið.
2. Í stjórnborðinu velur þú **Skyggnusýning**.

> **Note:** Þú getur fjarlægt minniskortið eftir að myndasýningin byrjar en myndirnar eru ekki vistaðar í prentaranum. Ef myndasýningin stöðvast, settu minniskortið inn aftur til að skoða myndirnar.

Stilling bókamerkja

Búa til bókmerki

1. Opnaðu vafra og skráðu IP-tölu prentarans í svæði vistfangs.

> **Athugasemdir**
> - Skoða IP-tölu prentara á heimaskjá prentarans. IP-talan birtist sem fjögur sett af tölum sem eru aðskildar af punktum, svo sem 123.123.123.123.
> - Ef verið er að nota staðgengilsþjón (proxy), gerðu hann óvirkan tímabundið til að opna vefsíðuna rétt.

2. Smelltu á **Bókamerki > Bæta við bókamerki** og sláðu síðan inn heiti bókamerkis.
3. Veldu gerð samskiptareglu Vistfangs og gerðu síðan eitt af eftirfarandi:
   - Fyrir HTTP og HTTPS, skráðu vefsíðuslóðina sem þú vilt bókmerkja.
   - Fyrir HTTPS, vertu viss um að nota heiti hýsils í stað IP-tölu. Til dæmis, skráðu myWebsite.com/sample.pdf í stað þess að skrá 123.123.123.123/sample.pdf . Vertu einnig viss um að heiti hýsils samsvari einnig gildi almenns heitis (CN) í vottorði netþjóns. Nánari upplýsingar um að fá CN-gildi í vottorði netþjóns er að finna í hjálparupplýsingum fyrir vafrann þinn.
   - Fyrir FTP, skráðu FTP vistfangið. Til dæmis, myServer/myDirectory. Skráðu númer FTP-tengis. Tengi 21 er sjálfvalið tengi til að senda skipanir.

- Fyrir SMB, skráðu vistfang fyrir möppu á netinu. Til dæmis, myServer/myShare/myFile.pdf. Skráðu heiti á léni netkerfis.
- Ef þörf krefur, veldu gerð **sannvottunar** fyrir FTP og SMB.

Skráðu PIN-númer til að takmarka aðgengi að bókmerkinu.

> **Note:** Forritið styður eftirfarandi gerðir skráa: PDF, JPEG og TIFF. Aðrar gerðir á skrám, svo sem DOCX og XLSX eru studdar í sumum gerðum prentara.

4. Smelltu á **Vista**.

Búa til möppur

1. Opnaðu vafra og skráðu IP-tölu prentarans í svæði vistfangs.

> **Athugasemdir**
> - Skoða IP-tölu prentara á heimaskjá prentarans. IP-talan birtist sem fjögur sett af tölum sem eru aðskildar af punktum, svo sem 123.123.123.123.
> - Ef verið er að nota staðgengilsþjón (proxy), gerðu hann óvirkan tímabundið til að opna vefsíðuna rétt.

2. Smelltu á **Bókmerki > Bæta við möppu** og skráðu síðan nafn á möppu.

> **Note:** Skráðu PIN-númer til að takmarka aðgengi að möppunni.

3. Smelltu á **Vista**.

Stilling heimilisfangabókar

bæta við tengiliðum

1. Opnaðu vafra og skráðu IP-tölu prentarans í svæði vistfangs.

> **Athugasemdir**
> - Skoða IP-tölu prentara á heimaskjá prentarans. IP-talan birtist sem fjögur sett af tölum sem eru aðskildar af punktum, svo sem 123.123.123.123.
> - Ef verið er að nota staðgengilsþjón (proxy), gerðu hann óvirkan tímabundið til að opna vefsíðuna rétt.

2. Smelltu á **Heimilisfangabók** og smelltu svo á **Bæta við tengilið**.
3. Skilgreindu innskráningaraðferð ef þörf krefur til að leyfa aðgengi að forritum.
4. Smelltu á **Vista**.

Bæta við hópum

1. Opnaðu vafra og skráðu IP-tölu prentarans í svæði vistfangs.

Athugasemdir

- Skoða IP-tölu prentara á heimaskjá prentarans. IP-talan birtist sem fjögur sett af tölum sem eru aðskildar af punktum, svo sem 123.123.123.123.
- Ef verið er að nota staðgengilsþjón (proxy), gerðu hann óvirkan tímabundið til að opna vefsíðuna rétt.

2. Smelltu á **Heimilisfangabók** og smelltu svo á **Bæta við tengilið**.

Note: Þú getur sett einn eða fleiri tengiliði í hópinn.

3. Smelltu á **Vista**.

Setja upp og nota eiginleika aðgengis

Virkja raddstýringu

Frá heimaskjánum

1. Í einni hreyfingu og með einum fingri, strjúktu hægt til vinstri og síðan upp á skjáinn þar til þú heyrir raddskilaboð.
2. Notaðu tvo fingur og snertu **OK**.

Note: Ef bendingin virkar ekki, beittu þá meiri þrýstingi.

Frá hnappaborðinu

1. Ýttu á og haltu **5** hnappinum þar til að talboð heyrast.
2. Ýttu á **Tab** til að færa bendilinn á OK-hnappinn og ýttu síðan á **Enter**.

Athugasemdir

- Þegar kveikt er á raddstýringu skaltu alltaf nota tvo fingur til að velja hvaða atriði sem er á skjánum.
- Raddstýring er takmarkaðan tungumálastuðning.

Slökkva á raddstýringu

1. Í einni hreyfingu og með einum fingri, strjúktu hægt til vinstri og síðan upp á skjáinn þar til þú heyrir raddskilaboð.
2. Notaðu tvo fingur til að gera annað hvort af eftirfarandi:
   - Veldu **Raddstýring** og svo **Í lagi**.
   - Veldu **Hætta við**.

> **Note:** Ef bendingin virkar ekki, beittu þá meiri þrýstingi.

Með því að ýta á rofann eða setja prentarann í svefn eða hvíld er raddstýring einnig gerð óvirk.

Fara um skjáinn með því að nota bendingar

> **Athugasemdir**
>
> - Flestar bendingar eiga aðeins við þegar raddstýring er virk.
> - Nota áþreifanlegt lyklaborð til að skrá staftákn og stillla ákveðnar stillingar.

Bending	Virkni
Strjúktu til vinstri og svo upp með einum fingri 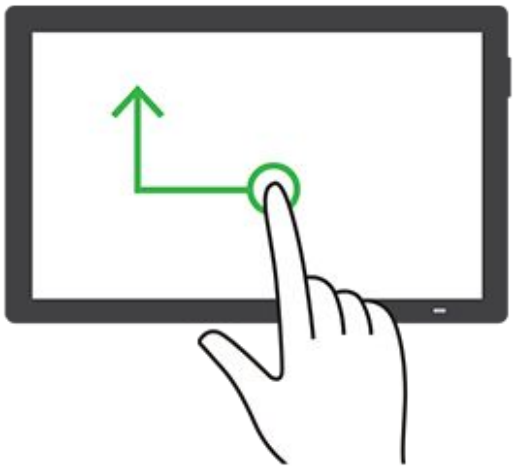	Kveikja á eða fara úr **Stillingu aðgengis**. **Note:** Þessi bending á einnig við þegar prentarinn er í venjulegri stillingu.
Tvísmella með því að nota einn fingur	Velja valkost eða hlut á skjánum.

Bending	Virkni
Tvísmella á heimatáknið með því að nota tvo fingur 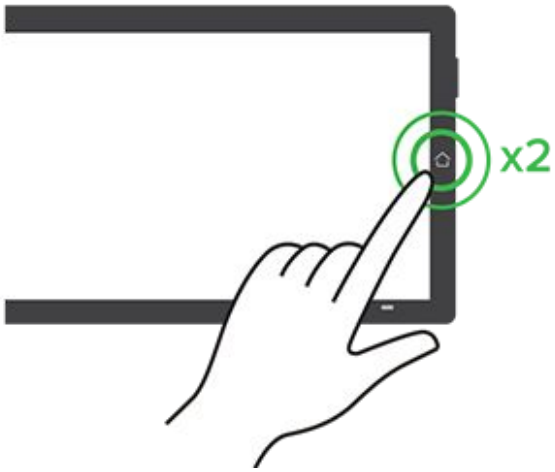	Slökkva á **stillingu aðgengis**.
Þrísmella með því að nota einn fingur	Aðdráttur inn eða út í texta eða myndum. **Note:** Kveiktu á **Stækkunarstillingu** til að nota aðdráttareiginleikann.

Bending	Virkni
Strjúktu til hægri eða strjúktu niður með einum fingri 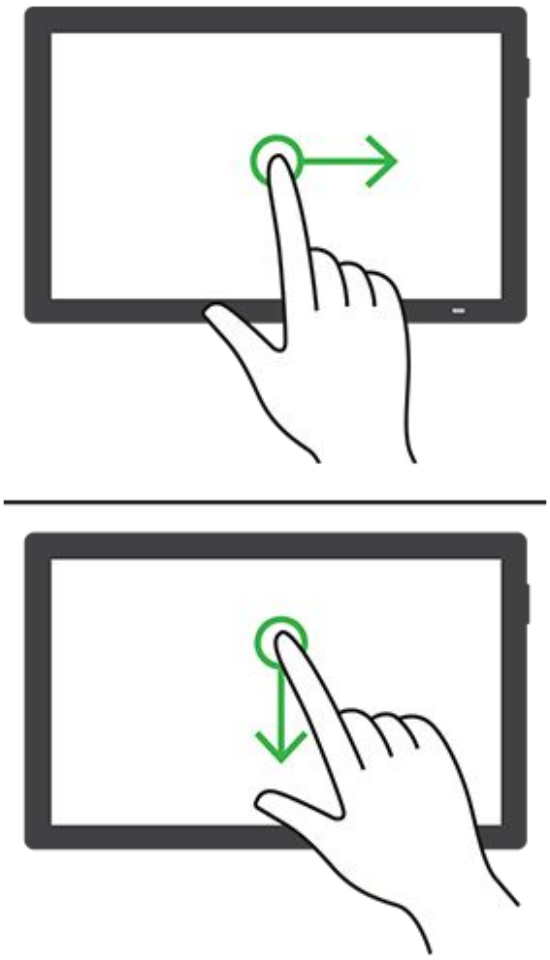	Fara í næsta hlut á skjánum.

Bending	Virkni
Strjúktu til vinstri eða strjúktu upp með einum fingri 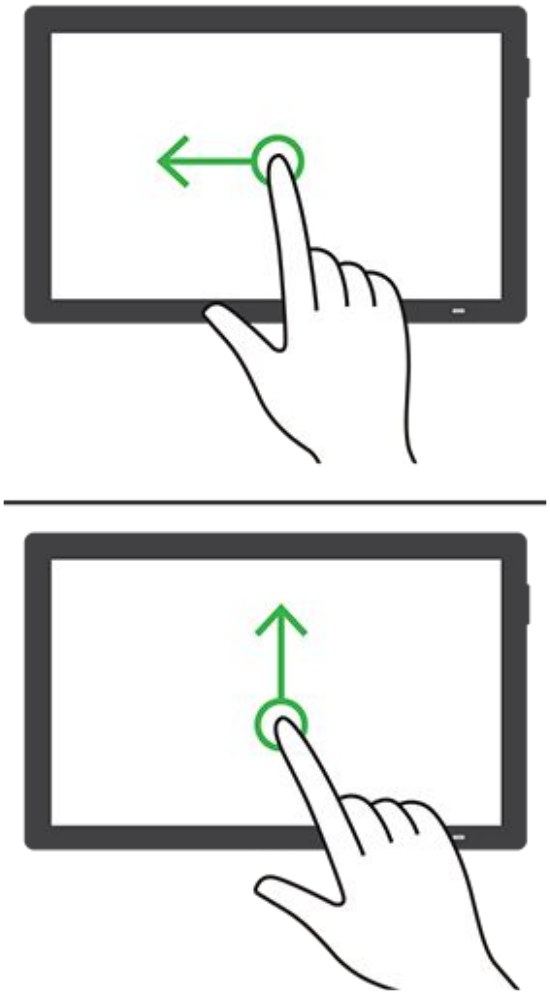	Fara í fyrri hlut á skjánum.
Strjúktu upp og svo niður með einum fingri 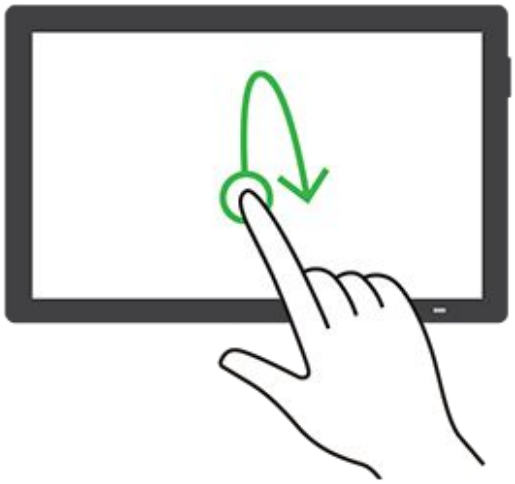	Fara í fyrsta hlutinn á skjánum.

Bending	Virkni
Skima 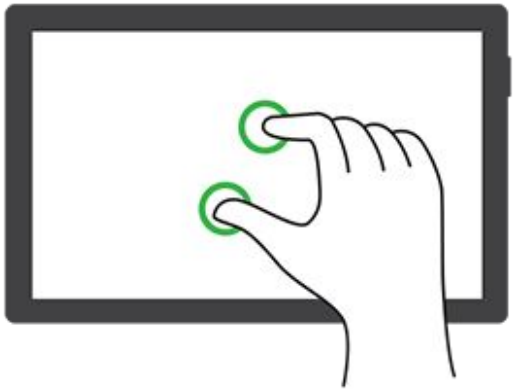	Fara í hluta af mynd með aðdrætti sem eru fyrir utan mörk skjásins. **Athugasemdir** • Nota tvo fingur til að draga mynd með aðdrætti. • Virkja **Stækkunarstillingu** til að nota bendingar skimunar.
Strjúktu upp og svo til hægri með einum fingri 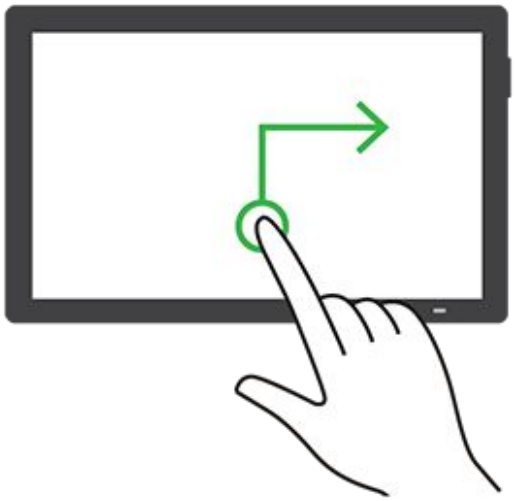	Hækka hljóðstyrkinn. **Note:** Þessi bending á einnig við þegar prentarinn er í venjulegri stillingu.
Strjúktu niður og svo til hægri með einum fingri 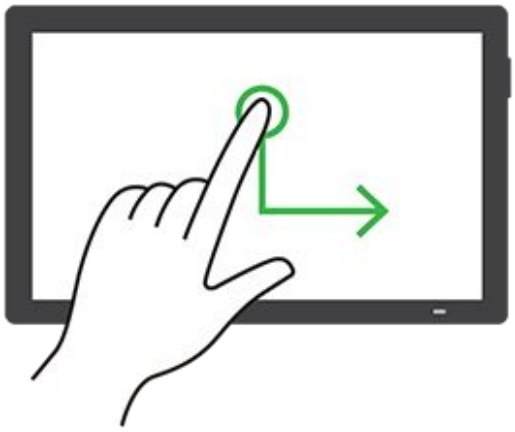	Lækka hljóðstyrkinn. **Note:** Þessi bending á einnig við þegar prentarinn er í venjulegri stillingu.

Bending	Virkni
Strjúktu upp og svo til vinstri með einum fingri 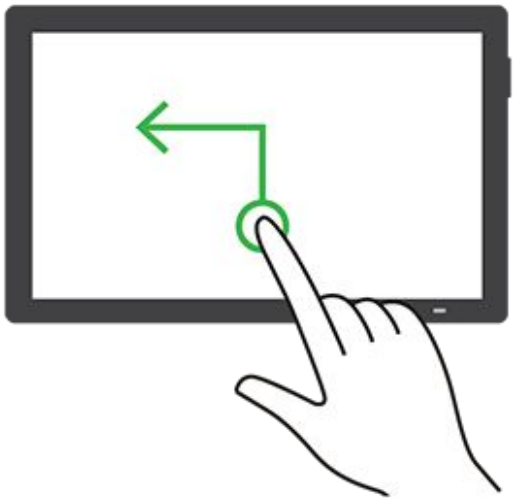	Hætta í forriti og fara til baka í heimaskjá.
Strjúktu niður og svo til vinstri með einum fingri 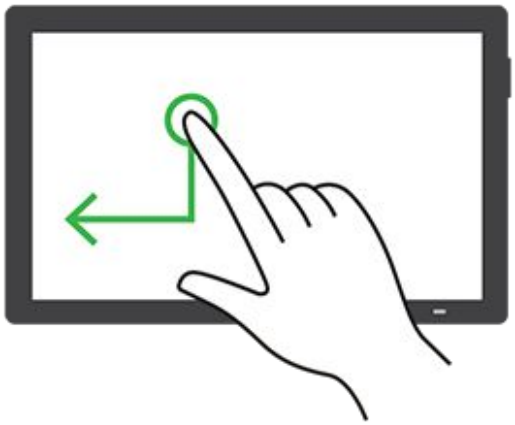	Fara til baka í fyrri stillingu.

Nota hnappaborðið á skjánum

Þegar hnappaborðið á skjánum birtist, gerðu eitt af eftirfarandi:

- Snertu takka til að nota og slá inn staftákn í reitinn.
- Dragðu fingur yfir mismunandi staftákn til að nota og slá staftáknið inn í reitinn.
- Snertu textareit með tveimur fingrum til að nota stafina í reitnum.
- Snertu **Hnapp til baka** til að eyða staftáknum.

Virkja stillingu stækkunar

1. Í einni hreyfingu og með einum fingri, strjúktu hægt til vinstri og síðan upp á skjáinn þar til þú heyrir raddskilaboð.

> **Note:** Fyrir gerðir prentara án innbyggðra hátalara skaltu nota heyrnartól til að heyra skilaboðin.

2. Notaðu tvo fingur, gerðu eftirfarandi:

> **Note:** Ef bendingin virkar ekki, beittu þá meiri þrýstingi.

   a. Snertu **Stækkunarstilling**.
   b. Snertu **OK**.

> **Note:** Ef bendingin virkar ekki, beittu þá meiri þrýstingi.

Varðandi frekari upplýsingar varðandi færslu á stækkuðum skjá, sjá Fara um skjáinn með því að nota bendingar on page 99.

Stilla hraða á raddstýringu

1. Frá stjórnborðinu skaltu fletta á **Stillingar > Tæki > Aðgengi > Hraði tals**.
2. Veldu hraða tals.

Stilla sjálfvalinn hljóðstyrk höfuðheyrnatóla

1. Frá stjórnborðinu skaltu fletta á **Stillingar > Tæki > Aðgengi**.
2. Stilla hljóðstyrk höfuðheyrnatóla.

> **Note:** Hljóðstyrkur verður endurstilltur í sjálfgefið gildi eftir að notandinn fer úr stillingu aðgengis eða þegar prentarinn vaknar eftir svefn eða dvala.

Stilla sjálfvalinn hljóðstyrk innri hátalara

1. Frá stjórnborðinu skaltu strjúka til hægri að miðju stjórnstöðvarinnar.
2. Stilla hljóðstyrkinn.

Athugasemdir

- Ef **Hljóðlát stilling** er virk er slökkt á hljóðviðvörununum. Þessi stilling hægir einnig á frammistöðu prentarans.
- Hljóðstyrkur verður endurstilltur í sjálfgefið gildi eftir að notandinn fer úr stillingu aðgengis eða þegar prentarinn vaknar eftir svefn eða dvala.

Virkja töluð aðgangsorð eða persónuauðkennanleg númer (PIN)

1. Frá stjórnborðinu skaltu fletta á **Stillingar > Tæki > Aðgangur > Töluð aðgangsorð/PIN númer**.
2. Virkja stillinguna.

Setja upp prentarann til að senda fax

Setja upp faxaðgerð sem notar hliðstætt fax

Athugasemdir

- Setja þarf upp faxkort til að prentarinn geti notað hliðrænt fax.
- Sumar aðferðir við tengingu eiga aðeins við í sumum löndum eða svæðum.
- Ef faxaðgerð er virk og ekki uppsett að fullu þá gæti gaumljósið blikkað með rauðu ljósi.
- Ef þú ert ekki með TCP/IP-umhverfi, notaðu þá stjórnborð prentara til að setja upp faxið.

Viðvörun—hugsanleg hætta
Til að forðast gagnatap eða truflun, ekki snerta snúrur eða prentarann á þeim svæðum sem eru sýnd þegar sending eða móttaka á faxi er virk.

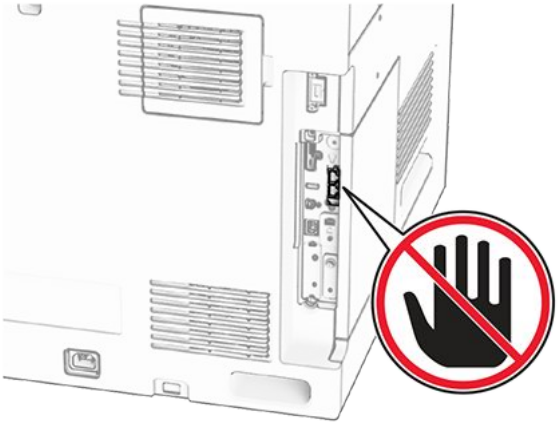

Nota stjórnborð prentara

1. Frá stjórnborðinu skaltu fletta á **Stillingar > Fax > Uppsetning á faxi > Almennar faxstillingar**.
2. Settu upp stillingarnar.

Nota Embedded Web Server

1. Opnaðu vafra og skráðu IP-tölu prentarans í svæði vistfangs.

   Athugasemdir
   - Skoðaðu IP-tölu prentarans á stjórnborðinu. IP-talan birtist sem fjögur sett af tölum sem eru aðskildar af punktum, svo sem 123.123.123.123.
   - Ef verið er að nota staðgengilsþjón (proxy), gerðu hann óvirkan tímabundið til að opna vefsíðuna rétt.

2. Smelltu á **Stillingar > Fax > Uppsetning á faxi > Almennar faxstillingar**.
3. Settu upp stillingarnar.
4. Framkvæma breytingar.

Setja upp faxaðgerð sem notar etherFAX

Athugasemdir

- Fastbúnaður prentara verður að vera uppfærður í nýjustu útgáfu. Nánari upplýsingar er að finna í hlutanum „Leiðbeiningar um fastbúnað prentara“.
- Viðeigandi leyfispakki verður að vera uppsettur í prentaranum þínum. Varðandi frekari upplýsingar, hafðu samband við etherFAX.
- Gakktu úr skugga um að þú hafir skráð prentarann þinn í etherFAX gáttina. Nánari upplýsingar er að finna á https://www.etherfax.net/lexmark.
- Raðnúmers prentara er krafist við skráningu. Varðandi frekari upplýsingar, sjá Finna raðnúmerið á prentaranum on page 12.

1. Opnaðu vafra og skráðu IP-tölu prentarans í svæði vistfangs.

Athugasemdir

- Skoðaðu IP-tölu prentarans á stjórnborðinu. IP-talan birtist sem fjögur sett af tölum sem eru aðskildar af punktum, svo sem 123.123.123.123.
- Ef verið er að nota staðgengilsþjón (proxy), gerðu hann óvirkan tímabundið til að opna vefsíðuna rétt.

2. Smelltu á **Stillingar › Fax › Uppsetning á faxi › Almennar faxstillingar**.

Note: Uppsetning á faxi birtist aðeins ef **Fax-stilling** er stillt á **Fax**.

3. Í svæði **Heiti á faxi** skráðu einkvæmt heiti.
4. Í svæði **Faxnúmer** skráðu faxnúmerið sem etherFAX lét í té.
5. Í valmyndinni **Flutningur á faxi** veldu etherFAX.

Athugasemdir

- Þessi valmynd birtist aðeins þegar fleiri en einn faxflutningur er tiltækur.
- Ef aðeins etherFAX er uppsett á prentaranum er það sjálfkrafa stillt.

6. Framkvæma breytingar.

Setja upp aðgerð á faxi með því að nota faxþjón

Athugasemdir

- Þessi eiginleiki gerir þér kleift að senda faxskilaboð til faxþjónustuveitanda sem styður móttöku tölvupósts.
- Þessi eiginleiki styður aðeins föx á útleið. Til að styðja við faxmóttöku skaltu ganga úr skugga um að þú hafir fax sem byggir á tæki, svo sem hliðrænt fax, etherFAX eða Fax over IP (FoIP), í prentaranum.

1. Opnaðu vafra og skráðu IP-tölu prentarans í svæði vistfangs.

Athugasemdir

- Skoðaðu IP-tölu prentarans á stjórnborðinu. IP-talan birtist sem fjögur sett af tölum sem eru aðskildar af punktum, svo sem 123.123.123.123.
- Ef verið er að nota staðgengilsþjón (proxy), gerðu hann óvirkan tímabundið til að opna vefsíðuna rétt.

2. Smelltu á **Stillingar > Fax**.

3. Í valmyndinni **Faxstillingar** veldu **Faxþjónn**, og smelltu síðan á **Vista**.
4. Smelltu á **Uppsetning faxþjóns**.
5. Í svæðinu Til að sníða skaltu setja inn [#]@myfax.com þar sem **[#]** er faxnúmerið og **myfax.com** er lén faxveitunnar.

> **Athugasemdir**
> - Ef þörf krefur, stilltu svæðin Vistfang svars, Efni, eða Skilaboð.
> - Til að láta prentarann taka á móti faxskilaboðum skaltu virkja stillinguna fyrir tækið í prentaranum til að taka á móti faxi. Gakktu úr skugga um að þú sért með fax í prentaranum uppsett.

6. Smelltu á **Vista**.
7. Smelltu á **Póststillingar faxnetþjóns** og virkjaðu síðan **Nota SMTP-netþjón fyrir tölvupóst**.

> **Note:** Ef stillingarnar eru ekki valdar skaltu skoða Uppsetning á SMTP stillingum tölvupósts on page 300.

8. Framkvæma breytingar.

Setja upp fax með því að nota venjulega símalínu.

> **Note:** Þessar leiðbeiningar eiga aðeins við um prentara sem eru með uppsett faxkort.

> **VARÚÐ—HÆTTA Á RAFLOSTI**
> Til að koma í veg fyrir hættu á raflosti skal ekki setja upp þessa vöru eða tengja einhverjar rafmagns- og kaplatengingar, svo sem rafmagnsleiðslu, faxeiginleika eða síma, á meðan á eldingarveður gengur yfir.

> **VARÚÐ—HÆTTA Á RAFLOSTI**
> Til að koma í veg fyrir hættu á raflosti, notið ekki fax í þrumuveðri.

> **VARÚÐ—HUGSANLEG HÆTTA**
> Til að draga úr hættu á eldsvoða, notið aðeins 26 AWG eða stærri samskiptasnúru (RJ-11) þegar þessi vara er tengd við almennt símkerfi. Fyrir notendur í Ástralíu verður snúran að vera samþykkt af yfirvöldum samskipta og miðla í Ástralíu (Australian Communications and Media Authority).

Uppsetning 1: Prentarinn er tengdur við sérnota faxlínu

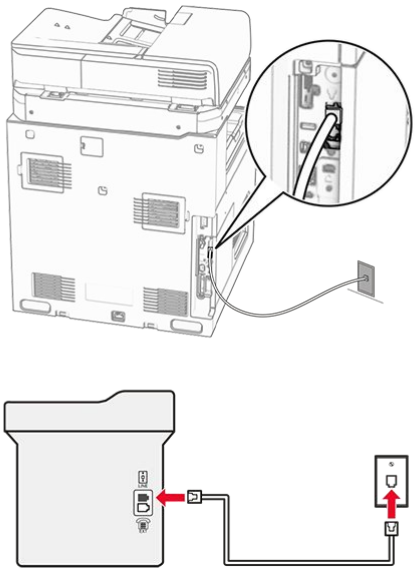

1. Tengdu annan endann á símasnúru við línutengi á prentaranum.
2. Tengdu hinn enda símasnúrunnar í virkt hliðrænt veggtengi síma.

Athugasemdir

- Þú getur stillt prentarann til að taka við faxsendingum sjálfvirkt (stilling á **sjálfvirkri svörun** á **Kveikt**) eða handvirkt (stilling á **sjálfvirkri svörun** á **Slökkt**).
- Ef þú vilt taka sjálfvirkt á móti faxsendingum, stilltu þá prentarann til að svara eftir tiltekinn fjölda hringinga.

Uppsetning 2: Prentarinn er að deila línu með símsvara

Note: Ef þú ert áskrifandi að sérstakri hringiþjónustu vertu þá viss um að þú stilltir rétt hringimynstur fyrir prentarann. Að öðrum kosti tekur prentarinn ekki á móti faxsendingum jafnvel þótt þú hafir stillt hann til að taka sjálfvirkt við faxsendingum.

Tengdur við sama veggtengi síma

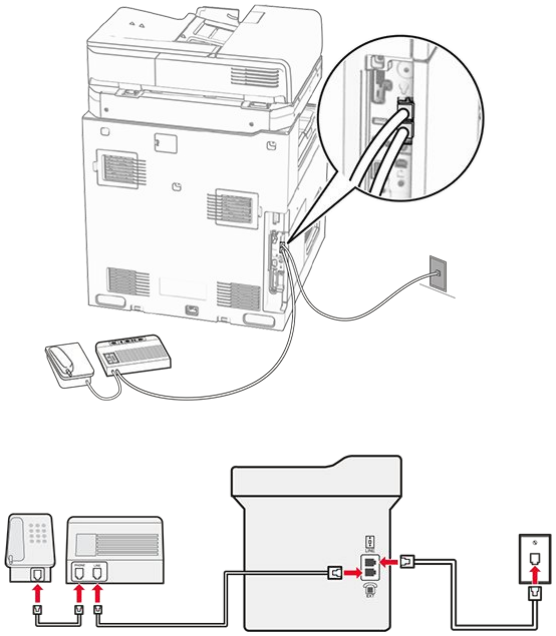

1. Tengdu annan endann á símasnúru við línutengi á prentaranum.
2. Tengdu hinn enda símasnúrunnar í virkt hliðrænt veggtengi.
3. Tengdu símsvarann við símatengið á prentaranum.

Tengdur við annað veggtengi

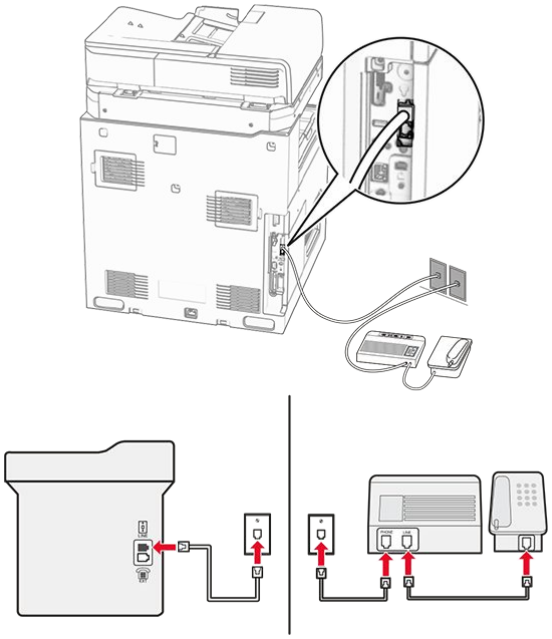

1. Tengdu annan endann á símasnúru við línutengi á prentaranum.
2. Tengdu hinn enda símasnúrunnar í virkt hliðrænt veggtengi.

Athugasemdir

- Ef þú ert aðeins með eitt símanúmer á línunni þinni, þá þarf að stilla prentarann til að taka sjálfvirkt við faxsendingum.
- Stilltu prentarann til að taka við símhringingum tveimur hringingum á eftir símsvaranum. Til dæmis, ef símsvarinn svarar eftir fjórar hringingar þá á að setja stillingu prentarans í **Hringingar að svörun** á **6**.

Setja upp fax í löndum eða svæðum með öðru vísi veggtengjum og tengjum.

Note: Þessar leiðbeiningar eiga aðeins við um prentara sem eru með uppsett faxkort.

VARÚÐ—HÆTTA Á RAFLOSTI
Til að koma í veg fyrir hættu á raflosti skal ekki setja upp þessa vöru eða tengja einhverjar rafmagns- og kaplatengingar, svo sem rafmagnsleiðslu, faxeiginleika eða síma, á meðan á eldingarveður gengur yfir.

VARÚÐ—HÆTTA Á RAFLOSTI
Til að koma í veg fyrir hættu á raflosti, notið ekki fax í þrumuveðri.

VARÚÐ—HUGSANLEG HÆTTA
Til að draga úr hættu á eldsvoða, notið aðeins 26 AWG eða stærri samskiptasnúru (RJ-11) þegar þessi vara er tengd við almennt símkerfi. Fyrir notendur í Ástralíu verður snúran að vera samþykkt af yfirvöldum samskipta og miðla í Ástralíu (Australian Communications and Media Authority).

Staðalgerð veggtengis sem flest lönd eða svæði hafa tekið upp er RJ-11. Ef veggtengi eða búnaður á þínum stað er ekki með þessari tegund af tengi, notaðu þá símamillistykki. Millistykki fyrir land eða svæði kunna ekki að koma með prentarann, og þú gætir þurft að kaupa það sérstaklega.
Það kann að vera millistykki uppsett í símatengi á prentaranum. Ekki fjarlægja millistykkið úr símatengi prentarans ef þú ert að tengjast raðtengdu eða keðjutengdu símakerfi.

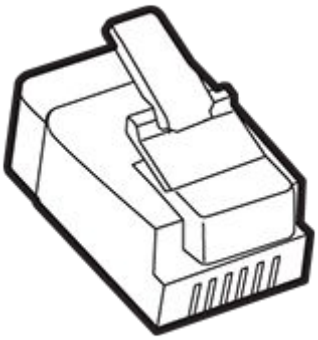

Heiti hlutar	Hlutanúmer
Lexmark millistykki	40X8519

Tengja prentarann við veggtengi sem er ekki RJ-11.

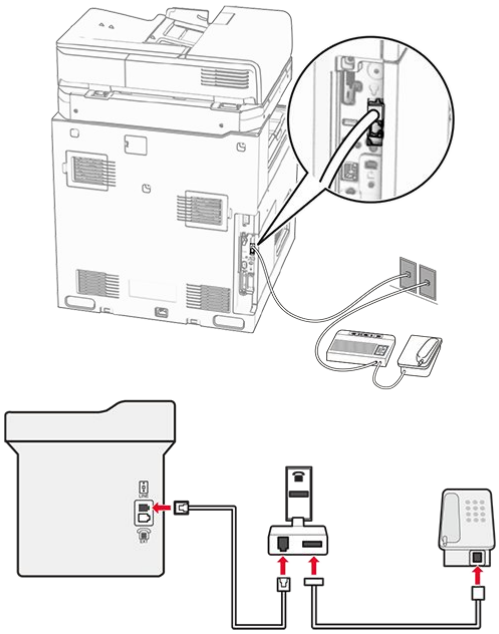

1. Tengdu annan endann á símasnúru við línutengi á prentaranum.
2. Tengdu hinn enda símasnúrunnar í RJ-11 millistykkið, og tengdu síðan millistykkið í veggtengið.

Note: Ef þú vilt tengja annað tæki sem er ekki með RJ-11 tengi í sama veggtengi, tengdu það þá beint við símamillistykkið.

Tengjast sérstakri hringiþjónustu

Sérstök hringiþjónusta lætur þig fá mörg símanúmer á einni símalínu. Hvert símanúmer fær úthlutað mismunandi hringimynstri.

1. Frá stjórnborðinu skaltu fletta á**Stillingar > Fax > Fax uppsetning > Stilling á móttöku á faxi > Stjórnunarstýringar > Kveikt á Svara**.

2. Veldu hringimynstur

Stilla dagsetningu á faxi og tíma

1. Frá stjórnborðinu skaltu fletta á **Stillingar > Tæki > Kjörstillingar > Dagsetning og tími > Uppsetning**.
2. Settu upp stillingarnar.

Stilla sumartíma

1. Frá stjórnborðinu skaltu fletta á **Stillingar > Tæki > Kjörstillingar > Dagsetning og tími > Setja upp**.
2. Í valmynd fyrir **Tímabelti** snertu **(UTC+notandi) sérsnið**.
3. Í valmyndinni **Uppsetning** velurðu **UTC hliðrun**.
4. Settu upp stillingarnar.

Setja upp stillingar hátalara fyrir fax

1. Í stjórnborðinu skaltu fara í **Stillingar > Fax > Uppsetning á faxi > Uppsetning á hátalara**.
2. Gerðu eftirfarandi:
    - Stilltu **Stillingu hátalara** á **Alltaf á**.
    - Stilltu **Hljóðstyrk hátalara** á **Hátt**.
    - Virkjaðu **Hljóðstyrkur hringingar**.

Setja í pappír og sérstaka miðla

Stilla stærðir og gerð á sérstökum miðli.

Fyrir sérstaka miðla eins og miða, þykkan pappír eða umslög, gerðu eftirfarandi:

1. Frá stjórnborðinu skaltu fletta á **Stillingar > Pappír > Uppsetning skúffu > Papírsstærð/gerð**.
2. Veldu uppruna pappírs og veldu síðan stærð og gerð sérstaka miðilsins.

Uppsetning á alhliða pappírsstillingum

Valmyndin **Alhliða uppsetning** gerir þér kleift að stilla breidd og hæð pappírsstærðar sem er ekki forstillt í prentaranum.

1. Frá stjórnborðinu skaltu fletta á **Stillingar > Pappír > Uppsetning miðla > Alhliða uppsetning**.
2. Veldu **Allar inntaksskúffur** og stilltu síðan stillingarnar fyrir pappírsstærðina sem þú vilt sérsníða.

550 blaða skúffan sett í

VARÚÐ—HÆTTA Á AÐ VELTA
Hlaðið í hverja skúffu fyrir sig inn til að koma í veg fyrir óstöðugleika tækisins. Haldið öllum öðrum skúffum lokuðum þar til þörf er á.

1. Opnaðu skúffuna.

   Note: Ekki opna skúffur þegar prentarinn er upptekinn, til að komast hjá flækjum.

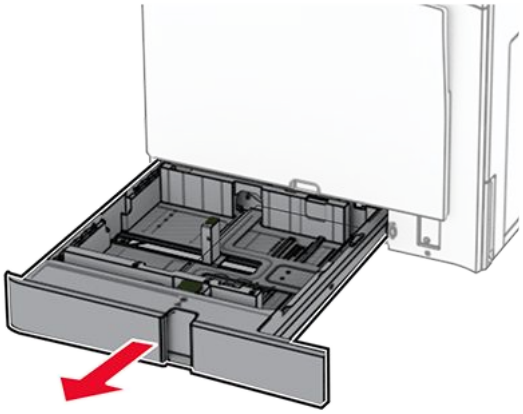

2. Stilltu stýringarnar til að samvara stærð á pappír sem verið er að hlaða.

   Athugasemdir
   - Notaðu vísa í botni skúffu til að staðsetja stýringarnar.
   - Forunninn pappír er aðeins studdur í hefðbundnu 550 blaða skúffunni.
   - A3 pappír er aðeins studdur í valfrjálsu 550 blaða skúffunni.

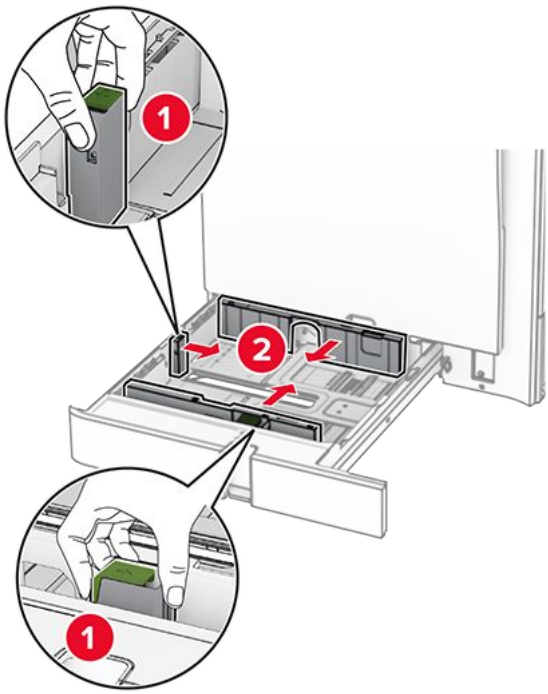

3. Sveigðu, blaðaðu og jafnaðu pappírsbrúnir áður en pappírnum er hlaðið.

4. Hlaðið pappírsstaflanum með prenthliðina upp.

Athugasemdir

- Ekki renna pappírnum í skúffuna.
- Vertu viss um að hliðarstýringarnar passi þétt upp við pappírinn.
- Vertu viss um að hæð á stafla sé fyrir neðan vísun á hámarksfyllingu. Yfirfylling getur valdi flækju.

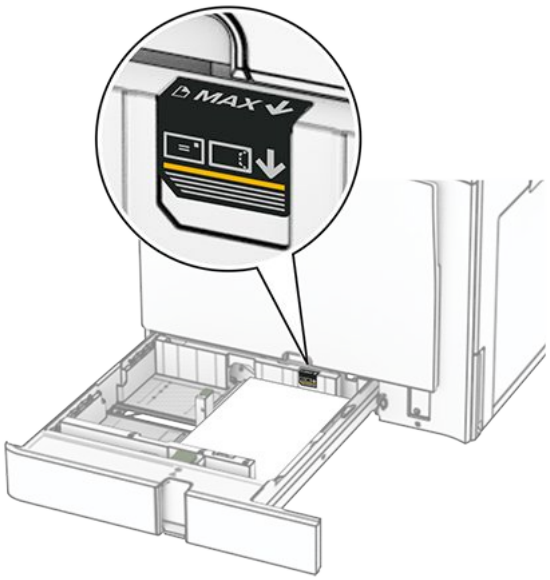

5. Settu skúffuna inn.

   Ef þörf krefur, stilltu pappírsstærð og gerð til að samsvara pappír sem er í skúffunni.

> **Note:** Þegar frágangseining er uppsett er blaðsíðunum snúið um 180° þegar þær eru prentaðar.

Þegar bréfhaus er hlaðið skaltu gera eitthvað af eftirfarandi:

Án frágangseiningar sem er aukabúnaður	Með frágangseiningu sem er aukabúnaður
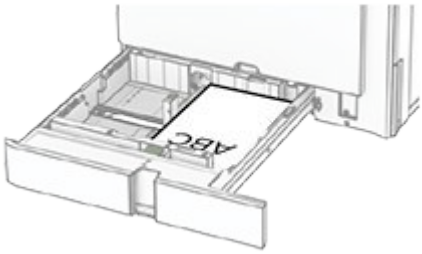 Einhliða prentun með löngum brúnum	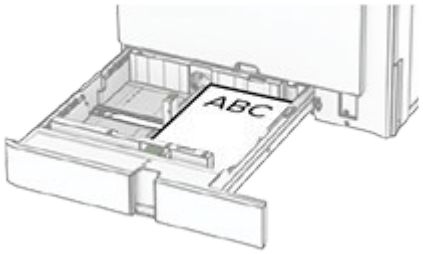 Einhliða prentun með löngum brúnum
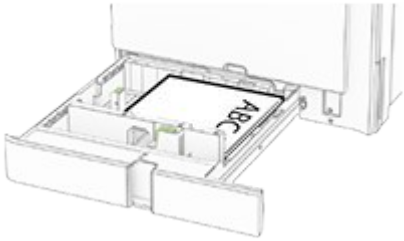 Einhliða prentun með stuttum brúnum	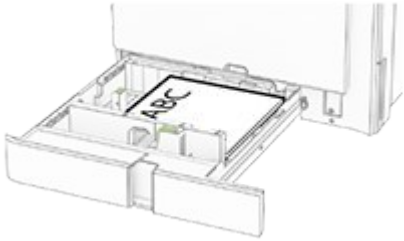 Einhliða prentun með stuttum brúnum
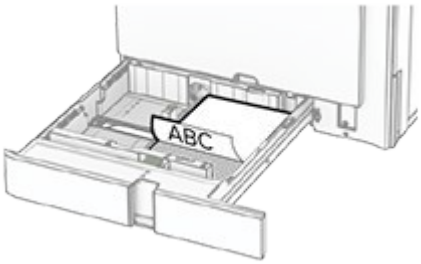 Prentun á tvær hliðar með löngum brúnum	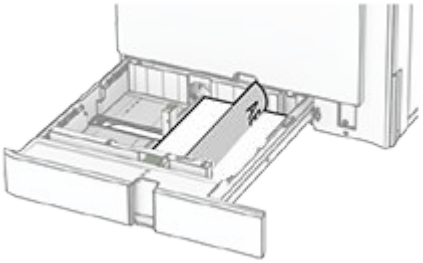 Prentun á tvær hliðar með löngum brúnum
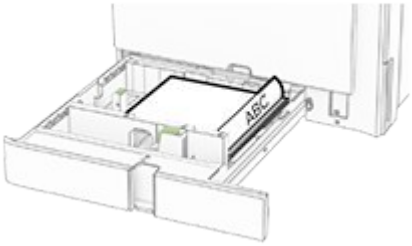 Tvíhliða prentun með stuttri brún	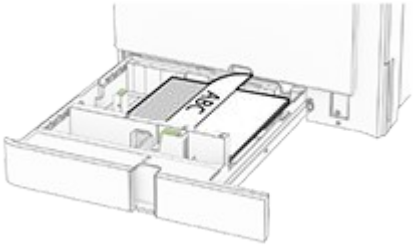 Tvíhliða prentun með stuttri brún

Þegar verið er hlaða forgataðan pappír skaltu gera annað af eftirfarandi:

Án frágangseiningar sem er aukabúnaður	Með frágangseiningu sem er aukabúnaður
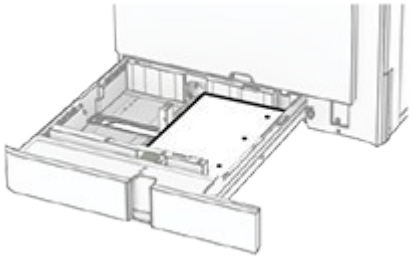 Einhliða prentun með löngum brúnum	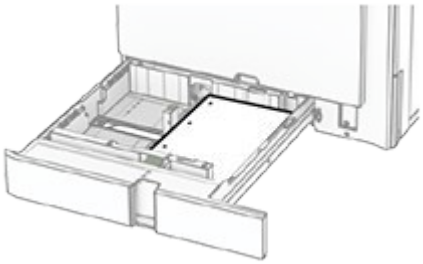 Einhliða prentun með löngum brúnum
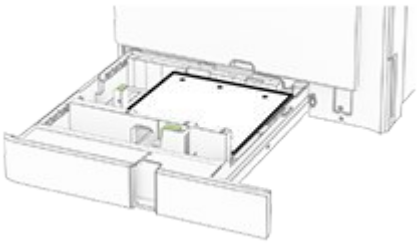 Einhliða prentun með stuttum brúnum	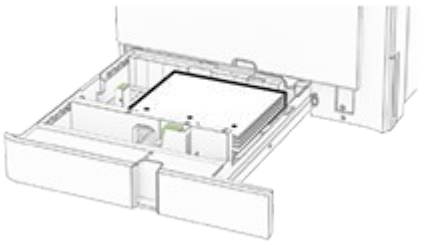 Einhliða prentun með stuttum brúnum
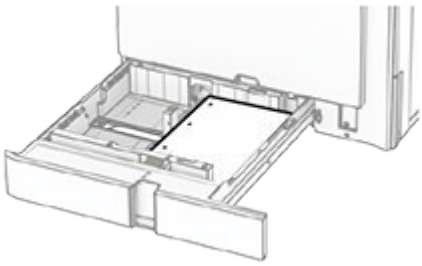 Prentun á tvær hliðar með löngum brúnum	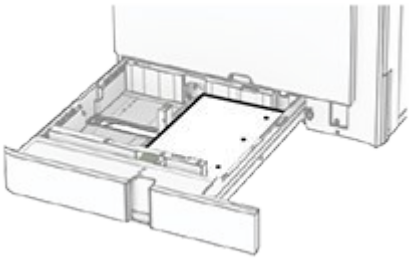 Prentun á tvær hliðar með löngum brúnum
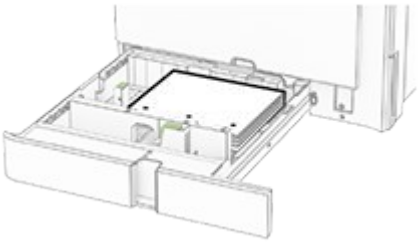 Tvíhliða prentun með stuttri brún	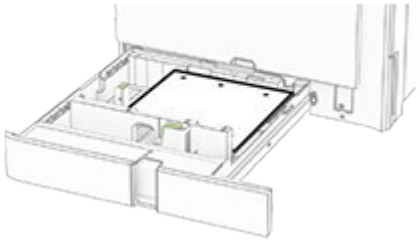 Tvíhliða prentun með stuttri brún

Hlaða 2000-blaða samstæðuskúffu

VARÚÐ—HÆTTA Á AÐ VELTA
Hlaðið í hverja skúffu fyrir sig inn til að koma í veg fyrir óstöðugleika tækisins. Haldið öllum öðrum skúffum lokuðum þar til þörf er á.

1. Opnaðu skúffuna.

Note: Ekki toga út skúffur þegar prentarinn er upptekinn, til að komast hjá flækjum.

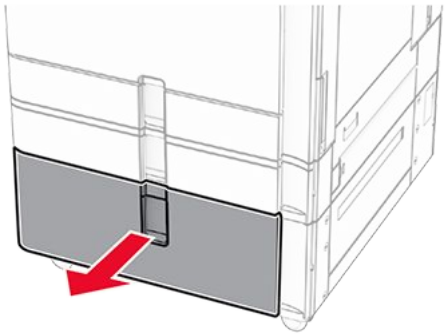

2. Sveigðu, blaðaðu og jafnaðu pappírsbrúnir áður en pappírnum er hlaðið.

3. Settu pappírsstaflann í hægra innskot í skúffu með prenthliðina upp.

Athugasemdir

- Ekki renna pappírnum í skúffuna.
- Vertu viss um að hæð á stafla sé fyrir neðan vísun á hámarksfyllingu. Yfirfylling getur valdi flækju.

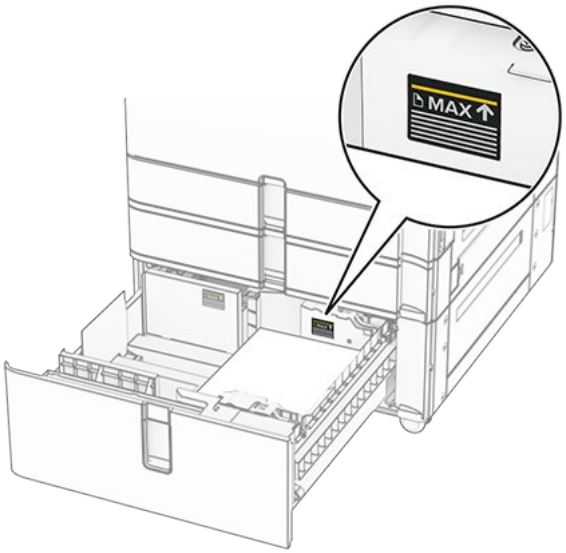

4. Settu hægri innskot í skúffu inn í prentarann.
5. Settu pappírsstaflann í vinstra innskot í skúffu með prenthliðina upp.

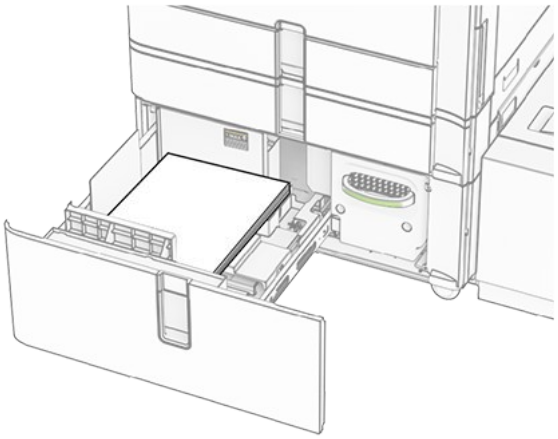

6. Settu skúffuna inn.

   Ef þörf krefur, stilltu stærð pappírs og gerð til að samsvara pappír sem er í skúffunni.

Note: Þegar frágangseining er uppsett er blaðsíðunum snúið um 180° þegar þær eru prentaðar.

Þegar þú hleður bréfhaus fyrir prentun á einni hlið skaltu setja hann þannig að hausinn vísi upp að framhluta skúffunnar.

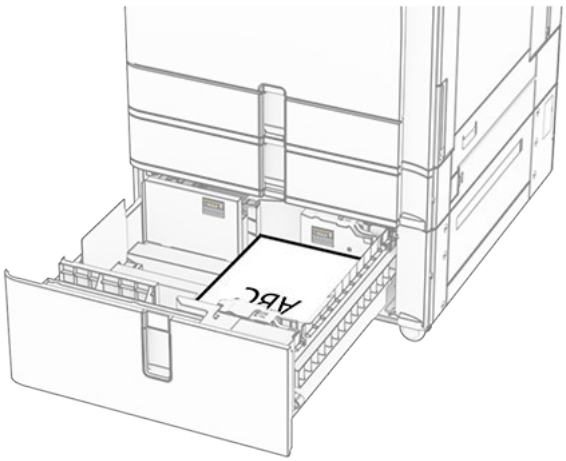

Þegar þú hleður bréfhaus fyrir prentun á tveimur hliðum skaltu setja hann þannig að hausinn vísi niður að framhluta skúffunnar.

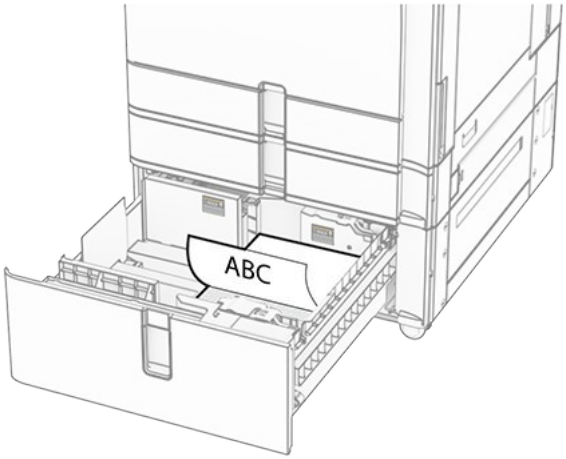

1500 blaða skúffan sett í

VARÚÐ—HÆTTA Á AÐ VELTA
Hlaðið í hverja skúffu fyrir sig inn til að koma í veg fyrir óstöðugleika tækisins. Haldið öllum öðrum skúffum lokuðum þar til þörf er á.

1. Opnaðu hurð K.

Note: Ekki opna skúffur þegar prentarinn er upptekinn, til að komast hjá flækjum.

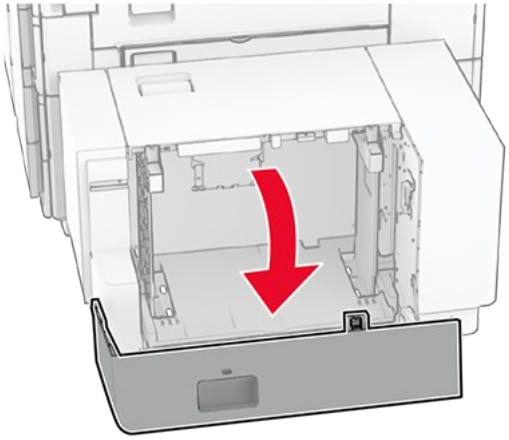

2. Sveigðu, blaðaðu og jafnaðu pappírsbrúnir áður en pappírnum er hlaðið.

3. Hlaðið pappírsstaflanum með prenthliðina niður.

Athugasemdir

- Ekki renna pappírnum í skúffuna.
- Vertu viss um að hæð á stafla sé fyrir neðan vísun á hámarksfyllingu. Yfirfylling getur valdi flækju.

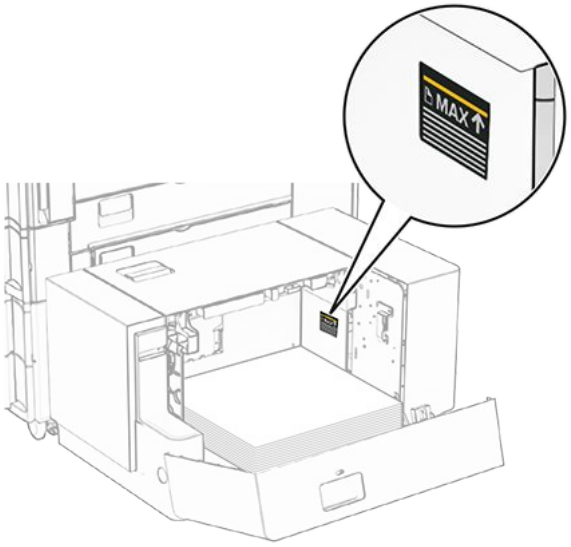

4. Loka hurð K.

   Ef þörf krefur skaltu stillta stærð pappírs og gerð til að samsvara pappírnum sem er í skúffunni.

Þegar þú hleður bréfhaus fyrir prentun á einni hlið skaltu hlaða honum þannig að hann vísi niður með hausinn að afturhluta prentarans.

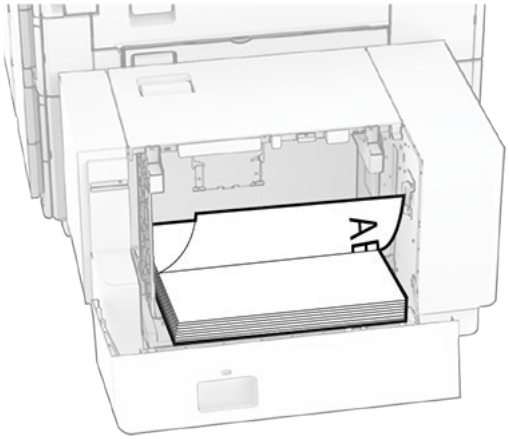

Þegar þú hleður bréfhaus fyrir prentun á tveimur hliðum skaltu hlaða honum þannig að hann vísi upp með hausinn að afturhluta prentarans.

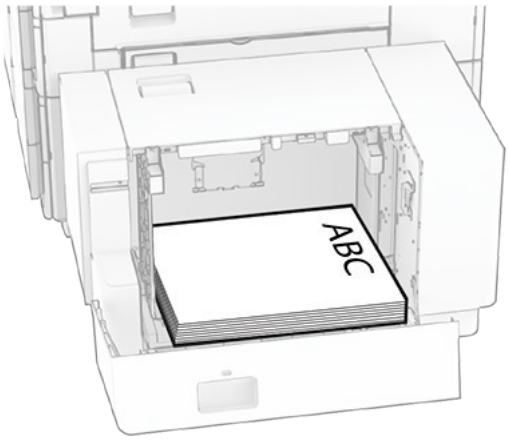

Þegar þú hleður mismunandi pappírsstærð skaltu gæta þess að breyta stýringunum. Gerðu eftirfarandi:

1. Fjarlægðu skrúfurnar úr pappírsstýringunni með flötu skrúfjárni.

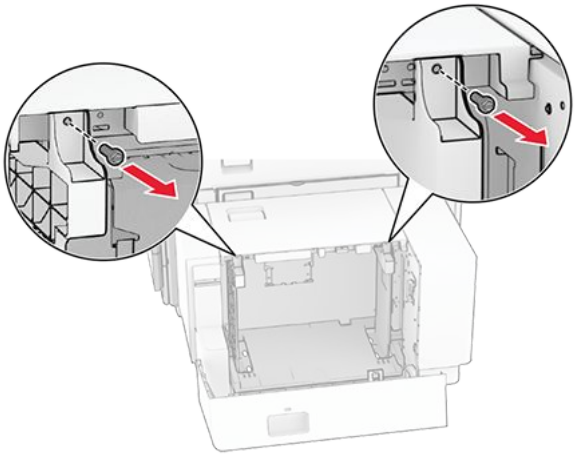

2. Fjarlægðu pappírsstýringar.

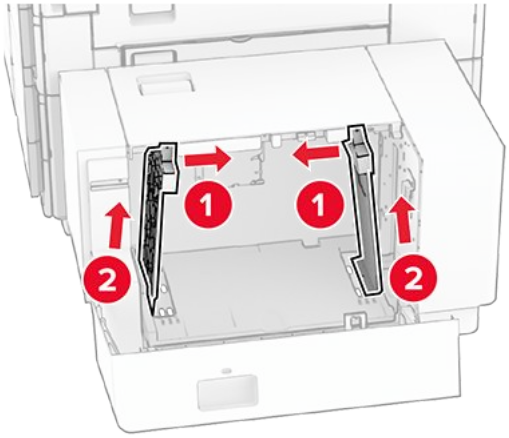

3. Stilltu pappírsstýringar til að samvara stærð á pappír sem verið er að hlaða.

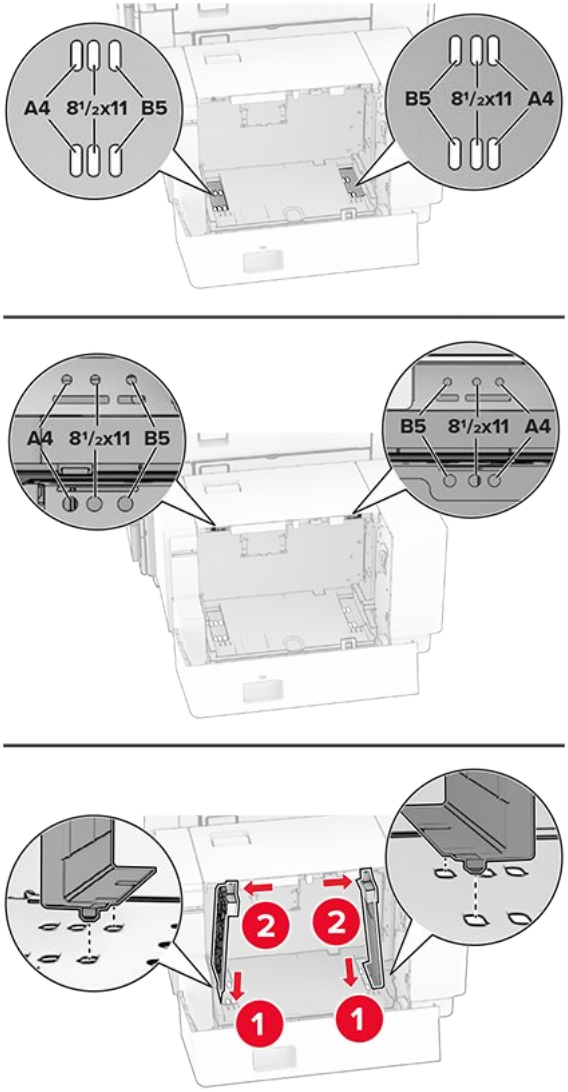

4. Settu skrúfurnar á pappírsstýringarnar.

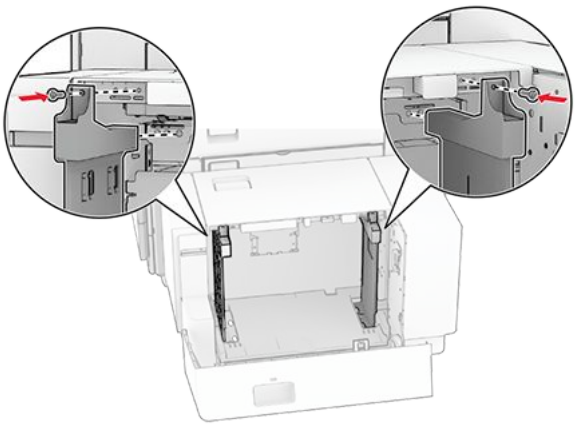

Hlaða í fjölnotamatara

1. Opnaðu fjölnotamatarann.

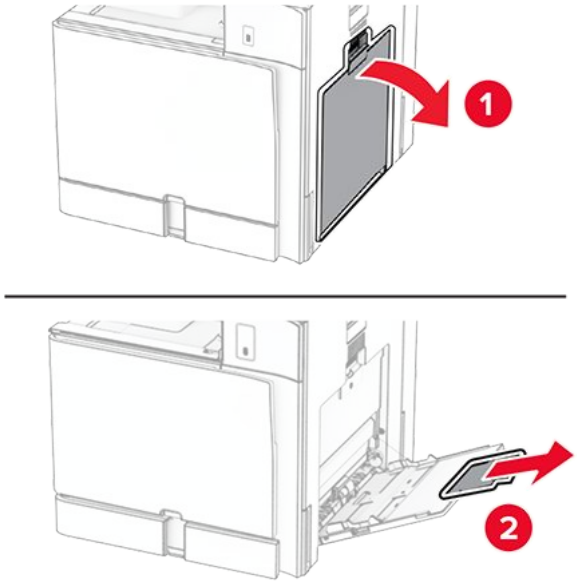

2. Stilltu hliðarstýringarnar til að samvara stærð á pappír sem verið er að hlaða.

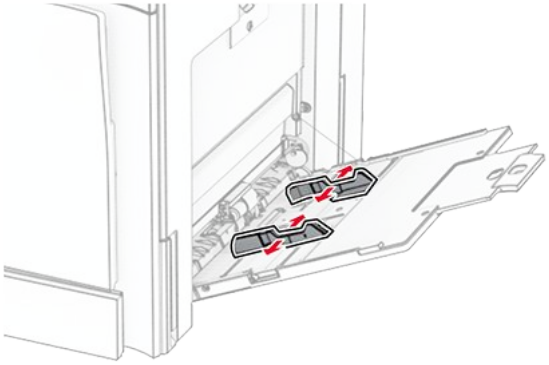

3. Sveigðu, blaðaðu og jafnaðu pappírsbrúnir áður en pappírnum er hlaðið.

4. Settu pappírinn í.

> **Note:** Vertu viss um að hliðarstýringarnar passi þétt upp við pappírinn.

   - Þegar verið er að hlaða bréfhaus, gerðu annað af eftirfarandi:

Án frágangseiningar	Með frágangseiningu
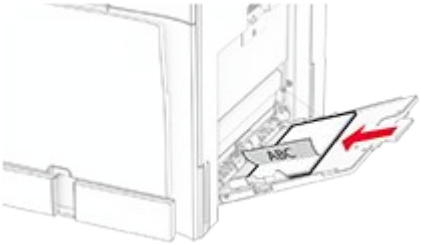 Einhliða prentun með löngum brúnum	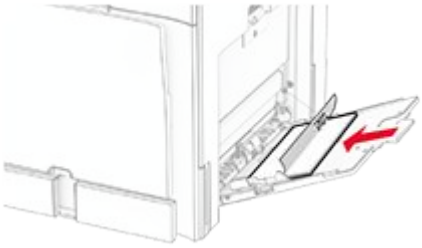 Einhliða prentun með löngum brúnum
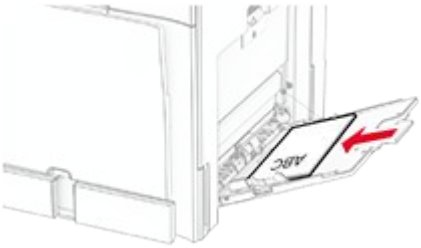 Prentun á tvær hliðar með löngum brúnum	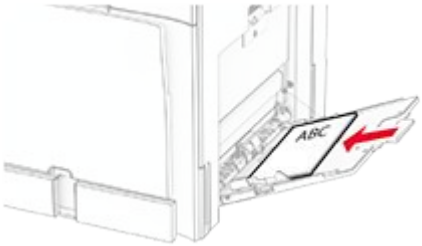 Prentun á tvær hliðar með löngum brúnum

- Þegar verið er að forgataða pappír skaltu gera annað af eftirfarandi:

Án frágangseiningar	Með frágangseiningu
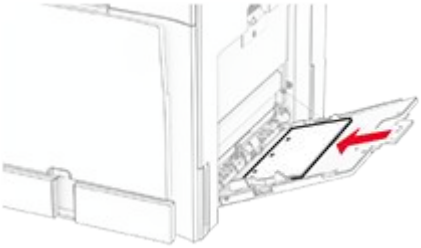 Einhliða prentun með löngum brúnum	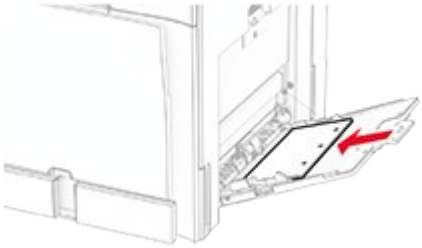 Einhliða prentun með löngum brúnum
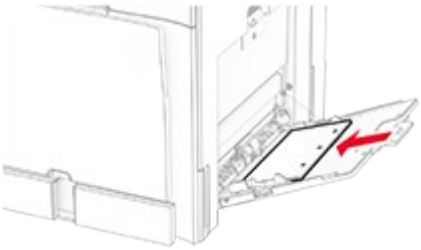 Prentun á tvær hliðar með löngum brúnum	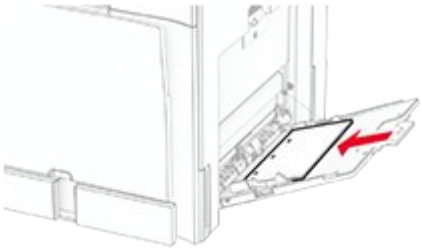 Prentun á tvær hliðar með löngum brúnum

Vegna umslaga

Settu umslagið þannig að flipinn vísi að aftari hlið prentarans. Settu í evrópskt umslag þannig að flipinn snúi upp og fari fyrst inn í fjölnotamatarann.

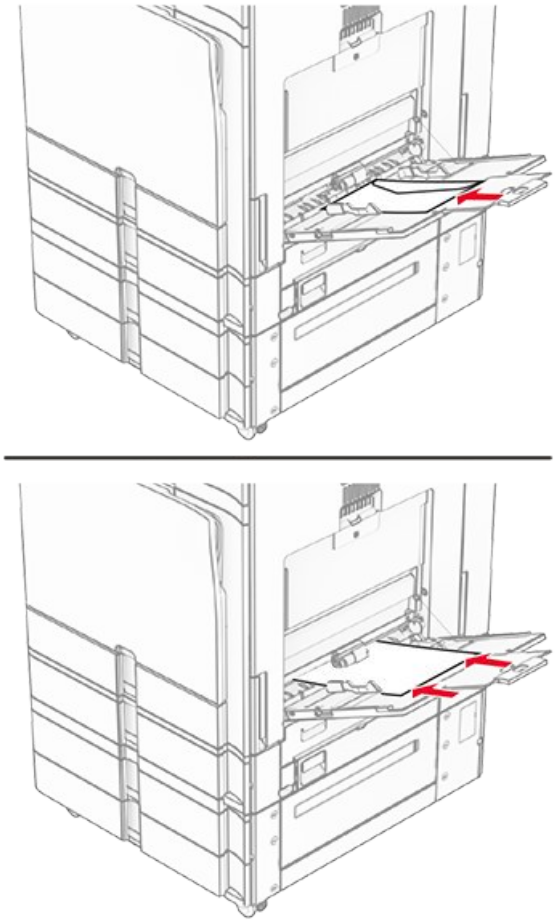

Note: Þegar frágangseining er uppsett er blaðsíðunum snúið um 180° þegar þær eru prentaðar.

Tengja skúffur

1. Opnaðu vafra og skráðu IP-tölu prentarans í svæði vistfangs.

   Athugasemdir
   - Skoða IP-tölu prentara á heimaskjá prentarans. IP-talan birtist sem fjögur sett af tölum sem eru aðskildar af punktum, svo sem 123.123.123.123.
   - Ef verið er að nota staðgengilsþjón (proxy), gerðu hann óvirkan tímabundið til að opna vefsíðuna rétt.

2. Smelltu á **Stillingar > Pappír > Uppsetning á skúffu**.
3. Stilltu sömu pappírsstærð og pappírsgerð fyrir skúffur sem þú ert að tengja.

> **Note:** Gakktu úr skugga um að hlaða tengdar skúffur með sömu pappírsstefnu.

4. Vistaðu stillingarnar.
5. Smelltu á **Stllingar > Tæki > Viðhald > Uppsetningarvalmynd > Uppsetning á skúffu**.
6. Stilltu **Tengingu á skúffum** á **Sjálfvirkt**.
7. Vistaðu stillingarnar.

Til að aftengja skúffurnar skal ganga úr skugga um að engar skúffur séu með sömu stillingar fyrir pappírsstærð og pappírsgerð.

> **Viðvörun—hugsanleg hætta**
> Hitastig á hitagjafa er breytilegt og fer eftir skilgreindri pappírsgerð. Samstilltu stillingar á pappírsgerð í prentaranum við pappírinn sem hlaðið er í skúffuna til að komast hjá vandamálum í prentun.

Setja upp og uppfæra hugbúnað, prentrekla og fastbúnað

Setja upp hugbúnað prentara

> **Athugasemdir**
>
> - Prentrekilinn er innifalinn í uppsetningarpakka hugbúnaðar.
> - Fyrir Macintosh tölvur með macOS útgáfu 10.7 eða nýrri þarftu ekki að setja upp rekilinn til að prenta á AirPrint-vottaðan prentara. Ef þú vilt sértæka eiginleika prentunar, hladdu þá niður prentreklinum.

1. Náðu í afrit af uppsetningarbúnaði hugbúnaðar.
   - Á geisladiski hugbúnaðar sem fylgdi með prentaranum.
   - Farðu á www.lexmark.com/downloads.
2. Keyrðu uppsetningarforritið og fylgdu leiðbeiningum sem birtast á tölvuskjánum.

Setja upp faxrekilinn

1. Farðu á www.lexmark.com/downloads, leitaðu að þinni gerð prentara, og hladdu síðan niður viðeigandi uppsetningarpakka.
2. Á tölvunni þinni, smelltu á **Eiginleika prentara**, og farðu síðan á flipann **Uppsetning**.
3. Veldu **Fax**, og smelltus íðan á **Nota**.

Bæta prenturum við tölvu

Gerðu eitt af eftirfarandi, áður en þú byrjar:

- Tengdu prentarann og tölvuna við sama netkerfi. Varðandi frekari upplýsingar um að tengja prebtarann við netkerfi, sjá Tengja prentarann við þráðlaust netkerfi (Wi-Fi) on page 284.
- Tengja tölvuna við prentarann. Varðandi frekari upplýsingar, sjá Tengja tölvu við prentarann on page 287.
- Tengdu prentarann við tölvuna með því að nota USB-kapal. Varðandi frekari upplýsingar, sjá Prentaratengi on page 93.

> **Note:** USB-kapallinn er seldur sérstaklega.

Fyrir Windows-notendur

1. Setja upp prentararekil á tölvu.

> **Note:** Varðandi frekari upplýsingar, sjá Setja upp hugbúnað prentara on page 128.

2. Opnaðu **Prentarar og skannar**, og smelltu síðan á **Bæta við prenarar eða skanner**.
3. Það fer eftir gerð á þínum prentara, gerðu eitt af eftirfarandi:
   - Vedlu prentarann úr listanum, og smelltu síðan á **Bæta við tæki**.
   - Smelltu á **Sýna Wi-Fi Direct prentara**, veldu prentara, og smelltu síðan á **Bæta við tæki**.
   - Smelltu á **Prentarinn sem mig vantar er ekki á lista**, og síðan í glugganum **Bæta við prentara** gerðu eftirfarandi:
     1. Veldu **Bæta við prentara sem notar TCP/IP-tölu eða hýsiheiti** og smelltu svo á **Næst**.
     2. Veldu **TCP/IP-tæki** í reitnum fyrir tegund tækis.
     3. Sláðu inn IP-tölu prentarans í reitinn Hostname eða IP address og smelltu svo á **Næst**.

        > **Athugasemdir**
        > - Skoða IP-tölu prentara á heimaskjá prentarans. IP-talan birtist sem fjögur sett af tölum sem eru aðskildar af punktum, svo sem 123.123.123.123.
        > - Ef verið er að nota staðgengilsþjón (proxy), gerðu hann óvirkan tímabundið til að opna vefsíðuna rétt.

     4. Veldu prentrekil og smelltu síðan á **Næst**.
     5. Veldu **Nota þann prentrekil sem er uppsettur núna (meðmælt)** og smelltu svo á **Næst**.
     6. Skráðu heiti prentara, og smelltu síðan á **Næst**.
     7. Smelltu á **Ljúka**.

Fyrir Macintosh-notendur

1. Opnaðu **Prentarar og Skannar**.
2. Smelltu á **Bæta við prentara, skanna eða faxi** og veldu síðan prentara.
3. Veldu prentrekil valmyndinni **Bæta við prentara**.

Athugasemdir

- Til að nota Macintosh prentrekilinn, veldu annað hvort **AirPrint** eða **Secure AirPrint**.
- Ef þú vilt sértæka eiginleika prentunar, veldu þá Lexmark prentrekilinn. Til að setja upp rekilinn, sjá Setja upp hugbúnað prentara on page 128.

4. Bæta við prentara.

Flytja út uppsetningarskrá

1. Opnaðu vafra og skráðu IP-tölu prentarans í svæði vistfangs.

Athugasemdir

- Skoða IP-tölu prentara á heimaskjá prentarans. IP-talan birtist sem fjögur sett af tölum sem eru aðskildar af punktum, svo sem 123.123.123.123.
- Ef verið er að nota staðgengilsþjón skaltu gera hann óvirkan tímabundið til að opna vefsíðuna rétt.

2. Á innbyggðum vefþjóni skaltu smella á **Flytja út stillingar**.
3. Velja stillingu til að flytja út.

Note: Skrárnar eru annað hvort fluttar út á ZIP- eða CSV-sniði, allt eftir stillingunum sem þú valdir.

Flytja inn uppsetningarskrá

1. Opnaðu vafra og skráðu IP-tölu prentarans í svæði vistfangs.

Athugasemdir

- Skoða IP-tölu prentara á heimaskjá prentarans. IP-talan birtist sem fjögur sett af tölum sem eru aðskildar af punktum, svo sem 123.123.123.123.
- Ef verið er að nota staðgengilsþjón (proxy), gerðu hann óvirkan tímabundið til að opna vefsíðuna rétt.

2. Á innbyggðum vefþjóni skaltu smella á **Flytja inn stillingar**.
3. Farðu þangað sem skráin er vistuð.

> **Note:** Skrárnar eru annaðhvort vistaðar á ZIP- eða CSV-sniði.

4. Smellið á **Import** (flytja inn).

Bæta við tiltækum valkostum í prentrekli

Fyrir Windows-notendur

1. Opnaðu möppu fyrir prentara.
2. Veldu prentarann sem þú vilt uppfæra og gerðu síðan annað hvort af eftirfarandi:
   - Fyrir Windows 7 eða nýrra, veldu **Eiginleika prentara**.
   - Fyrir eldri gerðir, veldu **Eiginleikar**.
3. Opnaðu flipann **Stillingar** og veldu síðan **Uppfæra núna - spyrja prentara**.
4. Framkvæma breytingar.

Fyrir Macintosh-notendur

1. Opnaðu **Prentarar og Skannar**.
2. Smelltu á **Bæta við prentara, skanna eða faxi** og veldu síðan prentara.
3. Veldu prentrekil.
4. Framkvæma breytingar.

Leiðbeiningar um fastbúnaðar prentara

Athugar útgáfu fastbúnaðar prentarans

Nota Embedded Web Server

> **Note:** Gakktu úr skugga um að prentarinn sé tengdur við netkerfið.

1. Opnaðu vafra og skráðu IP-tölu prentarans í svæði vistfangs.

   > **Athugasemdir**
   > - IP-talan birtist sem fjögur sett af tölum sem eru aðskildar af punktum. Til dæmis 123.123.123.123.
   > - Ef verið er að nota staðgengilsþjón (proxy), gerðu hann óvirkan tímabundið til að opna vefsíðuna rétt.

2. Smelltu á **Skýrslur › Tæki › Upplýsingar um tæki**.

3. Leitaðu að **Grunnur**.

> **Note:** Útgáfa fastbúnaðarins birtist sem sett af bókstöfum og tölustöfum, aðskilin með punktum. Til dæmis ABCDE.123.123.

Nota stjórnborð prentara

1. Flettu á **Stillingar › Tæki › Um prentarann**.
2. Leitaðu að **Útgáfa fastbúnaðar**.

> **Note:** Útgáfa fastbúnaðarins birtis sem sett af bókstöfum og tölustöfum, aðskilin með punktum. Til dæmis ABCDE.123.123.

Halar niður fastbúnaði fyrir prentarann

1. Farðu á síðuna um rekla og niðurhal.
2. Sláðu inn gerð prentarans og smelltu síðan á **Finna rekla og niðurhal**.
3. Í hlutanum **Ráðlagður fastbúnaður** skaltu smella á samþjöppuð skrá (zip).
4. Samþykktu leyfissamninginn fyrir endanotanda og byrjaðu síðan niðurhalið.

> **Note:** Þú getur vistað skrána annað hvort á tölvunni þinni eða minnislykli.

5. Eftir að hafa halað fastbúnaðinum niður skaltu draga samþjöppuðu skrána út og finna síðan fastbúnaðar minnislykilskrána **(.fls)**.

Uppfæra fastbúnað

Fastbúnaður uppfærður á stjórnborðinu

Notkun tilkynningamiðstöðvar

> **Note:** Þessi aðferð á aðeins við í sumum gerðum prentara.

1. Frá stjórnborðinu skaltu fletta á tilkynningamiðstöðina og velja síðan **Tiltæk fastbúnaðaruppfærsla**.

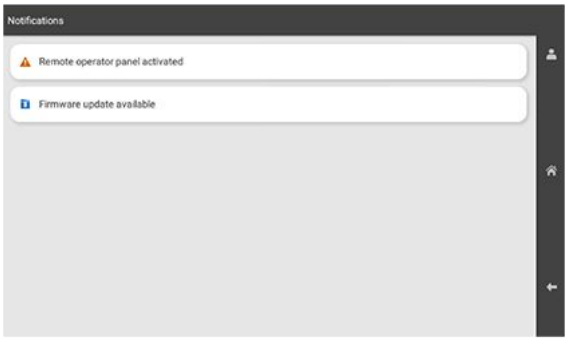

2. Veldu **Setja upp núna**.

Prentarinn endurræsist sjálfkrafa eftir að uppfærslan er gerð.

Nota Stillingavalmynd

1. Frá stjórnborðinu skaltu fletta á **Stillingar › Tæki**.
2. Eftir því hver gerð prentara þíns er þá skaltu velja **Uppfæra fastbúnað** eða **Fastbúnaðaruppfærsla**.
3. Veldu **Leita að uppfærslum** eða **Athugaðu að uppfærslum núna**, allt eftir gerð prentarans.

   Ef ný uppfærsla er í boði skaltu velja **Setja upp núna**.

   Prentarinn endurræsist sjálfkrafa eftir að uppfærslan er gerð.

Uppfærsla fastbúnaðar með Embedded Web Server

Athugasemdir

- Áður en þú byrjar, gakktu úr skugga um að þú hafir halað niður fastbúnaði og vistað hann á tölvunni þinni eða á minnislykli. Varðandi frekari upplýsingar, sjá Halar niður fastbúnaði fyrir prentarann on page 132.
- Gakktu úr skugga um að prentarinn sé tengdur við netkerfið.

Að nota Uppfæra-hnappinn

1. Opnaðu vafra og skráðu IP-tölu prentarans í svæði vistfangs.

   Athugasemdir
   - IP-talan birtist sem fjögur sett af tölum sem eru aðskildar af punktum. Til dæmis 123.123.123.123.
   - Ef verið er að nota staðgengilsþjón (proxy), gerðu hann óvirkan tímabundið til að opna vefsíðuna rétt.

2. Smelltu á **Tæki**.
3. Skrunaðu niður og smelltu síðan á **Uppfæra fastbúnað**.
4. Veldu **Leita að uppfærslum** eða **Athuga varðandi uppfærslur núna**, allt eftir gerð prentarans.

   Ef ný uppfærsla er í boði, þá smellirðu á **Setja upp núna**.

   Prentarinn endurræsist sjálfkrafa eftir að uppfærslan er gerð.

Að nota fastbúnaðar minnislykil (.fls)

1. Opnaðu vafra og skráðu IP-tölu prentarans í svæði vistfangs.

   Athugasemdir
   - IP-talan birtist sem fjögur sett af tölum sem eru aðskildar af punktum. Til dæmis 123.123.123.123.
   - Ef verið er að nota staðgengilsþjón (proxy), gerðu hann óvirkan tímabundið til að opna vefsíðuna rétt.

2. Smelltu á **Tæki**.
3. Skrunaðu niður og smelltu síðan á **Uppfæra fastbúnað**.
4. Í hlutanum **Uppfæra fastbúnað úr skrá** skaltu smella á **Vafra**.
5. Leitaðu og smelltu síðan á **.fls** skrána.
6. Smelltu á **Hlaða upp**.

   Prentarinn endurræsist sjálfkrafa eftir að uppfærslan er gerð.

Uppfærsla fastbúnaðar með minnislykli

Athugasemdir

- Áður en þú byrjar skaltu ganga úr skugga um að þú hafir halað niður fastbúnaðinum og vistað hann á tölvunni þinni eða minnislykli. Varðandi frekari upplýsingar, sjá Halar niður fastbúnaði fyrir prentarann on page 132.
- Minnislykillinn er forsniðinn í FAT32.

1. Settu minnislykil í USB-tengi framan á prentaranum.

   Innihald minnislykilsins birtist sjálfkrafa á skjá prentarans. Ef skrárnar birtast ekki skaltu velja **USB-drif** á heimaskjánum.
2. Leitaðu og veldu síðan **.fls** skrána.
3. Veldu **Uppfæra kóða**.

   Prentarinn endurræsist sjálfkrafa eftir að uppfærslunni lýkur.

Setja upp valkosti vélbúnaðar

Setja upp 550-blaða aukaskúffu

VARÚÐ—HÆTTA Á RAFLOSTI
Til að koma í veg fyrir hættuna á raflosti, ef þú ert að fá aðgang að stjórnborði eða setja upp viðbótarvélbúnað eða minnisbúnað eftir að prentarinn var settur upp, þá skal slökkva á prentaranum og taka rafmagnssnúruna úr sambandi við rafmagn áður en haldið er áfram. Ef þú hefur einhverjar önnur tæki áföst prentaranum, þá skal einnig slökkva á þeim og taka snúrur sem fara í prentarann úr sambandi.

Note: Þetta verkefni kallar á skrúfjárn með flötum haus.

1. Slökktu á prentaranum.

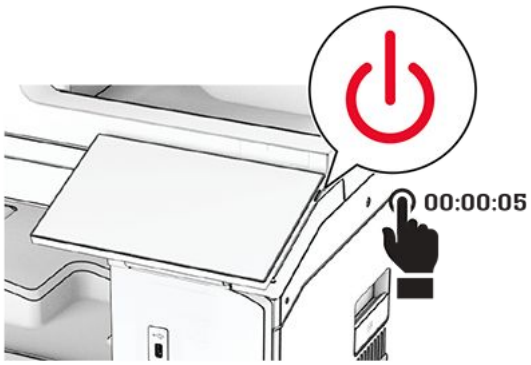

2. Taktu straumsnúruna úr rafmagnsinnstungunni og síðan úr prentaranum.

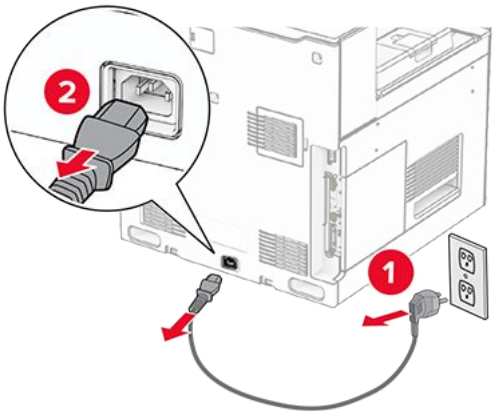

3. Taktu 550-blaða skúffu sem aukabúnað úr umbúðum.

> **Note:** Til að koma í veg fyrir skemmdir á skúffunni skaltu gæta þess að halda um fram- og afturhliðina þegar þú lyftir henni.

4. Festu hægri skúffuhlíf.

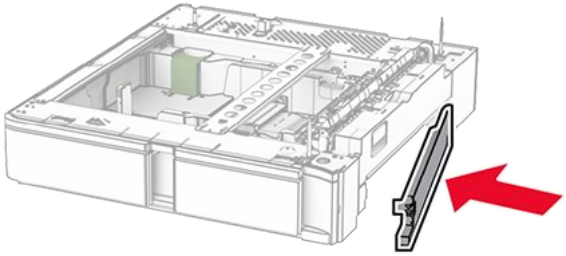

5. Dragðu 550 blaða innskot í skúffu út.

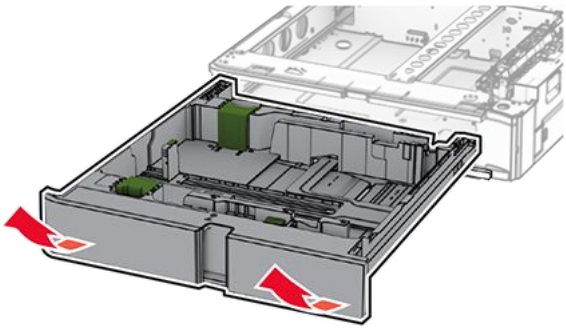

6. Fjarlægðu efri skúffuhlíf.

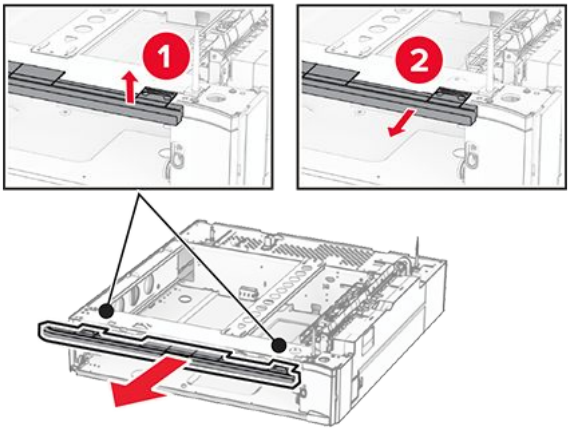

7. Fjarlægðu skrúfurnar.

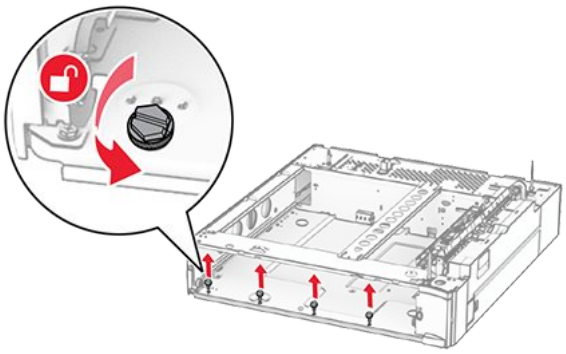

8. Festu neðri skúffuhlífina.

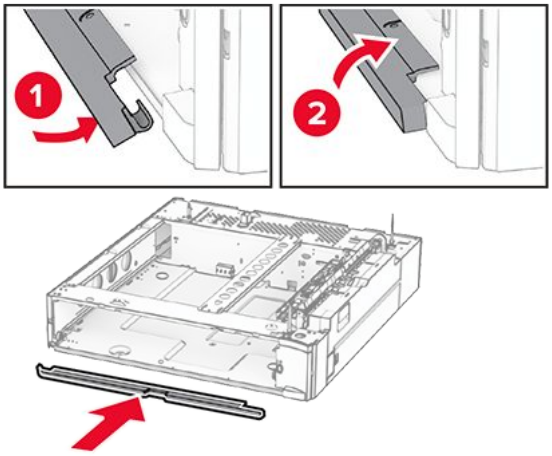

9. Setjið skrúfurnar í.

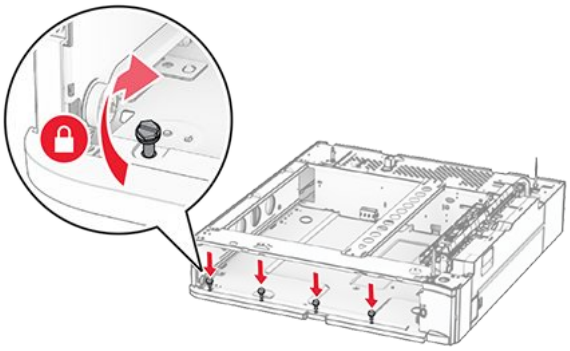

10. Festu efri skúffuhlífina.

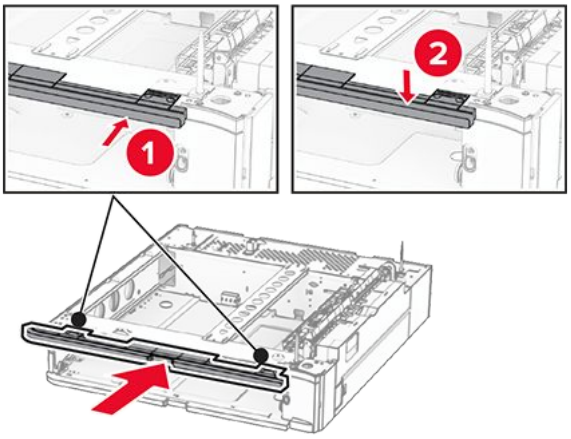

11. Settu inn 550 blaða innskot í skúffu.
12. Fjarlægðu hlífina undir hægri hlið prentarans.

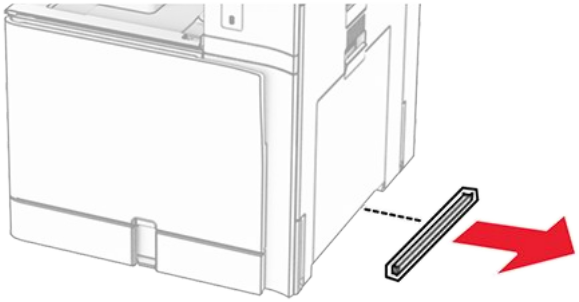

13. Stilltu prentarann af við 550 blaða skúffuna og lækkaðu hann svo á sinn stað.

VARÚÐ—HUGSANLEG HÆTTA
Ef þyngd prentarans er meiri en 20kg (44lb), þá kann það að þarfnast tveggja eða fleiri manna til að lyfta honum á öruggan hátt.

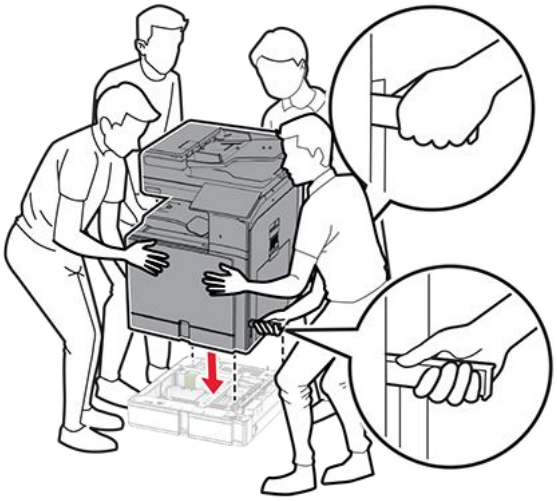

14. Dragðu út staðlað innskot í skúffu.

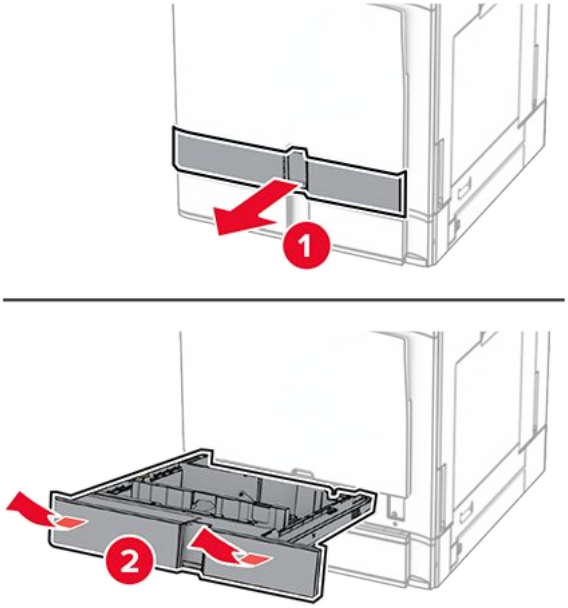

15. Festu 550 blaða skúffuna við prentarann.

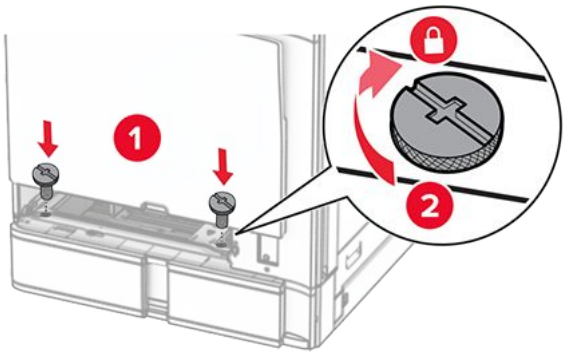

16. Settu inn venjulegt innskot í skúffu.

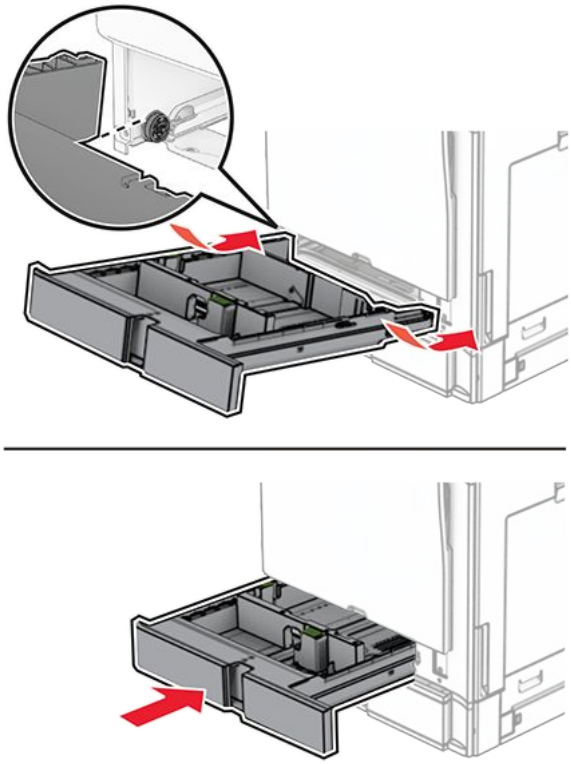

17. Festu aftari hluta 550 blaða skúffunnar við prentarann.

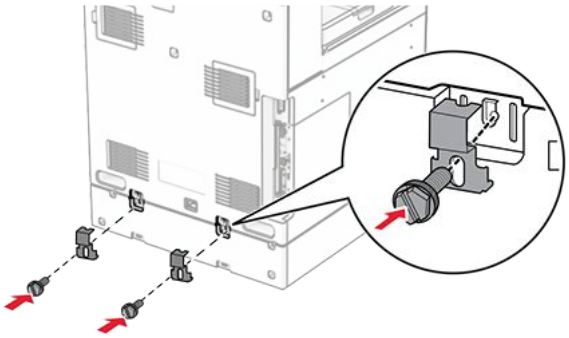

18. Tengdu endann á straumsnúru við prentarann og hinn endann við rafmagnsinnstungu.

VARÚÐ—HUGSANLEG HÆTTA
Til að koma í veg fyrir hættu á eldsvoða eða raflosti skal tengja rafmagnssnúruna við innstungu með viðeigandi getu og rétta jarðtengingu sem er nálægt vörunni og auðveldlega aðgengileg.

19. Kveiktu á prentaranum.

Bættu skúffunni handvirkt inn í prentararekilinn til að gera hana tiltæka fyrir prentverk. Varðandi frekari upplýsingar, sjá Bæta við tiltækum valkostum í prentrekli on page 131.

Setja upp 2 x 550 blaða skúffu

VARÚÐ—HÆTTA Á RAFLOSTI
Til að koma í veg fyrir hættuna á raflosti, ef þú ert að fá aðgang að stjórnborði eða setja upp viðbótarvélbúnað eða minnisbúnað eftir að prentarinn var settur upp, þá skal slökkva á prentaranum og taka rafmagnssnúruna úr sambandi við rafmagn áður en haldið er áfram. Ef þú hefur einhverjar önnur tæki áföst prentaranum, þá skal einnig slökkva á þeim og taka snúrur sem fara í prentarann úr sambandi.

Athugasemdir

- Þessi valkostur verður að vera uppsettur ásamt 550 blaða aukaskúffu. Settu valkostinn neðst í stillingarnar.
- Ef 550 blaða skúffa er þegar uppsett skaltu fjarlægja skúffuna hliðarhlífina, neðri hlífina og setja síðan skúffuna ofan á þennan valkost.
- Þetta verkefni kallar á skrúfjárn með flötum haus.

1. Slökktu á prentaranum.

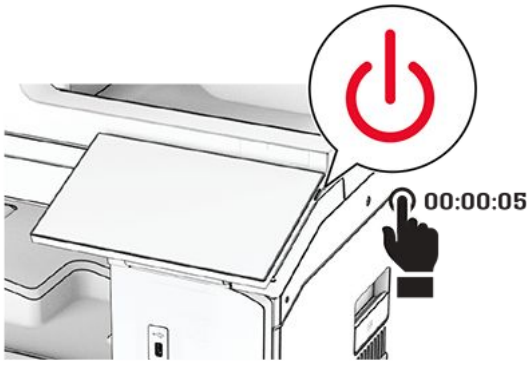

2. Taktu straumsnúruna úr rafmagnsinnstungunni og síðan úr prentaranum.

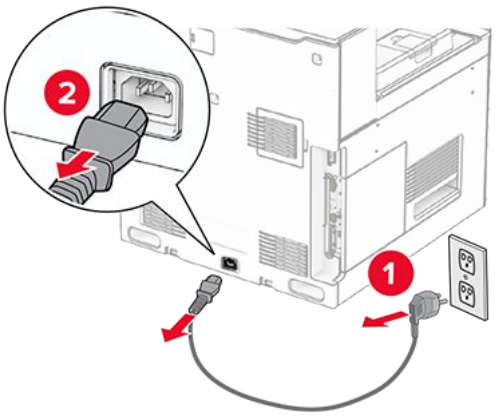

3. Taktu 2 x 550 blaða skúffu úr umbúðum.
4. Læstu hjólinu til að koma í veg fyrir að 2 x 550 blaða skúffan hreyfist.

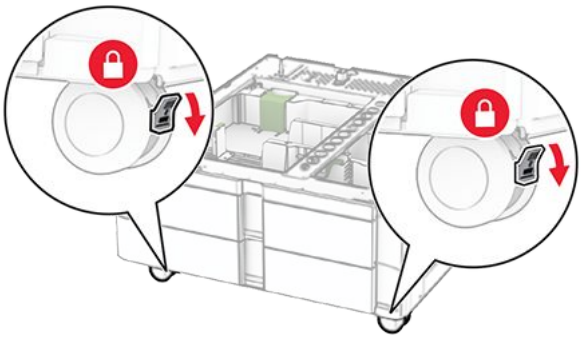

5. Stilltu 550 blaða skúffuna af við 2 x 550 blaða skúffuna og lækkaðu hana svo á sinn stað.

> **Note:** Til að koma í veg fyrir skemmdir á skúffunni skaltu gæta þess að halda um fram- og afturhliðina þegar þú lyftir henni.

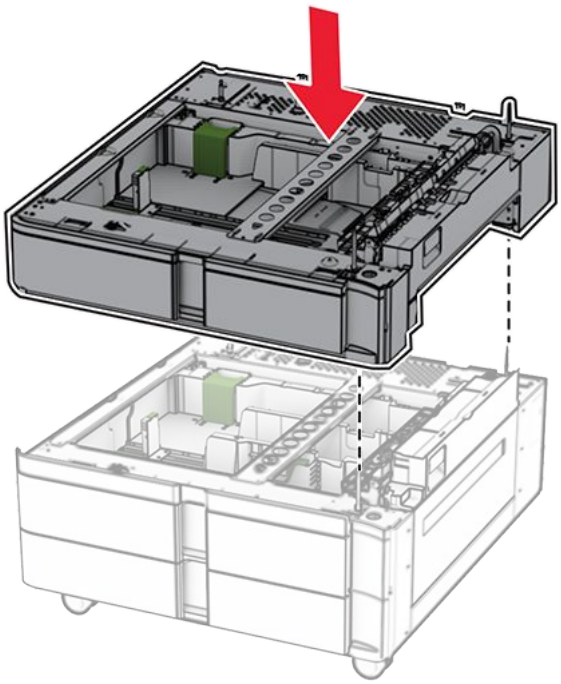

6. Dragðu 550 blaða innskot í skúffu út.

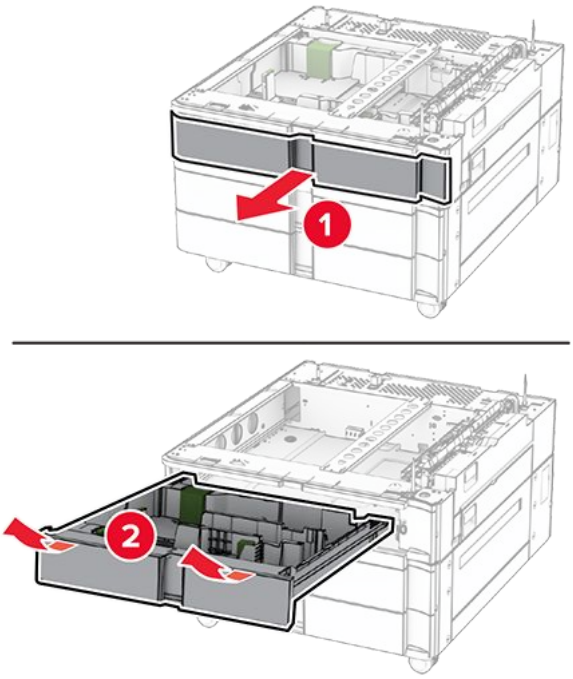

7. Festu 550 blaða skúffuna við 2 x 550 blaða skúffuna.

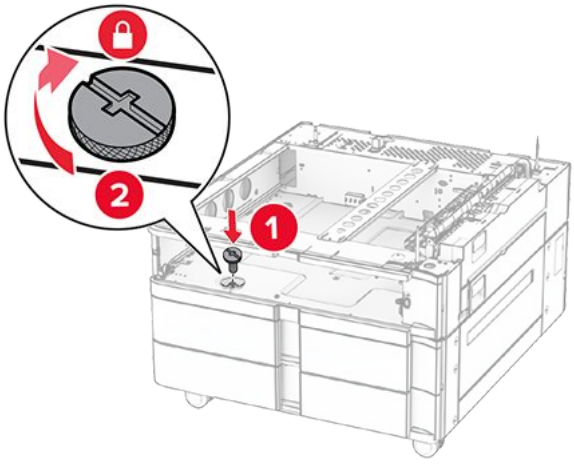

8. Settu inn 550 blaða innskot í skúffu.

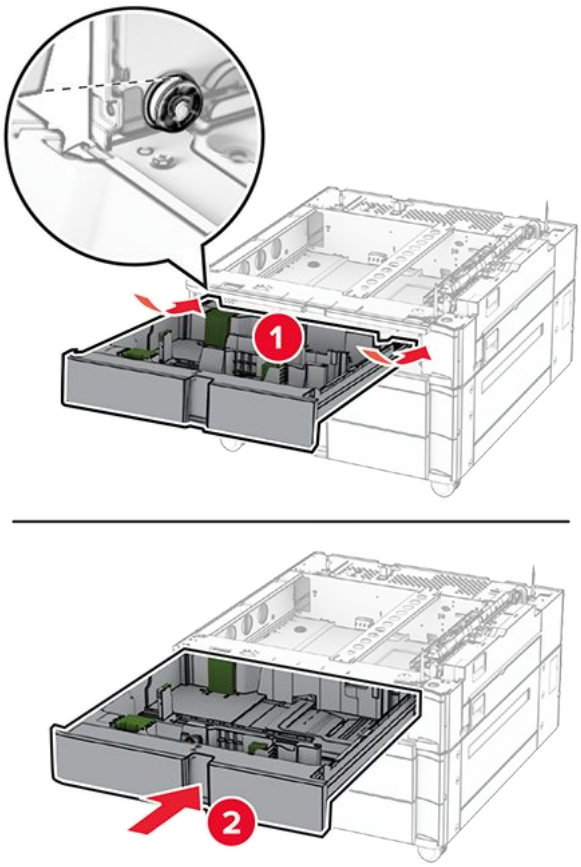

9. Festu aftari hluta 550 blaða skúffunnar við 2 x 550 blaða skúffuna.

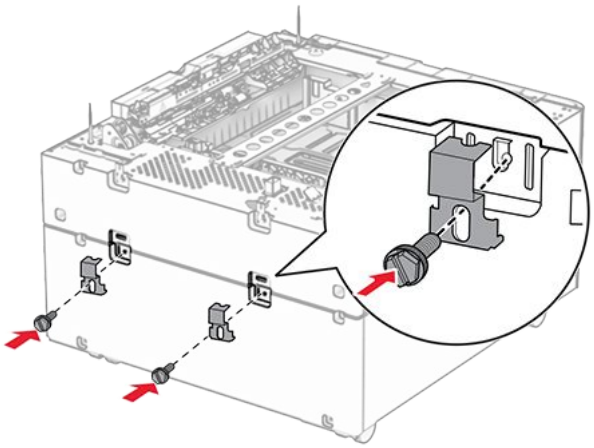

10. Fjarlægðu hlífina undir hægri hlið prentarans.

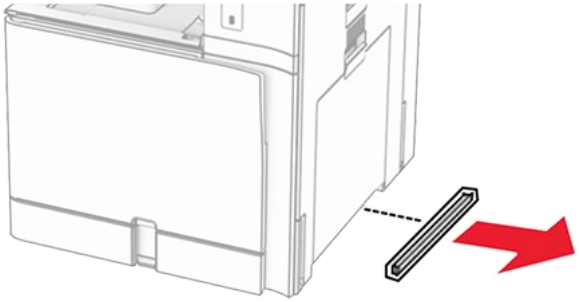

11. Stilltu prentarann af við aukaskúffur og lækkaðu hann svo á sinn stað.

VARÚÐ—HUGSANLEG HÆTTA
Ef þyngd prentarans er meiri en 20kg (44lb), þá kann það að þarfnast tveggja eða fleiri manna til að lyfta honum á öruggan hátt.

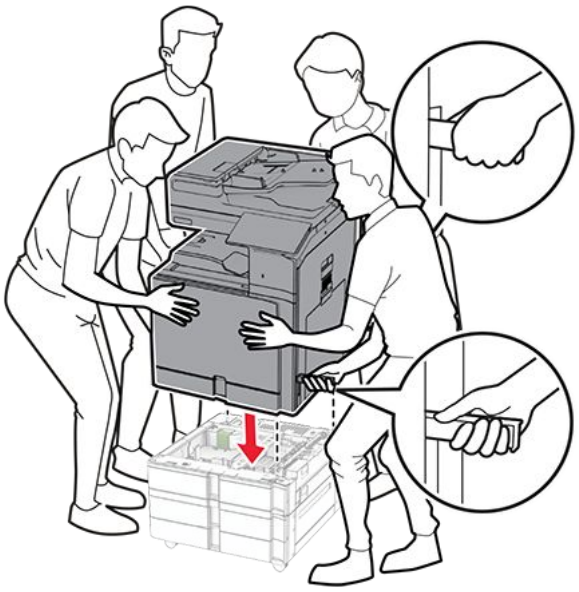

12. Dragðu út staðlað innskot í skúffu.

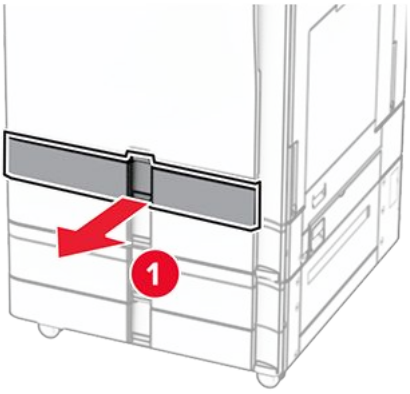

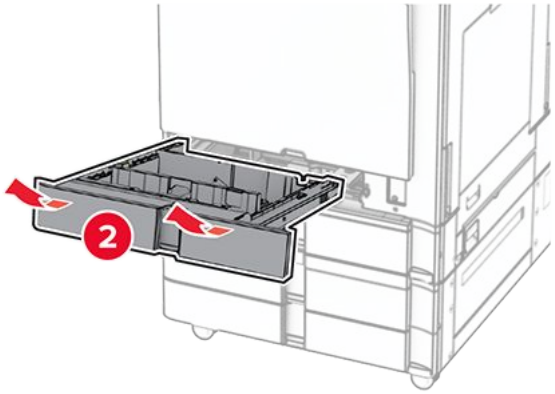

13. Festu 550 blaða skúffuna við prentarann.

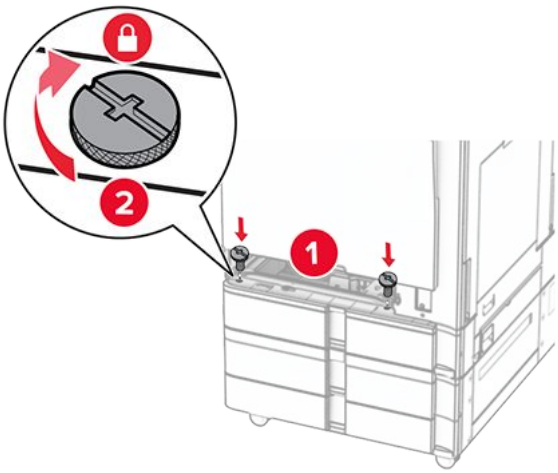

14. Settu inn venjulegt innskot í skúffu.
15. Festu aftari hluta 550 blaða skúffunnar við prentarann.

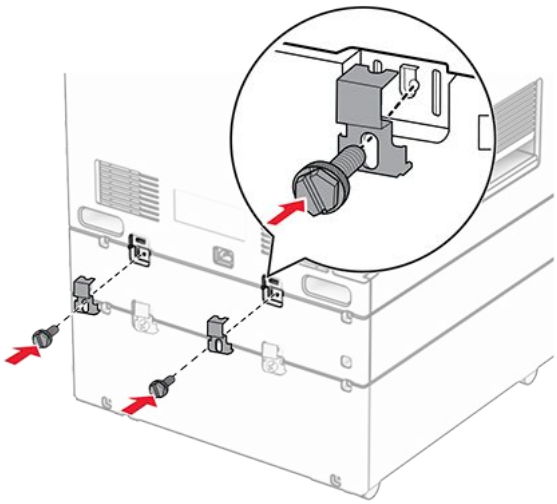

16. Tengdu endann á straumsnúru við prentarann og hinn endann við rafmagnsinnstungu.

VARÚÐ—HUGSANLEG HÆTTA
Til að koma í veg fyrir hættu á eldsvoða eða raflosti skal tengja rafmagnssnúruna við innstungu með viðeigandi getu og rétta jarðtengingu sem er nálægt vörunni og auðveldlega aðgengileg.

17. Kveiktu á prentaranum.

Bættu skúffunni handvirkt inn í prentararekilinn til að gera hana tiltæka fyrir prentverk. Varðandi frekari upplýsingar, sjá Bæta við tiltækum valkostum í prentrekli on page 131.

Setja upp 2000-blaða samstæðuskúffu

VARÚÐ—HÆTTA Á RAFLOSTI
Til að koma í veg fyrir hættuna á raflosti, ef þú ert að fá aðgang að stjórnborði eða setja upp viðbótarvélbúnað eða minnisbúnað eftir að prentarinn var settur upp, þá skal slökkva á prentaranum og taka rafmagnssnúruna úr sambandi við rafmagn áður en haldið er áfram. Ef þú hefur einhverjar önnur tæki áföst prentaranum, þá skal einnig slökkva á þeim og taka snúrur sem fara í prentarann úr sambandi.

Athugasemdir

- Þessi valkostur verður að vera uppsettur ásamt 550 blaða aukaskúffu. Setti þennan valkost neðst í uppsetninguna.
- Ef 550 blaða skúffa er þegar uppsett skaltu fjarlægja skúffuna hliðarhlífina, neðri hlífina og setja síðan skúffuna ofan á þennan valkost.
- Þetta verkefni kallar á skrúfjárn með flötum haus.

1. Slökktu á prentaranum.

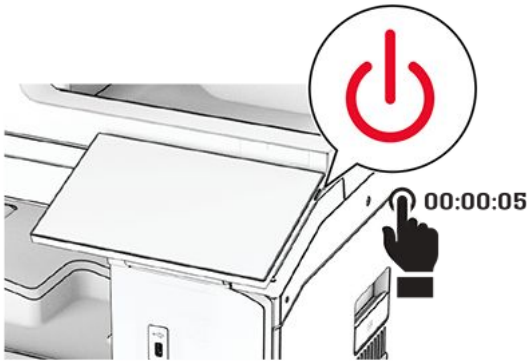

2. Taktu straumsnúruna úr rafmagnsinnstungunni og síðan úr prentaranum.

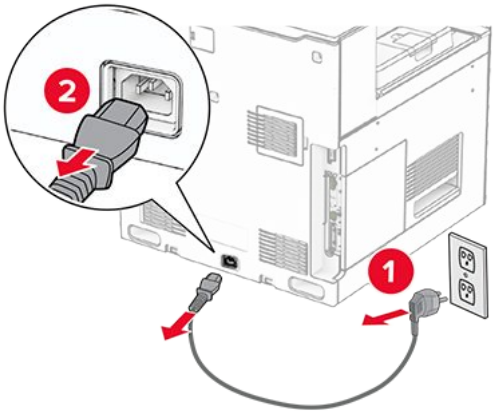

3. Taktu samstæðuskúffu úr umbúðunum og fjarlægðu síðan allar umbúðir.
4. Læstu hjólinu til að koma í veg fyrir að samstæðuskúffan hreyfist.

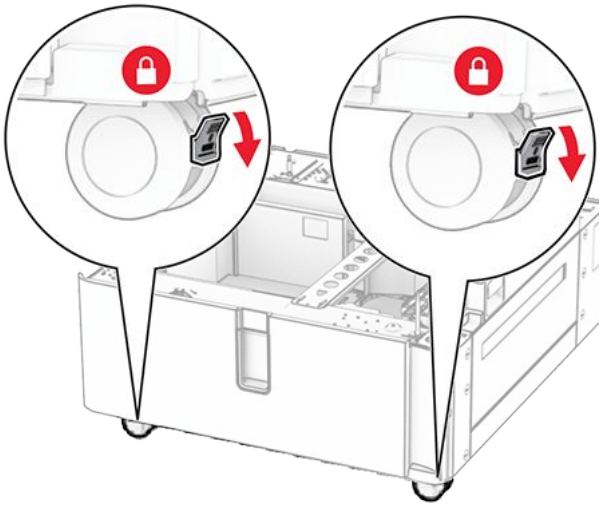

5. Stilltu 550 blaða skúffuna af við samstæðuskúffuna og lækkaðu hana svo á sinn stað.

> **Note:** Til að koma í veg fyrir skemmdir á skúffunni skaltu gæta þess að halda um fram- og afturhliðina þegar þú lyftir henni.

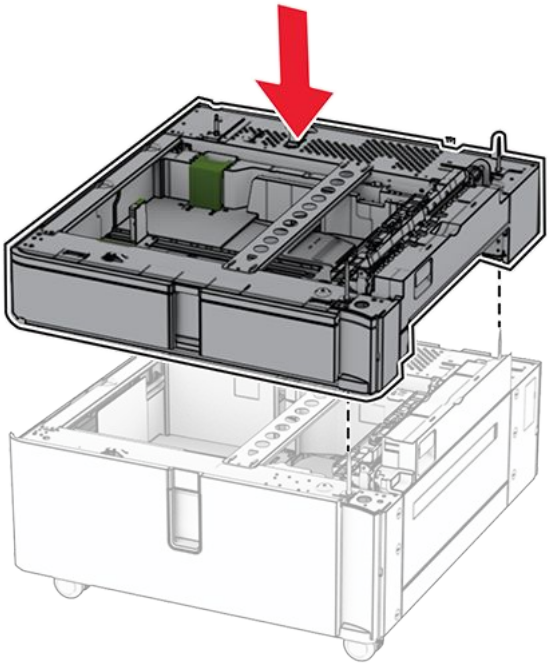

6. Dragðu 550 blaða innskot í skúffu út.

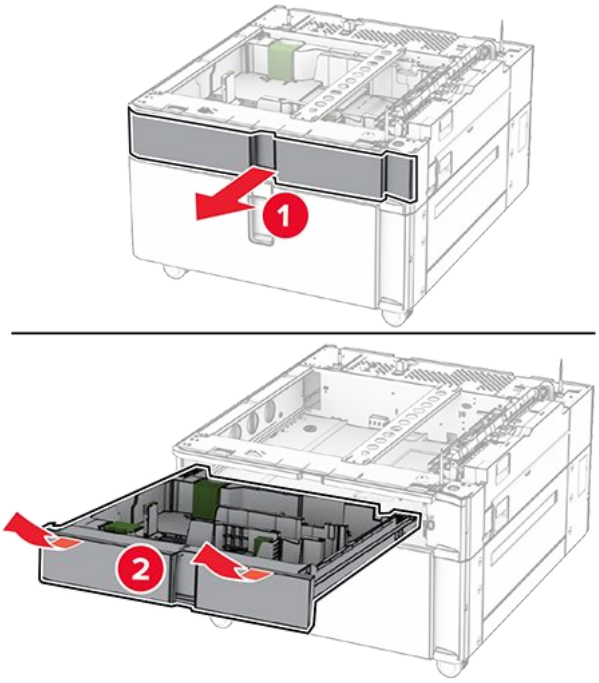

7. Festu 550 blaða skúffuna við samstæðuskúffuna.

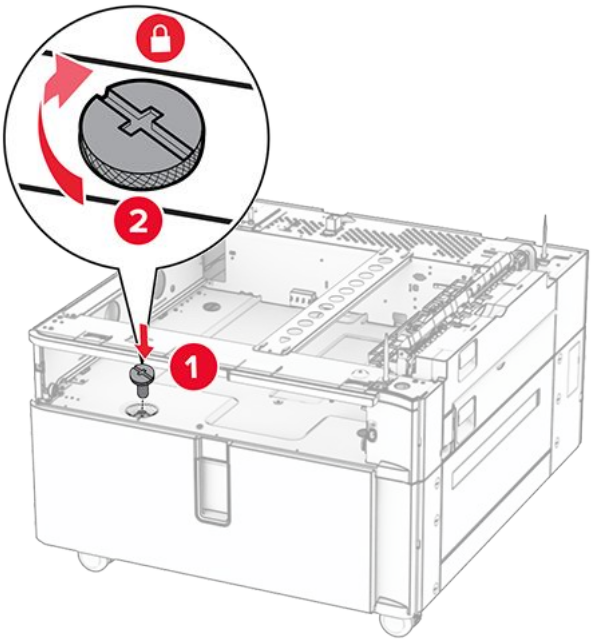

8. Settu innskot í skúffu inn.
9. Festu aftari hluta 550 blaða skúffunnar við samstæðuskúffuna.

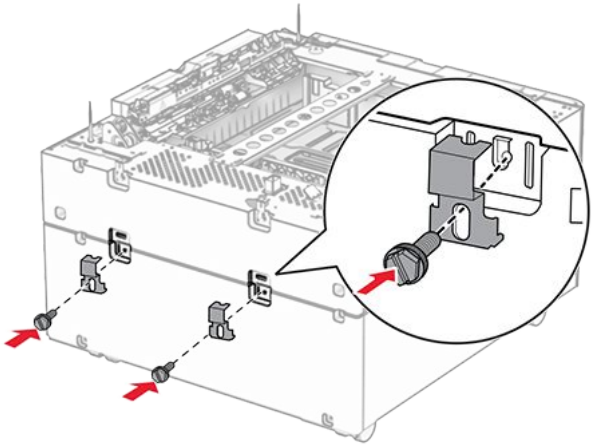

10. Fjarlægðu hlífina undir hægri hlið prentarans.

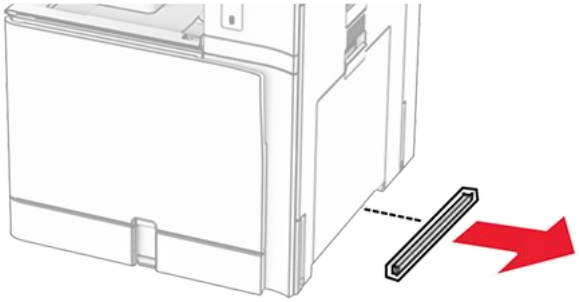

11. Stilltu prentarann af við aukaskúffur og lækkaðu hann svo á sinn stað.

VARÚÐ—HUGSANLEG HÆTTA
Ef þyngd prentarans er meiri en 20kg (44lb), þá kann það að þarfnast tveggja eða fleiri manna til að lyfta honum á öruggan hátt.

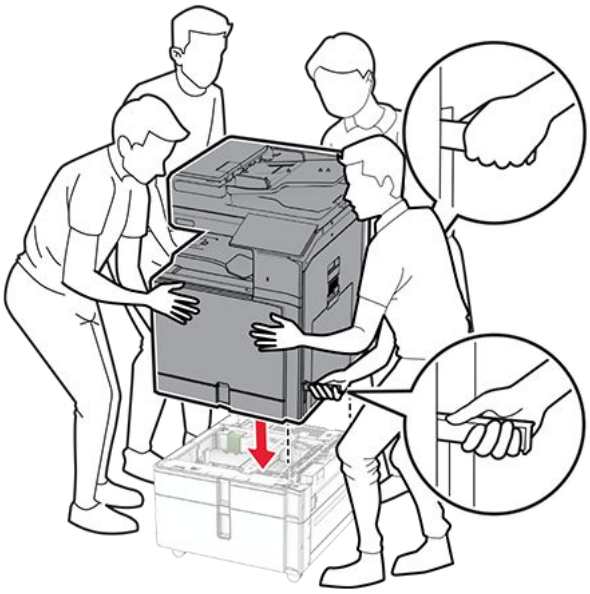

12. Dragðu staðalskúffuna út.

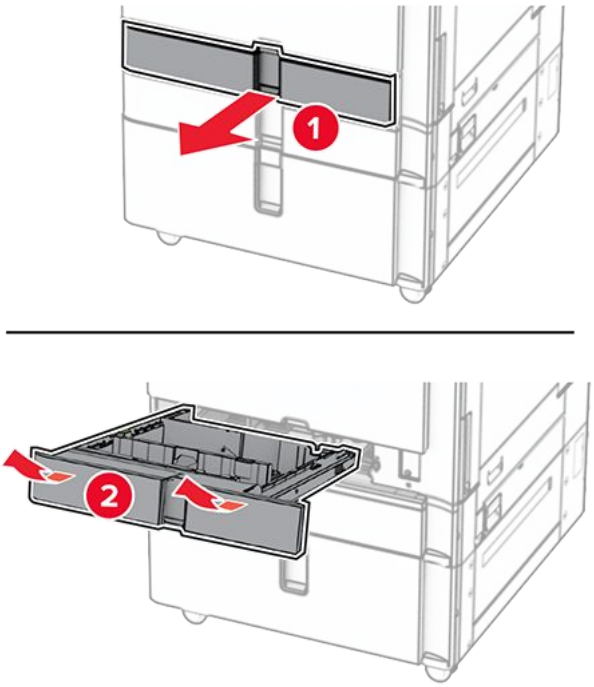

13. Festu 550 blaða skúffuna við prentarann.

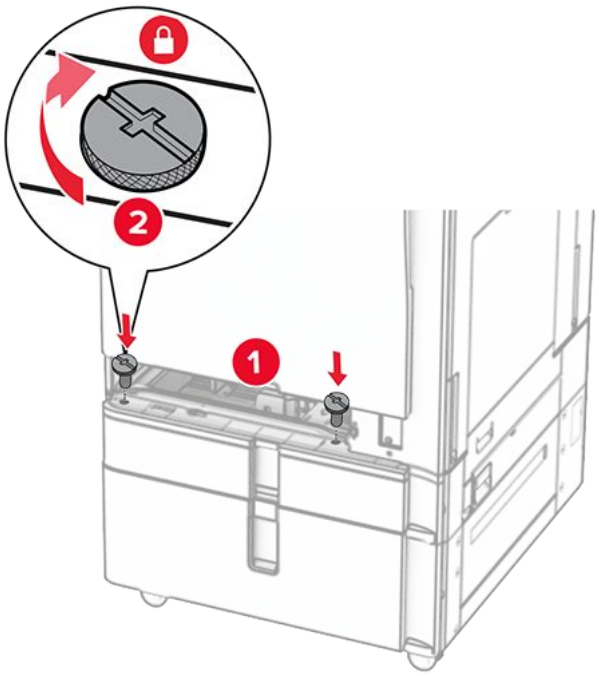

14. Settu skúffuna inn.
15. Festu aftari hluta 550 blaða skúffunnar við prentarann.

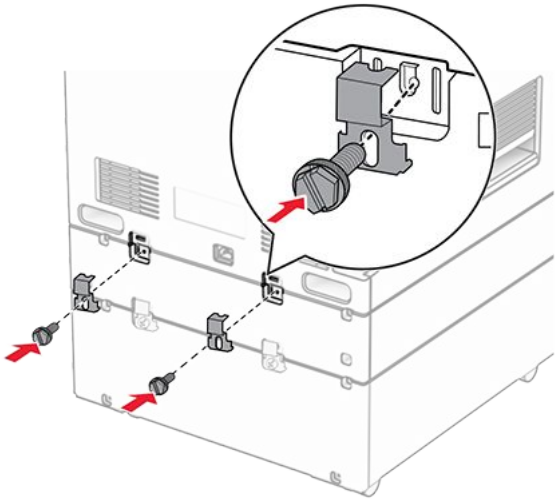

16. Tengdu endann á straumsnúru við prentarann og hinn endann við rafmagnsinnstungu.

VARÚÐ—HUGSANLEG HÆTTA
Til að koma í veg fyrir hættu á eldsvoða eða raflosti skal tengja rafmagnssnúruna við innstungu með viðeigandi getu og rétta jarðtengingu sem er nálægt vörunni og auðveldlega aðgengileg.

17. Kveiktu á prentaranum.

Bættu skúffunni handvirkt inn í prentararekilinn til að gera hana tiltæka fyrir prentverk. Varðandi frekari upplýsingar, sjá Bæta við tiltækum valkostum í prentrekli on page 131.

Setja upp skáp

VARÚÐ—HÆTTA Á RAFLOSTI
Til að koma í veg fyrir hættuna á raflosti, ef þú ert að fá aðgang að stjórnborði eða setja upp viðbótarvélbúnað eða minnisbúnað eftir að prentarinn var settur upp, þá skal slökkva á prentaranum og taka rafmagnssnúruna úr sambandi við rafmagn áður en haldið er áfram. Ef þú hefur einhverjar önnur tæki áföst prentaranum, þá skal einnig slökkva á þeim og taka snúrur sem fara í prentarann úr sambandi.

Athugasemdir

- Þessi valkostur verður að vera uppsettur ásamt 550 blaða skúffu. Settu þennan valkost neðst í uppsetninguna.
- Ef 550 blaða skúffa er þegar uppsett skaltu fjarlægja skúffuna, neðri hlífina og setja hana ofan á þennan valkost.
- Þetta verkefni kallar á skrúfjárn með flötum haus.

1. Taktu skápinn úr umbúðunum og settu hann svo saman.
2. Slökktu á prentaranum.

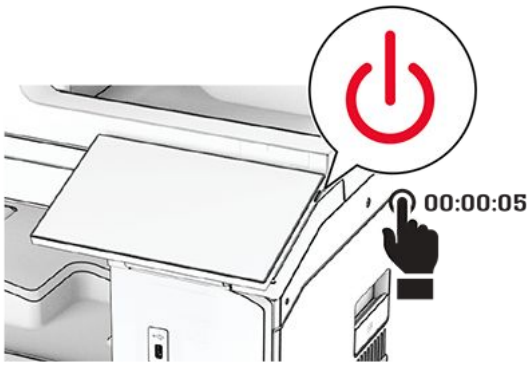

3. Taktu straumsnúruna úr rafmagnsinnstungunni og síðan úr prentaranum.

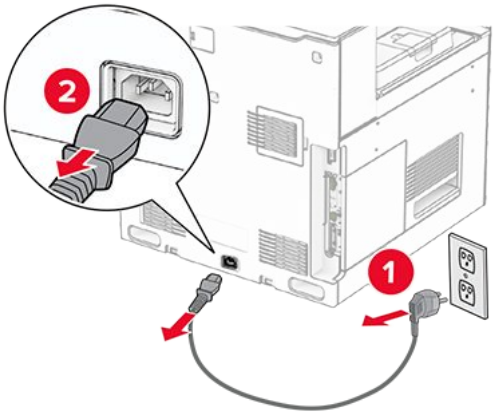

4. Læstu hjólinu til að koma í veg fyrir að skápurinn hreyfist.

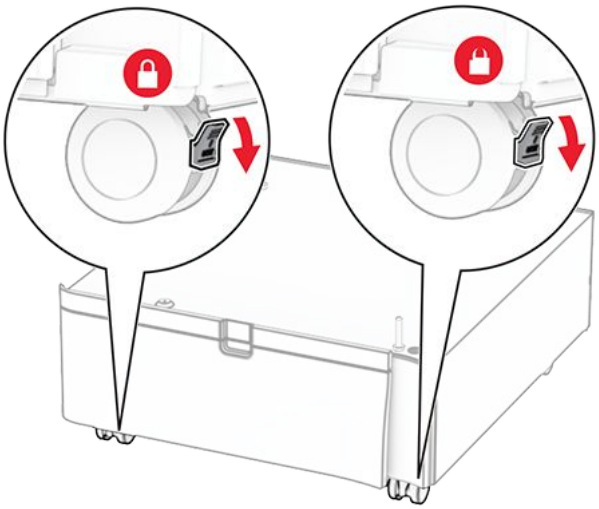

5. Festu hliðarhlíf 550 blaða skúffunnar.

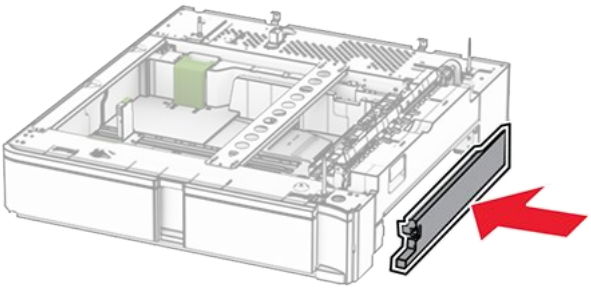

6. Stilltu skúffuna af við skápinn og láttu hann svo síga á sinn stað.

> **Note:** Til að koma í veg fyrir skemmdir á skúffunni skaltu gæta þess að halda um fram- og afturhliðina þegar þú lyftir henni.

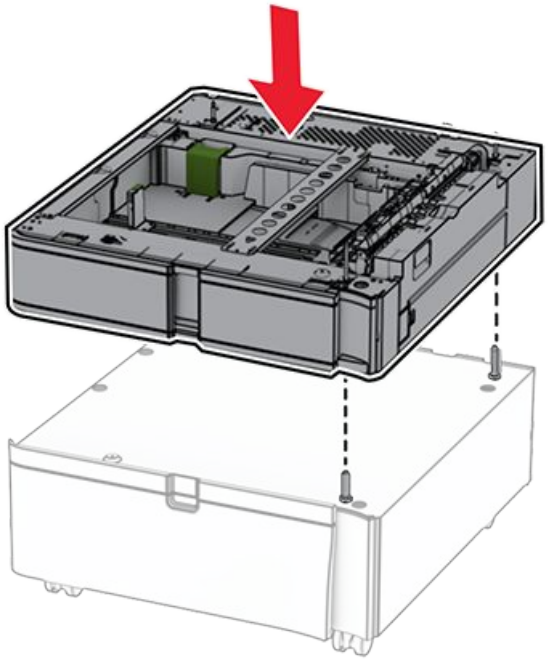

7. Dragðu innskot í skúffu út.

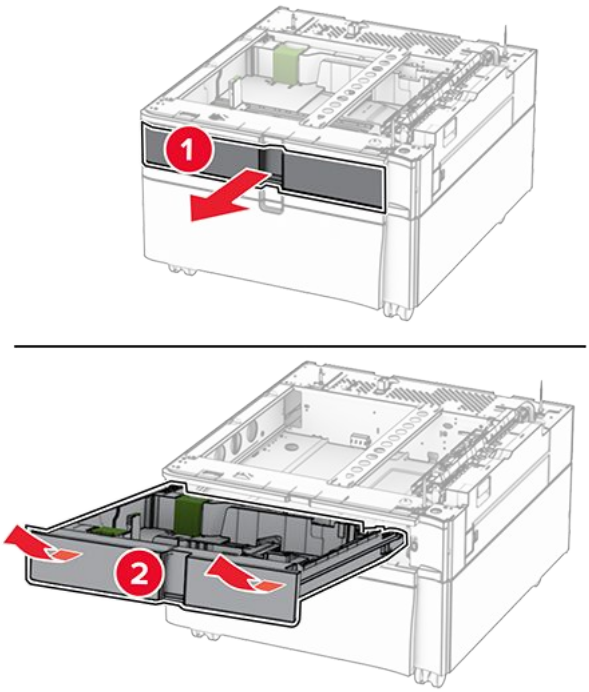

8. Festu skúffuna við skápinn.

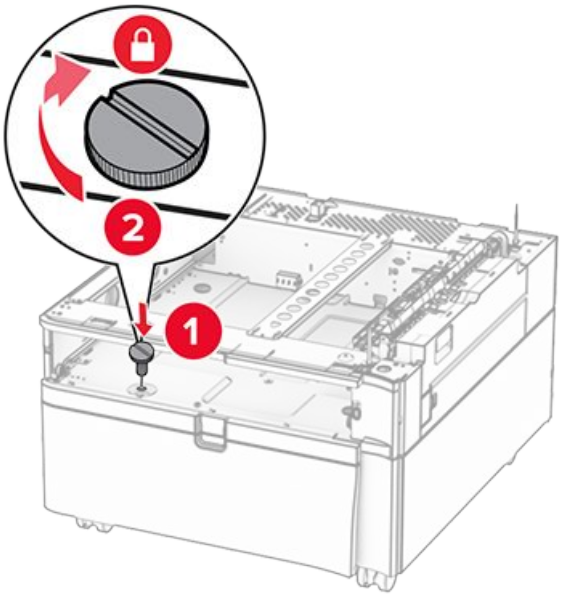

9. Settu innskot í skúffu inn.
10. Festu aftari hluta skúffunnar við skápinn.

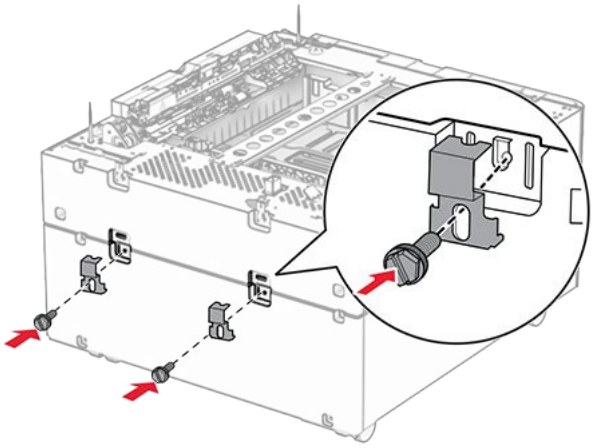

11. Fjarlægðu hlífina undir hægri hlið prentarans.

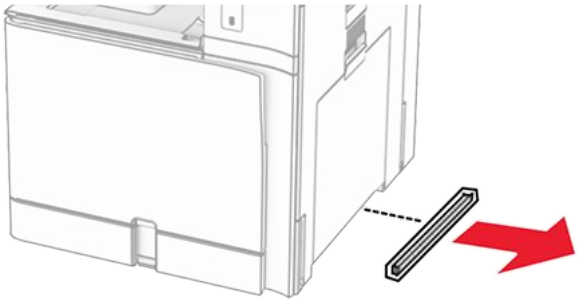

12. Stilltu prentarann af við skápinn og skúffuna og láttu hann síga á sinn stað.

VARÚÐ—HUGSANLEG HÆTTA
Ef þyngd prentarans er meiri en 20kg (44lb), þá kann það að þarfnast tveggja eða fleiri manna til að lyfta honum á öruggan hátt.

13. Dragðu út staðlað innskot í skúffu.
14. Festu 550 blaða skúffuna við prentarann.

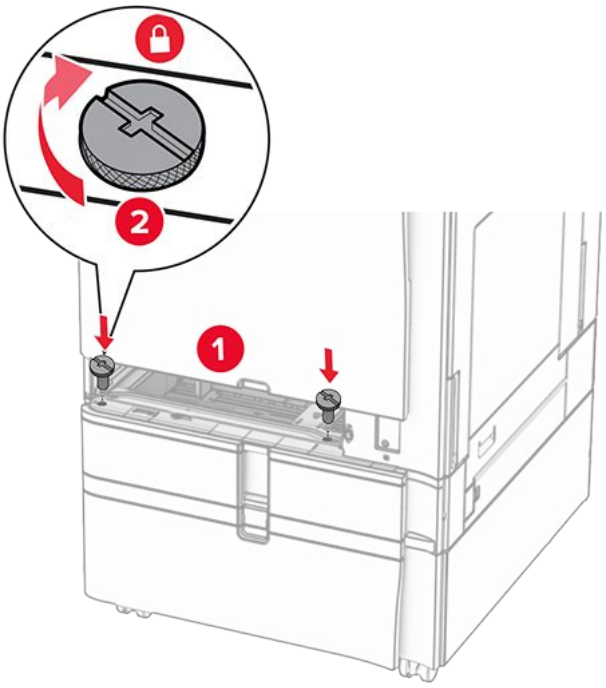

15. Settu inn venjulegt innskot í skúffu.
16. Festu aftari hluta 550 blaða skúffunnar við prentarann.

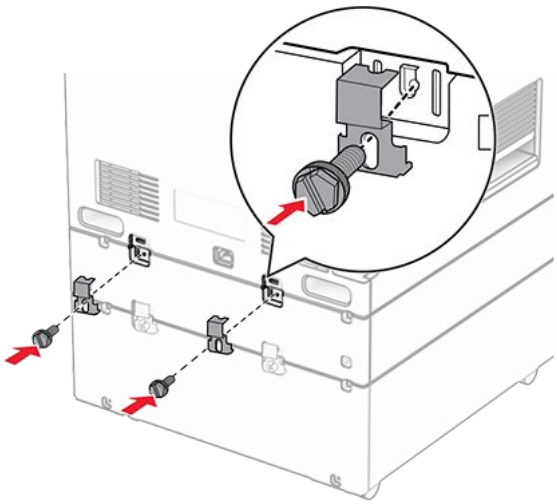

17. Tengdu endann á straumsnúru við prentarann og hinn endann við rafmagnsinnstungu.

> **VARÚÐ—HUGSANLEG HÆTTA**
> Til að koma í veg fyrir hættu á eldsvoða eða raflosti skal tengja rafmagnssnúruna við innstungu með viðeigandi getu og rétta jarðtengingu sem er nálægt vörunni og auðveldlega aðgengileg.

18. Kveiktu á prentaranum.

Setja upp 1500 blaða skúffu

> **VARÚÐ—HÆTTA Á RAFLOSTI**
> Til að koma í veg fyrir hættuna á raflosti, ef þú ert að fá aðgang að stjórnborði eða setja upp viðbótarvélbúnað eða minnisbúnað eftir að prentarinn var settur upp, þá skal slökkva á prentaranum og taka rafmagnssnúruna úr sambandi við rafmagn áður en haldið er áfram. Ef þú hefur einhverjar önnur tæki áföst prentaranum, þá skal einnig slökkva á þeim og taka snúrur sem fara í prentarann úr sambandi.

> **Athugasemdir**
>
> - Áður en þessi valkostur er settur upp skal ganga úr skugga um að 550 blaða aukaskúffa og annað hvort 2 x 500 blaða skúffa eða 2000 blaða skúffa séu þegar uppsettar.
> - Þetta verkefni kallar á skrúfjárn með flötum haus.

1. Slökktu á prentaranum.

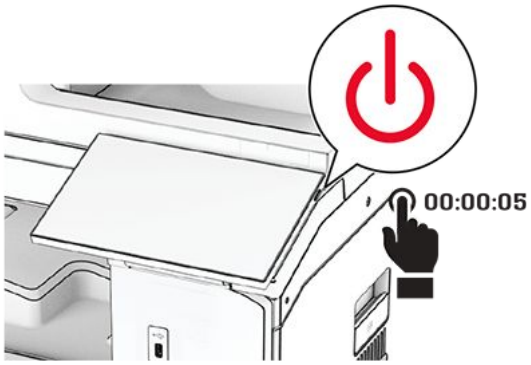

2. Taktu straumsnúruna úr rafmagnsinnstungunni og síðan úr prentaranum.

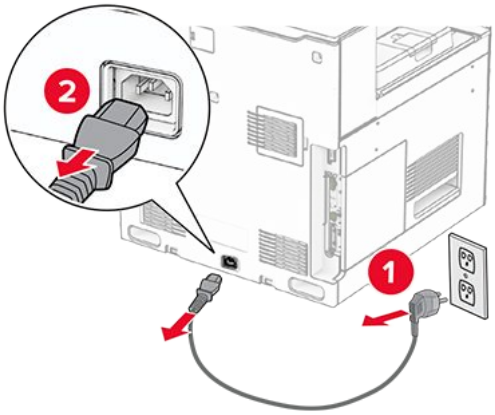

3. Fjarlægðu tengihlífina.

> **Note:** Ekki fleygja hlífinni.

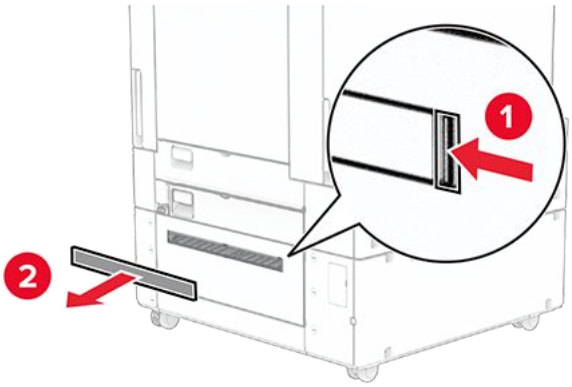

4. Fjarlægðu tengihlífina.

Note: Ekki fleygja hlífinni.

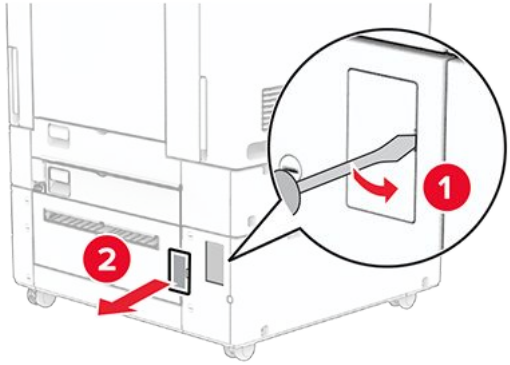

5. Fjarlægið skrúfulokin af prentaranum.

Note: Ekki fleygja skrúfuhlífunum.

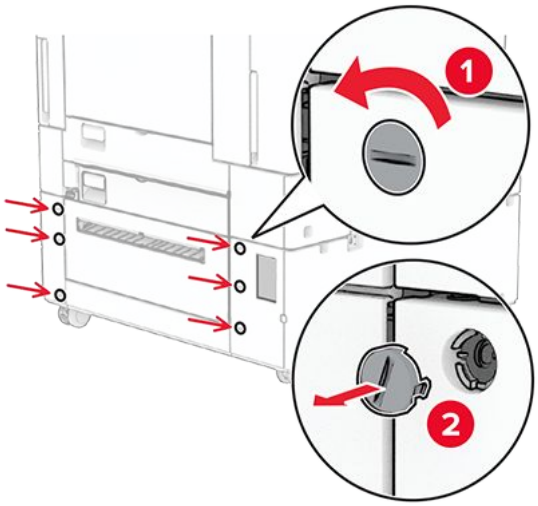

6. Taktu 1500-blaða pappírinn úr skúffunni.
7. Setjið skrúfurnar fyrir festinguna í.

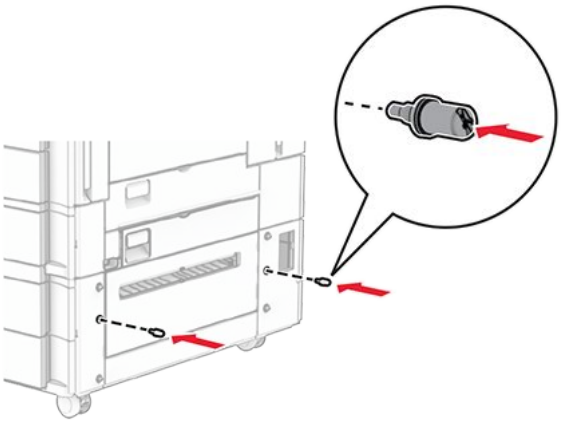

8. Festu festinguna við prentarann.

> **Note:** Notaðu festinguna og skrúfurnar sem fylgdu 1500 blaða skúffunni.

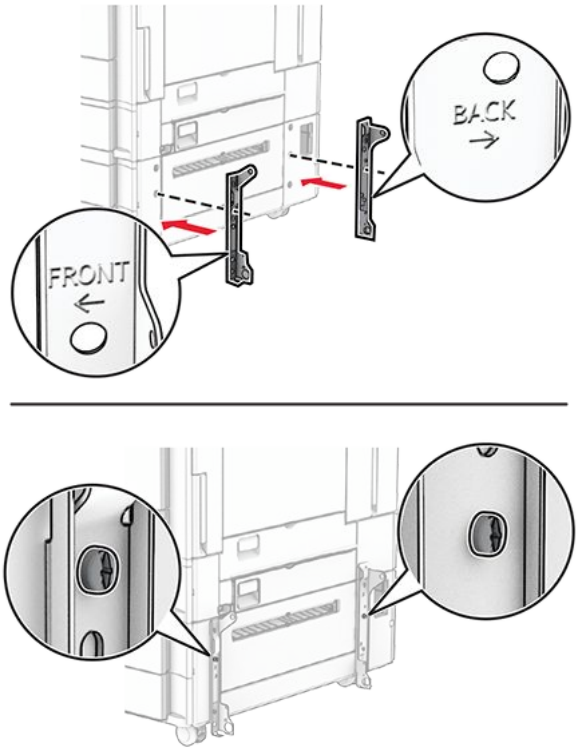

9. Settu skrúfurnar sem eru eftir í.

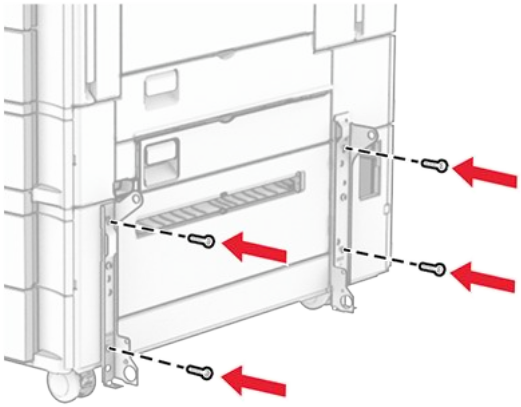

10. Settu upp 1500 blaða skúffu upp.

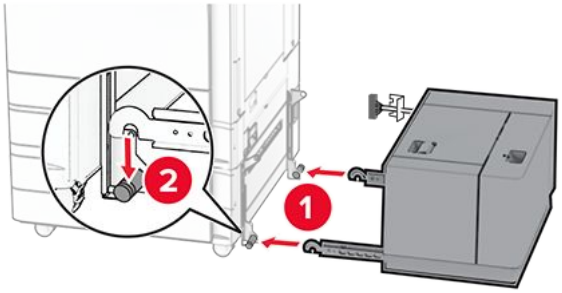

11. Tengdu kapal skúffunnar við prentarann.

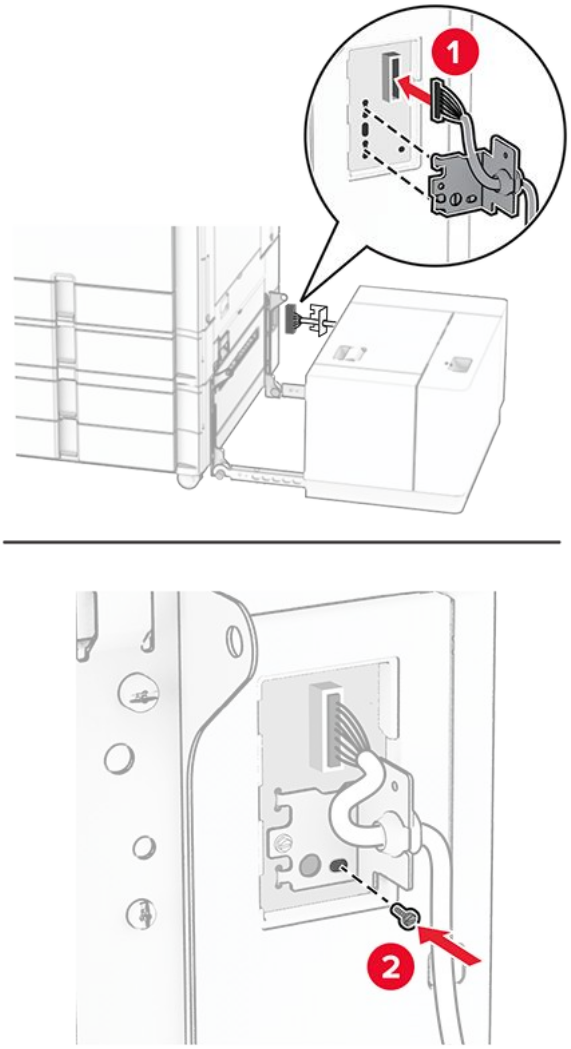

12. Festu kapalhlífina á skúffuna.

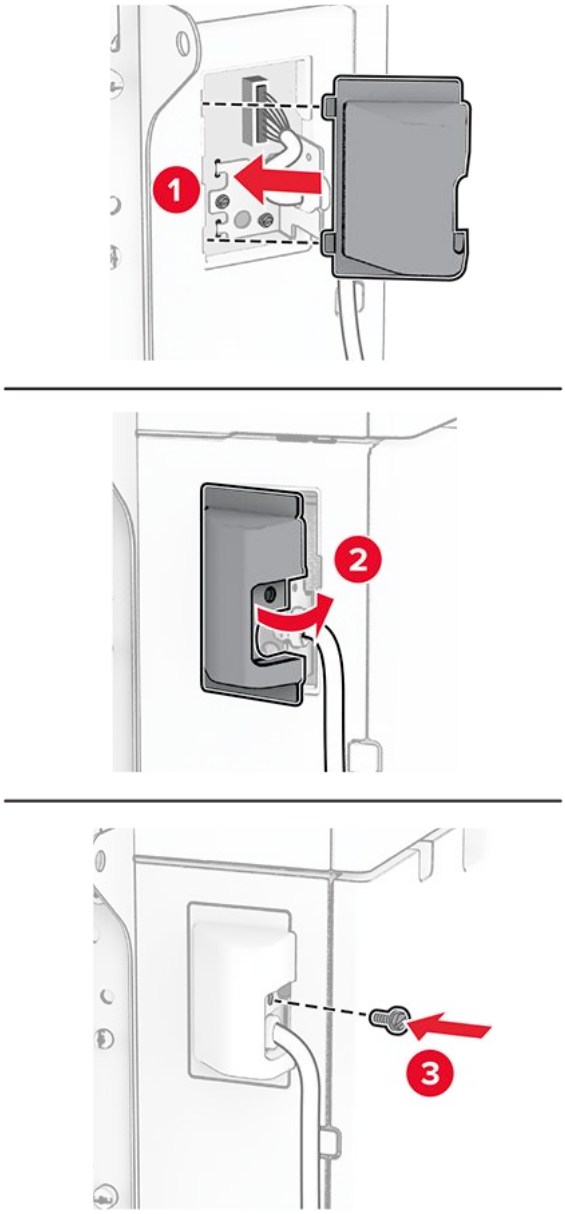

13. Renndu 1500 blaða skúffunni í átt að prentaranum.

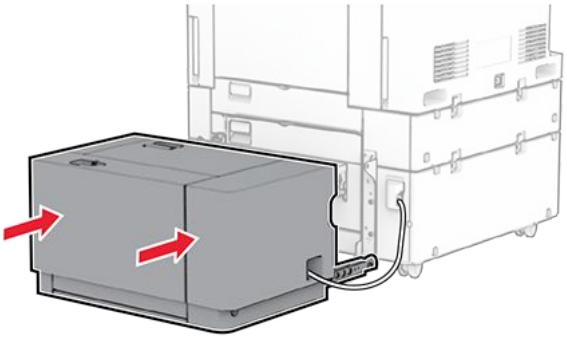

14. Tengdu endann á straumsnúru prentarans við prentarann og hinn endann við rafmagnsinnstungu.

VARÚÐ—HUGSANLEG HÆTTA
Til að koma í veg fyrir hættu á eldsvoða eða raflosti skal tengja rafmagnssnúruna við innstungu með viðeigandi getu og rétta jarðtengingu sem er nálægt vörunni og auðveldlega aðgengileg.

15. Kveiktu á prentaranum.

Bættu skúffunni handvirkt inn í prentararekilinn til að gera hana tiltæka fyrir prentverk. Varðandi frekari upplýsingar, sjá Bæta við tiltækum valkostum í prentrekli on page 131.

Setja upp heftarabúnað

VARÚÐ—HÆTTA Á RAFLOSTI
Til að koma í veg fyrir hættuna á raflosti, ef þú ert að fá aðgang að stjórnborði eða setja upp viðbótarvélbúnað eða minnisbúnað eftir að prentarinn var settur upp, þá skal slökkva á prentaranum og taka rafmagnssnúruna úr sambandi við rafmagn áður en haldið er áfram. Ef þú hefur einhverjar önnur tæki áföst prentaranum, þá skal einnig slökkva á þeim og taka snúrur sem fara í prentarann úr sambandi.

Note: Þetta verkefni kallar á skrúfjárn með flötum haus.

1. Slökktu á prentaranum.

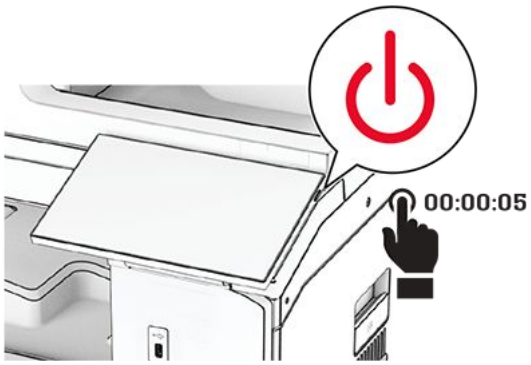

2. Taktu straumsnúruna úr rafmagnsinnstungunni og síðan úr prentaranum.

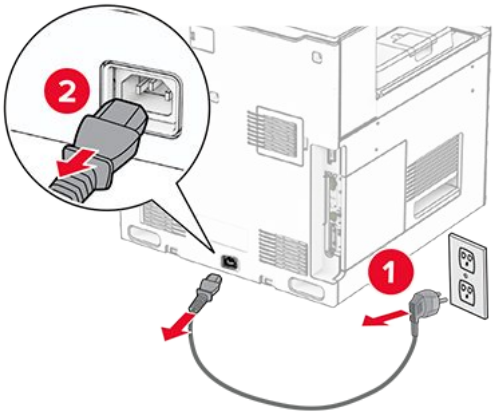

3. Taktu heftarabúnað úr umbúðunum og fjarlægðu síðan allar umbúðir.
4. Settu upp mötunarstýringuna.

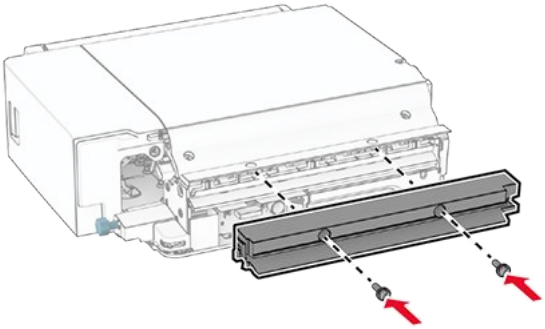

5. Fjarlægðu staðalbakka.

> **Note:** Ekki fleygja bakkanum.

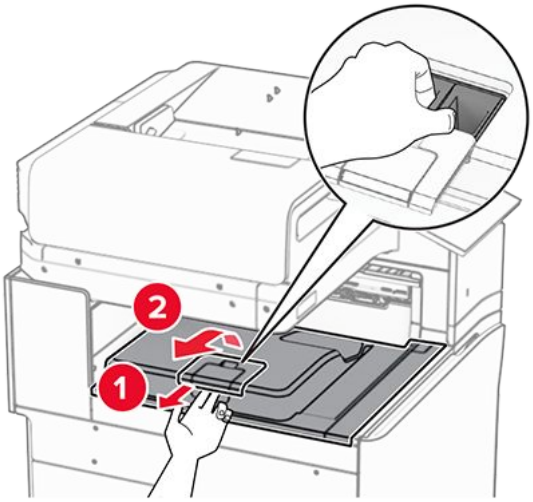

6. Áður en þú setur upp valkostinn skaltu setja flagg úttaksbakka í lokaða stöðu.

Note: Þegar valkosturinn er fjarlægður skal setja flagg útttaksbakka í opna stöðu.

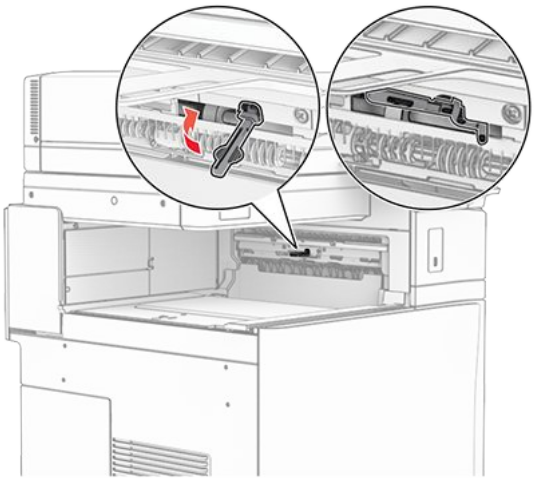

7. Fjarlægðu vararúlluna.

Note: Ekki fleygja rúllunni.

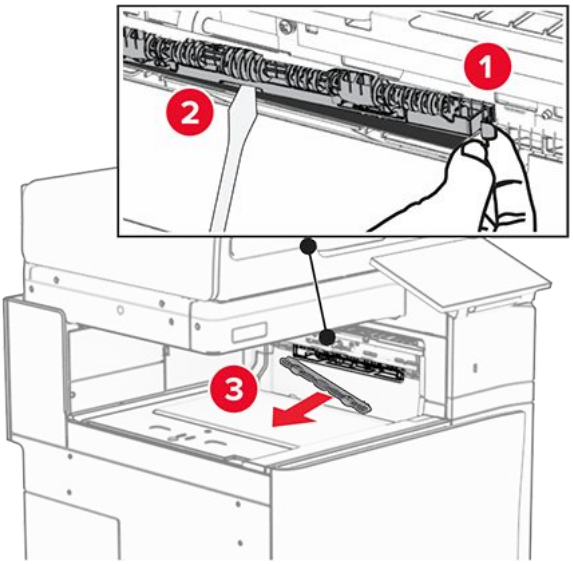

8. Settu mötunarrúlluna sem fylgdi með frágangseiningu heftara þar til hún smellur á sinn stað.

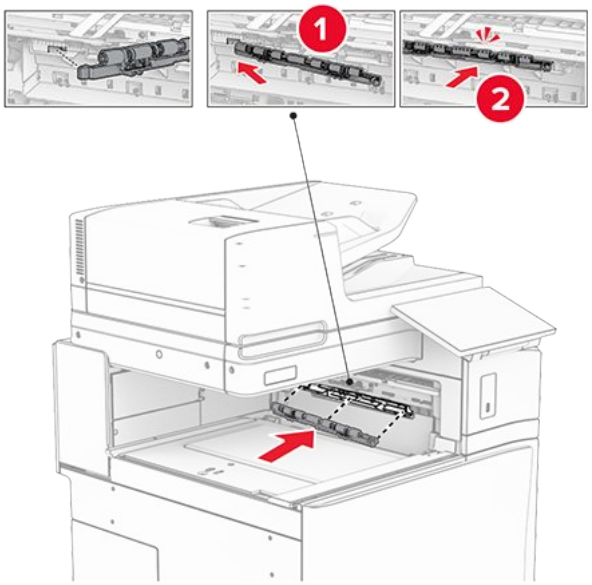

Note: Gakktu úr skugga um að málmgormurinn sé fyrir framan mötunarrúlluna.

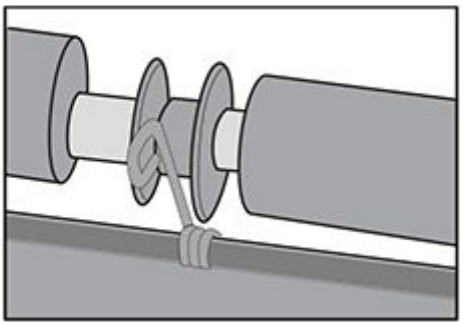

9. Festu rúlluhlífina þar til hún smellur á sinn stað.

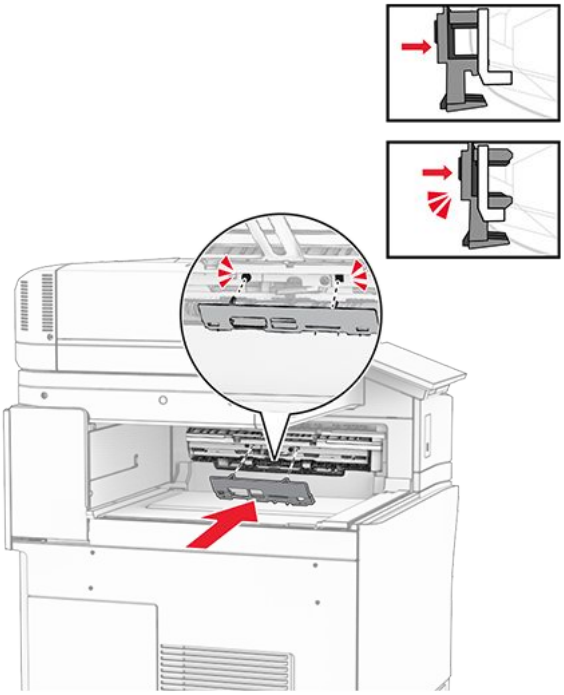

10. Opnaðu hurð að framan og fjarlægðu síðan hlífina vinstra megin á prentaranum.

> **Note:** Ekki fleygja skrúfunum og hlífum.

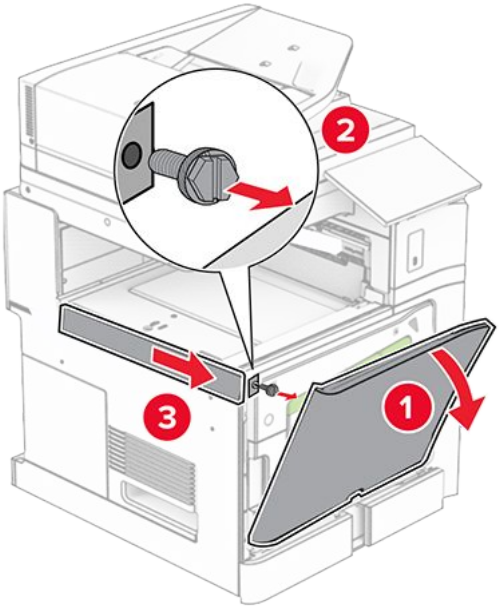

11. Fjarlægðu vinstri hlífina að aftan.

> **Note:** Ekki fleygja skrúfunum og hlífum.

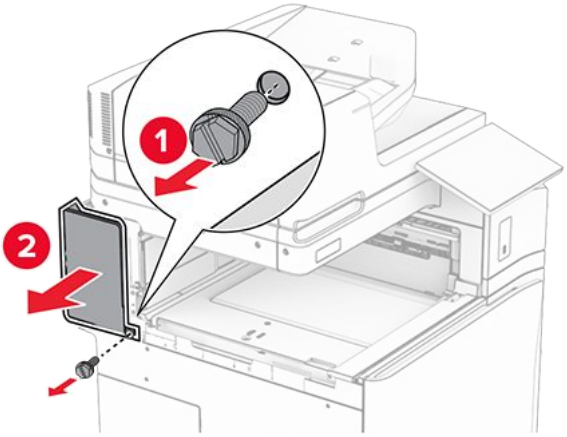

12. Fjarlægðu hlíf innri bakkans.

> **Note:** Ekki fleygja hlífinni.

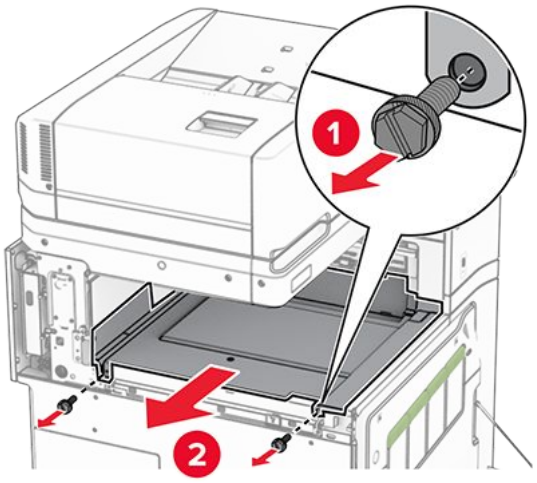

13. Stilltu hlíf innri bakkans sem kom með fraáganseiningu heftara og settu hana inn.

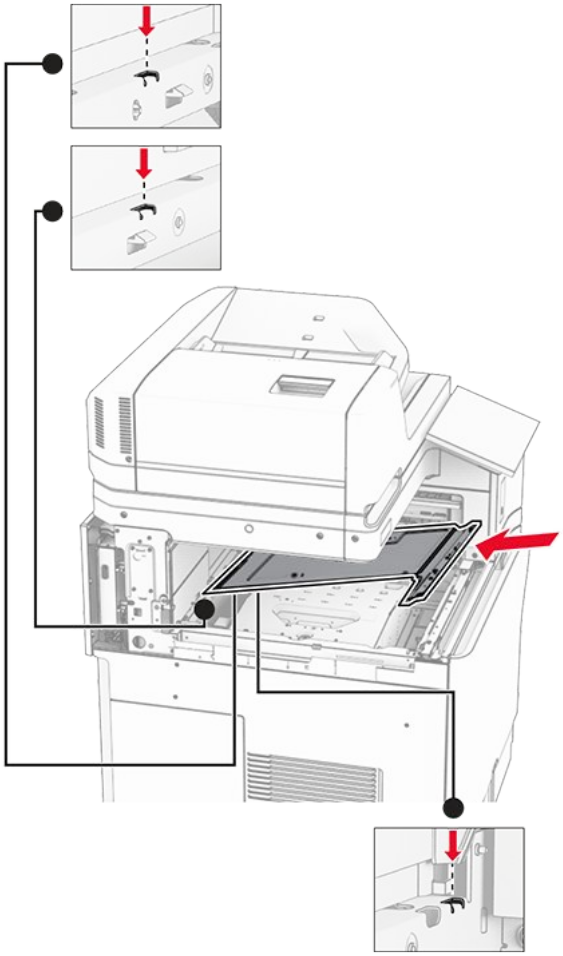

14. Settu skrúfurnar í hlíf innri bakkans.

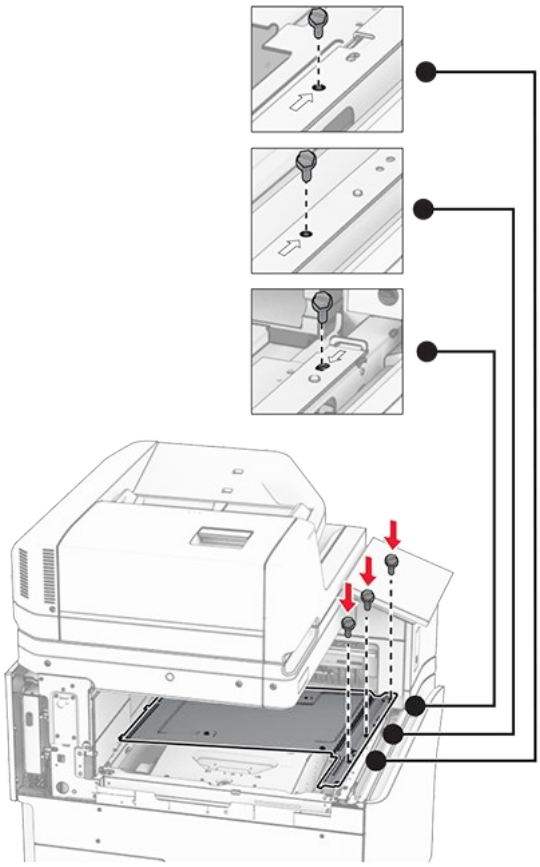

15. Festu sleða frágangseiningar heftara við.

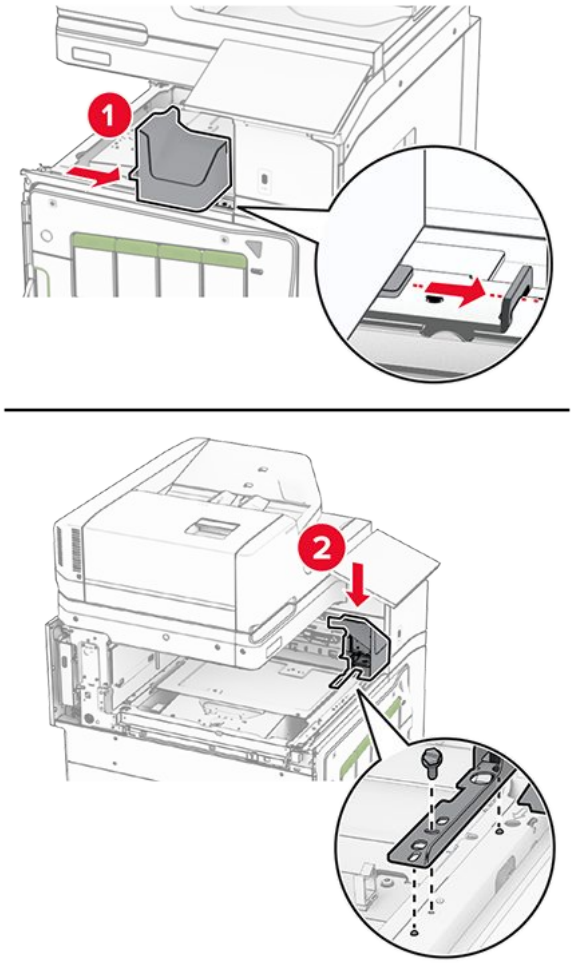

16. Settu frágangseiningu heftara inn.

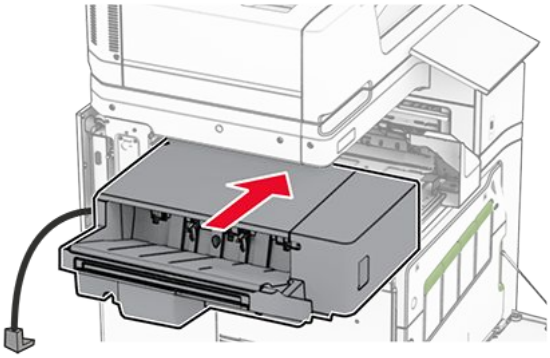

17. Settu upp festinguna til að festa frágangseininguna við prentarann.

> **Note:** Notaðu skrúfuna sem fylgdi með frágangseiningunni.

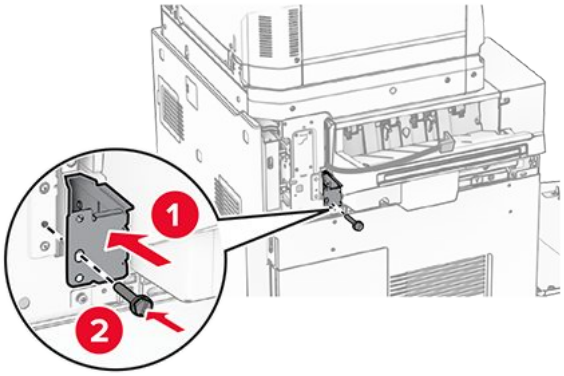

18. Festu vinstri hlífina og renndu svo frágangseiningu heftara til vinstri.

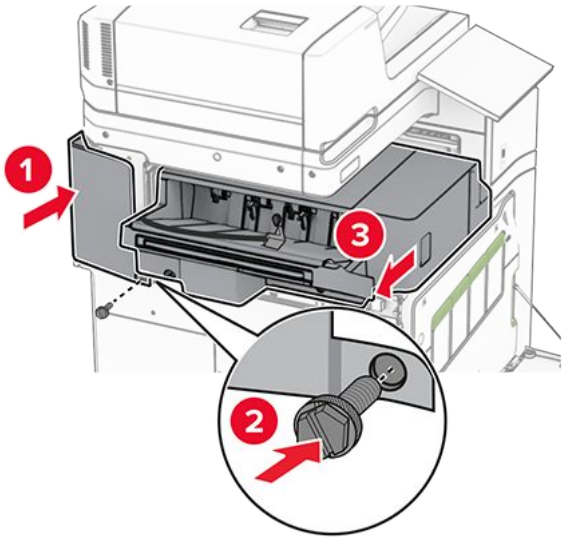

19. Festu efri vinstri klippihlífina sem fylgdi með frágangseiningunni.

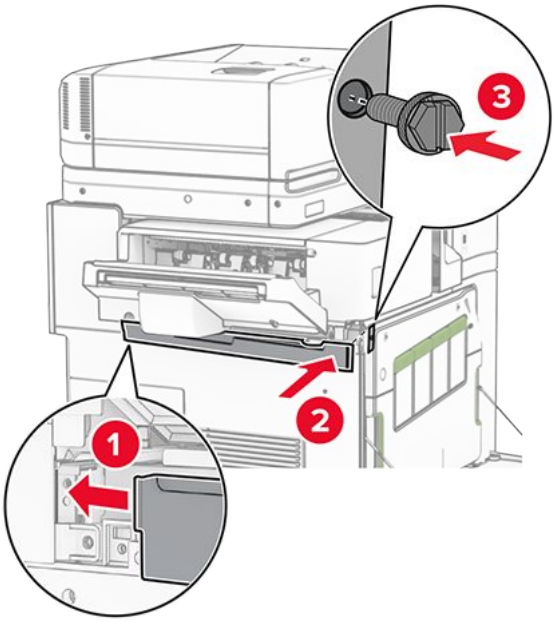

20. Settu nýja heftarahylkið í frágangseininguna þar til að það smellur á sinn stað.

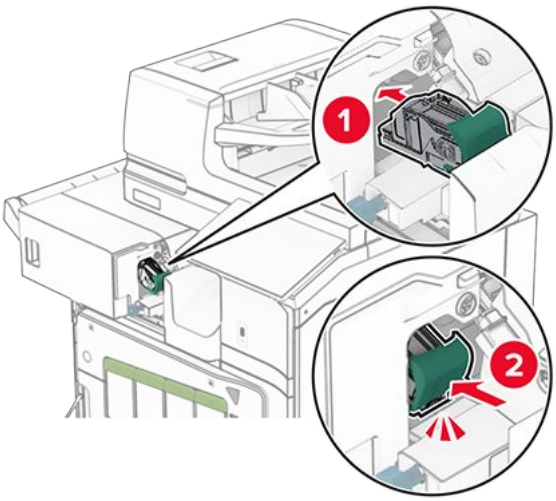

21. Lokaðu hurðinni að framan og renndu henni síðan í átt að prentaranum.

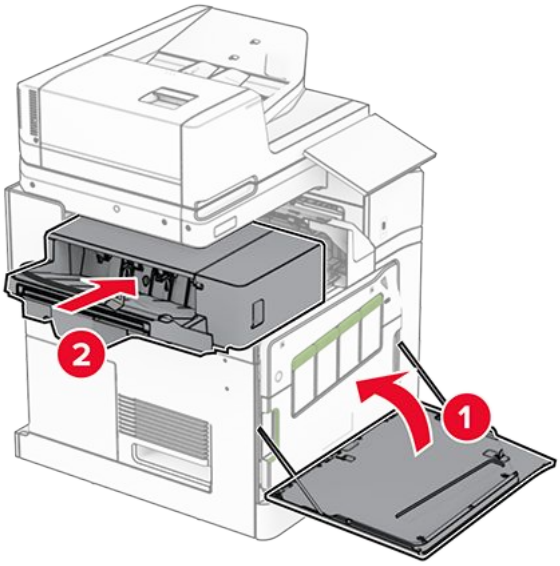

22. Tengdu snúru valkostsins við prentarann.

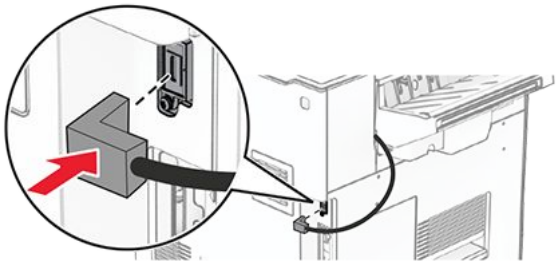

23. Tengdu endann á straumsnúru prentarans við prentarann og hinn endann við rafmagnsinnstungu.

VARÚÐ—HUGSANLEG HÆTTA
Til að koma í veg fyrir hættu á eldsvoða eða raflosti skal tengja rafmagnssnúruna við innstungu með viðeigandi getu og rétta jarðtengingu sem er nálægt vörunni og auðveldlega aðgengileg.

24. Kveiktu á prentaranum.

Bættu frágangseiningunni handvirkt inn í prentararekilinn til að gera hana tiltæka fyrir prentverk. Varðandi frekari upplýsingar, sjá Bæta við tiltækum valkostum í prentrekli on page 131.

Setja upp hliðraðan staflara

VARÚÐ—HÆTTA Á RAFLOSTI
Til að koma í veg fyrir hættuna á raflosti, ef þú ert að fá aðgang að stjórnborði eða setja upp viðbótarvélbúnað eða minnisbúnað eftir að prentarinn var settur upp, þá skal slökkva á prentaranum og taka rafmagnssnúruna úr sambandi við rafmagn áður en haldið er áfram. Ef þú hefur einhverjar önnur tæki áföst prentaranum, þá skal einnig slökkva á þeim og taka snúrur sem fara í prentarann úr sambandi.

1. Slökktu á prentaranum.

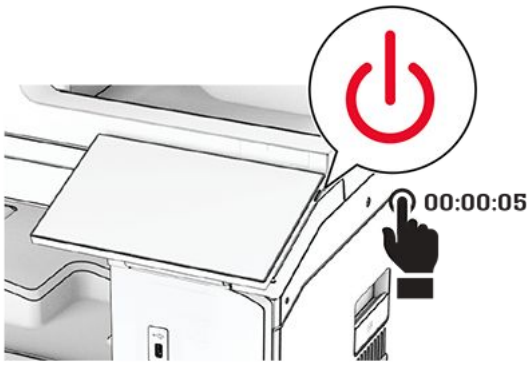

2. Taktu straumsnúruna úr rafmagnsinnstungunni og síðan úr prentaranum.

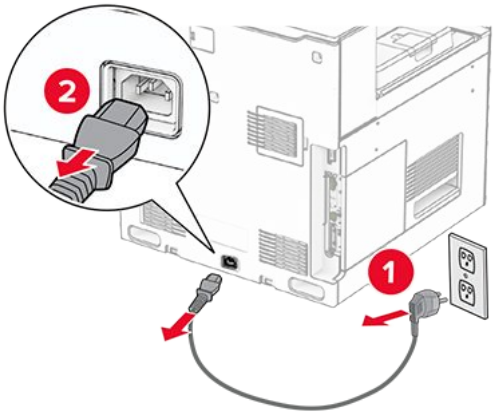

3. Taktu hliðraða staflarann úr umbúðunum og fjarlægðu síðan allar umbúðir.
4. Festið innri afturhlífina á hliðraða staflarann.

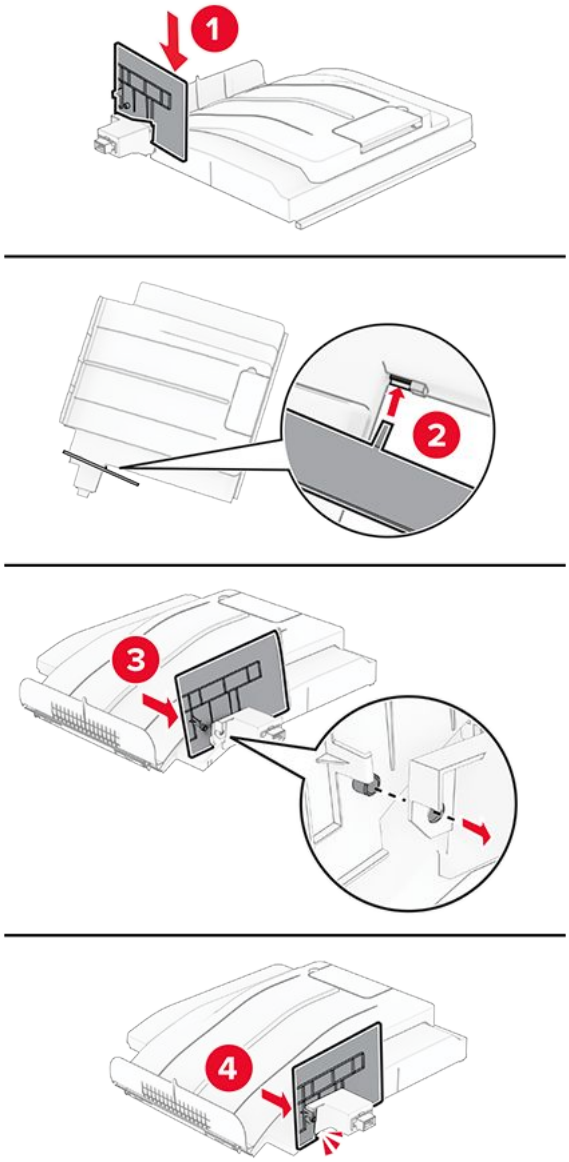

5. Fjarlægðu staðalbakka.

Note: Ekki fleygja bakkanum.

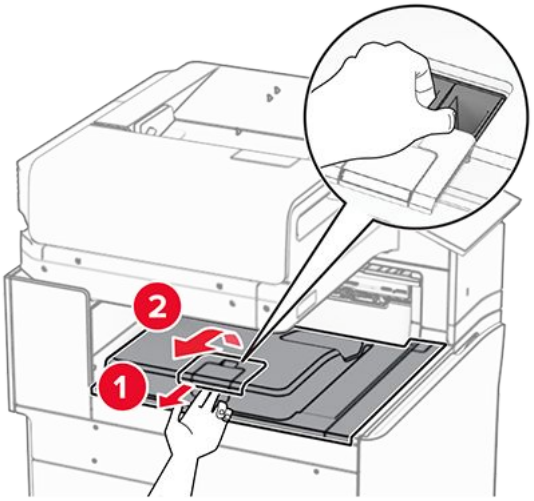

6. Fjarlægðu tengihlíf pappírsflutnings.

Note: Ekki fleygja hlífinni.

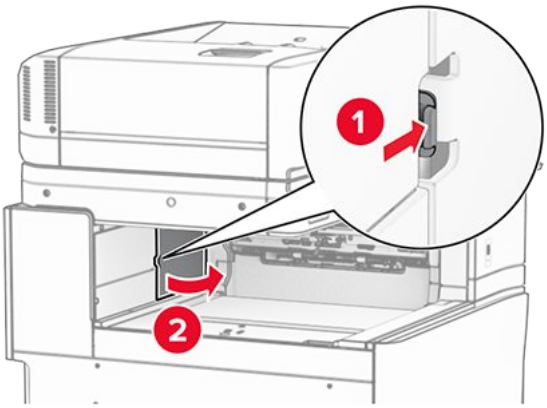

7. Áður en þú setur upp valkostinn skaltu setja flagg úttaksbakka í lokaða stöðu.

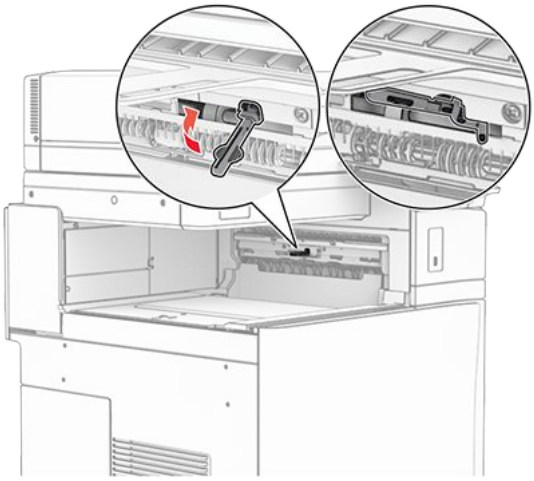

8. Stilltu og settu svo hliðraða staflarann í prentarann.

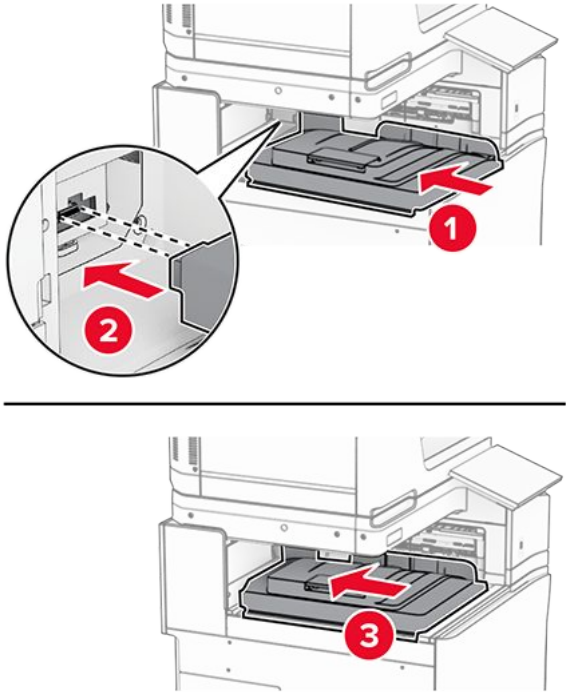

Note: Gakktu úr skugga um að hlutirnir séu festir á öruggan hátt og samstilltir við prentarann.

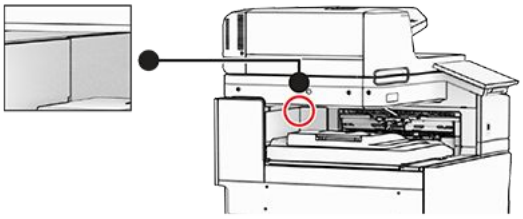

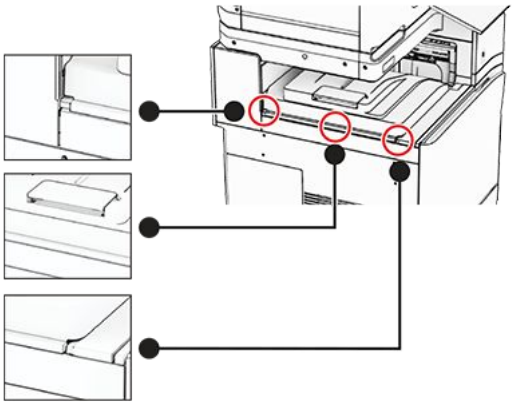

9. Festu varnarborða hliðraða staflarans við prentarann.

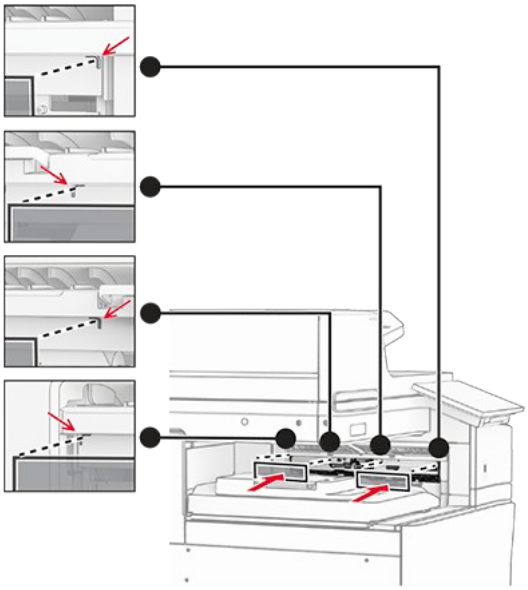

10. Setja flagg útgangsbakka í opna stöðu.

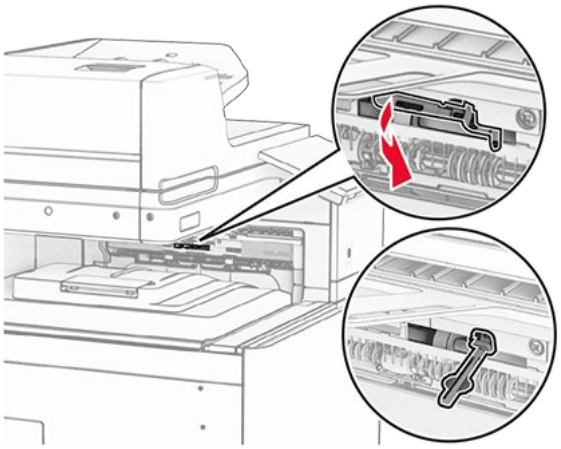

11. Festu flagg bakkahlífina þar til hún smellur á sinn stað.

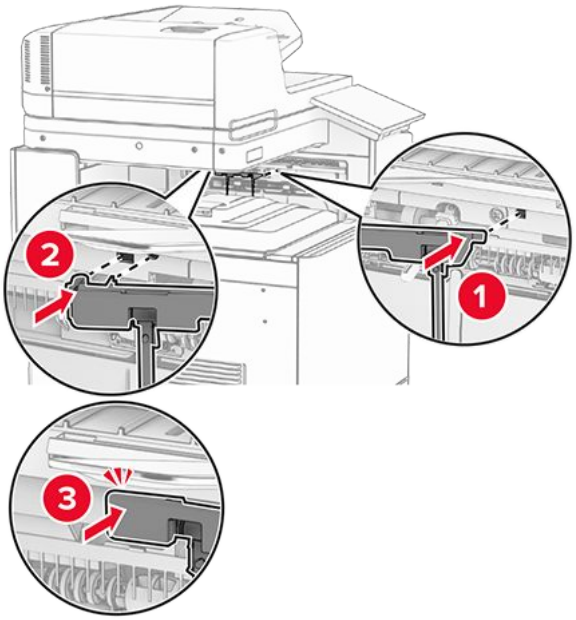

12. Tengdu endann á straumsnúru prentarans við prentarann og hinn endann við rafmagnsinnstungu.

> **VARÚÐ—HUGSANLEG HÆTTA**
> Til að koma í veg fyrir hættu á eldsvoða eða raflosti skal tengja rafmagnssnúruna við innstungu með viðeigandi getu og rétta jarðtengingu sem er nálægt vörunni og auðveldlega aðgengileg.

13. Kveiktu á prentaranum.

Bættu hliðraða staflaranum inn í prentararekilinn til að gera hann tiltækan fyrir prentverk. Varðandi frekari upplýsingar, sjá Bæta við tiltækum valkostum í prentrekli on page 131.

Uppsetning á pappírsflutningi með umbroti

VARÚÐ—HÆTTA Á RAFLOSTI
Til að koma í veg fyrir hættuna á raflosti, ef þú ert að fá aðgang að stjórnborði eða setja upp viðbótarvélbúnað eða minnisbúnað eftir að prentarinn var settur upp, þá skal slökkva á prentaranum og taka rafmagnssnúruna úr sambandi við rafmagn áður en haldið er áfram. Ef þú hefur einhverjar önnur tæki áföst prentaranum, þá skal einnig slökkva á þeim og taka snúrur sem fara í prentarann úr sambandi.

Athugasemdir

- Einnig er hægt að setja þett upp ásamt frágangseiningu með heftara og gatara eða frágangseiningu bæklings.
- Þetta verkefni kallar á skrúfjárn með flötum haus.

1. Slökktu á prentaranum.

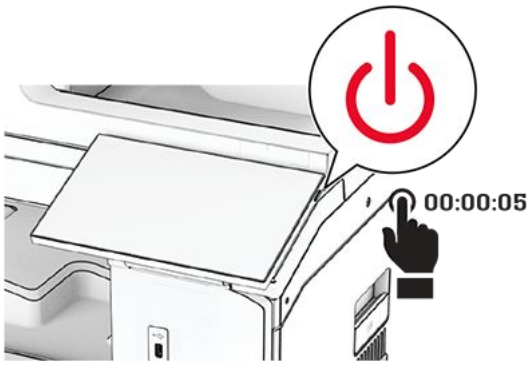

2. Taktu straumsnúruna úr rafmagnsinnstungunni og síðan úr prentaranum.

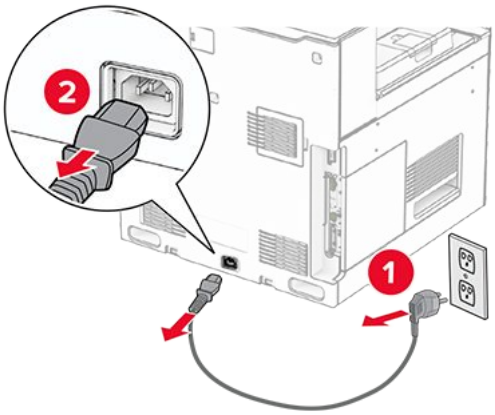

3. Taktu pappírsflutning með umbroti úr umbúðum og fjarlægðu allar pakkningar.
4. Fjarlægðu staðalbakka.

Note: Ekki fleygja bakkanum.

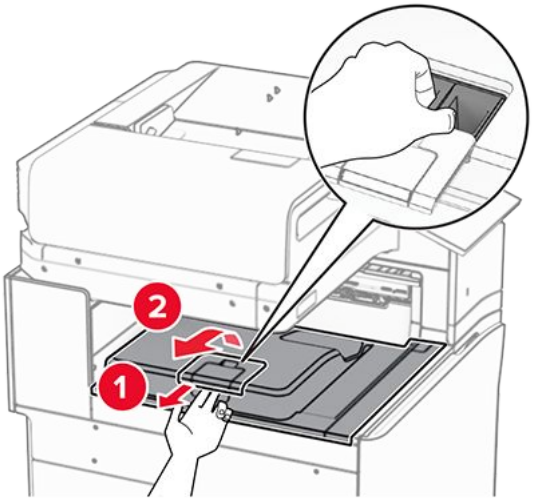

5. Áður en þú setur upp valkostinn skaltu setja flagg úttaksbakka í lokaða stöðu.

Note: Þegar valkosturinn er fjarlægður skal setja flagg útttaksbakka í opna stöðu.

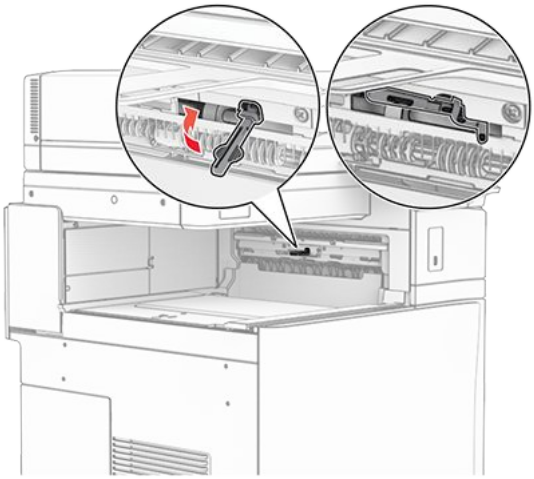

6. Fjarlægðu vararúlluna.

Note: Ekki fleygja rúllunni.

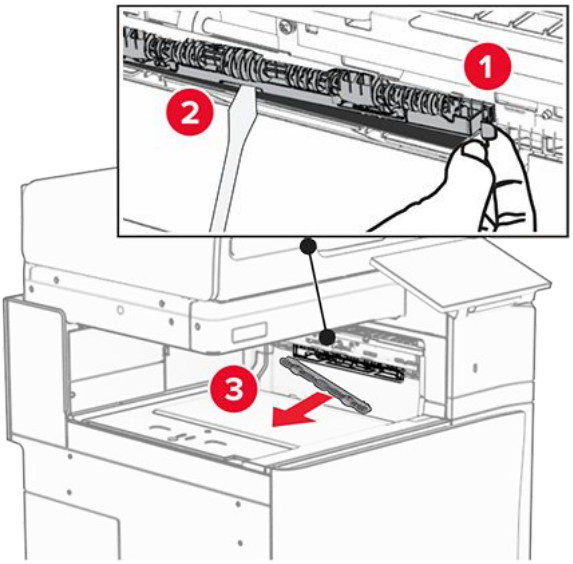

7. Setjið mötunarrúlluna sem fylgdi valkostinum þar til hún smellur á sinn stað.

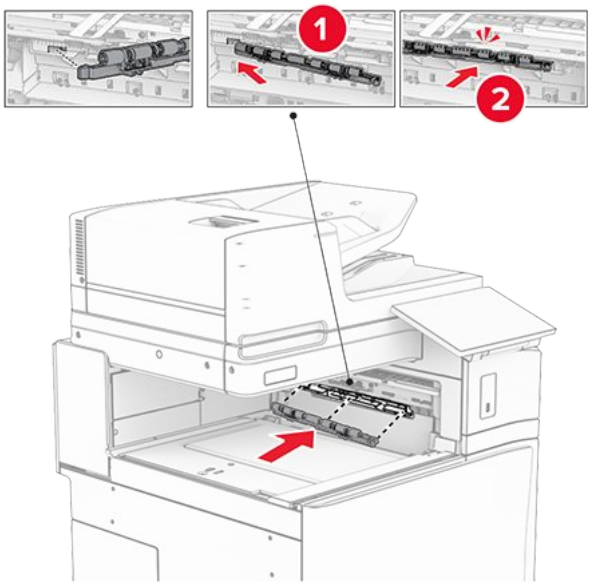

Note: Gakktu úr skugga um að málmgormurinn sé fyrir framan mötunarrúlluna.

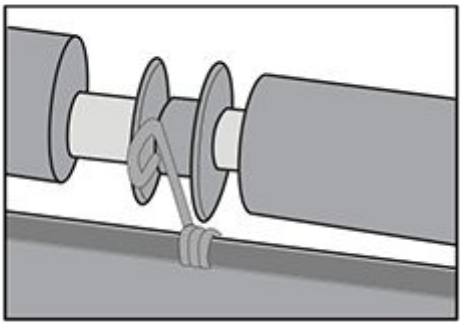

8. Festu rúlluna þar til hún smellur á sinn stað.

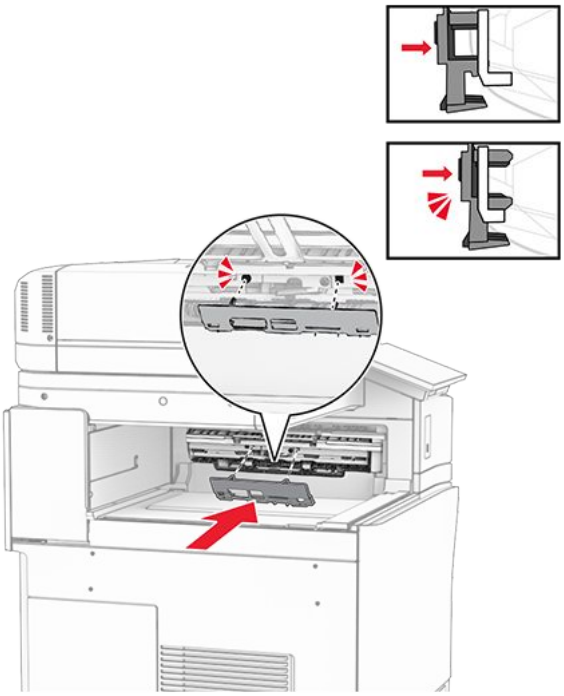

9. Opnaðu hurð að framan og fjarlægðu síðan hlífina vinstra megin á prentaranum.

> **Note:** Ekki fleygja skrúfunum og hlífum.

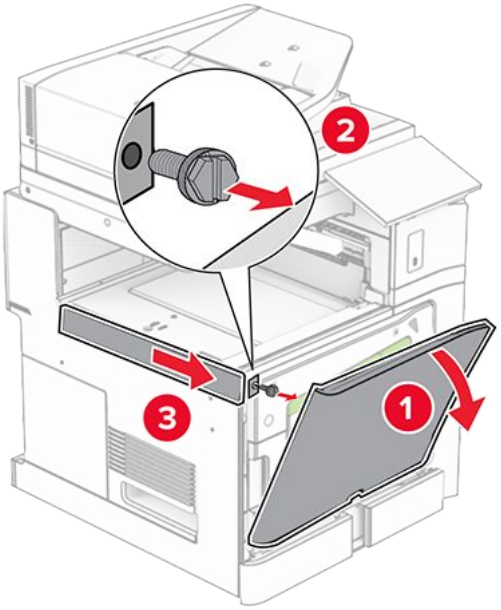

10. Lokaðu hurð að framan.
11. Fjarlægðu tengihlíf pappírsflutnings.

> **Note:** Ekki fleygja hlífinni.

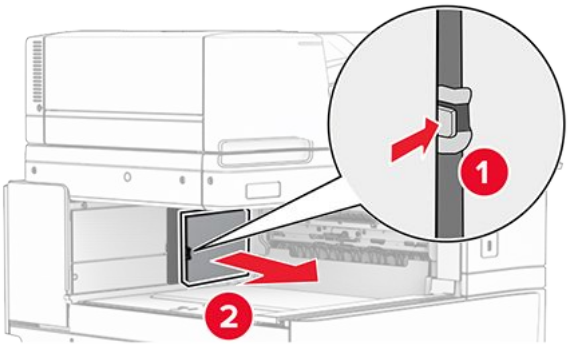

12. Fjarlægðu vinstri hlífina að aftan.

> **Note:** Ekki fleygja skrúfunum og hlífum.

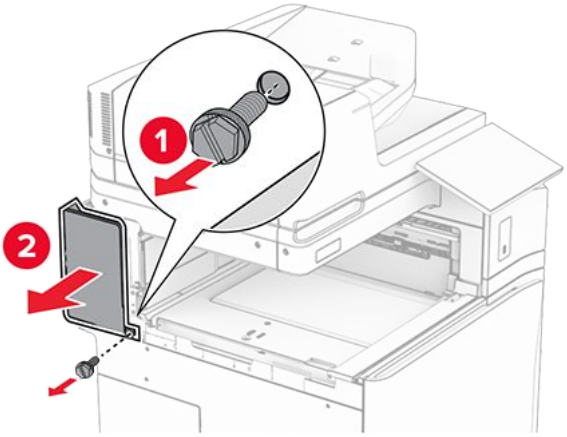

13. Fjarlægðu hlíf innri bakkans.

> **Note:** Ekki fleygja skrúfunum og hlífum.

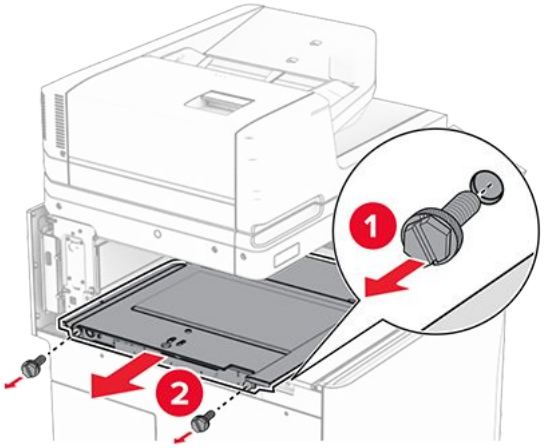

14. Stilltu hlíf innri bakkans sem kom með valkostinum og settu hana inn.

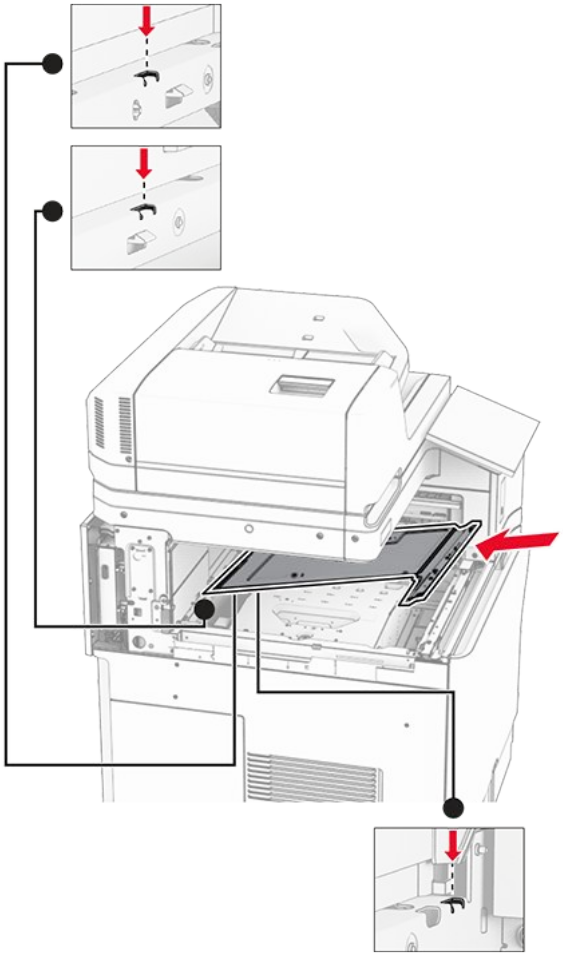

15. Settu skrúfurnar í hlíf innri bakkans.

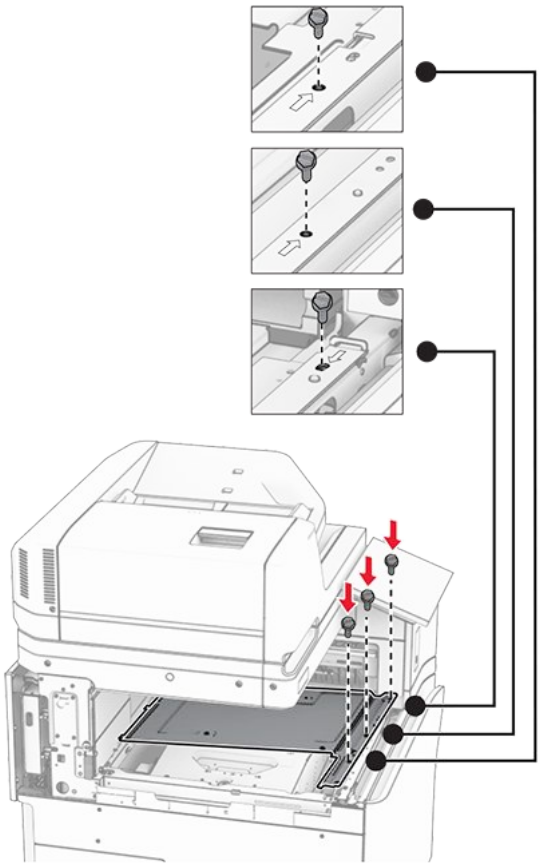

16. Festu frauðlímböndin við valkostinn.

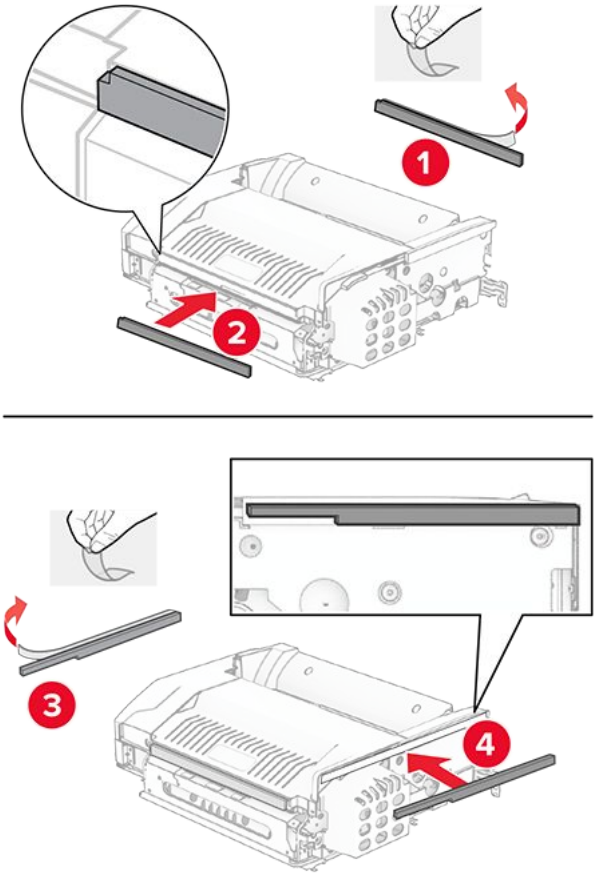

17. Opnaðu hurð F og hertu skrúfurnar.

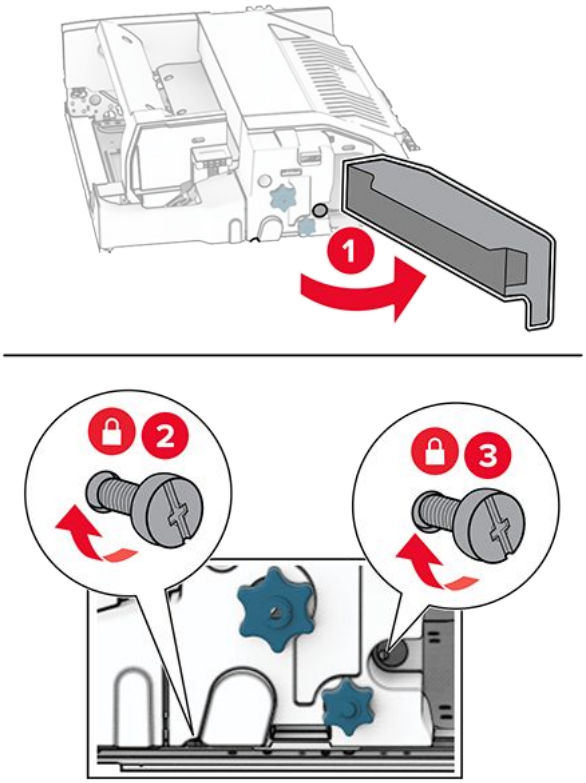

18. Lokaðu hurð F.
19. Festu málmfestinguna við valkostinn.

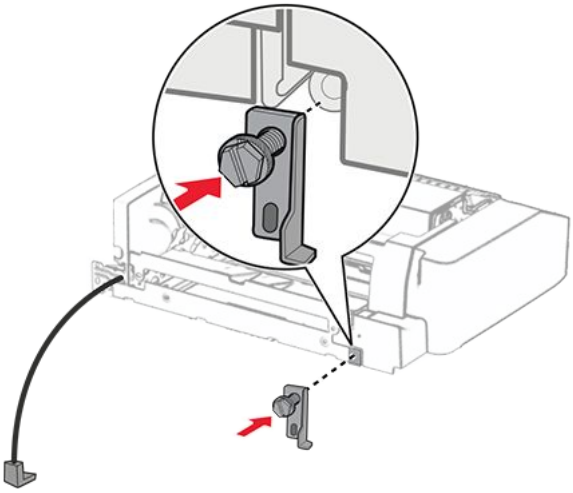

20. Settu inn valkostinn.

> **Note:** Gangið úr skugga um að málmfestingin sé fyrir framan prentarann.

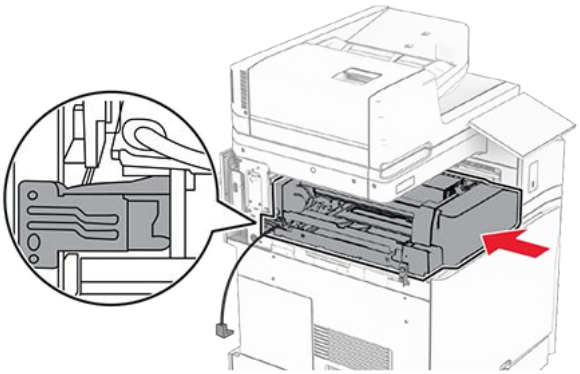

21. Opnaðu hurð F og notaðu síðan skrúfjárnið sem fylgdi með valkostinum til að setja skrúfuna í.

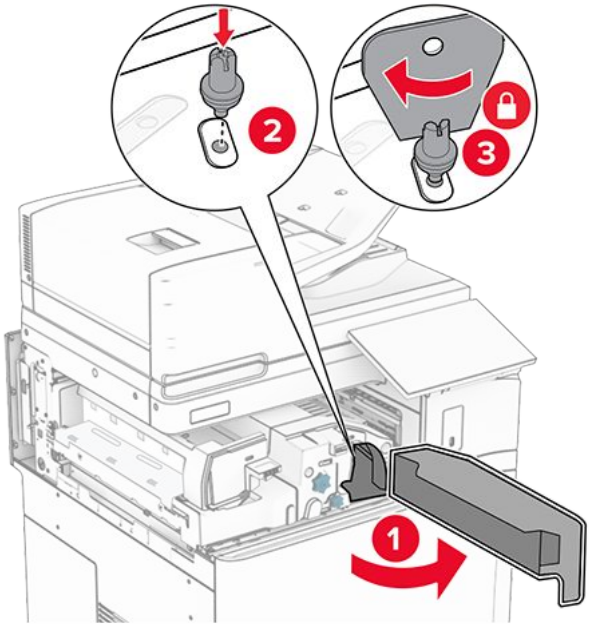

22. Lokaðu hurð F.
23. Settu skrúfurnar í valkostinn.

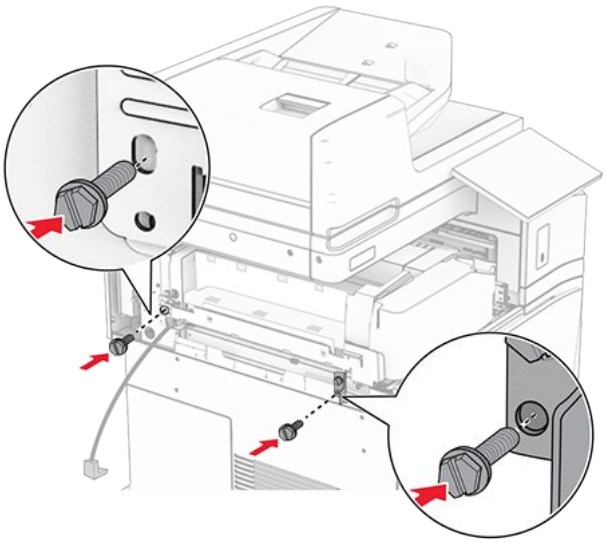

24. Festu vinstri hlífina að aftan.

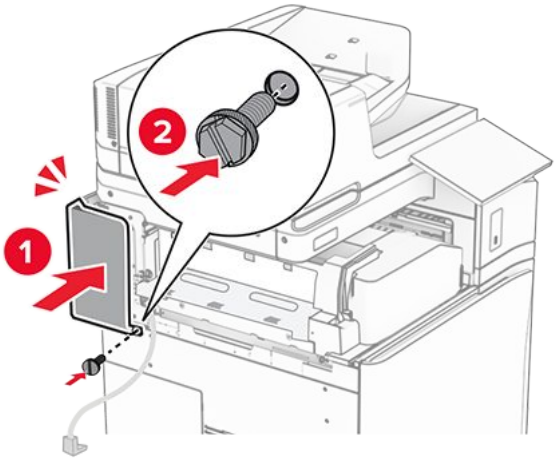

25. Opnaðu hurð að framan og festu síðan hlífina vinstra megin á prentarann.

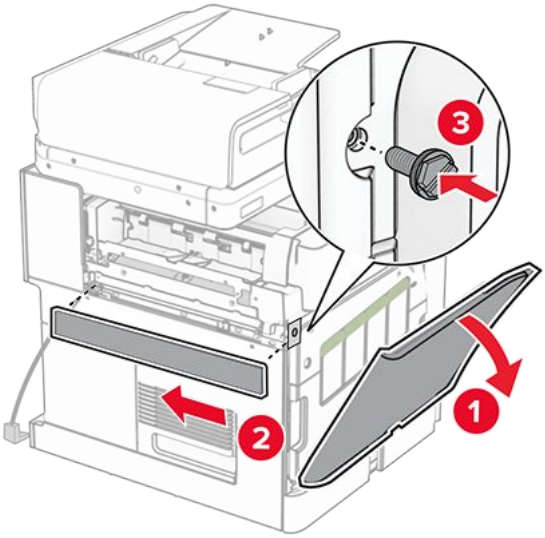

26. Lokaðu hurð að framan.
27. Lyftu upp bakkaflipanum, stilltu valkörfuna af og festu hann.

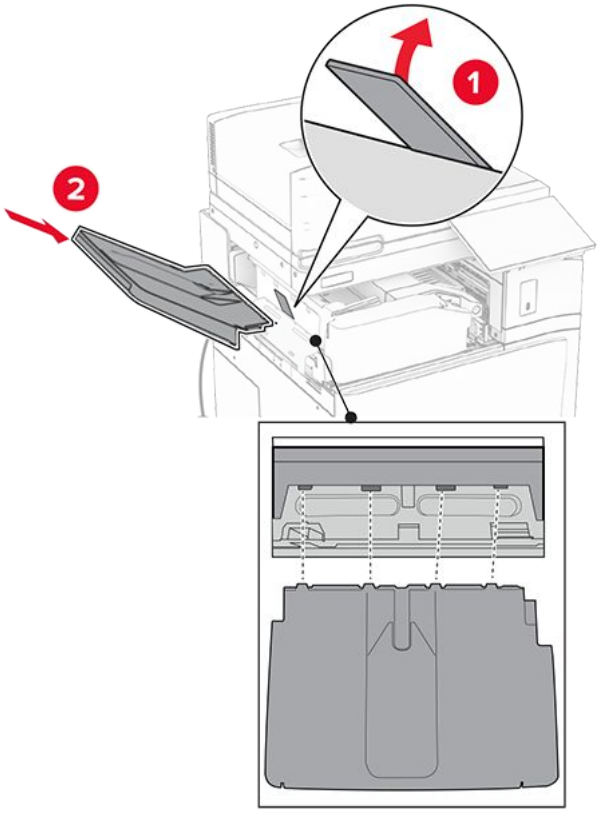

28. Settu skrúfurnar í valkörfuna.

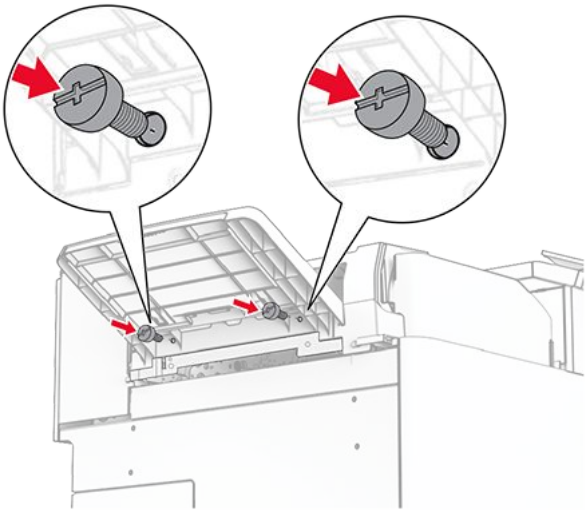

29. Settu klippihlífina á.

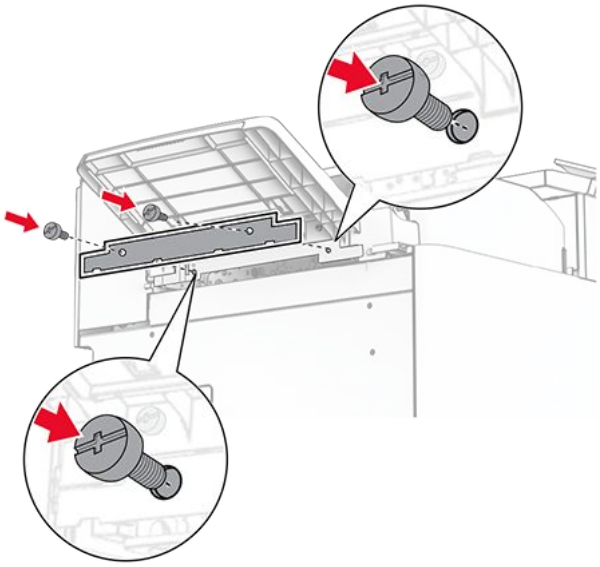

30. Tengdu snúru valkostsins við prentarann.

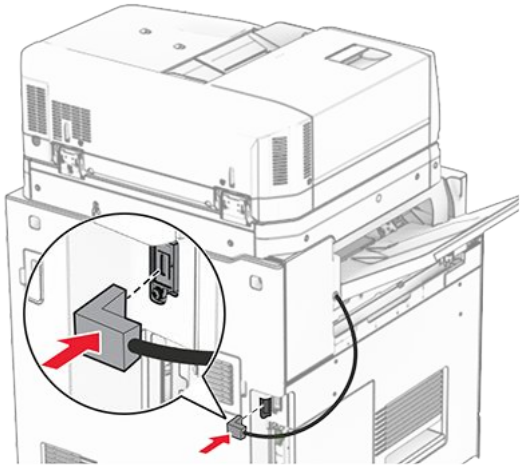

31. Tengdu endann á straumsnúru við prentarann og hinn endann við rafmagnsinnstungu.

VARÚÐ—HUGSANLEG HÆTTA
Til að koma í veg fyrir hættu á eldsvoða eða raflosti skal tengja rafmagnssnúruna við innstungu með viðeigandi getu og rétta jarðtengingu sem er nálægt vörunni og auðveldlega aðgengileg.

32. Kveiktu á prentaranum.

Uppsetning frágangseiningar með heftara og gatara og pappírsflutningi

VARÚÐ—HÆTTA Á RAFLOSTI
Til að koma í veg fyrir hættuna á raflosti, ef þú ert að fá aðgang að stjórnborði eða setja upp viðbótarvélbúnað eða minnisbúnað eftir að prentarinn var settur upp, þá skal slökkva á prentaranum og taka rafmagnssnúruna úr sambandi við rafmagn áður en haldið er áfram. Ef þú hefur einhverjar önnur tæki áföst prentaranum, þá skal einnig slökkva á þeim og taka snúrur sem fara í prentarann úr sambandi.

Note: Þetta verkefni kallar á skrúfjárn með flötum haus.

1. Slökktu á prentaranum.

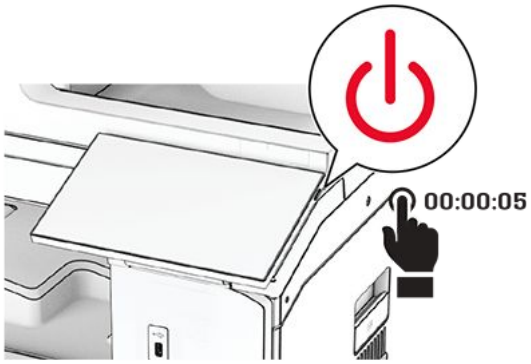

2. Taktu straumsnúruna úr rafmagnsinnstungunni og síðan úr prentaranum.

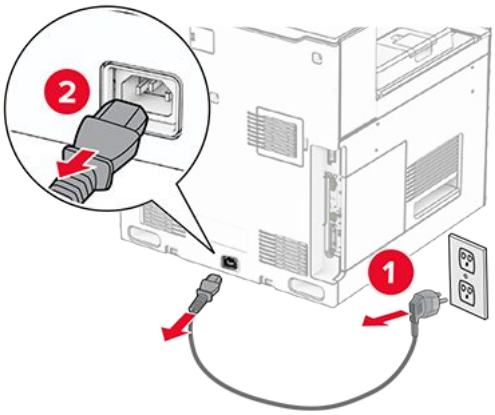

3. Taktu pappírsflutninginn úr umbúðunum.
4. Fjarlægðu staðalbakka.

Note: Ekki fleygja bakkanum.

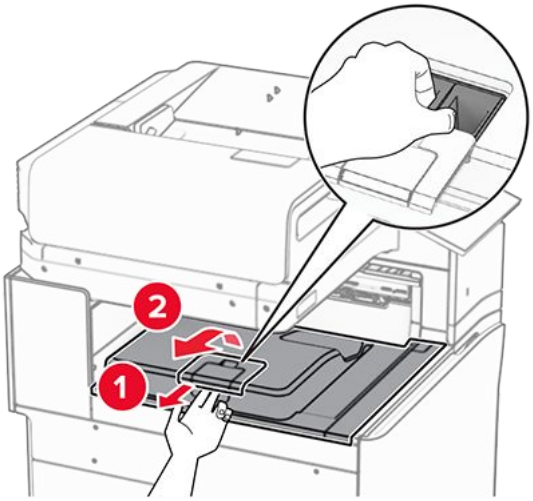

5. Áður en þú setur upp valkostinn skaltu setja flagg úttaksbakka í lokaða stöðu.

Note: Þegar valkosturinn er fjarlægður skal setja flagg útttaksbakka í opna stöðu.

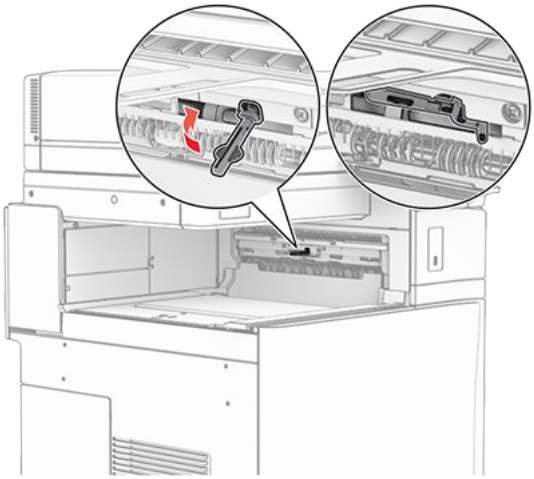

6. Fjarlægðu vararúlluna.

Note: Ekki fleygja rúllunni.

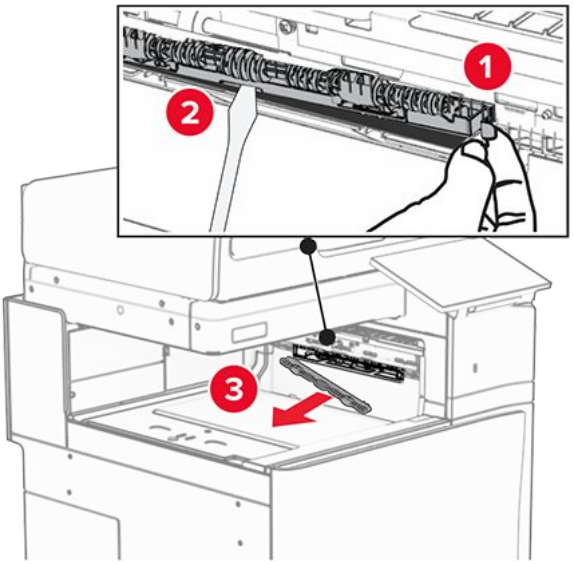

7. Settu mötunarrúlluna sem fylgdi pappírsflutningnum inn þar til hún smellur á sinn stað.

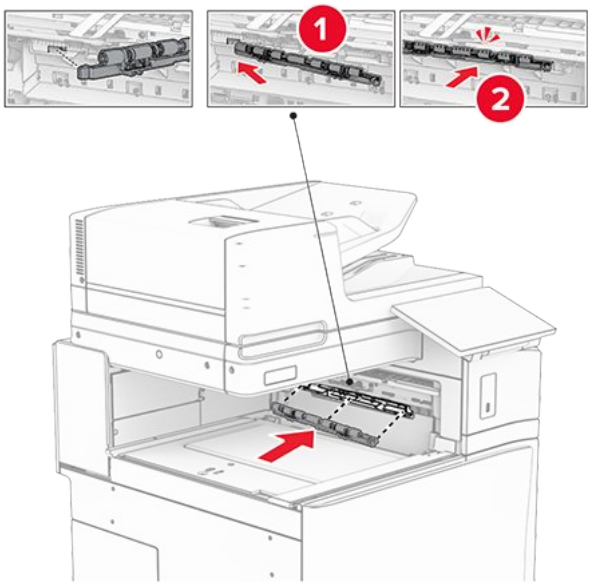

Note: Gakktu úr skugga um að málmgormurinn sé fyrir framan mötunarrúlluna.

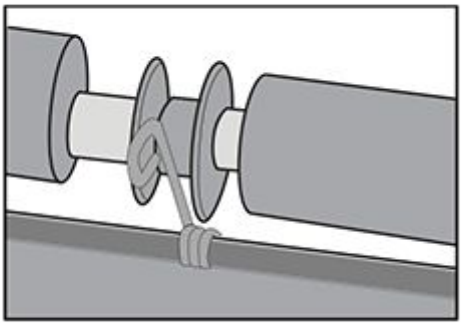

8. Settu hlífina á þar til hún smellur á sinn stað.

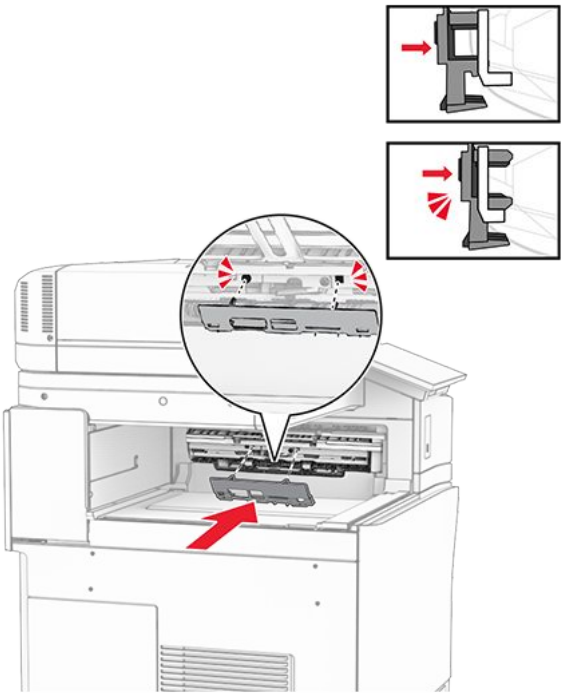

9. Opnaðu hurð að framan og fjarlægðu síðan hlífina vinstra megin á prentaranum.

> **Note:** Ekki fleygja skrúfunni og hlífinni.

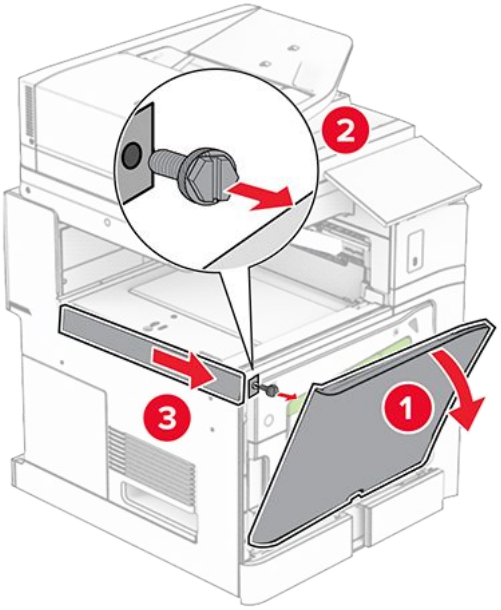

10. Lokaðu hurð að framan.
11. Fjarlægðu tengihlíf pappírsflutnings.

> **Note:** Ekki fleygja hlífinni.

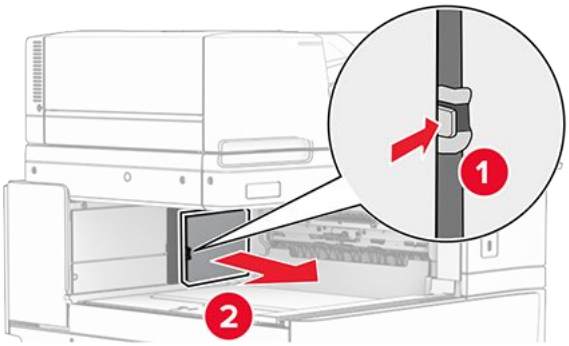

12. Fjarlægðu hlífina.

> **Note:** Ekki fleygja hlífinni.

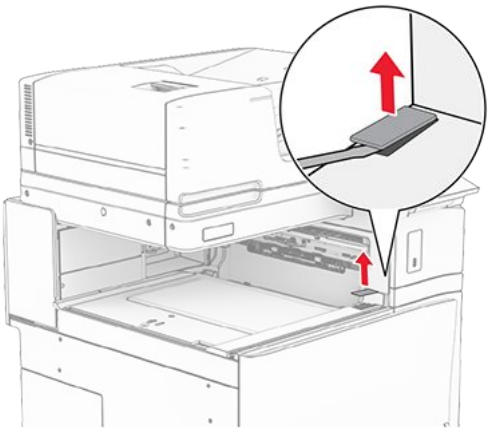

13. Festu málmfestinguna.

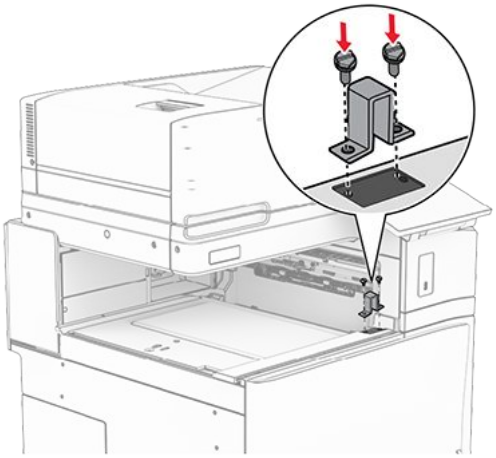

14. Settu pappírsflutninginn inn.

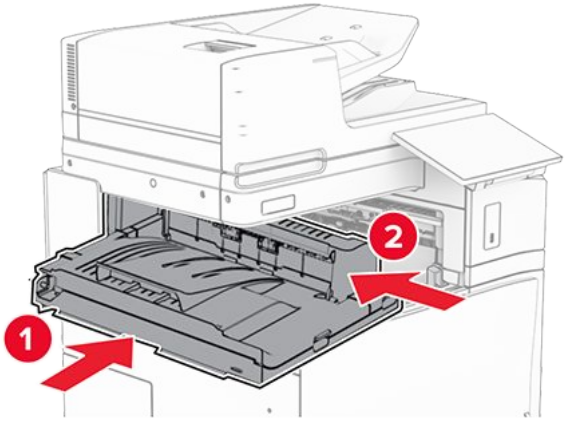

15. Opnaðu handfang G og settu svo skrúfuna í framan á pappírsflutninginn.

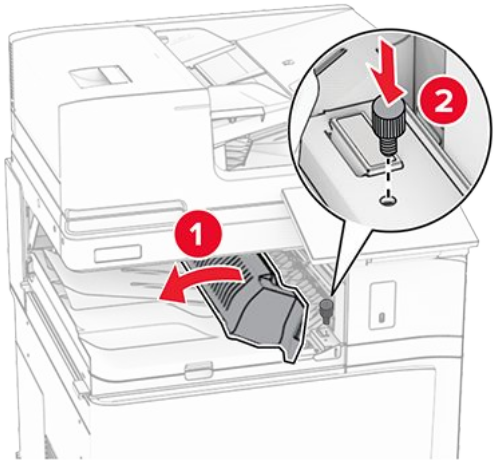

16. Lokaðu handfangi G.
17. Settu skrúfuna í aftan á pappírsflutninginn.

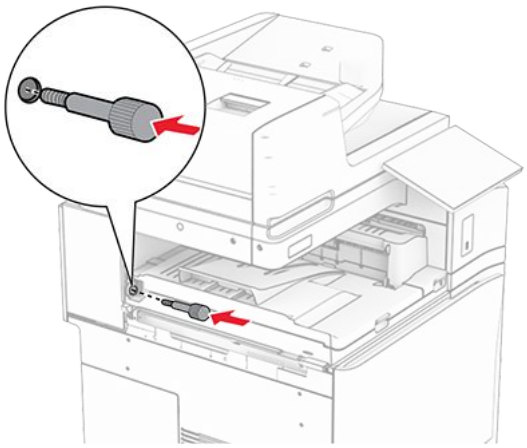

18. Opnaðu hurð að framan og festu síðan hlífina sem fylgdi með pappírsflutningnum vinstra megin á prentarann.

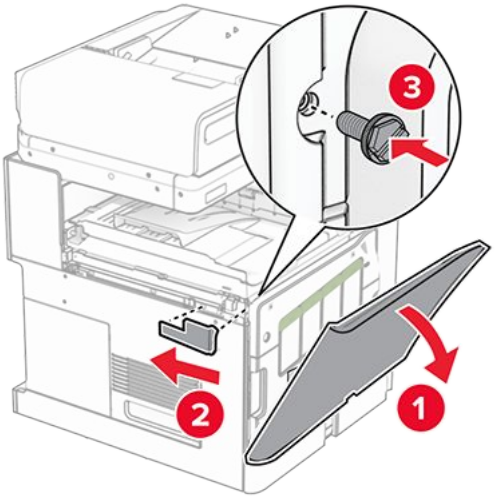

19. Lokaðu hurð að framan.
20. Taktu frágangseiningu með heftara og gatara úr umbúðum.
21. Settu upp stillinn.

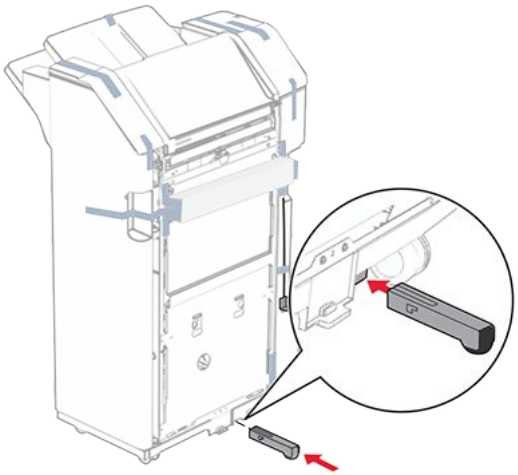

22. Fjarlægðu límbandið í kringum frágangseininguna.
23. Tengdu festinguna á frágangseininguna.

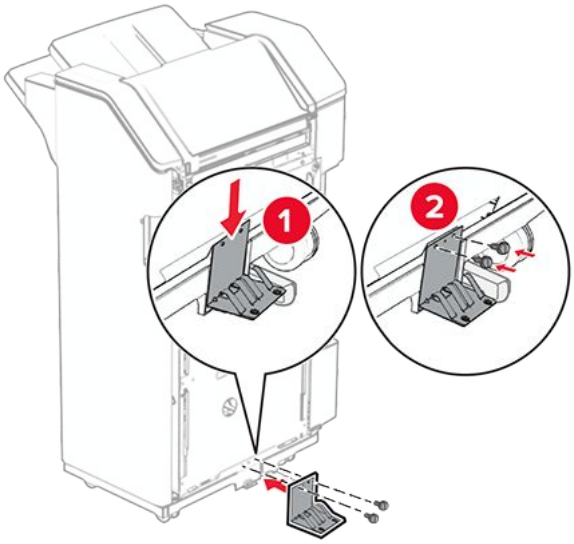

24. Festið frauðlímbandið á frágangseininguna.

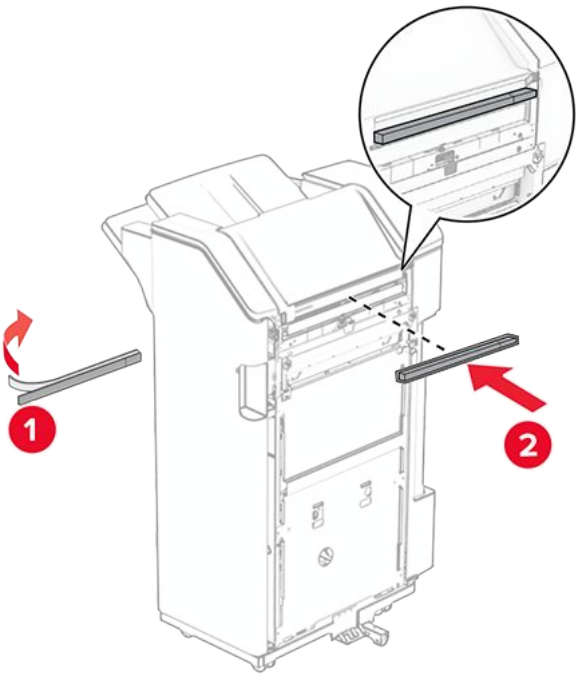

25. Festu stýringarnar við frágangseininguna.

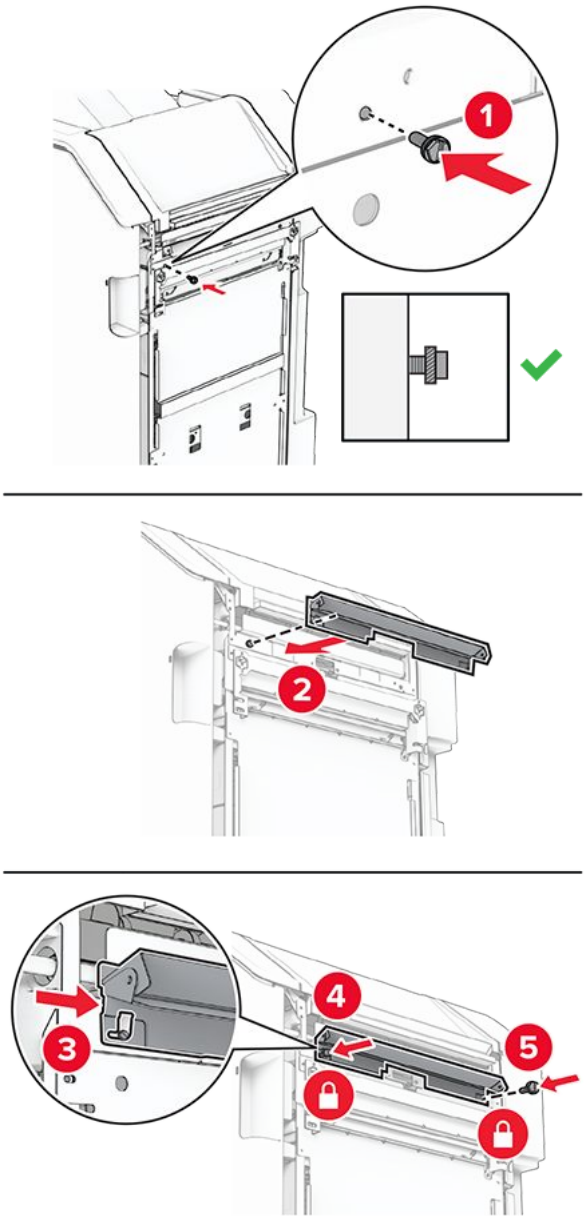

26. Festu bakkann við frágangseininguna.

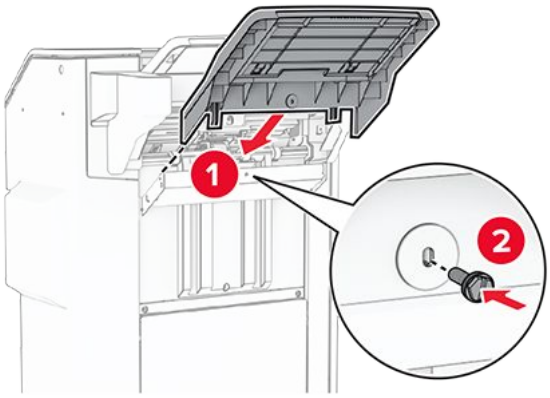

27. Opnaðu hurð á frágangseiningu og settu box fyrir gatara í.

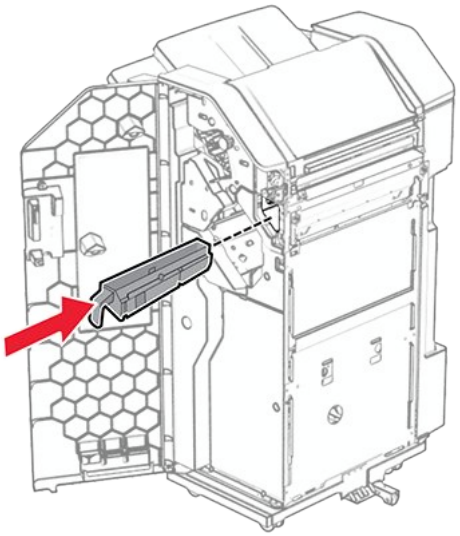

28. Settu bakkaframlengingu á bakka frágangseiningar.

Athugasemdir

- Bakkaframlenging er notuð fyrir A3 pappírsstærð eða stærri og þegar rakastig er hátt til að hjálpa til við að stafla pappírnum.
- Rúmtak bakkans minnkar þegar bakkaframlenging er notuð.

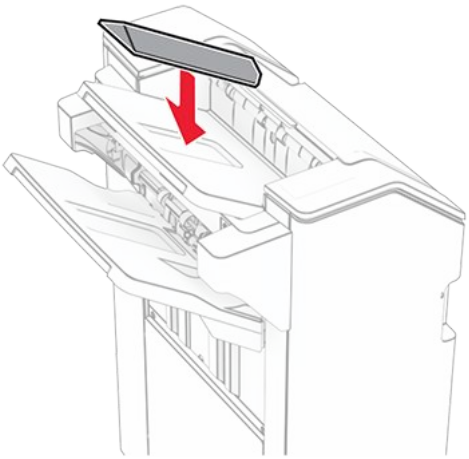

29. Lokaðu hurð á frágangseiningu.
30. Festu festinguna við prentarann.

Note: Gakktu úr skugga um að skrúfurnar séu í samræmi við merkin á festingunni.

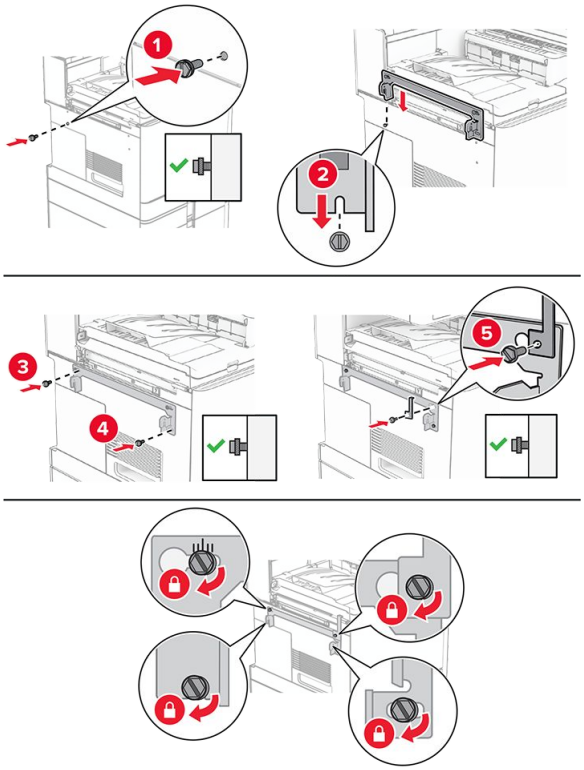

31. Festu málmfestinguna sem fylgdi pappírsflutningnum við prentarann.

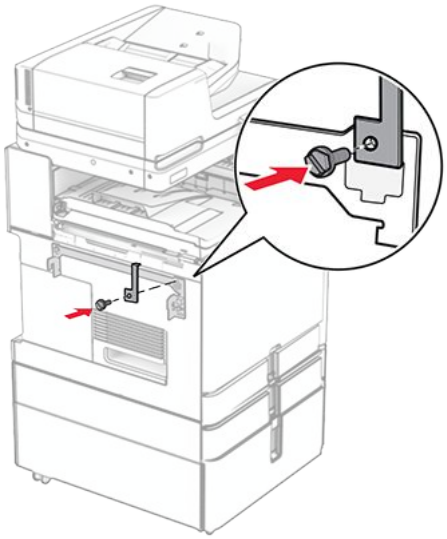

32. Opnaðu hurð á frágangseiningu, fjarlægðu skrúfuna og togaðu svo í lásinn á frágangseiningunni.

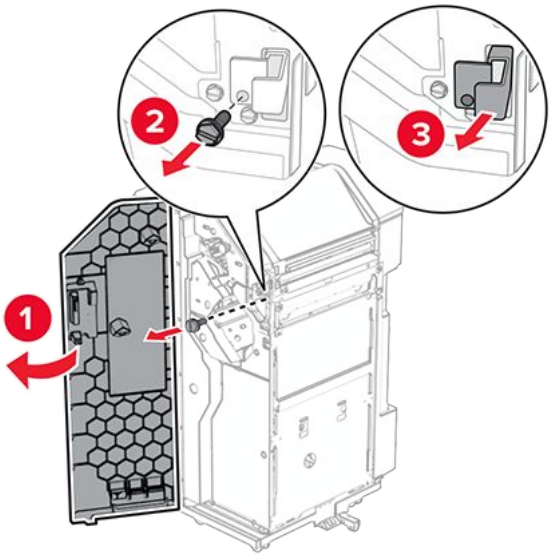

33. Festu frágangseiningunna við prentarann.

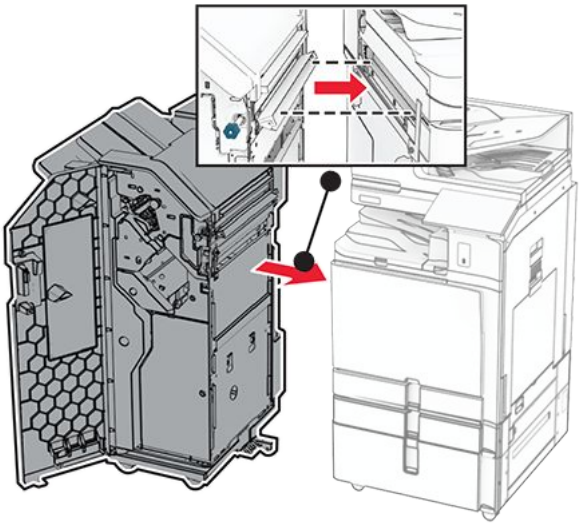

34. Læstu frágangseiningunni við prentarann og settu síðan skrúfuna í.

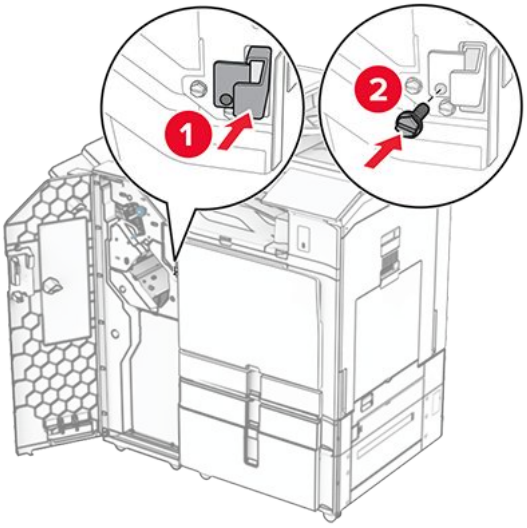

35. Tengdu snúru frágangseiningar við prentarann.

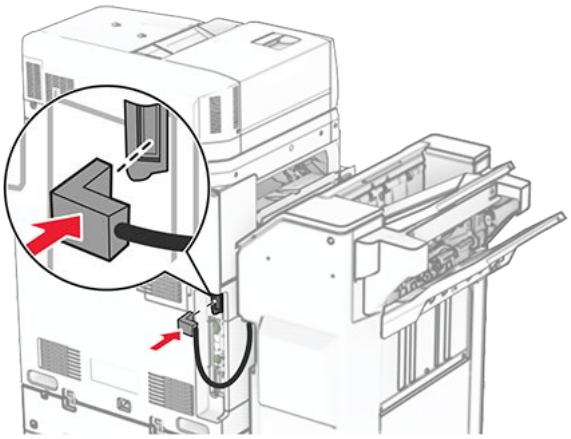

36. Tengdu endann á straumsnúru við prentarann og hinn endann við rafmagnsinnstungu.

VARÚÐ—HUGSANLEG HÆTTA
Til að koma í veg fyrir hættu á eldsvoða eða raflosti skal tengja rafmagnssnúruna við innstungu með viðeigandi getu og rétta jarðtengingu sem er nálægt vörunni og auðveldlega aðgengileg.

37. Kveiktu á prentaranum.

Uppsetning á frágangseiningu með heftara og gatara og pappírsflutnings með umbroti

VARÚÐ—HÆTTA Á RAFLOSTI
Til að koma í veg fyrir hættuna á raflosti, ef þú ert að fá aðgang að stjórnborði eða setja upp viðbótarvélbúnað eða minnisbúnað eftir að prentarinn var settur upp, þá skal slökkva á prentaranum og taka rafmagnssnúruna úr sambandi við rafmagn áður en haldið er áfram. Ef þú hefur einhverjar önnur tæki áföst prentaranum, þá skal einnig slökkva á þeim og taka snúrur sem fara í prentarann úr sambandi.

Note: Þetta verkefni kallar á skrúfjárn með flötum haus.

1. Slökktu á prentaranum.

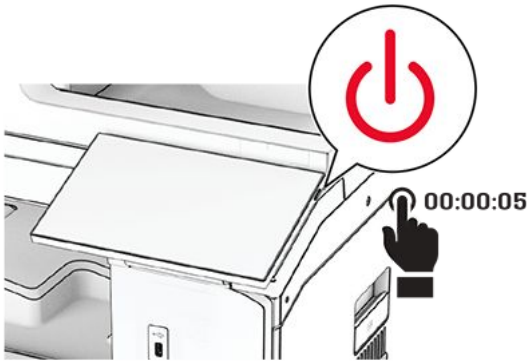

2. Taktu straumsnúruna úr rafmagnsinnstungunni og síðan úr prentaranum.

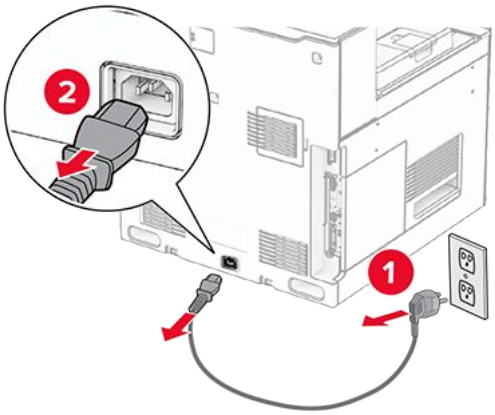

3. Taktu pappírsflutning með umbroti úr umbúðum og fjarlægðu allar pakkningar.
4. Fjarlægðu staðalbakka.

Note: Ekki fleygja bakkanum.

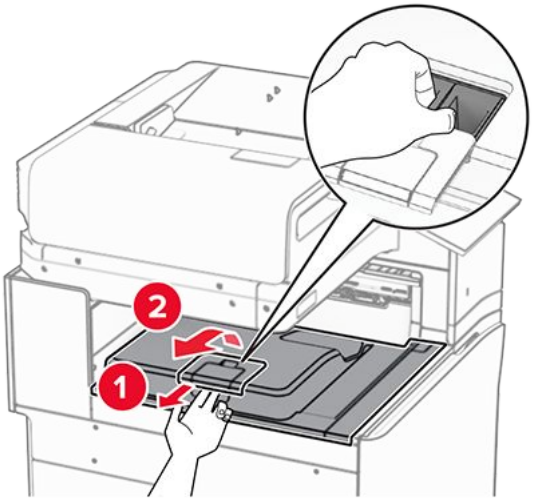

5. Áður en þú setur upp valkostinn skaltu setja flagg úttaksbakka í lokaða stöðu.

Note: Þegar valkosturinn er fjarlægður skal setja flagg úttaksbakka í opna stöðu.

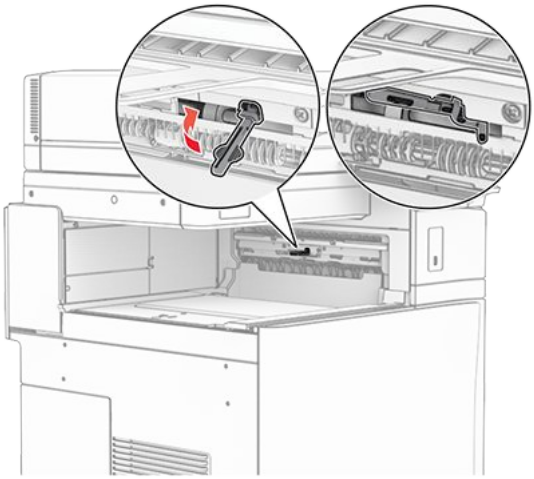

6. Fjarlægðu vararúlluna.

Note: Ekki fleygja rúllunni.

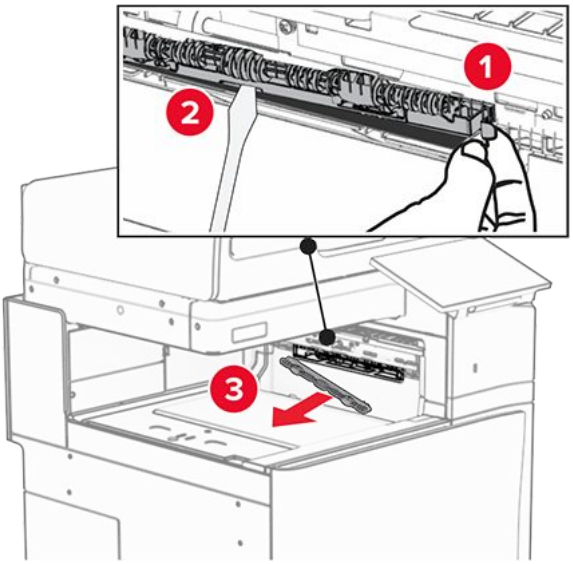

7. Settu mötunarrúlluna sem fylgdi valkostinum þar til hún smellur á sinn stað.

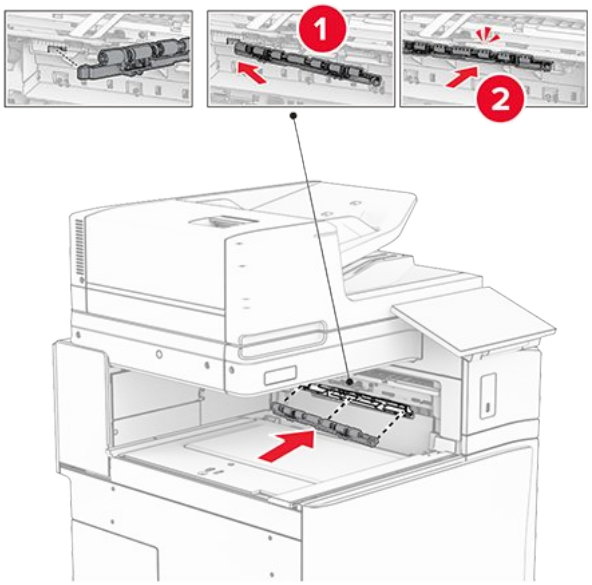

Note: Gakktu úr skugga um að málmgormurinn sé fyrir framan mötunarrúlluna.

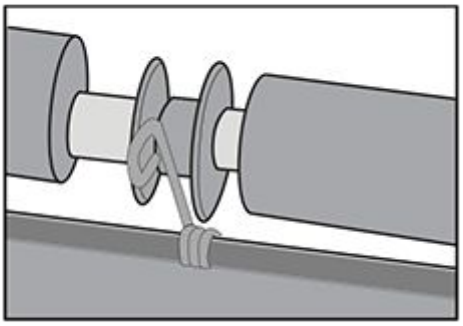

8. Festu hlífina þar til hún smellur á sinn stað.

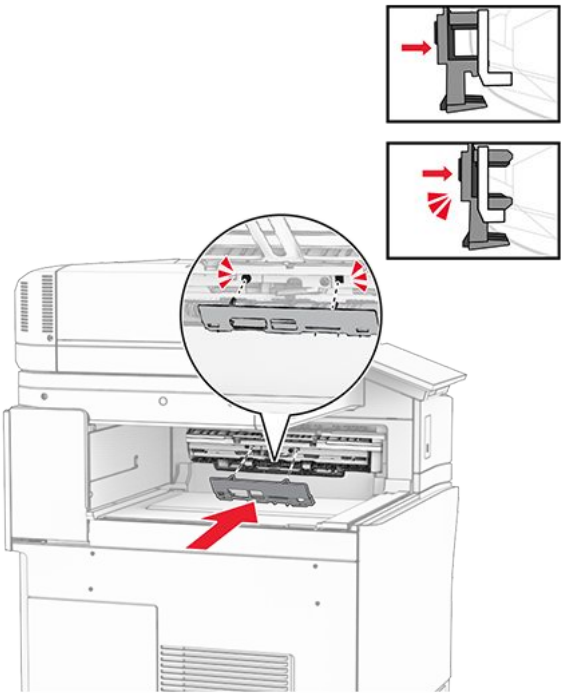

9. Opnaðu hurð að framan og fjarlægðu síðan hlífina vinstra megin á prentaranum.

> **Note:** Ekki fleygja skrúfunum og hlífum.

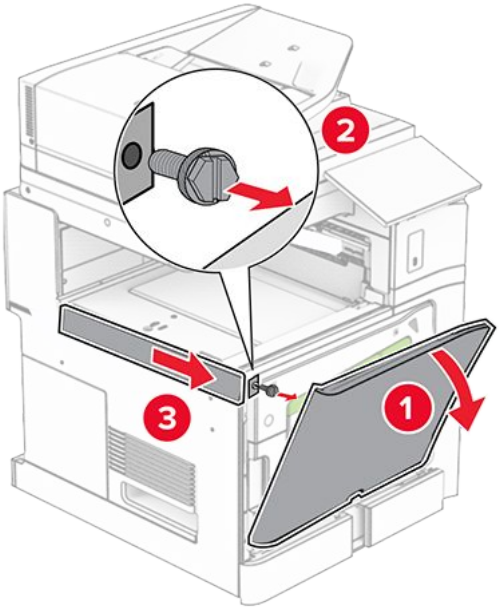

10. Lokaðu hurð að framan.
11. Fjarlægðu tengihlíf pappírsflutnings.

> **Note:** Ekki fleygja hlífinni.

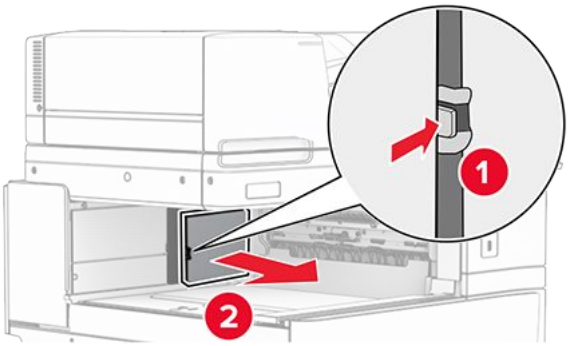

12. Fjarlægðu vinstri hlífina að aftan.

> **Note:** Ekki fleygja skrúfunum og hlífum.

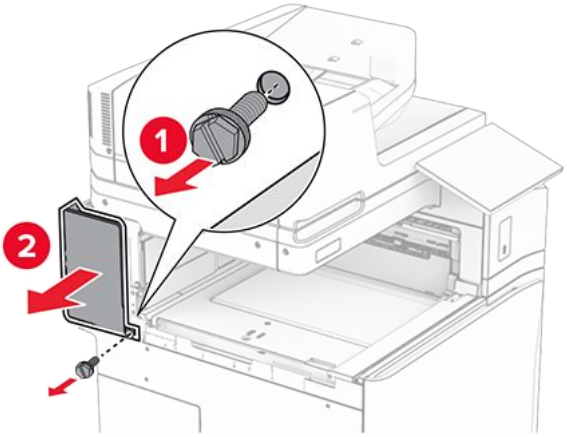

13. Fjarlægðu hlíf innri bakkans.

> **Note:** Ekki fleygja skrúfunum og hlífum.

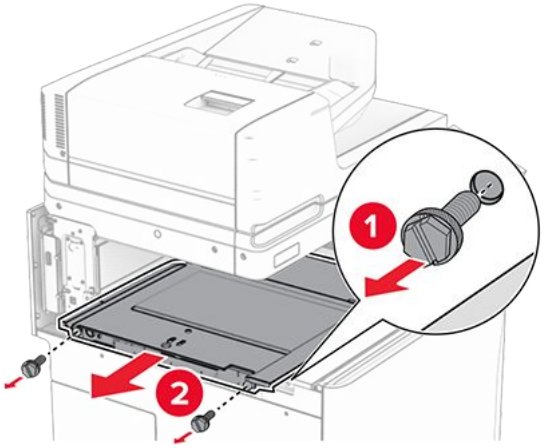

14. Stilltu hlíf innri bakkans af sem kom með pappírsflutningi með umbroti og settu það inn.

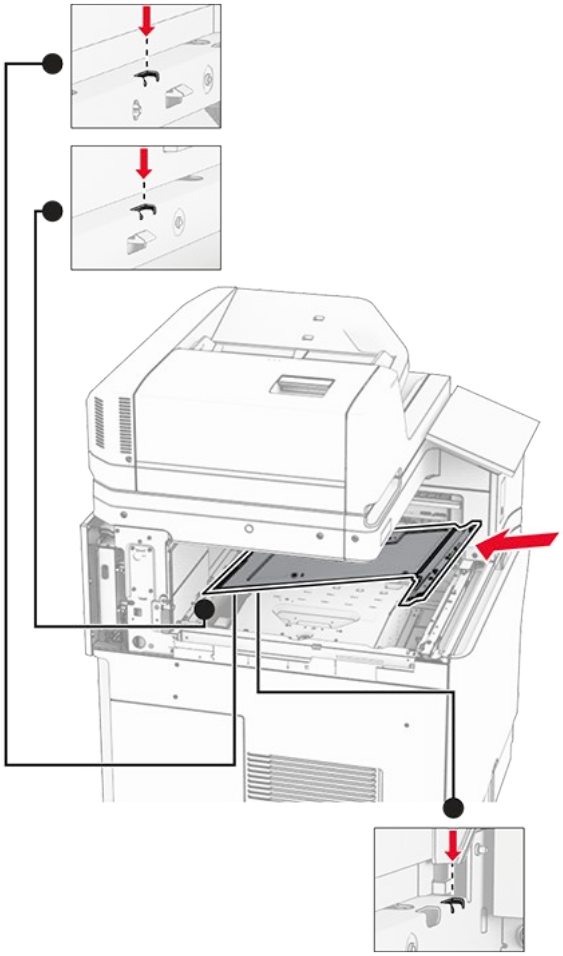

15. Settu skrúfurnar í hlíf innri bakkans.

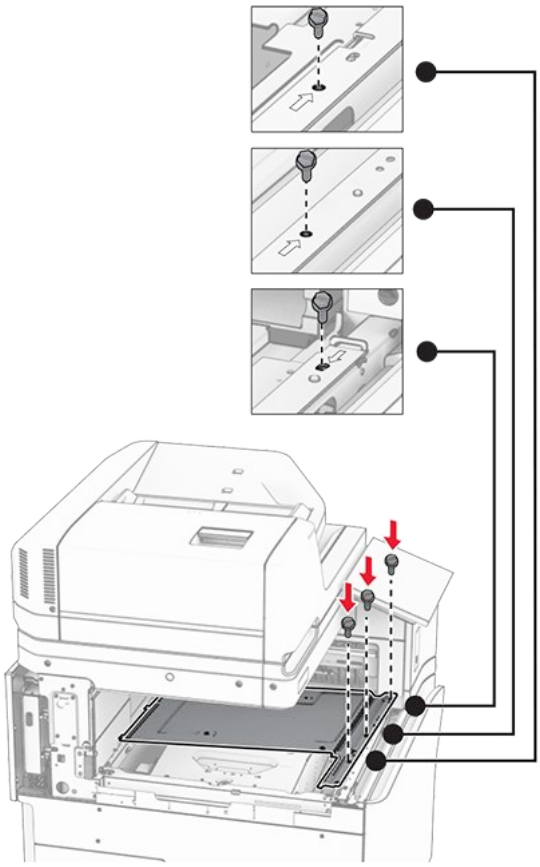

16. Festu frauðlímböndin við valkostinn.

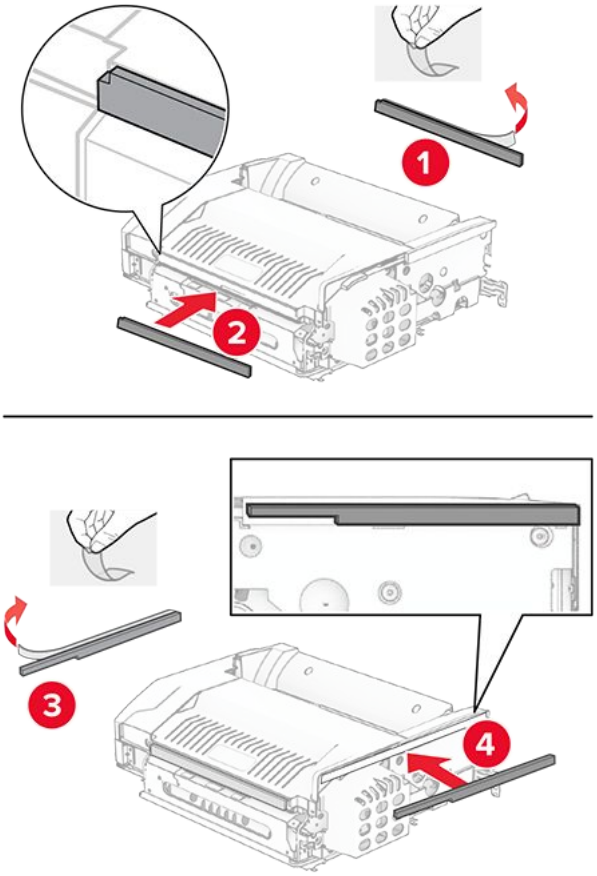

17. Opnaðu hurð F og hertu skrúfurnar.

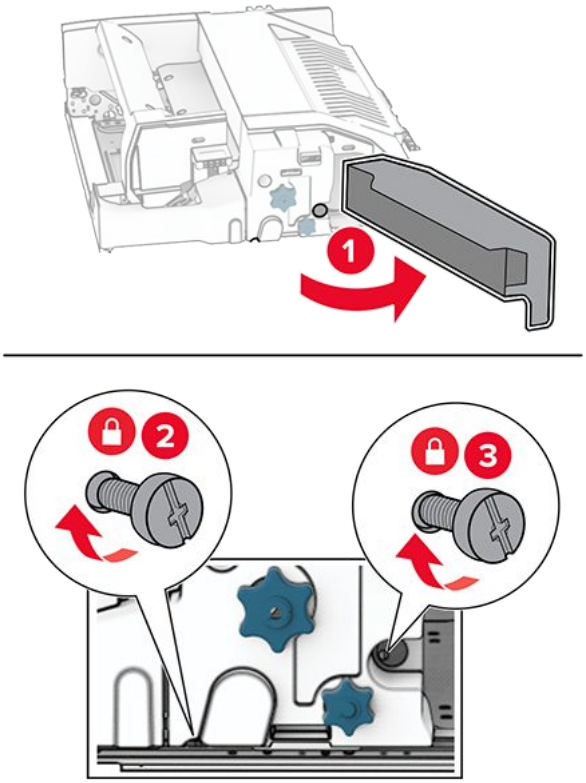

18. Lokaðu hurð F.
19. Komdu festingunni fyrir.

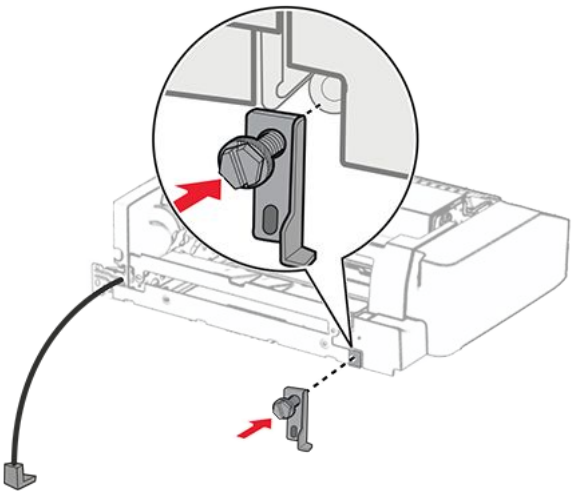

20. Settu inn valkostinn.

> **Note:** Gangið úr skugga um að málmfestingin sé fyrir framan prentarann.

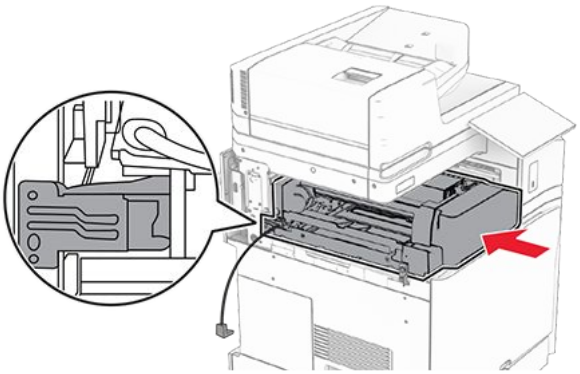

21. Opnaðu hurð F og notaðu síðan skrúfjárnið sem fylgdi með valkostinum til að setja skrúfuna í.

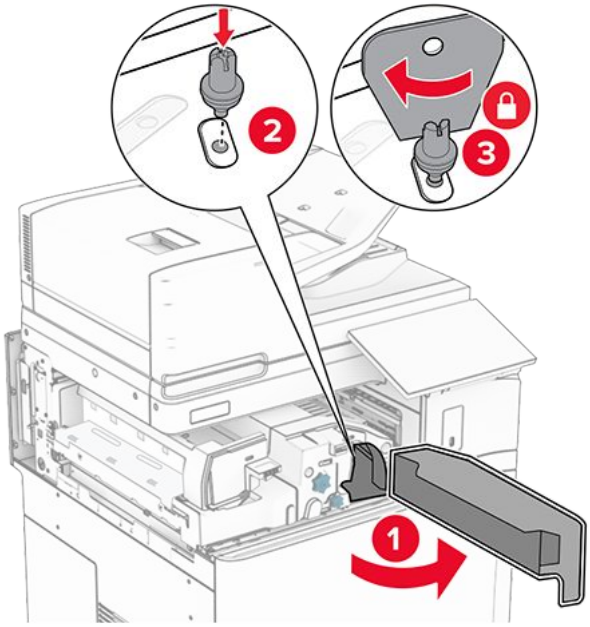

22. Lokaðu hurð F.
23. Settu skrúfurnar í valkostinn.

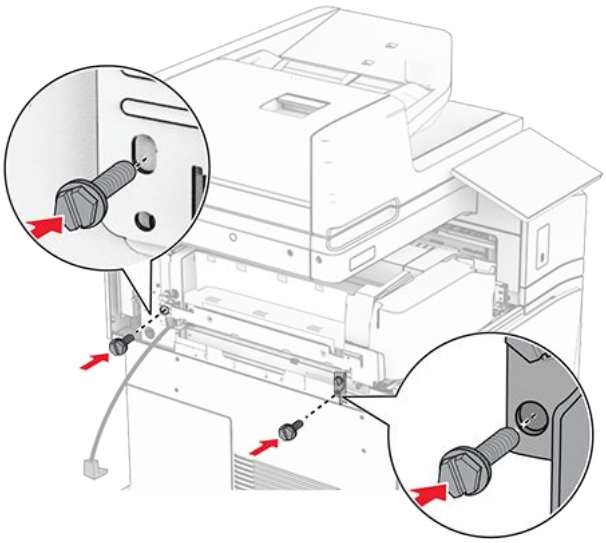

24. Festu vinstri hlífina að aftan.

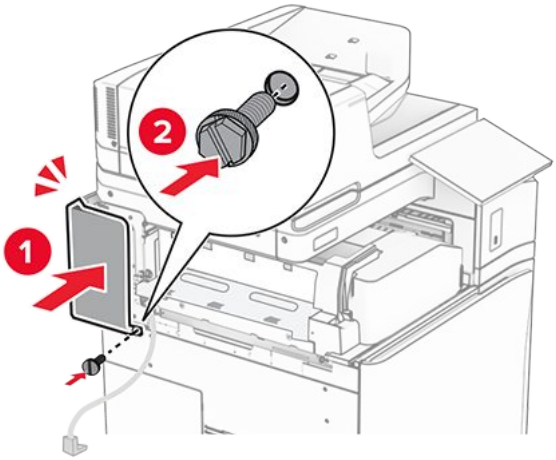

25. Taktu frágangseiningu með heftara og gatara úr umbúðum.
26. Settu upp stillinn.

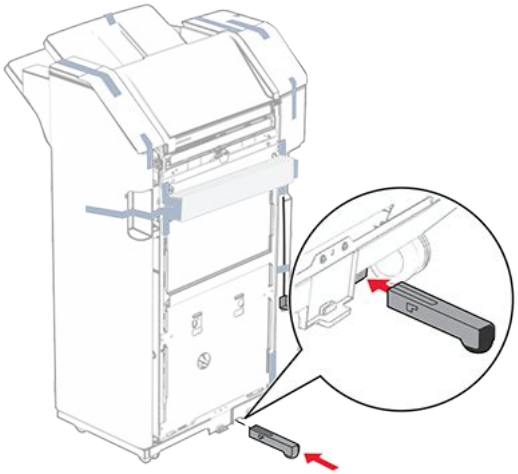

27. Fjarlægðu límbandið í kringum frágangseininguna.

28. Tengdu festinguna á frágangseininguna.

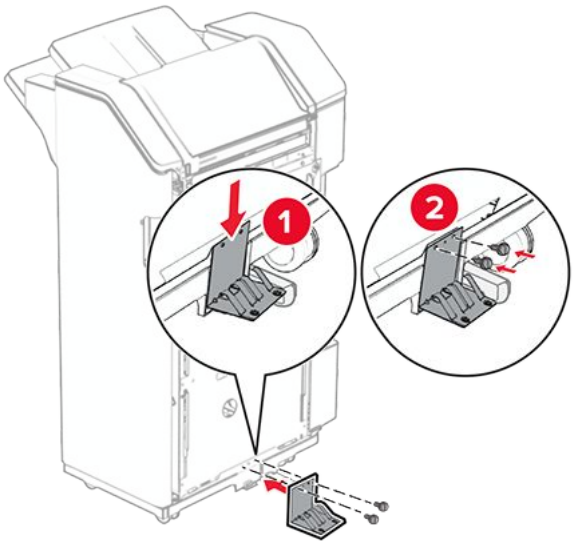

29. Festu frauðlímbandið á frágangseininguna.

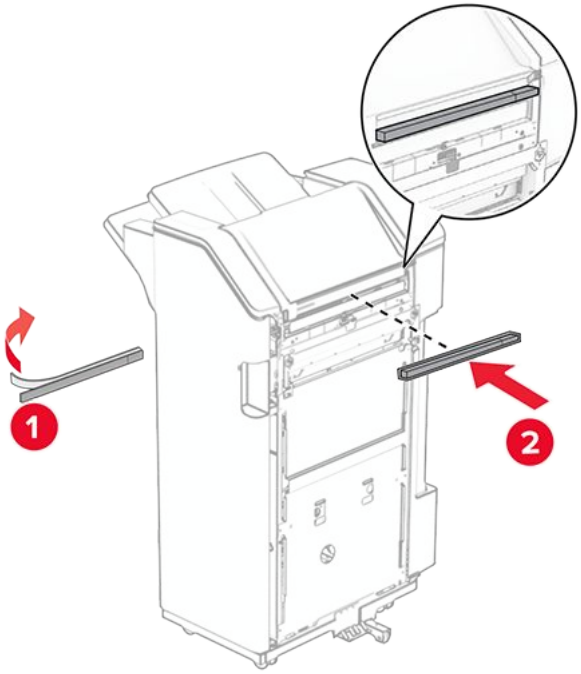

Note: Fjarlægðu litla frauðið á hægri frágangseiningunni.

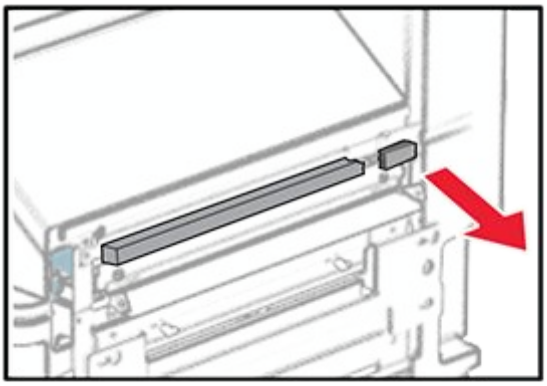

30. Festu stýringarnar við frágangseininguna.

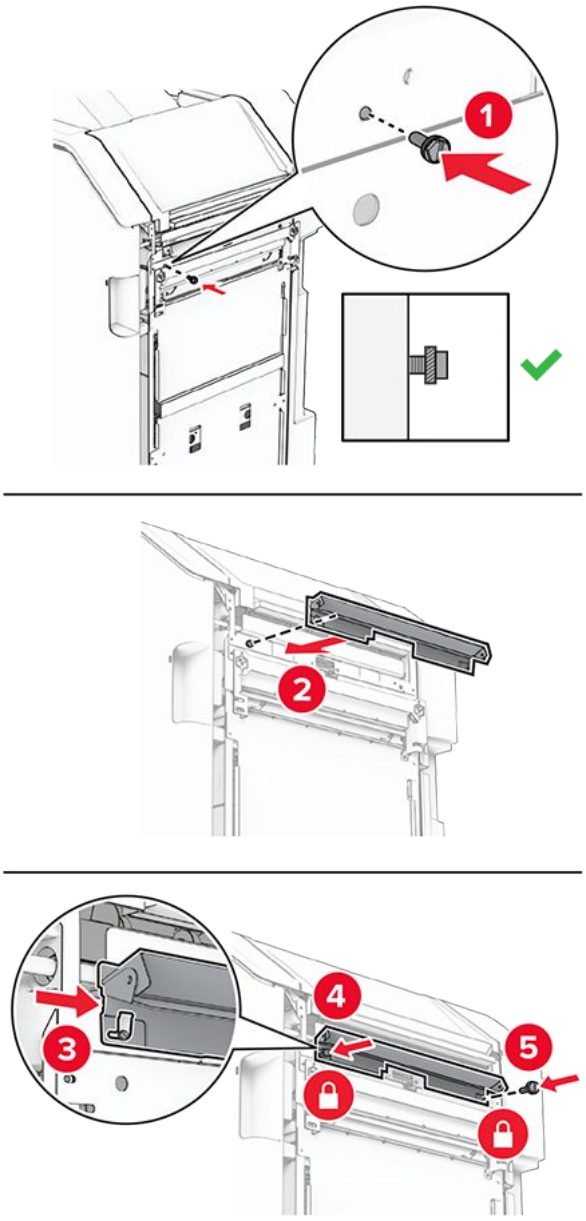

31. Festu bakkann við frágangseininguna.

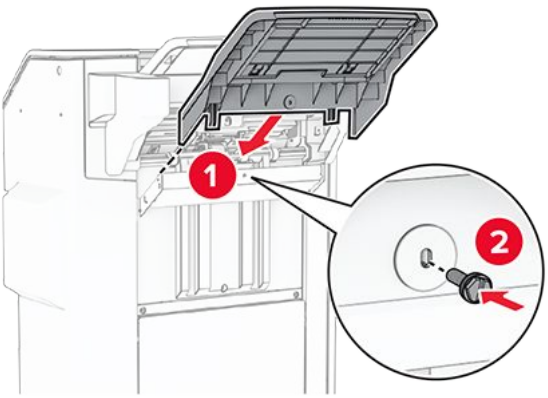

32. Opnaðu hurð á frágangseiningu og settu box fyrir gatara í.

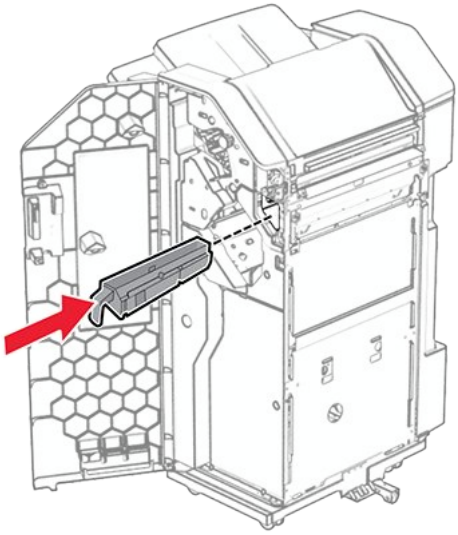

33. Settu bakkaframlengingu á bakka frágangseiningar.

Athugasemdir

- Bakkaframlenging er notuð fyrir A3 pappírsstærð eða stærri og þegar rakastig er hátt til að hjálpa til við að stafla pappírnum.
- Rúmtak bakkans minnkar þegar bakkaframlenging er notuð.

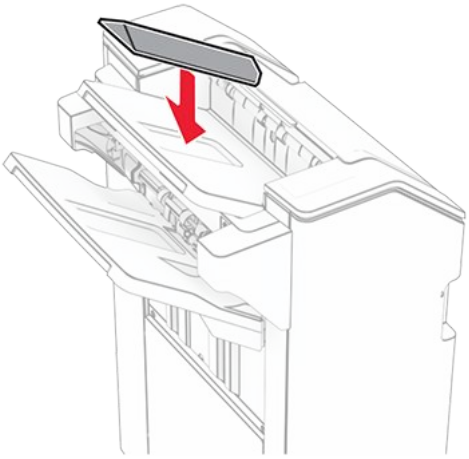

34. Lokaðu hurð á frágangseiningu.
35. Lyftu upp bakkaflipanum, stilltu hann af og festu hlífina við valkostinn.

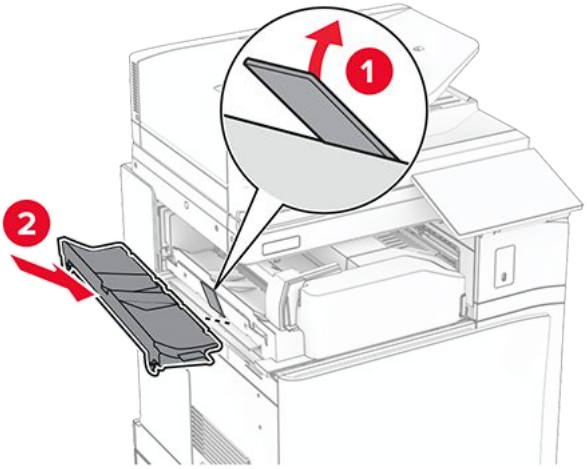

36. Settu skrúfurnar í.

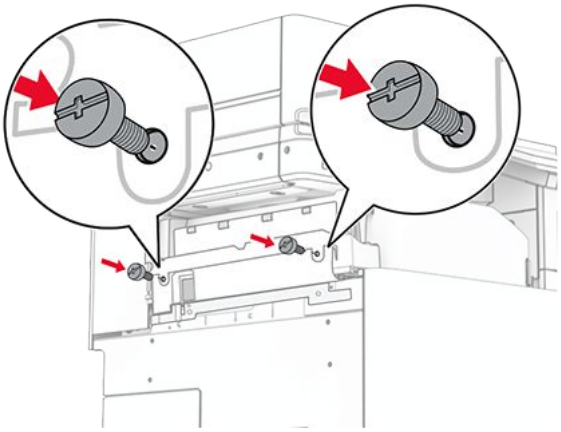

37. Opnaðu hurð að framan og festu síðan klippihlífina sem fylgdi með valmöguleikanum.

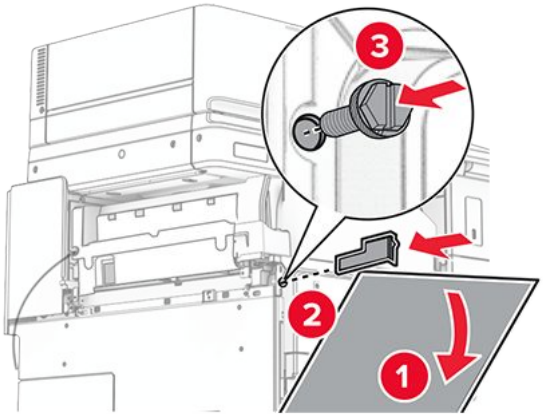

38. Skrúfaðu skrúfuna lauslega inn í prentarann.

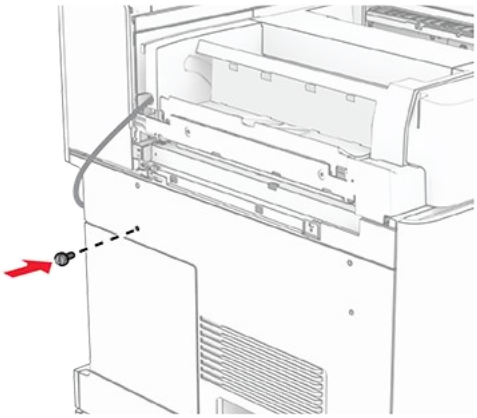

39. Stilltu skrúfunum fyrir undirstöðufestinguna upp.

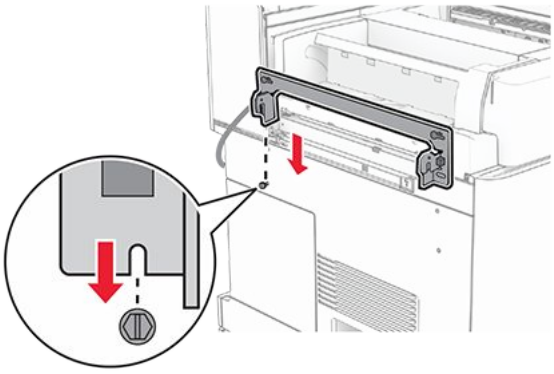

40. Skrúfaðu skrúfuna lauslega inn í undirstöðufestinguna.

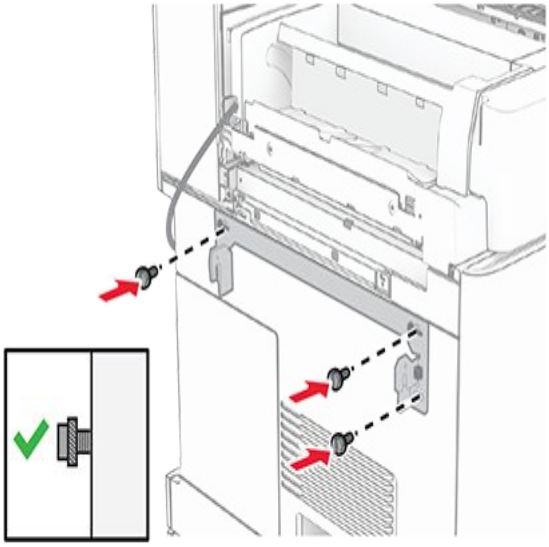

41. Hertu skrúfurnar til að festa undirstöðufestinguna við prentarann.

> **Note:** Gakktu úr skugga um að skrúfurnar séu í samræmi við merkin á festingunni.

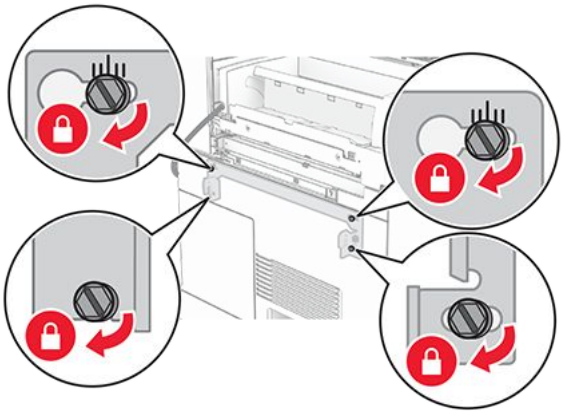

42. Opnaðu hurð á frágangseiningu, fjarlægðu skrúfuna og togaðu svo í lásinn á frágangseiningunni.

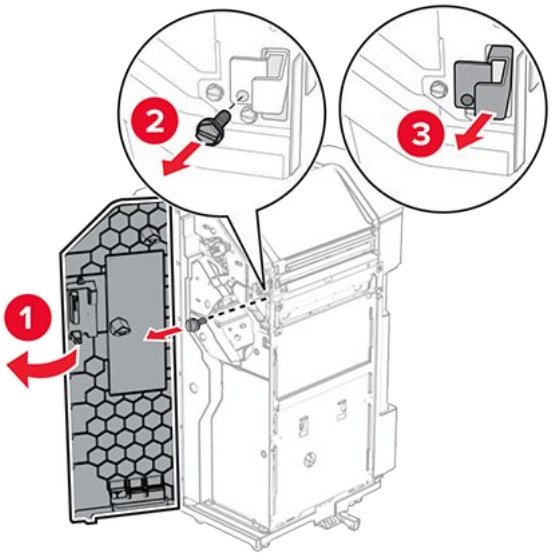

43. Tengdu snúru valkostsins við prentarann.

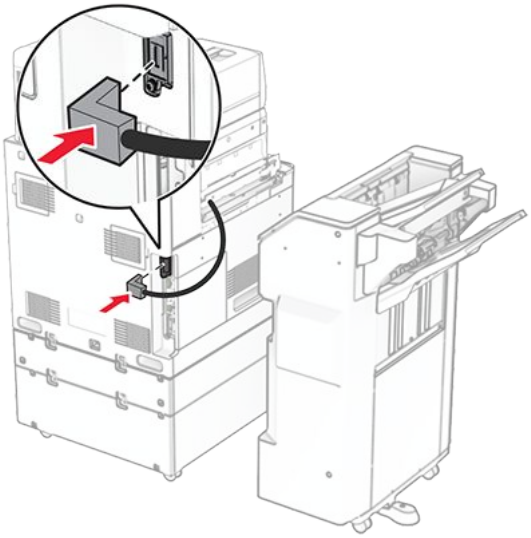

44. Tengdu snúru frágangseiningar við valkostinn.

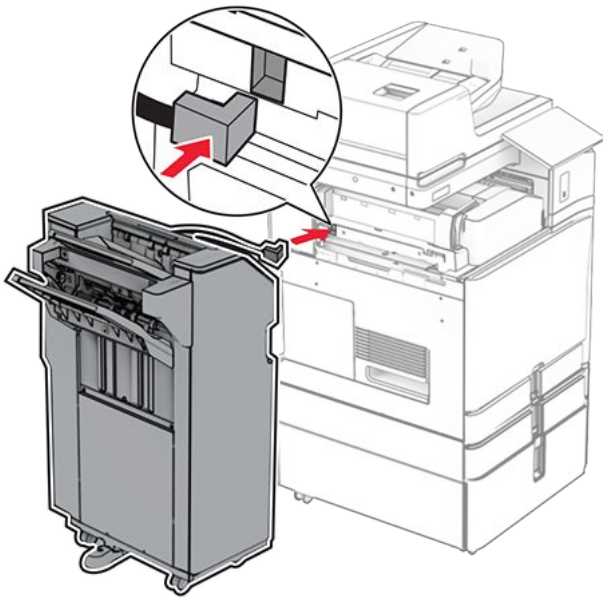

45. Festu frágangseininguna við prentarann.

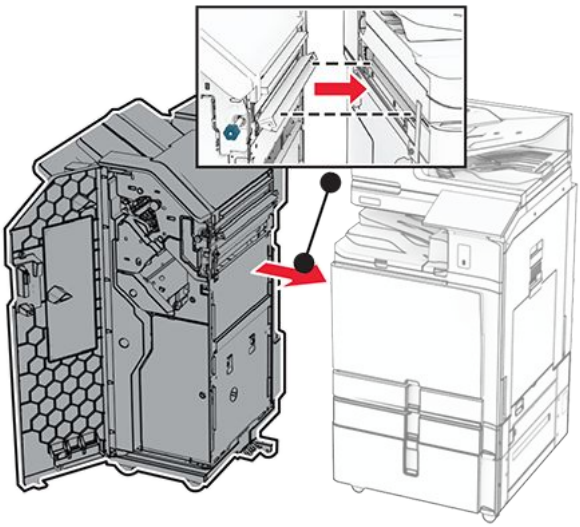

46. Læstu frágangseiningunni við prentarann og settu síðan skrúfuna í.

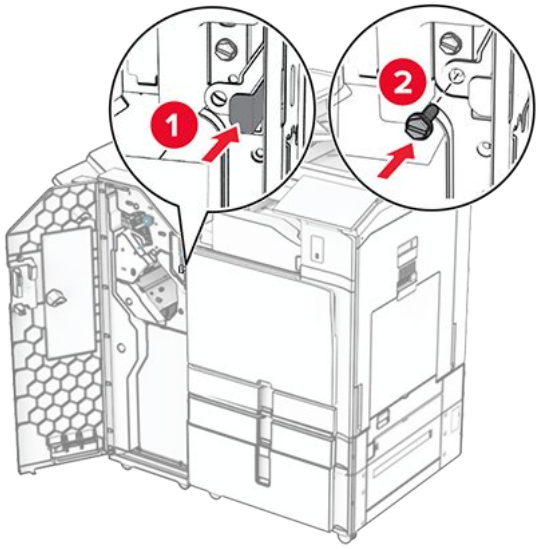

47. Lokaðu hurð á frágangseiningu.
48. Tengdu endann á straumsnúru við prentarann og hinn endann við rafmagnsinnstungu.

VARÚÐ—HUGSANLEG HÆTTA
Til að koma í veg fyrir hættu á eldsvoða eða raflosti skal tengja rafmagnssnúruna við innstungu með viðeigandi getu og rétta jarðtengingu sem er nálægt vörunni og auðveldlega aðgengileg.

49. Kveiktu á prentaranum.

Uppsetning valkosts fyrir frágangseiningu bæklings og pappírsflutning

VARÚÐ—HÆTTA Á RAFLOSTI
Til að koma í veg fyrir hættuna á raflosti, ef þú ert að fá aðgang að stjórnborði eða setja upp viðbótarvélbúnað eða minnisbúnað eftir að prentarinn var settur upp, þá skal slökkva á prentaranum og taka rafmagnssnúruna úr sambandi við rafmagn áður en haldið er áfram. Ef þú hefur einhverjar önnur tæki áföst prentaranum, þá skal einnig slökkva á þeim og taka snúrur sem fara í prentarann úr sambandi.

Note: Þetta verkefni kallar á skrúfjárn með flötum haus.

1. Slökktu á prentaranum.

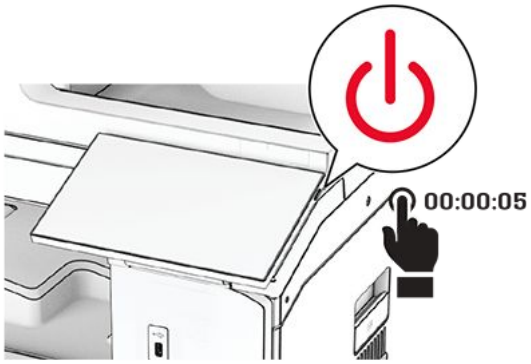

2. Taktu straumsnúruna úr rafmagnsinnstungunni og síðan úr prentaranum.

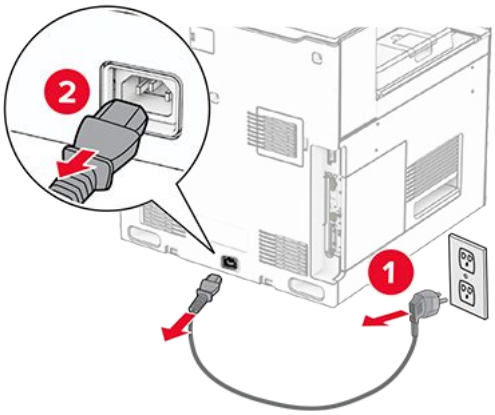

3. Taktu pappírsflutninginn úr umbúðunum.
4. Fjarlægðu staðalbakka.

Note: Ekki fleygja bakkanum.

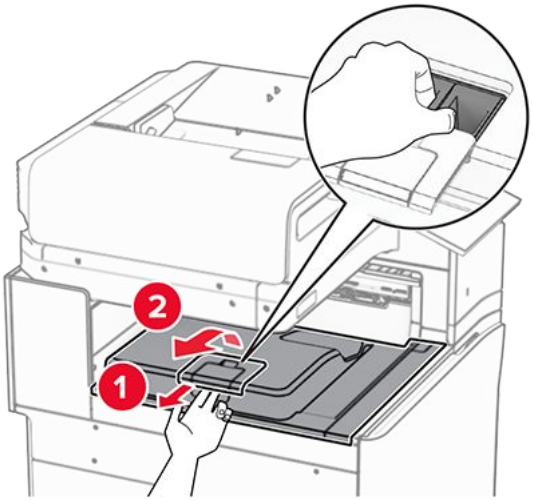

5. Áður en þú setur upp valkostinn skaltu setja flagg úttaksbakka í lokaða stöðu.

Note: Þegar valkosturinn er fjarlægður skal setja flagg útttaksbakka í opna stöðu.

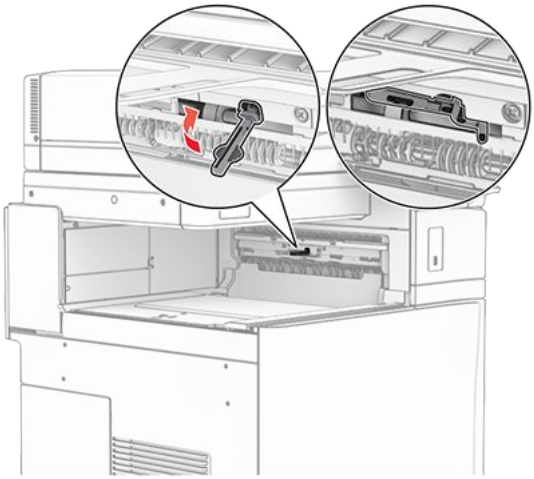

6. Fjarlægðu vararúlluna.

Note: Ekki fleygja rúllunni.

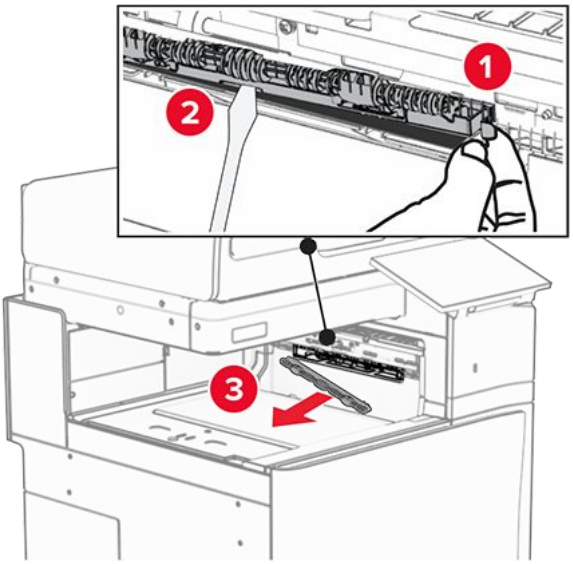

7. Setjið mötunarrúlluna sem fylgdi pappírsflutningnum þar til hún smellur á sinn stað.

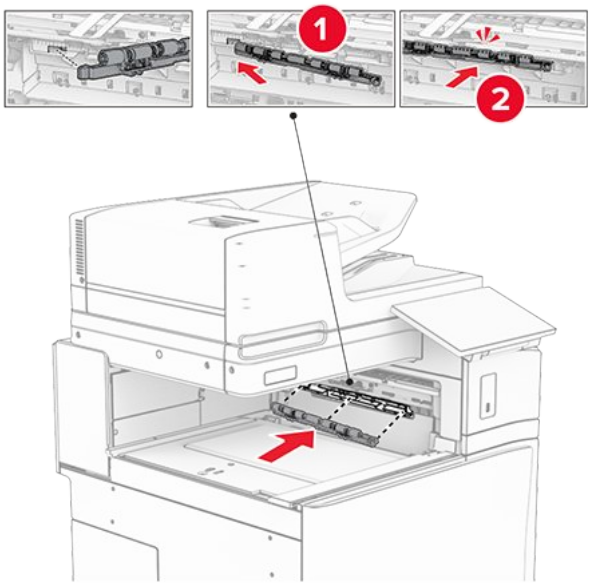

Note: Gakktu úr skugga um að málmgormurinn sé fyrir framan mötunarrúlluna.

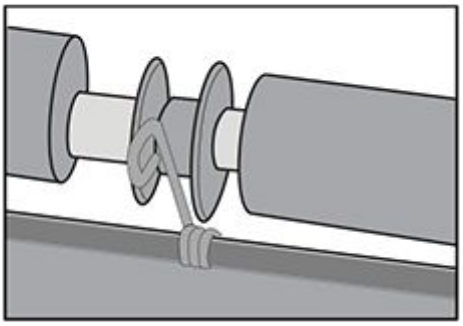

8. Festu hlíf rúllunar þar til hún smellur á sinn stað.

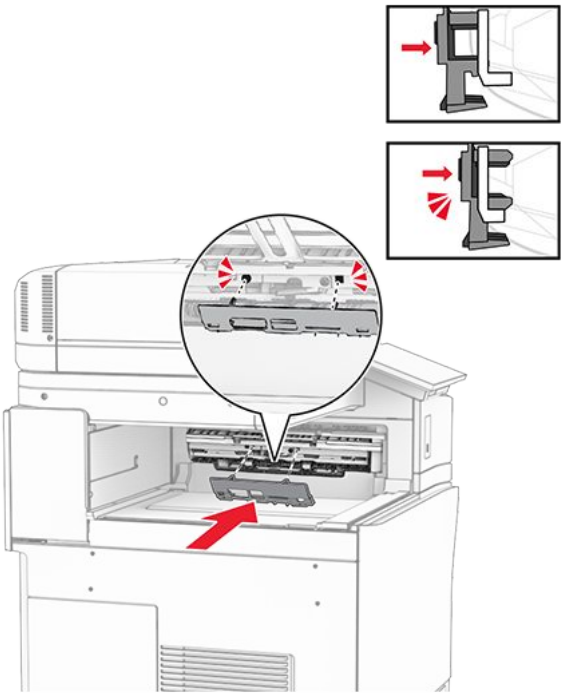

9. Opnaðu hurð að framan og fjarlægðu síðan hlífina vinstra megin á prentaranum.

> **Note:** Ekki fleygja skrúfunum og hlífum.

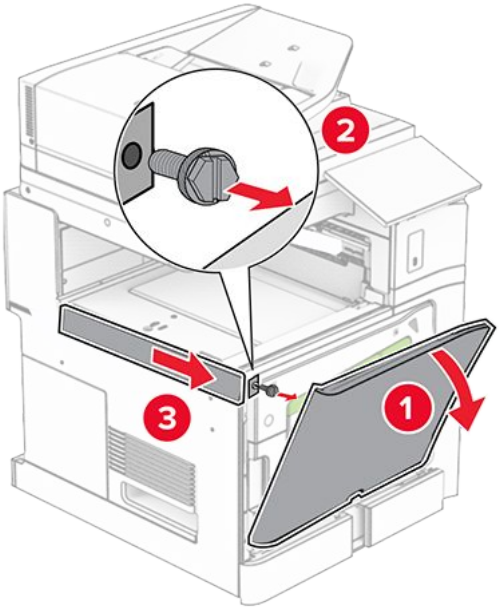

10. Lokaðu hurð að framan.
11. Fjarlægðu tengihlíf pappírsflutnings.

> **Note:** Ekki fleygja hlífinni.

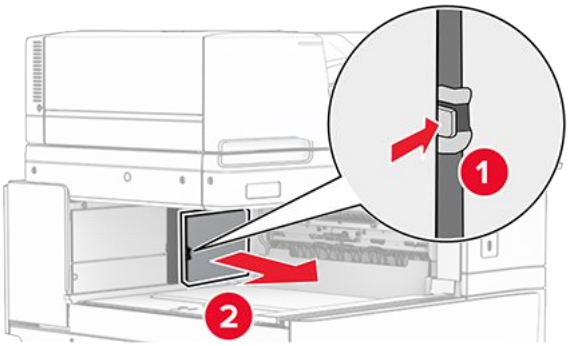

12. Fjarlægðu hlífina.

> **Note:** Ekki fleygja hlífinni.

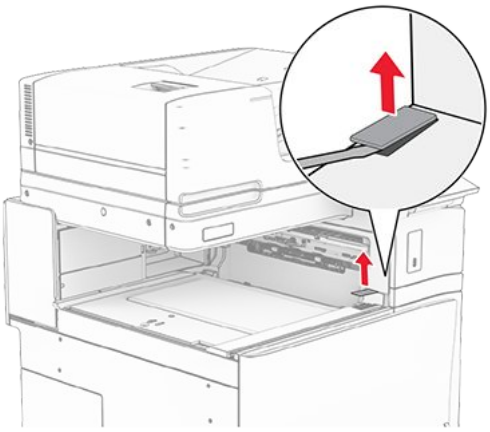

13. Festu málmfestinguna.

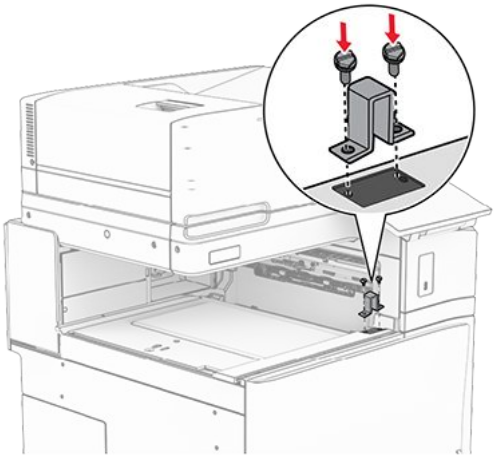

14. Settu inn pappírsflutninginn.

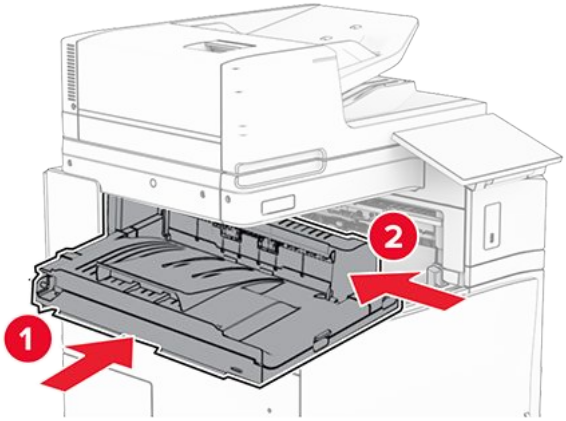

15. Opnaðu handfang G og settu svo skrúfuna í framan á pappírsflutninginn.

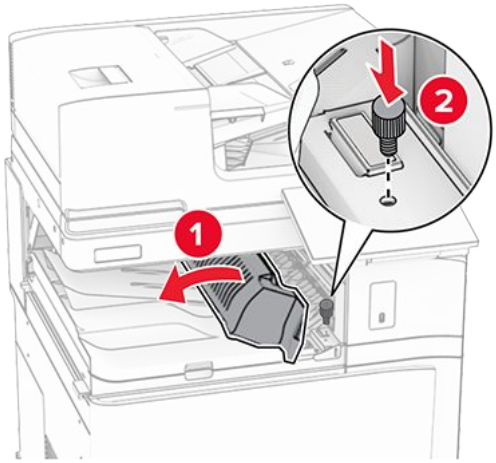

16. Lokaðu handfangi G.
17. Settu skrúfuna í aftan á pappírsflutninginn.

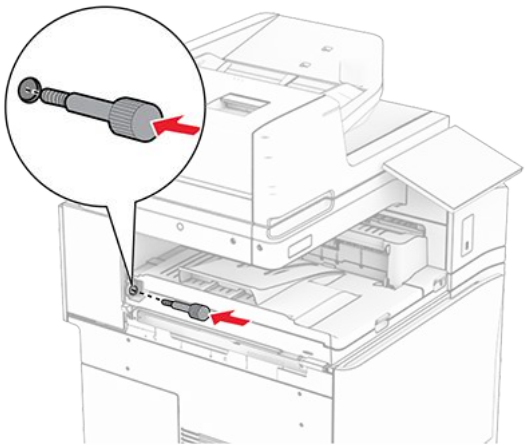

18. Opnaðu hurð að framan og festu síðan hlífina sem fylgdi með pappírsflutningnum vinstra megin á prentarann.

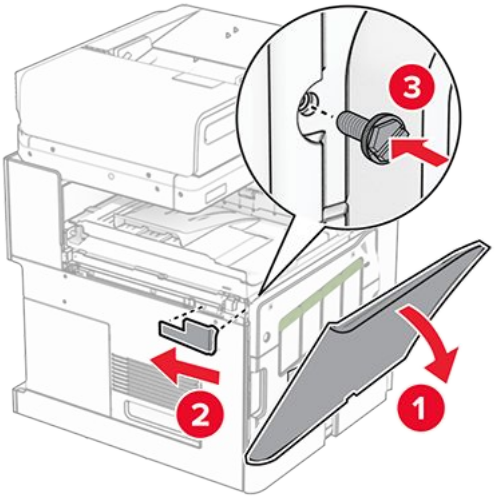

19. Lokaðu hurð að framan.
20. Taktu frágangseiningu bæklings úr umbúðunum og fjarlægðu síðan allar umbúðir.
21. Tengdu festinguna á frágangseininguna.

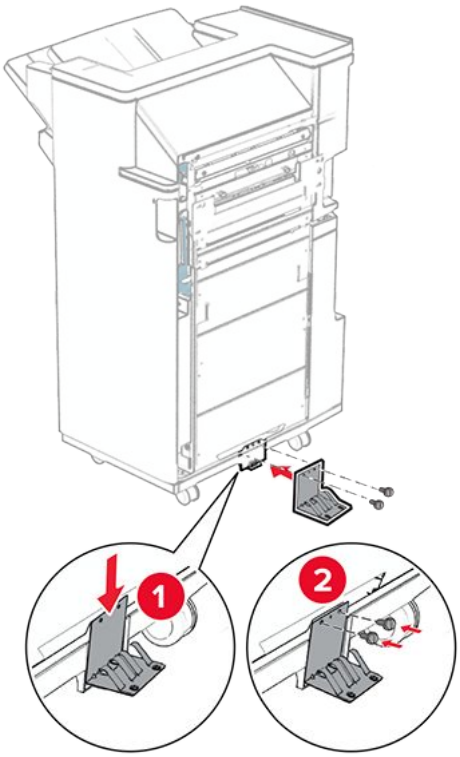

22. Festið frauðlímbandið á frágangseininguna.

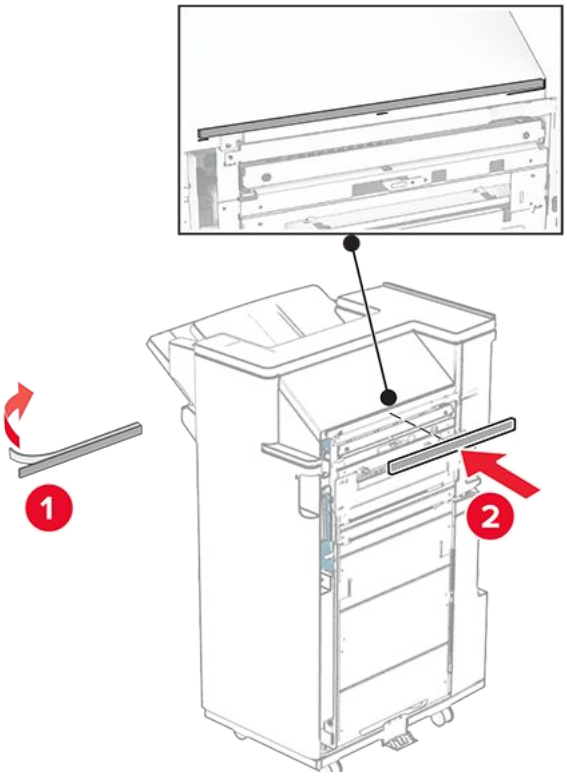

23. Festu stýringarnar við frágangseininguna.

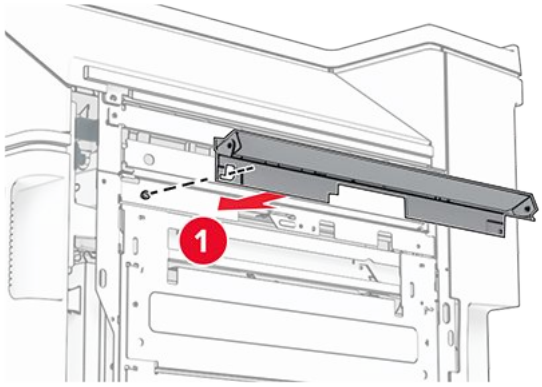

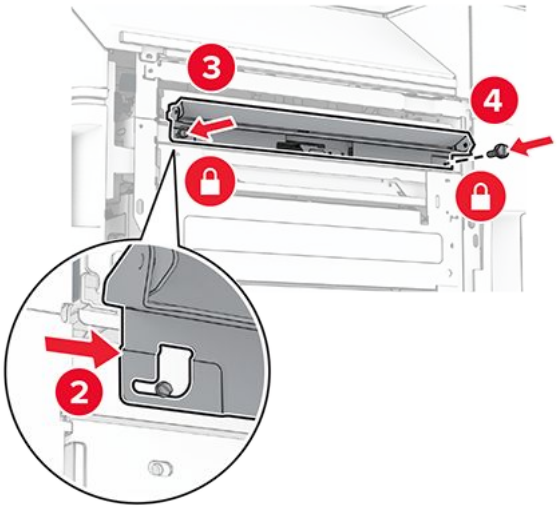

24. Festu efri bakka við frágangseininguna.

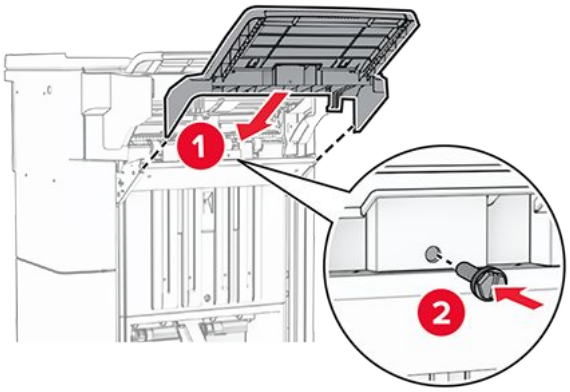

25. Lyftu bakkaflipnaum og festu síðan neðri bakka við frágangseininguna.

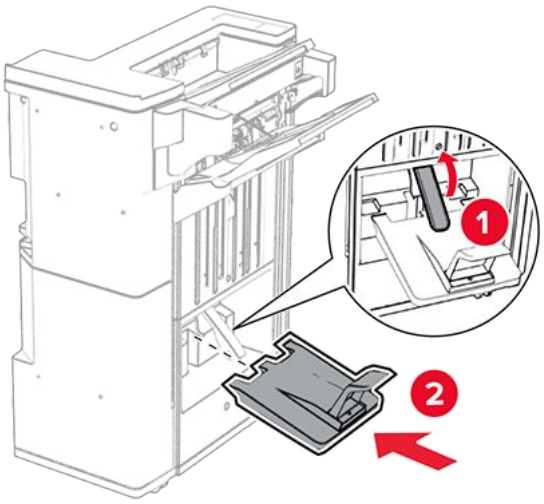

26. Opnaðu hurð á frágangseiningu.
27. Taktu box fyrir gatara úr umbúðum og settu það í frágangseininguna.

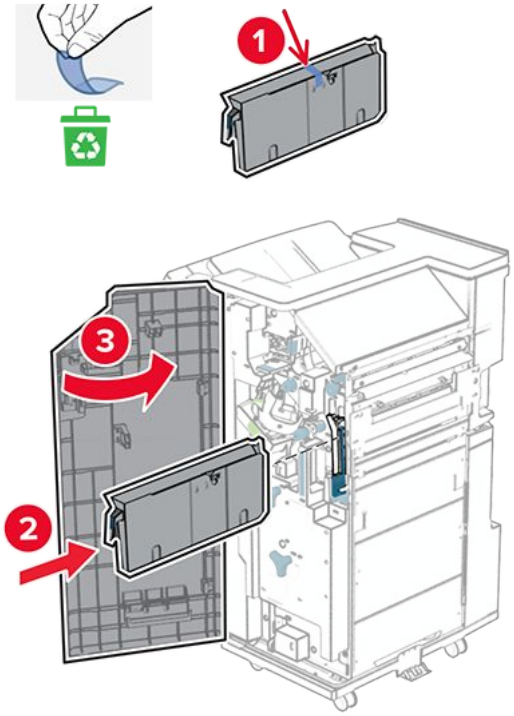

28. Settu bakkaframlengingu á bakka frágangseiningar.

Athugasemdir

- Bakkaframlenging er notuð fyrir A3 pappírsstærð eða stærri og þegar rakastig er hátt til að hjálpa til við að stafla pappírnum.
- Rúmtak bakkans minnkar þegar bakkaframlenging er notuð.

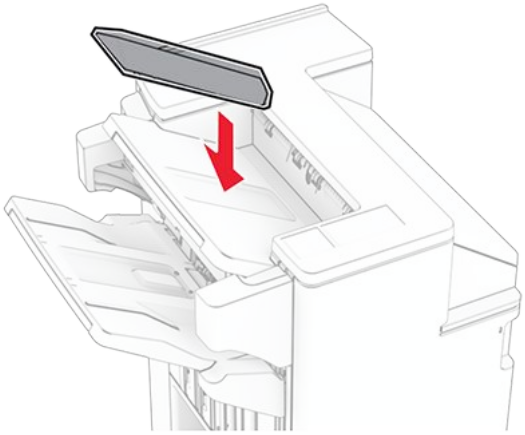

29. Festu körfuna aftan á frágangseininguna.

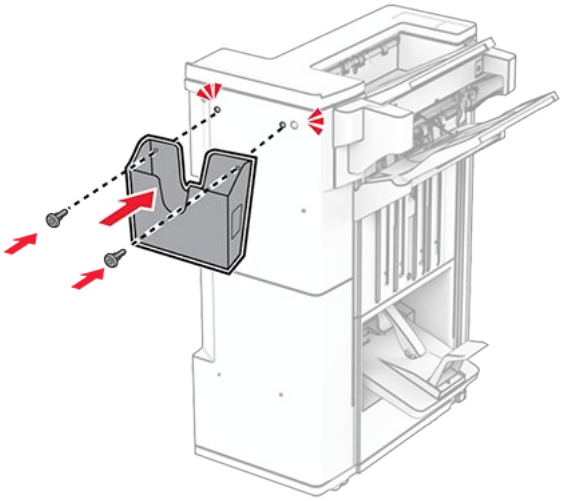

30. Lokaðu hurð á frágangseiningu.
31. Skrúfaðu skrúfuna lauslega inn í prentarann.

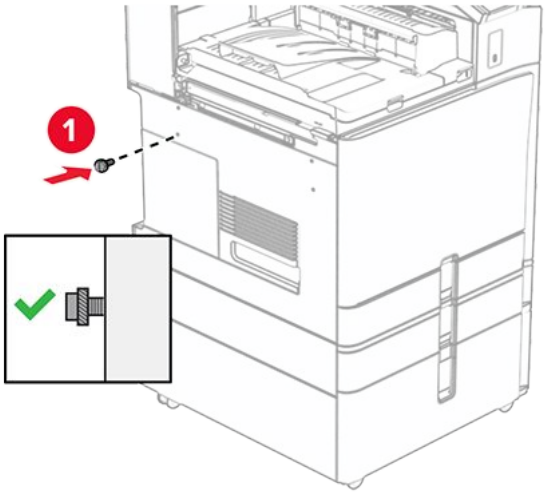

32. Stilltu skrúfunum upp við málmfestinguna.

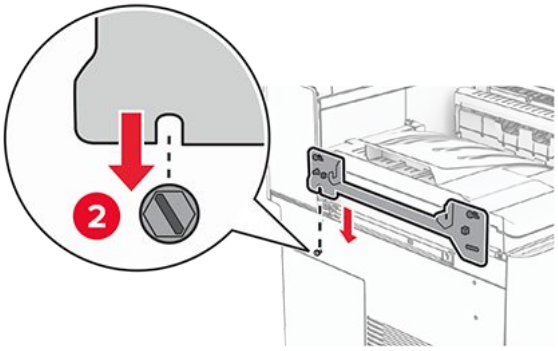

33. Skrúfaðu skrúfuna lauslega inn í málmfestinguna.

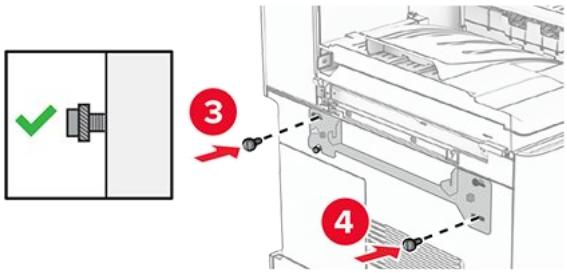

34. Festu festinguna sem fylgdi pappírsflutningnum við prentarann.

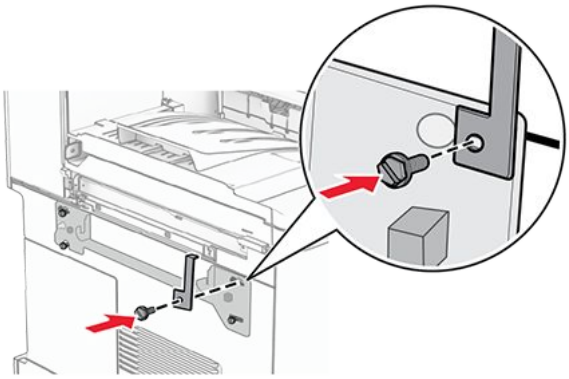

35. Hertu skrúfurnar til að festa málmfestinguna við prentarann.

> **Note:** Gakktu úr skugga um að skrúfurnar séu í samræmi við merkin á festingunni.

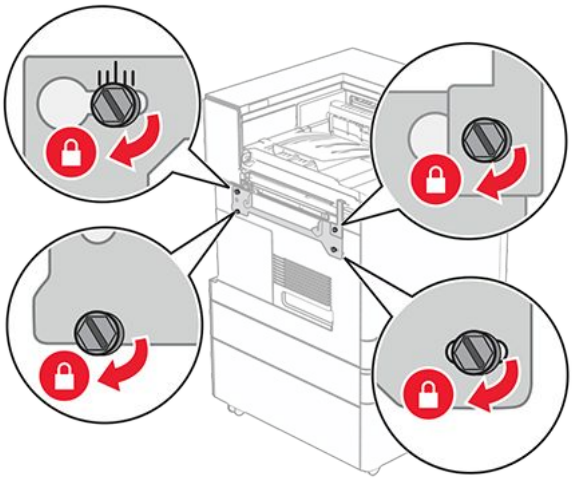

36. Opnaðu hurð á frágangseiningu, fjarlægðu skrúfuna og togaðu svo í lásinn á frágangseiningunni.

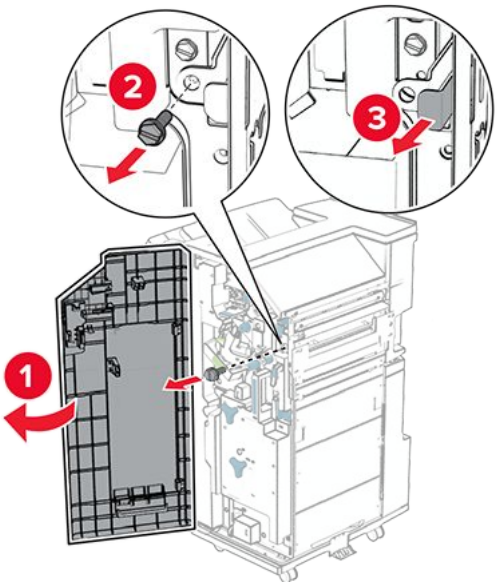

37. Festu frágangseininguna við prentarann.

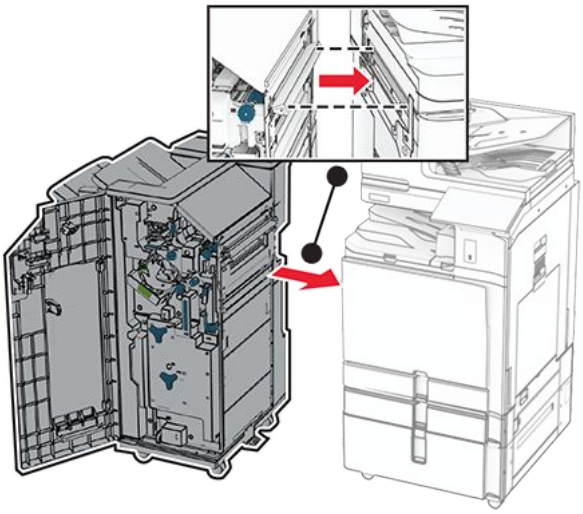

38. Læstu frágangseiningunni við prentarann og settu síðan skrúfuna í.

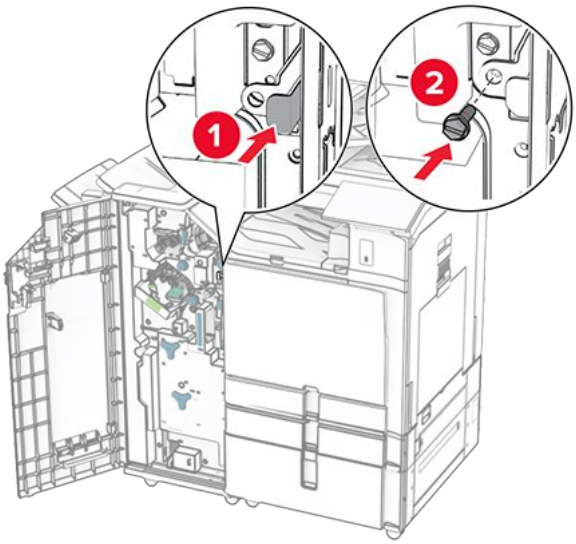

39. Lokaðu hurð á frágangseiningu.
40. Tengdu snúru frágangseiningar við prentarann.

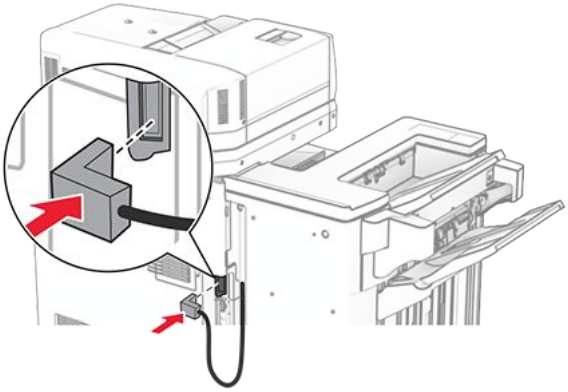

41. Tengdu endann á straumsnúru við prentarann og hinn endann við rafmagnsinnstungu.

VARÚÐ—HUGSANLEG HÆTTA
Til að koma í veg fyrir hættu á eldsvoða eða raflosti skal tengja rafmagnssnúruna við innstungu með viðeigandi getu og rétta jarðtengingu sem er nálægt vörunni og auðveldlega aðgengileg.

42. Kveiktu á prentaranum.

Uppsetning á frágangseiningu bæklings og á pappírsflutningi með umbroti

VARÚÐ—HÆTTA Á RAFLOSTI
Til að koma í veg fyrir hættuna á raflosti, ef þú ert að fá aðgang að stjórnborði eða setja upp viðbótarvélbúnað eða minnisbúnað eftir að prentarinn var settur upp, þá skal slökkva á prentaranum og taka rafmagnssnúruna úr sambandi við rafmagn áður en haldið er áfram. Ef þú hefur einhverjar önnur tæki áföst prentaranum, þá skal einnig slökkva á þeim og taka snúrur sem fara í prentarann úr sambandi.

Note: Þetta verkefni kallar á skrúfjárn með flötum haus.

1. Slökktu á prentaranum.

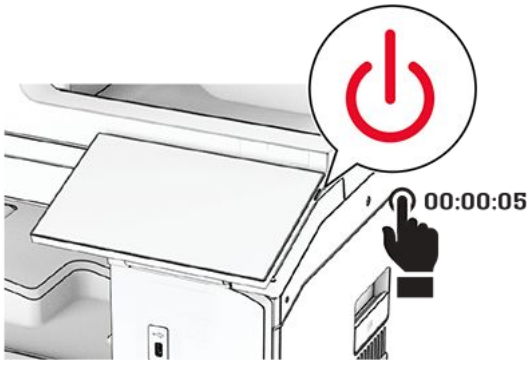

2. Taktu straumsnúruna úr rafmagnsinnstungunni og síðan úr prentaranum.

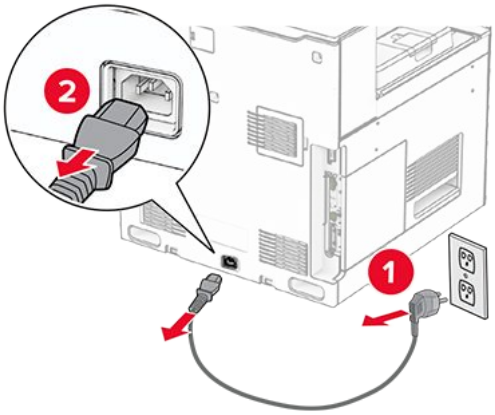

3. Taktu pappírsflutning með umbroti úr úmbúðunum.
4. Fjarlægðu staðalbakka.

> **Note:** Ekki fleygja bakkanum.

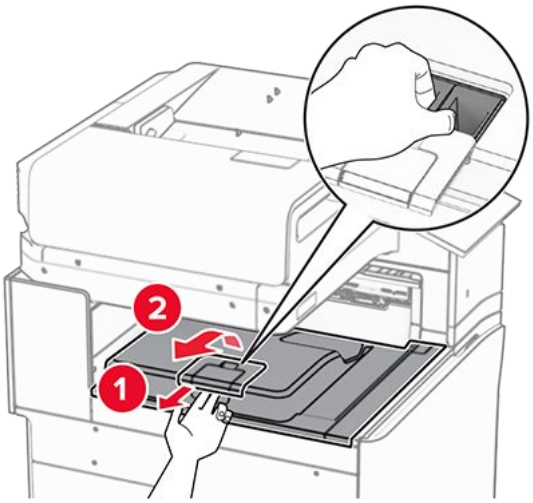

5. Áður en þú setur upp valkostinn skaltu setja flagg úttaksbakka í lokaða stöðu.

> **Note:** Þegar valkosturinn er fjarlægður skal setja flagg útttaksbakka í opna stöðu.

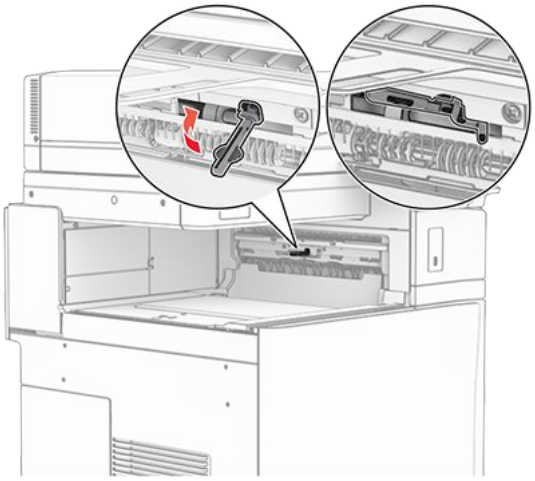

6. Fjarlægðu vararúlluna.

> **Note:** Ekki fleygja rúllunni.

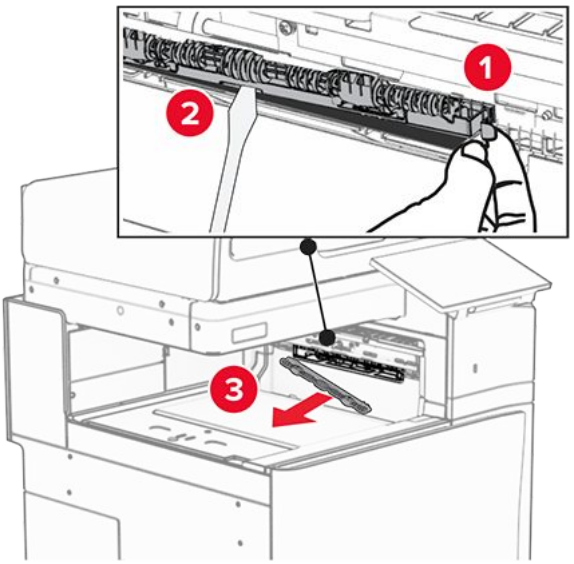

7. Setjið mötunarrúlluna sem fylgdi valkostinum þar til hún smellur á sinn stað.

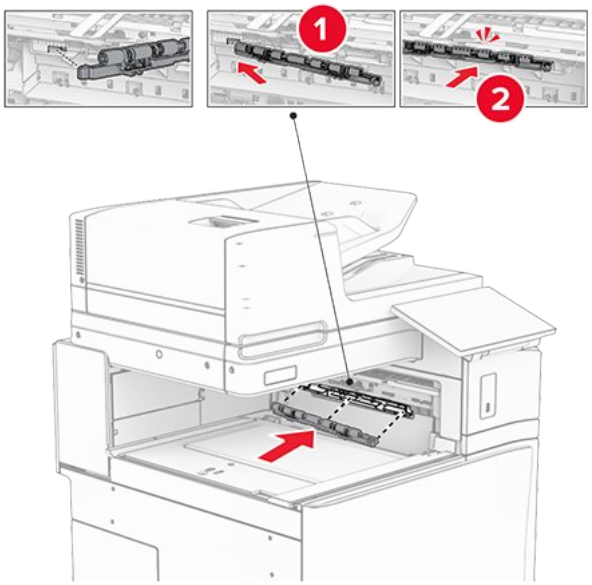

Note: Gakktu úr skugga um að málmgormurinn sé fyrir framan mötunarrúlluna.

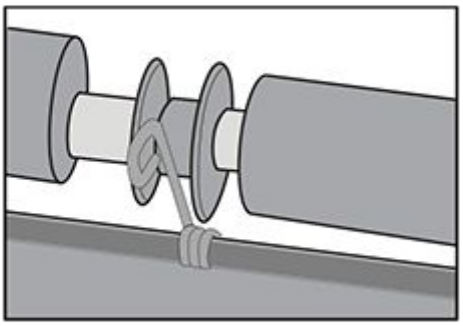

8. Festu hlíf rúllunar þar til hún smellur á sinn stað.

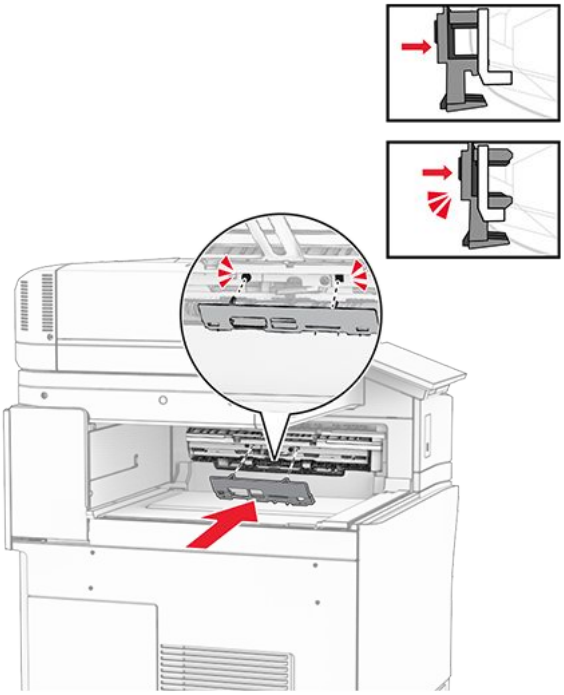

9. Opnaðu hurð að framan og fjarlægðu síðan hlífina vinstra megin á prentaranum.

> **Note:** Ekki fleygja skrúfunum og hlífum.

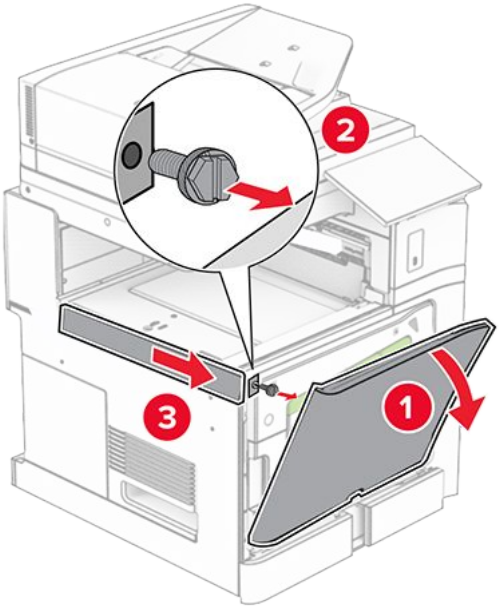

10. Lokaðu hurð að framan.
11. Fjarlægðu tengihlíf pappírsflutnings.

Note: Ekki fleygja hlífinni.

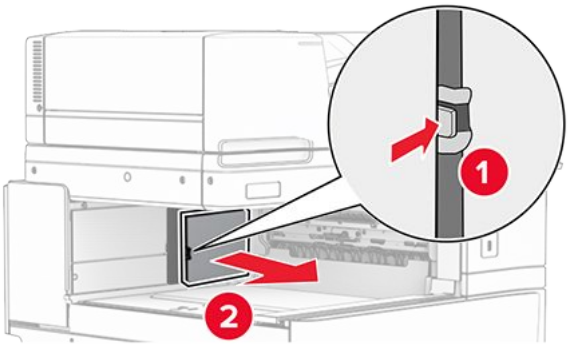

12. Fjarlægðu vinstri hlífina að aftan.

Note: Ekki fleygja skrúfunum og hlífum.

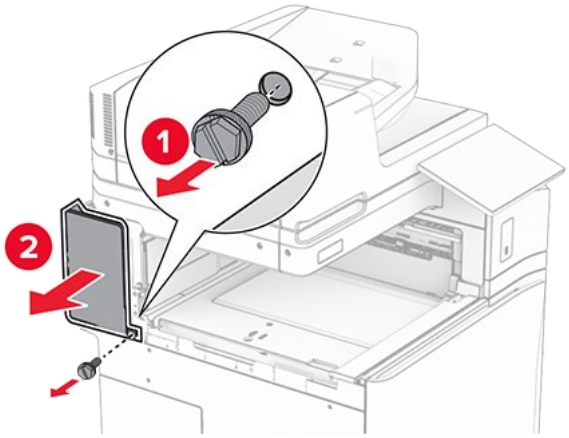

13. Fjarlægðu hlíf innri bakkans.

Note: Ekki fleygja skrúfunum og hlífum.

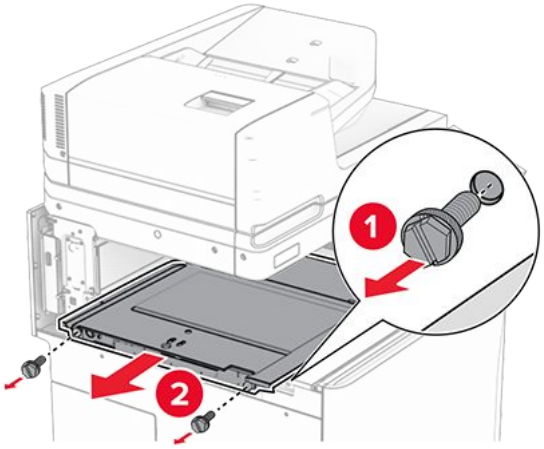

14. Stilltu innri hlíf bakkans sem kom með valkostinum og settu það inn.

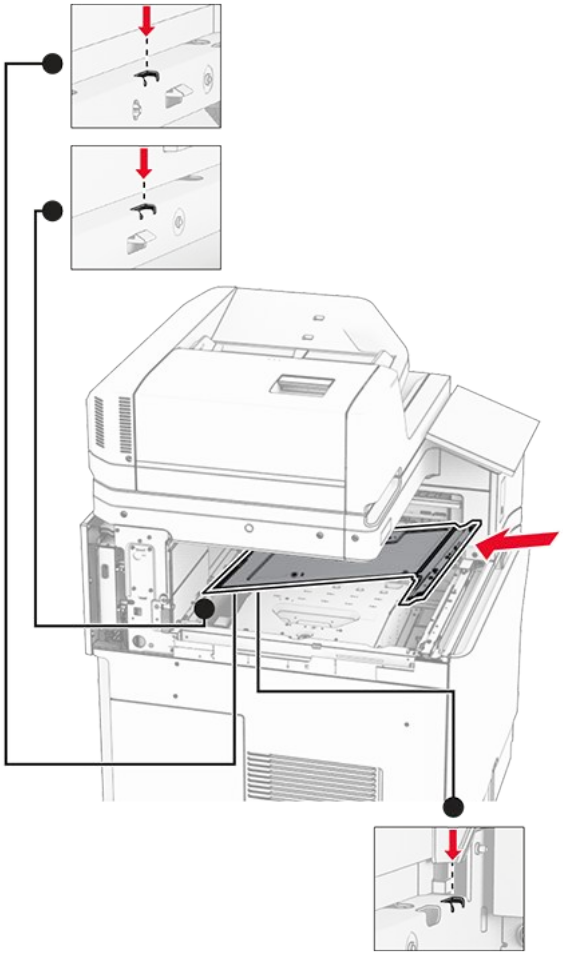

15. Settu skrúfurnar í lok innri bakkans.

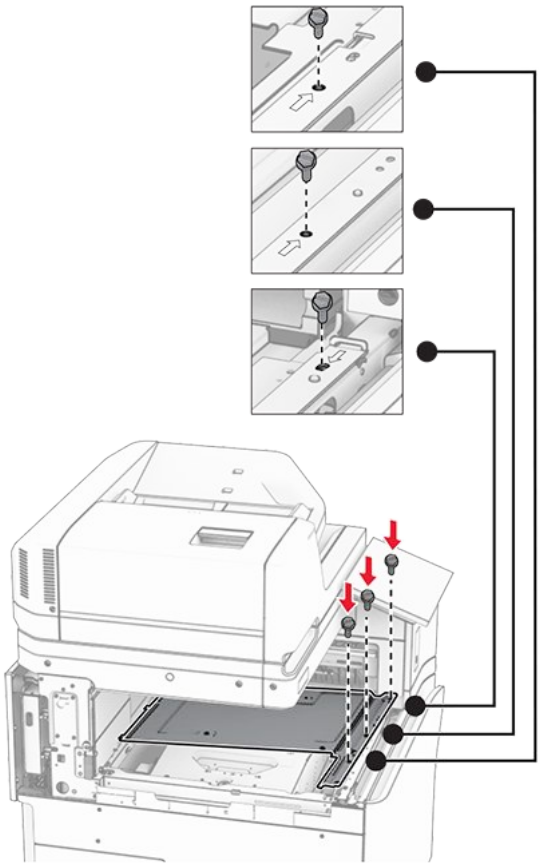

16. Festu froðuböndin við valkostinn.

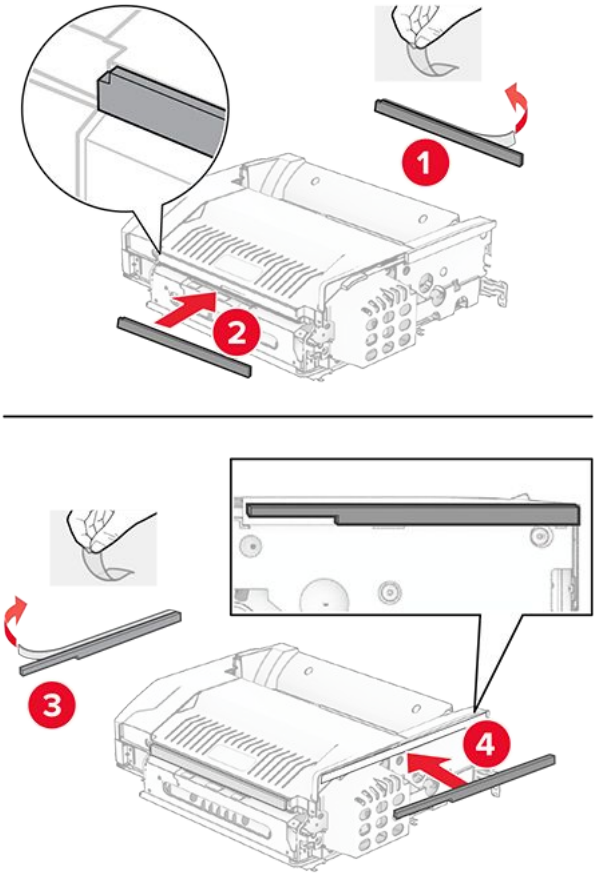

17. Opnaðu hurð F og hertu skrúfurnar.

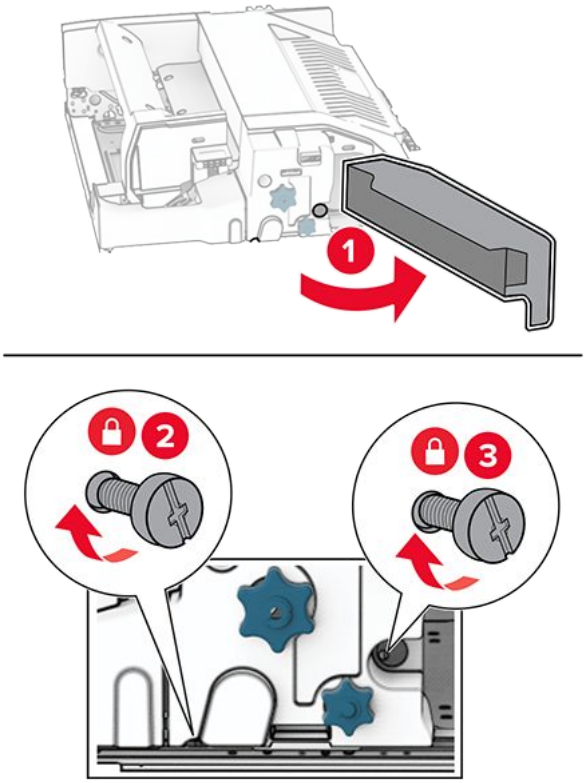

18. Loka hurð F.
19. Komdu festingunni fyrir.

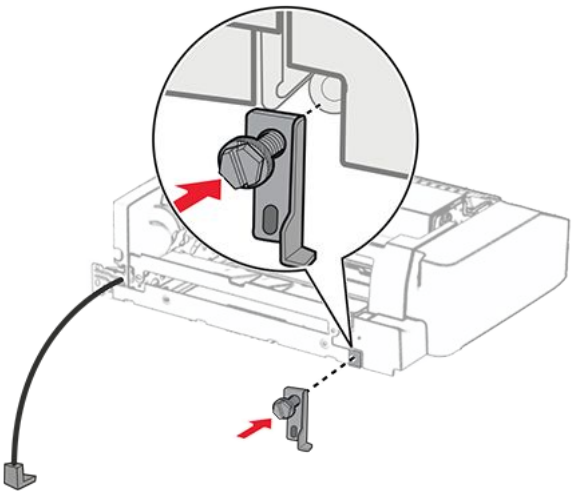

20. Settu inn valkostinn.

> **Note:** Gangið úr skugga um að málmfestingin sé fyrir framan prentarann.

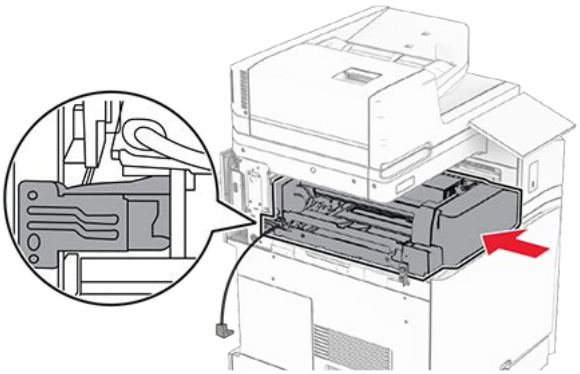

21. Opnaðu hurð F og notaðu síðan skrúfjárnið sem fylgdi með valkostinum til að setja skrúfuna í.

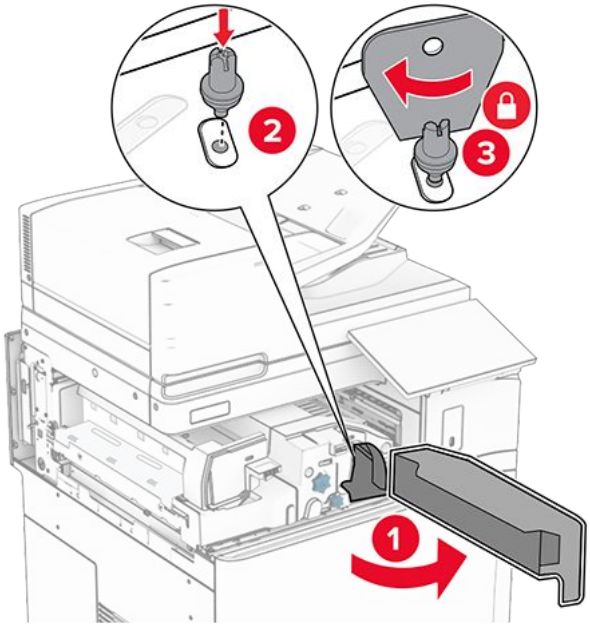

22. Loka hurð F.
23. Settu skrúfurnar í valkostinn.

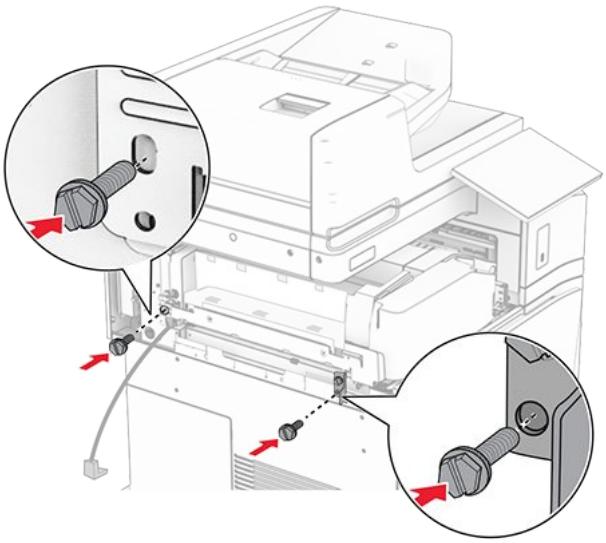

24. Festu vinstri hlífina að aftan.

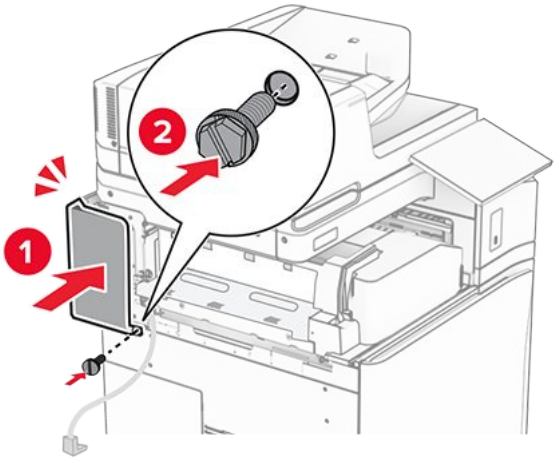

25. Taktu frágangseiningu bæklings úr umbúðunum og fjarlægðu síðan allar umbúðir.
26. Tengdu festinguna á frágangseininguna.

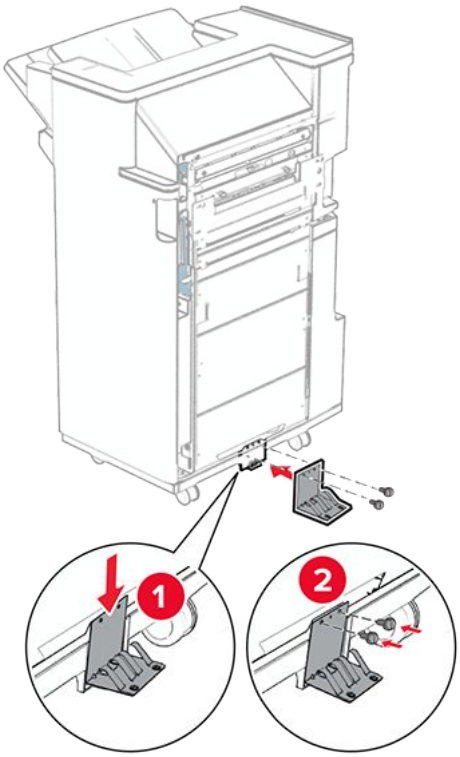

27. Festið frauðlímbandið á frágangseininguna.

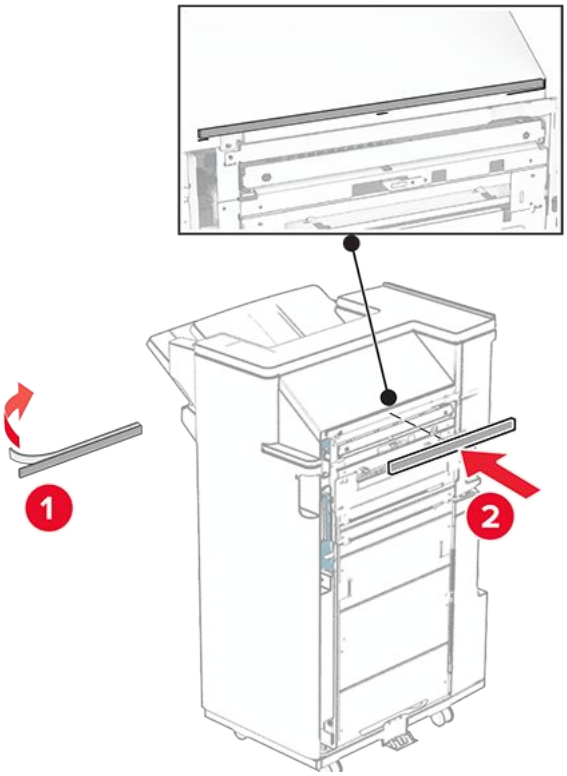

28. Festu stýringarnar við frágangseininguna.

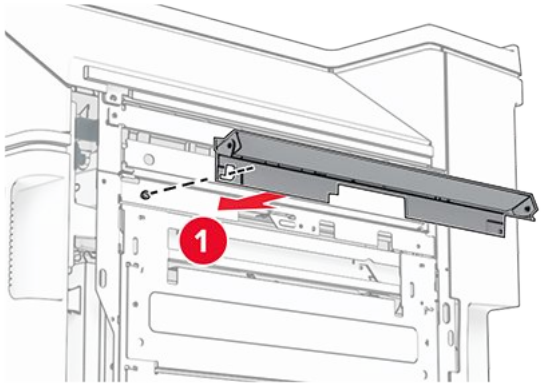

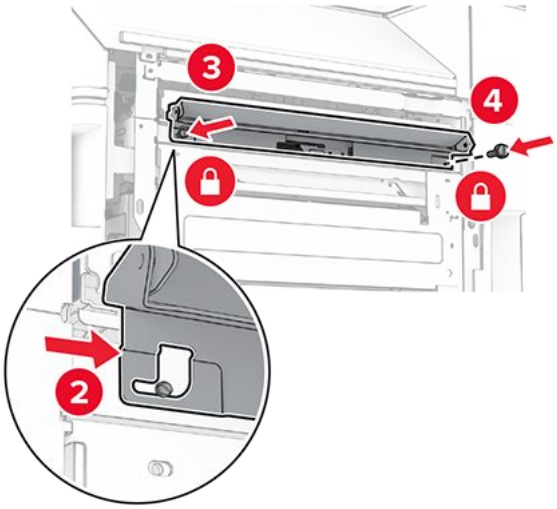

29. Festu efri bakka við frágangseininguna.

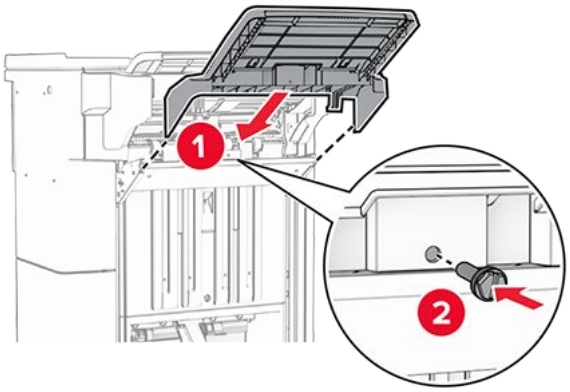

30. Lyftu bakkaflipnaum og festu síðan neðri bakka við frágangseininguna.

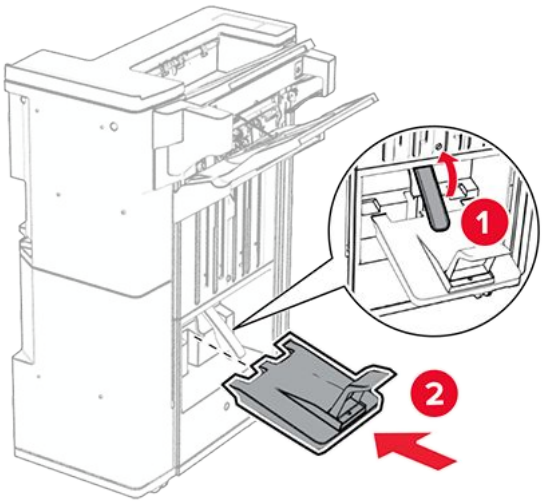

31. Opnaðu hurð á frágangseiningu.
32. Taktu box fyrir gatara úr umbúðum og settu það í frágangseininguna.

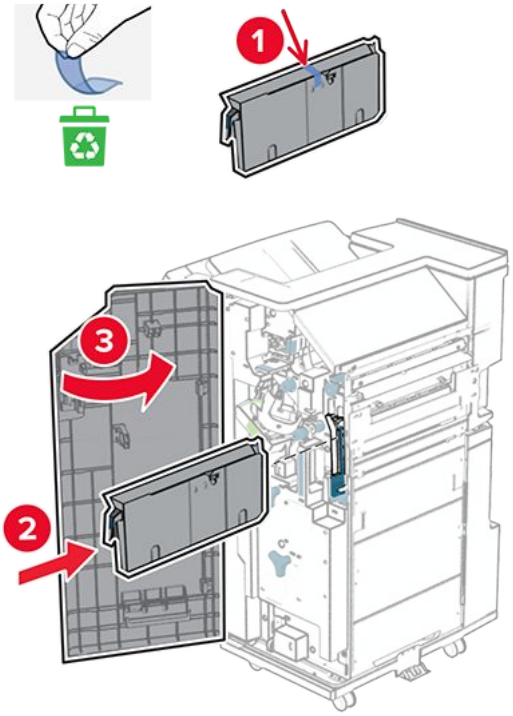

33. Settu bakkaframlengingu á bakka frágangseiningar.

Athugasemdir

- Bakkaframlenging er notuð fyrir A3 pappírsstærð eða stærri og þegar rakastig er hátt til að hjálpa til við að stafla pappírnum.
- Rúmtak bakkans minnkar þegar bakkaframlenging er notuð.

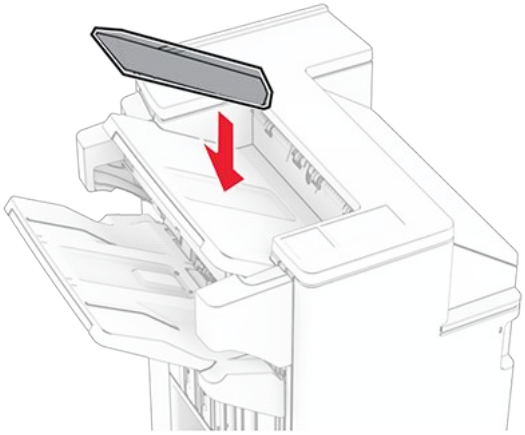

34. Festu körfuna aftan á frágangseininguna.

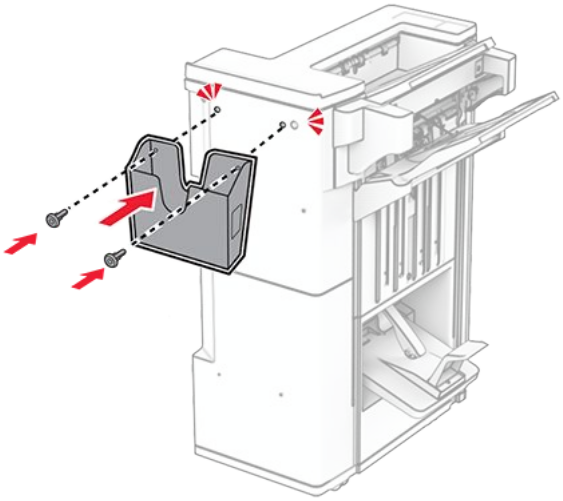

35. Lokaðu hurð á frágangseiningu.
36. Lyftu upp bakkaflipanum, stilltu hann af og festu hlífina við valkostinn.

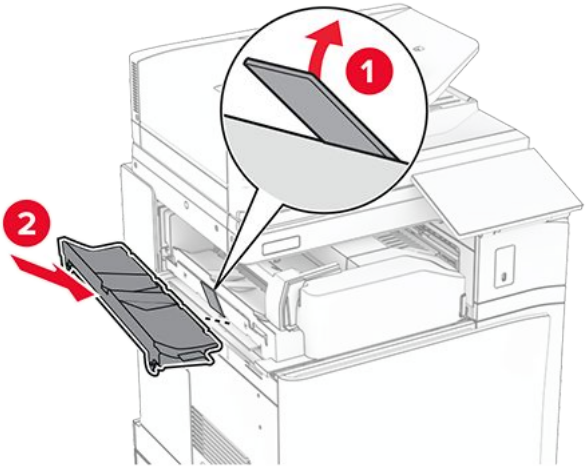

37. Setjið skrúfurnar í.

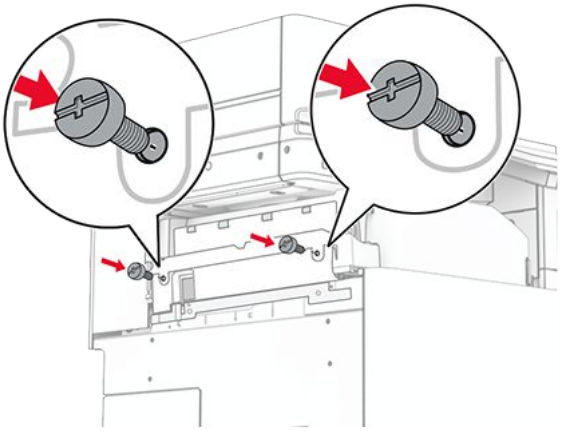

38. Opnaðu hurð að framan og festu síðan klippihlífina sem fylgdi með valmöguleikanum.

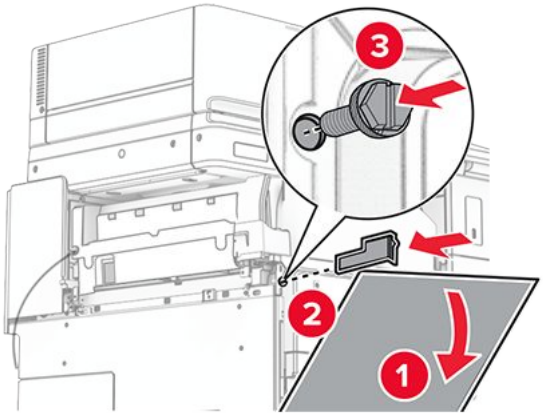

39. Festu skrúfu lauslega inn í prentarann.

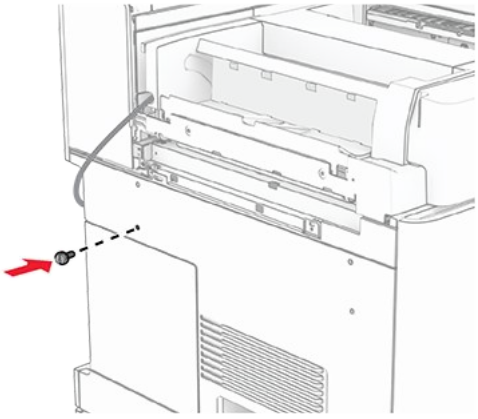

40. Stilltu skrúfunni fyrir málmfestinguna upp.

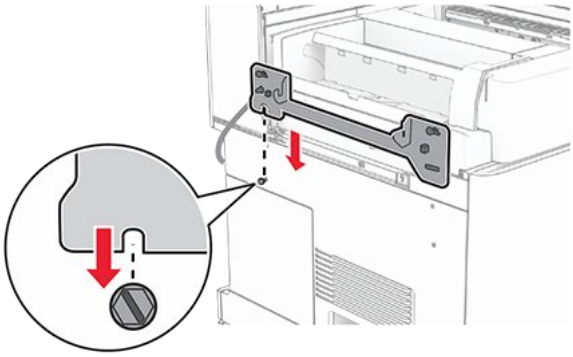

41. Festu skrúfur lauslega inn í málmfestinguna.

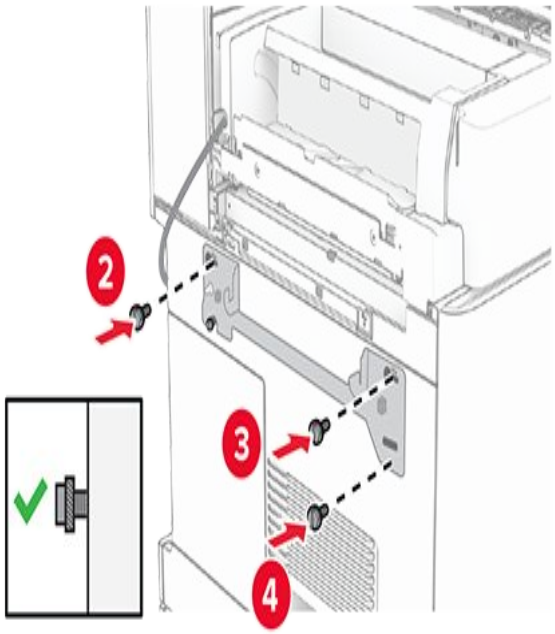

42. Hertu skrúfurnar til að festa málmfestinguna á prentarann.

Note: Gakktu úr skugga um að skrúfurnar séu í samræmi við merkin á festingunni.

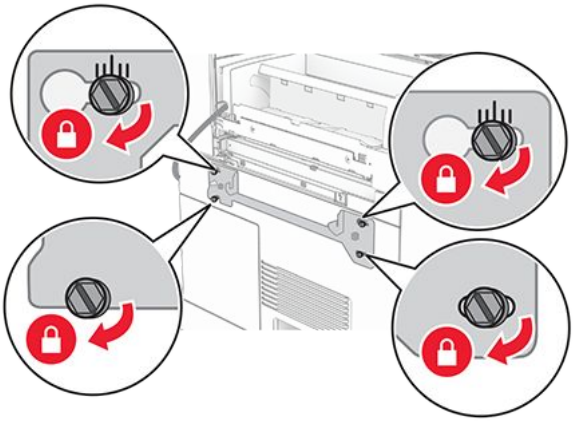

43. Opnaðu hurð á frágangseiningu, fjarlægðu skrúfuna og togaðu svo í lásinn á frágangseiningunni.

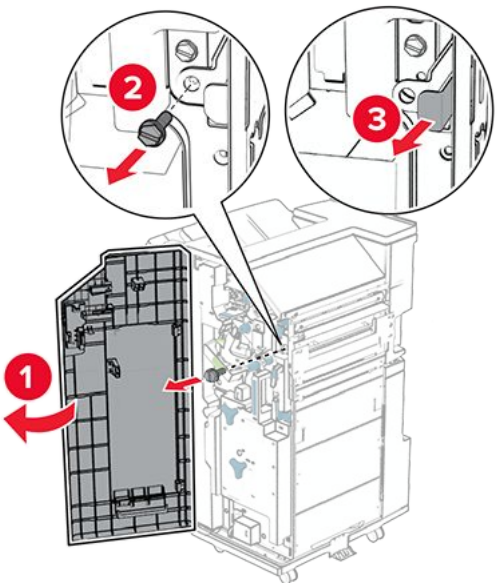

44. Tengdu kapal valkostsins við prentarann.

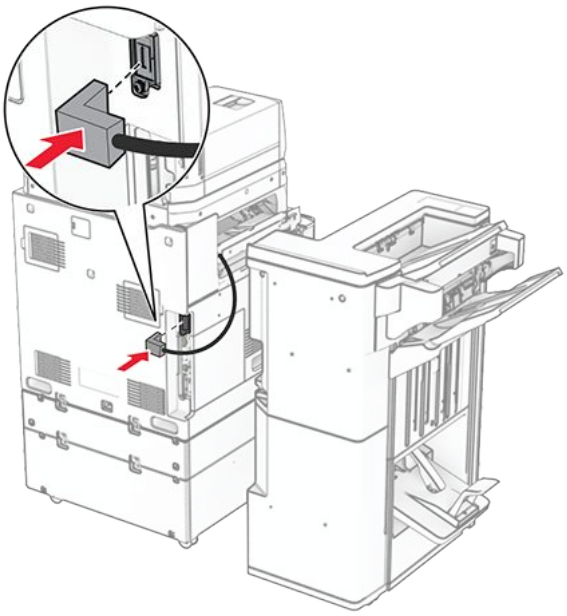

45. Tengdu snúru frágangseiningar við valkostinn.

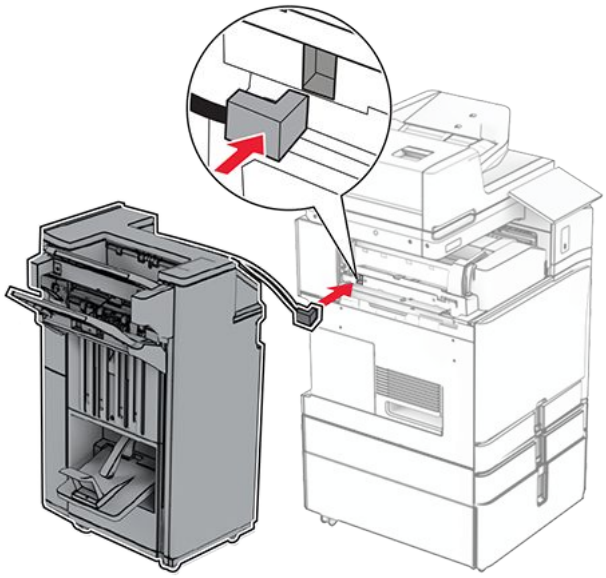

46. Festu frágangseininguna við prentarann.

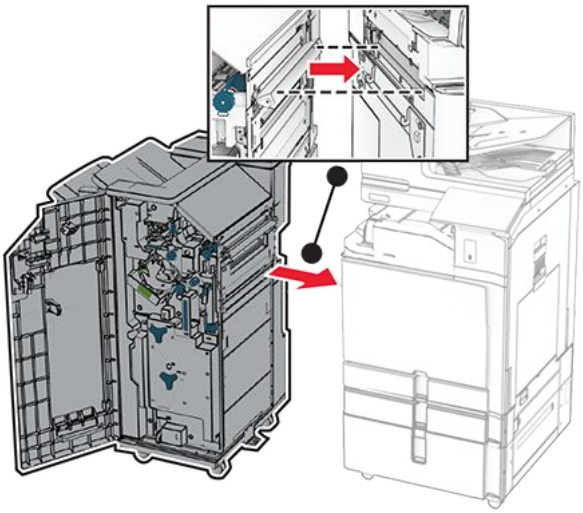

47. Læstu frágangseiningunni við prentarann og settu síðan skrúfuna í.

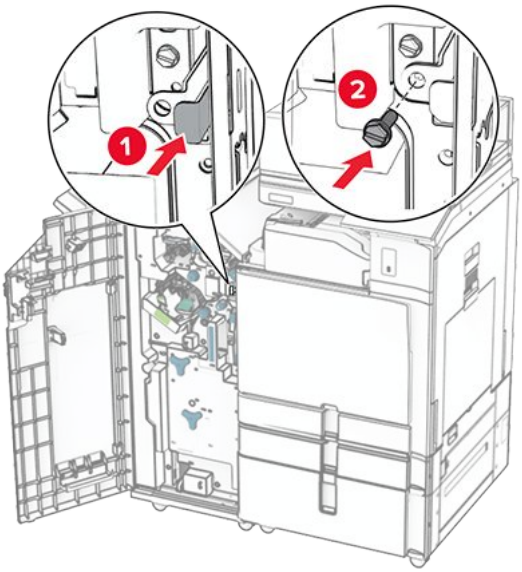

48. Lokaðu hurð á frágangseiningu.
49. Tengdu endann á straumsnúru við prentarann og hinn endann við rafmagnsinnstungu.

VARÚÐ—HUGSANLEG HÆTTA
Til að koma í veg fyrir hættu á eldsvoða eða raflosti skal tengja rafmagnssnúruna við innstungu með viðeigandi getu og rétta jarðtengingu sem er nálægt vörunni og auðveldlega aðgengileg.

50. Kveiktu á prentaranum.

Uppsetning lyklaborðshillu

1. Slökktu á prentaranum.

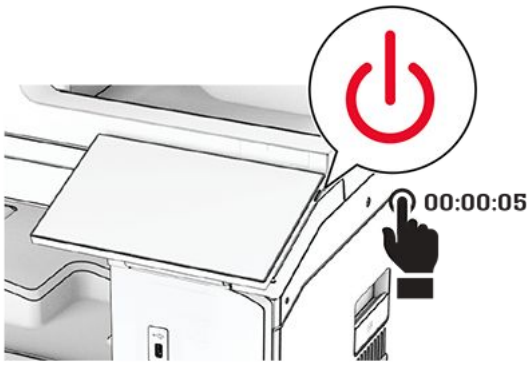

2. Opnaðu hurð B.

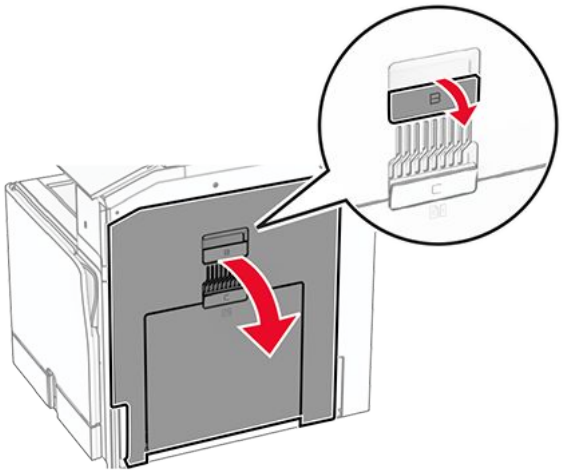

3. Taktu framhliðina af og lokaðu síðan hurð B.

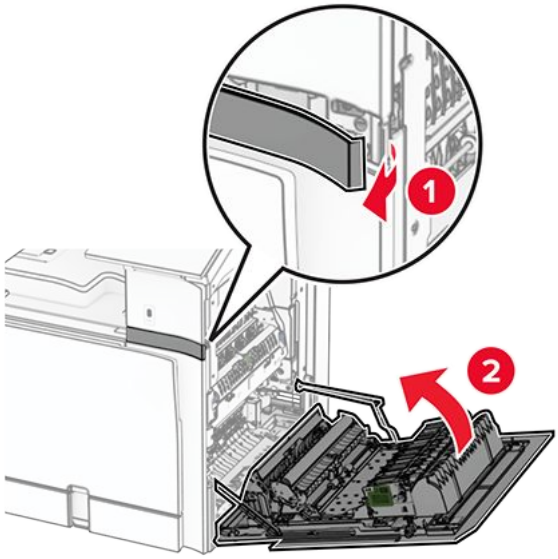

4. Taktu lyklaborðshilluna úr umbúðunum.

5. Settu lyklaborðskapalinn í hilluna.

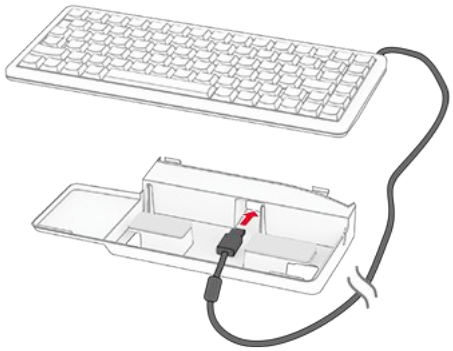

6. Settu kapalinn inn í hilluna.

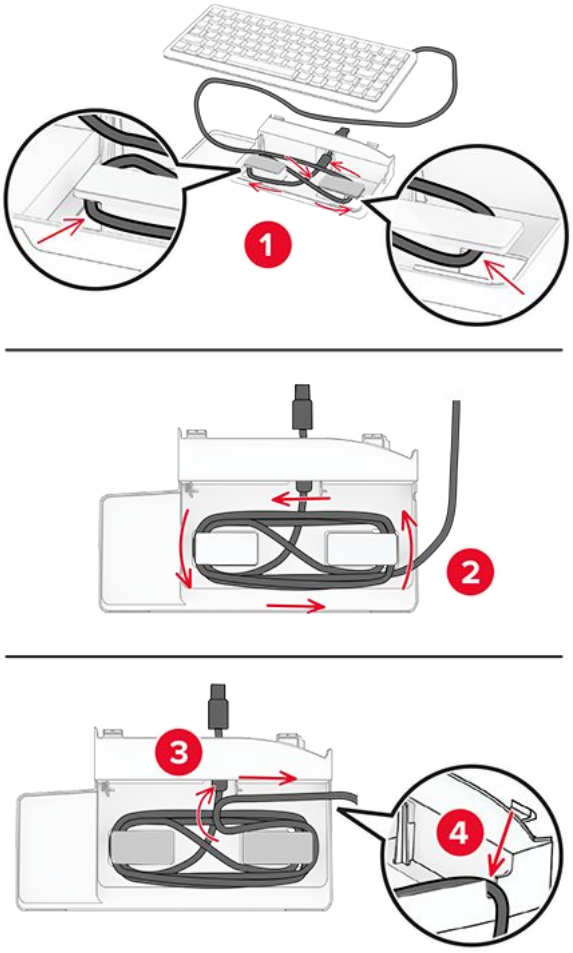

7. Límhlíf fjarlægð.

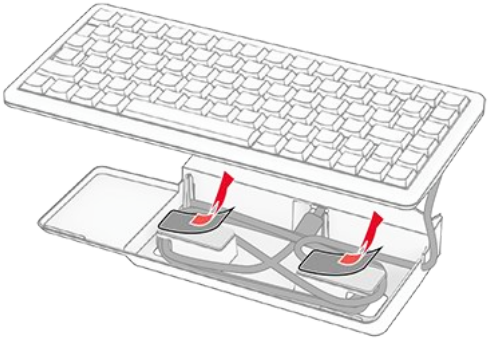

8. Stilltu og tengdu síðan lyklaborðið við grunninn.

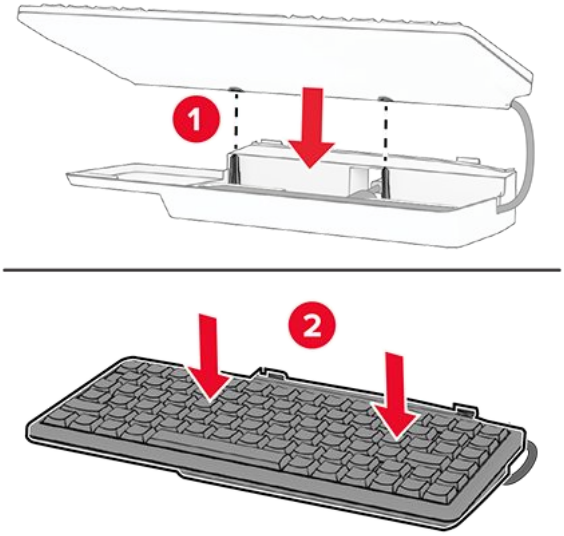

9. Stilltu hilluna, tengdu lyklaborðskapalinn við prentarann, settu hilluna í og festu hana síðan við prentarann.

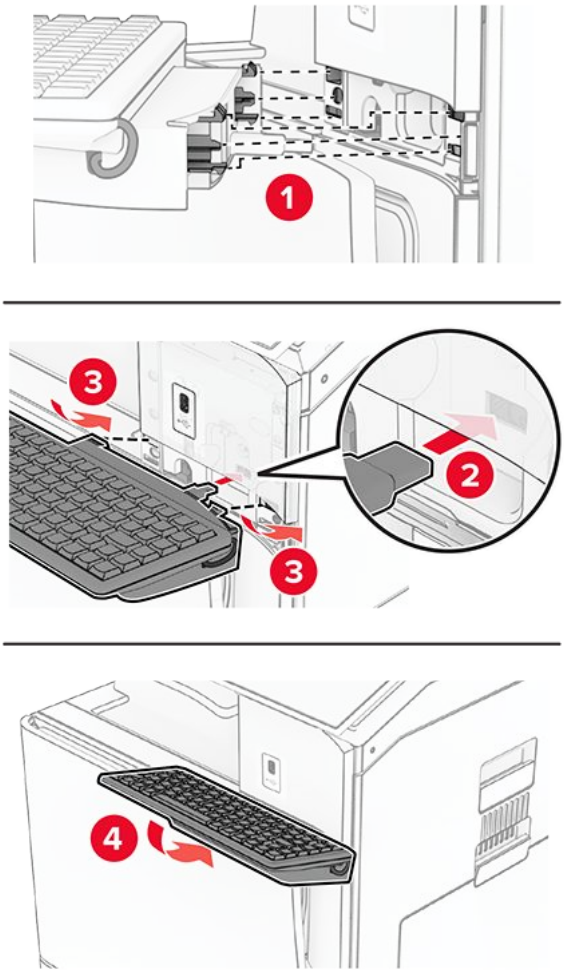

10. Kveiktu á prentaranum.

Setja faxkortið upp

VARÚÐ—HÆTTA Á RAFLOSTI
Til að koma í veg fyrir hættuna á raflosti, ef þú ert að fá aðgang að stjórnborði eða setja upp viðbótarvélbúnað eða minnisbúnað eftir að prentarinn var settur upp, þá skal slökkva á prentaranum og taka rafmagnssnúruna úr sambandi við rafmagn áður en haldið er áfram. Ef þú hefur einhverjar önnur tæki áföst prentaranum, þá skal einnig slökkva á þeim og taka snúrur sem fara í prentarann úr sambandi.

Note: Þetta verkefni kallar á skrúfjárn með flötum haus.

1. Slökktu á prentaranum.

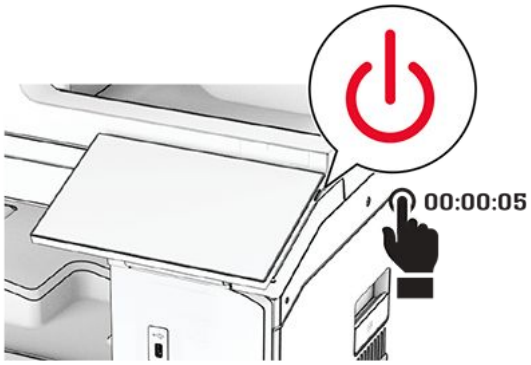

2. Taktu straumsnúruna úr rafmagnsinnstungunni og síðan úr prentaranum.

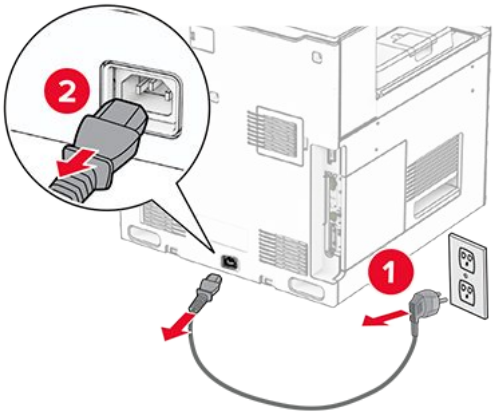

3. Opnaðu aðgangshlíf að stýrispjaldi.

> **Viðvörun—hugsanleg hætta**
> Rafeindahlutir á stjórnborði geta auðveldlega orðið fyrir skemmdum vegna stöðurafmagns. Snertu yfirborð úr málmi á prentaranum áður en þú snerti rafeindahluti eða tengingar á stjórnborði.

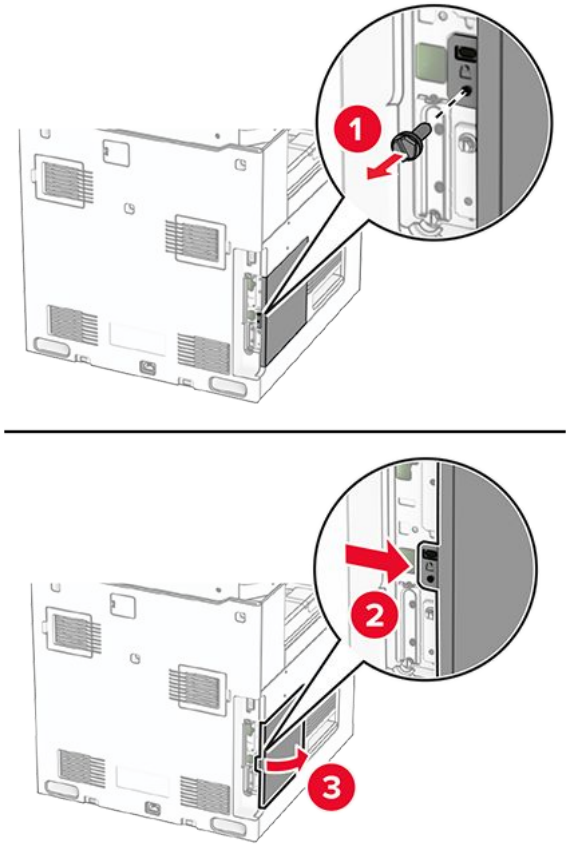

4. Fjarlægðu faxtengihlífina.

> **Note:** Ekki fleygja skrúfunum og hlífum.

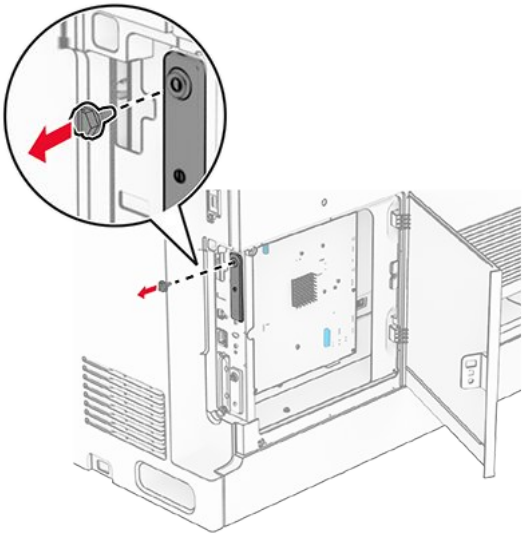

5. Taktu faxkortið úr umbúðum.
6. Tengdu faxsnúruna við stjórnborðið.

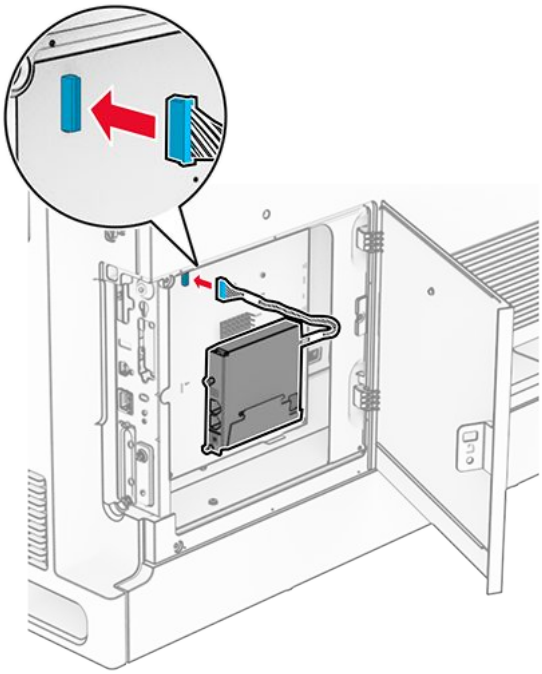

7. Stilltu og settu svo faxkortið í prentarann.

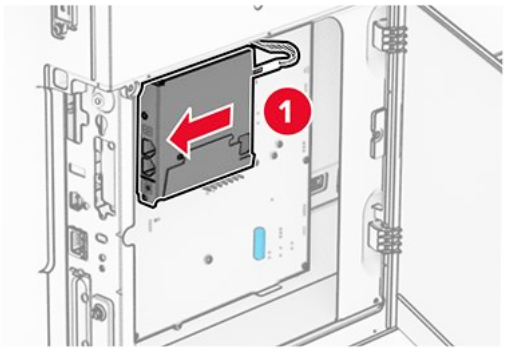

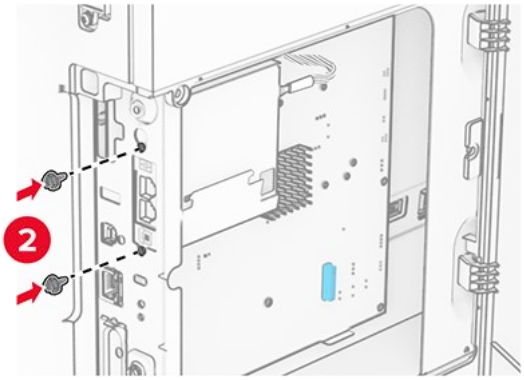

8. Lokaðu aðgangshurð að stýrispjaldi þangað til hún smellur á sinn stað og settu síðan skrúfurnar í.

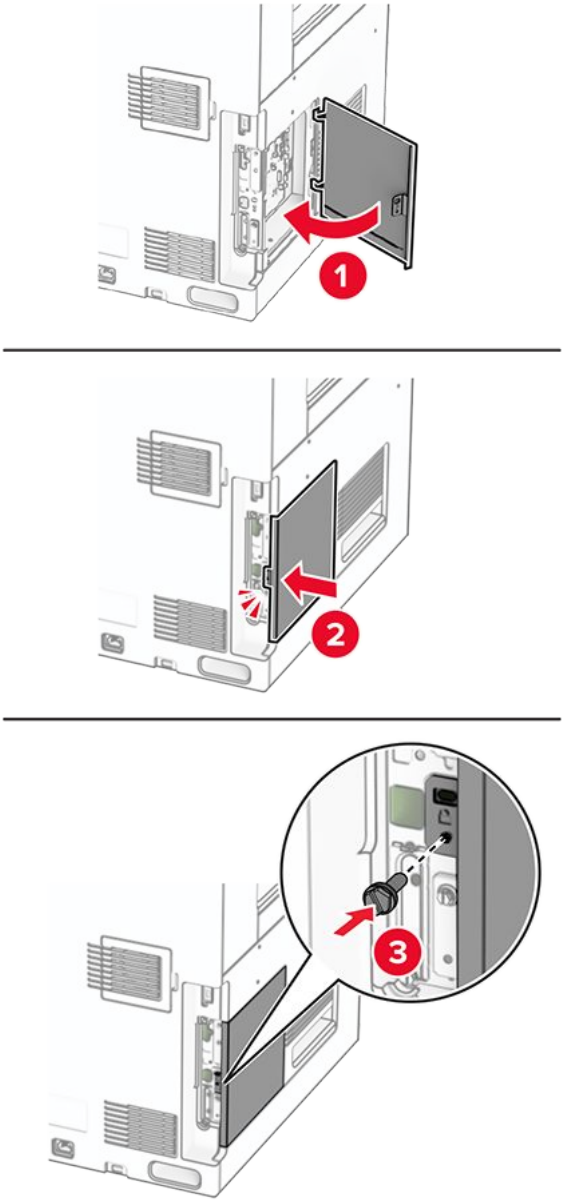

9. Tengdu endann á straumsnúru við prentarann og hinn endann við rafmagnsinnstungu.

> **VARÚÐ—HUGSANLEG HÆTTA**
> Til að koma í veg fyrir hættu á eldsvoða eða raflosti skal tengja rafmagnssnúruna við innstungu með viðeigandi getu og rétta jarðtengingu sem er nálægt vörunni og auðveldlega aðgengileg.

10. Kveiktu á prentaranum.

Setja upp kortalesara

VARÚÐ—HÆTTA Á RAFLOSTI
Til að koma í veg fyrir hættuna á raflosti, ef þú ert að fá aðgang að stjórnborði eða setja upp viðbótarvélbúnað eða minnisbúnað eftir að prentarinn var settur upp, þá skal slökkva á prentaranum og taka rafmagnssnúruna úr sambandi við rafmagn áður en haldið er áfram. Ef þú hefur einhverjar önnur tæki áföst prentaranum, þá skal einnig slökkva á þeim og taka snúrur sem fara í prentarann úr sambandi.

1. Slökktu á prentaranum.

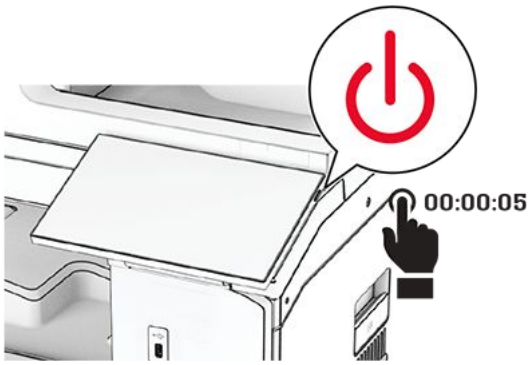

2. Opnaðu hurð B.

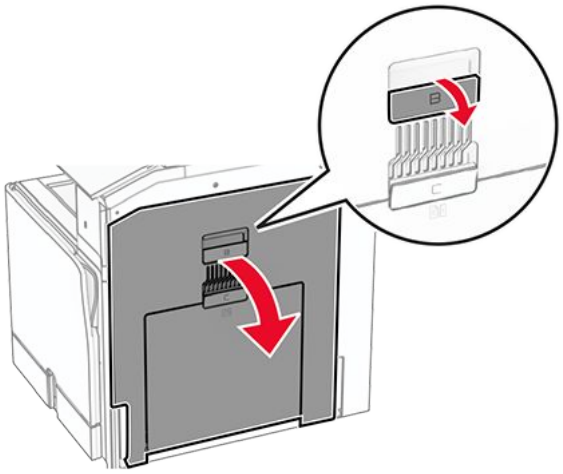

3. Opnaðu hlíf USB-tengisins að framan.

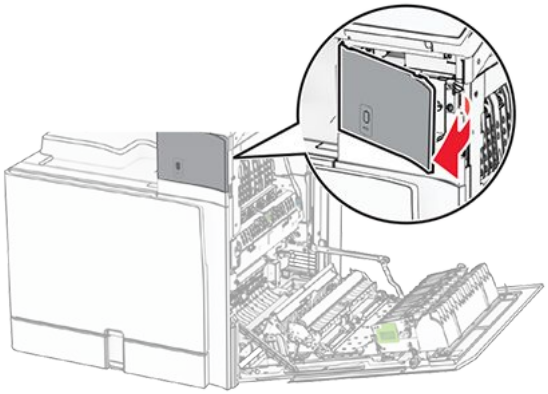

4. Fjarlægðu neðri hlífina á USB-tenginu að framan.

> **Note:** Ef prentarinn er ekki með þennan hluta skaltu fara í næsta skref.

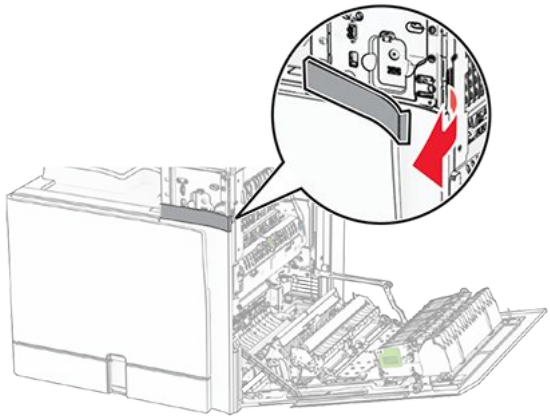

5. Fjarlægðu verndarhlífina af kortalesaranum.

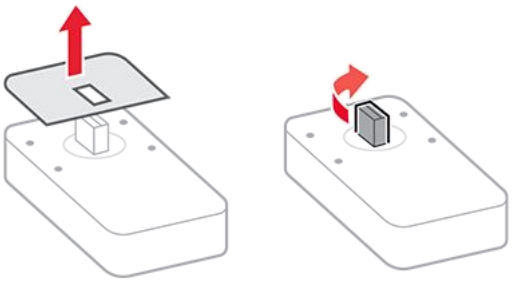

6. Settu inn kortalesara.

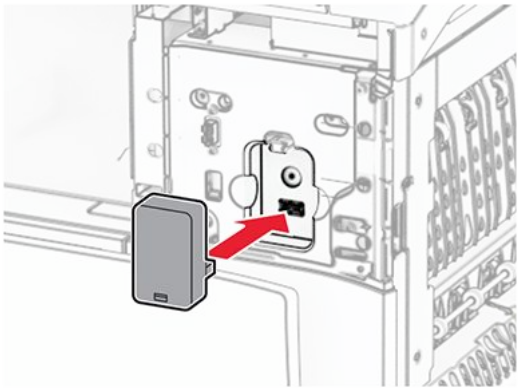

7. Festu neðri hlífin þar til hún smellur á sinn stað.

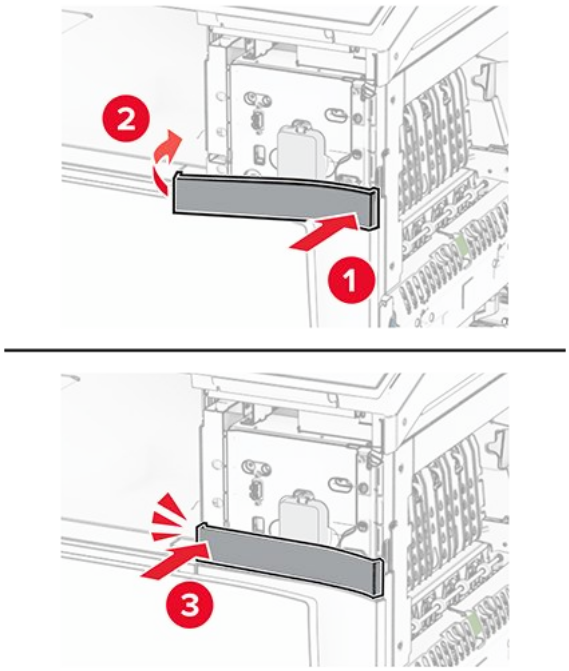

8. Festu límmiðastýringuna á hlíf USB-tengisins að framan.

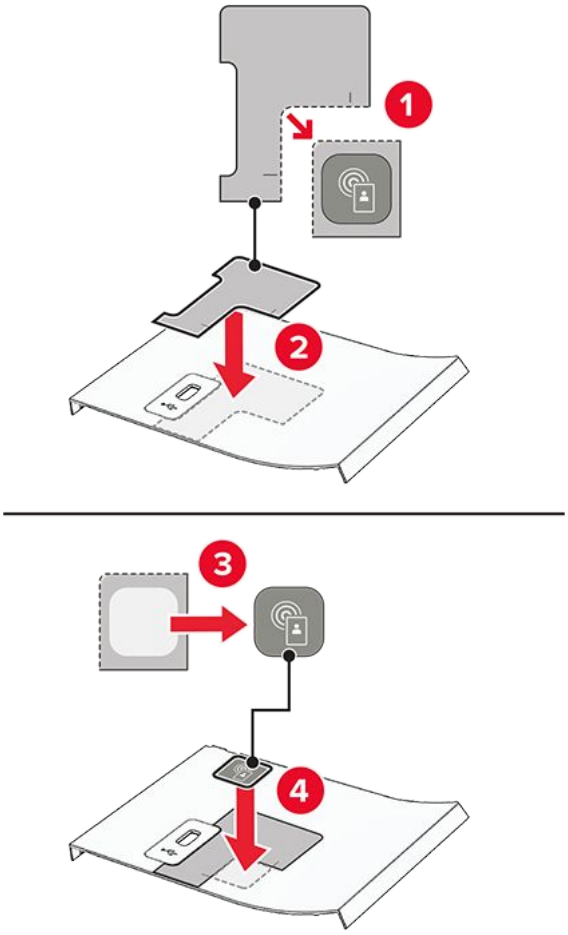

9. Festu hlíf USB-tengisins að framan þar til hún smellur á sinn stað.

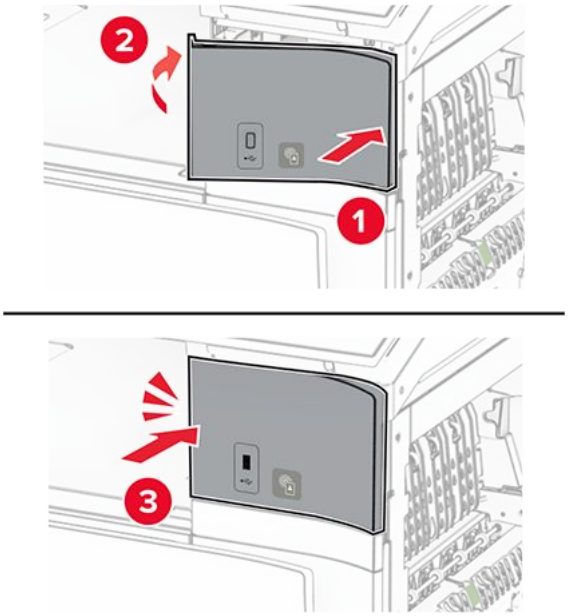

10. Lokaðu hurð B þar til hún smellur á sinn stað.

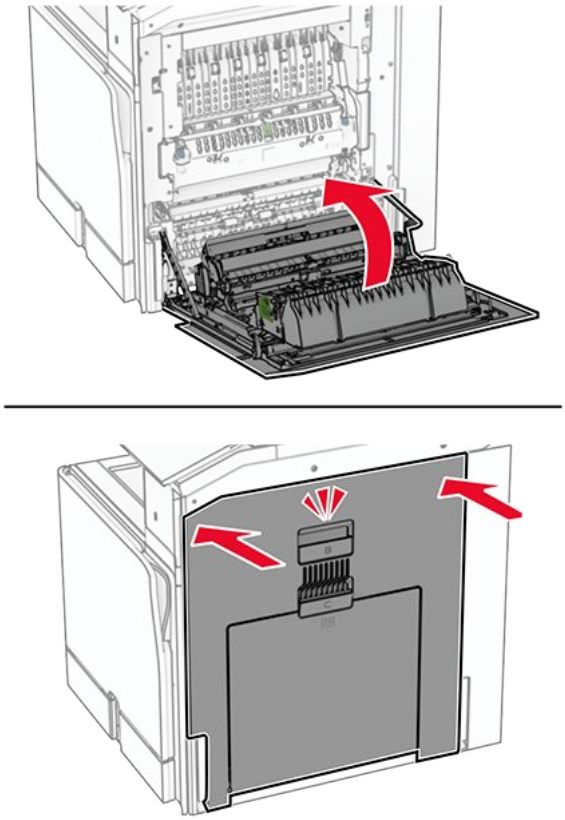

11. Kveiktu á prentaranum.

Setja upp tengi fyrir innri lausnir

VARÚÐ—HÆTTA Á RAFLOSTI
Til að koma í veg fyrir hættuna á raflosti, ef þú ert að fá aðgang að stjórnborði eða setja upp viðbótarvélbúnað eða minnisbúnað eftir að prentarinn var settur upp, þá skal slökkva á prentaranum og taka rafmagnssnúruna úr sambandi við rafmagn áður en haldið er áfram. Ef þú hefur einhverjar önnur tæki áföst prentaranum, þá skal einnig slökkva á þeim og taka snúrur sem fara í prentarann úr sambandi.

Note: Þetta verkefni kallar á skrúfjárn með flötum haus.

1. Slökktu á prentaranum.

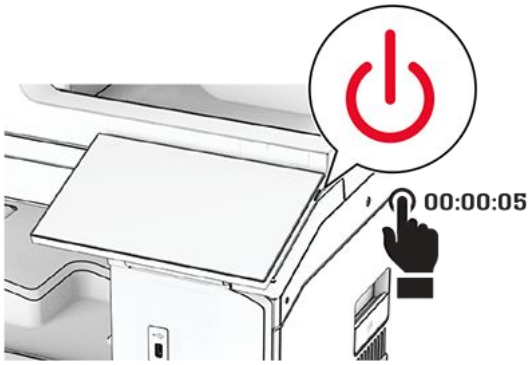

2. Taktu straumsnúruna úr rafmagnsinnstungunni og síðan úr prentaranum.

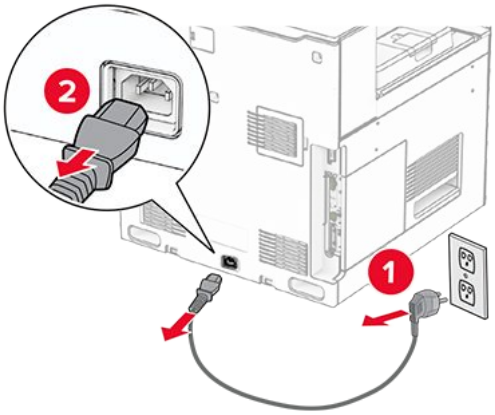

3. Opnaðu aðgangshlíf að stýrispjaldi.

> **Viðvörun—hugsanleg hætta**
> Rafeindahlutir á stjórnborði geta auðveldlega orðið fyrir skemmdum vegna stöðurafmagns. Snertu yfirborð úr málmi á prentaranum áður en þú snerti rafeindahluti eða tengingar á stjórnborði.

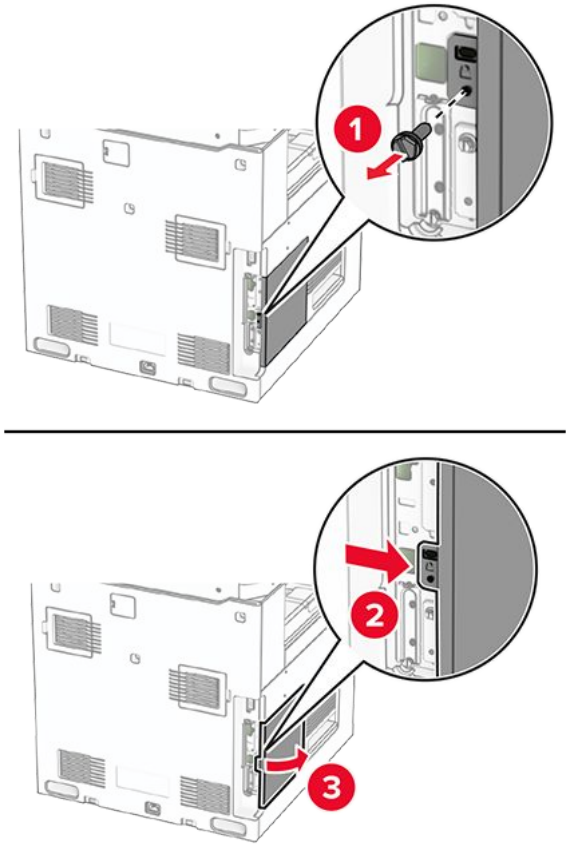

4. Fjarlægðu hlífina sem er yfir tengi innri lausna (ISP).

> **Note:** Ekki fleygja skrúfunum og hlífum.

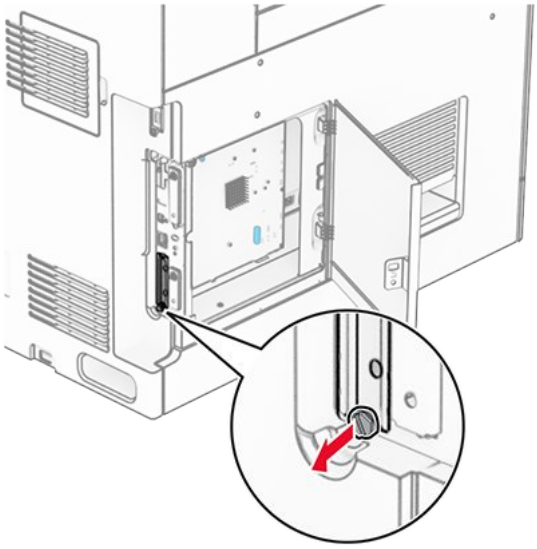

5. Taktu ISP-settið úr umbúðunum.

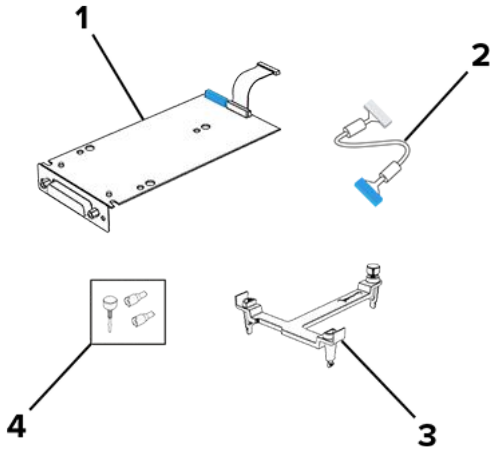

1	ISP (tengibúnaður fyrir innri lausnir)
2	Lengdur ISP kapall
3	Festing
4	Þumalskrúfur

6. Festu festinguna við stjórnborðið þar til hún smellur á sinn stað.

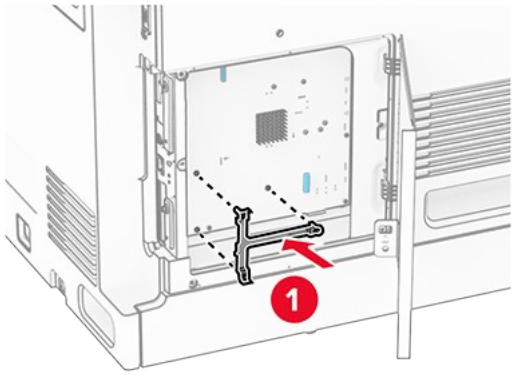

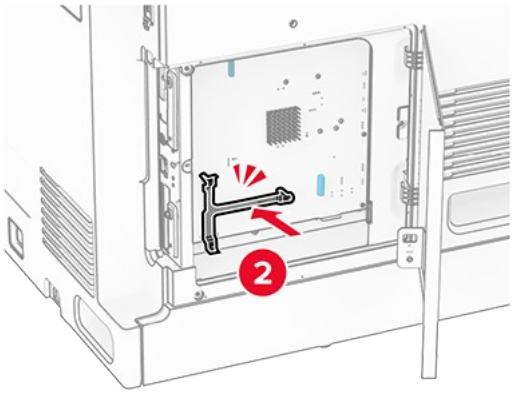

7. Festu ISP við festinguna og tengdu síðan ISP-framlengingarsnúruna við tengilinn á stjórnborðinu.

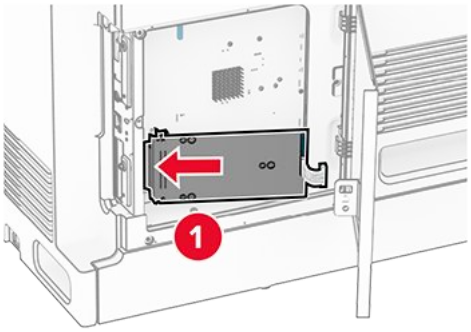

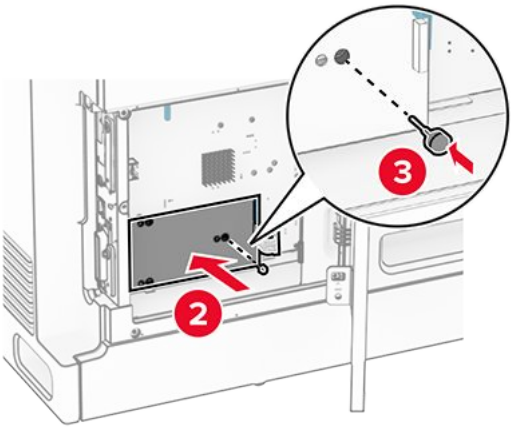

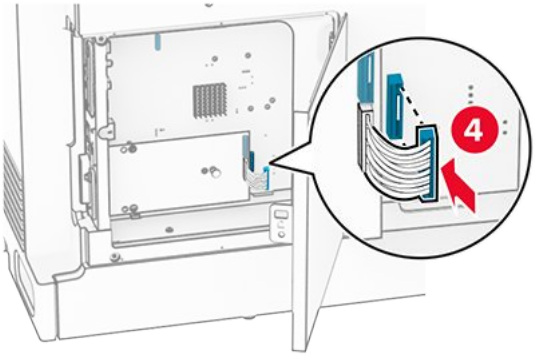

8. Festu ISP við prentarann.

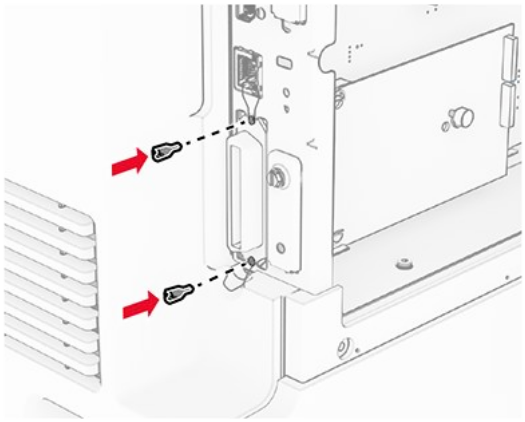

9. Lokaðu aðgangshurð að stýrispjaldi.

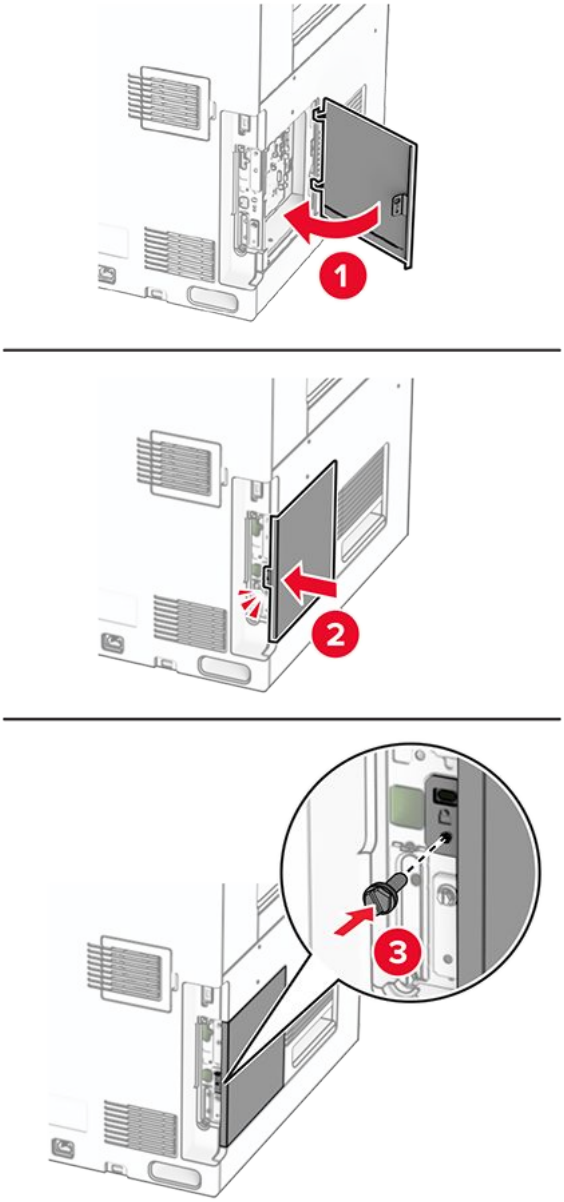

10. Tengdu endann á straumsnúru við prentarann og hinn endann við rafmagnsinnstungu.

VARÚÐ—HUGSANLEG HÆTTA
Til að koma í veg fyrir hættu á eldsvoða eða raflosti skal tengja rafmagnssnúruna við innstungu með viðeigandi getu og rétta jarðtengingu sem er nálægt vörunni og auðveldlega aðgengileg.

11. Kveiktu á prentaranum.

Breyta stillingum á tengi prentarans eftir að hafa sett upp nýtt tengi fyrir innri lausnir.

Athugasemdir

- Ef prentarinn er með fasta IP-tölu, þá á ekki breyta stillingunni.
- Ef tölvurnar eru stilltar til að nota heiti netkerfis í stað IP-tölu, þá á ekki breyta stillingum.
- Ef þú ert að bæta við þráðlausu tengi innri lausna (ISP) í prentara sem var áður stilltur fyrir Ethernet tengingu, aftengdu þá prentarann frá Ethernet-netkerfinu.

Fyrir Windows-notendur

1. Opnaðu möppu fyrir prentara.
2. Í flýtivísi í valmynd prentarans með nýja ISP, opnaðu eiginleika prentarans.
3. Stilltu tengið í listanum.
4. Uppfærðu IP-töluna.
5. Framkvæma breytingar.

Fyrir Macintosh-notendur

1. Frá **Kjörstillingar kerfis** í **Apple**-valmyndinni skaltu fara í lista yfir prentara og velja síðan **+ > IP**.
2. Skráðu IP-töluna í svæði vistfangs.
3. Framkvæma breytingar.

Nettenging

Tengja prentarann við þráðlaust netkerfi (Wi-Fi)

Áður en þú byrjar, vertu viss um:

- Virktur tengibúnaður sé stilltur á **Sjálfvirkt**. Frá stjórnborðinu skaltu fletta á **Stillingar > Netkerfi/tengi > Yfirlit yfir netkerfi > Virkt tengildi**.
- Ethernet-kapallinn er ekki tengdur við prentarann.

Nota stjórnborð prentara

1. Frá stjórnborðinu skaltu fletta á **Stillingar > Netkerfi/tengi > Þráðlaus > Uppsetning á prentaraborði > Velja netkerfi**.
2. Veldu þráðlaust netkerfi og skráðu síðan aðgangsorð netkerfis.

> **Note:** Fyrir prentara með innbyggða Wi-Fi getur kvaðning birst um uppsetningu Wi-Fi við fyrstu uppsetningu.

Tengja prentarann við þráðlaust netkerfi með því að nota verndaða þráðlausa uppsetningu (WPS)

Áður en þú byrjar, vertu viss um:

- Aðgangsstaðurinn (þráðlaus beinir) sé vottaður sem vernduð þráðlaus uppsetning (WPS) eða WPS-samhæfður. Skoðaðu skjölin sem fylgdu með aðgangsstaðnum varðandi frekari upplýsingar.
- Tengi fyrir þráðlaust net er uppsett í prentaranum þínum. Skoðaðu leiðbeiningarskjölin sem fylgdu með tenginu varðandi frekari upplýsingar.
- **Virktur tengibúnaður** sé stilltur á **Sjálfvirkt**. Frá stjórnborðinu skaltu fletta á **Stillingar > Netkerfi/tengi > Yfirlit yfir netkerfi > tVirkur tengibúnaður**.

Nota stillingaraðferð með hnöppum

1. Frá stjórnborðinu skaltu fletta á **Stillingar > Netkerfi/tengi > Þráðlaust > Wi-Fi vernduð uppsetning > Gangsetja aðferð fþrýstihnappa**.
2. Fylgdu leiðbeiningum á skjánum.

Nota aðferð persónuauðkennanlegs númers (PIN)

1. Frá stjórnborðinu skaltu fletta á **Stillingar > Netkerfi/tengi > Þráðlaust > Wi-Fi vernduð uppsetning > Gangsetja PIN aðferð**.
2. Afritaðu átta stafa PIN fyrir WPS.
3. Opnaðu vafra og skráðu síðan IP-tölu aðgangsstaðarins í svæði vistfangs.

   > **Athugasemdir**
   > - Skoðaðu skjölin sem fylgdu með aðgangsstaðnum til að þekkja IP-töluna.
   > - Ef verið er að nota staðgengilsþjón skaltu gera hann óvirkan tímabundið til að opna vefsíðuna rétt.

4. Aðgengi að WPS-stillingum. Skoðaðu skjölin sem fylgdu með aðgangsstaðnum varðandi frekari upplýsingar.
5. Skráðu átta stafa PIN-númer, og vistaðu síðan breytingarnar.

Stilla Wi-Fi Direct

Wi-Fi tæki® virkjar Wi-Fi til að tengjast beint við hvert annað án þess að nota aðgangspunkt (þráðlausan beini).

1. Frá stjórnborðinu skaltu fletta á **Stillingar > Netkerfi/tengi > Wi-Fi Direct**.
2. Settu upp stillingarnar.
   - **Virkja Wi-Fi Direct** - Gerir prentaranum kleift að senda út sitt eigið Wi-Fi Direct net.
   - **Heiti Wi-Fi Direct** - Úthlutar heiti fyrir Wi-Fi Direct netkerfið.
   - **Wi-Fi Direct aðgangsorð** - Úthlutar aðgangsorðinu til að semja um þráðlaust öryggi þegar notuð er tenging milli jafningja.
   - **Sýna aðgangsorð á uppsetningarsíðu** - Sýnir aðgangsorðið á uppsetningarsíðu netkerfis.
   - **Forgangsrásarnúmer** - Úthlutar forgangsrás á Wi-Fi Direct netkerfi.
   - **IP-tala eiganda hóps** - Úthlutar IP-tölu fyrir eiganda hóps.
   - **Samþykkja sjálfvirkt beiðni ýtihnappa** - Lætur prentaranns amþykkja tengibeiðnir sjálfvirkt.

     > **Note:** Samþykki á beiðni ýtihnappa er ekki öruggt.

> **Athugasemdir**
>
> - Það er sjálfvalið að aðgangsorð netkerfis Wi-Fi Direct er ekki sýnilegt á skjá prentarans. Til að sýna aðgangsorðið, virkjaðu tákn sýnileika aðgangsorðs. Frá stjórnborðinu skaltu fletta á **Stillingar > Öryggi > Ýmislegt > Virkja lykilorð/PIN-númerabirtingu**.
> - Prentaðu **uppsetningarsíðu netkerfisins** til að sjá aðgangsorð Wi-Fi Direct-netsins án þess að sýna það á prentaraskjánum. Frá stjórnborðinu skaltu fletta á **Stillingar > Skýrslur > Netkerfi > Uppsetningarsíða netkerfis.**.

Tengja fartæki við prentarann

Gakktu úr skugga um að Wi-Fi Direct hafi verið sett upp áður en þú tengir fartækið þitt. Varðandi frekari upplýsingar, sjá Stilla Wi-Fi Direct on page 285.

Nota Wi-Fi Direct

> **Note:** Þessar leiðbeiningar eiga aðeins við um fartæki sem keyra á Android™.

1. Í fartækinu skaltu fara í valmyndina **Stillingar**.
2. Virkjaðu **Wi-Fi** og ýttu síðan á ⋮ **> Wi-Fi Direct**.
3. Veldu heiti á Wi-Fi Direct prentara.
4. Staðfestu tenginguna á stjórnborði prentarans.

Notkun Wi-Fi

1. Í fartækinu skaltu fara í valmyndina **Stillingar**.
2. Smelltu á **Wi-Fi**, veldu síðan heiti á Wi-Fi Direct prentara.

> **Note:** Strengnum DIRECT-xy (þar sem x og y eru tvö staftákn af handahófi) er bætt fyrir framan heitið á Wi-Fi prentaranum.

3. Skráðu aðgangsorð Wi-Fi Direct.

Tengja tölvu við prentarann

Gakktu úr skugga um að Wi-Fi Direct hafi verið uppsett áður en tölvan er tengd. Varðandi frekari upplýsingar, sjá Stilla Wi-Fi Direct on page 285.

Fyrir Windows-notendur

1. Opnaðu **Prentarar og skannar**, og smelltu síðan á **Bæta við prenarar eða skanner**.
2. Smelltu á **Sýna Wi-Fi Direct prentara**, veldu síðan heiti á Wi-Fi Direct prentara.
3. Taktu eftir átta stafa PIN prentarans á skjá prentarans.
4. Skráðu PIN á tölvunni.

> **Note:** Ef prentrekill er ekki þegar uppsettur, þá hleður Windows niður viðeigandi rekli.

Fyrir Macintosh-notendur

1. Smelltu á þráðlausa táknið og veldu síðan heiti á Wi-Fi Direct prentaranum.

> **Note:** Strengnum DIRECT-xy (þar sem x og y eru tvö staftákn af handahófi) er bætt fyrir framan heitið á Wi-Fi prentaranum.

2. Skráðu aðgangsorð Wi-Fi Direct.

WI-Fi netið gert óvirkt

1. Frá stjórnborðinu skaltu fletta á **Stillingar > Netkerfi/tengi > Yfirlit yfir netkerfi > Virkt tengildi > Staðlað netkerfi**.
2. Veldu **Já** til Veldu endurræsa prentarann.

Athugun á tengingu prentarans

1. Frá stjórnborðinu skaltu fletta á **Stillingar > Skýrslur > Netkerfi > Uppsetningarsíða netkerfis.**.
2. Skoðaðu fyrsta hluta síðunnar og staðfestu tengingu.

   Ef tenging er ekki til staðar gæti tengistaður verið óvirkur eða netkapallinn verið bilaður. Hafðu samband við þinn kerfisstjóra varðandi aðstoð.

Setja upp prentun á raðtengi (aðeins Windows)

1. Stilla breytur í prentaranum.
   a. Frá stjórnborði, farðu í valmynd fyrir stillingar á tengjum.
   b. Finndu valmynd fyrir stillingar á raðtengi og stilltu tengingarnar ef þörf er á.
   c. Framkvæma breytingar.
2. Frá tölvunni, opnaðu möppu fyrir prentara og veldu þinn prentara.
3. Opnaðu eiginleika prentara, og veldu síðan COM-tengið í listanum.
4. Stilltu breytur fyrir COM-tengið í Tækjastjóra.

Athugasemdir

- Prentun um raðtengi hægir á prenthraðanum.
- Vertu viss um að kapall fyrir raðtengi sé tengdur við raðtengið á prentaranum þínum.

Gera prentarann öruggan

Eyða minni prentara

Til að eyða gögnum í lausheldnu minni eða biðminni, slökktu á prentaranum.
Til að eyða fastheldnu minni, stillingum tækis og nets, öryggisstillingum og innbyggðum lausnum skaltu gera eftirfarandi:

1. Frá stjórnborðinu skaltu fletta á **Stillingar › Tæki › Viðhald › Eyða utan þjónustu**.
2. Veldu **Hreinsa allar upplýsingar á fastheldnu minni** og veldu síðan **EYÐA**.
3. Veldu **Gangsetja upphaflega leiðsagnarforrit uppsetningar** eða **Láta prentarann vera utan nets** og veldu svo **Næst**.
4. Byrjaðu ferlið.

> **Note:** Þetta ferli eyðileggur einnig dulkóðunarlykilinn sem er notaður til að vernda notendagögn. Að eyða dulkóðunarlyklinum gerir gögnin óafturkræf.

Eyða af geymsludrifi prentara

1. Frá stjórnborðinu skaltu fletta á **Stillingar › Tæki › Viðhald › Eyða utan þjónustu**.
2. Það fer eftir geymsludrifinu sem er uppsett á prentaranum þínum, gerðu annað hvort af eftirfarandi:
   - Fyrir harða diskinn velurðu **Hreinsa allar upplýsingar á harða diskinum**, svo **EYÐA** og svo aðferð til að eyða gögnum.

     > **Note:** Ferlið að hreinsa harða diskinn getur tekið frá nokkrum mínútum í allt að meira en klukkustund, þar sem prentarinn verður ekki tiltækur fyrir önnur verkefni notenda.

   - Fyrir skynvætt geymsludrif skaltu velja **Eyða öllum notandagögn á ISD með dulritun** og veldu síðan **EYÐA**.

Endurheimta sjálfgefnar verksmiðjustillingar

1. Frá stjórnborðinu skaltu fletta á **Stillingar › Tæki › Endurheimta sjálfgefnar verksmiðjustillingar**. Veldu **Endurheimta stillingar**.
2. Veldu stillinguna sem á að endurheimta og svo **ENDURHEIMTA**.

Yfirlýsing varðandi óstöðugleika

Gerð minnis	Lýsing
Óstöðugt minni	Prentarinn þinn notar staðalgerð vinnsluminnis (RAM) til að geyma gögn tímabundið í biðminni við einföld prentverk og afritun.
Fastheldið minni	Prentarinn getur notað tvenns konar fastheldið minni: EEPROM og NAND (minniskort). Báðar gerðir geyma stýrikerfið, stillingar prentara og upplýsingar um netið. Þær geyma einnig stillingar skanna og bókamerkja og innbyggðar lausnir.
Harður geymsludiskur	Sumir prentarar eru með uppsettan harðan disk. Harður diskur prentara er ætlaður fyrir sérstaka prent-virkni tækisins. Harður diskur lætur prentarann viðhalda gögnum í biðminni varðandi flókin prentverk, jafnt sem gögn varðandi eyðublöð og leturgerðir.
Skynvætt geymsludrif (ISD)	Sumir prentarar eru með ISD uppsett. ISD notar fastheldið minniskort til að geyma notendagögn úr flóknum prentverkum, eyðublaðagögn og leturgögn.

Eyðið innihaldi í uppsettu minni prentara við eftirfarandi aðstæður:

- Prentarinn er tekinn úr notkun.
- Skipt er um harða diskinn eða ISD í prentaranum.
- Prentarinn er fluttur í aðra deild eða staðsetningu.
- Prentarinn er þjónustaður af einhverjum fyrir utan þitt fyrirtæki.
- Prentarinn er fluttur úr þínu húsnæði vegna þjónustu.
- Prentarinn er seldur til annars fyrirtækis.

Note: Til að farga geymsludrifi skaltu fylgja reglum og verklagsreglum fyrirtækisins þíns.

Prenta

Prentun frá tölvu

Fyrir Windows-notendur

Ef þú ert að prenta úr Microsoft forriti, eins og Word eða PowerPoint, skatlu gera eftirfarandi:

1. Smella á **Skrá > Prenta**.

   > **Note:** Þú getur líka ýtt á **CTRL** og **P** takkana til að opna prent svargluggann.

2. Í valmyndinni fyrir **Prentara** valmyndinni skaltu velja prentara og smelltu síðan á **Eiginleikar prentara**.

   > **Note:** Eiginleikar prentara svarglugginn birtist þar sem er að finna stillingar til að framkvæma prentverk.

Ef þú ert að prenta úr Adobe Acrobat™ skaltu gera eftirfarandi:

1. Smelltu á **Skrá** eða **Valmynd>Prenta**.

   > **Note:** Þú getur líka ýtt á **CTRL** og **P** takkana til að opna prenta svargluggann.

2. Í valmyndinni **Prentari** skaltu velja prentara og síða smella á **Eiginleikar**.

   > **Note:** Eiginleikar prentara svarglugginn birtist þar sem er að finna stillingar til að framkvæma prentverk.

Ef þú ert að prenta úr vafra skaltu gera eftirfarandi:

1. Smelltu á valmyndina fyrir **Stillingar** (þrír punktar) og smella síðan á **Prenta**.

   > **Note:** Þú getur líka ýtt á **CTRL** og **P** takkana til að opna prents svargluggann.

2. Veldu **Fleiri stillingar**, skrunaðu síðan niður og smelltu síðan á **Prenta með svarglugga kerfisins.**
3. Í valmyndinni **Velja prentara** skaltu velja printara og síðan smella á **Eiginleikar.**

   > **Note:** Eiginleikar prentara svarglugginn birtist þar sem er að finna stillingar til að framkvæma prentverk.

Fyrir Macintosh-notendur

1. Með skjalið opið skaltu smella á **Skrá > Prenta**.

> **Note:** Þú getur líka ýtt á **Command** og **P** takkana til að opna prenta svargluggann þar sem er að finna stillingar til að framkvæma prentverk.

Prentun frá fartæki

Prenta frá fartæki með því að nota Lexmark Print

Lexmark™ Print er prentlausn fyrir fartæki sem keyra á Android™ útgáfu 6.0 eða nýrri. Það gerir þér kleift að senda skjöl og myndir til nettengdra prentara og prentstjórnunarþjóna.

> **Athugasemdir**
>
> - Sæktu forritið Lexmark Print í Google Play™ Store og virkjaðu það í fartækinu.
> - Gakktu úr skugga um að prentarinn og fartækið séu tengd við sama net.

1. Í fartækinu þínu, veldu skjal í skráarstjóranum.
2. Sendu eða deildu skjalinu til Lexmark Print.

> **Note:** Sum forrit þriðju aðila styðja mögulega ekki sendingar- eða samnýtingareiginleikann. Frekari upplýsingar er að finna í gögnunum sem fylgdu forritinu.

3. Veldu prentara.

   Breyttu stillingum ef þörf krefur.

4. Prentaðu skjalið.

Prenta frá fartæki með því að nota Mopria™ prentþjónustu

Mopria Print Service er prentlausn fyrir fartæki sem keyra á Android™ útgáfu 5.0 eða nýrri. Það gerir þér kleift að prenta beint á hvaða Mopria™ vottaða prentara sem er.

> **Note:** Sæktu Mopria Print Service í Google Play™ Store og virkjaðu það í fartækinu.

1. Ræstu samhæft forrit í fartækinu þínu eða veldu skjal úr skráastjórnun.
2. Pikkaðu á ⋮ **> Prenta**.
3. Veldu prentara og stilltu stillingar ef þörf er á.

4. Pikkaðu á .

Prenta frá fartæki með því að nota AirPrint

AirPrint-hugbúnaðurinn er prentlausn fyrir fartæki sem gerir þér kleift að prenta beint úr Apple-tækjum í AirPrint-vottaðan prentara.

Athugasemdir

- Vertu viss um að Apple-tækið og prentarinn séu tengd við sama netkerfið. Ef netið er með margar þráðlausar miðstöðvar skaltu ganga úr skugga um að bæði tækin séu tengd við sama undirnet.
- Þetta forrit er aðeins stutt í sumum tækjum Apple.

1. Frá fartækinu þínu veldu skjal frá þinni skjalastjórnun eða ræstu samhæft forrit.
2. Pikkaðu á **> Prenta**.
3. Veldu prentara og stilltu stillingar ef þörf er á.
4. Prentaðu skjalið.

Prenta frá fartæki með því að nota Wi-Fi Direct®

Wi-Fi Direct® er prentþjónusta sem gerir þér mögulegt til að prenta á hvaða Wi-Fi Direct-tilbúnum prentara sem er.

Note: Tryggðu að fartækið sé tengt við þráðlaust netkerfi prentara. Varðandi frekari upplýsingar, sjá Tengja fartæki við prentarann on page 286.

1. Opnaðu samhæft forrit í fartækinu þínu eða veldu skjal í þínum skráarstjóra.
2. Það fer eftir gerð á þínu fartæki, gerðu eitt af eftirfarandi:
   - Pikkaðu á **> Prenta**.
   - Pikkaðu á **> Prenta**.
   - Pikkaðu á **> Prenta**.
3. Veldu prentara og stilltu stillingar ef þörf er á.
4. Prentaðu skjalið.

Prentun af minniskorti

1. Settu inn minniskort.

   Frekari upplýsingar um studd flassdrif er að finna í Studd minniskort og skráargerðir on page 90.

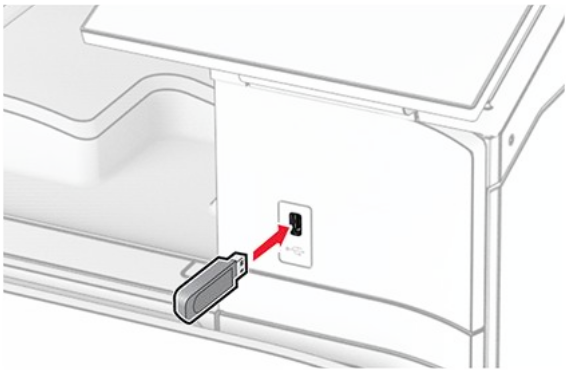

Athugasemdir

- Ef þú setur inn minnislykilinn þegar villuskilaboð birtast, hunsar prentarinn minnislykilinn.
- Ef þú setur inn minnislykil þegar prentarinn er að vinna önnur prentverk, þá birtist Upptekinn á skjánum.

2. Í stjórnborðinu velur þú **Prenta**.
3. Veldu **USB-drif** og svo skjalið sem þú vilt prenta.

   Aðlagaðu stillingar ef þörf krefur.

4. Prentaðu skjalið.

Viðvörun—hugsanleg hætta

Til að forðast gagnatap eða truflun, ekki snerta minniskortið eða prentarann á þeim svæðum sem eru sýnd þegar prentun, lestur eða skrif er virk frá minniskorti.

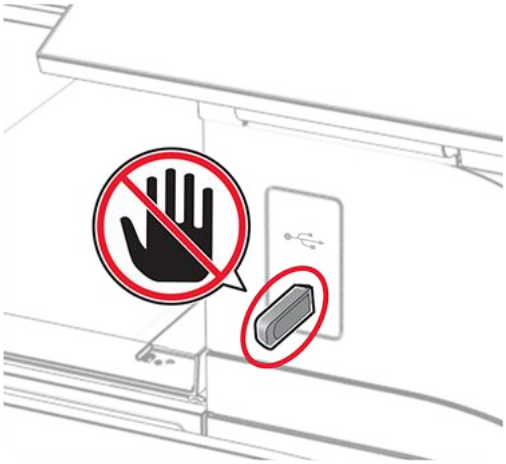

Setja upp trúnaðarverk

1. Frá stjórnborðinu skaltu fletta á**Stillingar > Öryggi > Uppsetningar trúnaðarprentunar**.
2. Settu upp stillingarnar.

Stilling	Lýsing
Hámark ógildra PIN-númera	Stilla mörkin á að skrá inn ógilt PIN. **Note:** Þegar hámarkinu er náð er prentverkunum fyrir það notandanafn eytt.
Gildislok trúnaðarverka	Stilltu einstakan tíma gildisloka fyrir hvert verk sem er í bið áður en því er sjálfkrafa eytt úr minni prentara, af harða disknum eða skynvædda geymsludrifinu. **Note:** Verk í bið er annað hvort **Trúnaðarverk**, **Endurtekið**, **Frestað**, eða **Staðfest**.
Gildislok endurtekinna verka	Stilla tíma gildisloka fyrir prentverk sem þú vilt endurtaka.
Gildislok staðfestra verka	Stilla tíma fyrir gildislok til að prenta afrit af verki til að athuga gæði þess áður en þú prentar afritin sem eftir eru.
Gildislok frestaðra verka	Stilla tíma fyrir gildislok fyrir verk sem þú vilt geyma í prentaranum til að prenta síðar.
Krefjast að öll verk séu geymd	Stillir prentarann til að geyma öll prentverk.
Geyma afrit skjala	Stilla prentarann til að geyma öll skjöl með sama skráarheiti.

Prentun á trúnaðarmálum og öðrum vernduðum verkum

Fyrir Windows-notendur

1. Með skjalið opið, smelltu á **Skrá > Prenta**.
2. Veldu prentara og smelltu síðan á **Eiginleikar**, **Kjörstillingar**, **Valkostir**, eða **Uppsetning**.
3. Smelltu á **Prenta og vernda**.
4. Smelltu á **Not prenta og halda** og úthlutaðu síðan notandanafni.
5. Veldu úr einhverri af eftirfarandi prentverkum:

- **Trúnaðarprentun** - Prentarinnbiður um persónulegt kenninúmer áður en þér er leyft að prenta verkið.

  > **Note:** Ef þú velur þessa verktegund skaltu slá inn fjögurra stafa PIN-númer.

- **Staðfesta prentun**- Prentarinn prentar eitt eintak og geymir afritin sem þú baðst um frá reklinum í prentminni.
- **Fresta prentun** – Prentarinn vistar verkið í minni til að þú getir prentað verkið seinna.
- **Endurtaka prentun**- Prentarinn prentar öll umbeðin eintök af verkinu og geymir verkið í minni svo þú getir prentað fleiri eintök síðar.

6. Smellið á **OK** (í lagi).
7. Smelltu á **Prenta**.
8. Losaðu um prentverkið frá stjórnborði prentarans.

   a. Veldu **Prenta**.
   b. Veldu **Verk í bið** og veldu síðan notandanafnið þitt.

   > **Note:** Fyrir trúnaðarprentverk, veldu **Trúnaðarverk**, sláðu inn PIN og veldu **Í lagi**.

   c. Veldu prentverkið og svo **Prenta**.

Fyrir Macintosh-notendur

1. Með skjalið opið, veldu **Skrá > Prenta**.
2. Veldu prentara.
3. Á fellivalmyndinni **Öryggi prentverks** kveikirðu á **Prentun með PIN** og slærð síðan inn fjögurra stafa PIN-númer.
4. Smelltu á **Prenta**.
5. Losaðu um prentverkið frá stjórnborði prentarans.

   a. Veldu **Verk í bið** og veldu síðan heiti tölvunnar.
   b. Veldu **Trúnaðarmál** og sláðu síðan inn PIN-númer.
   c. Veldu prentverkið og svo **Prenta**.

Prenta lista yfir sýnishorn leturgerða

1. Frá stjórnborðinu skaltu fletta á **Stillingar > Skýrslur > Prenta > Prent leturgerðir**.
2. Veldu leturgerð.

Prenta lista skráasafns

1. Í stjórnborðinu skaltu fletta á **Stillingar > Skýrslur > Prenta**.
2. Veldu **Prentskrá**.

Að setja aðskilnaðarsíður í prentverk

1. Með skjalið opið skaltu smella á **Skrá > Prenta**.
2. Veldu prentara og smelltu síðan á **Eiginleikar**, **Kjörstillingar**, **Valkostir**, eða **Uppsetning**.
3. Smelltu á **Pappír/Frágangur**.
4. Í valmyndinni **Aðskilnaðarsíður** velurðu stillingu.
5. Smelltu á **Í lagi** og síðan á **Prenta**.

Hætta við verk í prentun

1. Í stjórnborðinu velur þú **Verk í biðröð**.
2. Veldu **Prenta** og veldu svo verk til að hætta við.

> **Note:** Ef skjal er þegar í prentun skaltu velja **Hætta við verk** í neðra hægra horni skjásins til að stöðva prentun.

Stilla svertustig prentdufts

1. Frá stjórnborðinu skaltu fletta á **Stillingar > Prenta > Gæði**.
2. Veldu stillingu fyrir **Svertustig prentdufts**.

Afritun

Taka afrit

1. Settu upprunalega skjalið í skúffu sjálfvirks matara skjala eða á gler skannans.

   > **Note:** Til að forðast skurð á mynd skaltu ganga úr skugga um að upprunalega skjalið og útprentunin séu með sömu stærð pappírs.

2. Á stjórnborðinu, snertu **Afrit**, og skilgreindu síðan fjölda á afritum.

   Aðlagaðu stillingar afritunar ef þörf krefur.

3. Afritaðu skjalið.

Afritun á myndum

1. Settu ljósmynd á gler skannans.
2. Frá stjórnborðinu skaltu fletta á **Afrita > Fleiri stillingar > Innihald > Tegund innihalds > Ljósmynd**.
3. Veldu **Uppruni innihalds** og veldu síðan þá stillingu sem passar best við upprunalegu myndina.
4. Afritaðu myndina.

Afritun á bréfhaus

1. Settu upprunalega skjalið í skúffu sjálfvirks matara skjala eða á gler skannans.
2. Frá stjórnborðinu skaltu fletta á **Afrita > Afrita frá**.
3. Veldu stærðina á upphaflega skjalinu.
4. Veldu **Afrita til**, og veldu síðan uppruna pappírs sem inniheldur bréfhausinn.

   Ef þú hlóðst bréfhausnum inn í fjölnotamatarann skaltu velja **Fjölnotamatari**, velja pappírsstærð og velja síðan **Bréfhaus**.

5. Afritaðu skjalið.

Afritun á báðar hliðar á pappírnum

1. Settu upprunalega skjalið í skúffu sjálfvirks matara skjala eða á gler skannans.
2. Frá stjórnborðinu skaltu fletta á **Afrita > Fleiri stillingar > Hliðar**.
3. Velja stillingu.
4. Afritaðu skjalið.

Minnka eða stækka afrit

1. Settu upprunalega skjalið í skúffu sjálfvirks matara skjala eða á gler skannans.
2. Frá stjórnborðinu skaltu fletta á **Afrita > Fleiri stillingar > Kvarði**.
3. Velja stillingu.

> **Note:** Breyting á stærð á upprunalega skjalinu eða útprentun eftir stillingu á **kvörðun** endurheimtir gildið í **Sjálfvirkt**.

4. Afritaðu skjalið.

Samraða afritum

1. Settu upprunalega skjalið í skúffu sjálfvirks matara skjala eða á gler skannans.
2. Frá stjórnborðinu skaltu velja **Afrita > Fleiri stillingar > Samröðun > Kveikt [1,2,1,2,1,2]**.
3. Afritaðu skjalið.

Setja aðskilnaðarsíður á milli afrita

1. Settu upprunalega skjalið í skúffu sjálfvirks matara skjala eða á gler skannans.
2. Frá stjórnborðinu skaltu fletta á **Afrita > Fleiri stillingar > Aðskilnaðarsíður**.
3. Opnaðu valmyndina og veldu síðan stillingu.
4. Afritaðu skjalið.

Afrita margar síður á eina örk

1. Settu upprunalega skjalið í skúffu sjálfvirks matara skjala eða á gler skannans.
2. Frá stjórnborðinu skaltu fletta á **Afrita > Fleiri stillingar > Síður á hlið**.
3. Opnaðu valmyndina og veldu síðan stillingu.
4. Afritaðu skjalið.

Afrita kort

1. Settu kort á gler skannans.
2. Frá stjórnborðinu skaltu fletta á **Afritun > Afritun af > auðkenniskorti.**.
3. Afritaðu kortið.

Búa til flýtivísi á afritun

1. Í stjórnborðinu velur þú **Afrita**.
2. Breyttu stillingum og veldu svo .
3. Búa til flýtivísi.

Tölvupóstur

Uppsetning á SMTP stillingum tölvupósts

Setja upp Simple Mail Transfer Protocol (SMTP) stillingarnar til að senda skannað skjal í tölvupósti. Stillingar eru mismunandi hjá hverri þjónustuveitu. Hafðu samband við þína tölvupóstþjónustuveitu varðandi frekari upplýsingar.

Áður en þú byrjar skaltu ganga úr skugga um að prentarinn sé tengdur við netkerfi og að netið sé tengt internetinu.

Nota Embedded Web Server

1. Opnaðu vafra og skráðu IP-tölu prentarans í svæði vistfangs.

   Athugasemdir
   - Skoða IP-tölu prentara á heimaskjá prentarans. IP-talan birtist sem fjögur sett af tölum sem eru aðskildar af punktum, svo sem 123.123.123.123.
   - Ef verið er að nota staðgengilsþjón (proxy), gerðu hann óvirkan tímabundið til að opna vefsíðuna rétt.

2. Smelltu á **Stillingar > Tölvupóstur**.
3. Setja upp tölvupóststillingar. Fyrir frekari upplýsingar, sjá Tölvupóstþjónustuveitur.

   Athugasemdir
   - Fyrir tölvupóstþjónustuveitur sem ekki eru á listanum skaltu hafa samband við þjónustuveituna þína og biðja um stillingarnar.
   - Til að fá myndbandsleiðbeiningar um að setja upp SMTP stillingar fyrir Gmail™ tölvupóstþjónustuna skaltu fara á https://infoserve.lexmark.com/ref/common/configuring-email-video.html.
   - Fyrir Microsoft 365 OAuth 2.0 sannvottun verður þú að skrá prentarann þinn á OAuth 2.0 sannvottun. Fyrir frekari upplýsingar, sjá Uppsetning á OAuth 2.0 sannvottun fyrir tölvupóstþjón með því að nota innbyggða vefþjóninn..

4. Smelltu á **Vista**.

Uppsetning á OAuth 2.0 sannvottun fyrir tölvupóstþjón með því að nota innbyggða vefþjóninn

1. Opnaðu vafra og skráðu IP-tölu prentarans í svæði vistfangs.

Athugasemdir

- Skoða IP-tölu prentara á heimaskjá prentarans. IP-talan birtist sem fjögur sett af tölum sem eru aðskildar af punktum, svo sem 123.123.123.123.
- Ef verið er að nota staðgengilsþjón (proxy), gerðu hann óvirkan tímabundið til að opna vefsíðuna rétt.

2. Smelltu á **Stillingar › Tölvupóstur**.
3. Skrunaðu niður að hlutanum **Uppsetning á OAuth 2 fyrir tölvupóstþjón** og smelltu síðan á **Nýskráning**.
4. Farðu á https://microsoft.com/devicelogin.
5. Sláðu inn kóðann sem var búinn til í innbyggða vefþjóninum.
6. Skráðu þig inn á Outlook reikninginn þinn.
7. Fylgdu leiðbeiningum á skjánum.

Að nota uppsetningarhjálp fyrir tölvupóst í prentaranum

Uppsetningarhjálpin kemur upp þegar þú reynir að senda tölvupóst og SMTP stillingarnar eru ekki enn stilltar. Þessar leiðbeiningar eiga aðeins við um sumar gerðir prentara.

Athugasemdir

- Gakktu úr skugga um að fastbúnaður prentara sé uppfærður áður en uppsetningarhjálpin er notuð. Nánari upplýsingar er að finna í hlutanum „Leiðbeiningar um fastbúnað prentara“.
- Uppsetning SMTP stillinga með uppsetningarhjálp fyrir tölvupóst á ekki við um OAuth 2.0 sannvottun.

1. Á heimaskjá prentarans skaltu snerta **Tölvupóstur**.
2. Snertu **Setja upp núna** og sláðu síðan tölvupóstfangið þitt inn.
3. Skráðu aðgangsorðið.

Athugasemdir

- Skráðu lykilorð reikningsins, lykilorð forritsins eða lykilorð fyrir sannvottun, en þetta fer eftir tölvupóstþjónustuveitunni þinni. Fyrir nánari upplýsingar um aðgangsorðið, sjá tölvupóstþjónustuveitur og leitaðu síðan að Lykilorð tækis.
- Ef veitan þín er ekki skráð, hafðu þá samband við veituna og spurðu um stillingar á Aðal SMTP-gátt, Aðaltengi SMTP-gáttar, Nota SSL/TLS, og Sannvottun á SMTP-þjóni. Halda áfram við uppsetninguna eftir að hafa náð í stillingarnar.

4. Snertu **OK**.

Að nota uppsetningarhjálp fyrir tölvupóst í prentaranum

1. Frá stjórnborðinu skaltu fletta á **Stillingar › Tölvupóstur › Uppsetning tölvupósts**.

2. Settu upp stillingarnar.

> **Athugasemdir**
> - Frekari upplýsingar um aðgangsorðið, sjá tölvuþjónustuveitur.
> - Ef þjónustuveitan þín er ekki á listanum skaltu hafa samband við veituna þína.

Tölvupóstþjónustuveitur

Notaðu eftirfarandi töflu til að ákvarða SMTP stillingar þjónustuveitunnar þinnar.

> **Athugasemdir**
> - Hafðu samband við þjónustuveitanda þinn ef villur koma upp þegar uppgefnar stillingar eru notaðar.
> - Ef þjónustuveitan þín er ekki á listanum skaltu hafa samband við veituna þína.

- AOL Mail
- Comcast Mail
- Gmail
- iCloud Mail
- Mail.com
- NetEase Mail (mail.126.com)
- NetEase Mail (mail.163.com)
- NetEase Mail (mail.yeah.net)
- Outlook Live eða Microsoft 365
- QQ Mail
- Sina Mail
- Sohu Mail
- Yahoo! Mail
- Zoho Mail

> **Athugasemdir**
> - Ef upp koma villur þegar uppgefnar stillingar eru notaðar skaltu hafa samband við tölvupóstþjónustuveituna þína.
> - Varðandi tölvupóstþjónustuveitur sem ekki eru á listanum skaltu hafa samband við þjónustuveituna þína.

AOL Mail

Stilling	Gildi
Aðal SMTP-gátt	smtp.aol.com
Aðaltengi SMTP-gáttar	587

Stilling	Gildi
Nota SSL/TLS	Þarfnast
Krefjast áreiðanlegs vottorðs	Óvirkt
Svarnetfang	Netfangið þitt
Sannvottun á SMTP-þjóni	Innskráning / venjuleg
Tölvupóstur að frumkvæði tækis	Nota SMTP-réttindi tækis
Notandaauðkenni tækis	Netfangið þitt
Aðgangsorð tækis	Aðgangsorð apps **Note:** Til að búa til aðgangsorð fyrir app, farðu á síðuna AOL Account Security skráðu þig inn á þinn reikning, og smelltu síðan á **Búa til aðgangsorð apps**.

Comcast Mail

Stilling	Gildi
Aðal SMTP-gátt	smtp.comcast.net
Aðaltengi SMTP-gáttar	587
Nota SSL/TLS	Þarfnast
Krefjast áreiðanlegs vottorðs	Óvirkt
Svarnetfang	Netfangið þitt
Sannvottun á SMTP-þjóni	Innskráning / venjuleg
Tölvupóstur að frumkvæði tækis	Nota SMTP-réttindi tækis
Notandaauðkenni tækis	Netfangið þitt
Aðgangsorð tækis	Aðgangsorð reiknings

Gmail™

Note: Vertu viss um að tveggja þrepa sannvottun sé virk á þínum Google reikningi. Til að virkja tveggja þrepa sannvottun skaltu fara á síðuna Google Account Security, skrá þig inn á reikninginn þinn, og í kaflanum „Skrá inn í Google“ skaltu smella á **2ja þrepa sannvottun**.

Stilling	Gildi
Aðal SMTP-gátt	smtp.gmail.com

Stilling	Gildi
Aðaltengi SMTP-gáttar	587
Nota SSL/TLS	Þarfnast
Krefjast áreiðanlegs vottorðs	Óvirkt
Svarnetfang	Netfangið þitt
Sannvottun á SMTP-þjóni	Innskráning / venjuleg
Tölvupóstur að frumkvæði tækis	Nota SMTP-réttindi tækis
Notandaauðkenni tækis	Netfangið þitt
Aðgangsorð tækis	Aðgangsorð apps **Athugasemdir** • Til að búa til aðgangsorð fyrir forrit skaltu fara á síðuna Google Account Security, skrá þig inn á reikninginn þinn, og síðan frá kaflanum „Skrá inn í Google" skaltu smella á **Aðgangsorð forrits**. • „App passwords" sést aðeins ef tveggja þrepa sannvottun er virk.

iCloud Mail

> **Note:** Gangtu úr skugga um að tveggja þrepa sannvottun sé virk á reikningnum þínum.

Stilling	Gildi
Aðal SMTP-gátt	smtp.mail.me.com
Aðaltengi SMTP-gáttar	587
Nota SSL/TLS	Þarfnast
Krefjast áreiðanlegs vottorðs	Óvirkt
Svarnetfang	Netfangið þitt
Sannvottun á SMTP-þjóni	Innskráning / venjuleg
Tölvupóstur að frumkvæði tækis	Nota SMTP-réttindi tækis
Notandaauðkenni tækis	Netfangið þitt

Stilling	Gildi
Aðgangsorð tækis	Aðgangsorð apps **Note:** Til að búa til aðgangsorð fyrir forrit skaltu fara á síðuna iCloud Account Management, skrá þig inn á reikninginn þinn, og síðan frá kaflanum Öryggi skaltu smella á **Búa til aðgangsorð**.

Mail.com

Stilling	Gildi
Aðal SMTP-gátt	smtp.mail.com
Aðaltengi SMTP-gáttar	587
Nota SSL/TLS	Þarfnast
Krefjast áreiðanlegs vottorðs	Óvirkt
Svarnetfang	Netfangið þitt
Sannvottun á SMTP-þjóni	Innskráning / venjuleg
Tölvupóstur að frumkvæði tækis	Nota SMTP-réttindi tækis
Notandaauðkenni tækis	Netfangið þitt
Aðgangsorð tækis	Aðgangsorð reiknings

NetEase Mail (mail.126.com)

Note: Gakktu úr skugga um að SMTP þjónusta sé virk á reikningnum þínum. Til að virkja þjónustuna frá heimasíðu NetEase Mail skaltu smella á **Stillingar > POP3/SMTP/IMAP** og virkja síðan annað hvort **IMAP/SMTP þjónustu** eða **POP3/SMTP þjónustu**.

Stilling	Gildi
Aðal SMTP-gátt	smtp.126.com
Aðaltengi SMTP-gáttar	465
Nota SSL/TLS	Þarfnast
Krefjast áreiðanlegs vottorðs	Óvirkt
Svarnetfang	Netfangið þitt
Sannvottun á SMTP-þjóni	Innskráning / venjuleg
Tölvupóstur að frumkvæði tækis	Nota SMTP-réttindi tækis

Stilling	Gildi
Notandaauðkenni tækis	Netfangið þitt
Aðgangsorð tækis	Aðgangsorð heimildar **Note:** Aðgangsorð heimildar er látið í té þegar IMAP/SMTP þjónusta eða POP3/SMTP þjónusta er virk.

NetEase Mail (mail.163.com)

Note: Gakktu úr skugga um að SMTP þjónusta sé virk á reikningnum þínum. Til að virkja þjónustuna frá heimasíðu NetEase Mail skaltu smella á **Stillingar > POP3/SMTP/IMAP** og virkja síðan annað hvort **IMAP/SMTP þjónustu** eða **POP3/SMTP þjónustu**.

Stilling	Gildi
Aðal SMTP-gátt	smtp.163.com
Aðaltengi SMTP-gáttar	465
Nota SSL/TLS	Þarfnast
Krefjast áreiðanlegs vottorðs	Óvirkt
Svarnetfang	Netfangið þitt
Sannvottun á SMTP-þjóni	Innskráning / venjuleg
Tölvupóstur að frumkvæði tækis	Nota SMTP-réttindi tækis
Notandaauðkenni tækis	Netfangið þitt
Aðgangsorð tækis	Aðgangsorð heimildar **Note:** Aðgangsorð heimildar er látið í té þegar IMAP/SMTP þjónusta eða POP3/SMTP þjónusta er virk.

NetEase Mail (mail.yeah.net)

Note: Gakktu úr skugga um að SMTP þjónusta sé virk á reikningnum þínum. Til að virkja þjónustuna frá heimasíðu NetEase Mail skaltu smella á **Stillingar > POP3/SMTP/IMAP** og virkja síðan annað hvort **IMAP/SMTP þjónustu** eða **POP3/SMTP þjónustu**.

Stilling	Gildi
Aðal SMTP-gátt	smtp.yeah.net
Aðaltengi SMTP-gáttar	465
Nota SSL/TLS	Þarfnast
Krefjast áreiðanlegs vottorðs	Óvirkt
Svarnetfang	Netfangið þitt
Sannvottun á SMTP-þjóni	Innskráning / venjuleg
Tölvupóstur að frumkvæði tækis	Nota SMTP-réttindi tækis
Notandaauðkenni tækis	Netfangið þitt
Aðgangsorð tækis	Aðgangsorð heimildar **Note:** Aðgangsorð heimildar er látið í té þegar IMAP/SMTP þjónusta eða POP3/SMTP þjónusta er virk.

Outlook Live eða Microsoft 365

Þessar stillingar eiga við outlook.com og hotmail.com tölvupóstlén og Microsoft 365-reikninga.

Stilling	Gildi (einföld sannvottun)	Gildi (OAuth2.0 sannvottun)
Aðal SMTP-gátt	smtp.office365.com	smtp.office365.com
Aðaltengi SMTP-gáttar	587	587
Nota SSL/TLS	Þarfnast	Þarfnast
Krefjast áreiðanlegs vottorðs	Óvirkt	Óvirkt
Svarnetfang	Netfangið þitt	Netfangið sem notað var til nýskráningar á OAuth 2.0 sannvottun
Sannvottun á SMTP-þjóni	Innskráning / venjuleg	OAuth2.0
Tölvupóstur að frumkvæði notandans	Á ekki við	Nota SMTP-réttindi tækis
Tölvupóstur að frumkvæði tækis	Nota SMTP-réttindi tækis	Nota SMTP-réttindi tækis
Notandaauðkenni tækis	Netfangið þitt	Á ekki við

Stilling	Gildi (einföld sannvottun)	Gildi (OAuth2.0 sannvottun)
Aðgangsorð tækis	Aðgangsorð reiknings eða aðgangsorð apps **Athugasemdir** • Notaðu aðgangsorð reikningsins þíns fyrir reikninga með tveggja þrepa staðfestingu óvirka. • Notaðu aðgangsorð apps fyrir reikninga outlook.com eða hotmail.com með tveggja þrepa staðfestingu virka. Til að búa til aðgangsorð apps, farðu á síðuna Outlook Live Account Management og skráðu þig síðan inn á reikninginn þinn.	Á ekki við

Note: Frekari stillingar fyrir fyrirtæki sem nota Microsoft 365 er að finna á Hjálparsíðu Microsoft 365.

QQ Mail

> **Note:** Gakktu úr skugga um að SMTP þjónusta sé virk á reikningnum þínum. Til að virkja þjónustuna frá heimasíðu QQ Mail skaltu smella á **Stillingar > Reikningur** og síðan frá kaflanaum POP3/IMAP/SMTP/Exchange/CardDAV/CalDAV Service skaltu virkja annað hvort **POP3/SMTP** þjónustu eða **IMAP/SMTP þjónustu**.

Stilling	Gildi
Aðal SMTP-gátt	smtp.qq.com
Aðaltengi SMTP-gáttar	587
Nota SSL/TLS	Þarfnast
Krefjast áreiðanlegs vottorðs	Óvirkt
Svarnetfang	Netfangið þitt
Sannvottun á SMTP-þjóni	Innskráning / venjuleg
Tölvupóstur að frumkvæði tækis	Nota SMTP-réttindi tækis
Notandaauðkenni tækis	Netfangið þitt
Aðgangsorð tækis	Heimildarkóði **Note:** Til að búa til heimildarkóða frá heimasíðu QQ Mail skaltu smella á **Stillingar > Reikningur**. Frá kaflanum POP3/IMAP/SMTP/Exchange/CardDAV/CalDAV Service smelltu á **Búa til heimildarkóða**.

Sina Mail

> **Note:** Gangtu úr skugga um að POP3/SMTP þjónustan sé virk á þínum reikningi. Til að virkja þjónustuna, frá heimasíðu Sina Mail skaltu smella á **Stillingar > Frekari stillingar > POP/IMAP/SMTP endanotanda** og virkja síðan **POP3/SMTP þjónustu**.

Stilling	Gildi
Aðal SMTP-gátt	smtp.sina.com
Aðaltengi SMTP-gáttar	587
Nota SSL/TLS	Þarfnast
Krefjast áreiðanlegs vottorðs	Óvirkt
Svarnetfang	Netfangið þitt
Sannvottun á SMTP-þjóni	Innskráning / venjuleg

Stilling	Gildi
Tölvupóstur að frumkvæði tækis	Nota SMTP-réttindi tækis
Notandaauðkenni tækis	Netfangið þitt
Aðgangsorð tækis	Heimildarkóði **Note:** Til að búa til heimildarkóða á heimasíðu tölvupóstsins skaltu smella á **Stillingar > Fleiri stillingar > POP/IMAP/SMTP endanotanda** og virkja síðan **Staða heimildarkóða**.

Sohu Mail

Note: Gakktu úr skugga um að SMTP þjónusta sé virk á reikningnum þínum. Til að virkja þjónustuna, frá Sohu Mail heimasíðunni skaltu smella á **Valkostir > Stillingar > POP3/SMTP/IMAP** og virkja síðan annað hvort **IMAP/SMTP þjónustu** eða **POP3/SMTP þjónustu**.

Stilling	Gildi
Aðal SMTP-gátt	smtp.sohu.com
Aðaltengi SMTP-gáttar	465
Nota SSL/TLS	Þarfnast
Krefjast áreiðanlegs vottorðs	Óvirkt
Svarnetfang	Netfangið þitt
Sannvottun á SMTP-þjóni	Innskráning / venjuleg
Tölvupóstur að frumkvæði tækis	Nota SMTP-réttindi tækis
Notandaauðkenni tækis	Netfangið þitt
Aðgangsorð tækis	Sjálfstætt aðgangsorð **Note:** Sjálfstæða aðgangsorðið er veitt þegar IMAP/SMTP þjónusta eða POP3/SMTP þjónusta er virk.

Yahoo! Mail

Stilling	Gildi
Aðal SMTP-gátt	smtp.mail.yahoo.com

Stilling	Gildi
Aðaltengi SMTP-gáttar	587
Nota SSL/TLS	Þarfnast
Krefjast áreiðanlegs vottorðs	Óvirkt
Svarnetfang	Netfangið þitt
Sannvottun á SMTP-þjóni	Innskráning / venjuleg
Tölvupóstur að frumkvæði tækis	Nota SMTP-réttindi tækis
Notandaauðkenni tækis	Netfangið þitt
Aðgangsorð tækis	Aðgangsorð apps **Note:** Til að búa til aðgangsorð apps, farðu á síðuna Yahoo Account Security skráðu þig inn á reikninginn þinn og smelltu síðan á **Búa til aðgangsorð apps**.

Zoho Mail

Stilling	Gildi
Aðal SMTP-gátt	smtp.zoho.com
Aðaltengi SMTP-gáttar	587
Nota SSL/TLS	Þarfnast
Krefjast áreiðanlegs vottorðs	Óvirkt
Svarnetfang	Netfangið þitt
Sannvottun á SMTP-þjóni	Innskráning / venjuleg
Tölvupóstur að frumkvæði tækis	Nota SMTP-réttindi tækis
Notandaauðkenni tækis	Netfangið þitt

Stilling	Gildi
Aðgangsorð tækis	Aðgangsorð reiknings eða aðgangsorð apps **Athugasemdir** • Notaðu aðgangsorð reikningsins þíns fyrir reikninga með tveggja þrepa staðfestingu óvirka. • Notaðu aðgangsorð apps fyrir reikninga með tveggja þrepa staðfestingu virka. Til að búa til aðgangsorð fyrir forrit skaltu fara á síðuna Öryggi Zoho Mail-reiknings, skrá þig inn á reikninginn þinn og fara síðan í hlutann um aðgangsorð tiltekinna forrita og smella á **Búa til nýtt aðgangsorð**.

Senda tölvupóst

Vertu viss um að SMTP stillingar séu uppsettar áður en þú byrjar. Varðandi frekari upplýsingar, sjá Uppsetning á SMTP stillingum tölvupósts on page 300.

1. Settu upprunalega skjalið í skúffu sjálfvirks matara skjala eða á gler skannans.
2. Frá stjórnborðinu skaltu fletta á **Skanni > Tölvupóstur**.
3. Sláðu inn nauðsynlegar upplýsingar og veldu svo **Næst**.

   Aðlagaðu stillingar ef þörf krefur.

4. Veldu **Skanna** og sendu svo tölvupóstinn.

Búa til flýtivísi í tölvupóst

Nota stjórnborð prentara

1. Frá stjórnborðinu skaltu fletta á **Skanni > Tölvupóstur**.
2. Sláðu inn nauðsynlegar upplýsingar og veldu svo .
3. Búa til flýtivísi.

Nota Embedded Web Server

1. Opnaðu vafra og skráðu IP-tölu prentarans í svæði vistfangs.

Athugasemdir

- Skoða IP-tölu prentara á heimaskjá prentarans. IP-talan birtist sem fjögur sett af tölum sem eru aðskildar af punktum, svo sem 123.123.123.123.
- Ef verið er að nota staðgengilsþjón (proxy), gerðu hann óvirkan tímabundið til að opna vefsíðuna rétt.

2. Smelltu á **Flýtivísar > Bæta við flýtivísi**.
3. Settu upp stillingarnar.
4. Smelltu á **Vista**.

Fax

Senda fax

Nota stjórnborð prentara

1. Settu upprunalega skjalið í skúffu sjálfvirks matara skjala eða á gler skannans.
2. Í stjórnborðinu velur þú **Fax**.
3. Veldu **Bæta við viðtakanda** eða **Heimilisfangabók**.

   Breyttu stillingum ef þörf krefur.
4. Sendu faxið.

Nota tölvuna

Gakktu úr skugga um að faxrekill sé uppsettur áður en þú byrjar. Varðandi frekari upplýsingar, sjá Setja upp faxrekilinn on page 128.

Fyrir Windows-notendur

1. Með skjalið opið skaltu smellta á **Skrá > Prenta**.
2. Veldu prentara og smelltu síðan á **Eiginleikar**, **Kjörstillingar**, **Valkostir**, eða **Uppsetning**.
3. Smelltu á **Fax > Virkja fax > Ávallt sýna faxstillingar áður en fax er sent** og skráðu númer viðtakanda.

   Aðlagaðu stillingar ef þörf krefur.
4. Sendu faxið.

Fyrir Macintosh-notendur

1. Með skjalið opið skaltu velja **Skrá > Prenta**.
2. Veldu prentara sem er með **- Fax** á eftir heiti sínu.
3. Færið inn viðtökunúmerið í reitinn Til.

   Aðlagaðu stillingar ef þörf krefur.
4. Sendu faxið.

Skipuleggja fax

1. Settu upprunalega skjalið í skúffu sjálfvirks matara skjala eða á gler skannans.
2. Í stjórnborðinu velur þú **Fax**.
3. Veldu **Bæta við viðtakanda** eða **Heimilisfangabók** og sláðu inn nauðsynlegar upplýsingar.
4. Veldu **Senditími**, stilltu dagsetningu og tíma og veldu síðan **Lokið**.

   Stilltu aðrar faxstillingar ef þörf krefur.
5. Sendu faxið.

Búa til flýtivísi fyrir ákvörðunarstað á faxi

1. Í stjórnborðinu velur þú **Fax**.
2. Veldu **Bæta við viðtakanda** eða **Heimilisfangabók** og sláðu inn nauðsynlegar upplýsingar.

   Breyttu stillingum ef þörf krefur.

3. Veldu ★.
4. Búa til flýtivísi.

Breyta upplausn í faxi

1. Settu upprunalega skjalið í skúffu sjálfvirks matara skjala eða á gler skannans.
2. Í stjórnborðinu velur þú **Fax**.
3. Veldu **Bæta við viðtakanda** eða **Heimilisfangabók** og sláðu inn nauðsynlegar upplýsingar.
4. Smelltu á **Upplausn**, og veldu síðan stillinguna.
5. Sendu faxið.

Stilla svertustig á faxi

1. Settu upprunalega skjalið í skúffu sjálfvirks matara skjala eða á gler skannans.
2. Í stjórnborðinu velur þú **Fax**.
3. Veldu **Bæta við viðtakanda** eða **Heimilisfangabók** og sláðu inn nauðsynlegar upplýsingar.
4. Veldu **Fleiri stillingar > Svertustig** og breyttu svo stillingunni.
5. Sendu faxið.

Prenta atvikaskrá fyrir fax

1. Frá stjórnborðinu skaltu fletta á **Stillingar > Skýrslur > Fax**.
2. Velja atvikaskrá fyrir fax.

Loka á ruslföx

1. Frá stjórnborðinu skaltu fletta á **Stillingar > Fax > Fax uppseetning > Stilling á móttöku á faxi > Stjórnunarstýringar**.
2. Virkja **Loka á föx án nafns** valmyndina.

Geyma föx

1. Frá stjórnborðinu skaltu fletta á **Stillingar > Fax > Uppstilling á faxi > Stilling á móttöku á faxi > Geyma föx**.
2. Velja stillingu.

Framsenda fax

1. Frá stjórnborðinu skaltu fara í **Stillingar > Fax > Uppsetning á faxi > Móttökustillingar á faxi > Kerfisstjórnun**.
2. Veldu **Áframsending á faxi** og veldu svo **Prenta og áframsenda** eða **Áframsenda**.
3. Veldu viðtökustað í **Framsenda til** valmyndinni og veldu stillingar.

Skönnun

Skanna til tölvu

Vertu viss um að tölvan og prentarinn séu tengd við sama netkerfið áður en þú byrjar.
Fyrir Windows-notendur

Nota Lexmark „ScanBack“ þjónustu

1. Keyrðu **Lexmark ScanBack Utility** í tölvunni og smelltu svo á **Búa til prófíl**.

   Athugasemdir
   - Til að hlaða niður þjónustunni, farðu á www.lexmark.com/downloads.
   - Ef þú vilt frekar nota fyrirliggjandi skönnunarprófíl skaltu smella á **Fyrirliggjandi prófíll**.

2. Smelltu á **Uppsetning** og bættu síðan við IP-tölu prentarans.

   Note: Skoða IP-tölu prentara á heimaskjá prentarans. IP-talan birtist sem fjögur sett af tölum sem eru aðskildar af punktum, svo sem 123.123.123.123.

3. Smelltu á **Í lagi** og síðan á **Loka**.
4. Veldu snið og stærð skjalsins sem á að skanna.
5. Veldu skráarsnið og upplausn í skönnun, og smelltu síðan á **Næst**.
6. Sláðu inn einstakt heiti fyrir skönnunarprófíl.
7. Vafraðu að staðsetningunni þar sem þú vilt vista skannaða skjalið og búðu svo til skráarheiti.

   Note: Til að endurnota skönnunarprófíl, virkjaðu **Búa til flýtivísi**, og skráðu síðan einkvæmt nafn á flýtivísi.

8. Smelltu á **Ljúka**.
9. Settu upprunalega skjalið í sjálfvirkan matara skjal eða á gler skannans.
10. Frá stjórnborðinu skaltu fletta á **Prófílar skönnunar > Skanna til tölvu** og velja síðan skönnunarprófíl.
11. Í tölvunni þinni smellirðu á **Skönnun lokið**.

Nota Windows Fax og skönnun

Note: Vertu viss um að prentaranum hafi verið bætt við tölvuna. Varðandi frekari upplýsingar, sjá Bæta prenturum við tölvu on page 128.

1. Settu upprunalega skjalið í sjálfvirkan matara skjal eða á gler skannans.
2. Í tölvunni, opnaðu **Windows Fax og skönnun**.
3. Smelltu á **Ný skönnun** og veldu síðan uppruna skanna.

4. Breyttu stillingum skönnunar ef þörf krefur.
5. Skannaðu skjalið.
6. Smelltu á **Vista sem** skrifaðu skráarheiti og smelltu síðan á **Vista**.

Fyrir Macintosh-notendur

> **Note:** Vertu viss um að prentaranum hafi verið bætt við tölvuna. Varðandi frekari upplýsingar, sjá Bæta prenturum við tölvu on page 128.

1. Settu upprunalega skjalið í sjálfvirkan matara skjal eða á gler skannans.
2. Frá tölvunni, gerðu annað af eftirfarandi:
   - Opna **Image Capture**.
   - Opna **Prentara og scannar**, og velja síðan prentara. Smelltu á **Skanna > Opna skanna**.
3. Í glugga fyrir **Skanna** skaltu gera eitt af eftirfarandi:
   - Veldu staðsetninguna sem þú vilt vista skannaða skjalið.
   - Veldu stærðina á upphaflega skjalinu.
   - Til að skanna úr sjálfvirkum matara skaltu velja **Skjalamatari** úr **Valmynd skönnunar** eða virkja **Nota matara skjala**.
   - Aðlagaðu stillingar skönnunar ef þörf krefur.
4. Smelltu á **Skanna**.

Skanna til FTP-miðlara

Áður en þú byrjar skaltu ganga úr skugga um að prentarinn sé tengdur við FTP-netþjón.

1. Settu upprunalega skjalið í skúffu sjálfvirks matara skjala eða á gler skannans.
2. Frá stjórnborðinu skaltu fletta á **Skanni > FTP**.
3. Sláðu inn nauðsynlegar upplýsingar og veldu svo **Næst**.
   Ef það er nauðsynlegt skaltu velja FTP-stillingarnar.
4. Skannaðu skjalið.

Búa til FTP-flýtivísi

1. Á stjórnborðinu skaltu fletta á **Skanna > FTP**.
2. Skráðu vistfang á FTP-miðlara og snertu síðan .
3. Búa til flýtivísi.

Skanna í möppu á netinu

Áður en þú byrjar skaltu ganga úr skugga um að mappan á netinu sem þú vilt skanna skjalið í sé þegar uppstillt.

1. Settu upprunalega skjalið í skúffu sjálfvirks matara skjala eða á gler skannans.
2. Frá stjórnborðinu skaltu fletta á **Skönnunarmiðstöð > Mappa á neti.**.
3. Veldu viðeigandi möppu á netinu.

> **Note:** Til að bæta við möppu á netinu, sjá Stilling staðsetningar möppu á netinu on page 319.

4. Skannaðu skjalið.

Stilling staðsetningar möppu á netinu

1. Frá stjórnborðinu skaltu fletta á **Skönnunarmiðstöð > Mappa á netinu > Búa til möppu á netinu.**.
2. Grunnstilltu nauðsynlegar stillingar.
3. Skráðu þig inn á netið og veldu síðan **Næst**.
4. Veldu stillingar fyrir möppu á netinu svo **Lokið**.

> **Note:** Til að skanna skjal í möppu á netinu, sjá Skanna í möppu á netinu on page 318.

Búa til flýtivísi fyrir möppu á netinu

1. Opnaðu vafra og skráðu IP-tölu prentarans í svæði vistfangs.

> **Athugasemdir**
> - Skoða IP-tölu prentara á heimaskjá prentarans. IP-talan birtist sem fjögur sett af tölum sem eru aðskildar af punktum, svo sem 123.123.123.123.
> - Ef verið er að nota staðgengilsþjón (proxy), gerðu hann óvirkan tímabundið til að opna vefsíðuna rétt.

2. Smelltu á **Flýtivísar > Bæta við flýtivísi.**.
3. Í valmynd fyrir **Gerð flýtivísis** veldu **Mappa á neti** , og settu síðan upp stillingarnar.
4. Framkvæma breytingar.

Skanna til minniskorts

1. Settu upprunalega skjalið í skúffu sjálfvirks matara skjala eða á gler skannans.
2. Settu inn minniskort.

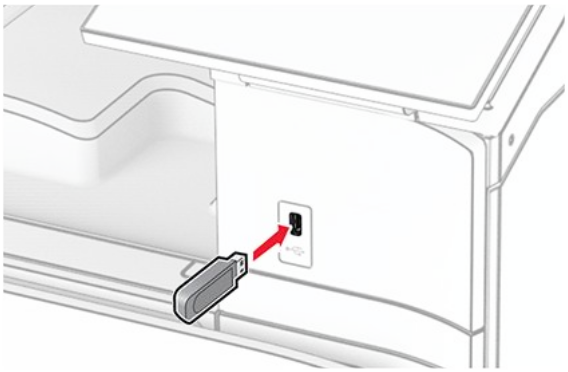

3. Í stjórnborðinu velur þú **Skanna** og svo **USB-drif**.
4. Veldu staðsetningu þar sem á að vista skrána, búðu til skráarheiti og veldu síðan **Næst**.
5. Veldu stillingar skönnunar.
6. Skannaðu skjalið.

> **Viðvörun—hugsanleg hætta**
> Til að forðast gagnatap eða truflun, ekki snerta minniskortið eða prentarann á þeim svæðum sem eru sýnd þegar prentun, lestur eða skrif er virk frá minniskorti.

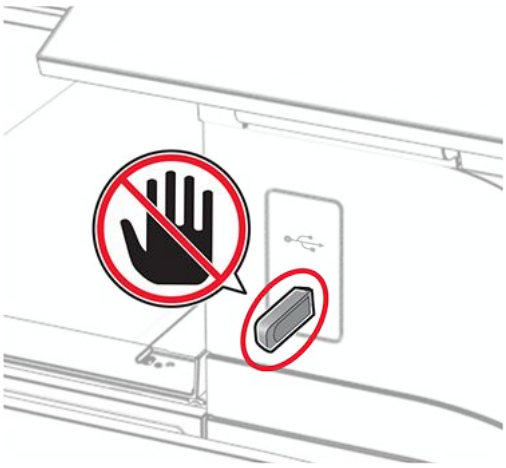

Valmyndir prentara

Yfirlit valmynda

Tæki	• Kjörstillingar • sparnaðarstilling • Fjarstýrt stjórnborð • Tilkynningar • Orkustýring • Deila gögnum með Lexmark	• Aðgengileiki • Endurheimta sjálfgefnar verksmiðjustillingar • **Viðhald** • Uppfærsla á fastbúnaði • Um þennan prentara
Prenta	• Útlit • Frágangur[1] • Uppsetning • Gæði • Verkreikningar	• PDF • PostScript • PCL • Mynd
Pappír	• Uppsetning skúffu • Uppsetning á miðli	• Uppsetning á bakka[1]
Afritun	Sjálfgildi afritunar	
Fax	**Sjálfgildi fax**	
Tölvupóstur	• Uppsetning tölvupósts • Sjálfgildi tölvupósts	• Uppsetning veftengils
FTP	Sjálfgildi FTP	
USB-drif	• Skönnun frá minniskorti	• Prentun frá minniskorti
Netkerfi/tengi	• Yfirlit netkerfis • Þráðlaust • Wi-Fi Direct • Stjórnun þjónustu fartækja	• IPSec • 802.1x • LPD-uppsetning • HTTP/FTP-stillingar

Netkerfi/tengi	• Ethernet • TCP/IP • SNMP	• ThinPrint • USB • Takmarka ytra aðgengi að netkerfi
Öryggi	• **Aðferðir innskráningar** • Skipuleggja USB-tæki • Eftirlitsskrá öryggis • Hömlur á innskráningu • Uppsetning trúnaðarprentunar	• Dulkóðun • Eyða tímabundnum gagnaskrám • Stillingar LDAP-lausna • Ýmislegt
Skýjaþjónustur	Skráning í skýjaþjónustu	
Skýrslur	• Síða yfir stillingar valmyndar • Tæki • Prenta	• Flýtivísar • Fax • Netkerfi
Bilanaleit	**Prenta gæðaprófunarsíður**	**Skanninn hreinsaður**
Sameining eyðublaða [2]	Sameining eyðublaða	

[1] Birtist aðeins þegar frágangseining er uppsett.

[2] Birtist aðeins þegar geymsludrif er uppsett.

Tæki

Kjörstillingar

Note: Stjarna (*) næst gildi gefur til kynna sjálfvalda stillingu frá verksmiðju.

Atriði valmyndar	Undirvalmyndara triði	Stillingar	Lýsing
Tungumál á skjá	Á ekki við	[List of languages]	Stillir tungumál texta sem birtist á skjánum.
Land/svæði	Á ekki við	[List of countries or regions]	Auðkennir landið eða svæðið sem prentarinn er settur upp fyrir.

Atriði valmyndar	Undirvalmyndara triði	Stillingar	Lýsing
Keyra byrjunaruppsetningu	Á ekki við	**Slökkt*** **Kveikt**	Keyra leiðsagnarforrit uppsetningar.
Lyklaborð	**Gerð lyklaborðs**	[List of languages]	Velja tungumál sem gerð lyklaborðs. **Note:** Öll gildi yfir **gerð lyklaborðs** kunna ekki að birtast eða gætu krafist þess að sérstakur vélbúnaður sé uppsettur til að birtast.
Dagsetning og tími	**Setja upp**	**Núverandi dagsetning og tími** **Stilla dagsetningu og tíma handvirkt** **Snið dagsetningar** (**MM-DD-ÁÁÁÁ***) **Snið tíma** (**12 klst. F.H./E.H.***) **Tímabelti** **DST (GMT) hliðrun** **DST upphaf** **DST endir** **Hliðrun sumartíma (DST)**	Stilla dagsetningu og tíma prentarans og samskiptatími netkerfis. **Athugasemdir** • **MM-DD-YYYY** er sjálfgefin bandarísk verksmiðjustilling. **DD-MM-YYYY** er sjálfvalin alþjóðleg stilling frá verksmiðju. • **UTC (GMT) hliðrun**, **DST upphaf**, **DST endir** og **DST hliðrun** birtast aðeins þegar **Tímabelti** er stillt á **(UTC+notandi) Sérsnið**. • **Auðkenni lykils** og **Aðgangsorð** birtast aðeins þegar **Virkja sannvottun** er stillt á **MD5 lykill**.

Atriði valmyndar	Undirvalmyndara triði	Stillingar	Lýsing
	Samskiptatími netkerfis (NTP)	**Virkja samskiptatíma netkerfis (NTP)** (**kveikt***) **NTP-þjónn** **Virkja sannvottun** (**Engin***) **Auðkenni lykils** **Aðgangsorð**	
Pappírsstærðir	Á ekki við	**U.S.*** **Metramál**	Skilgreinir mælieiningar fyrir pappírsstærðir. **Note:** Land eða svæði sem þú valdir í leiðsagnarforriti uppsetningar í byrjun ákvarðar upphafsstillingar á pappírsstærð.
Birtustig á skjá	Á ekki við	**20%** til **100%** (100*)	Stilla birtustig á úttaki.
Aðgengi að minniskorti	Á ekki við	**Óvirkt** **Virkt***	Virkjaðu aðgang að minniskorti prentarans.
Leyfa að fjarlægja bakgrunn	Á ekki við	**Slökkt** **Kveikt***	Skilgreina hvort fjarlæging á bakgrunni sé leyfð.
Leyfa skönnun á sérsniðnum verkum	Á ekki við	**Slökkt** **Kveikt***	Skilgreina hvort stilling á **Skönnun á sérsniðnu verki** birtist fyrir afritun, skönnun og fax. **Note:** Þetta valmyndaratriði birtist aðeins þegar geymsludrif er uppsett.

Atriði valmyndar	Undirvalmyndara triði	Stillingar	Lýsing
Einnar síðu skönnun á flötum skanna	Á ekki við	**Slökkt*** **Kveikt**	Stilltu prentarann til að skanna hvers konar gerð verks sem felur í sér glers skanna sem eina síðu. **Note:** Prentarinn snýr aftur á heimaskjáinn eftir að hafa gert eina flatskönnun í stað þess að sýna fyrirmæli.
Hljóð tækis	**Þagga öll hljóð**	**Slökkt*** **Kveikt**	Setja upp hljóðstillingar prentarans.
	Hnappur fyrir svörun	**Slökkt** **Kveikt***	
	Hljóðstig	**0** til **10** (5*)	
	Hljóðmerki fyrir hleðslu á sjálfvirkum matara	**Slökkt** **Kveikt***	
	Stýring á viðvörunum	**Slökkt** **Einföld*** **Stöðug**	
	Viðvörun hylkis	**Slökkt** **Einföld*** **Stöðug**	
	Stilling hátalara	**Alltaf slökkt*** **Alltaf kveikt** **Á þar til tengt**	
	Hljóðstyrkur hringingar	**Slökkt*** **Kveikt**	
Tímarof á skjá	Á ekki við	**5** til **300 sekúndur** (60*)	Stilla aðgerðalausan tíma í sekúndum áður en skjáinn sýnir heimaskjáinn, eða áður en prentari skráir sjálfkrafa út af notandareikningi.

Sparnaðarstilling

Note: Stjarna (*) næst gildi gefur til kynna sjálfvalda stillingu frá verksmiðju.

Atriði valmyndar	Undirvalmyndaratriði	Stillingar	Lýsing
Prentun	**Hliðar**	**1-hlið** **2-hliðar***	Skilgreina hvort prentað er á eina hlið eða báðar hliðar á pappírinn.
	Síður á hlið	**Slökkt*** **2 síður á hlið** **3 síður á hlið** **4 síður á hlið** **6 síður á hlið** **9 síður á hlið** **12 síður á hlið** **16 síður á hlið**	Skilgreina fjölda á síðum sem á að prenta á einni hlið á pappír.
	Svertustig prentdufts	**1** til **5** (4*)	Ákvarða stig birtu eða svertu í textamyndum.
	Litasparnaður	**Slökkt*** **Kveikt**	Stilltu prentarann þannig að hann dragi úr því magni prentbleks sem hann notar þegar hann prentar grafík og myndir.
Afritun	**Hliðar**	**1 hlið til 1 hliðar*** **1 hlið til 2 hliðar** **2 hlið til 1 hliðar** **2 hlið til 2 hliðar**	Skilgreina hegðun skönnunar byggt á upphaflegu skjali.

Atriði valmyndar	Undirvalmyndaratriði	Stillingar	Lýsing
	Síður á hlið	**Slökkt*** **2 síður með skammsniði** **4 síður með skammsniði** **2 síður með langsniði** **4 síður með langsniði**	Skilgreina fjölda á síðum sem á að afrita á eina hlið á pappír.
	Svertustig	**1** til **9** (5*)	Skilgreina svertustig á skönnuðum textamyndum.

Fjarstýrt stjórnborð

Note: Stjarna (*) næst gildi gefur til kynna sjálfvalda stillingu frá verksmiðju.

Atriði valmyndar	Stillingar	Lýsing
Ytri VNC-tenging	**Ekki leyfa*** **Leyfa**	Tengja ytri „Virtual Network Computing“ (VNC) biðlara við fjarstýrt stjórnborð.
Gerð sannprófunar	**Engin*** **Staðal sannprófun**	Stilla gerð sannprófunar þegar tengst er við VNC-þjón biðlara.
Aðgangsorð VNC	Stillingin er skilgreind af notanda.	Skilgreina aðgangsorð til að tengjast við VNC-þjón biðlara. **Note:** Þetta atriði valmyndar birtist aðeins ef **Gerð sannprófunar** er stillt á **Staðalgerð sannprófunar**.

Tilkynningar

Note: Stjarna (*) næst gildi gefur til kynna sjálfvalda stillingu frá verksmiðju.

Atriði valmyndar	Undirvalmyndara triði	Stillingar	Lýsing
Hljóðmerki fyrir hleðslu á sjálfvirkum matara	Á ekki við	**Slökkt** **Kveikt***	Tilgreindu hvort prentarinn eigi að gefa frá sér sérstakt hljóðmerki þegar upprunalegt skjal er sett í sjálfvirkan matara.
Stýring á viðvörunum	Á ekki við	**Slökkt** **Einföld*** **Stöðug**	Stilltu fjölda sem viðvörun hljómar þegar prentari krefst íhlutunar notanda.
Rekstrarvörur	**Sýna áætlaðar rekstrarvörur**	**Sýna áætlun*** **Ekki sýna áætlun***	Sýna áætlaða stöðu á rekstrarvörum.
	Viðvörun hylkis	**Slökkt** **Einföld*** **Stöðug**	Stilltu fjölda sem viðvörun hljómar þegar staða á blekhylki er lág.
	Viðvörun heftingar	**Slökkt*** **Einföld** **Stöðug**	Stilltu fjölda skipta sem viðvörun á að hljóma þegar heftarahylkið er tómt. **Note:** Þetta atriði valmyndar birtist aðeins þegar heftarabúnaður er til staðar.
	Viðvörun fyrir gatara	**Slökkt*** **Einföld** **Stöðug**	Stilltu fjölda skipta sem viðvörun á að hljóma þegar gatarahylkið er fullt eða vantar. **Note:** Þetta atriði valmyndar birtist aðeins þegar frágangseining heftara, gatari er til staðar.
Uppsetning viðvarana í tölvupósti	**Aðal SMTP-gátt**	Stillingin er skilgreind af notanda.	Skráðu inn IP-tölu eða hýsingarheiti aðal SMTP-miðlara.
	Aðaltengi SMTP-gáttar	**1** til **65535** (25*)	Skráðu númer á gátt fyrir aðal SMTP-miðlara.

Atriði valmyndar	Undirvalmyndara triði	Stillingar	Lýsing
	Auka SMTP-gátt	Stillingin er skilgreind af notanda.	Sláðu inn IP-töluna eða hýsingarheiti auka SMTP-þjóns.
	Aukatengi SMTP-gáttar	**1** til **65535** (25*)	Sláðu inn gáttarnúmer auka SMTP-þjónsins.
	Tímarof SMTP	**5** til **30 sekúndur** (30*)	Skilgreina tímann sem SMTP-þjónninn bíður áður en hann hættir að reyna að senda tölvupóst.
	Svarnetfang	Stillingin er skilgreind af notanda.	Skilgreina vistfang svörunar í tölvupósti.
	Nota ávallt sjálfvalið vistfang svörunar SMTP	**Kveikt** **Slökkt***	Nota ávallt sjálfvalið vistfang svörunar í SMTP þjóninum.
	Nota SSL/TLS	**Óvirkt*** **Framselja** **Þarfnast**	Senda tölvupóst með dulkóðuðum tengli.
	Krefjast áreiðanlegs vottorðs	**Kveikt*** **Slökkt**	Krefjast áreiðanlegs vottorðs þegar tengst er SMTP þjóni.
	Sannvottun á SMTP-þjóni	**Ekki þörf á sannvottun*** **Innskráning/ venjuleg** **NTLM** **CRAM-MD5** **Digest-MD5** **Kerberos 5** **OAuth 2**	Stilla gerð sannprófunar fyrir SMTP þjón.
	Tölvupóstur að frumkvæði tækis	**Engin*** **Nota SMTP-réttindi tækis**	Stilla hvort þörf sé á vottorðum fyrir tölvupósta að frumkvæði tækis.

Atriði valmyndar	Undirvalmyndara triði	Stillingar	Lýsing
	Tölvupóstur að frumkvæði notanda	**Engin*** **Nota SMTP-réttindi tækis** **Nota notandaauðkenni lotu og aðgangsorð** **Nota netfang og aðgangsorð fyrir lotu** **Kvaðning notanda**	Stilla hvort þörf sé á vottorðum fyrir tölvupósta að frumkvæði notanda.
	Nota virk vottorð skráarsafns tækis	**Kveikt** **Slökkt***	Virkja vottorð notanda og úthlutun hóps til að tengjast við SMTP-þjóninn.
	Notandaauðkenni tækis	Stillingin er skilgreind af notanda.	Skilgreina notandakennið til að skrá þig inn á SMTP-þjóninn.
	Aðgangsorð tækis	Stillingin er skilgreind af notanda.	Skilgreina aðgangsorðið til að skrá þig inn á SMTP-þjóninn.
	Kerberos 5 REALM	Stillingin er skilgreind af notanda.	Skilgreina svið fyrir samskiptareglur Kerberos 5 sannvottunar.
	NTLM-lén	Stillingin er skilgreind af notanda.	Skilgreina heiti fyrir samskipti NTLM öryggis.
	Gera villu „SMTP-þjónn ekki uppsettur“ óvirka	**Kveikt** **Slökkt***	Slökkva á villuboðum vegna uppsetningar SMTP-þjónsins.
	Uppsetning netfangalista og tilkynninga	Stillingin er skilgreind af notanda.	Skilgreina netföngin og virkja tilkynningar í tölvupósti. **Note:** Þetta atriði valmyndar birtist aðeins í innbyggða vefþjóninum.
Komist hjá villum	**Skynjari fjömötunar sjálfvirks matara**	**Slökkt** **Kveikt***	Stilltu prentarann þannig að hann greini þegar sjálfvirkur matari grípur meira en eina blaðsíðu í einu.

Atriði valmyndar	Undirvalmyndara triði	Stillingar	Lýsing
	Halda áfram sjálfvirkt	**Slökkt** **Kveikt***	Láta prentarann halda sjálfvirkt áfram vinnslu eða prentun eftir hreinsun á ákveðnum aðstæðum sem þarfnast íhlutunar. **Note:** Sjálfgefna stillingin er 5 sekúndur þegar þetta er stillt á **Kveikt**.
	Sjálfvirk endurræsing	**Endurræsing þegar óvirkur** **Ávallt endurræsa*** **Aldrei endurræsa**	Stilla prentarann til að endurræsa þegar villa á sér stað.
	Hám. sjálfvirkar endurræsingar	**1** til **20** (2*)	Stilla fjölda sjálfvirkra endurræsinga sem prentarinn getur framkvæmt.
	Gluggi sjálfvirkrar endurræsingar	**1** til **525600** (720*)	Stilla fjölda á sekúndum áður en prentarinn framkvæmir sjálfvirka endurræsingu.
	Teljari sjálfvirkrar endurræsingar	Stillingin er skrifvarðar upplýsingar.	Sýna fjölda sjálfvirkra endurræsinga sem prentarinn hefur framkvæmt.
	Endurstilla teljara sjálfvirkrar endurræsingar.	**Endurstilla**	Endurstillir teljara sjálfvirkrar endurræsingar aftur á 0.
	Sýna villu varðandi of stuttan pappír	**Kveikt** **Sjálfvirk hreinsun***	Stilla prentarann til að sýna skilaboð þegar villan of stuttur pappír á sér stað. **Note:** Of stuttur pappír á við um pappír sem verið er að hlaða.
	Verndun síðu	**Slökkt*** **Kveikt**	Stilla prentarann til að vinna alla síðuna í minni áður en hún er prentuð.
Endurheimta innihald flækju	**Endurheimta flækju**	**Slökkt** **Kveikt** **Sjálfvirkt***	Stilla prentarann til að endurprenta flæktar síður.

Atriði valmyndar	Undirvalmyndara triði	Stillingar	Lýsing
	Endurheimta flækju í skanna	**Stig verks** **Stig síðu***	Skilgreindu hvernig á að endurræsa verk í skönnun eftir að pappírsflækja er leyst.

Orkustýring

> **Note:** Stjarna (*) næst gildi gefur til kynna sjálfvalda stillingu frá verksmiðju.

Atriði valmyndar	Undirvalmyndaratriði	Stillingar	Lýsing
Prófíll svefnstillingar	**Prenta úr svefnstillingu**	**Halda vakandi eftir prentun** **Fara í svefnstillingu eftir prentun***	Stilltu prentarann þannig að hann sé vakandi eða fari í **Svefnstilling** eftir prentun.
	Snertu til að vekja úr djúpri svefnstillingu	**Slökkt** **Kveikt***	Vektu prentarann úr **Djúpri svefnstillingu**.
Tímarof	**Nálægðarskynjari**	**Óvirkt** **Stuttdrægt** **Langdrægt** *	Stillir næmi nálægðarskynjarans.
	Svefnstilling	**1** til **114 mínútur** (15*)	Stilltu óvirkan tíma áður en prentarinn fer í **Svefnstilling**.

Atriði valmyndar	Undirvalmyndaratriði	Stillingar	Lýsing
	Tímarof stillingar í dvala	**Óvirkt** **1 klst.** **2 klst.** **3 klst.** **6 klst.** **1 dagur** **2 dagar** **3 dagar*** **1 vika** **2 vikur** **1 mánuður**	Stilla tímann áður en það slokknar á prentaranum.
	Tímarof dvala í tengingu	**Í dvala** **Ekki setja í dvala***	Stilla **Tímarof dvala** til að slökkva á prentaranum þegar virk Ethernet-tenging er til staðar.
Tímastilla straumstillingar	**Skipulag**	**Bæta við nýju skipulagi**	Tímasettu hvenær prentarinn á að fara í **Svefnstilling** eða **Hvíldarstaða**.

Deila gögnum með Lexmark

> **Note:** Stjarna (*) næst gildi gefur til kynna sjálfvalda stillingu frá verksmiðju.

Atriði valmyndar	Stillingar	Lýsing
Deila gögnum með Lexmark	**Já** **Nei***	Senda upplýsingar um notkun prentarans og frammistöðu til Lexmark.
Deila senditíma gagna	**Upphafstími** **Lokatími**	Veldu tímatímabilið fyrir gagnasöfnun og gagnaflutning. **Note: Deila senditíma gagna** birtist aðeins þegar þú velur **Já** í **Deila gögnum með Lexmark**.

Aðgengileiki

Note: Stjarna (*) næst gildi gefur til kynna sjálfvalda stillingu frá verksmiðju.

Atriði valmyndar	Stillingar	Lýsing
Millibil endurtekins ásláttar á lykil	**0.00** til **5.00** (0.00*)	Stilltu bilið í sekúndum þar sem prentari hunsar endurtekinn þrýsting á lykil á áföstu lyklaborði.
Upphaflegur biðtími endurtekins ásláttar á lykil	**0.25** til **5.00** (1.00*)	Stilltu upphaflegan biðtíma í sekúndum áður en endurtekinn lykill byrjar endurtekningu.
Hlutfall endurtekins lykils	**0.5** til **30.0** (30.0*)	Stilla fjölda hve oft á sekúndu er ýtt á endurtekinn lykil.
Lengja tímarof á skjá	**Slökkt*** **Kveikt**	Láta notandann vera kyrran á sama stað og endurstilla tímastillingu fyrir **tímarof á skjá** í stað þess að fara til baka í heimaskjá.
Hljóðstig heyrnartóla	**1** til **10** (5*)	Stilla hljóðstyrk höfuðheyrnatóla.
Virkja raddleiðbeiningar þegar heyrnartól er tengt	**Slökkt*** **Kveikt**	Virkja raddleiðbeiningar þegar heyrnartól eru sett í heyrnartólstengið.
Tala aðgangsorð/ PIN-númer	**Slökkt*** **Kveikt**	Stilla prentarann til að tala aðgangsorð eða persónuauðkennanleg númer upphátt.
Hraði tals	**Mjög hægt** **Hægt** **Venjuleg*** **Hratt** **Hraðara** **Mjög hratt** **Ör** **Mjög ör** **Hraðast**	Stilla hraða tals í raddstýringu

Endurheimta sjálfgefnar verksmiðjustillingar

Atriði valmyndar	Stillingar	Lýsing
Endurheimta stillingar	**Endurheimta allar stillingar** **Endurheimta stillingar prentarans** **Endurheimta stillingar netkerfisins.** **Endurheimta faxstillingar** **Endurheimta stillingar forrits**	Endurheimta sjálfgefnar stillingar frá verksmiðju.

Viðhald

Uppsetningarvalmynd

> **Note:** Stjarna (*) næst gildi gefur til kynna sjálfvalda stillingu frá verksmiðju.

Atriði valmyndar	Undirvalmyndara triði	Stillingar	Lýsing
USB-uppsetning	**USB PnP**	**1*** **2**	Breyta stillingu á USB-rekli prentarans til að bæta samhæfni við einkatölvu.
	Skanna USB staðbundið	**Kveikt*** **Slökkt**	Stilla hvort rekill USB-tækisstjóra teljist sem einfalt USB-tæki (eitt tengi) eða sem samsett USB-tæki (margar tengingar).
	USB-hraði	**Fullur** **Sjálfvirkt***	Stilla USB-tengið til að virka á fullum hraða og gera háhraðagetu þess óvirka.
Uppsetning skúffu	**Skynjun stærðar**	**Skúffa** [x] **Skynjun** (**Kveikt***)	Stilltu skúffuna þannig að hún skynji sjálfkrafa pappírsstærðina sem er hlaðin í hann.
	Tenging á skúffum	**Sjálfvirkt*** **Slökkt**	Stilla prentarann til að tengja skúffur sem eru með stillingar á sömu pappírsgerð og pappírsstærð.

Atriði valmyndar	Undirvalmyndara triði	Stillingar	Lýsing
	Sýna skilaboð um innsetningu á skúffu	**Slökkt** **Aðeins fyrir óþekktar stærðir*** **Ávallt**	Birta skilaboð sem gerir notanda kleift að breyta pappírsstærð og pappírsgerð eftir að bakkinn er settur inn.
	Pappírskvaðingar	**Sjálfvirkt*** **Fjölnotamatari** **Handvirk stilling pappírs**	Stilla uppruna pappírs sem notandinn fyllir á þegar kvaðning birtist um að hlaða pappír. **Note:** Til að **Fjölnotamatari** birtist í valmynd fyrir **Pappír** skaltu stilla á **Stilla MP** á **Kasetta**.
	Kvaðningar umslags	**Sjálfvirkt*** **Fjölnotamatari** **Handvirk stilling umslags**	Stilla uppruna pappírs sem notandinn fyllir á þegar kvaðning birtist um að hlaða umslagi. **Note:** Til að **Fjölnotamatari** birtist í valmynd fyrir **Pappír** skaltu stilla á **Stilla MP** á **Kasetta**.
	Aðgerð vegna kvaðninga	**Kvaðning notanda*** **Halda áfram*** **Nota núverandi**	Stilla prentarann til að leysa kvaðningar vegna pappírs eða umslaga.
	Margar alhliða stærðir	**Slökkt*** **Kveikt**	Stilla skúffuna á að styðja margar alhliða pappírsstærðir.
Skýrslur	Á ekki við	**Síða yfir stillingar valmyndar** **Atvikaskráning** **Samantekt atvikaskrár**	Prentar skýrslur um stillingar á valmynd prentara, stöðu og atvikaskráningu.
Notkun rekstrarvöru og teljarar	**Hreinsa notkunarsögu rekstrarvöru**	**Gangsetja**	Endurstilla notkunarsögu rekstrarvöru á framleiðslustillingu.

Atriði valmyndar	Undirvalmyndara triði	Stillingar	Lýsing
	Endurstilla teljara fyrir svart blekhylki	**Gangsetja**	Endurstilla teljarann eftir að ný rekstrarvara eða nýtt viðhaldssett hefur verið sett upp.
	Endurstilla teljara fyrir blátt blekhylki	**Gangsetja**	
	Endurstilla teljara fyrir rautt blekhylki	**Gangsetja**	
	Endurstilla teljara fyrir gult blekhylki	**Gangsetja**	
	Endurstilla teljara fyrir svarta myndeiningu	**Gangsetja**	
	Endurstilla teljara fyrir sett myndeiningar fyrir lit	**Gangsetja**	
	Endurstilla teljara MPF-rúllubúnaðar	**Gangsetja**	
	Endurstilla teljara 1500 blaða rúllubúnaðar	**Gangsetja**	
	Endurstilla teljara rúllubúnaðar	**Gangsetja**	
	Tengd svið þekju	**Mælingar á lagskiptri þekju** (**Sýna***)	Sýna hlutann „Kostnaður lagskiptrar þekju“ í tölfræðiskýrslu tækisins.
		Tengd svið þekju	
	Stillingar á stórum miðli	**Slökkt*** **Kveikt**	Leyfa stillingar þegar prentað er á stóran eða þykkan pappír.
Herming prentara	**PPDS-herming**	**Slökkt*** **Kveikt**	Stilla prentarann til að bera kennsl á og nota PPDS-gagnastreymi.
	PS herming	**Slökkt** **Kveikt***	Stilla prentarann til að bera kennsl á og nota PostScript® -gagnastreymishermi.

Atriði valmyndar	Undirvalmyndara triði	Stillingar	Lýsing
	Virkja sameiningu eyðublaða	**Slökkt*** **Kveikt**	Virkja Forms Merge. **Athugasemdir** • Formsmerge leyfi verður að vera uppsett. • Setja þarf upp minniskort fyrir notanda.
	Virkja Prescribe	**Slökkt*** **Kveikt**	Virkja PRESCRIBE-tungumál prentarans. **Note:** Leyfi PRESCRIBE verður að vera uppsett.
	Öryggi hermingar	**Tímarof síðu** 60	Stilla tímarof síðu við hermingu.
		Endurstilla hermingu eftir verk (**Slökkt***)	Endurstilla hermingu eftir prentverk.
		Gera aðgengi skilaboða prentara óvirk (**Kveikt***)	Velja hvort hermingin geti fengið aðgang að upphaflegri prentarauppsetningu eða ekki.
Uppsetning á faxi	**Stuðningur fax við litla straumnotkun**	**Gera svefn óvirkan** **Leyfa svefn** **Sjálfvirkt***	Velja hvort prentarinn eigi að styðja faxhluta orkusparnaðarstillingar.
	Staðsetning á faxgeymslu	**Diskur*** **NAND**	Stilla staðsetningu á geymslu fyrir öll föx. **Note:** Þetta valmyndaratriði birtist aðeins þegar geymsludrif er uppsett.

Atriði valmyndar	Undirvalmyndara triði	Stillingar	Lýsing
Uppsetning prentunar	**Stilling aðeins svart**	**Slökkt*** **Kveikt**	Prenta verk sem eru ekki afrit í grátón.
	Samstilling lita	**Slökkt** **1** **2*** **3** **4** **5**	Aðlaga prentað úttak til að jafna missamfærslu í prentaranum.
	Skerping leturs	**0** til **150** (24*)	Stilla gildi fyrir punktastærð texta fyrir neðan hátíðniskjái sem er notaður við prentun leturgagna. Ef gildið er til dæmis 24, þá nota leturgerðir sem eru 24 punktar eða minni hátíðniskjái.
	Nota ISD-leturgerðir	**Kveikt*** **Slökkt**	Leyfa notandanum að velja hvort nota eigi ókeypis leturgerðirnar sem eru á skyndvædda geymsludrifinu (ISD). **Note:** Þetta atriði valmyndar birtist aðeins þegar ISD er til staðar.
Notkun tækis	**Hljóðlát stilling**	**Slökkt*** **Kveikt**	Stilla hversu mikill hávaði kemur frá prentaranum. **Note:** Virkjun á þessari stillingu hægir á heildarafköstum prentarans.

Atriði valmyndar	Undirvalmyndara triði	Stillingar	Lýsing
	Virkja raðmyndatöku stillingu	**Kveikt*** **Slökkt**	Stilla prentarann á að hraða fyrstu blaðsíðunni og hugsanlega fyrstu blaðsíðunni í verki með mörgum blaðsíðum til að vinna verkið hraðar. **Note:** Þetta atriði valmyndar birtist aðeins í sumum gerðum prentara.
	Örugg stilling	**Slökkt*** **Kveikt**	Stilla prentarann á að vinna í sérstakri stillingu þar sem hann býður upp á eins mikla virkni og mögulegt er þrátt fyrir þekkt vandamál. Þegar til dæmis **Kveikt** er á þessari stillingu og tvíhliða mótorinn virkar ekki, er prentað öðrum megin jafnvel þótt verk sé stillt á að prenta báðum megin. **Note:** Ef kveikt er á þessari stillingu er aðeins hægt að prenta úr fjölnotamataranum.
	Lágmarksminni afritunar	**80 MB*** **100 MB**	Stilla úthlutun lágmarksminnis fyrir vistun á verkum í afritun.
	Hreinsa stöðu sérstillingar	**Gangsetja**	Hreinsa notendaskilgreinda strengi fyrir sérsniðnar **sjálfvaldar** eða **aðrar** tilkynningar.
	Hreinsa öll fjarstillt skilaboð	**Gangsetja**	Hreinsa skilaboð sem sett hafa verið inn með fjarstillingu.
	Sýna skjámyndir villu sjálfvirkt	**Slökkt** **Kveikt***	Sýna núverandi villuboð á skjánum eftir að prentarinn er óvirkur á heimaskjánum í ákveðinn tíma.
	Virða stefnu á hraðafritun	**Slökkt*** **Kveikt**	Virkja prentarann til að nota stillingu á stefnu í valmynd **Afrit** þegar verið er að senda verk í hraðafritun.

Atriði valmyndar	Undirvalmyndara triði	Stillingar	Lýsing
	Viðhald fastheldins minnis	**Dulritunarstaða**	Sýna stöðu dulkóðunar á geymsludrifi.
		Dulkóða viðhald fastheldins minnis	Virkja dulkóðun speglunar handvirkt.
Uppsetning á skynjara fyrir litaskellur	**Kjörstilling á tíðni stillinga**	**Óvirkt** **Fæstar lagfæringar** **Færri lagfæringar** **Venjuleg*** **Betri nákvæmni** **Besta nákvæmnin**	Stilla prentarann til að nota rétt magn af prentlit til að viðhalda samræmi lita.
	Full stilling	**Gangsetja**	Keyra fulla stillingu lita.
	Prenta TPS-upplýsingasíðu	**Gangsetja**	Prenta greiningarsíðu sem inniheldur upplýsingar um stillingu á skynjara fyrir litaskellur.
Uppsetning forrita	**LES-forrit**	**Slökkt** **Kveikt***	Virkja forrit fyrir innbyggðar lausnir Lexmark (LES).
Uppsetning á skanna	**Handvirk stilling á skanna**	**Prenta fljótvirka prófun** **Stilling á sjálfvirkum matara að framan** **Stilling á sjálfvirkum matara að aftan** **Stilling á flatskanna**	Prentaðu prufusíðu eða skráðu flata skannann og sjálfvirka matarann (ADF) handvirkt eftir að skipt hefur verið um sjálfvirkan matara, skannaragler eða stjórnborð. **Note:** Þegar prufusíða er prentuð skal ganga úr skugga um að spássían á prufusíðunni sé jöfn á öllum hliðum prentsvæðisins. Ef ekki gæti verður að endurstilla spássíur prentarans.
	Endurstilla viðhaldsteljara	**Endurstilla teljara viðhalds sjálfvirks matara** (**Gangsetja**)	Endurstillið teljarann eftir að skipt hefur verið um viðhaldssett fyrir sjálfvirkan matara.

Atriði valmyndar	Undirvalmyndara triði	Stillingar	Lýsing
	Eyða brún	**Eyða brún á flatskanna** (3*) **Eyða brún í sjálfvirkum matara** (3*)	Stilla stærð, í millímetrum, á svæði án prentunar í verki í sjálfvirkum matara eða á flatskanna.
	Afrétting í sjálfvirkum matara	**Rafræn afrétting í sjálfvirkum matara** (**Kveikt***)	Draga úr skekkju á skjölum sem eru skönnuð úr sjálfvirkum matara.
	Gera skanna óvirkan	**Nei*** **Já** **Aðeins sjálfvirkur matari (ADF)**	Gera skannann óvirkan ef hann virkar ekki rétt.
	Röð Tiff-bæta	**Endasnið CPU (Endianness)*** **Lítið endasnið** **Stórt endasnið**	Ákvarða röð bæta í TIFF-sniðnu úttaki skönnunar.
	Nákvæmni Tiff-raða á umferð	**Kveikt*** **Slökkt**	Stilla gildi fyrir röð á umferð á TIFF-sniðnu úttaki skönnunar.
	Hreinsunarmörk glers á skanna	**1000** til **30000** (10000*)	Stilltu fjölda skannana áður en notandinn fær boð um að þrífa glerið á skannanum.

Eyða utan þjónustu

Atriði valmyndar	Undirvalmyndaratriði	Stillingar	Lýsing
Eyða utan þjónustu	**Minni síðast hreinsað**	Stillingin er skrifvarðar upplýsingar.	Sýna hvenær eytt var síðasta í prentaraminni.
	Harður diskur síðast hreinsaður	Stillingin er skrifvarðar upplýsingar.	Sýna hvenær síðast var eytt á hörðum diski. **Note:** Þetta atriði valmyndar birtist aðeins þegar harður diskur er til staðar.

Atriði valmyndar	Undirvalmyndaratriði	Stillingar	Lýsing
	Skynvætt geymsludrif síðast hreinsað	Stillingin er skrifvarðar upplýsingar.	Sýna hvenær síðast var eytt á skynvæddu geymsludrifi (ISD). **Note:** Þetta atriði valmyndar birtist aðeins þegar ISD er til staðar.
	Hreinsa allar upplýsingar á fastheldnu minni	**Eyða öllum stillingum fyrir prentara og netkerfi** **Eyða öllum forritum og stillingum forrita** **Eyða öllum flýtivísum og stillingum fyrir flýtivísa**	Hreinsa allar upplýsingar á fastheldnu minni.
	Hreinsa allar upplýsingar á hörðum diski	**Eyða niðurhali (eyða öllum fjölvum, leturgerðum, PFO o.s.frv.)** **Eyða verkum í biðminni** **Eyða verkum í bið**	Hreinsa allar upplýsingar á harða diskinum. **Note:** Þetta atriði valmyndar birtist aðeins þegar harður diskur er til staðar.
	Eða skynvæddu geymsludrifi	**Eyða**	Hreinsa allar upplýsingar á ISD. **Note:** Þetta atriði valmyndar birtist aðeins þegar ISD er til staðar.

Uppfærsla á fastbúnaði

Note: Stjarna (*) næst gildi gefur til kynna sjálfvalda stillingu frá verksmiðju.

Atriði valmyndar	Undirvalmyndara triði	Stillingar	Lýsing
Uppsett útgáfa	Á ekki við	Stillingin er skrifvarðar upplýsingar.	Sýna núverandi fastbúnaðarútgáfuna sem er uppsett á prentaranum.
Dagsetning uppsetningar	Á ekki við	Stillingin er skrifvarðar upplýsingar.	Sýnir dagsetninguna þegar fastbúnaðurinn var uppsettur á prentaranum.
Leitaðu að uppfærslum	Á ekki við	Stillingin er skrifvarðar upplýsingar.	Athugaðu að fastbúnaðaruppfærslum.
Uppfærðu fastbúnað frá netþjóni	**Sjálfvirk uppfærsla**	**Óvirkt*** **Aðeins skoða** **Skoða og uppfæra**	Uppsetning þegar fastbúnaður er uppfærður og takmarkar niðurhalshraða uppfærslunnar.
	Áætlaður dagur	Stillingin er notendaskilgreind stilling.	
	Áætlaður tími	Stillingin er notendaskilgreind stilling.	
	Niðurhal á stillingum	**Bakgrunnsnið urhal** (slökkt*) **Takmarka niðurhalshraða** (slökkt*)	

Um þennan prentara

Atriði valmyndar	Lýsing
Flipi eignar	Skilgreina auðkenni á prentaranum.
Staðsetningu prentarans	Skilgreina staðsetningu prentarans.
Hafa samband við	Skilgreina upplýsingar tengiliðar fyrir prentarann.
Útgáfa fastbúnaðar	Sýna fastbúnaðarútgáfuna sem er uppsett á prentaranum.
Vél	Sýna númer vélar prentarans.

Atriði valmyndar	Lýsing
Raðnúmer	Sýna raðnúmer prentarans.
Flytja út uppsetningarskrá til USB	Flytja út uppsetningarskrár á minniskort.
Flytja út þjappaða atvikaskrá til USB	Flytja út þjappaða atvikaskrá á minniskort.
Senda atvikaskrár	Senda upplýsingar um atvikaskrá prentara til Lexmark.

Prenta

Útlit

Note: Stjarna (*) næst gildi gefur til kynna sjálfvalda stillingu frá verksmiðju.

Atriði valmyndar	Stillingar	Lýsing
Hliðar	**1-hlið** **2-hliðar***	Skilgreina hvort prentað er á eina hlið eða báðar hliðar á pappírinn.
Veltistíll	**Löng brún*** **Stutt brún**	Ákvarða hvaða hlið á pappír er bundin þegar prentað er á báðar hliðar.
Auðar síður	**Prenta** **Ekki prenta***	Prenta auðar síður sem eru innifaldar í prentverki.
Raða	**Slökkt (1,1,1,2,2,2)** **Kveikt [1,2,1,2,1,2]***	Stafla síðum í prentverki í röð þegar verið er að prenta mörg eintök af verkinu..
Aðskilnaðarsíður	**Engin*** **Á milli afrita** **Á milli verka** **Á milli síðna**	Setja inn auðar aðskilnaðarsíður við prentun.
Uppruni aðskilnaðarsíðu	**Skúffa** [x] (1*) **Fjölnotamatari**	Skilgreina uppruna pappírs á aðskilnaðarsíðum.

Atriði valmyndar	Stillingar	Lýsing
Síður á hlið	**Slökkt*** **2 síður á hlið** **3 síður á hlið** **4 síður á hlið** **6 síður á hlið** **9 síður á hlið** **12 síður á hlið** **16 síður á hlið**	Prenta margar síðumyndir á einni hlið á pappírsörk.
Röðun á síðum á hlið	**Lárétt*** **Öfugt lárétt** **Lóðrétt** **Öfugt lóðrétt**	Skilgreina staðsetningu á mörgum síðum þegar verið er að nota vamynd **Síður á hlið**.
Stefna á síðum á hlið	**Sjálfvirkt*** **Langsnið** **Skammsnið**	Skilgreina staðsetningu á mörgum síðum þegar verið er að nota valmynd **Síður á hlið**.
Spássía á síðum á hlið	**Engin*** **Heil**	Prenta spássíu á hverja síðumynd þegar verið er að nota valmynd **Síður á hlið**.
Eintök	**1** til **9999** (1*)	Skilgreina fjölda eintaka fyrir hvert prentverk.
Prentsvæði	**Venjuleg*** **Láta passa á síðu** **Heil síða**	Stilla prentanlegt svæði á pappírsörk.

Frágangur

> **Note:** Stjarna (*) næst gildi gefur til kynna sjálfvalda stillingu frá verksmiðju.

Atriði valmyndar	Stillingar	Lýsing
Hefta verk	**Slökkt*** **1 hefti, efra vinstra horni** **2 hefti, vinstra megin** **1 hefti, efra hægra horni** **2 hefti, efst** **1 hefti, neðra vinstra horni** **2 hefti, neðst** **1 hefti, neðst í hægra horni** **2 hefti, hægra megin**	Skilgreina staðsetningu hefta fyrir öll prentverk. **Note:** Þetta atriði valmyndar birtist aðeins þegar heftarabúnaður er til staðar.
Prófun á heftun	**Gangsetja**	Ákvarða hvort heftarabúnaður sé að vinna rétt. **Note:** Þetta atriði valmyndar birtist aðeins þegar heftarabúnaður er til staðar.
Gatari	**Slökkt*** **Kveikt**	Setur göt á brún prentaðs úttaks. **Note:** Þetta atriði valmyndar birtist aðeins þegar frágangseining heftara, gatari er til staðar.
Stilling fyrir gatara	**2 göt** **3 göt** **4 göt**	Stillir úttak gatara fyrir prentverk. **Athugasemdir** • **3 göt** er sjálfgefin stilling í Bandaríkjunum. **4 göt** er alþjóðleg sjálfgefin stilling. • Þetta atriði valmyndar birtist aðeins þegar frágangseining heftara og gatara eða frágangseining bæklings er uppsett.

Atriði valmyndar	Stillingar	Lýsing
Hliðraðar síður	**Engin*** **Á milli afrita** **Á milli verka**	Hliðrar úttaki á hverju prentverki eða hverju eintaki á prentverki. **Athugasemdir** • **Á milli afrita** hliðrar hverju afriti af prentverki ef **samröðun** er stillt á **Kveikt[1,2,1,2,1,2]**. Ef **Samröðun** er stillt á **Slökkt[1,1,1,2,2,2]**, er hverju setti á prentuðum síðum hliðrað, svo sem allar síður merktar 1 eða allar síður merktar 2. • **Milli verka** setur sömu stöðu í hliðrun fyrir allt verkið í prentun óháð fjölda eintaka sem eru prentuð.

Uppsetning

Note: Stjarna (*) næst gildi gefur til kynna sjálfvalda stillingu frá verksmiðju.

Atriði valmyndar	Stillingar	Lýsing
Tungumál prentara	**PCL-herming** **PS herming***	Stilla tungumál prentara. **Note:** Stilling á sjálfgefnu tungumáli prentara kemur ekki í veg fyrir að hugbúnaður sendi prentverk sem nota annað tungumál prentara.
Verk í bið	**Slökkt*** **Kveikt**	Geyma prentverk sem þarfnast rekstrarvöru þannig að hægt sé að prenta verk sem ekki þarfnast rekstrarvöru. **Note:** Þetta valmyndaratriði birtist aðeins þegar geymsludrif er uppsett.

Atriði valmyndar	Stillingar	Lýsing
Tímarof verk í bið	**0** til **255** (30*)	Stilla tímann í sekúndum sem prentarinn bíður eftir inngripi áður en hann setur verk sem þarfnast ótiltækra tilfanga í bið. **Note:** Þetta valmyndaratriði birtist aðeins þegar geymsludrif er uppsett.
Notkun prentara	**Hámarkshraði** **Hámarksafköst***	Ákveddu hvort inndráttarvélbúnaðurinn aftengist eða tengist litframköllunareiningunum meðan á prentun stendur. **Athugasemdir** • Þegar vélbúnaðurinn er stilltur er á **Hámarksafköst** eru litframköllunareiningarnar teknar úr sambandi þegar þess er ekki þörf. Þessi stilling eykur endingu íhluta en getur skapað hlé. • Þegar vélbúnaðurinn er stilltur á **Hámarkshraða** er hann tengdur við litframköllunareininguna án tillits til þess hvort verkið inniheldur einlitt efni eða efni í lit. Þessi stilling getur stytt líftíma íhluta lita.
Notkun prentara á lágum hraða	**Hámarksafköst*** **Hámarkshraði**	Þú getur ákveðið hvort inndráttarvélbúnaðurinn aftengist eða tengist litframköllunareiningunum meðan á prentun stendur. **Note:** Þessi stilling breytir aðeins prentarahegðun þegar prentvélin keyrir á vinnsluhraða upp á 25 blaðsíður á mínútu. Það hefur engin áhrif þegar vél prentarans er í gangi á hraðari vinnsluhraða.

Atriði valmyndar	Stillingar	Lýsing
Hlaða niður marki	**Vinnsluminni (RAM)*** **Minniskort** **Diskur**	Skilgreina hvar á að vista öll varanleg aðföng sem hefur verið hlaðið niður í prentarann. **Note:** Þetta valmyndaratriði birtist aðeins þegar geymsludrif er uppsett.
Vista aðföng	**Slökkt*** **Kveikt**	Skilgreina hvað prentarinn gerir með niðurhlaðin aðföng þegar hann fær verk sem krefst meira minnis en er tiltækt. **Athugasemdir** • Þegar stillt á **Slökkt** þá geymir prentarinn niðurhlaðin aðföng aðeins þar til að þörf er á meira minni. Aðföngum sem eru tengd óvirku tungumáli prentara er eytt. • Þegar stillt á **Kveikt** geymir prentarinn öll varanleg aðföng þvert á allar tungumálastillingar. Þegar þörf krefur sýnir prentarinn skilaboð um fullt minni í stað þess að eyða varanlegum aðföngum.
Skipun prenta allt	**Í stafrófsröð*** **Nýjast fyrst** **Það elsta fyrst**	Skilgreina röðina þegar þú velur að prenta öll geymd verk og trúnaðarprentun.
Sjálfvirk eyðing prentverka sem hætt hefur verið við	**Slökkt*** **Kveikt**	Stilltu prentarann á að hætta sjálfkrafa við prentverk í biðröð sem eru rofin vegna villna eins og pappírsstíflu og rekstrarvara sem vantar.

Gæði

Note: Stjarna (*) næst gildi gefur til kynna sjálfvalda stillingu frá verksmiðju.

Atriði valmyndar	Undirvalmyndaratriði	Stillingar	Lýsing
Prentstilling	Á ekki við	**Svart/hvítt** **Litur***	Stilla hvernig prentarinn býr til litainnihald.
Prentupplausn	Á ekki við	**4800 CQ*** **1200 dpi**	Stilla upplausn á prentuðu úttaki. **Note: 4800 CQ** gefur hágæða úttak á hámarkshraða.
Svertustig prentdufts	Á ekki við	**1** til **5** (4*)	Ákvarða stig birtu eða svertu í textamyndum.
Hálftóna	Á ekki við	**Venjuleg*** **Smáatriði**	Bæta prentað úttak til að vera með mjúkar línur með skörpum brúnum.
Litasparnaður	Á ekki við	**Slökkt*** **Kveikt**	Draga úr magni á bleki sem notað er til að prenta teikningar og myndir. **Note:** Þegar stillt á **Kveikt**, hnekkir þessi stilling gildi á stillingu **Svertustigi prentdufts**.
RGB-birtustig	Á ekki við	**-6** til **6** (0*)	Stilla birtustigið á hverjum af RGB og gráum hlutum á síðunni. **Note:** Þessi stilling hefur ekki áhrif á skrár þar sem tæknilýsing CMYK-lita er notuð.
RGB-skerpa	Á ekki við	**0** til **5** (0*)	Stilla birtuskil á hverjum RGB og gráum hlut á síðunni. **Note:** Þessi stilling hefur ekki áhrif á skrár þar sem tæknilýsing CMYK-lita er notuð.

Atriði valmyndar	Undirvalmyndaratriði	Stillingar	Lýsing
RGB-mettun	Á ekki við	**0** to **5** (0*)	Varðveittu svörtu og hvítu gildin á meðan þú stillir litagildi hvers hlutar á síðunni. **Note:** Þessi stilling hefur ekki áhrif á skrár þar sem tæknilýsing CMYK-lita er notuð.
Þróuð myndvinnsla	**Litajafnvægi**	**Blágrænn** (0*) **Blárauður** (0*) **Gulur** (0*) **Svart** (0*)	Stilla magn af prentlit sem notað er fyrir hvern lit.
		Endurstilla sjálfvalið	Endurstilla allar litastillingar í sjálfgefin gildi.
	Litaleiðrétting	**Slökkt** **Sjálfvirkt*** **Handvirkt**	Breyttu litastillingum sem eru notaðar til að prenta skjöl. **Athugasemdir** • **Slökkt**—Stillir prentarann á að fá litaleiðréttingu úr hugbúnaðinum. • **Sjálfvirkt**—Stillir prentarann á að nota mismunandi litaprófíla á hvern hlut á prentuðu síðunni. • **Handvirkt**—Leyfir stillingu RGB eða CMYK litabreytinga sem notaðar eru á hvern hlut á prentuðu síðunni.
	Litadæmi	**Prenta litadæmi**	Prenta sýnissíður fyrir hverja RGB- og CMYK-litabreytingartöflu sem notuð er í prentaranum.
	Litastilling	**Litastilling**	Stilla prentarann til að aðlaga litabreytingar í prentuðu úttaki.

Atriði valmyndar	Undirvalmyndaratriði	Stillingar	Lýsing
	Útskipting á lit á blettum	**Stilla sérsniðið CMYK**	Úthluta tilteknum CMYK-gildum til 20 tilgreindra lita á blettum.

Verkreikningar

> **Note:** Stjarna (*) næst gildi gefur til kynna sjálfvalda stillingu frá verksmiðju.

Atriði valmyndar	Stillingar	Lýsing
Verkreikningar	**Slökkt*** **Kveikt**	Stilla prentarann til að búa atvikaskrá yfir prentverk sem hann tekur á móti.
Tíðni atvikaskrár verkreikninga	**Daglega** **Vikulega** **Mánaðarlega***	Skilgreina hve oft prentarinn býr til atvikaskrá.
Aðgerð atvikaskráar við lok á tíðni.	**Engin*** **Senda núverandi atvikaskrá í tölvupósti** **Senda núverandi atvikaskrá í tölvupósti og eyða** **Senda núverandi atvikaskrá í pósti** **Senda núverandi atvikaskrá í pósti og eyða**	Stilla hvernig prentarinn bregst við þegar mörk tíðni renna út. **Note:** Gildið sem er skilgreint í **Tíðni atvikaskráar reiknings** ákvarðar hvenær þessi aðgerð er gangsett.
Atvikaskrá nærri því að verða full	**Kveikt*** (5MB) **Slökkt**	Skilgreina hámarksstærð á atvikaskrá áður en prentarinn sendir viðvörunina um að **Aðgerð atvikaskráar þegar nærri því full**. **Note:** Þetta valmyndaratriði birtist aðeins þegar geymsludrif er uppsett.

Atriði valmyndar	Stillingar	Lýsing
Aðgerð atvikaskráar þegar nærri því full	**Engin*** **Senda núverandi atvikaskrá í tölvupósti** **Senda núverandi atvikaskrá í tölvupósti og eyða** **Senda núverandi atvikaskrá í tölvupósti og eyða elstu atvikaskrá** **Senda núverandi atvikaskrá í pósti** **Senda núverandi atvikaskrá í pósti og eyða** **Senda elstu atvikaskrá í pósti og eyða** **Eyða núverandi atvikaskrá** **Eyða elstu atvikaskrá** **Eyða öllu nema núverandi** **Eyða öllum atvikaskrám**	Tilgreindu hvernig prentarinn bregst við þegar geymsludrif er næstum fullt. **Note:** Gildið sem er skilgreint í **Atvikaskrá nærri því full** ákvarðar hvenær þessi aðgerð er gangsett.

Atriði valmyndar	Stillingar	Lýsing
Aðgerð atvikaskráar þegar full	**Engin*** **Senda núverandi atvikaskrá í tölvupósti og eyða** **Senda núverandi atvikaskrá í tölvupósti og eyða elstu atvikaskrá** **Senda núverandi atvikaskrá í pósti og eyða** **Senda elstu atvikaskrá í pósti og eyða** **Eyða núverandi atvikaskrá** **Eyða elstu atvikaskrá** **Eyða öllu nema núverandi** **Eyða öllum atvikaskrám**	Tilgreindu hvernig prentarinn bregst við þegar geymsludrifið hefur náð notkunarhámarki (100MB).
Vefslóð til að senda atvikaskrár í pósti	Stillingin er skilgreind af notanda.	Skilgreina hvert prentarinn sendir atvikaskrár verkreikninga.
Tölvupóstfang til að senda atvikaskrár	Stillingin er skilgreind af notanda.	Tilgreindu netfangið sem prentarinn sendir atvikaskrá verkreikninga á.
Forskeyti á atvikaskrá	Stillingin er skilgreind af notanda.	Skilgreina forskeytið sem þú setur á heiti atvikaskrár. **Note:** Núverandi vélarheiti sem skilgreint er í valmyndinni TCP/IP er notað sem sjálfgefið skráarforskeyti.

PDF

Note: Stjarna (*) næst gildi gefur til kynna sjálfvalda stillingu frá verksmiðju.

Atriði valmyndar	Stillingar	Lýsing
Kvarða til að passa	**Slökkt*** **Kveikt**	Kvarða innihald síðu til að passa á valda pappírsstærð.
Glósur	**Prenta** **Ekki prenta***	Skilgreina hvort prenta á glósur á PDF.
Villa prentun PDF	**Slökkt** **Kveikt***	Virkja prentun á PDF-villu.

PostScript

Note: Stjarna (*) næst gildi gefur til kynna sjálfvalda stillingu frá verksmiðju.

Atriði valmyndar	Stillingar	Lýsing
Villa prentun PS	**Slökkt*** **Kveikt**	Prenta síðu sem lýsir PostScript® hermunarvillunni. **Note:** Þegar villa kemur upp hættir vinnsla á verkinu, prentari prentar villuskilaboð og restin af prentuninni er sleppt.
Lágmarkslínubreidd	**1** til **30** (2*)	Stilla lágmarksbreidd slaga. **Note:** Verk sem prentuð eru í 1200 dpi nota gildið beint.
Læsa PS-gangsetningarstillingu	**Slökkt** **Kveikt***	Gera SysStart-skrá óvirka. **Note:** Virkjun á SysStart-skrá gerir prentarann eða netið útsett fyrir öryggishættu.
Sléttun mynda	**Slökkt*** **Kveikt**	Bæta birtuskil og skerpu á myndum með lága upplausn. **Note:** Þessi stilling hefur engin áhrif á myndir með upplausn 300 dpi eða hærri.

Atriði valmyndar	Stillingar	Lýsing
Forgangur leturtegundar	**Vistfast*** **Skyndiminni/ diskur**	Setja upp leitarröð leturtegunda. **Athugasemdir** • **Vistfast**—Stillir prentarann til að leita í sínu minni að umbeðinni leturgerð áður en leitað er á geymsludrifinu. • **Minnislykill/diskur**—Stillir prentarann á að leita í geymsludrifinu að umbeðnu letri áður en leitað er í minni prentarans. • Þetta valmyndaratriði birtist aðeins þegar geymsludrif er uppsett.
Tímarof í bið	**Slökkt** **Kveikt***	Virkja prentarann til að bíða eftir fleiri gögnum áður en hætt er við prentverk. **Note:** Þegar stillt er á **Kveikt** eru 40 sekúndur sjálfgefin verksmiðjustilling.

PCL

Note: Stjarna (*) næst gildi gefur til kynna sjálfvalda stillingu frá verksmiðju.

Atriði valmyndar	Stillingar	Lýsing
Kvarða til að passa	**Slökkt*** **Kveikt**	Kvarða innihald síðu til að passa á valda pappírsstærð.

Atriði valmyndar	Stillingar	Lýsing
Uppruni leturgerða	**Vistfast*** **Diskur** **Niðurhal** **Minniskort** **Kort leturgerða** **Allt**	Velja uppruna sem inniheldur sjálfvalið val á leturgerð. **Athugasemdir** • **Diskur**—Birtist aðeins ef gallalaus, óskrifaður-/lesvarinn harður diskur sem inniheldur leturgerðir er uppsettur. • **Niðurhal**—Birtist aðeins ef sóttar leturgerðir eru til staðar í minni prentarans. • **Leiftur**—Birtist aðeins ef gallalaust, óskrifað-/lesvarið leifturminni sem inniheldur leturgerðir er uppsett. • **Leturgerðakort**—Birtist aðeins ef gilt leturgerðakort er sett upp eða á skyndvædda geymsludrifinu stillt.
Heiti leturgerðar	[List of available fonts] (**Courier***)	Veldu leturgerð úr skilgreindum uppruna leturs.
Stilling á tákni	[List of available symbol sets] (**10U PC-8***)	Skilgreina tákn sem er stillt fyrir hvert heiti leturgerðar. **Note:** Stilling á tákni er sett staftákna stafrófs og talna, punkta og sérstakra tákna. Stilling tákna styður mismunandi tungumál eða sérstök kerfi, svo sem reiknitákn eða vísindatexta.
Halli	**0.08** til **100.00** (10.00*)	Skilgreina halla á leturgerðum með föstu eða jafnbreiðu millibili. **Note:** Þetta valmyndaratriði á við um fjölda stafa með ákveðið bil á tommu í láréttri stefnu.

Atriði valmyndar	Stillingar	Lýsing
Stefna	**Skammsnið*** **Langsnið** **Viðsnúið skammsnið** **Viðsnúið langsnið**	Skilgreina stefnu á texta og myndefni á síðu.
Línur á síðu	**1** til **255**	Skilgreindu fjölda af línum af texta fyrir hverja síðu sem prentuð er í gegnum PCL® hermi-gagnastrauminn. **Athugasemdir** • Þetta valmyndaratriði virkjar lóðrétta stýringu sem veldur því að valinn fjöldi af umbeðnum línum er prentaður á milli sjálfgefinna spássía á síðunni. • 60 er sjálfgefna verksmiðjustillingin í Bandaríkjunum. 64 er alþjóðlega sjálfgefna stillingin.
PCL5 lágmarksbreidd á línu	**1** to **30** (2*)	Stilla upphaflega lágmarks strokubreidd fyrir hvert verk sem prentað er í 1200 punktum á tommu í gegnum viðkomandi hermi.
PCLXL lágmarksbreidd á línu	**1** to **30** (2*)	
A4 breidd	**198 mm*** **203 mm**	Stillir breidd á rökrænni síðu þegar prentað er á A4-stærð pappírs. **Note:** Rökræn síða er plássið á raunverulegri síðu þegar gögn eru prentuð.
Sjálfvirk ný lína (CR) eftir línuskipti (LF)	**Kveikt** **Slökkt***	Stillir prentarann til að framkvæma sjálfvirkt stýriskipunina ný lína (CR) eftir línuskipti (LF). **Note:** Ný lína er búnaður sem stjórnar prentara til að færa stöðu bendilsins í fyrstu stöðu á sömu línu.

Atriði valmyndar	Stillingar	Lýsing
Sjálfvirk ný lína (LF) eftir línuskipti (CR)	**Kveikt** **Slökkt***	Stilla prentarann til að framkvæma sjálfvirkt stýriskipunina línuskipti (LF) eftir nýja línu (CR).
Endurvelja númer á skúffu	**Úthluta fjölnotamatara** **Úthluta skúffu** [x] **Úthluta handvirkri stillingu pappírs** **Úthluta handvirkri stillingu umslags**	Stilltu prentarann til að vinna með öðrum prentrekli eða sérsniðnu forriti sem notar annað sett af úthlutun verka til að biðja um tiltekinn uppruna pappírs. Veldu úr eftirfarandi valkostum: **Slökkt***—Prentarinn notar sjálfvalda úthlutun frá verksmiðju á uppruna pappírs. **Engin**—Uppruni pappírs hunsar skipunina Velja mötun pappírs. **0** to **199**—Velja tölugildi til að úthluta sérsniðnu gildi á uppruna pappírs.
	Skoða sjálfgefnar verksmiðjustillingar	Sýna sjálfvalda verksmiðjustillingu úthlutaða fyrir hvern uppruna pappírs.
	Endurheimta sjálfvaldar stillingar	Endurvekja endurval á númeri fyrir skúffu í sjálfval frá verksmiðju.
Tímarof prentunar	**Slökkt** **Kveikt*** (90)	Stilla prentarann til að ljúka við prentverk eftir að hann hefur verið í aðgerðarleysi í tilgreindan tíma.

Mynd

Note: Stjarna (*) næst gildi gefur til kynna sjálfvalda stillingu frá verksmiðju.

Atriði valmyndar	Stillingar	Lýsing
Sjálfvirk aðlögun	**Kveikt** **Slökkt***	Velja bestu tiltæku pappírsstærð og stillingu á stefnu fyrir mynd. **Note:** Þegar þetta er stillt á **Kveikt** mun þetta valmyndaratriði yfirkeyra stillingar fyrir kvörðun og stefnu fyrir myndina.
Snúa við	**Slökkt*** **Kveikt**	Snúa við tvítóna einlitum myndum. **Note:** Þessi stilling á ekki við um GIF eða JPEG snið fyrir myndir.

Atriði valmyndar	Stillingar	Lýsing
Kvörðun	**Besta aðlögun*** **Festipunktur efst vinstra megin** **Festipunktur í miðju** **Láta hæð/breidd passa** **Lát hæð passa** **Láta breidd passa**	Stilla mynd til að passa í prentanlegt svæði. **Note:** Þegar **sjálfvirk aðlögun** er stillt á **kveikt**, er **kvörðun** sjálfkrafa stillt á **bestu aðlögun**.
Stefna	**Skammsnið*** **Langsnið** **Viðsnúið skammsnið** **Viðsnúið langsnið**	Skilgreina stefnu á texta og myndefni á síðu.

Pappír

Uppsetning skúffu

Note: Stjarna (*) næst gildi gefur til kynna sjálfvalda stillingu frá verksmiðju.

Atriði valmyndar	Undirvalmyndaratriði	Stillingar	Lýsing
Sjálfvalinn uppruni	Á ekki við	**Skúffa** [x] (1*) **Fjölnotamatari** **Handvirk stilling pappírs** **Handvirk stilling umslags**	Velja sjálfgefinn pappírsuppruna fyrir öll prentverk.

Atriði valmyndar	Undirvalmyndaratriði	Stillingar	Lýsing
Pappírsstærð/gerð	**Skúffa** [x] **Fjölnotamatari** **Handvirk stilling pappírs** **Handvirk stilling umslags**	**Stærð** **Gerð**	Skilgreina pappírsstærð eða pappír sem hlaðið er í hvern uppruna pappírs.
Stærð í staðinn	Á ekki við	**Slökkt** **Yfirlýsing/A5** **Bréf (Letter)/A4** **11 x 17/A3** **Allt uppgefið***	Stilltu prentara til að setja tiltekna pappírsstærð í staðinn ef umbeðinni stærð er ekki hlaðið í neinn uppruna pappírs. **Athugasemdir** • **Slökkt** —Biður notandann um að hlaða nauðsynlegri pappírsstærð. • **Allt uppgefið**—Leyfir allar tiltækar skiptingar.
Setja upp fjölnotaprentara (MP)	Á ekki við	**Kasetta*** **Handvirkt** **Fyrst**	Ákvarða hegðun fjölnotamatara. **Athugasemdir** • **Kasetta**—Stillir fjölnotamatarann sem sjálfvirkan pappírsgjafa. • **Handvirk**—Stillir fjölnotamatara aðeins fyrir handvirk prentverk. • **Fyrst**—Stillir fjölnotamatara forgang fyrir pappír.

Uppsetning á miðli

> **Note:** Stjarna (*) næst gildi gefur til kynna sjálfvalda stillingu frá verksmiðju.

Atriði valmyndar	Undirvalmyndaratriði	Stillingar	Lýsing
Mælieiningar	Á ekki við	**Tommur** **Millímetrar**	Skilgreinir mælieiningar fyrir alhliða pappír. **Note: Tommur** er sjálfvalin stilling fyrir Bandaríkin frá verksmiðju. **Millímetrar** er sjálfvalin alþjóðleg stilling frá verksmiðju.
Alhliða uppsetning	**Allar inntaksskúffur**	**Breidd á skammsniði**	Stilla breidd á skammsniði á alhliða pappír.
		Hæð á skammsniði	Stilla hæð á skammsniði á alhliða pappír.
		Mötunarstefna (**stutthlið***)	Stilla prentarann til að grípa pappír frá stuttri brún eða langri brún. **Note: Löng brún** birtist aðeins þegar lengsta brún er styttri en hámarks breidd sem er studd.
Sérsniðnar stærðir skönnunar	**Heiti á stærð skönnunar**	Stillingin er skilgreind af notanda.	Tilgreindu heiti fyrir sérsniðna skönnun.
	Breidd	**1** til **8,5 tommur** (8.5*) **25** til **215,9 mm** (215.9*)	Tilgreindu breidd upprunalega skjalsins.
	Hæð	**1** til **25 tommur** (11*) **25** til **635 mm** (279.4*)	Tilgreindu hæð upprunalega skjalsins.

Atriði valmyndar	Undirvalmyndaratriði	Stillingar	Lýsing
	Stefna	**Skammsnið*** **Langsnið**	Tilgreindu stefnu efnisins í upprunalega skjalinu.
	Tvær skannanir á hlið	**Slökkt*** **Kveikt**	Stilltu sjálfgefinn fjölda skönnunar á hvorri hlið prentarans.
Uppsetning miðilsgerðar	[List of paper types]	**Áferð** **Þyngd** **Hleður prentátt** **Senda í körfu**	Skilgreina áferð, þyngd og stefnu á pappírnum.

Uppsetning á bakka

Note: Stjarna (*) næst gildi gefur til kynna sjálfvalda stillingu frá verksmiðju.

Atriði valmyndar	Stillingar	Lýsing
Úttaksbakki	**Staðalbakki*** **Bakki** [x]	Tilgreinið úttaksbakka fyrir prentverk.
Stilla bakka	**Pósthólf*** **Tengja** **Tengja aukabúnað** **Skrá verkefni**	Setja upp notkunarstillingu fyrir úttaksbakkana. **Athugasemdir** • **Pósthólf**—Leyfir aðgreint val á staðalbakka og aukabökkum. • **Tengill**—Leyfir tengingu allra úttaksbakka eins og þeir væru einn bakki. • **Tengja aukabúnað**—Meðhöndlar alla aukabakka sem einn stóran bakka. • **Skrá verkefni**—Úthlutar bakka eða tengdu bakkasetti á hverja pappírsgerð.

Atriði valmyndar	Stillingar	Lýsing
Sérsniðin heiti bakka	**Staðalbakki** **Bakki** [x]	Gefðu hverjum bakka heiti.

Afritun

Sjálfgildi afritunar

Note: Stjarna (*) næst gildi gefur til kynna sjálfvalda stillingu frá verksmiðju.

Atriði valmyndar	Undirvalmyndara triði	Stillingar	Lýsing
Gerð innihalds	Á ekki við	**Texti** **Texti/ ljósmynd*** **Ljósmynd** **Gröf/teikningar**	Bæta útkomu úttaks byggt á innihaldi upphafslegs skjals.
Uppruni innihalds	Á ekki við	**Svart/hvítur leysiprentari** **Litaleysiprentari*** **Bleksprautuprentari** **Ljósmynd/ filma** **Tímarit** **Dagblað** **Ýttu á** **Annað**	Bæta útkomu úttaks byggt á uppruna upphafslegs skjals.
Hliðar	Á ekki við	**1 hlið til 1 hliðar*** **1 hlið til 2 hliðar** **2 hlið til 1 hliðar** **2 hlið til 2 hliðar**	Skilgreina hegðun skönnunar byggt á upphaflegu skjali.

Atriði valmyndar	Undirvalmyndara triði	Stillingar	Lýsing
Aðskilnaðarsíður	Á ekki við	**Engin*** **Á milli afrita** **Á milli verka** **Á milli síðna**	Skilgreina hvort setja eigi auðar aðskilnaðarsíður við prentun.
Uppruni aðskilnaðarsíðu	Á ekki við	**Skúffa** [x] (1*) **Fjölnotamatari**	Skilgreina uppruna pappírs á aðskilnaðarsíðum.
Litur	Á ekki við	**Slökkt** **Kveikt*** **Sjálfvirkt**	Stilla prentarann til að búa til litaúttak frá verki í skönnun.
Síður á hlið	Á ekki við	**Slökkt*** **2 síður með skammsniði** **4 síður með skammsniði** **2 síður með langsniði** **4 síður með langsniði**	Skilgreina fjölda á síðumyndum sem á að prenta á einni hlið á pappír.
Prenta síðuspássíur	Á ekki við	**Slökkt*** **Kveikt**	Setja spássíu í kring um hverja mynd þegar margar síður eru prentaðar á eina örk af pappír.
Raða	Á ekki við	**Slökkt [1,1,1,2,2,2]** **Kveikt [1,2,1,2,1,2]***	Prenta mörg afrit í röð.

Atriði valmyndar	Undirvalmyndara triði	Stillingar	Lýsing
Hliðraðar síður	Á ekki við	**Engin*** **Á milli afrita** **Á milli verka**	Hliðrar úttaki á hverju prentverki eða hverju eintaki á prentverki. **Athugasemdir** • **Á milli afrita**—Hliðrar hverju afriti af prentverki ef **samröðun** er stillt á **Kveikt[1,2,1,2,1,2]**. Ef **samröðun** er stillt á **Slökkt [1,1,1,2,2,2]** þá er hverju setti á prentuðum síðum hliðrað, svo sem allar fyrstu síður eða allar aðrar síður. • **Milli verka**—Setur sömu stöðu í hliðrun fyrir allt verkið í prentun óháð fjölda eintaka sem eru prentuð. • Þetta atriði valmyndar birtist aðeins þegar hliðraður staflari eða frágangseining heftara, gatara er til staðar.

Atriði valmyndar	Undirvalmyndara triði	Stillingar	Lýsing
Hefta	Á ekki við	**Slökkt*** **1 hefti, efra vinstra horni** **2 hefti, vinstra megin** **1 hefti, efra hægra horni** **2 hefti, efst** **1 hefti, neðra vinstra horni** **2 hefti, neðst** **1 hefti, neðst í hægra horni** **2 hefti, hægra megin** **4 hefti**	Skilgreina staðsetningu hefta fyrir öll prentverk. **Note:** Þetta atriði valmyndar birtist aðeins þegar heftarabúnaður er til staðar.
Gatari	Á ekki við	**Slökkt*** **2 göt** **3 göt** **4 göt**	Gata prentað blað. **Note:** Þetta atriði valmyndar birtist aðeins þegar frágangseining heftara og gatari eða frágangseining bæklings er uppsett.
„Afrita frá“ stærð		[List of paper sizes]	Stilla pappírsstærð á upphaflega skjalinu. **Note: Bréf** er sjálfgefin bandarísk verksmiðjustilling. **A4** er sjálfvalin alþjóðleg stilling frá verksmiðju.
„Afrita til“ uppruna	Á ekki við	**Skúffa** [x] (1*) **Fjölnotamatari** **Samsvara sjálfvirkt stærð**	Skilgreina uppruna pappírs fyrir afritunarverk.
Hitastig	Á ekki við	**-4** til **4** (0*)	Skilgreina hvor það á að búa til kaldara eða heitara úttak.

Atriði valmyndar	Undirvalmyndara triði	Stillingar	Lýsing
Svertustig	Á ekki við	**1** til **9** (5*)	Skilgreina svertustig á skannaðri mynd.
Fjöldi eintaka	Á ekki við	**1** til **9999** (1*)	Skilgreina fjölda eintaka.
Haus/fótur	Á ekki við	**Vinstri haus** **Haus í miðju** **Hægri haus** **Vinstri fótur** **Fótur í miðju** **Hægri fótur**	Skilgreina upplýsingar um haus eða fót á skönnuðu myndinni.
Yfirlögn	Á ekki við	**Trúnaðarverk** **Afritun** **Drög** **Mikilvægt** **Sérsniðið** **Slökkt***	Skilgreina texta yfirlagnar sem á að prenta á hvert eintak.
Sérsniðin yfirlögn	Á ekki við	Stillingin er skilgreind af notanda.	Skráðu textann fyrir val á **Sérsniðið** í valmynd **Yfirlögn**.
Þróuð myndvinnsla	**Litajafnvægi**	**Blágrænn til rauður** (0*) **Blárauður til grænn** (0*) **Gulur til blár** (0*)	Stilla litstyrkinn fyrir blágrænan, blárauðan og gulan.
	Brottfall á lit	**Brottfall á lit** (**Ekkert***) **Sjálfvalin mörk á rauðu** (128*) **Sjálfvalin mörk á grænu** (128*) **Sjálfvalin mörk á bláu** (128*)	Skilgreina hvaða litur á að falla út við skönnun og stilla stillingu á brottfalli fyrir þann lit.
	Sjálfvirk uppgötvun á lit	**Litanæmni** (5*) **Næmni á svæði** (5*)	Stilla stillingu á sjálfvirkri uppgötvun á lit.

Atriði valmyndar	Undirvalmyndara triði	Stillingar	Lýsing
	Birtuskil	**Best fyrir innihald*** **0** til **5**	Skilgreina birtuskil á skannaðri mynd.
	Fjarlægja bakgrunn	**Uppgötvun bakgrunns** (**Byggt á innihaldi***) **Stig** (0*)	Fjarlægja bakgrunnslit eða truflun úr upprunalegu skjali. **Athugasemdir** • **Byggt á innihaldi**—Fjarlægir bakgrunnslit úr upprunalega skjalinu. • **Fast**—Fjarlægir truflanir úr mynd.
	Sjálfvirk miðjun	**Slökkt*** **Kveikt**	Stilla sjálfvirkt innihald í miðju á síðu.
	Speglun á mynd	**Slökkt*** **Kveikt**	Búa til speglaða mynd af upphaflega skjalinu.
	Andhverf mynd	**Slökkt*** **Kveikt**	Búa til andhverfa mynd af upphaflega skjalinu.
	Atriði skugga	**-4** til **4** (0*)	Stilla atriði skugga í upphaflegu skjali.
	Skanna brún í brún	**Slökkt*** **Kveikt**	Skanna upphaflegt skjal frá brún til brún.
	Skerpa	**1** til **5** (3*)	Stilla magn skerpu á skannaði mynd.
Stýringar stjórnanda	**Leyfa afrit í lit**	**Slökkt** **Kveikt***	Prenta afrit í lit.
	Leyfa forgangsafrit	**Slökkt** **Kveikt***	Rjúfa prentverk til að afrita

Atriði valmyndar	Undirvalmyndara triði	Stillingar	Lýsing
	Skönnun á sérsniðnu verki	**Slökkt*** **Kveikt**	Stilltu prentarann til að skanna fyrsta settið af upphaflegum skjölum með tilgreindum stillingum og síðan skaltu skana næsta sett með sömu eða mismunandi stillingum.
	Leyfa Vista sem flýtivísi	**Slökkt** **Kveikt***	Vista afritunarstillingar sem flýtivísi.
	Stilla skekkingu frá sjálfvirkum matara	**Slökkt** **Kveikt***	Stilltu prentarann til að aðlaga skekkju á myndum úr skjölum sem eru skönnuð úr sjálfvirkum matara.
	Sýnishorn afritunar	**Slökkt*** **Kveikt**	Prentaðu sýnishorn afrits til að kanna gæði áður en afritin sem eru eftir eru prentuð.

Fax

Sjálfgildi fax

Fax-stilling

> **Note:** Stjarna (*) næst gildi gefur til kynna sjálfvalda stillingu frá verksmiðju.

Atriði valmyndar	Stillingar	Lýsing
Fax-stilling	**Fax*** **Faxþjónn** **Óvirkt**	Veldu stillingu fyrir fax.

Uppsetning á faxi

> **Note:** Stjarna (*) næst gildi gefur til kynna sjálfvalda stillingu frá verksmiðju.

Atriði valmyndar	Undirvalmyndara triði	Stillingar	Lýsing
Almennar faxstillingar	**Heiti á faxi**	Stillingin er skilgreind af notanda.	Tilgreindu faxauðkenni þitt.

Atriði valmyndar	Undirvalmyndara triði	Stillingar	Lýsing
	Faxnúmer	Stillingin er skilgreind af notanda.	Tilgreindu faxnúmerið þitt.
	Auðkenni á faxi	**Heiti á faxi** * **Faxnúmer**	Stilla auðkenni á faxi til að nota í samskiptum fyrri fax. **Note:** Þetta atriði birtist aðeins þegar **Faxstilling** er stillt á **Hliðrænt**.
	Virkja handvirkt fax	**Slökkt*** **Kveikt**	Kveikja á handvirkri aðgerð í prentaranum. **Athugasemdir** • Þetta atriði valmyndar þarfnast línudeilis og símtækis. • Notaðu venjulegan síma til að svara faxi á innleið og til að hringja í faxnúmer. • Til að fara beint í aðgerð handvirks fax, snertu **#** og **0** á hnappaborðinu.
	Notkun á minni	**Taka við öllu** **Aðallega móttaka** **Jafnt*** **Aðallega senda** **Senda allt**	Stilla magn á innra minni sem er úthlutað fyrir fax. **Note:** Þetta atriði valmyndar kemur í veg fyrir ástand á biðminni og að föx mistakist.
	Hætta við föx	**Leyfa*** **Ekki leyfa**	Hætta við föx á útleið eða innleið.

Atriði valmyndar	Undirvalmyndara triði	Stillingar	Lýsing
	Möskun á faxnúmeri	**Slökkt*** **Frá vinstri** **Frá hægri**	Skilgreina sniðið fyrir möskun í útsendu faxnúmeri.
	Staftákn sem á að maska	**0** til **58** (0*)	Skilgreina fjölda staftákna sem á að maska í útsendu faxnúmeri.
	Virkja uppgötvun á tengdri línu	**Slökkt** **Kveikt***	Ákvarða hvort símalína sé tengd við prentarann. **Note:** Atvik eru uppgötvuð samstundis.
	Virkja uppgötvun á að lína sé í röngu tengi	**Slökkt** **Kveikt***	Ákvarða hvort símalína sé tengd við rétt tengi á prentaranum. **Note:** Atvik eru uppgötvuð samstundis.
	Leyfa framlengingu í stuðningi notkunar	**Slökkt** **Kveikt***	Ákveða hvort símalína sé notuð af öðru tæki eins og öðrum síma á sömu línu. **Note:** Atvik eru uppgötvuð samstundis.
	Hámarka samhæfni á faxi	Stillingin er skilgreind af notanda.	Stilla virkni á faxi prentarans fyrir bestu samhæfni við önnur faxtæki.
	Flutningur á faxi	**T.38** **Hliðrænt*** **G.711** **etherFAX** **Engin**	Stilla aðferð flutnings á faxi. **Note:** Þetta atriði valmyndar birtist aðeins ef leyfispakki etherFAX eða Fax over IP (FoIP) er uppsettur í prentaranum.

Atriði valmyndar	Undirvalmyndara triði	Stillingar	Lýsing
HTTPS faxstillingar **Note:** Þessi valmynd birtist aðeins ef **Flutningur á faxi** er stillt á **etherFax**.	**Vefslóð HTTPS þjónustu**	Stillingin er skilgreind af notanda.	Skilgreina vefslóð etherFAX þjónustu.
	HTTPS Proxy	Stillingin er skilgreind af notanda.	Skilgreina vefslóð proxy þjóns.
	Notandi HTTPS Proxy **Aðgangsorð HTTPS Proxy**	Stillingin er skilgreind af notanda.	Skilgreina notandanafnið og aðgangsorðið fyrir proxy þjóninn.
	Dulkóðun sendingar á faxi	**Óvirkt** **Virkt*** **Þarfnast**	Virkja dulkóðun á faxskilaboðum á útleið.
	Dulkóðun á móttöku á faxi	**Óvirkt** **Virkt*** **Þarfnast**	Virkja dulkóðun fyrir innkomandi faxskilaboð.
	Staða á HTTPS Faxi	Stillingin er skrifvarðar upplýsingar.	Sýna stöðu samskipta á etherFAX.
Sendistillingar á faxi	**Upplausn**	**Staðal*** **Fínt** **Mjög fínt** **Ofur fínt**	Skilgreina upplausn á skannaðri mynd. **Note:** Meiri upplausn eykur tíma faxsendingar og þarfnast meira minnis.
	Upphafleg stærð	[List of paper sizes] (**Blandaðar stærðir***)	Skilgreina stærð á upphaflega skjalinu.
	Stefna	**Skammsnið*** **Langsnið**	Skilgreina stefnu á upphaflega skjalinu.
	Hliðar	**Slökkt*** **Stutt brún** **Löng brún**	Skilgreina stefnu á upphaflega skjalinu þegar verið er að skanna báðar hliðar á skjalinu.

Atriði valmyndar	Undirvalmyndara triði	Stillingar	Lýsing
	Gerð innihalds	**Texti*** **Texti/ljósmynd** **Ljósmynd** **Gröf/teikningar**	Bæta útkomu úttaks byggt á innihaldi upphafslegs skjals.
	Uppruni innihalds	**Svart/hvítur leysiprentari** **Litaleysiprentari*** **Bleksprautuprentari** **Ljósmynd/filma** **Tímarit** **Dagblað** **Ýttu á** **Annað**	Bæta útkomu úttaks byggt á uppruna upphafslegs skjals.
	Svertustig	**1** til **9** (5*)	Skilgreina svertustig á skannaðri mynd.
	Fyrir aftan PABX-símstöð	**Kveikt** **Slökkt***	Stilla prentarann til að hringja í faxnúmer án þess að bíða eftir því að þekkja hringitóninn. **Note:** „Private Automated Branch Exchange“ (PABX) er símkerfi sem leyfir að eitt aðgangsnúmer bjóði margar línur til utanaðkomandi aðila.
	Stilling hringingar	**Tónn*** **Púls**	Skilgreina stillingu hringingar fyrir föx á inn- og útleið.
Þróuð myndvinnsla	**Litajafnvægi**	**Blátt - Rautt** (0*) **Rautt - Grænn** (0*) **Gulur - Blár** (0*)	Stilla litaþéttleika við skönnun.

Atriði valmyndar	Undirvalmyndara triði	Stillingar	Lýsing
	Brottfall á lit	**Best fyrir innihald*** **0** **1** **2** **3** **4** **5**	Stilla birtuskil á úttaki.
	Speglun á mynd	**Slökkt*** **Kveikt**	Búa til speglaða mynd af upphaflega skjalinu.
	Atriði skugga	**-4** til **4** (0*)	Stilla magn af skugga sem er sýnilegt á skannaðri mynd.
	Skanna brún í brún	**Slökkt** **Kveikt***	Leyfa skönnun brún-í-brún á upphaflegu skjali.
	Skerpa	**1** til **5** (3*)	Stilla magn skerpu á skannaðri mynd.
	Hitastig	**-4** til **4** (0*)	Skilgreina hvor það á að búa til kaldara eða heitara úttak.
Stýringar stjórnanda	**Sjálfvirkt endurval**	**0** til **9** (5*)	Tilgreindu fjölda tilrauna sem prentarinn hringir aftur í áður en hann hættir við að senda faxið á tiltekinn áfangastað.
	Tíðni endurvals	**1** til **200 mínútur** (3*)	Auktu tímann á milli endurtekinna tilrauna til að auka möguleika á að senda fax með góðum árangri.
	Virkja stillingu villuleiðréttingar (ECM)	**Kveikt*** **Slökkt**	Virkja stillingu villuleiðréttingar (ECM) fyrir faxverk. **Note:** ECM skynjar og leiðréttir villur í sendingarferli á faxi sem stafa af hávaða á símalínu og lélegs sendistyrks.
	Virkja faxskönnun	**Kveikt*** **Slökkt**	Búa til föx með skanna prentarans.

Atriði valmyndar	Undirvalmyndara triði	Stillingar	Lýsing
	Rekill fyrir fax	**Kveikt*** **Slökkt**	Leyfa rekli prentarans að senda föx.
	Leyfa Vista sem flýtivísi	**Kveikt*** **Slökkt**	Vista faxnúmer sem flýtivísa á prentaranum.
	Hámarkshraði	**33600*** **14400** **9600** **4800** **2400**	Stilla hámarkshraða fyrir sendingu á faxi.
	Skönnun á sérsniðnu verki	**Slökkt*** **Kveikt**	Kveikja á að skönnun á sérsniðnum verkum sé sjálfvalið.
	Forskoðun skönnunar	**Slökkt*** **Kveikt**	Sýna forskoðun af skönnun á skjánum.
	Stilla skekkingu frá sjálfvirkum matara	**Slökkt** **Kveikt***	Leiðrétta lítils háttar skekkju á skannaðri mynd.
	Virkja faxskönnun í lit	**Sjálfgefið slökkt*** **Sjálfgefið kveikt** **Nota aldrei** **Nota alltaf**	Virkja litaskönnun fyrir fax.
	Breyta sjálfvirkt föxum í lit í einn lit	**Kveikt*** **Slökkt**	Breyta öllum föxum á útleið í svart-hvítt.
	Staðfesta faxnúmer	**Slökkt*** **Kveikt**	Biðja notandann að staðfesta faxnúmerið.
	Forvalsnúmer	Stillingin er skilgreind af notanda.	Stilla forvalsnúmer hringingar.
	Reglur varðandi forvalsnúmer	Stillingin er skilgreind af notanda.	Búa til reglu varðandi forval.

Atriði valmyndar	Undirvalmyndara triði	Stillingar	Lýsing
Móttökustillingar á faxi	**Faxverk bíður**	**Engin*** **Tónn** **Prentduft og rekstrarvörur**	Fjarlægja faxverk sem óska eftir sérstökum ótiltækum úrræðum úr biðröð prentunar.
	Hringingar fyrir svörun	**1** til **25** (3*)	Stilltu fjölda hringinga sem þarf áður en prentarinn svarar símtölum.
	Sjálfvirk minnkun	**Kveikt*** **Slökkt**	Kvarða föx á innleið svo að þau passi á síðu.
	Uppruni pappírs	**Skúffa** [x] **Sjálfvirkt***	Stilla uppruna pappírs fyrir prentun á föxum á innleið.
	Hliðar	**Kveikt** **Slökkt***	Prentaðu á báðar hliðar á pappírnum.
	Aðskilnaðarsíður	**Engin*** **Fyrir verk** **Á eftir verki**	Skilgreina hvort setja eigi auðar aðskilnaðarsíður við prentun.
	Uppruni aðskilnaðarsíðu	**Skúffa** [x] (1*)	Skilgreina uppruna pappírs á aðskilnaðarsíðum.
	Úttaksbakki	**Staðalbakki**	Skilgreina úttaksbakka fyrir móttekin föx.
	Fax-fótur	**Kveikt** **Slökkt***	Prenta upplýsingar um sendinguna neðst á hverri síðu á mótteknu faxi.
	Tímastimpill á faxfæti	**Móttaka*** **Prenta**	Prenta tímastimpil neðst á hverri síðu á mótteknu faxi.
	Geyma föx	**Stilling fyrir föx í bið** (slökkt*)	Hafa föx í bið fyrir prentun þar til að þeim er sleppt.
		Skipulag fyrir föx í bið	Úthluta áætlun fyrir bið á föxum. **Note:** Þetta atriði valmyndar birtist aðeins ef **Stilling fyrir föx í bið** er stillt á **Skipulagt**.

Atriði valmyndar	Undirvalmyndara triði	Stillingar	Lýsing
Stýringar stjórnanda	**Virkja móttöku á faxi**	**Kveikt*** **Slökkt**	Stilla prentarann til að taka á móti faxi.
	Virkja móttöku á faxi í lit	**Kveikt*** **Slökkt**	Stilla prentarann til að taka á móti faxi í lit.
	Virkja símanúmerabirti	**Kveikt*** **Slökkt**	Sýna auðkennisupplýsingarnar um móttekið símtal á prentaraskjánum.
	Loka á föx án nafns	**Kveikt** **Slökkt***	Loka á föx á innleið án auðkennis fax.
	Listi yfir bönnuð föx	**Bæta við bönnuðu faxi**	Skilgreina símanúmer sem þú vilt loka á.
	Svörun á	**Allar hringingar*** **Aðeins ein hringing** **Aðeins tvær hringingar** **Aðeins þrjár hringingar** **Aðeins ein eða tvær hringingar** **Aðeins ein eða þrjár hringingar** **Aðeins tvær eða þrjár hringingar**	Stilla sérstakt hringimynstur fyrir fax á innleið.
	Sjálfvirk svörun	**Kveikt*** **Slökkt**	Stilla prentarann til að taka sjálfvirkt á móti faxi.

Atriði valmyndar	Undirvalmyndara triði	Stillingar	Lýsing
	Kóði handvirkrar svörunar	**0** til **9** (9*)	Skrá kóða handvirkt á takkaborð síma til að byrja að taka við faxi. **Athugasemdir** • Þetta atriði valmyndar birtist aðeins þegar prentarinn deilir línu með síma. • Þetta atriði valmyndar birtist aðeins þegar þú stillir prentarann til að taka handvirkt á móti faxi.
	Áframsending á faxi	**Prentun*** **Prenta og áframsenda** **Framsenda**	Skilgreina hvort að framsenda skuli móttekið fax.
	Framsenda til	**Ákvörðunarstaður 1** **Ákvörðunarstaður 2**	Skilgreina hvert á að framsenda móttekið fax. **Note:** Þetta atriði valmyndar birtist aðeins þegar **Framsending á faxi** er stillt á **Prenta og framsenda** eða **Framsenda**.
	Hámarkshraði	**33600*** **14400** **9600** **4800** **2400**	Stilla hámarkshraða fyrir sendingu á faxi.

Atriði valmyndar	Undirvalmyndara triði	Stillingar	Lýsing
Forsíða á faxi	**Forsíða á faxi**	**Sjálfgefið slökkt*** **Sjálfgefið kveikt** **Nota aldrei** **Nota alltaf**	Setja upp stillingar fyrir forsíðu á faxi.
	Innifela svæði Til	**Slökkt*** **Kveikt**	
	Innifela svæði Frá	**Slökkt*** **Kveikt**	
	Frá	Stillingin er skilgreind af notanda.	
	Innifela svæði skilaboða	**Slökkt*** **Kveikt**	
	Skilaboð:	Stillingin er skilgreind af notanda.	
	Innifela lógó	**Slökkt*** **Kveikt**	
	Innifela fót [x]	**Slökkt*** **Kveikt**	
	Fótur [x]	Stillingin er skilgreind af notanda.	
Stillingar á atvikaskrá fyrir föx	**Tíðni atvikaskrár sendinga**	**Alltaf*** **Aldrei** **Aðeins vegna villu**	Skilgreina hve oft prentarinn býr til atvikaskrá sendinga.
	Aðgerð atvikaskrár sendinga	**Prenta** (**Kveikt***) **Tölvupóstur** (**Slökkt***)	Prenta eða senda tölvupóst með atvikaskrá fyrir heppnaða faxsendingu eða flutningsvillu.
	Villuatvikaskrá móttöku	**Aldrei prenta*** **Prenta við villu**	Prenta atvikaskrá fyrir móttöku faxsendinga sem hafa misfarist.

Atriði valmyndar	Undirvalmyndara triði	Stillingar	Lýsing
	Sjálfvirk prentun á atvikaskrám	**Kveikt*** **Slökkt**	Prenta alla virkni á faxi.
	Atvikaskrá uppruna pappírs	**Skúffa** [x] (1*)	Skilgreina uppruna pappírs fyrir prentun á atvikaskrám.
	Sýna atvikaskrár	**Heiti fjartengds fax*** **Númer sem hringt var í**	Auðkenna sendanda með heiti fjartengds fax eða faxnúmeri.
	Virkja atvikaskrá	**Kveikt*** **Slökkt**	Skoða yfirlit yfir öll faxverk.
	Virkja atvikaskrá faxhringinga	**Kveikt*** **Slökkt**	Skoða yfirlit yfir sögu faxhringinga.
	Atvikaskrá fyrir úttaksbakka	**Staðalbakki*** **Bakki** [x]	Skilgreina úttaksbakka fyrir prentaðar atvikaskrár.
Stillingar hátalara	**Stilling hátalara**	**Alltaf slökkt*** **Alltaf kveikt** **Á þar til tengt**	Stilla stillingu á hátalara á faxi.
	Hljóðstyrkur hátalara	**Lágt*** **Hátt**	Stilla hljóðstyrk hátalara á faxi.
	Hljóðstyrkur hringingar	**Slökkt*** **Kveikt**	Virkja hljóðstyrk hringingar.
VoIP Stillingar	**VoIP samskiptaaðferð**	**SIP*** **H.323**	Stilla VoIP samskiptaaðferð.
	STUN-þjónn	Stillingin er skilgreind af notanda.	Tilgreindu STUN þjóninn til að fara yfir eldvegg.
	Stilling fyrir þvinguð föx	**Slökkt** **Kveikt***	Skiptu VoIP-gátt úr hliðrænu yfir í T.38 í upphafi faxsímtals.
	Bið á stillingu fyrir þvinguð föx	**0** til **15** (7*)	Stilltu tímatöfina í sekúndum þegar þú sendir annað boð um **Stillingu fyrir þvinguð föx**.
SIP-stillingar	**Proxy**	Stillingin er skilgreind af notanda.	Tilgreindu IP tölu kerfisins sem breytir símanúmerinu í IP tölu sem faxið er sent á.

Atriði valmyndar	Undirvalmyndara triði	Stillingar	Lýsing
	Skrásetjari	Stillingin er skilgreind af notanda.	Tilgreindu heiti eða IP-tölu kerfisins sem sér um skráningu „Session Initiation Protocol“ (SIP) biðlara.
	Notandi	Stillingin er skilgreind af notanda.	Skilgreindu nafn á notanda fyrir SIP.
	Aðgangsorð	Stillingin er skilgreind af notanda.	Tilgreindu aðgangsorðið sem er notað við skráningu hjá SIP skrásetjara.
	Sannvottun auðkennis	Stillingin er skilgreind af notanda.	Notandanafnið sem er notað við skráningu. **Note:** Ef **Auðkenni sannvottunar** er ekki stillt notar stillingin notandanafnið í reitnum „Notandi“ í staðinn.
	Flutningur fyrir skráningu	**UDP*** **TCP**	Stillir SIP gerð flutnings fyrir skráningu.
	Flutningur fyrir símtöl á innleið	**UDP** **TCP** **UDP og TCP***	Stillir SIP gerð flutnings fyrir símtöl á innleið.
	Flutningur fyrir símtöl á útleið	**UDP*** **TCP**	Stillir SIP gerð flutnings fyrir símtöl á útleið.
	Proxy á útleið	Stillingin er skilgreind af notanda.	Tilgreindu proxy á útleið til að framsenda öll SIP samskipti.
	Hafa samband við	Stillingin er skilgreind af notanda.	Skilgreina nafn tengiliðar fyrir SIP.
	Vettvangur	Stillingin er skilgreind af notanda.	Skilgreina nafn vettvangs fyrir SIP. **Note:** Ef stilling fyrir vettvang er ekki stillt notar stillingin nafnið á **Tengilið** í staðinn.

Atriði valmyndar	Undirvalmyndara triði	Stillingar	Lýsing
	Staða SIP skráningar	Stillingin er skrifvarðar upplýsingar.	Sýna stöðu á skráningu SIP.
H.323 stillingar	**Gátt**	Stillingin er skilgreind af notanda.	Skilgreina IP-tölu fyrir H.323 gáttina.
	Hliðvörður	Stillingin er skilgreind af notanda.	Skilgreina hliðvörð fyrir H.323.
	Notandi	Stillingin er skilgreind af notanda.	Tilgreindu notandanafnið sem er notað með H.323 gáttinni.
	Aðgangsorð	Stillingin er skilgreind af notanda.	Skilgreina aðgangsorð fyrir H.323 gáttina.
	Virkja hraða gangsetningu	**Slökkt*** **Kveikt**	Virkja hraða gangsetningu.
	Afvirkja H.245 smugun	**Slökkt*** **Kveikt**	Afvirkja H.323 smugun.
	Afvirkja uppgötvun hliðvarðar	**Slökkt** **Kveikt***	Afvirkja uppgötvun H.323 hliðvarðar.
T.38 stillingar	**Endurtekning vísunar**	**0** til **5** (3*)	Stilltu fjölda skipta sem vísun á faxi er endurtekin í T.38 samskiptum.
	Endurtekning lágs hraða	**0** til **5** (3*)	Stilltu fjölda skipta sem gögn lágs hraða eru endurtekin í T.38 samskiptunum.
	Endurtekning hærri hraða	**0** til **5** (1*)	Stilltu fjölda skipta sem gögn hærri hraða eru endurtekin í T.38 samskiptum.

Uppsetning faxþjóns

Almennar faxstillingar

Note: Stjarna (*) næst gildi gefur til kynna sjálfvalda stillingu frá verksmiðju.

Atriði valmyndar	Stillingar	Lýsing
Til að sníða	Á ekki við	Skilgreina viðtakanda á faxi. **Note:** Ef þú vilt nota faxnúmerið, skráðu þá númeratáknið (#) fyrir framan númerið.
Svarnetfang	Á ekki við	Skilgreina vistfang svörunar fyrir sendingu á faxi.
Efni	Á ekki við	Skilgreina efni í faxi og skilaboð.
Skilaboð	Á ekki við	
Virkja hliðræna móttöku	**Slökkt*** **Kveikt**	Stilla prentarann til að taka á móti hliðrænum faxverkum.

Stillingar tölvupósts á faxvefþjóni

Note: Stjarna (*) næst gildi gefur til kynna sjálfvalda stillingu frá verksmiðju.

Atriði valmyndar	Stillingar	Lýsing
Notaðu SMTP vefþjón tölvupósts	**Kveikt*** **Slökkt**	Notaðu SMTP-stillingar (Simple Mail Transfer Protocol) fyrir tölvupóst við móttöku og sendingu á faxi. **Note:** Þegar stillt á **Kveikt** eru allar aðrar stillingar í valmynd**Stillingum tölvupósts á faxvefþjóni** ekki sýndar.
Aðal SMTP-gátt	Á ekki við	Skráðu inn IP-tölu eða hýsingarheiti aðal SMTP-miðlara.
Aðaltengi SMTP-gáttar	1 til 65535 (25*)	Skráðu númer á gátt fyrir aðal SMTP-miðlara.
Auka SMTP-gátt	Á ekki við	Sláðu inn IP-tölu eða hýsingarheiti á vara eða öryggisafriti SMTP-miðlara.

Atriði valmyndar	Stillingar	Lýsing
Aukatengi SMTP-gáttar	**1** til **65535** (25*)	Sláðu inn númer tengis á vara eða öryggisafriti SMTP-miðlara.
Tímarof SMTP	**5** til **30** (30*)	Stilla tímann hversu lengi prentarinn er með tímarof ef SMTP-þjónninn svarar ekki.
Svarnetfang	Á ekki við	Skilgreina vistfang svörunar fyrir sendingu á faxi.
Nota SSL/TLS	**Óvirkt*** **Framselja** **Þarfnast**	Tilgreindu hvort senda eigi fax með dulkóðuðum tengli.
Krefjast áreiðanlegs vottorðs	**Slökkt** **Kveikt***	Skilgreina áreiðanlegt vottorð þegar tengst er SMTP þjóni.
Sannvottun á SMTP-þjóni	**Ekki þörf á sannvottun*** **Innskráning / venjuleg** **NTLM** **CRAM-MD5** **Digest-MD5** **Kerberos 5** **OAuth 2**	Stilla gerð sannprófunar fyrir SMTP þjón.
Tölvupóstur að frumkvæði tækis	**Engin*** **Nota SMTP-réttindi tækis**	Stilla hvort þörf er á vottorðum fyrir tölvupóst að frumkvæði tækis.
Tölvupóstur að frumkvæði notanda	**Engin*** **Nota SMTP-réttindi tækis** **Nota notandaauðkenni lotu og aðgangsorð** **Nota netfang og aðgangsorð fyrir lotu** **Kvaðning notanda**	Tilgreindu hvort þörf sé á aðgangsstýringu fyrir tölvupósta frá notanda.
Nota virk vottorð skráarsafns tækis	**Slökkt*** **Kveikt**	Virkja vottorð notanda og úthlutun hóps til að tengjast við SMTP-þjóninn.
Notandaauðkenni tækis	Á ekki við	Skilgreina auðkenni notanda og aðgangsorð til að tengjast SMTP-þjóni.
Aðgangsorð tækis	Á ekki við	
Kerberos 5 REALM	Á ekki við	Skilgreina svið fyrir samskiptareglur Kerberos 5 sannvottunar.

Atriði valmyndar	Stillingar	Lýsing
NTLM-lén	Á ekki við	Skilgreina heiti fyrir samskipti NTLM öryggis.
Gera villu „SMTP-þjónn ekki uppsettur“ óvirka	**Slökkt*** **Kveikt**	Fela villuboð „SMTP-þjónn ekki uppsettur“.

Stillingar skönnunar faxþjóns

Note: Stjarna (*) næst gildi gefur til kynna sjálfvalda stillingu frá verksmiðju.

Atriði valmyndar	Stillingar	Lýsing
Snið myndar	**TIFF (.tif)** **PDF (.pdf)*** **XPS (.xps)** **TXT (.txt)** **RTF (.rtf)** **DOCX (.docx)** **XLSX (.xlsx)** **CSV (.csv)**	Skilgreina skráarsnið á skannaðri mynd.
Gerð innihalds	**Texti*** **Texti/ljósmynd** **Ljósmynd** **Gröf/teikningar**	Bæta útkomu úttaks byggt á innihaldi upphafslegs skjals.
Uppruni innihalds	**Svart/hvítur leysiprentari** **Litaleysiprentari*** **Bleksprautuprentari** **Ljósmynd/filma** **Tímarit** **Dagblað** **Ýttu á** **Annað**	Bæta útkomu úttaks byggt á uppruna upphafslegs skjals.

Atriði valmyndar	Stillingar	Lýsing
Upplausn á faxi	**Staðal*** **Fínt** **Mjög fínt** **Ofur fínt**	Stilla upplausn í faxi
Hliðar	**Slökkt*** **Stutt brún** **Löng brún**	Skilgreina stefnu á upphaflega skjalinu þegar verið er að skanna báðar hliðar á skjalinu.
Svertustig	**1** til **9** (5*)	Stilla svertustig á úttaki.
Stefna	**Skammsnið*** **Langsnið**	Skilgreina stefnu á texta og myndefni á síðu.
Upphafleg stærð	[List of paper sizes]	Stilla pappírsstærð á upphaflega skjalinu. **Athugasemdir** • **Blandaðar stærðir** er sjálfgefin bandarísk verksmiðjustilling. **A4** er sjálfvalin alþjóðleg stilling frá verksmiðju. • Þessi stilling getur verið breytileg eftir þinni gerð prentara.
Nota TIFF fyrir margar síður	**Slökkt** **Kveikt***	Velja á milli TIFF-skrá fyrir eina síðu og TIFF-skrám fyrir margar síður.

Tölvupóstur

Uppsetning tölvupósts

Note: Stjarna (*) næst gildi gefur til kynna sjálfvalda stillingu frá verksmiðju.

Atriði valmyndar	Stillingar	Lýsing
Aðal SMTP-gátt	Stillingin er skilgreind af notanda.	Sláðu inn IP-tölu eða hýsingarheiti aðal SMTP þjón til að senda tölvupóst.
Aðaltengi SMTP-gáttar	**1** til **65535** (25*)	Skráðu númer á gátt fyrir aðal SMTP-miðlara.
Auka SMTP-gátt	Stillingin er skilgreind af notanda.	Sláðu inn IP-tölu eða hýsingarheiti á vara eða öryggisafriti SMTP-miðlara.
Aukatengi SMTP-gáttar	**1** toil**65535** (25*)	Sláðu inn númer tengis á vara eða öryggisafriti SMTP-miðlara.
Tímarof SMTP	**5** til **30 sekúndur** (30*)	Stilla tímann hversu lengi prentarinn er með tímarof ef SMTP-þjónninn svarar ekki.
Svarnetfang	Stillingin er skilgreind af notanda.	Skilgreina vistfang svörunar í tölvupósti.
Nota ávallt sjálfvalið vistfang svörunar SMTP	**Kveikt** **Slökkt***	Nota ávallt sjálfvalið vistfang svörunar í SMTP þjóninum.
Nota SSL/TLS	**Óvirkt*** **Framselja** **Þarfnast**	Tilgreindu hvort senda eigi tölvupóst með dulkóðuðum tengli.
Krefjast áreiðanlegs vottorðs	**Slökkt** **Kveikt***	Krefjast áreiðanlegs vottorðs þegar tengst er SMTP þjóni.
Sannvottun á SMTP-þjóni	**Ekki þörf á sannvottun*** **Innskráning / venjuleg** **NTLM** **CRAM-MD5** **Digest-MD5** **Kerberos 5** **OAuth 2**	Stilla gerð sannprófunar fyrir SMTP þjón.

Atriði valmyndar	Stillingar	Lýsing
Tölvupóstur að frumkvæði tækis	**Engin*** **Nota SMTP-réttindi tækis**	Stilla hvort þörf er á vottorðum fyrir tölvupóst að frumkvæði tækis.
Tölvupóstur að frumkvæði notanda	**Engin*** **Nota SMTP-réttindi tækis** **Nota notandaauðkenni lotu og aðgangsorð** **Nota netfang og aðgangsorð fyrir lotu** **Kvaðning notanda**	Tilgreindu hvort þörf sé á aðgangsstýringu fyrir tölvupósta frá notanda.
Nota virk vottorð skráarsafns tækis	**Slökkt*** **Kveikt**	Tilgreindu hvort þörf sé á aðgangsstýringu fyrir tölvupósta frá notanda.
Notandaauðkenni tækis	Stillingin er skilgreind af notanda.	Skilgreina auðkenni notanda og aðgangsorð til að tengjast SMTP-þjóni.
Aðgangsorð tækis	Stillingin er skilgreind af notanda.	
Kerberos 5 REALM	Stillingin er skilgreind af notanda.	Skilgreina svið fyrir samskiptareglur Kerberos 5 sannvottunar.
NTLM-lén	Stillingin er skilgreind af notanda.	Skilgreina heiti fyrir samskipti NTLM öryggis.
Gera villu „SMTP-þjónn ekki uppsettur“ óvirka	**Slökkt*** **Kveikt**	Fela villuboð „SMTP-þjónn ekki uppsettur“.

Sjálfgildi tölvupósts

> **Note:** Stjarna (*) næst gildi gefur til kynna sjálfvalda stillingu frá verksmiðju.

Atriði valmyndar	Undirvalmyndara triði	Stillingar	Lýsing
Efni:	Á ekki við	Stillingin er skilgreind af notanda.	Sláðu inn efni tölvupóstsins og texta.

Atriði valmyndar	Undirvalmyndara triði	Stillingar	Lýsing
Skilaboð:	Á ekki við	Stillingin er skilgreind af notanda.	
Skráarheiti	Á ekki við	Stillingin er skilgreind af notanda.	Skilgreina skráarheiti á skönnuðu skjali.
Snið	Á ekki við	**JPEG (.jpg)** **PDF (.pdf)*** **TIFF (.tif)** **XPS (.xps)** **TXT (.txt)** **RTF (.rtf)** **DOCX (.docx)** **XLSX (.xlsx)** **CSV (.csv)**	Skilgreina skráarsniðið á skönnuðu skjali. **Note:** Atriði valmyndar geta verið breytileg eftir þinni gerð prentara.
Altækar OCR-stillingar	**Viðurkennd tungumál**	[List of languages]	Setja upp stillingarnar fyrir sjónræna stafgreiningu (OCR). **Note:** Þetta atriði valmyndar birtist aðeins ef þú hefur keypt og sett upp OCR lausn.
	Sjálfvirkur snúningur	**Slökkt*** **Kveikt**	
	Hreinsa bletti	**Slökkt*** **Kveikt**	
	Sjálfvirk bæting birtuskila	**Slökkt*** **Kveikt**	

Atriði valmyndar	Undirvalmyndara triði	Stillingar	Lýsing
PDF-stillingar	**PDF-útgáfa**	**1,3** **1,4** **1,5*** **1,6** **1,7** **2,0**	Stilla PDF-stillingu á skannaðri mynd. **Athugasemdir** • **Skjalasafnsútgáfa** og **Skjalasafn (PDF/A)** eru aðeins studd þegar **PDF-útgáfa** er stillt á 1,4 eða 1,7. • **Skjalasafnsútgáfa A-2u-útgáfa** er sjálfgefið gildi ef PDF-útgáfa er stillt á 1,7. Ekki er hægt að velja það ef PDF-útgáfa er stillt á 1,4. • **Mikil þjöppun** birtist aðeins þegar geymsludrif er uppsett. • **Öruggt** er aðeins stutt þegar **PDF-útgáfa** er stillt á 1.4 eða hærri.
	Skjalasafn (PDF/A)	**Slökkt*** **Kveikt**	
	Skjalasafnsútgáfa	**A-1a*** **A-1b** **A-2u**	
	Mjög þjappað	**Slökkt*** **Kveikt**	
	Öruggt	**Slökkt*** **Kveikt**	
	Leitanlegt	**Slökkt*** **Kveikt**	
	Skipta verki eftir síðum	**0***	
Gerð innihalds	Á ekki við	**Texti** **Texti/ ljósmynd*** **Ljósmynd** **Gröf/teikningar**	Skilgreina innihald á upphaflegu skjali.

Atriði valmyndar	Undirvalmyndara triði	Stillingar	Lýsing
Uppruni innihalds	Á ekki við	**Svart/hvítur leysiprentari** **Litaleysiprentari*** **Bleksprautuprentari** **Ljósmynd/filma** **Tímarit** **Dagblað** **Ýttu á** **Annað**	Tilgreindu uppruna upprunalega skjalsins.
Litur	Á ekki við	**Svart/hvítt** **Grátt** **Litur*** **Sjálfvirkt**	Tilgreindu hvernig upprunalega skjalið er tekið.
Upplausn	Á ekki við	**75 dpi** **150 dpi*** **200 dpi** **300 dpi** **400 dpi** **600 dpi**	Skilgreina upplausn á skannaðri mynd.
Svertustig	Á ekki við	**1** til **9** (5*)	Skilgreina svertustig á skannaðri mynd.
Stefna	Á ekki við	**Skammsnið*** **Langsnið**	Skilgreina stefnu á upphaflega skjalinu.
Upphafleg stærð	Á ekki við	**Blandaðar stærðir**	Stilla pappírsstærð á upphaflega skjalinu.
Hliðar	Á ekki við	**Slökkt*** **Stutt brún** **Löng brún**	Skilgreina stefnu á upphaflega skjalinu þegar verið er að skanna báðar hliðar á skjalinu.
Þróuð myndvinnsla	**Litajafnvægi**	**Blágrænn** (0*) **Blárauður** (0*) **Gulur** (0*)	Stilla litstyrkinn fyrir blágrænan, blárauðan og gulan.

Atriði valmyndar	Undirvalmyndara triði	Stillingar	Lýsing
	Brottfall á lit	**Brottfall á lit** (**Ekkert** *) **Sjálfvalin mörk á rauðu** (128*) **Sjálfvalin mörk á grænu** (128*) **Sjálfvalin mörk á bláu** (128*)	Skilgreina hvaða litur á að falla út við skönnun og stilla stillingu á brottfalli fyrir þann lit.
	Sjálfvirk uppgötvun á lit	**Litanæmni** (5*) **Næmni á svæði** (5*) **Bitadýpt tölvupósts** (**1 bit***) **Lágmarks upplausn í skönnun** (**300 dpi***)	Stilla stillingu á sjálfvirkri uppgötvun á lit.
	JPEG-gæði	**Best fyrir innihald*** **5** til **95**	Stilla JPEG-gæði á skannaðri mynd.
	Birtuskil	**Best fyrir innihald*** **0** til **5**	Skilgreina birtuskil á skannaðri mynd.
	Fjarlægja bakgrunn	**Uppgötvun bakgrunns** (**Byggt á innihaldi***) **Stig** (0*)	Fjarlægja bakgrunnslit eða truflun úr upprunalegu skjali.
	Speglun á mynd	**Slökkt*** **Kveikt**	Búa til speglaða mynd af upphaflega skjalinu.
	Andhverf mynd	**Slökkt*** **Kveikt**	Búa til andhverfa mynd af upphaflega skjalinu.
	Atriði skugga	**-4** til **4** (0*)	Stilla atriði skugga í skannaðri mynd.
	Skanna brún í brún	**Slökkt*** **Kveikt**	Skanna upphaflegt skjal frá brún til brún.
	Skerpa	**1** til **5** (3*)	Stilla magn skerpu í skannaðri mynd.

Atriði valmyndar	Undirvalmyndara triði	Stillingar	Lýsing
	Hitastig	**-4** til **4** (0*)	Búða til blárra eða rauðara úttak af upprunalega skjalinu.
	Auðar síður	**Fjarlægja auða síðu** (**Ekki fjarlægja***)	Fjarlægðu auðu síðurnar úr upprunalega skjalinu.
		Skynja auða síðu (5*)	Stilla næmi skannanna í hlutfalli við auðar síður í upphaflega skjalinu.
Stýringar stjórnanda	**Hámarksstærð tölvupósts**	**0** til **65535** (0*)	Stilltu leyfilega skráarstærð fyrir hvert netfang.
	Villuboð stærðar	Stillingin er skilgreind af notanda.	Tilgreindu villuboð sem prentarinn sendir þegar tölvupóstur er yfir leyfilegri skráarstærð. **Note:** Þú getur skráð allt að 1024 staftákn.
	Takmörkun ákvörðunarstaða	Stillingin er skilgreind af notanda.	Takmarka sendingu tölvupósts aðeins við tilgreindan lista lénsheita. **Note:** Notaðu kommu til að aðgreina hvert lén.
	Sendu mér afrit	**Birtist aldrei*** **Sjálfgefið kveikt** **Sjálfgefið slökkt** **Alltaf kveikt**	Senda afrit af tölvupóstinum til þín.
	Leyfa aðeins eigin netföng	**Slökkt*** **Kveikt**	Stilltu prentarann þannig að hann sendi aðeins þér tölvupóst.
	Nota cc:/bcc:	**Slökkt*** **Kveikt**	Virkja afrit og falið afrit í tölvupósti.
	Nota TIFF fyrir margar síður	**Slökkt** **Kveikt***	Virkja skönnun á mörgum TIFF myndum í einni TIFF skrá.

Atriði valmyndar	Undirvalmyndara triði	Stillingar	Lýsing
	TIFF-þjöppun	**JPEG** **LZW***	Skilgreina gerð þjöppunar fyrir TIFF-skrár.
	Sjálfvalið fyrir texta	**5** til **95** (75*)	Stilla textagæði innihalds sem er skannað.
	Texti/mynd sjálfvalið	**5** til **95** (75*)	Stilla texta- og myndgæði innihalds sem er skannað.
	Sjálfvalið fyrir mynd	**5** til **95** (50*)	Stilla gæði á ljósmynd í innihaldið sem er skannað.
	Stilla skekkingu frá sjálfvirkum matara	**Slökkt*** **Kveikt**	Stilltu prentarann til að aðlaga skekkju á myndum úr skjölum sem eru skönnuð úr sjálfvirkum matara.
	Atvikaskrá sendinga	**Prenta atvikaskrá*** **Ekki prenta atvikaskrá** **Prenta aðeins vegna villu**	Prentaðu sendingaratvikaskrá fyrir tölvupóstskönnun.
	Atvikaskrá uppruna pappírs	**Skúffa** [x] (1*) **Fjölnotamatari**	Skilgreina uppruna pappírs fyrir prentun á atvikaskrám.
	Skönnun á sérsniðnu verki	**Slökkt*** **Kveikt**	Stilltu prentarann til að skanna fyrsta settið af upphaflegum skjölum með tilgreindum stillingum og síðan næsta sett með sömu eða mismunandi stillingum. **Note:** Þetta valmyndaratriði birtist aðeins þegar geymsludrif er uppsett.
	Forskoðun skönnunar	**Slökkt*** **Kveikt**	Sýna forskoðun skönnunar á upphaflega skjalinu. **Note:** Þetta valmyndaratriði birtist aðeins þegar geymsludrif er uppsett.

Atriði valmyndar	Undirvalmyndara triði	Stillingar	Lýsing
	Leyfa Vista sem flýtivísi	**Slökkt** **Kveikt***	Vista netfang sem flýtivísi.
	Senda myndir í tölvupósti sem	**Viðhengi*** **Veftengil**	Tilgreindu hvernig á að senda myndirnar sem eru í tölvupóstinum.
	Endurstilla upplýsingar um tölvupóst eftir sendingu	**Slökkt** **Kveikt***	Endurstilltu reitina **Til, Efni, Skilaboð** og **Skráarnafn** á sjálfgefin gildi eftir að þú hefur sent tölvupóst.

Uppsetning veftengils

Atriði valmyndar	Stillingar	Lýsing
Þjónn	Stillingin er skilgreind af notanda.	Tilgreindu auðkenni netþjónsins sem hýsir myndirnar sem fylgja tölvupóstinum.
Innskráning	Stillingin er skilgreind af notanda.	
Aðgangsorð	Stillingin er skilgreind af notanda.	
Slóð	Stillingin er skilgreind af notanda.	
Skráarheiti	Stillingin er skilgreind af notanda.	
Veftengil	Stillingin er skilgreind af notanda.	

FTP

Sjálfgildi FTP

Note: Stjarna (*) næst gildi gefur til kynna sjálfvalda stillingu frá verksmiðju.

Atriði valmyndar	Undirvalmyndara triði	Stillingar	Lýsing
Snið	Á ekki við	**JPEG (.jpg)** **PDF (.pdf)*** **TIFF (.tif)** **XPS (.xps)** **TXT (.txt)** **RTF (.rtf)** **DOCX (.docx)** **XLSX (.xlsx)** **CSV (.csv)**	Skilgreina skráarsnið á skannaðri mynd.
Altækar OCR-stillingar	**Viðurkennd tungumál**	[List of languages]	Setja upp stillingarnar fyrir sjónræna stafgreiningu (OCR). **Note:** Þessi valmynd birtist aðeins ef þú hefur keypt og sett upp OCR lausn.
	Sjálfvirkur snúningur	**Slökkt*** **Kveikt**	
	Hreinsa bletti	**Slökkt*** **Kveikt**	
	Sjálfvirk bæting birtuskila	**Slökkt*** **Kveikt**	

Atriði valmyndar	Undirvalmyndara triði	Stillingar	Lýsing
PDF-stillingar	**PDF-útgáfa**	**1,3** **1,4** **1,5*** **1,6** **1,7** **2.0**	Stilla PDF-stillingar fyrir skannaða mynd. **Athugasemdir** • **Skjalasafnsútgáfa** og **Skjalasafn (PDF/A)** eru aðeins studd þegar **PDF-útgáfa** er stillt á 1,4 eða 1,7. • **Skjalasafnsútgáfa A-2u** er sjálfgefið gildi ef PDF-útgáfa er stillt á 1.7. Ekki er hægt að velja það ef PDF-útgáfa er stillt á 1.4. • **Mikil þjöppun** birtist aðeins þegar geymsludrif er uppsett. • **Öruggt** er aðeins stutt þegar **PDF-útgáfa** er stillt á 1.4 eða hærri.
	Skjalasafn (PDF/A)	**Slökkt*** **Kveikt**	
	Skjalasafnsútgáfa	**A-1a*** **A-1b** **A-2u**	
	Mjög þjappað	**Slökkt*** **Kveikt**	
	Öruggt	**Slökkt*** **Kveikt**	
	Leitanlegt	**Slökkt*** **Kveikt**	
Gerð innihalds	Á ekki við	**Texti** **Texti/ ljósmynd*** **Gröf/teikningar** **Ljósmynd**	Bæta útkomu úttaks byggt á gerð innihalds í upphafslegu skjali.

Atriði valmyndar	Undirvalmyndara triði	Stillingar	Lýsing
Uppruni innihalds	Á ekki við	**Svart/hvítur leysiprentari** **Litaleysiprentari*** **Bleksprautuprentari** **Ljósmynd/filma** **Tímarit** **Dagblað** **Ýttu á** **Annað**	Bæta útkomu úttaks byggt á uppruna innihalds upphafslegs skjals.
Litur	Á ekki við	**Svart/hvítt** **Grátt** **Litur*** **Sjálfvirkt**	Stilla prentarann til að grípa innihald skráar í lit eða í einlit.
Upplausn	Á ekki við	**75 dpi** **150 dpi*** **200 dpi** **300 dpi** **400 dpi** **600 dpi**	Skilgreina upplausn á skannaðri mynd.
Svertustig	Á ekki við	**1** til **9** (5*)	Skilgreina svertustig á skannaðri mynd.
Stefna	Á ekki við	**Skammsnið*** **Langsnið**	Skilgreina stefnu á upphaflega skjalinu.
Upphafleg stærð	Á ekki við	**Blandaðar stærðir***	Stilla pappírsstærð á upphaflega skjalinu.
Hliðar	Á ekki við	**Slökkt*** **Löng brún** **Stutt brún**	Skilgreina stefnu þegar verið er að skanna báðar hliðar á skjalinu.
Skráarheiti	Á ekki við	Stillingin er skilgreind af notanda.	Skilgreina skráarheiti á skannaðri mynd.

Atriði valmyndar	Undirvalmyndara triði	Stillingar	Lýsing
Þróuð myndvinnsla	**Litajafnvægi**	**Blágrænn** (0*) **Blárauður** (0*) **Gulur** (0*)	Stilla litstyrkinn fyrir blágrænan, blárauðan og gulan.
	Brottfall á lit	**Brottfall á lit** (**Ekkert***) **Sjálfvalin mörk á rauðu** (128*) **Sjálfvalin mörk á grænu** (128*) **Sjálfvalin mörk á bláu** (128*)	Skilgreina hvaða litur á að falla út við skönnun og stilla stillingu á brottfalli fyrir þann lit.
	Sjálfvirk uppgötvun á lit	**Litanæmni** (5*) **Næmni á svæði** (5*) **FTP bitadýpt** (**1 bit***) **Lágmarks upplausn í skönnun** (**300 dpi***)	Stilla stillingu á sjálfvirkri uppgötvun á lit.
	JPEG-gæði	**Best fyrir innihald*** **5** til **95**	Stilla JPEG-gæði á skannaðri mynd.
	Birtuskil	**Best fyrir innihald*** **0** til **5**	Skilgreina birtuskil á skannaðri mynd.
	Fjarlægja bakgrunn	**Uppgötvun bakgrunns** (**Byggt á innihaldi***) **Stig** (0*)	Fjarlægja bakgrunnslit eða truflun úr upprunalegu skjali.
	Speglun á mynd	**Slökkt*** **Kveikt**	Búa til speglaða mynd af upphaflega skjalinu.
	Andhverf mynd	**Slökkt*** **Kveikt**	Búa til andhverfa mynd af upphaflega skjalinu.
	Atriði skugga	**-4** til **4** (0*)	Stilla atriði skugga í skannaðri mynd.

Atriði valmyndar	Undirvalmyndara triði	Stillingar	Lýsing
	Skanna brún í brún	**Slökkt*** **Kveikt**	Skanna upphaflegt skjal frá brún til brún.
	Skerpa	**1** til **5** (3*)	Stilla magn skerpu í skannaðri mynd.
	Hitastig	**-4** til **4** (0*)	Búða til blárra eða rauðara úttak af upprunalega skjalinu.
	Auðar síður	**Fjarlægja auða síðu** (**Ekki fjarlægja** *)	Fjarlægðu auðu síðurnar úr upprunalega skjalinu.
		Skynja auða síðu (5*)	Stilla næmi skannanna í hlutfalli við auðar síður í upphaflega skjalinu.
Stýringar stjórnanda	**Sjálfvalið fyrir texta**	**5** til **95** (75*)	Stilla gæði á texta á skannaðri mynd.
	Texti/mynd sjálfvalið	**5** til **95** (75*)	Stilla gæði á texta og ljósmynd á skannaðri mynd.
	Sjálfvalið fyrir mynd	**5** til **95** (50*)	Stilla gæði á ljósmynd á skannaðri mynd.
	Nota TIFF fyrir margar síður	**Kveikt*** **Slökkt**	Virkja skönnun á mörgum TIFF myndum í einni TIFF skrá.
	TIFF-þjöppun	**LZW*** **JPEG**	Skilgreina gerð þjöppunar fyrir TIFF-skrár.
	Atvikaskrá sendinga	**Prenta atvikaskrá*** **Ekki prenta atvikaskrá** **Prenta aðeins vegna villu**	Prenta atvikaskrá sendinga fyrir FTP skannanir.
	Atvikaskrá uppruna pappírs	**Skúffa** [x] (1*) **Fjölnotamatari**	Skilgreina uppruna pappírs fyrir prentun á atvikaskrá FTP.

Atriði valmyndar	Undirvalmyndara triði	Stillingar	Lýsing
	Skönnun á sérsniðnu verki	**Slökkt*** **Kveikt**	Stilltu prentarann til að skanna fyrsta settið af upphaflegum skjölum með tilgreindum stillingum og síðan næsta sett með sömu eða mismunandi stillingum. **Note:** Þetta valmyndaratriði birtist aðeins þegar geymsludrif er uppsett.
	Forskoðun skönnunar	**Slökkt*** **Kveikt**	Sýna forskoðun á upprunalegu skjali. **Note:** Þetta valmyndaratriði birtist aðeins þegar geymsludrif er uppsett.
	Leyfa Vista sem flýtivísi	**Slökkt** **Kveikt***	Vista FTP-vistfang sem flýtivísi.
	Stilla skekkingu frá sjálfvirkum matara	**Kveikt*** **Slökkt**	Stilltu prentarann til að aðlaga skekkju á myndum úr skjölum sem eru skönnuð úr sjálfvirkum matara.
	Nota hlutlaust FTP	**Slökkt*** **Kveikt**	Láta FTP-þjóninn tilgreina gagnagáttina sem prentarinn tengist.

USB-drif

Skönnun frá minniskorti

Note: Stjarna (*) næst gildi gefur til kynna sjálfvalda stillingu frá verksmiðju.

Atriði valmyndar	Undirvalmyndaratriði	Stillingar	Lýsing
Snið	Á ekki við	**JPEG (.jpg)** **PDF (.pdf)*** **TIFF (.tif)** **XPS (.xps)** **TXT (.txt)** **RTF (.rtf)** **DOCX (.doc)** **XLSX (.xlsx)** **CSV (.csv)**	Skilgreina skráarsnið á skannaðri mynd. **Note: Txt (.txt)**, **RTF (.rtf)**, **DOCX (.docx)**, **XLSX (.xlsx)** og **CSV (.csv)** sjást aðeins ef þú hefur keypt og sett upp OCR-lausn (stafakennslalausn).
Altækar OCR-stillingar	**Viðurkennd tungumál**	[List of languages]	Stilla stillingarnar fyrir OCR. **Note: Altækar OCR-stillingar** birtast aðeins ef þú hefur keypt og sett upp OCR lausn.
	Sjálfvirkur snúningur	**Slökkt*** **Kveikt**	
	Hreinsa bletti	**Slökkt*** **Kveikt**	
	Sjálfvirk bæting birtuskila	**Slökkt*** **Kveikt**	

Atriði valmyndar	Undirvalmyndaratriði	Stillingar	Lýsing
PDF-stillingar	**PDF-útgáfa**	**1,3** **1,4** **1,5*** **1,6** **1,7** **2,0**	Stilla PDF-stillingu á skannaðri mynd. **Athugasemdir** • **Skjalasafn (PDF/A)** og **skjalasafnsútgáfa** eru aðeins studd þegar **PDF-útgáfa** er stillt á 1,4 eða 1,7. • **Skjalasafnsútgáfa A-2u er** er sjálfgefið gildi ef PDF-útgáfa er stillt á 1,7. Ekki er hægt að velja það ef PDF-útgáfa er stillt á 1,4. • **Mikil þjöppun** birtist aðeins þegar harður diskur er uppsettur. • **Öruggt** er aðeins stutt þegar **PDF-útgáfa** er stillt á 1.4 eða hærri.
	Skjalasafn (PDF/A)	**Slökkt*** **Kveikt**	
	Skjalasafnsútgáfa	**A-1a*** **A-1b** **A-2u**	
	Mjög þjappað	**Slökkt*** **Kveikt**	
	Öruggt	**Slökkt*** **Kveikt**	
	Leitanlegt	**Slökkt*** **Kveikt**	
Gerð innihalds	Á ekki við	**Texti** **Texti/ljósmynd*** **Ljósmynd** **Gröf/teikningar**	Bæta útkomu úttaks byggt á gerð innihalds í upphafslegu skjali.

Atriði valmyndar	Undirvalmyndaratriði	Stillingar	Lýsing
Uppruni innihalds	Á ekki við	**Svart/ hvítur leysiprentari** **Litaleysiprentari*** **Blekspraut uprentari** **Ljósmynd/ filma** **Tímarit** **Dagblað** **Ýttu á** **Annað**	Bæta útkomu úttaks byggt á uppruna innihalds upphafslegs skjals.
Litur	Á ekki við	**Svart/hvítt** **Grátt** **Litur*** **Sjálfvirkt**	Stilla prentarann til að grípa innihald skráar í lit eða í einlit.
Upplausn	Á ekki við	**75 dpi** **150 dpi*** **200 dpi** **300 dpi** **400 dpi** **600 dpi**	Skilgreina upplausn á skannaðri mynd.
Svertustig	Á ekki við	**1** til **9** (5*)	Skilgreina svertustig á skannaðri mynd.
Stefna	Á ekki við	**Skammsnið*** **Langsnið**	Skilgreina stefnu á upphaflega skjalinu.
Upphafleg stærð	Á ekki við	**Blandaðar stærðir***	Stilla pappírsstærð á upphaflega skjalinu.
Hliðar	Á ekki við	**Slökkt*** **Stutt brún** **Löng brún**	Skilgreina stefnu á upphaflega skjalinu þegar verið er að skanna báðar hliðar á skjalinu.

Atriði valmyndar	Undirvalmyndaratriði	Stillingar	Lýsing
Skráarheiti	Á ekki við	Stillingin er skilgreind af notanda.	Skilgreina skráarheiti á skannaðri mynd.
Þróuð myndvinnsla	**Litajafnvægi**	**Blágrænn** (0*) **Blárauður** (0*) **Gulur** (0*)	Stilla litstyrkinn fyrir blágrænan, blárauðan og gulan.
	Brottfall á lit	**Brottfall á lit** (**Ekkert***) **Sjálfvalin mörk á rauðu** (128*) **Sjálfvalin mörk á grænu** (128*) **Sjálfvalin mörk á bláu** (128*)	Skilgreina hvaða litur á að falla út við skönnun og stilla stillingu á brottfalli fyrir þann lit.
	Sjálfvirk uppgötvun á lit	**Litanæmni** (5*) **Næmni á svæði** (5*) **Bitadýpt skönnunar** (1 bit*) **Lágmarks upplausn í skönnun** (300 dpi*)	Stilla stillingu á sjálfvirkri uppgötvun á lit.
	JPEG-gæði	**Best fyrir innihald*** **5** til **95**	Stilla JPEG-gæði á skannaðri mynd.
	Birtuskil	**Best fyrir innihald*** **0** til **5**	Skilgreina birtuskil á skannaðri mynd.

Atriði valmyndar	Undirvalmyndaratriði	Stillingar	Lýsing
	Fjarlægja bakgrunn	**Uppgötvun bakgrunns** (**Byggt á innihaldi***) **Stig** (0*)	Fjarlægja bakgrunnslit eða truflun úr upprunalegu skjali.
	Speglun á mynd	**Slökkt*** **Kveikt**	Búa til speglaða mynd af upphaflega skjalinu.
	Andhverf mynd	**Slökkt*** **Kveikt**	Búa til andhverfa mynd af upphaflega skjalinu.
	Atriði skugga	**-4** til **4** (0*)	Stilla atriði skugga í skannaðri mynd.
	Skanna brún í brún	**Slökkt*** **Kveikt**	Skanna upphaflegt skjal frá brún til brún.
	Skerpa	**1** til **5** (3*)	Stilla magn skerpu í skannaðri mynd.
	Hitastig	**-4** til **4** (0*)	Búða til blárra eða rauðara úttak af upprunalega skjalinu.
	Auðar síður	**Fjarlægja auða síðu** (**Ekki fjarlægja***) **Skynja auða síðu** (5*)	Stilla næmi skannanna í hlutfalli við auðar síður í upphaflega skjalinu.
Stýringar stjórnanda	**Sjálfvalið fyrir texta**	**5** til **95** (75*)	Stilla gæði á texta á skannaðri mynd.
	Texti/mynd sjálfvalið	**5** til **95** (75*)	Stilla gæði á texta og ljósmynd á skannaðri mynd.
	Sjálfvalið fyrir mynd	**5** to **95** (50*)	Stilla gæði á ljósmynd á skannaðri mynd.
	Nota TIFF fyrir margar síður	**Slökkt** **Kveikt***	Virkja skönnun á mörgum TIFF myndum í einni TIFF skrá.
	TIFF-þjöppun	**JPEG** **LZW***	Skilgreina gerð þjöppunar fyrir TIFF-skrár.

Atriði valmyndar	Undirvalmyndaratriði	Stillingar	Lýsing
	Skönnun á sérsniðnu verki	**Slökkt*** **Kveikt**	Stilltu prentarann til að skanna fyrsta settið af upprunalegum skjölum með tilgreindum stillingum og skannaðu síðan næsta sett með sömu eða mismunandi stillingum. **Note:** Þetta valmyndaratriði birtist aðeins þegar geymsludrif er uppsett.
	Forskoðun skönnunar	**Slökkt*** **Kveikt**	Sýna forskoðun skönnunar á upphaflega skjalinu. **Note:** Þetta valmyndaratriði birtist aðeins þegar geymsludrif er uppsett.
	Stilla skekkingu frá sjálfvirkum matara	**Slökkt** **Kveikt***	Stilltu prentarann til að aðlaga skekkju á myndum úr skjölum sem eru skönnuð úr sjálfvirkum matara.

Prentun frá minnislykli

Note: Stjarna (*) næst gildi gefur til kynna sjálfvalda stillingu frá verksmiðju.

Atriði valmyndar	Stillingar	Lýsing
Fjöldi eintaka	**1** til **9999** (1*)	Veldu fjölda eintaka í prentverki.
Uppruni pappírs	**Skúffa** [x] (1*) **Fjölnotamatari** **Handvirk stilling pappírs** **Handvirk stilling umslags**	Stilla uppruna pappírs fyrir prentverk.
Litur	**Slökkt** **Kveikt***	Prenta skrá frá minnislykli í lit.
Raða	**Slökkt [1,1,1,2,2,2]** **Kveikt [1,2,1,2,1,2]***	Stafla síðum í prentverki í röð þegar verið er að prenta mörg eintök af verkinu..

Atriði valmyndar	Stillingar	Lýsing
Hliðar	**1-hlið*** **2-hliðar**	Skilgreina hvort prentað er á eina hlið eða báðar hliðar á pappírinn.
Hefta	**Slökkt*** **1 hefti, efra vinstra horni** **2 hefti, vinstra megin** **1 hefti, efra hægra horni** **2 hefti, efst** **1 hefti, neðra vinstra horni** **2 hefti, neðst** **1 hefti, neðst í hægra horni** **2 hefti, hægra megin**	Skilgreina staðsetningu hefta fyrir öll prentverk. **Note: Heftari** birtist aðeins þegar frágangseining er uppsett.
Gatari	**Slökkt*** **2 göt** **3 göt** **4 göt**	Stilla stillingu götunar fyrir öll prentverk. **Note:** Þetta atriði valmyndar birtist aðeins þegar frágangseining heftara og gatara eða frágangseining bæklings er uppsett.

Atriði valmyndar	Stillingar	Lýsing
Hliðraðar síður	**Engin*** **Á milli afrita** **Á milli verka**	Hliðrar úttaki á hverju prentverki eða hverju eintaki á prentverki. **Athugasemdir** • **Á milli afrita**—Hliðrar hverju afriti af prentverki ef **samröðun** er stillt á **Kveikt[1,2,1,2,1,2]**. Ef **Samröðun** er stillt á **Slökkt [1,1,1,2,2,2]** þá er hverju setti á prentuðum síðum hliðrað, svo sem allar síður merktar 1 eða allar síður merktar 2. • **Milli verka**—Setur sömu stöðu í hliðrun fyrir allt verkið í prentun óháð fjölda eintaka sem eru prentuð.
Veltistíll	**Löng brún*** **Stutt brún**	Ákvarða hvaða hlið á pappír er bundin þegar prentað er á báðar hliðar.
Síður á hlið	**Slökkt*** **2 síður á hlið** **3 síður á hlið** **4 síður á hlið** **6 síður á hlið** **9 síður á hlið** **12 síður á hlið** **16 síður á hlið**	Prenta margar síðumyndir á einni hlið á pappírsörk.
Röðun á síðum á hlið	**Lárétt*** **Öfugt lárétt** **Öfugt lóðrétt** **Lóðrétt**	Skilgreina staðsetningu á mörgum síðum þegar verið er að nota vamynd **Síður á hlið**.
Stefna á síðum á hlið	**Sjálfvirkt*** **Langsnið** **Skammsnið**	Skilgreina staðsetningu á mörgum síðum þegar verið er að nota valmynd **Síður á hlið**.

Atriði valmyndar	Stillingar	Lýsing
Spássía á síðum á hlið	**Engin*** **Heil**	Prenta spássíu á hverja síðumynd þegar verið er að nota valmynd **Síður á hlið**.
Aðskilnaðarsíður	**Slökkt*** **Á milli afrita** **Á milli verka** **Á milli síðna**	Setja inn auðar aðskilnaðarsíður við prentun.
Uppruni aðskilnaðarsíðu	**Skúffa** [x] (1*) **Fjölnotamatari**	Skilgreina uppruna pappírs á aðskilnaðarsíðum.
Auðar síður	**Ekki prenta*** **Prenta**	Prenta auðar síður í prentverki.

Netkerfi/tengi

Yfirlit netkerfis

> **Note:** Stjarna (*) næst gildi gefur til kynna sjálfvalda stillingu frá verksmiðju.

Atriði valmyndar	Stillingar	Lýsing
Virkur tengibúnaður	**Sjálfvirkt*** **Staðalnetkerfi** **Þráðlaust**	Skilgreina gerð af tengingu netkerfis. **Note: Þráðlaust** er aðeins í boði í gerðum prentara sem eru tengdir við þráðlaust net.
Staða netkerfis	Stillingin er skrifvarðar upplýsingar.	Sýna stöðu tengingar við netkerfi prentarans.
Sýna stöðu netkerfis á prentara	**Slökkt** **Kveikt***	Sýna stöðu netkerfis á skjánum.
Hraði, Duplex	Stillingin er skrifvarðar upplýsingar.	Sýna hraðann á núverandi virku netkorti.
IPv4	Stillingin er skrifvarðar upplýsingar.	Sýna IPv4-vistfangið.

Atriði valmyndar	Stillingar	Lýsing
Öll IPv6-vistföng	Stillingin er skrifvarðar upplýsingar.	Sýna allar IPv6-tölur.
Endurstilla prentþjón	**Gangsetja**	Endurstilla allar virkar nettengingar prentarans. **Note:** Með því að ýta á **Byrja** eru allar uppsettar netstillingar fjarlægðar.
Tímarof verks í netkerfi	**Slökkt** **Kveikt*** (90 sekúndur)	Stilla tímann áður en prentarinn hættir við prentverk á netinu.
Upplýsingasíða	**Slökkt*** **Kveikt**	Prenta upplýsingasíðu.
Skanna til tengisviðs PC	Stillingin er skilgreind af notanda.	Skilgreina gilt svið tengis fyrir prentara sem eru á bak við eldvegg sem lokar á tengi.
Virkja nettengingar	**Slökkt** **Kveikt***	Virkja tengingu á prentaranum við netkerfi.
Virkja stillingu villuleiðréttingar (LLDP)	**Slökkt*** **Kveikt**	Sýna stöðu netsins á heimaskjánum.

Þráðlaust

Athugasemdir

- Þessi valmynd er aðeins tiltæk í gerðum prentara sem er tengdur við þráðlaust net eða prenturum sem eru með tengi fyrir þráðlaust net.
- Stjarna (*) næst gildi gefur til kynna sjálfvalda stillingu frá verksmiðju.

Atriði valmyndar	Undirvalmyndaratriði	Stillingar	Lýsing
Uppsetning á stjórnborði prentara	**Velja netkerfi**	[List of available wireless networks]	Ákvarða þráðlaust netkerfi sem prentarinn tengist við.

Atriði valmyndar	Undirvalmyndaratriði	Stillingar	Lýsing
	Bæta við þráðlausu netkerfi	**Heiti netkerfis** **Stilling netkerfis** (**Grunnkerfi***) **Öryggisstilling þráðlausrar tengingar** (**Óvirk***)	Sláðu inn heiti og gerð netkerfis.
Vernduð þráðlaus uppsetning (Wi-Fi Protected Setup (WPS))	Á ekki við	**Aðferð gangsetningar með hnöppum** **Gangsetning með PIN-aðferð**	Koma á þráðlaustu neti og virkja öryggi netkerfis **Athugasemdir** • **Aðferð gangsetningar með hnöppum** tengir prentara við þráðlaust net þegar ýtt er á hnappa á bæði prentara og aðgangsstað (þráðlausum beini) innan ákveðins tíma. • **Gangsetning með PIN-aðferð** tengir prentara við þráðlaust net þegar PIN-númer á prentaranum er skráð í þráðlausar stillingar á aðgangsstaðnum.
Stilling netkerfis	Á ekki við	**BSS-gerð** **Grunnkerfi***	Skilgreina stillingu netkerfis.

Atriði valmyndar	Undirvalmyndaratriði	Stillingar	Lýsing
Samhæfni	Á ekki við	**802.11b/g/n (2.4GHz)*** **802.11a/b/g/n/ac (2.4GHz/5GHz)** **802.11a/n/ac (5GHz)**	Skilgreina staðal fyrir þráðlaust netkerfi. **Note: 802.11a/b/g/n/ac (2.4GHz/5GHz)** og **802.11a/n/ac (5GHz)** birtast aðeins þegar þráðlaus tenging er uppsett.
Öryggisstilling þráðlausrar tengingar	Á ekki við	**Óvirkt*** **WPA2/WPA-Persónulegt** **WPA2-Persónulegt** **WPA2/WPA3-Persónulegt** **WPA3-Persónulegt** **802.1x - RADIUS**	Stilla öryggisstillingu til að tengja prentarann við þráðlaus tæki.
WPA2/WPA Persónulegt	Á ekki við	**AES**	Virkja þráðlaust öryggi með öruggu þráðlausu aðgengi (WPA). **Note:** Þetta atriði valmyndar birtist aðeins þegar **Öryggisstilling þráðlausrar tengingar** er stillt á **WPA2/WPA-Persónulegt**.

Atriði valmyndar	Undirvalmyndaratriði	Stillingar	Lýsing
Stilla PSK	Á ekki við	Stillingin er skilgreind af notanda.	Stilla aðgangsorðið fyrir örugga Wi-Fi-tengingu. **Note:** Þetta atriði valmyndar birtist aðeins þegar **Öryggisstilling þráðlausrar tengingar** er stillt á eftirfarandi: • **WPA2/WPA-Persónulegt** • **WPA2-Persónulegt** • **WPA3/WPA Persónulegt** • **WPA3-Persónulegt**
WPA2-Persónulegt	Á ekki við	**AES**	Virkja þráðlaust öryggi með WPA2. **Note:** Þetta atriði valmyndar birtist aðeins þegar **Öryggisstilling þráðlausrar tengingar** er stillt á **WPA2-Persónulegt**.

Atriði valmyndar	Undirvalmyndaratriði	Stillingar	Lýsing
802.1x dulkóðunarstilling	Á ekki við	**WPA+** **WPA2*** **WPA2 + PMF**	Virkja öryggi þráðlauss nets í gegnum samskiptareglu 802.1x. **Athugasemdir** • Þetta atriði valmyndar birtist einungis þegar **Öryggisstilling þráðlausrar tengingar** er stillt á **802.1x - RADIUS**. • Aðeins er hægt að stilla **802.1x - RADIUS** frá innbyggða vefþjóninum.
IPv4	**Virkja stillingu villuleiðréttingar (DHCP)**	**Kveikt*** **Slökkt**	Virkja og stilla IPv4 stillingar prentarans.
	Stilla fasta IP-tölu	**IP-tala** **Netsía** **Gátt**	
IPv6	**Virkja IPv6**	**Kveikt*** **Slökkt**	Virkja og stilla IPv6 stillingar prentarans.
	Virkja DHCPv6	**Kveikt** **Slökkt***	
	Sjálfvirk uppsetning vistfangs án staðsetningar	**Kveikt*** **Slökkt**	
	IPv6 Heimilisfangsstilling	**EUI64*** **Stöðug gagnaleynd** **Af handahófi**	

Atriði valmyndar	Undirvalmyndaratriði	Stillingar	Lýsing
	DNS-tala netþjóns	Stillingin er skilgreind af notanda.	
	Handvirkt úthlutað IPv6 vistfang	Stillingin er skilgreind af notanda.	
	Handvirkt úthlutaður IPv6 beinir	Stillingin er skilgreind af notanda.	
	Forskeyti vistfangs	Stillingin er skilgreind af notanda.	
	Öll IPv6-vistföng	Stillingin er skilgreind af notanda.	
	Öll IPv6-vistföng beinis.	Stillingin er skilgreind af notanda.	
Vistfang netkerfis	Á ekki við	**UAA** **LAA**	Skoða vistföng netkerfis.
PCL SmartSwitch	Á ekki við	**Slökkt** **Kveikt***	Stilla prentarann til skipta sjálfkrafa í PCL-hermingu þegar prentverk krefst þess, án tillits til sjálfgefins tungumáls prentara. **Note:** Ef **PCL SmartSwitch** er **slökkt** skoðar prentarinn ekki gögn á innleið og notar sjálfgefið tungumál prentarans sem tilgreint er í valmyndinni **Uppsetning**.

Atriði valmyndar	Undirvalmyndaratriði	Stillingar	Lýsing
PS SmartSwitch	Á ekki við	**Slökkt** **Kveikt***	Stilla prentarann til skipta sjálfkrafa í PS-hermingu þegar prentverk krefst þess, án tillits til sjálfgefins tungumáls prentara. **Note:** Ef **PS SmartSwitch** er stillt á **Slökkt**, skoðar prentarinn ekki gögn á innleið og notar sjálfgefið tungumál prentarans sem tilgreint er í valmyndinni **Uppsetning**.
Verki í biðminni	Á ekki við	**Kveikt** **Slökkt***	Geyma prentverk tímabundið á geymsludrifinu fyrir prentun. **Note:** Þetta valmyndaratriði birtist aðeins þegar geymslutæki er uppsett.
Mac Binary PS	Á ekki við	**Sjálfvirkt*** **Kveikt** **Slökkt**	Stilla prentarann á að vinna úr prentverkum Macintosh binary PostScript-hermingar. **Athugasemdir** • **Kveikt**—Vinnur úr hráum prentverkum tvígildrar Postscript-hermingar. • **Slökkt**—Síar prentverk sem nota staðalsamskipti.

Wi-Fi Direct

Note: Stjarna (*) næst gildi gefur til kynna sjálfvalda stillingu frá verksmiðju.

Atriði valmyndar	Stillingar	Lýsing
Virkja beint þráðlaust net (Wi-Fi)	**Kveikt** **Slökkt***	Stilla prentarann til að tengjast beint við tæki með þráðlausu neti (Wi-Fi).
Heiti Wi-Fi Direct	Stillingin er skilgreind af notanda.	Skilgreina heiti fyrir Wi-Fi Direct netkerfi.
Wi-Fi Direct aðgangsorð	Stillingin er skilgreind af notanda.	Setja aðgangsorð til að sannvotta og sannreyna notendur á Wi-Fi tengingu.
Sýna aðgangsorð á uppsetningarsíðu	**Slökkt** **Kveikt***	Sýna **Wi-Fi Direct aðgangsorð** á **uppsetningarsíðu netkerfisins**.
Forgangsrásarnúmer	**1** til **11** **Sjálfvirkt***	Stilla æskilega rás í þráðlausa netkerfinu.
IP-tala eiganda hóps	Stillingin er skilgreind af notanda.	Skilgreina IP-tölu fyrir eiganda hóps.
Samþykkja sjálfvirkt beiðni ýtihnappa	**Slökkt*** **Kveikt**	Samþykkja beiðnir til að tengjast netkerfi sjálfvirkt. **Note:** Sjálfvirkt samþykki viðskiptavina er ekki öruggt.

Stjórnun þjónustu fartækja

Note: Stjarna (*) næst gildi gefur til kynna sjálfvalda stillingu frá verksmiðju.

Atriði valmyndar	Stillingar	Lýsing
Virkja IPP prentun	**Kveikt*** **Slökkt**	Virkjaðu netprentara til að prenta verk með IPP (Internet Printing Protocol).
Virkja IPP fax	**Kveikt*** **Slökkt**	Virkjaðu USB-prentara til að senda fax með IPP.

Atriði valmyndar	Stillingar	Lýsing
Virkja IPP Over USB	**Kveikt*** **Slökkt**	Virkjaðu USB prentara til að prenta verk með IPP. **Note:** IPP er venjulega hannað fyrir netprentara.
Virkja skönnun	**Kveikt*** **Slökkt**	Virkjaðu netprentara til að prenta verk með eSCL-samskiptareglum.
Virkja Mopria uppgötvun	**Kveikt*** **Slökkt**	Virkja fartæki til að finna Mopria™ vottaðan prentara.

Ethernet

Note: Stjarna (*) næst gildi gefur til kynna sjálfvalda stillingu frá verksmiðju.

Atriði valmyndar	Undirvalmyndaratriði	Stillingar	Lýsing
Hraði netkerfis	Á ekki við	Stillingin er skrifvarðar upplýsingar.	Sýna hraða á virkum tengibúnaði netkerfis.
IPv4	**Virkja stillingu villuleiðréttingar (DHCP)**	**Kveikt*** **Slökkt**	Stilla IPv4-stillingarnar. **Note:** Stillingarnar eru skilgreindar af notanda.
	Stilla fasta IP-tölu	**IP-tala** **Netsía** **Gátt**	
IPv6	**Virkja IPv6**	**Kveikt*** **Slökkt**	Stilla IPv6-stillingarnar.
	Virkja DHCPv6	**Slökkt*** **Kveikt**	
	Sjálfvirk uppsetning vistfangs án staðsetningar	**Kveikt*** **Slökkt**	

Atriði valmyndar	Undirvalmyndaratriði	Stillingar	Lýsing
	Myndunarstilling IPv6-vistfanga	**EUI64*** **Stöðug persónuverund** **Handahófs**	
	DNS-tala netþjóns	Stillingin er skilgreind af notanda.	
	Handvirkt úthlutað IPv6 vistfang	Stillingin er skilgreind af notanda.	
	Handvirkt úthlutaður IPv6 beinir	Stillingin er skilgreind af notanda.	
	Forskeyti vistfangs	**0**til **128** (64*)	
	Öll IPv6-vistföng	Stillingin er skrifvarðar upplýsingar.	
	Öll IPv6-vistföng beinis.	Stillingin er skrifvarðar upplýsingar.	
Vistfang netkerfis	Á ekki við	**UAA** **LAA**	Skilgreina vistfang netkerfis.
PCL SmartSwitch	Á ekki við	**Slökkt** **Kveikt***	Stilla prentarann til skipta sjálfkrafa í PCL-hermingu þegar prentverk krefst þess, án tillits til sjálfgefins tungumáls prentara. **Note:** Ef PCL SmartSwitch er óvirkt skoðar prentarinn ekki gögn á innleið og notar sjálfvalið tungumál prentara sem er skilgreint í valmynd **Uppsetning**.

Atriði valmyndar	Undirvalmyndaratriði	Stillingar	Lýsing
PS SmartSwitch	Á ekki við	**Slökkt** **Kveikt***	Stilla prentarann til skipta sjálfkrafa í PostScript-hermingu þegar prentverk krefst þess, án tillits til sjálfgefins tungumáls prentara. **Note:** Ef PCL SmartSwitch er óvirkt skoðar prentarinn ekki gögn á innleið og notar sjálfvalið tungumál prentara sem er skilgreint í valmynd **Uppsetning**.
Verki í biðminni	Á ekki við	**Slökkt*** **Kveikt**	Geyma tímabundið verk á geymsludrifinu fyrir prentun. **Note:** Þetta valmyndaratriði birtist aðeins þegar geymsludrif er uppsett.
Mac Binary PS	Á ekki við	**Sjálfvirkt*** **Slökkt** **Kveikt**	Stilla prentarann á að vinna úr prentverkum Macintosh binary PostScript-hermingar. **Athugasemdir** • **Sjálfvirkt**—Vinnur úr prentverkum frá tölvum sem nota annað hvort stýrikerfi frá Windows eða Macintosh. • **Slökkt**—Síar PostScript-prentverk sem nota staðalsamskipti.
Ethernet með orkuskilvirkni	Á ekki við	**Kveikt** **Slökkt** **Sjálfvirkt***	Draga úr orkunotkun þegar prentarinn tekur ekki við gögnum frá Ethernet-netkerfi.

TCP/IP

Athugasemdir

- Þessi valmynd birtist aðeins í nettengdum prenturum eða prenturum sem eru tengdir prentþjónum.
- Stjarna (*) næst gildi gefur til kynna sjálfvalda stillingu frá verksmiðju.

Atriði valmyndar	Stillingar	Lýsing
Stilla heiti hýsis	Stillingin er skilgreind af notanda.	Stilla núverandi hýsisnafn TCP/IP.
Heiti léns	Stillingin er skilgreind af notanda.	Stilla heiti léns.
Leyfa DHCP/ BOOTP að uppfæra NTP-þjón	**Kveikt*** **Slökkt**	Veittu DHCP (Dynamic Host Configuration Protocol) og BOOTP (BOOTstrap Protocol) biðlurunum heimild að uppfæra NTP-stillingar prentarans.
Nafn núllstillingar	Stillingin er skilgreind af notanda.	Skilgreina þjónustuheiti fyrir núllstillt netkerfi.
Virkja sjálfvirka IP-tölu	**Slökkt** **Kveikt***	Úthlutar IP-tölu sjálfvirkt.
DNS-tala netþjóns	Stillingin er skilgreind af notanda.	Skilgreina núverandi DNS-tölu netþjóns.
Afrit DNS-tölu netþjóns	Stillingin er skilgreind af notanda.	Skilgreina afritun á DNS-tölu netþjóna.
Afrit DNS-tölu netþjóns 2		
Afrit DNS-tölu netþjóns 3		
Leitarröð léns	Stillingin er skilgreind af notanda.	Skilgreina lista yfir lén til að finna prentara og tilföng hans sem eru í mismunandi lénum á netinu.
Virkja stillingu villuleiðréttingar (DDNS)	**Slökkt*** **Kveikt**	Uppfæra breytilegar DNS-stillingar.
DDNS TTL	Stillingin er skilgreind af notanda.	Skilgreina núverandi DDNS-stillingar.
Sjálfgefið TTL		
Endurnýjunartími DDNS		

Atriði valmyndar	Stillingar	Lýsing
Virkja stillingu villuleiðréttingar (mDNS)	**Slökkt** **Kveikt***	Uppfæra stillingar DNS margvarps.
WINS-tala netþjóns	Stillingin er skilgreind af notanda.	Skilgreina vistfang fyrir Windows Internet Name Service (WINS).
Virkja stillingu villuleiðréttingar (BOOTP)	**Slökkt*** **Kveikt**	Leyfa BOOTP að úthluta IP-tölu prentara.
Listi yfir takmarkanir netþjóns	Stillingin er skilgreind af notanda.	Skilgreina IP-tölur sem hafa leyfi til að eiga samskipti við prentarann yfir TCP/IP. **Athugasemdir** • Notaðu kommu til að aðgreina hverja IP-tölu. • Þú getur bætt við allt að 50 IP-tölum.
Listi yfir valkosti takmarkana netþjóns	**Loka á öll tengi*** **Loka aðeins á prentun** **Loka aðeins á prentun og HTTP**	Skilgreina aðgangsvalkost fyrir Ip-tölur sem eru ekki á listanum.
MTU	**256** til **1500 Ethernet** (1500*)	Skilgreina breytu hámarkseiningu samskipta (MTU) fyrir TCP-tengingar.
Raw-prentaratengi	**1** til **65535** (9100*)	Skilgreina númer raw-tengis fyrir prentara sem tengdir eru netkerfi.
Hámarkshraði umferðar á útleið	**Slökkt*** **Kveikt**	Stilla hámark flutningshraða prentarans. **Note:** Þegar þetta er virkt er valkosturinn fyrir þessa stillingu 100–1000000 kílóbitar/sekúndu.
TLS stuðningur	**Virkja TLSv1.0** (**Slökkt***) **Virkja TLSv1.1** (**slökkt***) **Virkja TLSv1.2** (**Kveikt***)	Virkja samskiptareglur „Transport Layer Security“.

Atriði valmyndar	Stillingar	Lýsing
SSL dulmálslisti	Stillingin er skilgreind af notanda.	Skilgreina algrím dulmáls til að nota við SSL eða TLS tengingar.
TLSv1.3 SSL dulmálslisti		

SNMP

Athugasemdir

- Þessi valmynd birtist aðeins í nettengdum prenturum eða prenturum sem eru tengdir prentþjónum.
- Stjarna (*) næst gildi gefur til kynna sjálfvalda stillingu frá verksmiðju.

Atriði valmyndar	Undirvalmyndara triði	Stillingar	Lýsing
SNMP útgáfa 1 og 2c	**Virkt**	**Slökkt** **Kveikt***	Setja upp „Simple Network Management Protocol“ (SNMP) útgáfur 1 og 2c til að setja upp prentrekla og forrit.
	Leyfa stillingu SNMP	**Slökkt** **Kveikt***	
	Virkja PPM MIB	**Slökkt** **Kveikt***	
	SNMP umhverfi	Stillingin er skilgreind af notanda.	
SNMP útgáfa 3	**Virkt**	**Slökkt** **Kveikt***	Virkja SNMP útgáfu 3 til að setja upp og uppfæra prentaraöryggi.
	Samhengisheiti	Stillingin er skilgreind af notanda.	Færðu inn heiti samhengis.
	Stilla skírteini lesa/skrifa	**Notandanafn** **Aðgangsorð sannvottunar** **Aðgangsorð persónuverndar**	Færðu inn les- og skrifskilríki fyrir SNMP útgáfu 3.

Atriði valmyndar	Undirvalmyndara triði	Stillingar	Lýsing
	Stilla skírteini aðeins lesa	**Notandanafn** **Aðgangsorð sannvottunar** **Aðgangsorð persónuverndar**	Færðu inn lesskilríki fyrir SNMP útgáfu 3.
	Myllutákn sannvottunar	**MD5** **SHA1***	Stilltu viðeigandi myllutákn sannvottunar.
	Lágmarksstig sannvottunar	**Engin sannvottun, engin gagnaleynd** **Sannvottun, engin gagnaleynd** **Sannvottun, gagnaleynd***	Tilgreindu lágmarkssannvottunarstig.
	Reiknirit gagnaleyndar	**DES** **AES-128***	Stilltu viðeigandi reiknirit gagnaleyndar.

IPSec

Athugasemdir

- Þessi valmynd birtist aðeins í nettengdum prenturum eða prenturum sem eru tengdir prentþjónum.
- Stjarna (*) næst gildi gefur til kynna sjálfvalda stillingu frá verksmiðju.

Atriði valmyndar	Stillingar	Lýsing
Virkja IPSec	**Slökkt*** **Kveikt**	Virkja „Internet Protocol Security“ (IPSec).
Grunnuppsetning	**Sjálfvalið*** **Samhæfni** **Öruggt**	Stilla grunnuppsetningu IPSec. **Note:** Þetta atriði valmyndar birtist aðeins þegar **Virkja IPSec** er stillt á **Kveikt**.

Atriði valmyndar	Stillingar	Lýsing
DH (Diffie-Hellman) uppástunga hóps	**modp2048 (14)*** **modp3072 (15)** **modp4096 (16)** **modp6144 (17)**	Stilla grunnuppsetningu IPSec. **Note:** Þetta atriði valmyndar birtist aðeins þegar **Grunnuppsetning** er stillt á **Samhæfi**.
Tillaga um dulkóðunaraðferð	**3DES** **AES***	Stilla aðferð dulkóðunar. **Note:** Þetta atriði valmyndar birtist aðeins þegar **Grunnuppsetning** er stillt á **Samhæfi**.
Tillaga um staðfestingaraðferð	**SHA1** **SHA256*** **SHA512**	Stilla aðferð sannvottunar. **Note:** Þetta atriði valmyndar birtist aðeins þegar **Grunnuppsetning** er stillt á **Samhæfi**.
IKE SA líftími (klst)	**1** **2** **4** **8** **24***	Skilgreina tímabil gildisloka IKE SA. **Note:** Þetta atriði valmyndar birtist aðeins þegar **Grunnuppsetning** er stillt á **Öruggt**.
IPSec SA líftími (klst)	**1** **2** **4** **8*** **24**	Skilgreina tímabil gildisloka IPSec SA. **Note:** Þetta atriði valmyndar birtist aðeins þegar **Grunnuppsetning** er stillt á **Öruggt**.
Skírteini IPSec-tækis	**sjálfvalið***	Skilgreina IPSec vottorð. **Note:** Þetta atriði valmyndar birtist aðeins þegar **Virkja IPSec** er stillt á **Kveikt**.

Atriði valmyndar	Stillingar	Lýsing
Fyrir fram samnýttar lykilvottaðar tengingar	**Hýsill** [x]	Setja upp staðfestar tengingar á prentaranum. **Note:** Þessi atriði valmyndar birtast aðeins þegar **Virkja IPSec** er stillt á **Kveikt**.
Votta staðfestar tengingar	[x] **Vistfang[/subnet] hýsils**	

802.1x

Athugasemdir

- Þessi valmynd birtist aðeins í nettengdum prenturum eða prenturum sem eru tengdir prentþjónum.
- Stjarna (*) næst gildi gefur til kynna sjálfvalda stillingu frá verksmiðju.

Atriði valmyndar	Undirvalmyndara triði	Stillingar	Lýsing
Virkt	Á ekki við	**Slökkt*** **Kveikt**	Láta prentarann tengjast netkerfum sem þarfnast sannvottunar áður en aðgengi er leyft.
802.1x sannvottun	**Innskráningarnafn tækis**	Stillingin er skilgreind af notanda.	Tilgreindu einkvæmt innskráningarnafn.
	Aðgangsorð innskráningar tækis	Stillingin er skilgreind af notanda.	Tilgreindu einkvæmt aðgangsorð.
	Staðfesta vottorð þjóns	**Kveikt*** **Slökkt**	Kveiktu á þessum valkosti til að krefjast staðfestingar á öryggisvottorði á auðkenningarþjóninum.
	Virkja atvikaskráningu	**Kveikt** **Slökkt***	Virkjaðu prentarann til að skrá tengingar.
	802.1x skírteini tækis	**sjálfvalið***	Veldu stafræna vottorðið sem þú vilt nota. **Note:** Ef aðeins eitt skírteini er sett upp er **sjálfgefið** eini valkosturinn sem birtist.

Atriði valmyndar	Undirvalmyndara triði	Stillingar	Lýsing
Sannvottunarkerfi	**EAP - MD5**	**Kveikt*** **Slökkt**	Virkja EAP MD5 ramma.
	EAP - MSCHAPv2	**Kveikt*** **Slökkt**	Virkja EAP Microsoft Challenge Handshake Authentication Protocol (MSCHAP), útgáfu 2, sannvottunaraðferð.
	LEAP	**Kveikt*** **Slökkt**	Virkja Lightweight Extensible Authentication Protocol (LEAP), sem er breytt útgáfa af MSCHAP.
	PEAP	**Kveikt*** **Slökkt**	Virkjaðu PEAP (Protected Extensible Authentication Protocol), aðferð sem býður upp á öruggari sannvottun fyrir 802.11 WLAN-net. PEAP styður 802.1x aðgangsstýringu.
	EAP - TLS	**Kveikt*** **Slökkt**	Virkja EAP TLS (Transport Layer Security), samskiptareglur þar sem biðlari og netþjónn auðkenna hvorn annan með stafrænum skilríkjum.
	EAP - TTLS	**Kveikt*** **Slökkt**	Virkja TLS (EAP tunneled Transport Layer Security), samskiptareglu sem svipar til EAP_TLS fyrir utan að aðeins þjónninn hefur vottorð til að auðkenna sig við viðskiptavininn fyrst.
	TTLS staðfestingaraðferð	**CHAP** **MSCHAP** **MSCHAPv2*** **PAP**	Veldu hvaða EAP TTLS aðferð á að nota fyrir tækið þitt.

LPD-uppsetning

Athugasemdir

- Þessi valmynd birtist aðeins í nettengdum prenturum eða prenturum sem eru tengdir prentþjónum.
- Stjarna (*) næst gildi gefur til kynna sjálfvalda stillingu frá verksmiðju.

Atriði valmyndar	Stillingar	Lýsing
Tímarof LPD (Line Printer Daemon)	**0** to **665535 seconds** (90*)	Stilltu gildi fyrir tímarof til að koma í veg fyrir að LPD (Line Printer Daemon) þjónninn bíði í óákveðinn tíma eftir prentverkum sem ekki fara áfram eða eru ógild.
Upplýsingasíða LPD	**Slökkt*** **Kveikt**	Prenta upplýsingasíðu fyrir öll LPD prentverk **Note:** Upplýsingasíða er fyrsta blaðsíðu prentunar sem notað er sem aðskilnaðarsíða prentverka og til að bera kennsl á upphaf beiðni prentunar.
Lokasíða LPD	**Slökkt*** **Kveikt**	Prenta lokasíðu fyrir öll LPD prentverk **Note:** Lokasíða er síðasta síðan í prentverki.
Umbreyting á nýrri línu LPD	**Slökkt*** **Kveikt**	Virkja umbreytingu á nýrri línu **Note:** Ný lína er búnaður sem stjórnar prentara til að færa stöðu bendilsins í fyrstu stöðu á sömu línu.

HTTP/FTP-stillingar

Note: Stjarna (*) næst gildi gefur til kynna sjálfvalda stillingu frá verksmiðju.

Atriði valmyndar	Undirvalmyndaratriði	Stillingar	Lýsing
Proxy	**IP-tala HTPP Proxy**	Stillingin er skilgreind af notanda.	Stilla HTTP-þjón.
	HTTP sjálfvalið IP-tengi	Stillingin er skilgreind af notanda.	Grunnstilla sjálfgefna IP-tölu HTTP. **Note:** Sjálfgefin verksmiðjutengi fyrir HTTP er 80.

Atriði valmyndar	Undirvalmyndaratriði	Stillingar	Lýsing
	IP-tala FTP Proxy	Stillingin er skilgreind af notanda.	Stilla FTP-stillingarnar.
	FTP sjálfvalið IP-tengi	Stillingin er skilgreind af notanda.	Grunnstilla sjálfgefna IP-tölu FTP. **Note:** Sjálfgefin verksmiðjutengi fyrir HTTP er 21.
	Sannvottun	**Engin** **Sjálfvirkt*** **Basic** **Digest** **NTLM**	Tilgreindu sannvottunarskilríki.
	Notandanafn	Stillingin er skilgreind af notanda.	Tilgreindu einkvæmt einstakt notandanafn.
	Aðgangsorð	Stillingin er skilgreind af notanda.	Tilgreindu einkvæmt aðgangsorð.
	Staðbundin lén	Stillingin er skilgreind af notanda.	Skilgreina heiti á lénum fyrir HTTP- og FTP-þjóna.
Aðrar stillingar	**Virkja HTTP-þjón**	**Kveikt*** **Slökkt**	Aðgengi að innbyggðum vefþjón til að fylgjast með og stjórna prentaranum.
	Virkja HTPPS	**Kveikt*** **Slökkt**	Virkja „Hypertext Transfer Protocol Secure“ (HTTPS) til að dulkóða gögn til og frá prentþjóni.
	Þvinga HTTPS-tengingar	**Kveikt** **Slökkt***	Þvinga prentarann til að nota HTTPS-tengingar.
	Virkja FTP/TFTP	**Kveikt*** **Slökkt**	Senda skrár með því að nota FTP/TFTP.
	Skírteini HTTPS-tækis	**sjálfvalið***	Skoða HTTP skírteini tækis sem notað er á prentaranum.
	Tímarof fyrir HTTP/FTP beiðnir	**1** til **299 sekúndur** (30*)	Skilgreina tímann áður en tenging þjóns stöðvast.

Atriði valmyndar	Undirvalmyndaratriði	Stillingar	Lýsing
	Beiðnir fyrir endurtengingu HTTP/FTP	**1** til **299 sekúndur** (3*)	Stilla fjölda á tilraunum til endurtengingar á HTTP/FTP-þjón.

ThinPrint

> **Note:** Stjarna (*) næst gildi gefur til kynna sjálfvalda stillingu frá verksmiðju.

Atriði valmyndar	Stillingar	Lýsing
Virkja ThinPrint	**Slökkt*** **Kveikt**	Prenta með því að nota ThinPrint.
Númer á tengi	**4000** til **4999** (4000*)	Stilla númer á tengi fyrir ThinPrint-þjóninn. **Note:** Þetta atriði valmyndar er aðeins hægt að stilla þegar **Virkja ThinPrint** er stillt á **Kveikt**.
Bandbreidd (bitar/sek)	**100** til **1000000** (0*)	Stilla hraða fyrir sendingu á gögnum í ThinPrint-umhverfi. **Note:** Þetta atriði valmyndar er aðeins hægt að stilla þegar **Virkja ThinPrint** er stillt á **Kveikt**.
Pakkastærð (kbæti)	**0** to **64000** (0*)	Stilla pakkastærð fyrir sendingu á gögnum. **Note:** Þetta atriði valmyndar er aðeins hægt að stilla þegar **Virkja ThinPrint** er stillt á **Kveikt**.

USB

> **Note:** Stjarna (*) næst gildi gefur til kynna sjálfvalda stillingu frá verksmiðju.

Atriði valmyndar	Stillingar	Lýsing
PCL SmartSwitch	**Slökkt** **Kveikt***	Stilla prentarann til skipta sjálfkrafa í PCL-hermingu þegar prentverk sem tekið er á móti í gegnum USB-tengi krefst þess, án tillits til sjálfgefins tungumáls prentara. **Note:** Ef PCL SmartSwitch er óvirkt skoðar prentarinn ekki gögn á innleið og notar sjálfvalið tungumál prentara sem er skilgreint í valmynd **Uppsetning**.
PS SmartSwitch	**Slökkt** **Kveikt***	Stilla prentarann til skipta sjálfkrafa í PostScript-hermingu þegar prentverk sem tekið er á móti í gegnum USB-tengi krefst þess, án tillits til sjálfgefins tungumáls prentara. **Note:** Ef PCL SmartSwitch er óvirkt skoðar prentarinn ekki gögn á innleið og notar sjálfvalið tungumál prentara sem er skilgreint í valmynd **Uppsetning**.
Verki í biðminni	**Slökkt*** **Kveikt**	Geyma tímabundið verk á geymsludrifinu fyrir prentun. **Note:** Þetta valmyndaratriði birtist aðeins þegar geymsludrif er uppsett.
Mac Binary PS	**Sjálfvirkt*** **Kveikt** **Slökkt**	Stilla prentarann á að vinna úr prentverkum Macintosh binary PostScript-hermingar. **Athugasemdir** • **Sjálfvirkt**—Vinnur úr prentverkum frá tölvum sem nota annað hvort stýrikerfi frá Windows eða Macintosh. • **Slökkt**—Síar PostScript-prentverk sem nota staðalsamskipti.
Virkja USB-tengi	**Slökkt** **Kveikt***	Virkjaðu USB-tengi að framan og að aftan.

Takmörkun á ytra aðgengi að netkerfi

Note: Stjarna (*) næst gildi gefur til kynna sjálfvalda stillingu frá verksmiðju.

Atriði valmyndar	Stillingar	Lýsing
Takmarka ytra aðgengi að netkerfi	**Slökkt*** **Kveikt.**	Takmarka aðgengi að svæðum á netinu
Ytra vistfang netkerfis	Stillingin er skilgreind af notanda.	Skilgreina vistföng netkerfis með takmarkað aðgengi. **Note:** Þetta atriði á valmynd er aðeins hægt að stilla þegar **Takmörkun á ytra aðgengi að netkerfi** er still á **Kveikt**.
Netfang fyrir tilkynningar	Stillingin er skilgreind af notanda.	Tilgreina netfang til að senda tilkynningu um skráð tilvik. **Note:** Þetta atriði á valmynd er aðeins hægt að setja upp þegar **Takmörkun á ytra aðgengi að netkerfi** er still á **Kveikt**.
Ping-tíðni	**1** til **300** (10*)	Skilgreina millibil leitar í netkerfi í sekúndum. **Note:** Þetta atriði á valmynd er aðeins hægt að setja upp þegar **Takmörkun á ytra aðgengi að netkerfi** er still á **Kveikt**.
Efni **Skilaboð**	Stillingin er skilgreind af notanda.	Tilgreindu efni og texta tilkynningarpóstsins. **Note:** Þetta atriði á valmynd er aðeins hægt að setja upp þegar **Takmörkun á ytra aðgengi að netkerfi** er still á **Kveikt**.

Öryggi

Aðferðir innskráningar

Stjórna heimildum

Atriði valmyndar	Stillingar	Lýsing
Aðgengi að aðgerðum	**Aðgengi að heimilisfangabók í forritum** **Breyta heimilisfangabók** **Stjórna flýtivísum** **Stofna prófíla** **Stjórna bókarmerkjum** **Prentun frá minniskorti** **Litaprentun frá minniskorti** **Skönnun frá minniskorti** **Aðgerð afritunar** **Afrita litaprentun** **Brottfall á lit** **Tölvupóstsaðgerð** **Fax-aðgerð** **FTP-aðgerð** **Sleppa geymdum faxsendingum** **Aðgengi að verkum í bið** **Nota prófíla** **Hætta við verk við tækið** **Breyta um tungumál** **Samskiptaaðferð internetprentunar (IPP)**	Tilgreindu þær aðgerðir prentara sem notandinn hefur aðgang að. **Note:** Sum valmyndaratriði birtast aðeins þegar geymsludrif er uppsett.

Atriði valmyndar	Stillingar	Lýsing
	Fjarstýra gangsetningu skönnunar **Svart-hvít prentun** **Litaprentun** **Mappa á neti - Skanna** **Diskadrif - Prenta** **Diskadrif - Litaprentun** **Diskadrif - Skanna**	
Stjórnunarlegar valmyndir	**Öryggisvalmynd** **Valmynd fyrir netkerfi/tengi** **Pappírsvalmynd** **Skýrsluvalmynd** **Valmyndir uppsetningar aðgerða** **Valmynd rekstrarvöru** **Valmynd aukakorts** **SE-valmynd** **Valmynd tækis**	Tilgreindu valmyndir prentara sem notandi hefur aðgang að.

Atriði valmyndar	Stillingar	Lýsing
Stjórnun tækis	**Fjarstýrð stjórnun** **Uppfærsla fastbúnaðar** **Uppsetning forrita** **Stjórnborðslæsing stjórnanda** **Aðgengi að innbyggðum vefþjóni** **Flytja inn / flytja út allar stillingar** **Eyða utan þjónustu** **Skráning í skýjaþjónustu**	Tilgreindu **Tækjastjórnun** aðgerðir sem notandinn hefur aðgang að.
Forrit	**Ný forrit** **Skyggnusýning** **Breyta um veggfóður** **Skjáhvíla** **Skönnunarmiðstöð** **Skönnunarmiðstöð sérsnið** [x]	Stjórna aðgangi að prentaraforritunum.

Staðbundnir reikningar

Atriði valmyndar	Undirvalmyndaratriði	Stillingar	Lýsing
Stjórna hópum/ heimildum	**Bæta við hóp**	Stillingin er skilgreind af notanda.	Tilgreindu þá hópa sem hafa aðgang að prentaraaðgerðum, stjórnunarvalmyndum, valkostum prentarastjórnunar og forritum.
	Allir notendur	**Flytja inn aðgangsstýringar**	Flytja inn aðgangsstýringar af reikningum sem skráðir eru í prentarann.

Atriði valmyndar	Undirvalmyndaratriði	Stillingar	Lýsing
Bæta við notanda	**Notandanafn/ aðgangsorð** **Notandanafn** **Aðgangsorð** **PIN-númer**	Stillingin er skilgreind af notanda.	Bæta við notanda og tilgreina innskráningaraðferðina á prentara.

Sjálfvaldar aðferðir innskráningar

> **Note:** Þessi valmynd birtist aðeins þegar valmyndin **Staðbundnir reikningar** er stillt.

Atriði valmyndar	Stillingar	Lýsing
Stjórnborð	**Notandanafn/ aðgangsorð** **Notandanafn** **Aðgangsorð** **PIN-númer**	Skilgreina sjálfvalda aðferð innskráningar til að komast á stjórnborðið.
Vafri	**Notandanafn/ aðgangsorð** **Notandanafn** **Aðgangsorð** **PIN-númer**	Skilgreina sjálfvalda aðferð innskráningar til að komast í vafrann.

Skipuleggja USB-tæki

Atriði valmyndar	Undirvalmyndaratriði	Stillingar	Lýsing
Skipulag	**Bæta við nýju skipulagi**	**Vista áætlun** **Aðgerð** **Dagur/ar** **Tími**	Skipuleggja aðgengi að USB-tengjum að framan.

Eftirlitsskrá öryggis

Note: Stjarna (*) næst gildi gefur til kynna sjálfvalda stillingu frá verksmiðju.

Atriði valmyndar	Stillingar	Lýsing
Virkja eftirlit	**Slökkt*** **Kveikt**	Stilla prentarann á að skrá tilvikin í öruggri eftirlitsskrá og fjartengdri kerfisskrá.
Virkja fjartengda kerfisskrá	**Slökkt*** **Kveikt**	Stilla prentarann á að senda eftirlitsskrár á fjartengdan þjón.
Þjónn fjartengdrar kerfisskrár	Stillingin er skilgreind af notanda.	Skilgreina þjón fjartengdrar kerfisskrár
Tengi fjartengdrar kerfisskrár	**1** til **65535** (514*)	Skilgreina gáttina sem prentarinn notar til að senda skráð tilvik til fjartengds þjóns.
Aðferð fjartengdrar kerfisskrár	**Venjulegt UDP*** **Stunnel**	Skilgreina samskiptareglurnar sem prentarinn notar til að flytja skráð tilvik á fjartengdan þjón.

Atriði valmyndar	Stillingar	Lýsing
Aðstaða fjartengdrar kerfisskrár	**0 - Kjarnaskilaboð** **1 - Skilaboð á stigi notanda** **2 - Póstkerfi** **3 - Kerfispúkar** **4 - Skilaboð öryggis/ sannvottunar*** **5 - Skilaboð búin til innbyrðis af kerfisskrám** **6 - Undirkerfi línuprentara** **7 - Undirkerfi fréttanetkerfis** **8 - UUCP-undirkerfi** **9 - Klukkupúki** **10 - Skilaboð öryggis/ sannvottunar** **11 - FTP-púki** **12 - NTP-undirkerfi** **13 - Atvikaskrá endurskoðunar** **14 - Atvikaskrá viðvörunar** **15 - Klukkupúki** **16 - Staðbundin notkun 0 (local0)** **17 - Staðbundin notkun 1 (local1)** **18 - Staðbundin notkun 2 (local2)** **19 - Staðbundin notkun 3 (local3)** **20 - Staðbundin notkun 4 (local4)** **21 - Staðbundin notkun 5 (local5)**	Skilgreina **aðstöðugildi** sem prentarinn notar þegar hann sendir skráð tilvik á fjartengdan þjón kerfisskráa.

Atriði valmyndar	Stillingar	Lýsing
	22 - Staðbundin notkun 6 (local6) **23 - Staðbundin notkun 7 (local7)**	
Alvarleiki atvika sem á að skrá	**0 - Neyð** **1 - Aðvörun** **2 - Alvarleg** **3 - Villa** **4 - Viðvörun*** **5 - Tilkynning** **6 - Til upplýsingar** **7 - Aflúsa**	Skilgreina alvarleika hvers tilviks.
Óskráð atvik fjartengdar kerfisskrár	**Slökkt*** **Kveikt**	Stilla prentarann á að senda viðeigandi tilvik.
Netfang stjórnanda	Stillingin er skilgreind af notanda.	Tilgreindu netfang prentstjórans sem fær tilkynningu um tiltekin skráð tilvik.
Tilkynning um hreinsun tölvupóstsskráningar	**Slökkt*** **Kveikt**	Stilla prentarann á að senda tölvupóst á stjórnanda í hvert skipti sem skrá er eytt.
Tilkynning um þjappaðan tölvupóstskladda	**Slökkt*** **Kveikt**	Stilla prentarann á að senda stjórnandanum tölvupóst þegar kladdafærslum er þjappað.
Skrá fulla hegðun	**Skrifa yfir elstu innfærslur*** **Tölvupóstskladdi síðan eyða öllum færslum**	Veldu hvernig prentarinn leysir úr vandamálum með geymslu atvikaskráar þegar atvikaskráin fyllir úthlutað minni.
Senda tilkynningu um geymslu sem er % full	**Slökkt*** **Kveikt**	Stilla prentarann á að senda stjórnanda tölvupóst þegar kladdinn fyllir úthlutað minni.
% stig fullrar viðvörunar	**1** til **99** (90*)	Veldu hvort plássið sem atvikaskráin tekur jafngildir eða fer yfir gildi á tilkynningu um notað pláss.
Tilkynning um útfluttan tölvupóstskladda	**Slökkt*** **Kveikt**	Senda tilkynningu í tölvupósti til stjórnanda þegar kladdi er fluttur út.
Tilkynning um breyttar stillingar á tölvupóstskladda	**Slökkt*** **Kveikt**	Stilla prentarann á að senda tölvupóst til stjórnanda þegar gildi valmyndarinnar **Virkja endurskoðun** er breytt.

Atriði valmyndar	Stillingar	Lýsing
Endingar línuskráninga í atvikaskrá	**LF (\n)*** **CR (\r)** **CRLF (\r\n)**	Ákveða hvernig prentarinn afgreiðir línuenda í atvikaskránni, eftir því í hvaða stýrikerfi skráin er þáttuð eða skoðuð.
Undirrita útflutning stafrænt	**Slökkt*** **Kveikt**	Stilla prentarann á að undirrita útfluttar öryggisskrár sjálfkrafa.
Hreinsa atvikaskrá	**Hreinsa**	Eyða öllum eftirlitsskrám.
Flytja út atvikaskrá	**Atvikaskrá kerfis (Syslog) (RFC 5424)** **Atvikaskrá kerfis (Syslog) (RFC 3164)** **CSV**	Flytja skrár úr prentaranum eða minniskorti.

Hömlur á innskráningu

> **Note:** Stjarna (*) næst gildi gefur til kynna sjálfvalda stillingu frá verksmiðju.

Atriði valmyndar	Stillingar	Lýsing
Misheppnaðar innskráningar	**1** til **10** (3*)	Tilgreindu fjölda misheppnaðra tilrauna til innskráningar áður en notandinn er læstur úti.
Misheppnaður tímarammi	**1** til **60 mínútur** (5*)	Tilgreindu tímarammann fyrir innskráningartilraunir sem mistakast áður en notandinn er læstur úti.
Tími læsingar	**1** til **60 mínútur** (5*)	Tilgreindu tíma þegar engar innskráningar eru leyfðar.
Tímarof fjartengdrar innskráningar	**1** til **120 mínútur** (10*)	Tilgreindu þann tíma sem fjarviðmót eins og vefsíða getur verið óvirkt áður en notandi er skráður út sjálfkrafa.

Uppsetning trúnaðarprentunar

> **Note:** Stjarna (*) næst gildi gefur til kynna sjálfvalda stillingu frá verksmiðju.

Atriði valmyndar	Stillingar	Lýsing
Hámark ógildra PIN-númera	**2** til **10**	Stilla mörkin á að skrá inn ógilt PIN. **Note:** Þegar hámarkinu er náð er prentverkunum fyrir það notandanafn eytt.
Gildislok trúnaðarverka	**Slökkt*** **1 klst.** **4 klst.** **Sólarhringur** **72 klst.** **1 vika**	Stilltu einkvæman gildistíma fyrir hverja gerð verks sem haldið er áður en prentarinn eyðir því sjálfkrafa úr minni. **Athugasemdir** • Gerðir verka í bið eru **trúnaðarmál**, **endurtekning**, **frestun** og **staðfesting**. • Ef stillingu fyrir gildistíma er breytt á meðan trúnaðarprentverk eru í prentaraminni eða á hörðum disk prentara, mun gildistími þeirra ekki breytast í nýja sjálfgefna gildið. • Ef slökkt er á prentaranum þá er öllum trúnaðarprentverkum sem vistuð eru í RAM-minni eytt.
Gildislok endurtekinna verka	**Slökkt*** **1 klst.** **4 klst.** **Sólarhringur** **72 klst.** **1 vika**	Stilla tíma gildisloka fyrir prentverk sem þú vilt endurtaka.
Gildislok staðfestra verka	**Slökkt*** **1 klst.** **4 klst.** **Sólarhringur** **72 klst.** **1 vika**	Stilla tíma fyrir gildislok til að prenta afrit af verki til að athuga gæði þess áður en þú prentar afritin sem eftir eru.

Atriði valmyndar	Stillingar	Lýsing
Gildislok frestaðra verka	**Slökkt*** **1 klst.** **4 klst.** **Sólarhringur** **72 klst.** **1 vika**	Stilla tíma fyrir gildislok fyrir verk sem þú vilt geyma í prentaranum til að prenta síðar.
Krefjast að öll verk séu geymd	**Slökkt*** **Kveikt**	Stillir prentarann til að geyma öll prentverk.
Geyma afrit skjala	**Slökkt*** **Kveikt**	Stilla prentarann til að geyma öll skjöl með sama skráarheiti.

Dulkóðun

Atriði valmyndar	Stillingar	Lýsing
Innri geymsla	Stillingin er skrifvarðar upplýsingar.	Sýna dulkóðunarstöðu innra geymslu.
Harður diskur	Stillingin er skrifvarðar upplýsingar.	Sýna stöðu dulkóðunar á harða disknum. **Note:** Þetta atriði valmyndar birtist aðeins þegar harður diskur er til staðar.
Skynvætt geymsludrif	Stillingin er skrifvarðar upplýsingar.	Sýna stöðu dulkóðunar á skynvæddu geymsludrifi (ISD). **Note:** Þetta atriði valmyndar birtist aðeins þegar ISD er til staðar.

Eyða tímabundnum gagnaskrám

Note: Stjarna (*) næst gildi gefur til kynna sjálfvalda stillingu frá verksmiðju.

Atriði valmyndar	Stillingar	Lýsing
Vistað í minni á staðnum	**Slökkt*** **Kveikt**	Stilltu prentarann á að eyða öllum gögnum um verk úr minni eftir að verki er lokið.
Vistuð á hörðum diski	**1 umferð eyðingar*** **3 umferðir eyðingar** **7 umferðir eyðingar**	Tilgreindu aðferðina sem prentarinn notar til að eyða öllum gögnum um verk af harða diskinum eftir að verki er lokið. **Note:** Þetta atriði valmyndar birtist aðeins þegar harður diskur er til staðar.

Stillingar fyrir LDAP-lausn

Note: Stjarna (*) næst gildi gefur til kynna sjálfvalda stillingu frá verksmiðju.

Atriði valmyndar	Stillingar	Lýsing
Fylgja tilvísunum LDAP	**Slökkt*** **Kveikt**	Leita á mismunandi þjónum í léninu að innskráðum notendareikningum.
LDAP staðfesting vottorðs	**Já** **Nei***	Virkja staðfestingu á LDAP-vottorðum.

Ýmislegt

Note: Stjarna (*) næst gildi gefur til kynna sjálfvalda stillingu frá verksmiðju.

Atriði valmyndar	Stillingar	Lýsing
Verndaðir eiginleikar	**Sýna*** **Fela**	Sýna alla þá eiginleika sem aðgangsstjórnun aðgerða (FAC) verndar óháð öryggisheimildum sem notandinn hefur. **Note: Fela**—Sýnir aðeins FAC-verndaða eiginleika sem notandinn hefur aðgengi að.
Prentheimildir	**Slökkt*** **Kveikt**	Notandinn þarf að skrá sig inn áður en prentað er.

Atriði valmyndar	Stillingar	Lýsing
Sjálfvalin innskráning prentheimilda	**PIN-númer*** **Notandanafn/ aðgangsorð** **Notandanafn**	Stilla sjálfvalda innskráningu fyrir **Prentheimildir**. **Note:** Stillingarnar birtast aðeins þegar öryggisinnskráningarreikningar eru búnir til og fer eftir tegund innskráningarreiknings sem bætt er við.
Öryggisendurstilling	**Virkja aðgengi „gesta“*** **Engin áhrif**	Skilgreina aðgengi notenda að prentaranum. **Athugasemdir** • **Virkja aðgengi “gesta”** veitir öllum aðgengi að öllum atriðiðum prentarans. • **Engin áhrif** getur gert aðgengi að prentaranum ómögulegt þegar nauðsynlegar öryggisupplýsingar eru ekki tiltækar.
Endurstilla tækjastillingar	**Leyfa með aðgangsstjórnun aðgerða (FAC)** **Leyfa*** **Ekki leyfa**	Leyfa að endurstilla prentarastillinguna.
Nota skynvætt geymsludrif fyrir gögn notanda	**Slökkt** **Kveikt***	Virkjaðu skynvætt geymsludrif til að geyma notandagögn. **Note:** Þetta atriði valmyndar er óvirkt þegar harður diskur er til staðar.
Lágmarkslengd aðgangsorðs	**0** til **32** (0*)	Tilgreindu lágmarkslengd aðgangsorðs sem er notað fyrir innri reikninga eins og **Aðgangsorð** og **Notandanafn/aðgangsorð** reikninga.
Virkja birtingu á aðgangsorði/PIN	**Slökkt*** **Kveikt**	Sýna aðgangsorð eða persónuauðkennanlegt númer (PIN).

Atriði valmyndar	Stillingar	Lýsing
Leyfa dulkóðun þjónustu fastheldins minnis	**Slökkt*** **Kveikt**	Virkjaðu dulkóðun þjónustu fastheldins minnis í tækinu. **Note:** Þetta valmyndaratriði birtist aðeins ef slökkt er á **Dulkóðun þjónustu fastheldins minnis**.

Skýjaþjónustur

Skráning í skýjaþjónustu

Note: Stjarna (*) næst gildi gefur til kynna sjálfvalda stillingu frá verksmiðju.

Atriði valmyndar	Stillingar	Lýsing
Skoða frekari upplýsingar	Stillingin er skrifvarðar upplýsingar.	Sjá frekari upplýsingar um notkun á Lexmark Cloud Services.
Virkja samskipti við skýjaþjónustu Lexmark	**Slökkt*** **Kveikt**	Gera prentaranum kleift að eiga samskipti við skýjaþjónustu Lexmark.
Skoða núverandi stöðu	Stillingin er skrifvarðar upplýsingar.	Skoða stöðu á tengingu milli prentarans og skýjaþjónustu Lexmark.
Fáðu skráningarkóða	Stillingin er skrifvarðar upplýsingar.	Gefur skráningarkóða fyrir skýjaþjónustu.
Skráðu prentara	Stillingin er notendaskilgreind stilling.	Leyfir skráningu á prentaranum þegar skráningarkóðinn er tiltækur.

Skýrslur

Síða yfir stillingar valmyndar

Atriði valmyndar	Lýsing
Síða yfir stillingar valmyndar	Prenta skýrslu sem inniheldur valmyndir prentara.

Tæki

Atriði valmyndar	Lýsing
Upplýsingar um tæki	Prenta skýrslu sem inniheldur upplýsingar um prentarann.
Tölfræði tækis	Prenta skýrslu um stöðu rekstrarvara, pappírstalningu, verkupplýsingar og fleira.
Listi yfir prófíla	Prenta lista yfir prófíla sem eru vistaðir í prentaranum.
Eignaskýrsla	Prenta greiningartól fyrir vandamál við prentun. **Note:** Til að forðast að klippa innihaldið skaltu prenta skýrsluna á pappír í „letter“- eða A4-stærð.

Prenta

Atriði valmyndar	Stillingar	Lýsing
Leturgerðir prentunar	**PCL-leturgerðir** **PS-leturgerðir**	Prenta sýnishorn og upplýsingar um leturgerðir sem eru tiltækar í hverju tungumáli prentarans.
Sýnishorn prentunar	**Sýnishornasíða**	Prenta greiningartól fyrir vandamál við prentun. **Athugasemdir** • Til að forðast að klippa innihaldið skaltu prenta skýrsluna á pappír í „letter“- eða A4-stærð. • Þessi valmynd birtist aðeins þegar prentarinn er með uppsetta prufusíðu.
Prentskrá	Stillingin er skilgreind af notanda.	Prenta skýrslu sem sýnir þau tilföng sem eru geymd í minnislykli eða á hörðum diski.

Flýtivísar

Atriði valmyndar	Lýsing
Allir flýtivísar	Prenta skýrslu sem sýnir alla flýtivísa sem eru vistaðir í prentaranum. **Note: Flýtivísar fax** birtast aðeins þegar **Fax** er uppsett.
Flýtivísar fax	
Flýtivísar afritunar	
Flýtivísar í tölvupóst	
Flýtivísar FTP	
Flýtivísar í möppu á netinu	

Fax

Note: Þessi valmynd birtist aðeins ef **Fax** er uppsett og **Virkja atvikaskrá** er stillt á **Kveikt**.

Atriði valmyndar	Lýsing
Atvikaskrá faxverka	Prenta skýrslu yfir síðustu 200 faxverk sem lokið var við.
Atvikaskrá faxhringinga	Prenta skýrslu sem er með upplýsingar um síðustu 100 reyndu, mótteknu og lokuðu hringingar.

Netkerfi

Atriði valmyndar	Lýsing
Uppsetningarsíða netkerfis	Prenta síðu sem uppsett net og þráðlausar stillingar á prentara. **Note:** Þetta atriði valmyndar birtist aðeins í nettengdum prenturum eða prenturum sem eru tengdir prentþjónum.

Atriði valmyndar	Lýsing
Tengdir biðlarar Wi-Fi Direct	Prenta síðu sem sýnir lista yfir tæki sem eru tengd við prentarann með því að nota Wi-Fi Direct. **Note:** Þetta atriði valmyndar birtist aðeins þegar **Virkja Wi-Fi Direct** er stillt á **Kveikt**.

Bilanaleit

Atriði valmyndar	Lýsing
Prenta gæðaprófunarsíður	Prenta sýnishornasíður til að finna og leiðrétta galla í prentgæðum.
Skanninn hreinsaður	Prenta leiðbeiningar hvernig hreinsa á skannann.

Sameining eyðublaða

Athugasemdir

- Þetta valmyndaratriði birtist aðeins þegar geymsludrif er uppsett.
- Stjarna (*) næst gildi gefur til kynna sjálfvalda stillingu frá verksmiðju.

Atriði valmyndar	Undirvalmyndara triði	Stillingar	Lýsing
Sameiningarstilling	Á ekki við	**Prentun*** **Gagnaöflun** **Óvirkt**	Tilgreindu notkunarmáta fyrir Sameining eyðublaða.
Markmið gagnaöflunar	Á ekki við	**Minniskort***	Stilltu viðtökustaðinn þar sem gögnin sem tekin eru eru send áfram. **Note:** Þetta atriði valmyndar birtist aðeins þegar **Sameiningarstilling** er stillt á **Gagnaöflun**.

Atriði valmyndar	Undirvalmyndara triði	Stillingar	Lýsing
Prentgátt og síustillingar	**Nettengi**	**Kveikt*** **Slökkt**	Virkjaðu Sameining eyðublaða til að vinna úr öllum gögnum sem eru send til nettengis.
	Netsía	**Óvirkt*** **NULL** **OFIS** **OFIS+NULL** **OFIS+AS400** **AS400** **PCL** **ZPL** **ZPLF**	Tilgreindu netsíuna fyrir öll gögn sem send eru til prentarans.
	USB-tengi	**Kveikt*** **Slökkt**	Virkjaðu Sameining eyðublaða til að vinna úr öllum gögnum sem eru send til USB-tengis.
	USB-sía	**Óvirkt*** **NULL** **OFIS** **OFIS+NULL** **OFIS+AS400** **AS400** **PCL** **ZPL** **ZPLF**	Tilgreindu USB-síu fyrir öll gögn sem eru send til prentarans.
	Tímalokun staðbundins tengis	**1** til **100** (10*)	Tilgreindu tímalokunargildið fyrir Sameining eyðublaða verk sem eru send í staðbundna tengið.
Ýmislegt	**Prenta öll eyðublöð**	**Gangsetja**	Prenta öll eyðublaðasett sem eru geymd á skyndvædda geymsludrifinu eða harða diskinum.
	Prenta villusíðu	**Kveikt*** **Slökkt**	Virkja prentun villusíðu þegar villa kemur upp í Sameining eyðublaða.

Prentar Stillingarsíðu valmyndar

1. Frá stjórnborðinu skaltu fletta á **Stillingar > Skýrslur**.
2. Veldu **Síða yfir stillingar valmyndar**.

Viðhald á prentaranum

Athugun á stöðunni á hlutum og rekstrarvörum

1. Efst til hægri í stjórnborðinu skaltu velja .
2. Skoða stöðu prentarahluta og rekstrarvara.

Note: Þú getur einnig valið til að athuga tilkynningar sem krefjast athygli notandans.

Stilla tilkynningar varðandi rekstrarvöru

1. Opnaðu vafra og skráðu IP-tölu prentarans í svæði vistfangs.

   Athugasemdir
   - Skoða IP-tölu prentara á heimaskjá prentarans. IP-talan birtist sem fjögur sett af tölum sem eru aðskildar af punktum, svo sem 123.123.123.123.
   - Ef verið er að nota staðgengilsþjón skaltu gera hann óvirkan tímabundið til að opna vefsíðuna rétt.

2. Smelltu á **Stillingar > Tæki > Tilkynningar**.
3. Smelltu á **Sérsniðnar tilkynningar rekstrarvöru**.
4. Veldu tilkynningu fyrir hverja rekstrarvöru.
5. Framkvæma breytingar.

Uppsetning tölvupóstviðvarana

1. Opnaðu vafra og skráðu IP-tölu prentarans í svæði vistfangs.

   Athugasemdir
   - Skoða IP-tölu prentara á heimaskjá prentarans. IP-talan birtist sem fjögur sett af tölum sem eru aðskildar af punktum, svo sem 123.123.123.123.
   - Ef verið er að nota staðgengilsþjón (proxy), gerðu hann óvirkan tímabundið til að opna vefsíðuna rétt.

2. Smelltu á **Stillingar > Tæki > Tilkynningar**.
3. Smelltu á **Uppsetning viðvarana í tölvupósti** og veldu stillingar.

> **Note:** Hafðu samband við póstveitu til að fá frekari upplýsingar um SMTP-stillingar.

4. Framkvæma breytingar.
5. Smelltu á **Uppsetning tölvupóstslista og viðvarana** og veldu stillingar.
6. Framkvæma breytingar.

Búa til skýrslur og kladda

1. Í stjórnborðinu skaltu fara í **Stillingar > Skýrslur**.
2. Veldu skýrsluna eða atvikaskrá sem á að prenta.

   - **Síða yfir stillingar valmyndar** - Sýnir núverandi prentarastillingar, stillingar og grunnstillingar.
   - **Tæki**

     Upplýsingar um tæki – Sýna raðnúmer prentara, uppsettar lausnir og fax.
     Tölfræði tækis – Sýna stöðu rekstrarvara, heildarfjölda prentaðra blaða og upplýsingar um prentaraverk.
     Listi yfir prófíla – Sýna lista yfir prófíla eða flýtivísa sem eru vistaðir í prentaranum.
     Eignaskýrsla – Sýna skýrsluna sem inniheldur upplýsingar um prentara, svo sem raðnúmer og gerðarheiti.
   - **Prenta**

     Leturgerðir prentunar – Sýna leturgerðir sem eru tiltækar í hverju tungumáli prentarans.
     Sýnishorn prentunar – Sýna sýnisskrárnar sem eru tiltækar í fastbúnaðinum, skyndiminninu og diskvalkostinum.
     Prentskrá – Sýna tilföngin sem eru vistuð á minniskorti, hörðum diski eða skynvæddu geymsludrifi.

     > **Note:** Skýrslan birtist aðeins þegar minniskort, harður diskur prentara eða skynvætt geymsludrif er uppsett.

   - **Flýtivísar**

     Allir flýtivísar – Sýna lista yfir alla flýtivísa sem eru vistaðir í prentaranum.
     Flýtivísar fax - Sýnir lista yfir faxflýtivísa sem eru vistaðir á prentaranum.
     Afrita flýtivísa – Sýna lista yfir afritunarflýtilykla sem eru geymdir á prentaranum.
     Flýtivísar í tölvupóst – Sýna lista yfir tölvupóstsflýtivísa sem eru vistaðir á prentaranum.
     Flýtivísar FTP – Sýna lista yfir FTP-flýtivísa sem eru geymdir á prentaranum.
     Flýtivísar í möppu á netinu -Skoða lista yfir flýtivísa möppu á netinu sem eru geymdir á prentaranum.
   - **Fax**

     Atvikaskrá faxverka——Listi yfir síðustu 200 faxverk.

     > **Note:** Skýrslan birtist aðeins þegar **Virkja atvikaskrá** er virk.

Atvikaskrá faxhringinga – Sýna tilföngin sem eru vistuð á minniskorti eða geymsludrifi.

> **Note:** Þessi skýrsla birtist aðeins þegar minniskort eða geymsludrif er uppsett.

- **Netkerfi**

Uppsetningarsíða netkerfis – Sýna uppsett net og þráðlausar stillingar á prentara.

> **Note:** Þessi skýrsla birtist aðeins í nettengdum prenturum og prenturum sem eru tengdir prentþjónum.

Tengdir biðlarar Wi-Fi Direct – Sýna lista yfir tæki sem eru tengd við prentarann með Wi-Fi Direct.

> **Note:** Þessi skýrsla birtist aðeins þegar **Virkja Wi-Fi Direct** er stillt á **Kveikt**.

Pöntun á hlutum og rekstrarvörum

Upplýsingar um tengiliði og aðgát

Til að panta rekstrarvörur í Bandaríkjunum, hafið samband við Lexmark í 1-800-539-6275 varðandi viðurkenndan dreifingaraðila á vottuðum rekstrarvörum fyrir Lexmark á þínu svæði. Í öðrum löndum eða svæðum, farið á www.lexmark.com eða hafið samband við þann stað sem prentarinn var keyptur.

> **Note:** Áætlun um endingu á rekstrarvörum prentara miðað við prentun á venjulegan pappír í bréfa- eða A4-stærð.

> **Viðvörun—hugsanleg hætta**
> Misbrestur á að viðhalda bestu frammistöðu prentara, eða við að skipta út hlutum og rekstrarvörum, getur valdið skemmdum á prentaranum.

Nota upprunalega hluti og rekstarvörur frá Lexmark

Lexmark prentarinn þinn er hannaður til að virka best með upprunalegum hlutum og rekstrarvörum frá Lexmark. Notkun á rekstrarvörum eða hlutum frá þriðja aðila getur haft áhrif á afköst, áreiðanleika eða endingu prentarans og myndeiningar hans. Það getur einnig haft áhrif á gildi ábyrgðar. Ábyrgðin nær ekki yfir skemmdir sem verða vegna notkunar á rekstrarvörum eða hlutum frá þriðja aðila. Allar vísanir á endingu eru hannaðar til að virka með rekstrarvörum eða hlutum frá Lexmark og geta því gefið ónákvæmar niðurstöður ef rekstrarvörur eða hlutir frá þriðja aðila eru notaðir. Notkun á hlutum myndeiningar umfram ætlaða endingu geta skaðað Lexmark-prentarann þinn eða tengda hluti.

Viðvörun—hugsanleg hætta
Rekstrarvöru og hluti án skilakerfis er hægt að endurstillta og endurframleiða. Hins vegar nær ábyrgð framleiðanda ekki yfir tjón sem stafar af rekstrarvörum eða hlutum sem eru ekki upprunalegir. Ef teljarar eru endurstilltir á birgðum eða hlutum án viðeigandi endurframleiðslu getur það valdið skemmdum á prentaranum. Eftir að rekstrarvöru- eða hlutateljarinn hefur verið endurstilltur gæti prentarinn sýnt villu sem gefur til kynna að hluturinn hafi verið endurstilltur.

Panta blekhylki

Athugasemdir:

- Áætluð ending blekhylkis er byggð á ISO/IEC 19752 staðlinum.
- Einstaklega lítil þekja um langan tíma kann að hafa neikvæð áhrif á raunverulega endingu.

Blekhylki í skilakerfi Lexmark

Lexmark CX950, CX51

Hlutur	Bandaríkin, Kanada, Ástralía og Nýja-Sjáland	Evrópusambandið, Evrópska efnahagssvæðið, Ísland, Liechtenstein, Noregur, Sviss	Afgangurinn af Kyrrahafssvæði Asíu	Rómanska Ameríka, Púertó Ríkó og Mexíkó	Restin af Evrópu, Mið-Austurlöndum, Afríku, Mið-Austurlöndum, Samveldi sjálfstæðra ríkja
Blátt	77L10C0	77L20C0	77L30C0	77L40C0	77L50C0
Rautt	77L10M0	77L20M0	77L30M0	77L40M0	77L50M0
Gult	77L10Y0	77L20Y0	77L30Y0	77L40Y0	77L50Y0
Svart	77L10K0	77L20K0	77L30K0	77L40K0	77L50K0

Frekari upplýsingar um lönd á hverju svæði er að finna á www.lexmark.com/regions.

Lexmark XC9525, XC9535

Hlutur	Bandaríkin, Kanada, Ástralía, Nýja-Sjáland	Afgangurinn af Evrópu, Mið-Austurlönd og Afríka
Blátt	24B7602	24B7606
Rautt	24B7603	24B7607
Gult	24B7604	24B7608
Svart	24B7605	24B7609

Frekari upplýsingar um lönd á hverju svæði er að finna á www.lexmark.com/regions.

Blekhylki í skilakerfi Lexmark með mikið magn

Lexmark CX950, CX951

Hlutur	Bandaríkin, Kanada, Ástralía og Nýja-Sjáland	Evrópusambandið, Evrópska efnahagssvæðið, Ísland, Liechtenstein, Noregur, Sviss	Afgangurinn af Kyrrahafssvæði Asíu	Rómanska Ameríka, Púertó Ríkó og Mexíkó	Restin af Evrópu, Mið-Austurlöndum, Afríku, Mið-Austurlöndum, Samveldi sjálfstæðra ríkja
Blátt	79L10K0	79L20K0	79L30K0	79L40K0	79L50K0
Rautt	79L1HM0	79L2HM0	79L3HM0	79L4HM0	79L5HM0
Gult	79L1HY0	79L2HY0	79L3HY0	79L4HY0	79L5HY0
Svart	79L1HK0	79L2HK0	79L3HK0	79L4HK0	79L5HK0

Frekari upplýsingar um lönd á hverju svæði er að finna á www.lexmark.com/regions.

Lexmark XC9525, XC9535

Hlutur	Bandaríkin, Kanada, Ástralía, Nýja-Sjáland	Afgangurinn af Evrópu, Mið-Austurlönd og Afríka
Blátt	24B7574	24B7582
Rautt	24B7575	24B7583
Gult	24B7576	24B7584
Svart	24B7577	24B7585

Frekari upplýsingar um lönd á hverju svæði er að finna á www.lexmark.com/regions.

Venjulegt blekhylki með miklum afköstum

Lexmark CX950, CX951

Hlutur	Á heimsvísu
Blátt	77L0H20
Rautt	77L0H30
Gult	77L0H40
Svart	77L0H10

Frekari upplýsingar um lönd á hverju svæði er að finna á www.lexmark.com/regions.

Lexmark XC9525, XC9535

Hlutur	Á heimsvísu
Blátt	77L0H20
Rautt	77L0H30
Gult	77L0H40
Svart	77L0H10

Frekari upplýsingar um lönd á hverju svæði er að finna á www.lexmark.com/regions.

Pöntun á svörtu setti myndeiningar

Hlutur	Hlutanúmer
Skilakerfi fyrir svart myndgreiningarsett	77L0ZK0
Svart sett myndeiningar	77L0Z10

Pöntun á litmyndgreiningarsetti

Hlutur	Hlutanúmer
Skilakerfi fyrir litasett myndeiningar	77L0ZV0
Venjulegt litmyndgreiningarsett	77L0Z50

Panta flösku fyrir úrgangsblek

Hlutur	Hlutanúmer
Flaska fyrir úrgangsblek	77L0W00

Panta hylki með heftum

Hlutur	Hlutanúmer
Heftarahylki (4 pakkning)[1]	20L7500
Heftarahylki (3 pakkning)[2]	25A0013

[1] Aðeins í boði fyrir bæklingseininguna.

[2] Aðeins í boði fyrir frágangseiningu bæklings, heftaraeining og frágangseiningu með heftara og gatara.

Pöntun á viðhaldssetti

Látið viðhaldssettið samsvara spennu prentarans.

Athugasemdir

- Notkun á ákveðnum tegundum af pappír getur þarfnast tíðari skipta á viðhaldssetti.
- Viðhaldssettið inniheldur hitagjafa og upptökuhjól. Þessa hluti er hægt að panta staka og skipta um ef þörf er á.

Hlutur	Hlutanúmer
100 V Viðhaldssett hitagjafa í skilakerfi, gerð 02	41X5654
110-120 V Viðhaldssett hitagjafa í skilakerfi, gerð 00	41X5655
220-240 V Viðhaldssett hitagjafa í skilakerfi, gerð 01	41X5656
100 V Venjulegt viðhaldssett hitagjafa, gerð 12	41X6053
110-120 V Venjulegt viðhaldssett hitagjafa, gerð 10	41X6051
220-240V Venjulegt viðhaldssett hitagjafa, gerð 11	41X6052

Note: Aðeins vottaður tæknimaður þjónustuaðila getur skipt um viðhaldssettið. Hafðu samband við þinn þjónustuaðila.

Skipta um hluti og rekstrarvörur

Skipt um blekhylki

1. Opnaðu hurð að framan.

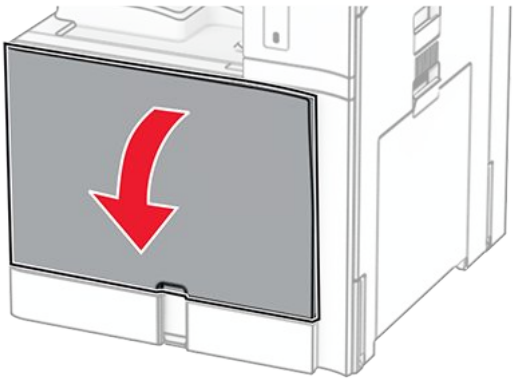

2. Fjarlægðu notaða blekhylkið.

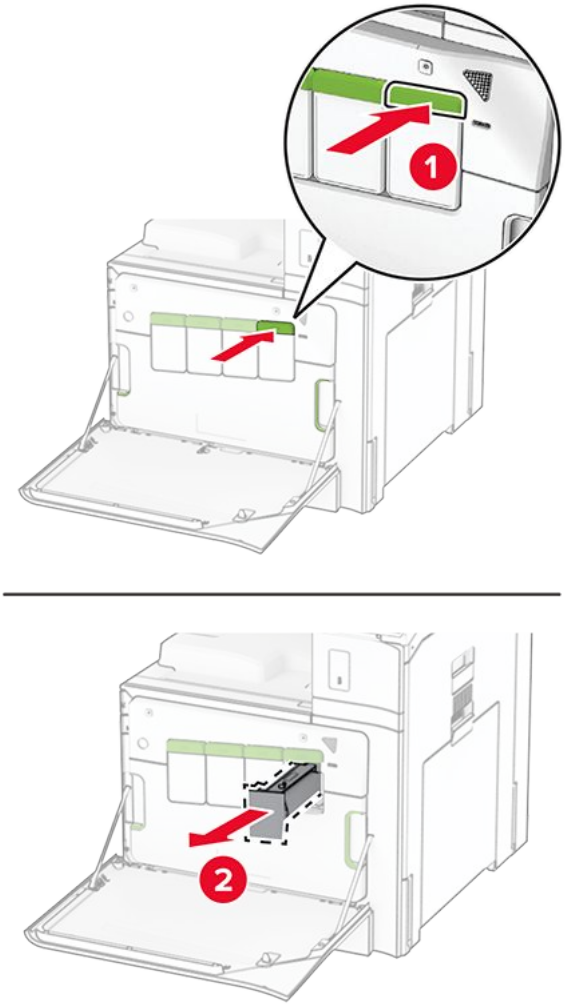

3. Taktu nýja blekhylkið úr umbúðunum.
4. Settu nýja blekhylkið inn þar til það smellur á sinn stað.

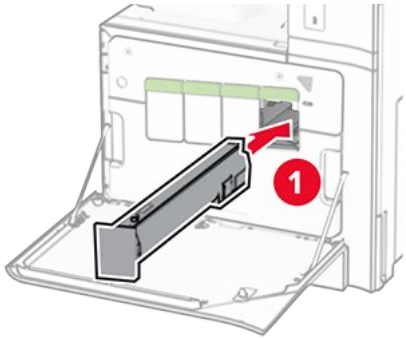

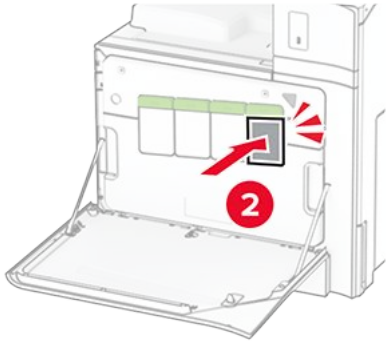

5. Lokaðu hurðinni.

Skipt um svörtu myndaeininguna

1. Opnaðu hurð að framan.

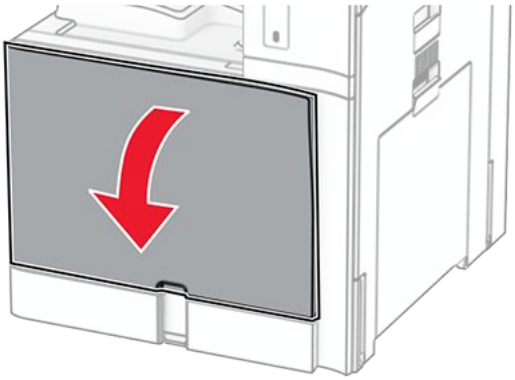

2. Fjarlægðu blekhylkin.

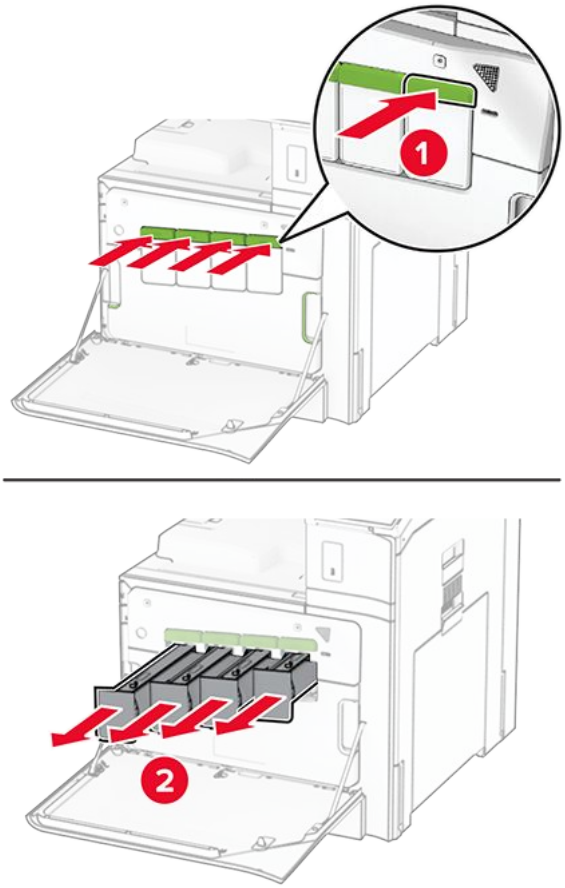

3. Fjarlægðu flösku fyrir úrgangsblek.

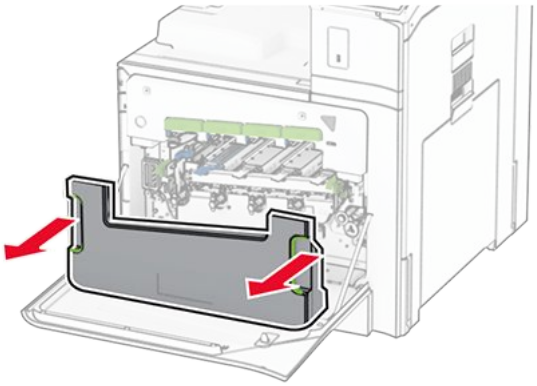

Note: Settu flöskuna í upprétta stöðu til að komast hjá að blekið sullist niður.

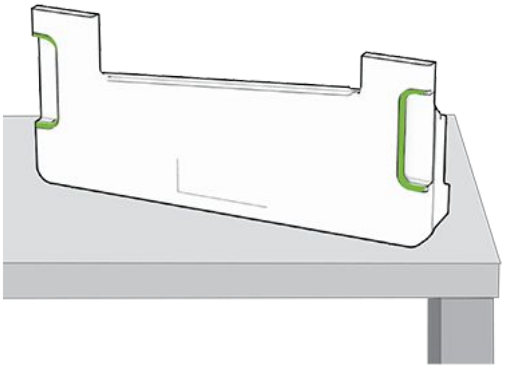

4. Fjarlægðu myndeininguna.

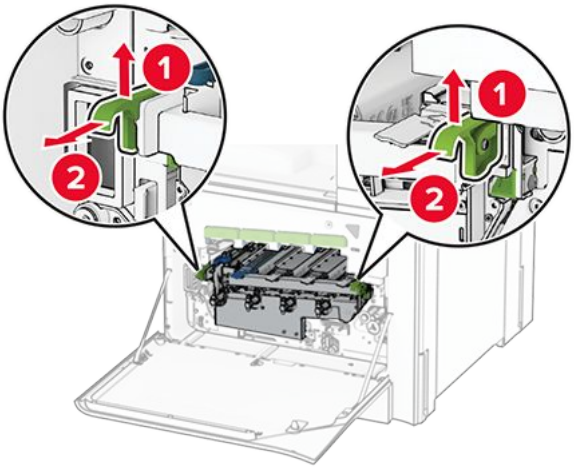

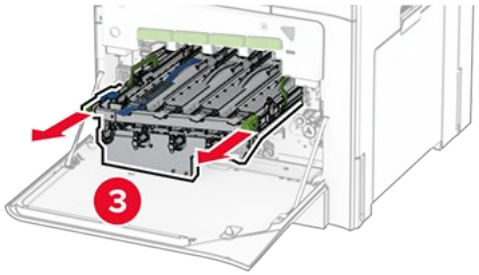

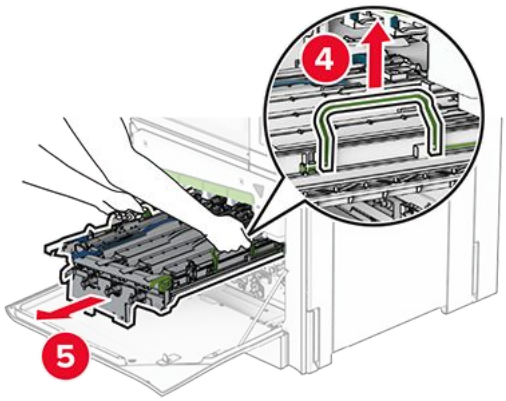

Viðvörun—hugsanleg hætta
Ekki láta sett myndeiningar lenda í beinu ljósi. Löng viðvera í ljósi gæti valdið gæðavandamálum við prentun.

Viðvörun—hugsanleg hætta
Snertu ekki myndvalsinn. Sé það gert getur það haft áhrif á prentgæði prentverka í framtíðinni.

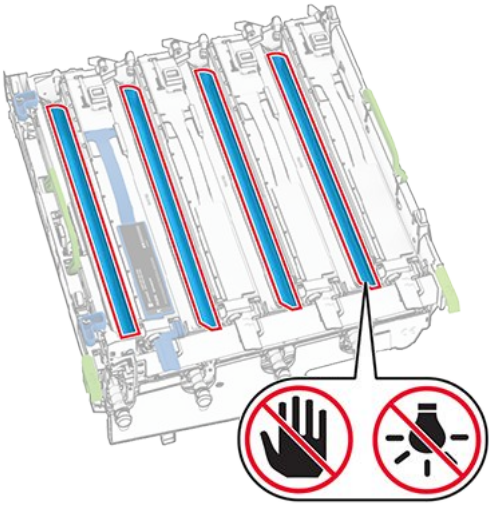

Note: Setjið myndeiningarsettið á hreint, slétt yfirborð og í uppréttri stöðu til að koma í veg fyrir að tromla myndvalsins rispist eða skemmist.

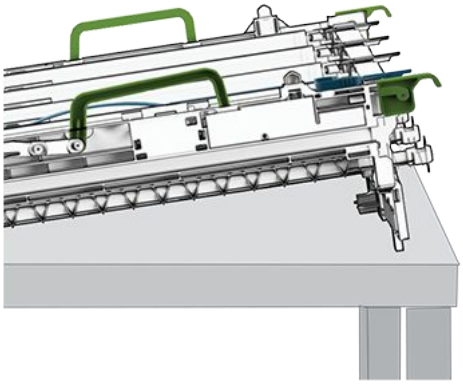

5. Opna svart sett myndeiningar.

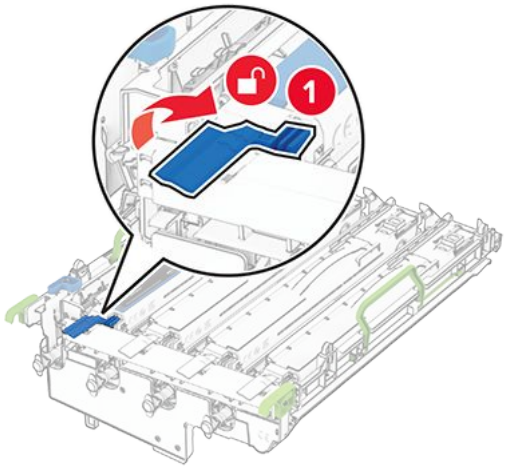

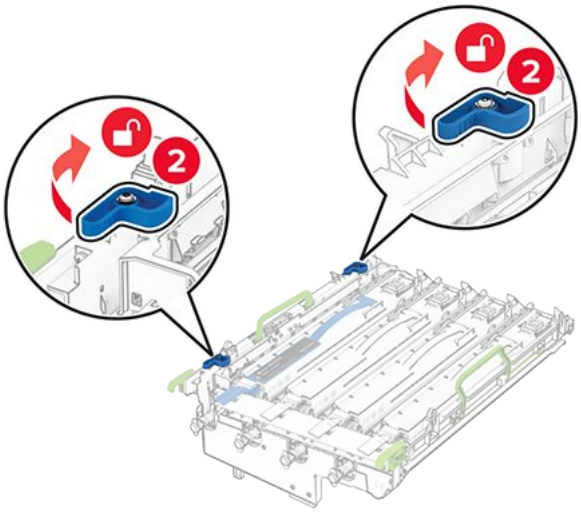

6. Fjarlægja svarta myndeiningarsettið.

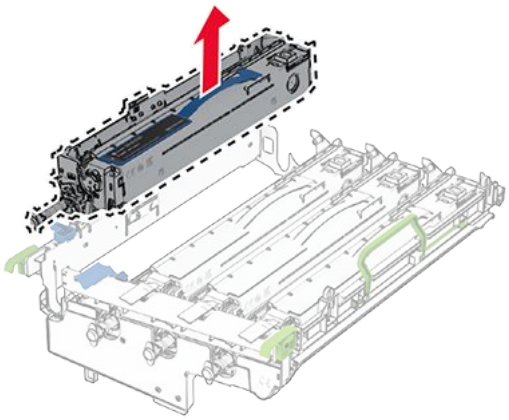

7. Taktu nýju svörtu myndeininguna úr umbúðunum.
8. Taktu nýtt svart sett myndeiningar úr umbúðunum.

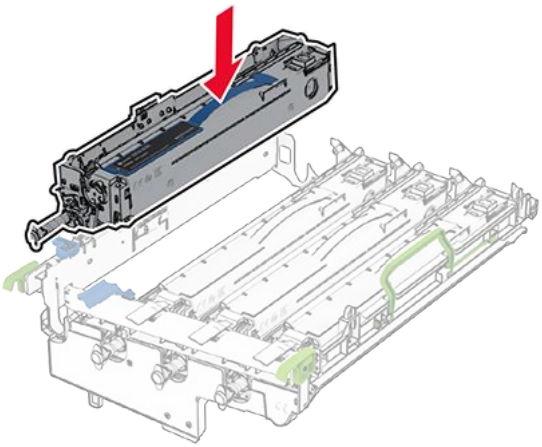

9. Læstu svörtu setti myndeiningar á sínum stað.

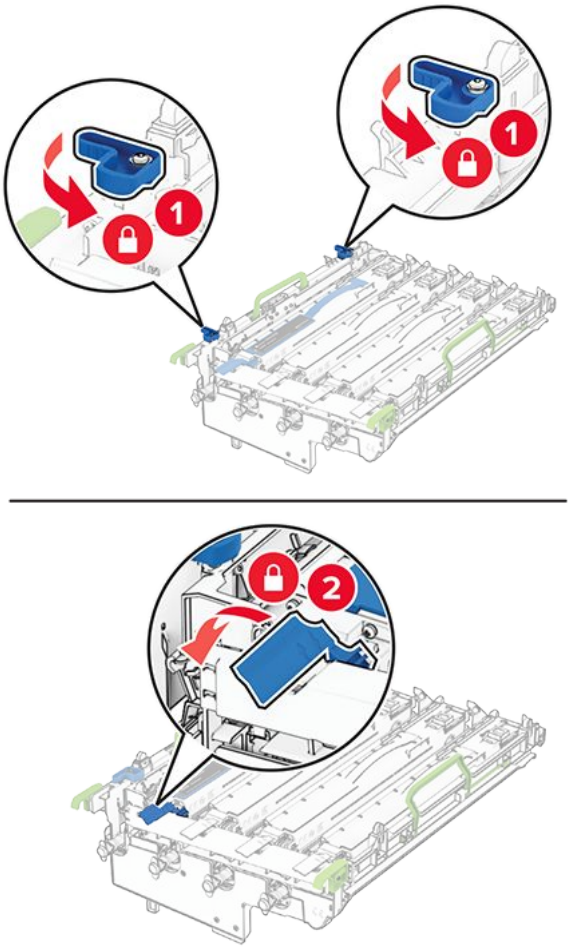

10. Settu myndeiningarsettið inn þar til það situr fullkomlega.

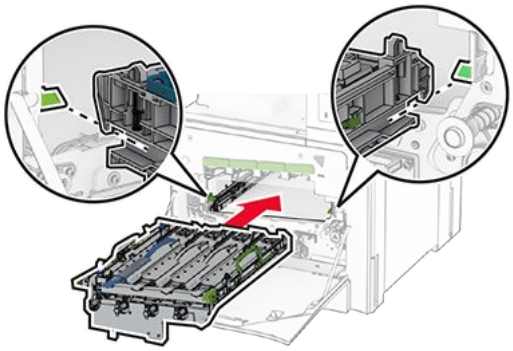

11. Settu inn flösku fyrir úrgangsblek þar til hún smellur á sinn stað.

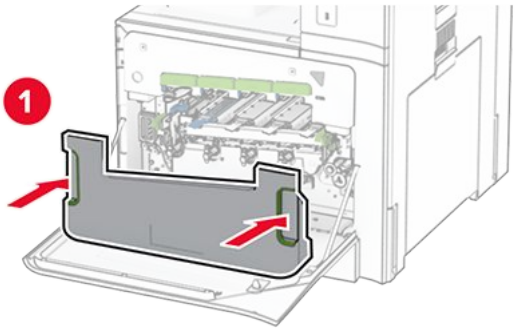

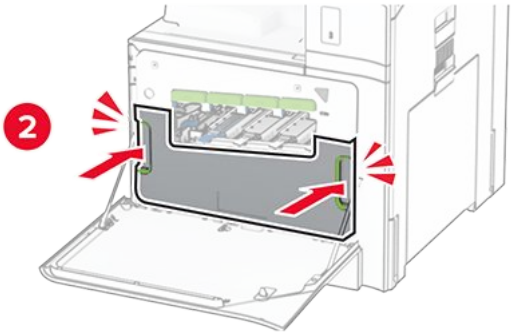

12. Dragið prentarahaussköfurnar varlega út og hreinsið síðan augun á prenthausnum.

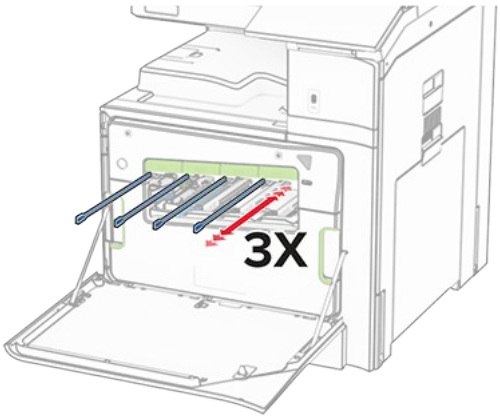

Fyrir frekari upplýsingar um þrif á linsum á prenthausnum sjá Hreinsa prentlinsurnar on page 508.

13. Settu blekhylkin á sinn stað.

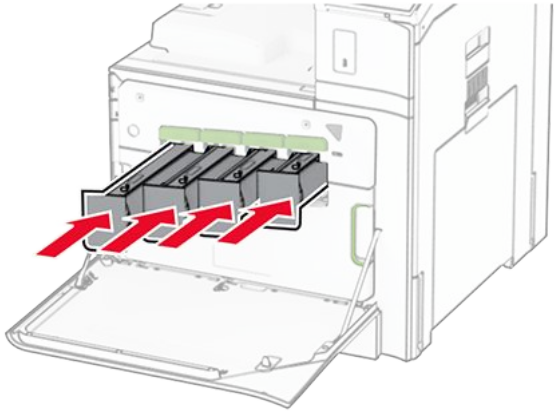

14. Lokaðu hurðinni.

Skipt um sett litmyndaeiningar

1. Opnaðu hurð að framan.

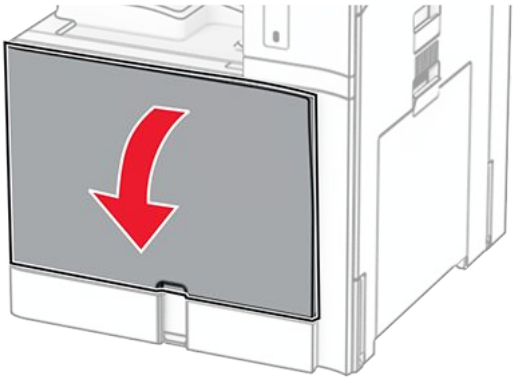

2. Fjarlægðu blekhylkin.

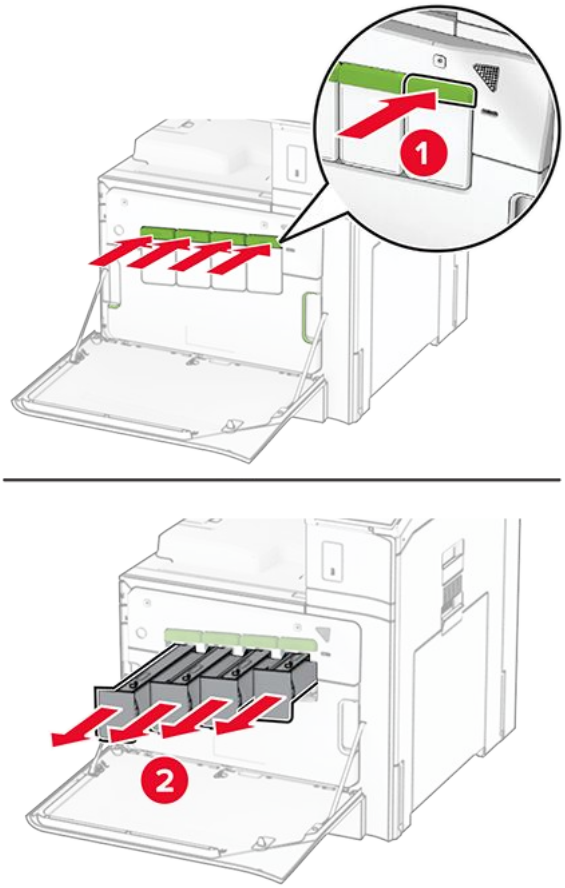

3. Fjarlægðu flösku fyrir úrgangsblek.

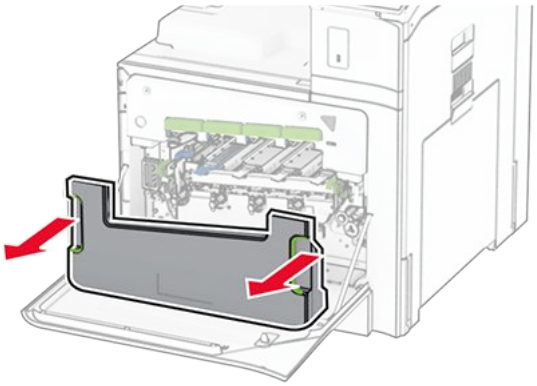

Note: Settu flöskuna í upprétta stöðu til að komast hjá að blekið sullist niður.

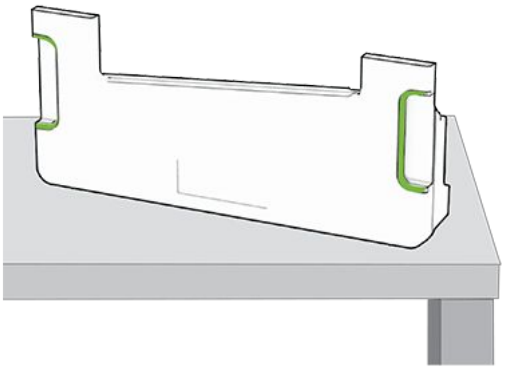

4. Fjarlægðu notað sett myndeiningar.

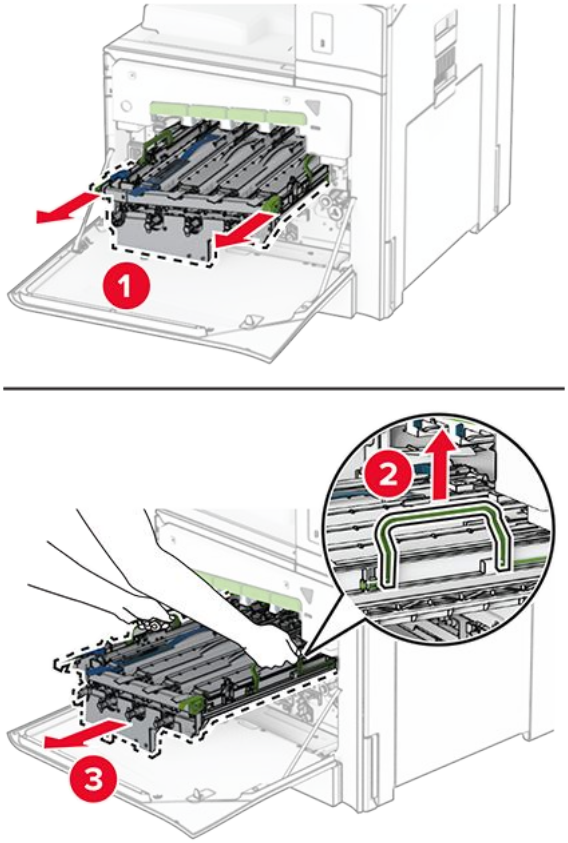

Note: Setjið myndeiningarsettið á hreint, slétt yfirborð og í uppréttri stöðu til að koma í veg fyrir að tromla myndvalsins rispist eða skemmist.

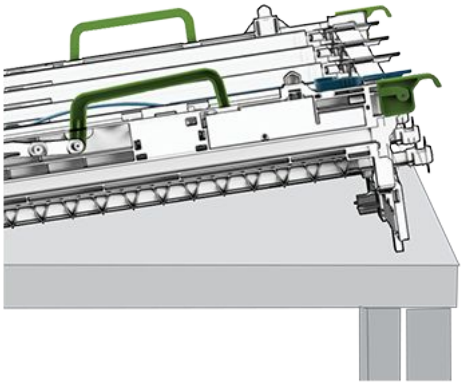

5. Opnaðu svarta myndeiningarsettið.

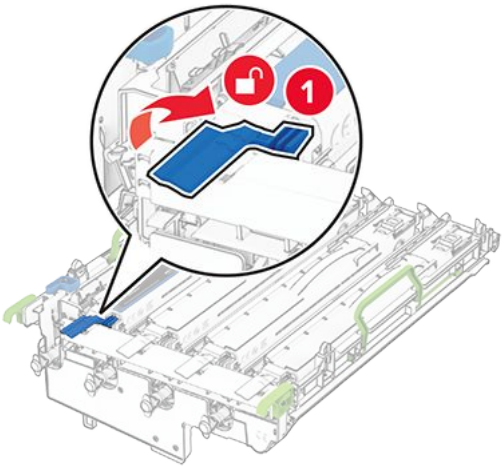

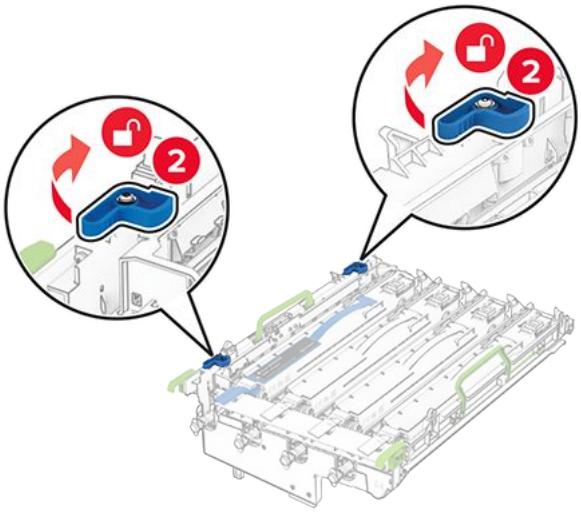

6. Fjarlægðu svarta myndeiningarsettið.

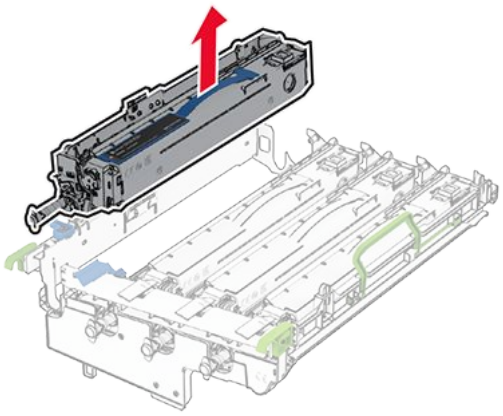

Note: Ekki fleygja svarta myndeiningarsettinu. Það verður sett upp á nýja myndgreiningarsettinu.

7. Taktu nýja sett myndeiningar úr umbúðunum.

Note: Myndgreiningarsettið inniheldur myndakörfuna og blágrænu, blárauðu og gulu framköllunareiningarnar.

Viðvörun—hugsanleg hætta
Ekki láta sett myndeiningar lenda í beinu ljósi. Löng viðvera í ljósi gæti valdið gæðavandamálum við prentun.

Viðvörun—hugsanleg hætta
Snertu ekki myndvalsinn. Sé það gert getur það haft áhrif á prentgæði prentverka í framtíðinni.

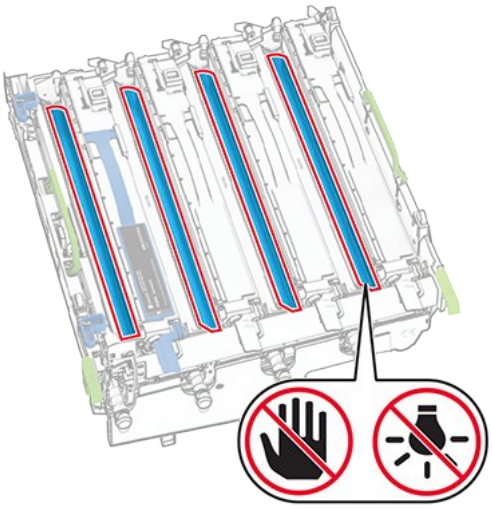

8. Settu svarta myndeiningarsettið í nýja myndgreiningarsettið.

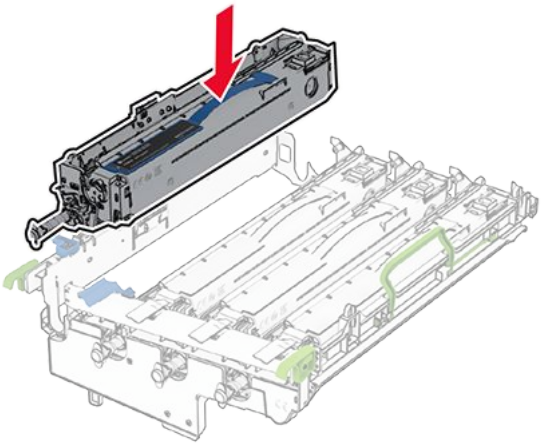

9. Læstu svarta myndeiningarsettinu á sinn stað.

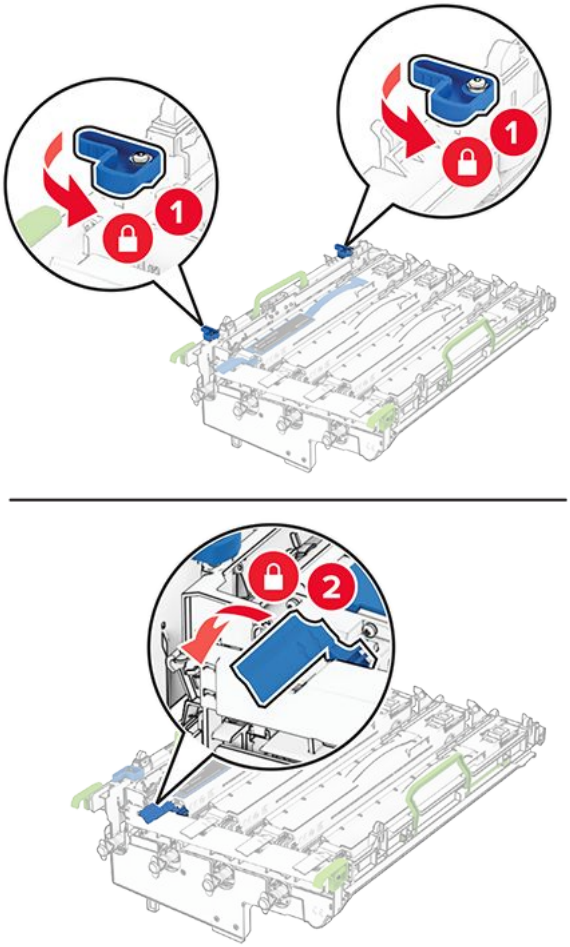

10. Settu nýja myndeiningarsettið inn þar til það situr fullkomlega.

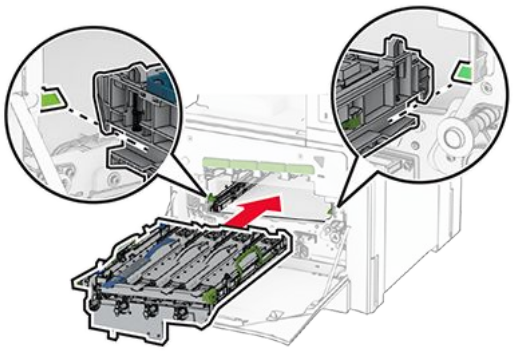

11. Settu inn flösku fyrir úrgangsblek þar til hún smellur á sinn stað.

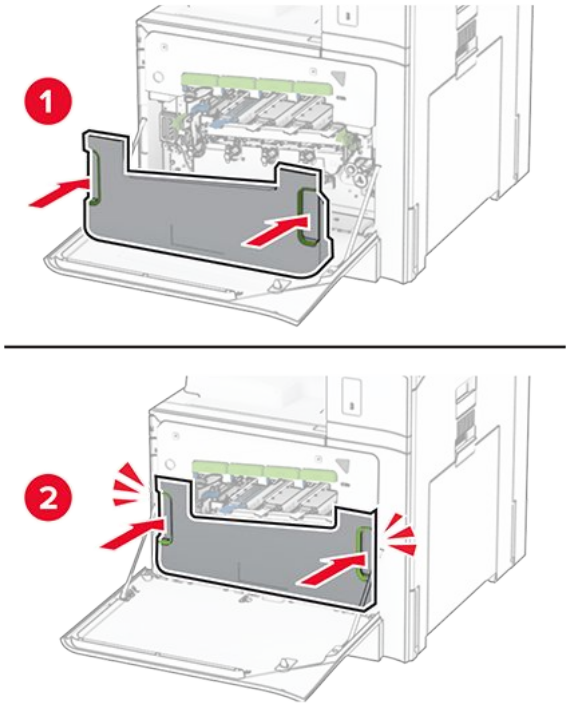

12. Dragið prentarahaussköfurnar varlega út og hreinsið síðan augun á prenthausnum.

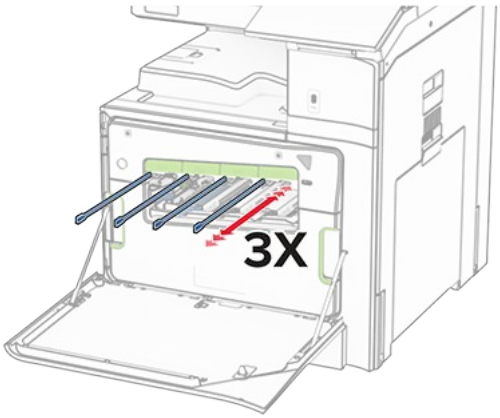

Frekari upplýsingar um þrif á augum prenthauss er að finna í Hreinsa prentlinsurnar on page 508.

13. Settu blekhylkin á sinn stað.

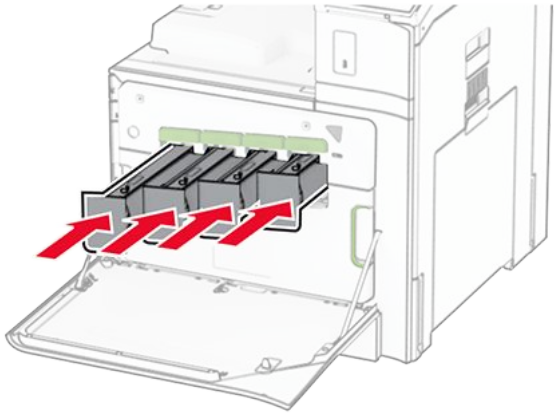

14. Lokaðu hurðinni.

Skipt um flösku fyrir úrgangsblek

1. Opnaðu hurð að framan.

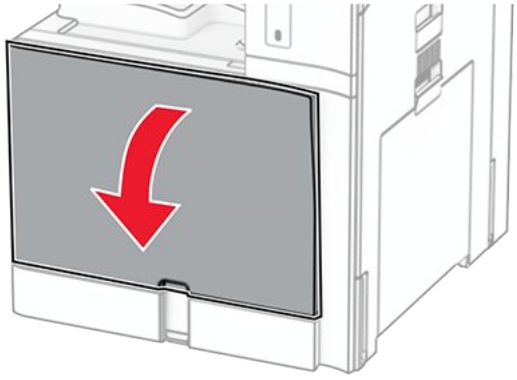

2. Fjarlægðu flösku fyrir úrgangsblek.

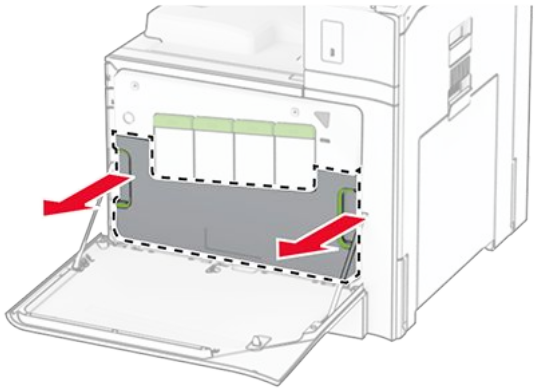

Note: Settu flöskuna í upprétta stöðu til að komast hjá að blekið sullist niður.

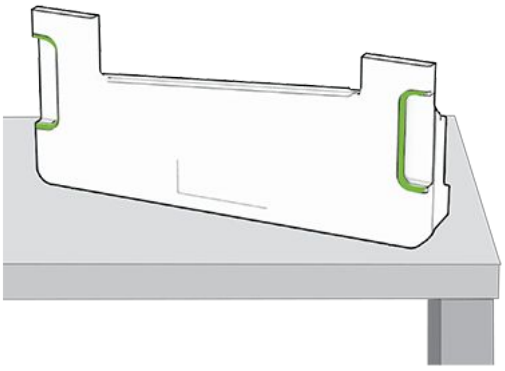

3. Taktu nýju flöskuna fyrir úrgangsblek úr umbúðunum.
4. Settu nýju flöskuna fyrir úrgangsblek þangað til hún smellur á sinn stað og lokaðu síðan hurðinni.

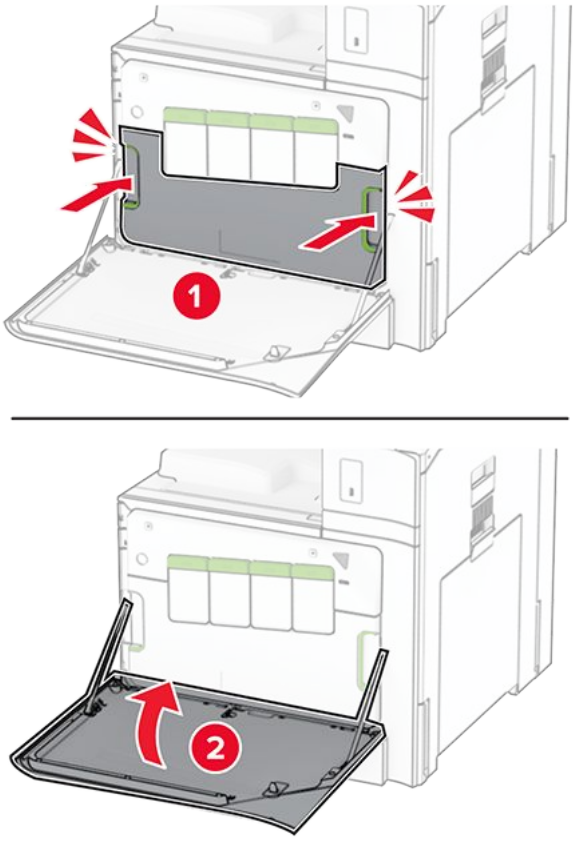

Skipt um hitagjafann

1. Slökktu á prentaranum.

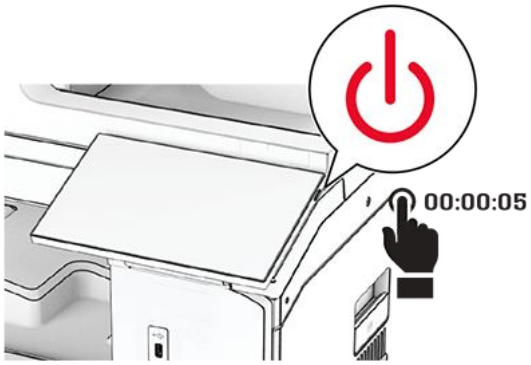

2. Taktu straumsnúruna úr rafmagnsinnstungunni og síðan úr prentaranum.
3. Opnaðu hurð B.

VARÚÐ—HEITT YFIRBORÐ
Prentarinn kann að vera heitur að innanverðu. Til að draga úr hættu á meiðslum frá heitum hlut, leyfið yfirborðinu að kólna áður en það er snert.

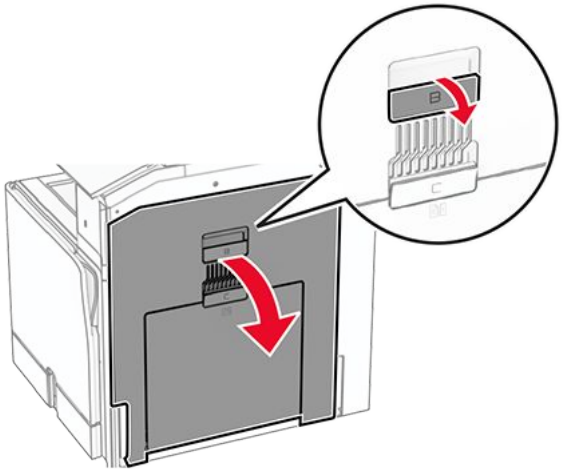

4. Opnaðu og fjarlægðu síðan notuðu hitaeininguna.

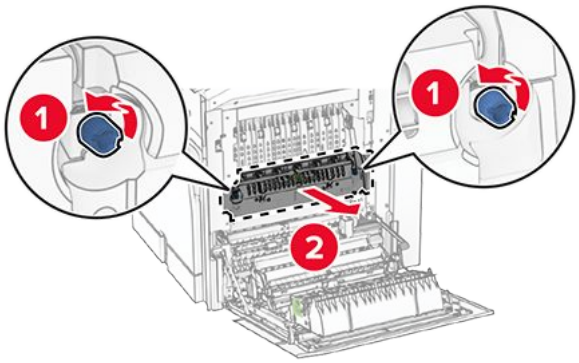

5. Taktu nýja hitagjafann úr umbúðum.
6. Settu nýja hitagjafann inn þangað til hann smellur á sinn stað og læstu honum.

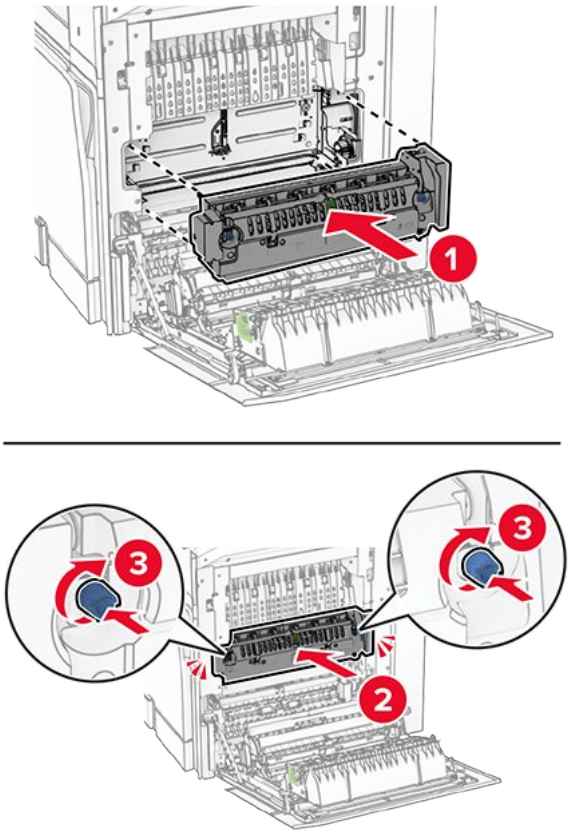

7. Lokaðu hurðinni.
8. Tengdu endann á straumsnúru við prentarann og hinn endann við rafmagnsinnstungu.

> **VARÚÐ—HUGSANLEG HÆTTA**
> Til að koma í veg fyrir hættu á eldsvoða eða raflosti skal tengja rafmagnssnúruna við innstungu með viðeigandi getu og rétta jarðtengingu sem er nálægt vörunni og auðveldlega aðgengileg.

9. Kveiktu á prentaranum.

Skipt um innskot í skúffu

1. Dragðu notaða innskot í skúffu út.

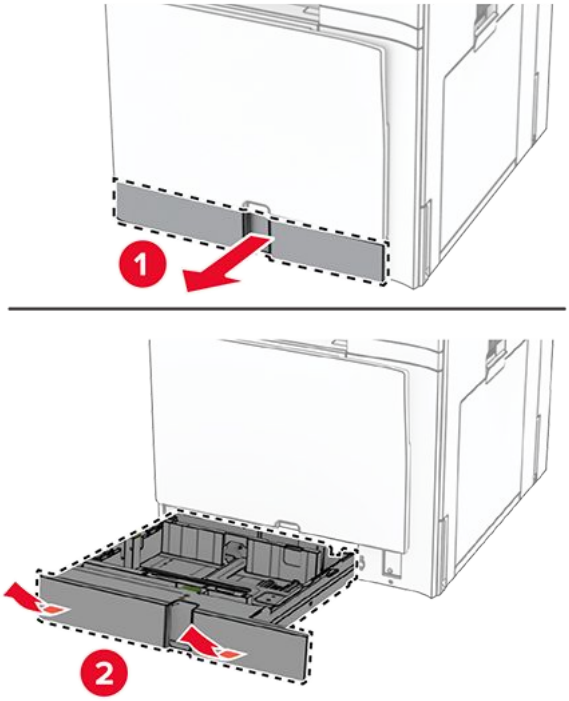

2. Taktu nýja innskot í skúffu úr umbúðum.
3. Settu nýja innskotið í skúffu á sinn stað.

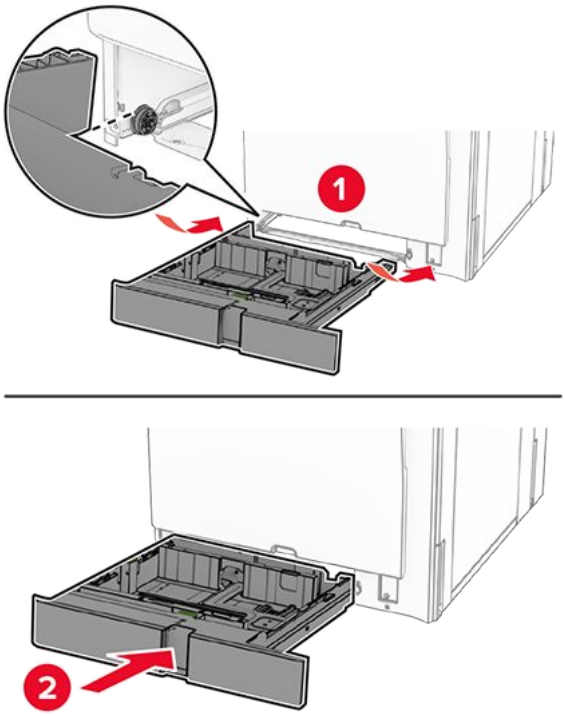

Skipt um stærðarstýringar í 550 aukaskúffunni

1. Dragðu skúffuna út.

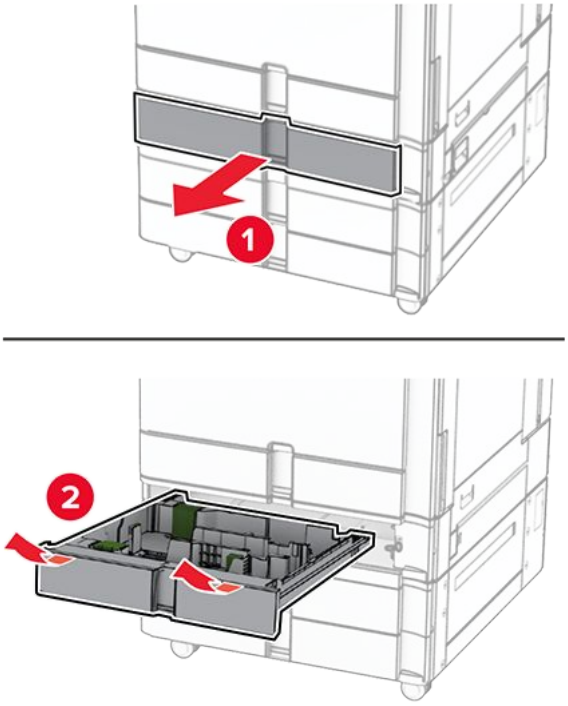

2. Fjarlægðu notaðar stærðarstýringar.

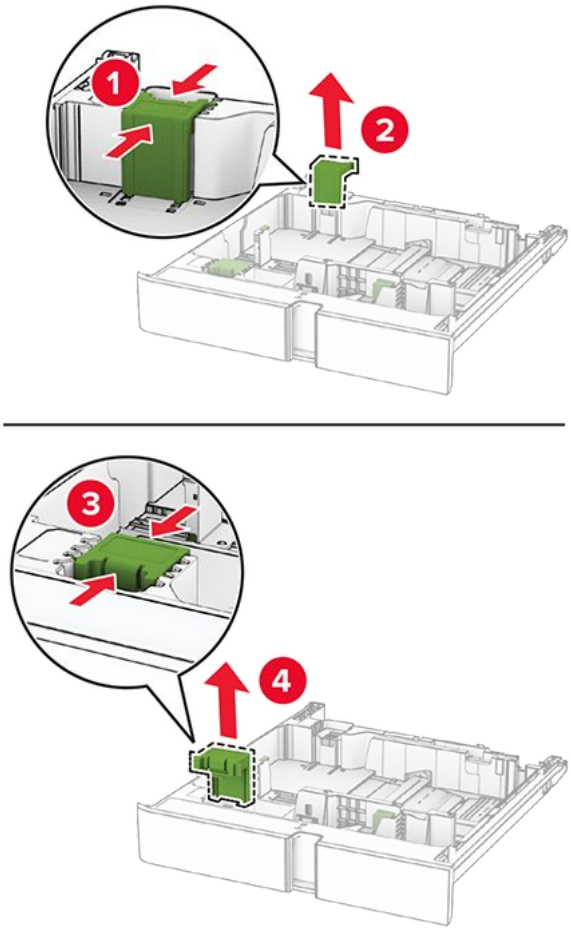

3. Taktu nýju stærðarstýringarnar úr umbúðunum.
4. Settu inn nýju stærðarstýringarnar þar til þær smella á sinn stað.

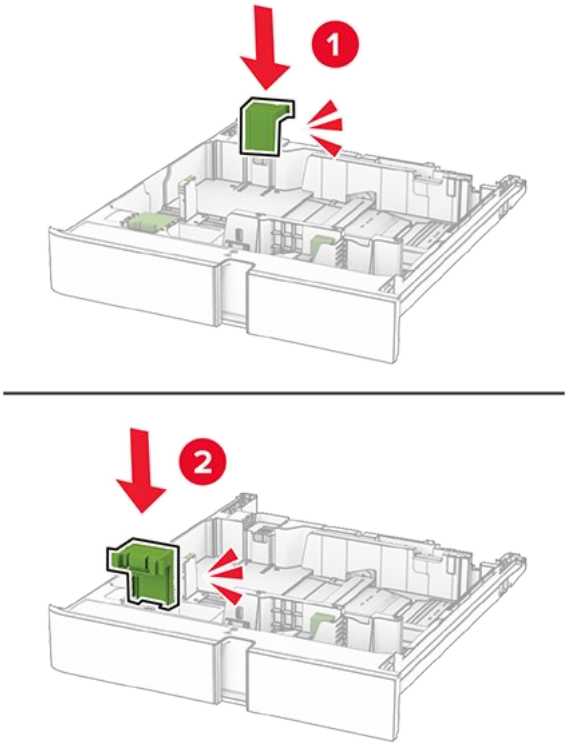

5. Settu skúffuna inn.

Skipt um hlífina í 550-blaða aukaskúffu

1. Fjarlægðu notuðu skúffuhlífina.

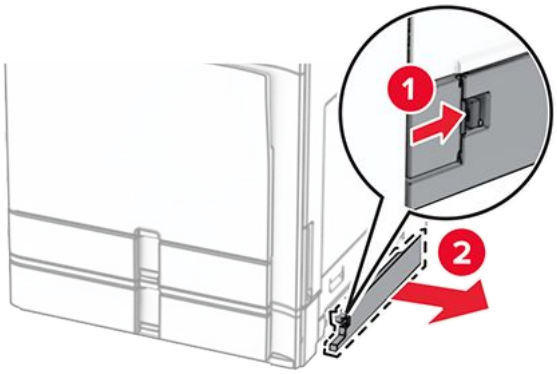

2. Taktu nýju skúffuhlífina úr umbúðum.
3. Settu nýju skúffuhlífina á sinn stað þar til að hún smellur á sinn stað.

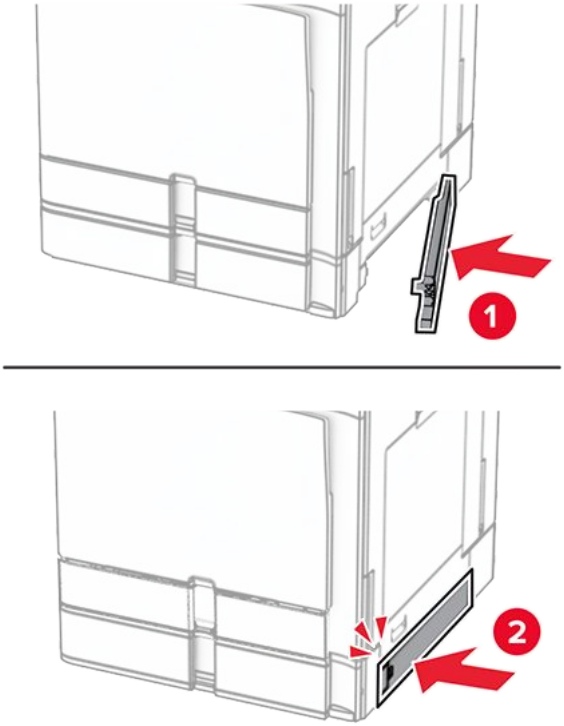

Skipt um frágangseiningu bæklings í framlengingu efri bakka

1. Fjarlægðu notuðu framlengingu efri bakka.

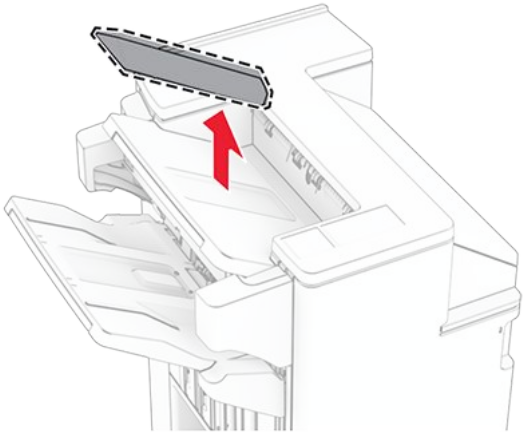

2. Taktu nýju framlenginguna fyrir efri bakka úr umbúðunum.
3. Settu nýja framlengingu efri bakka í.

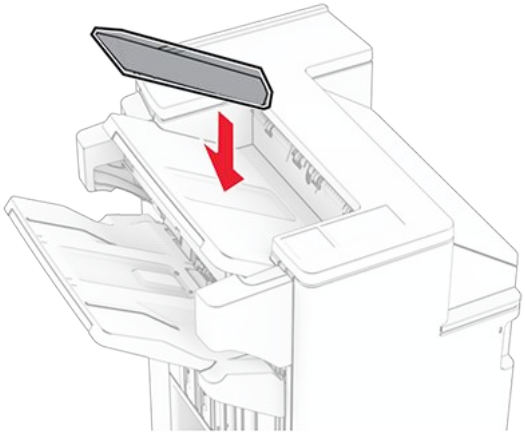

Skipt um box fyrir gatara

Note: Útlit á boxi fyrir gatara getur verið breytilegt eftir frágangseiningu.

1. Opnaðu hurð á frágangseiningu.

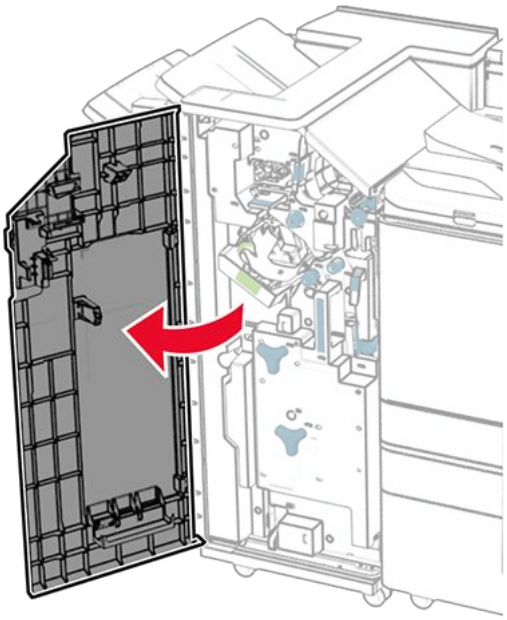

2. Fjarlægðu notaða boxið fyrir gatara.

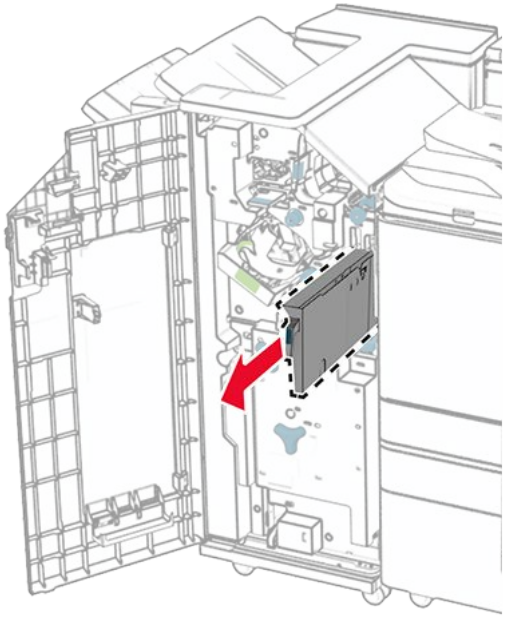

3. Taktu nýja boxið fyrir gatara úr umbúðunum.
4. Settu nýja boxið fyrir gatara á sinn stað.

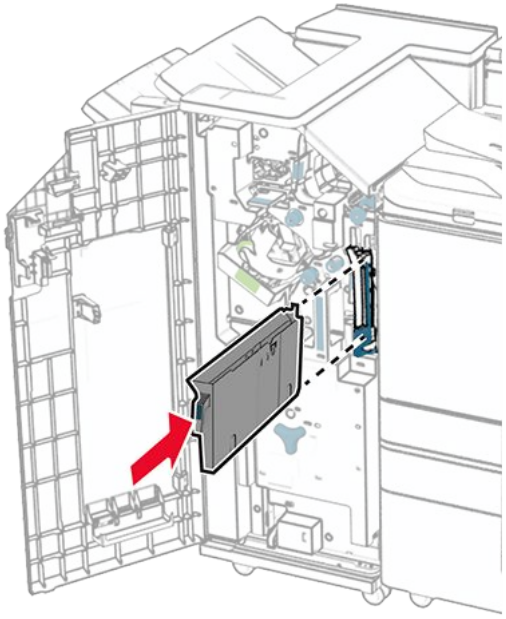

5. Lokaðu hurð á frágangseiningu.

Skipt um staðalbakka

1. Fjarlægðu notaða staðalbakkann.

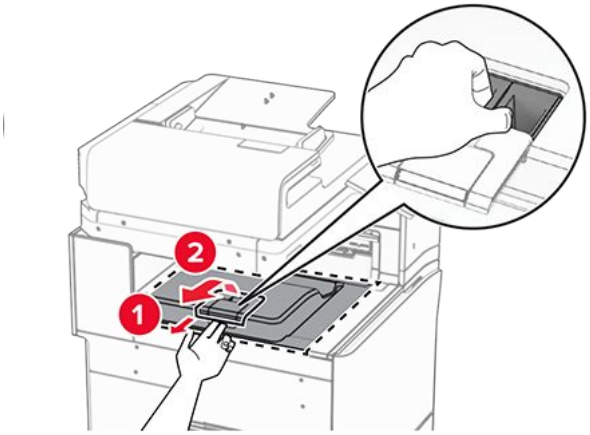

2. Taktu nýja staðalbakkann úr umbúðunum.
3. Festu nýja staðalbakkann.

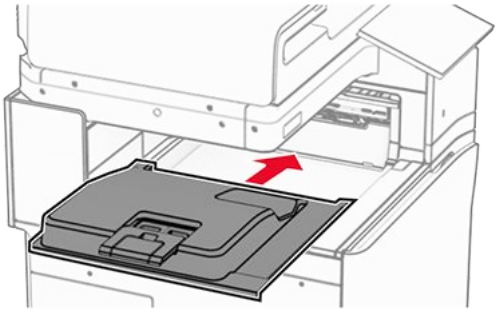

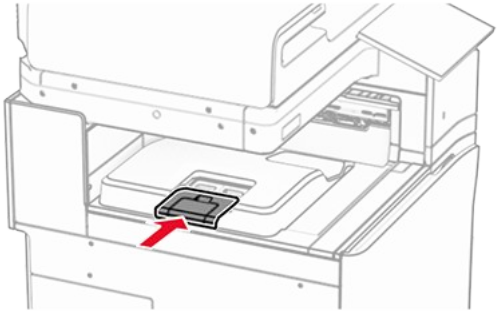

Skipt um viftuhlíf

1. Fjarlægðu notuðu viftuhlífina.

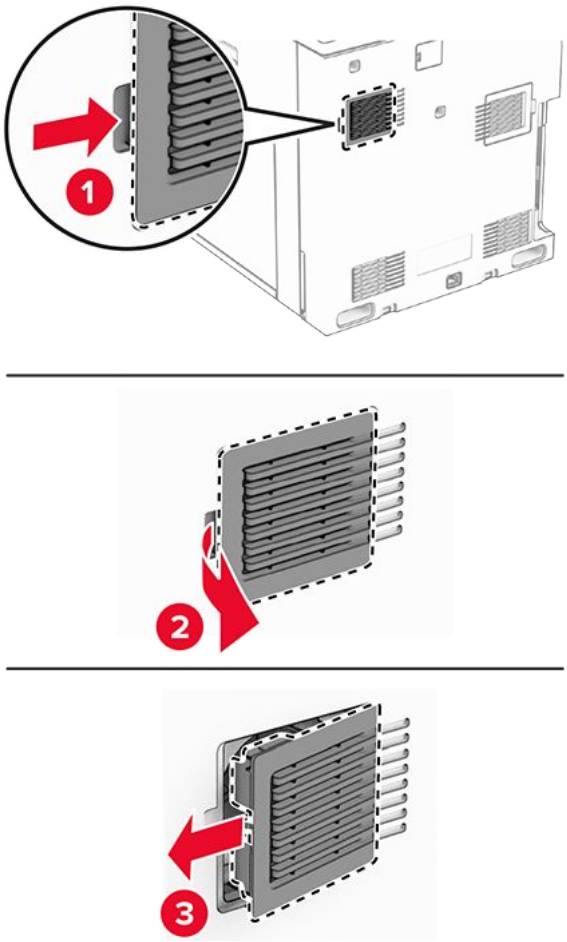

2. Taktu nýju hlífina úr umbúðum.
3. Settu nýju hlífina í þar til hún smellur á sinn stað.

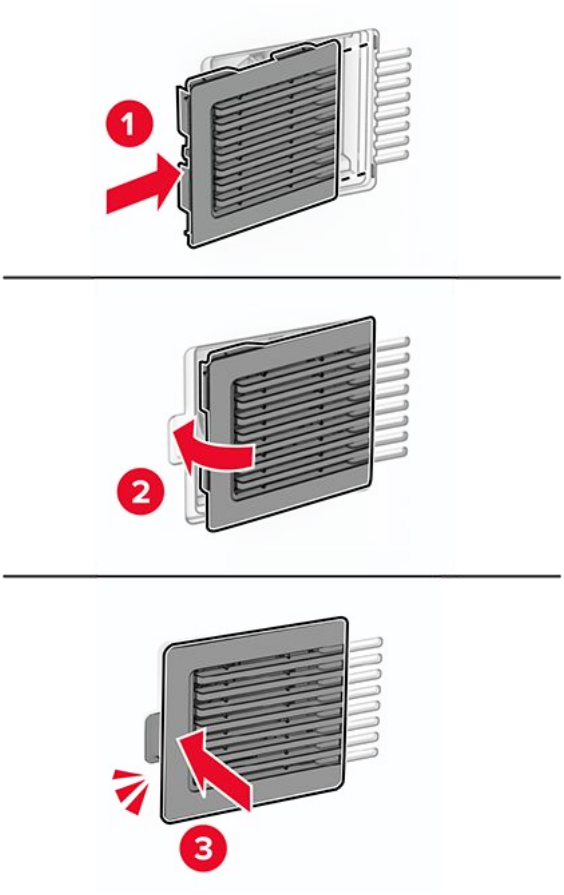

Skipt um hægri hlíf

1. Fjarlægðu notuðu hægri hlífina.

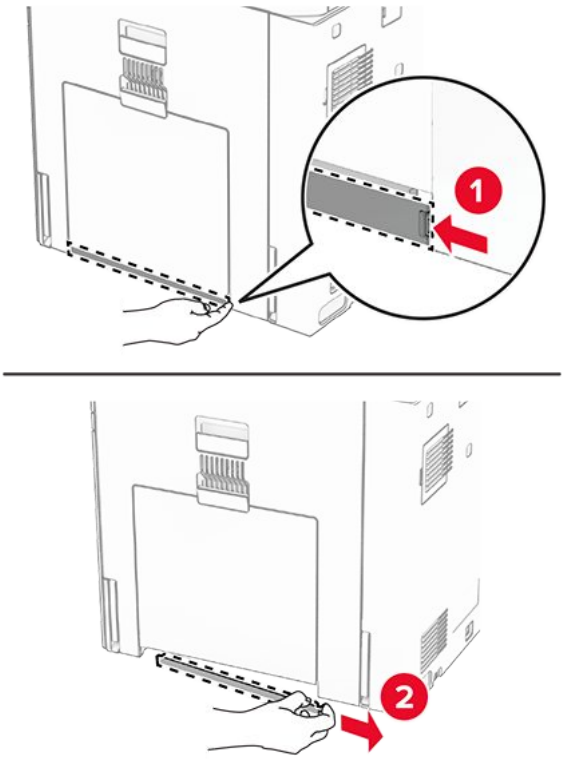

2. Taktu nýju hlífina úr umbúðum.
3. Settu nýju hlífina inn þar til hún smellur á sinn stað.

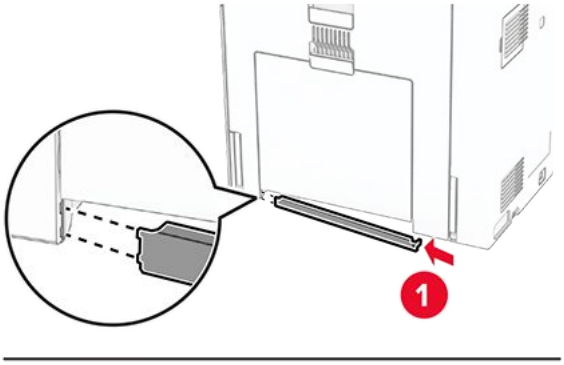

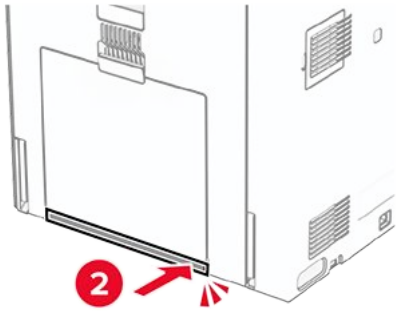

Skipt um glerhreinsitækið

1. Opnaðu lokið á skannanum.

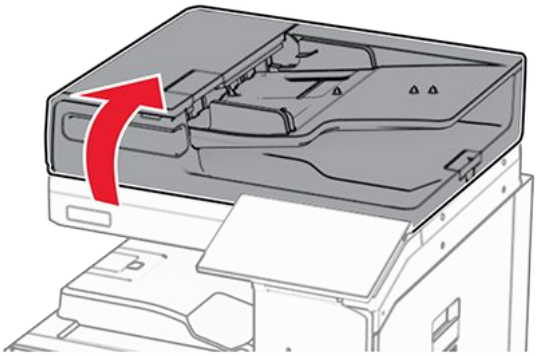

2. Fjarlægðu notaða glerhreinsitækið.

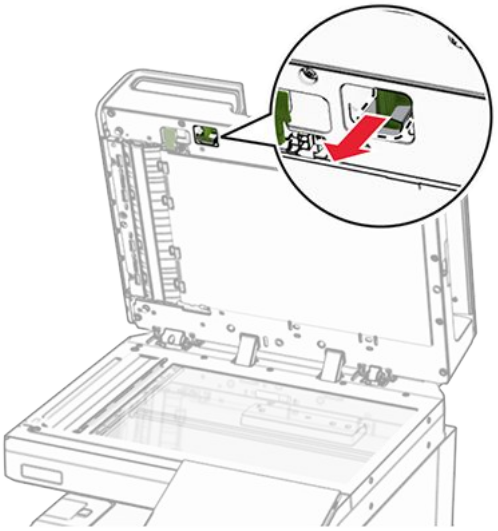

3. Taktu nýja glerhreinsitækið úr umbúðunum.
4. Settu nýja glerhreinsitækið í.

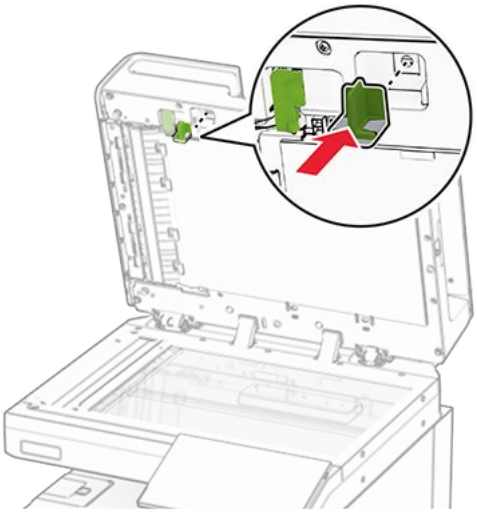

5. Lokaðu skannahlífinni.

Skipt um tengihlíf pappírsflutnings

1. Fjarlægðu staðalbakka.

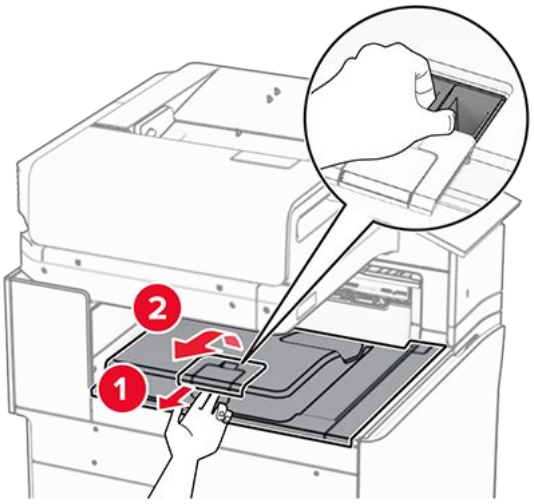

2. Fjarlægðu notaða tengihlíf pappírsflutnings.

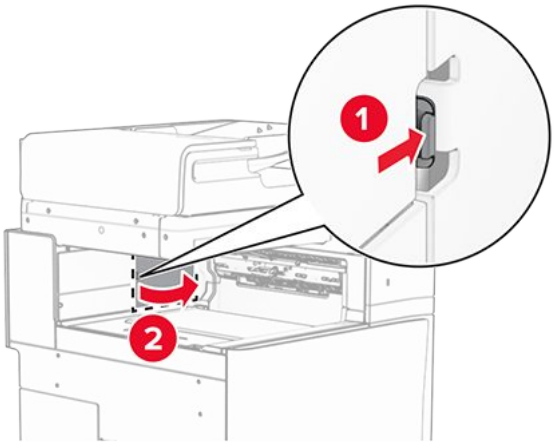

3. Taktu hlíf yfir nýja tengið úr umbúðum.
4. Festu nýju tengihlífina þar til hún smellur á sinn stað.

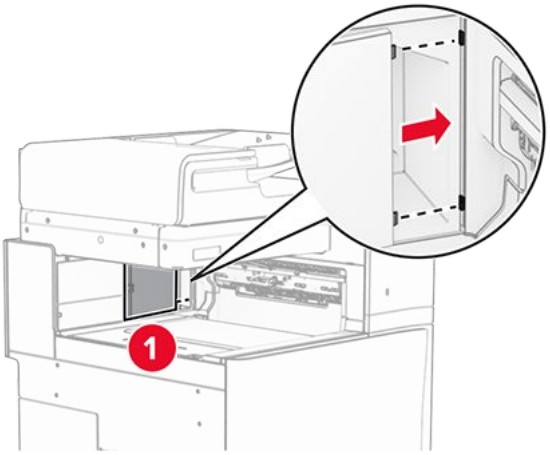

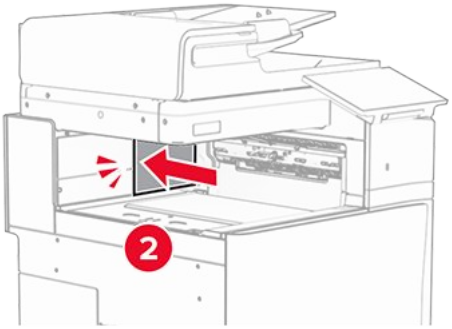

5. Festu staðalbakkann.

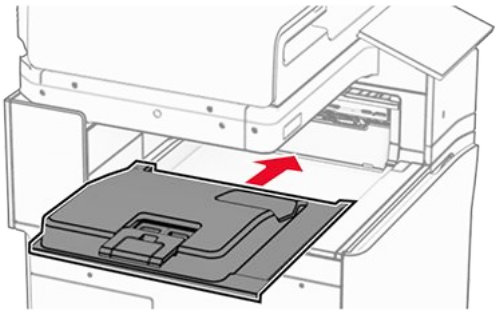

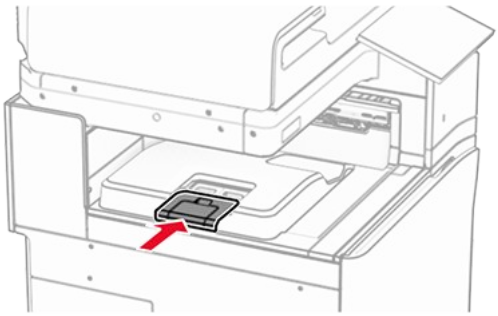

Skipta um hylki fyrir hefti

Skipt um hylki með heftum í heftarabúnaði

1. Gríptu í handfang F og renndu síðan heftarabúnaðinum til vinstri.

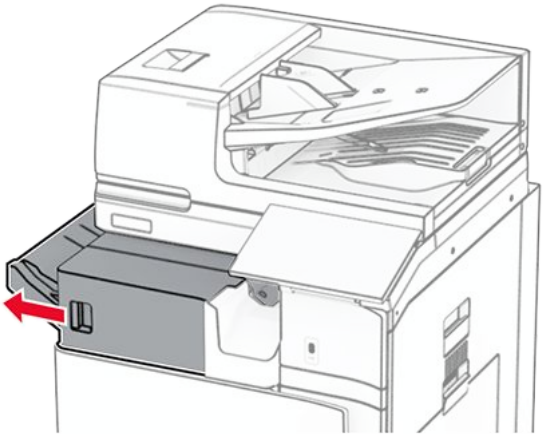

2. Fjarlægðu haldara fyrir heftarahylki.

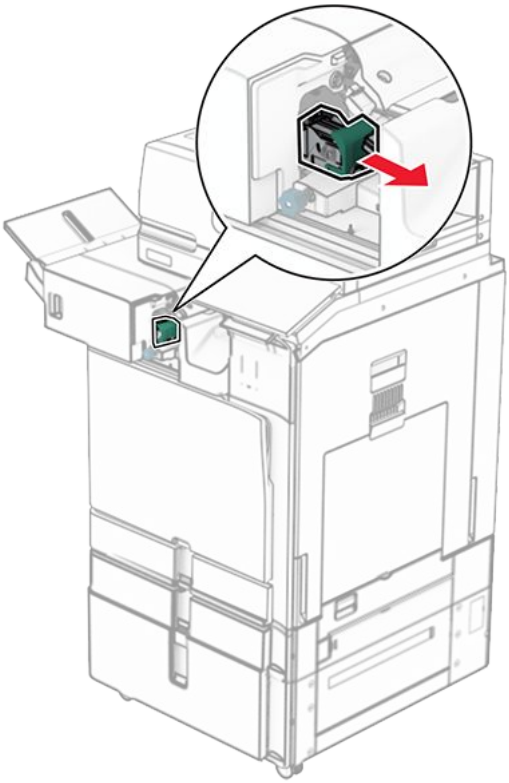

3. Fjarlægðu tóma heftarahylkið.

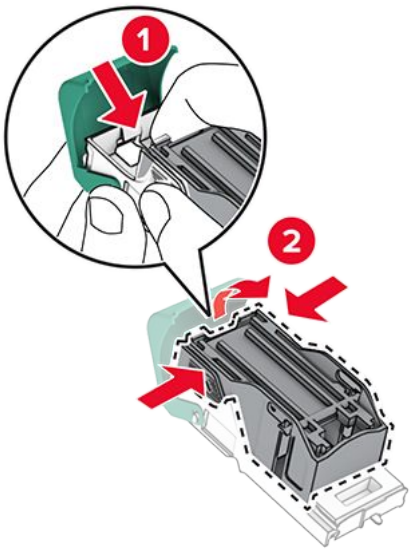

4. Settu inn nýtt hylki fyrir hefti þangað til það smellur á sinn stað.

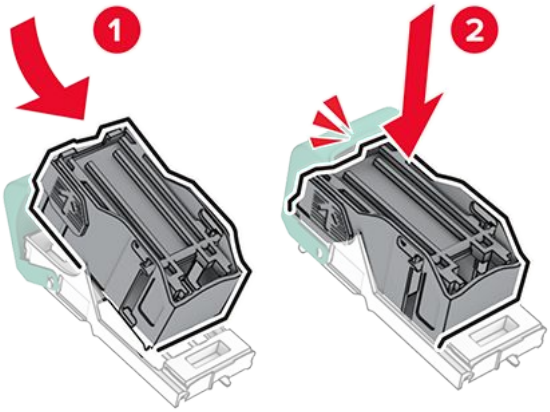

5. Settu haldara fyrir heftarahylki þangað til það smellur á sinn stað.

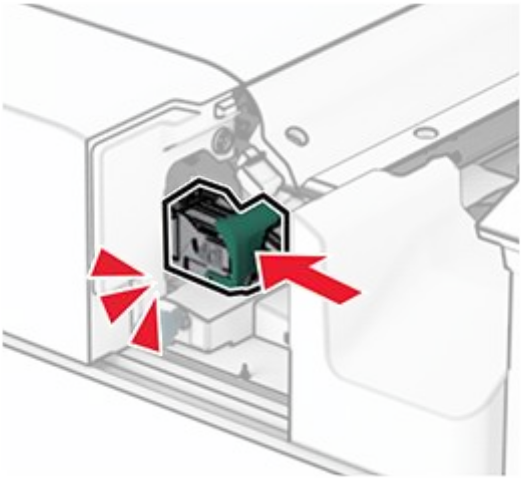

6. Renndu heftarabúnaðinum til hægri.

Skipt um hylki með heftum í heftara- og gatarabúnaði

1. Opnið hurð H.

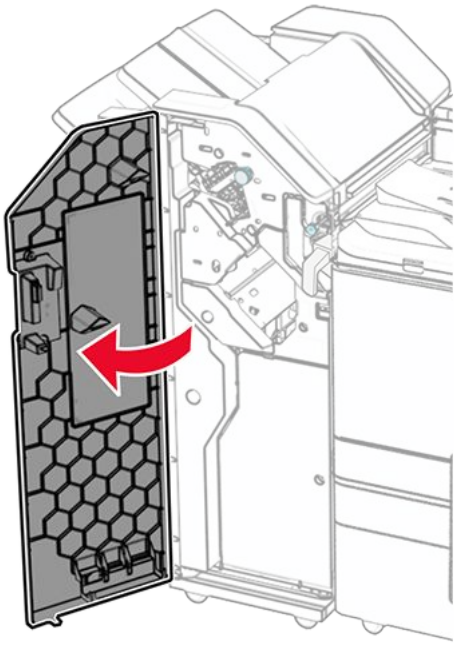

2. Dragðu græna handfangið út og fjarlægðu síðan haldara fyrir hylki með heftum.

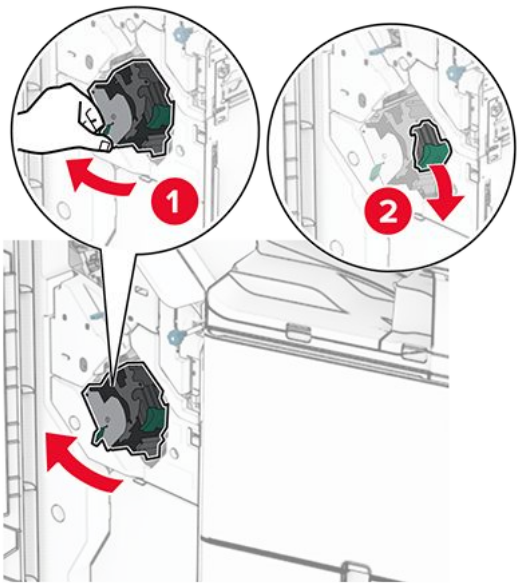

3. Fjarlægðu tóma heftarahylkið.

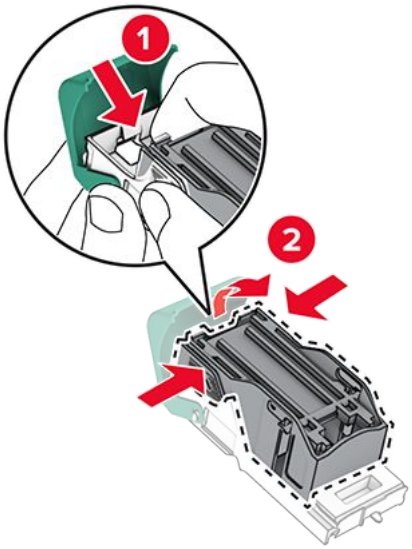

4. Taktu nýja hylkið með heftum úr umbúðunum.
5. Settu inn nýtt hylki með heftum þar til það smellur á sinn stað.

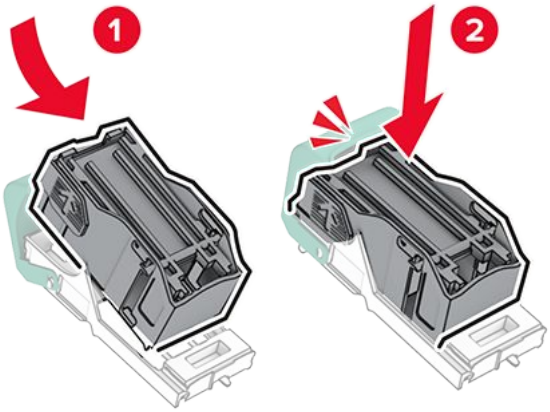

6. Settu inn haldara fyrir hylki með heftum þar það smellur á sinn stað.

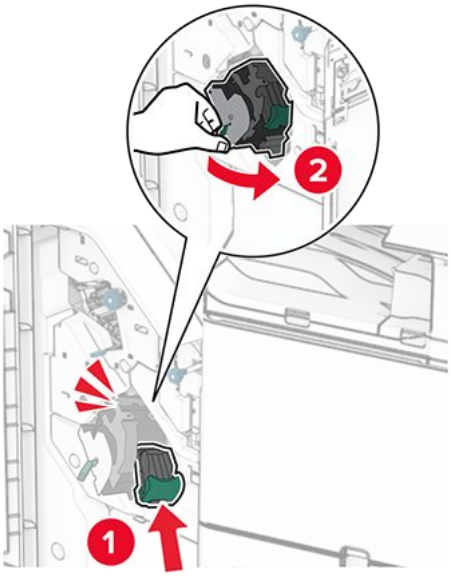

7. Loka hurð H.

Skipt um heftarahylki í frágangseiningu bæklings

1. Opnið hurð H.

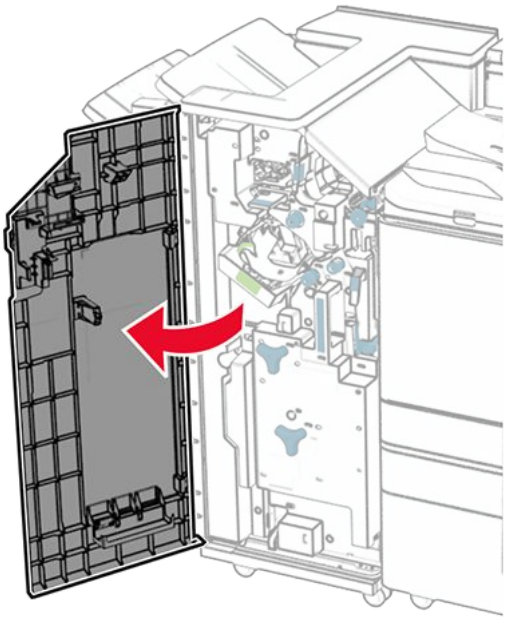

2. Dragðu græna handfangið út og fjarlægðu síðan haldara hylki með heftum.

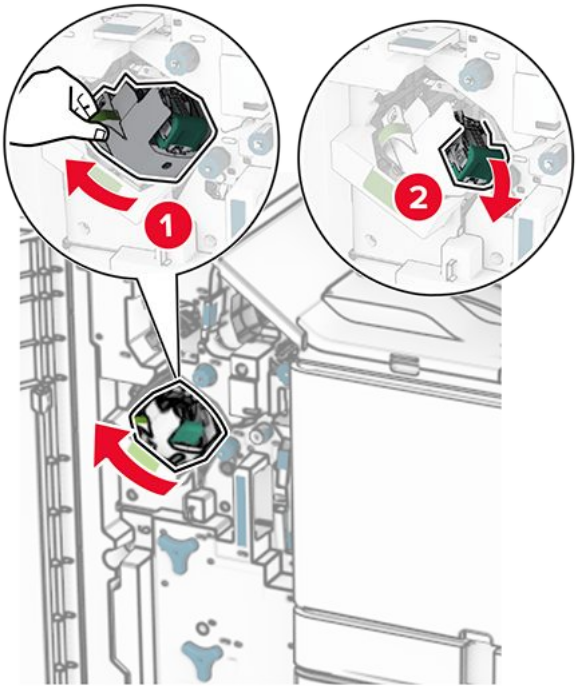

3. Fjarlægðu tóma heftarahylkið.

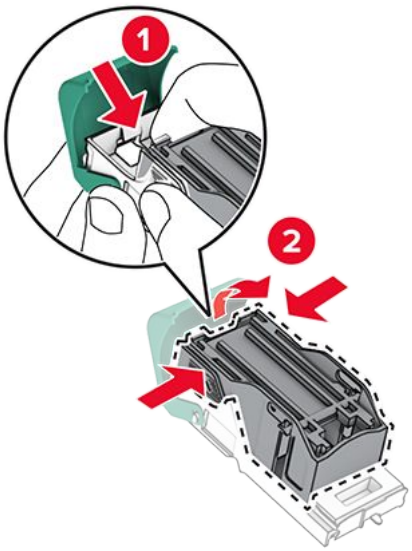

4. Taktu nýja heftarahylkið úr umbúðunum.
5. Settu inn nýtt heftarahylki þar til það smellur á sinn stað.

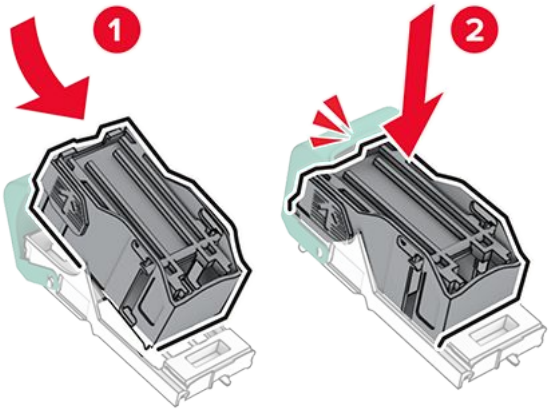

6. Settu haldara fyrir heftarahylki þar til það smellur á sinn stað.

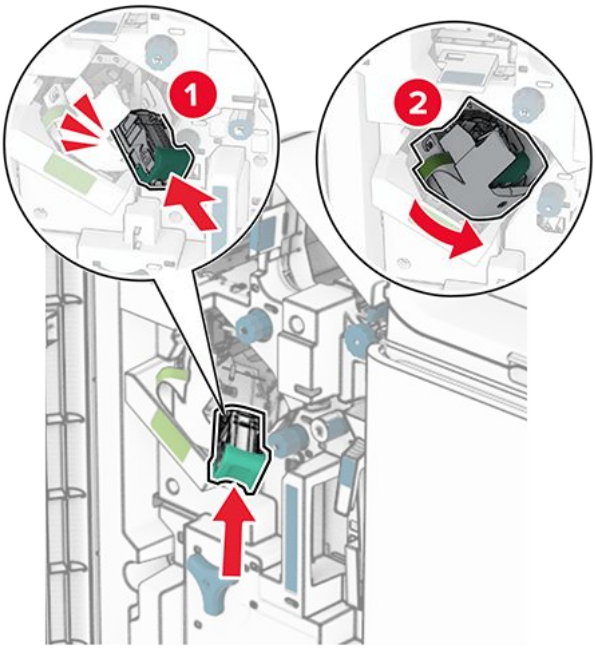

7. Loka hurð H.

Skiptu út notuðum haldara hylkis fyrir hefti frágangseiningu bæklings

1. Opnaðu hurð á frágangseiningu.

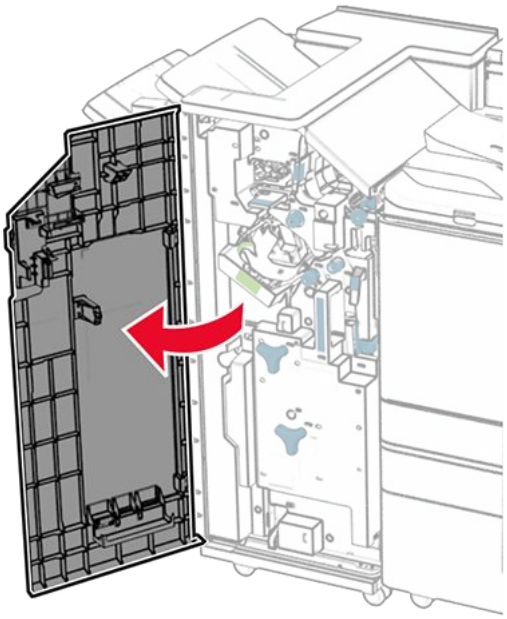

2. Dragðu bæklingseiningu út og fjarlægðu síðan notuðu haldara hylkisins fyrir hefti.

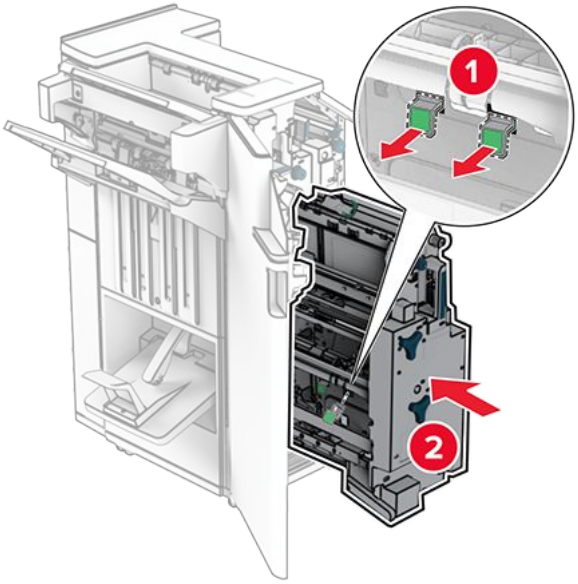

3. Taktu nýja haldara hylkis fyrir hefti úr umbúðunum.
4. Sett í nýja haldara hylkis fyrir hefti.

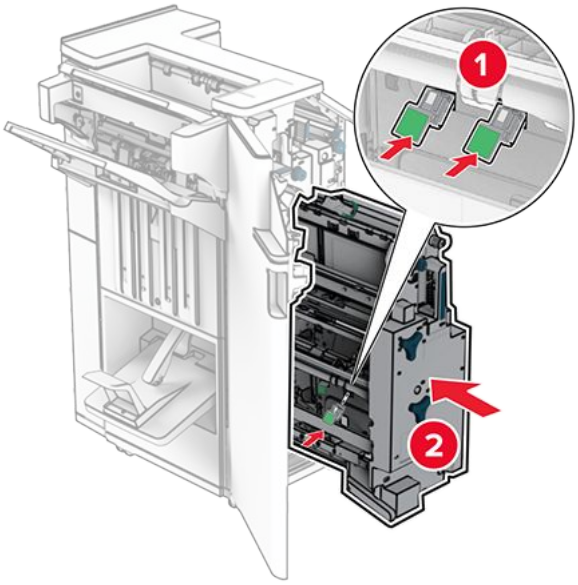

5. Settu bæklingseininguna aftur inn og lokaðu síðan hurð frágangseiningarinnar.

Endurstilla teljara notkunar rekstrarvöru

1. Frá stjórnborðinu skaltu fletta á **Stillingar > Tæki > Viðhald > Uppsetningarvalmynd > Noktun á rekstrarvöru og teljarar**.
2. Veldu teljarann sem á að endurstilla.

Viðvörun—hugsanleg hætta
Rekstrarvöru og hluti án skilakerfis er hægt að endurstillta og endurframleiða. Hins vegar nær ábyrgð framleiðanda ekki yfir tjón sem stafar af rekstrarvörum eða hlutum sem eru ekki upprunalegir. Ef teljarar eru endurstilltir á birgðum eða hlutum án viðeigandi endurframleiðslu getur það valdið skemmdum á prentaranum. Eftir að rekstrarvöru- eða hlutateljarinn hefur verið endurstilltur gæti prentarinn sýnt villu sem gefur til kynna að hluturinn hafi verið endurstilltur.

Hreinsun á hlutum prentarans

Prentarinn hreinsaður

VARÚÐ—HÆTTA Á RAFLOSTI
Til að koma í veg fyrir hættu á raflosti þegar verið er að þrífa prentarann að utan, taktu rafmagnssnúruna úr sambandi úr innstungunni og aftengdu allar snúrur frá prentaranum áður en haldið er áfram.

Athugasemdir

- Framkvæmdu þetta verk á nokkurra mánaða fresti.
- Skemmdir á prentaranum af völdum óviðeigandi meðhöndlunar fellur ekki undir ábyrgð prentarans.

1. Slökktu á prentaranum og taktu síðan rafmagnssnúruna úr sambandi við rafmagn.
2. Fjarlægðu pappír úr staðalbakka og fjölnotamataranum.
3. Notaðu mjúkan bursta eða ryksugu til að fjarlægja ryk, lím og pappír í kringum prentarann.
4. Notaðu rakan, mjúkan og lófrían klút til að þurrka af prentaranum.

   Athugasemdir
   - Ekki nota hreinsiefni eða sápu, þar sem slík efni geta skemmt ytra byrði prentarans.
   - Vertu viss um að öll svæði prentarans séu þurr eftir hreinsun.

5. Tengdu straumsnúruna við rafmagnsinnstunguna og kveiktu síðan á prentaranum.

VARÚÐ—HUGSANLEG HÆTTA
Til að koma í veg fyrir hættu á eldsvoða eða raflosti skal tengja rafmagnssnúruna við innstungu með viðeigandi getu og rétta jarðtengingu sem er nálægt vörunni og auðveldlega aðgengileg.

Hreinsun á snertiskjánum

VARÚÐ—HÆTTA Á RAFLOSTI
Til að koma í veg fyrir hættu á raflosti þegar verið er að þrífa prentarann að utan, taktu rafmagnssnúruna úr sambandi úr innstungunni og aftengdu allar snúrur frá prentaranum áður en haldið er áfram.

1. Slökktu á prentaranum og taktu síðan rafmagnssnúruna úr sambandi við rafmagn.
2. Notaðu rakan, mjúkan og lófrían klút til að þurrka af snertiskjánum.

Athugasemdir
- Ekki nota hreinsiefni eða sápu, þar sem slík efni geta skemmt snertiskjáinn.
- Gakktu úr skugga um að snertiskjárinn sé þurr eftir hreinsunina.

3. Tengdu straumsnúruna við rafmagnsinnstunguna og kveiktu síðan á prentaranum.

VARÚÐ—HUGSANLEG HÆTTA
Til að koma í veg fyrir hættu á eldsvoða eða raflosti skal tengja rafmagnssnúruna við innstungu með viðeigandi getu og rétta jarðtengingu sem er nálægt vörunni og auðveldlega aðgengileg.

Skanninn hreinsaður

1. Opnaðu lokið á skannanum.

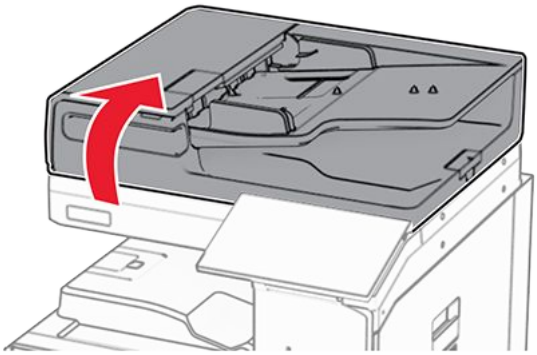

2. Fjarlægðu glerhreinsitækið.

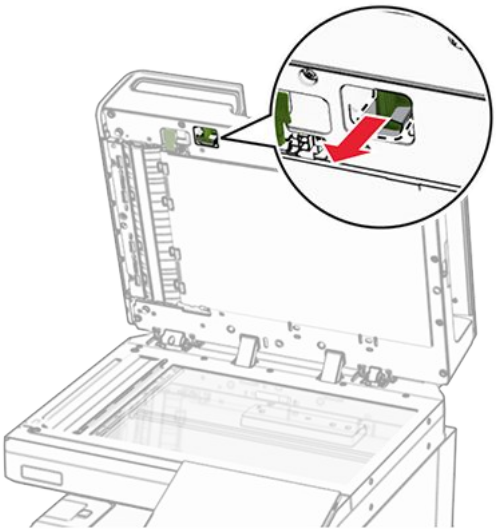

3. Lokaðu skannahlífinni.
4. Opnaðu hurð A.
5. Notaðu glerhreinsitækið til að þurrka af eftirfarandi svæðum:

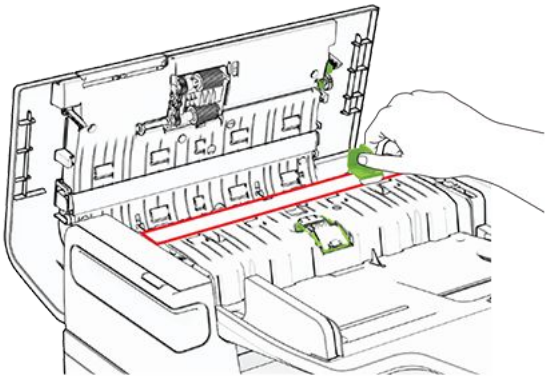

   a. Gler á sjálfvirkum matara í hurð A

b. Púði fyrir gler á sjálfvirkum matara í hurð A

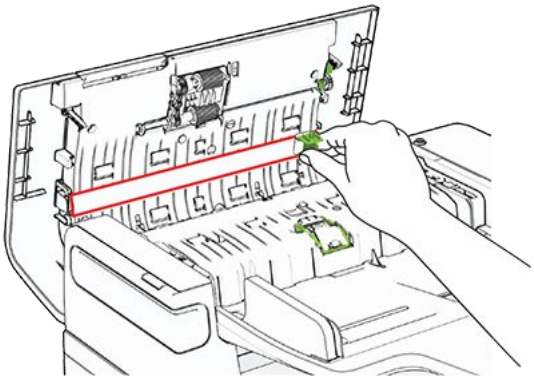

6. Lokaðu hurð A.
7. Opnaðu lokið á skannanum.

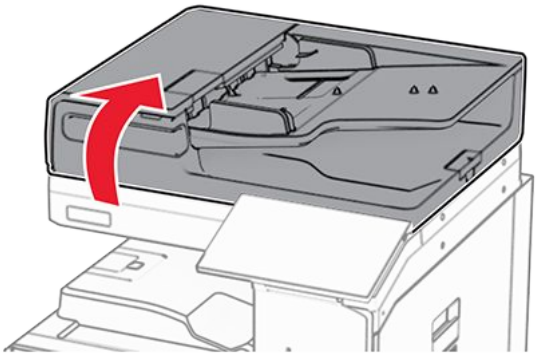

8. Notaðu rakan, mjúkan og lófrían klút, þurrkaðu af eftirfarandi svæðum:
   a. Púði fyrir gler skannans

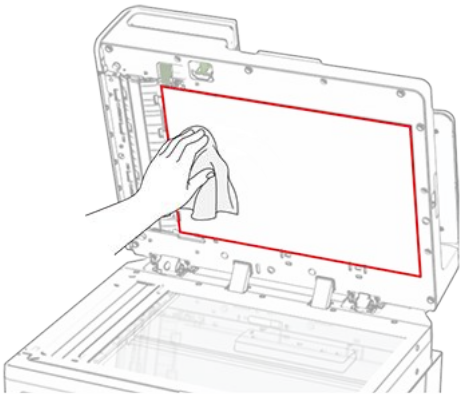

   b. Gler á skanna

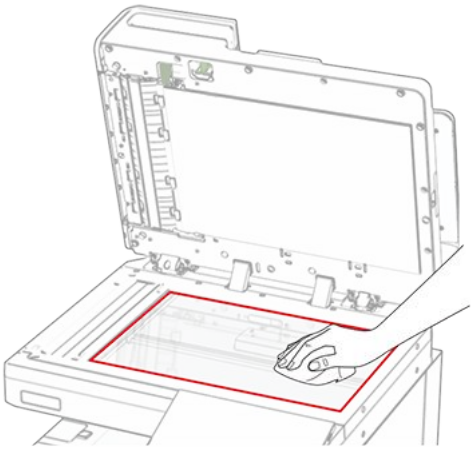

9. Notaðu glerhreinsitækið til að þurrka af eftirfarandi svæðum:
   a. Púði fyrir gler á sjálfvirkum matara á skannasvæði

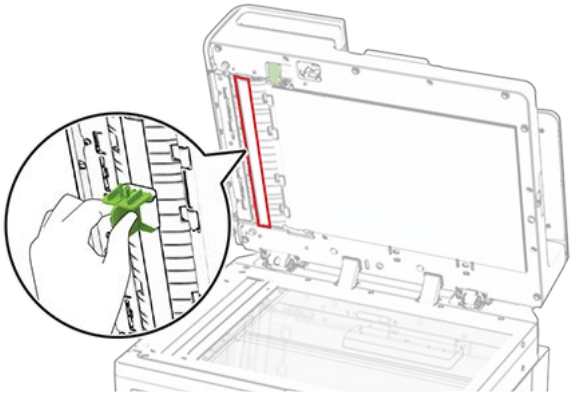

   b. Gler á sjálfvirkum matara á skannasvæði

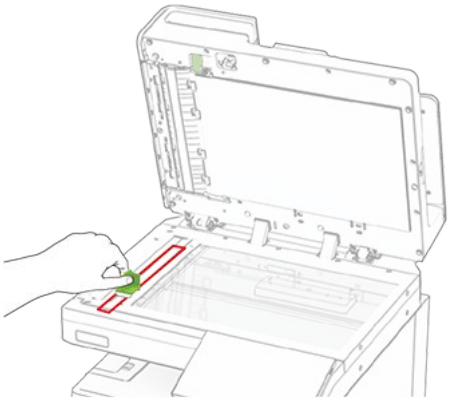

10. Settu glerhreinsitækið aftur á sinn stað.

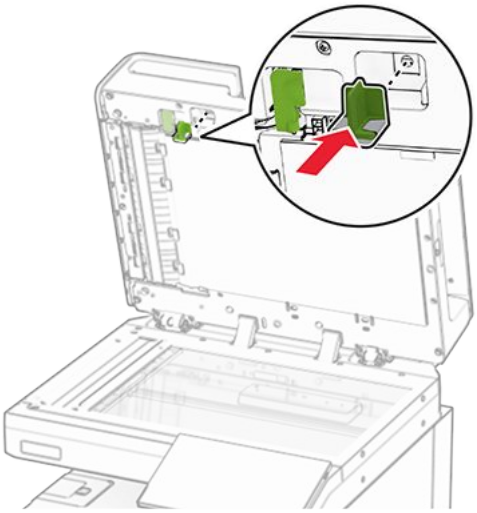

11. Lokaðu skannahlífinni.

Hreinsa prentlinsurnar

1. Opnaðu hurð að framan.

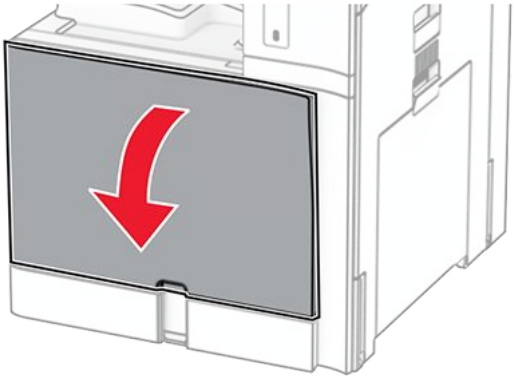

2. Fjarlægðu blekhylkin.

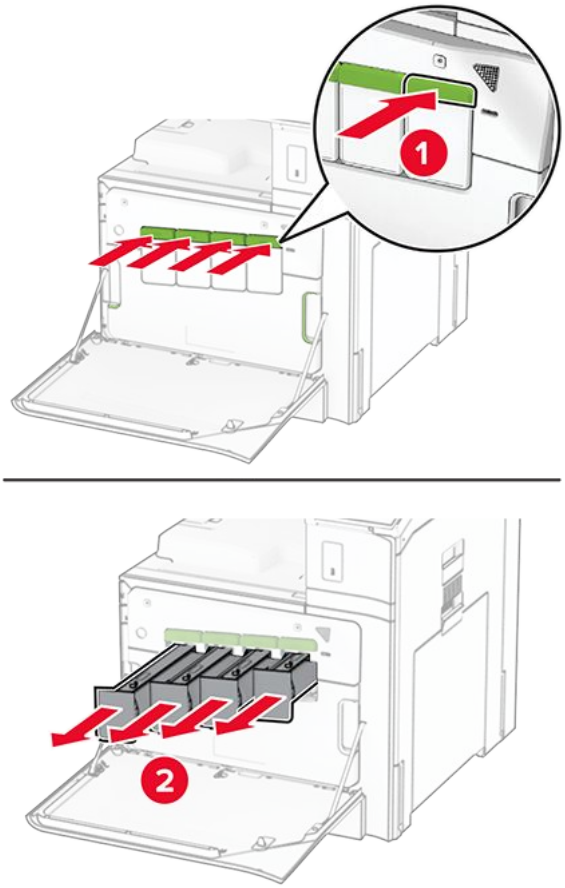

3. Dragðu þurrkuna varlega út þar til hún stöðvast.

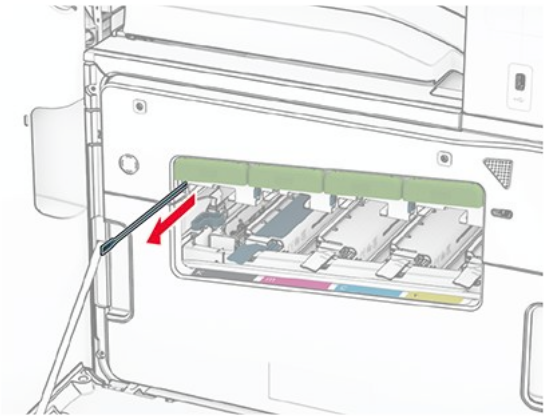

> **Note:** Þurrkan losnar ekki frá prentaranum.

4. Ýttu þurrkunni aftur inn í prenthausinn þar til hún stöðvast.

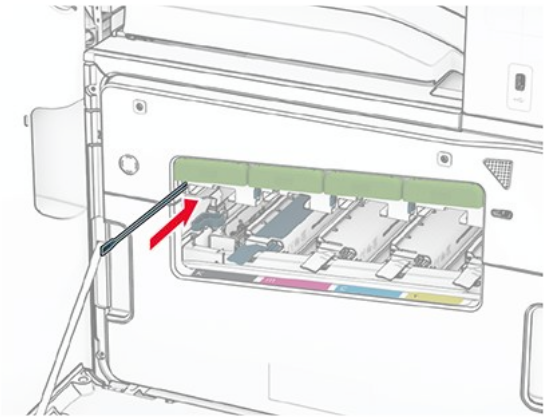

5. Endurtaktu þrep 3 og þrep 4 þrisvar sinnum fyrir hvern prenthaus.
6. Settu blekhylkin á sinn stað.

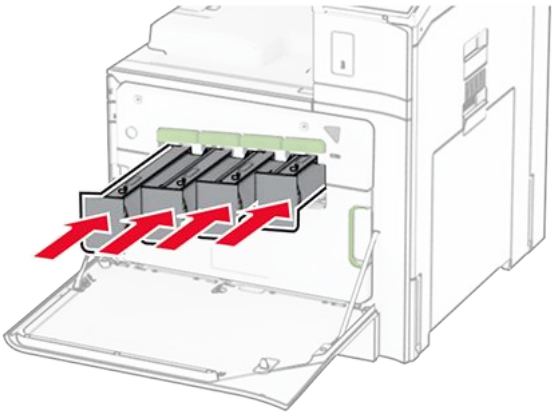

7. Lokaðu hurð að framan.

Tæming á boxi fyrir gatara

Note: Útlit á boxi fyrir gatara getur verið breytilegt eftir frágangseiningu.

1. Opnaðu hurð á frágangseiningu.

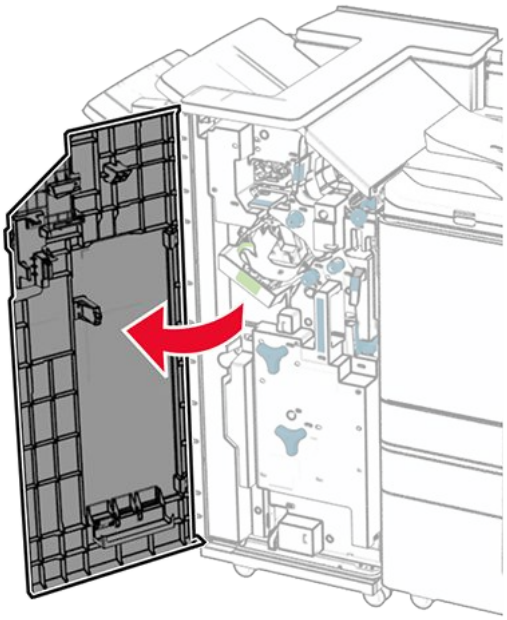

2. Fjarlægðu og tæmdu síðan box fyrir gatara.

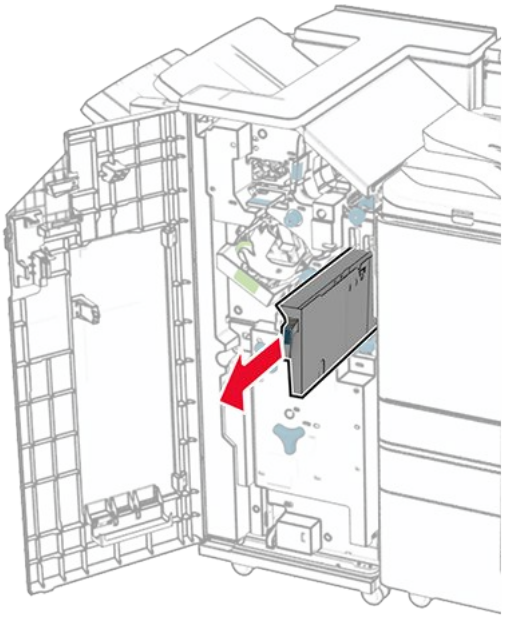

3. Settu box fyrir gatara á sinn stað.

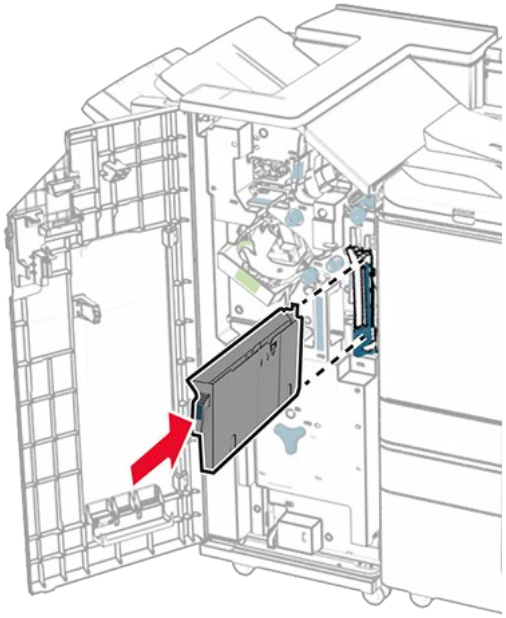

4. Lokaðu hurð á frágangseiningu.

Spara orku og pappír

Setja upp stillingar orkusparnaðar

Svefnstilling

1. Frá stjórnborðinu skaltu fletta á **Stillingar > Tæki > Orkustýring > Tímarof > Svefnstilling**.
2. Stilltu hversu lengi prentarinn er í biðstöðu áður en hann fer í **Svefnstillingu**.

Stilling í dvala

1. Frá stjórnborðinu skaltu fletta á **Stillingar > Tæki > Orkustýring > Tímarof > Tímarof í dvala**.
2. Stilltu hversu lengi prentarinn er í biðstöðu áður en hann fer í dvala.

Athugasemdir

- Til að **Tímarof í dvala** virki, stilltu **Tímarof í dvala á tengingu** í **Dvala**.
- Innbyggði vefþjónninn er óvirkur þegar prentarinn er í stillingu fyrir dvala.

Stilla birtustig á skjánum

1. Frá stjórnborðinu skaltu fletta á **Stillingar > tæki > Kjörstillingar**.
2. Aðlagaðu stillinguna í valmynd fyrir **birtustig á skjá**.

Varðveisla á rekstrarvörum

- Prentaðu á báðar hliðar á pappírnum.

> **Note:** Prentun á báðar hliðar pappírs er sjálfgefin stilling prentarans.

- Prentaðu margar síður á eina pappírsörk.
- Notaðu eiginleika forskoðunar til að sjá hvernig skjalið lítur áður en það er prentað.
- Prentaðu eitt eintak af skjalinu til að athuga innihald þess og snið varðandi nákvæmni.

Prentarinn færður á aðra staðsetningu

VARÚÐ—HUGSANLEG HÆTTA
Ef þyngd prentarans er meiri en 20kg (44lb), þá kann það að þarfnast tveggja eða fleiri manna til að lyfta honum á öruggan hátt.

VARÚÐ—HUGSANLEG HÆTTA
Til að koma í veg fyrir hættu á eldsvoða eða raflosti skal aðeins nota rafmagnssnúruna sem fylgdi með þessari vöru eða viðurkennda skiptivöru frá framleiðanda.

VARÚÐ—HUGSANLEG HÆTTA
Fylgdu þessum leiðbeiningum þegar verið er að flytja prentarann til að koma í veg fyrir slys eða skemmdir á prentaranum:

- Gangið úr skugga um að allar hurðir og skúffur séu lokaðar.
- Slökktu á prentaranum og taktu síðan rafmagnssnúruna úr sambandi við rafmagn.
- Aftengdu allar snúrur og kapla frá prentaranum.
- Ef prentarinn er með aðskildar viðbótarskúffur standandi á gólfi eða áfesta úttaksvalkosti, þá á að aftengja þá áður en prentarinn er fluttur.
- Ef prentarinn er á hjólavagni, rúllið þá honum varlega á nýja staðinn. Sýnið aðgát þegar farið er yfir þröskulda og mishæðir í gólfi.
- Ef prentarinn er ekki á hjólavagni en er uppsettur með viðbótarskúffum eða úttaksvalkostum, fjarlægðu úttaksvalkostina og lyftu honum af skúffunum. Reynið ekki að lyfta prentaranum og neinum valkostum samtímis.
- Notið ávallt handföngin á prentaranum til að lyfta honum.
- Sérhver vagn sem er notaður til að færa prentarann verður að vera fær um að styðja undir allan prentarann.
- Sérhver vagn sem notaður er til að færa vélbúnaðarvalkosti verður að vera með yfirborð sem er fært um að bera búnaðinn.
- Haldið prentaranum í uppréttri stöðu.
- Varist allar harkalegar hreyfingar.
- Gangið úr skugga um að fingurnir séu ekki undir prentarann þegar hann er settur niður.
- Gangið úr skugga um að það sé fullnægjandi pláss í kringum prentarann.

Note: Skemmdir á prentaranum af völdum óviðeigandi tilfærslu fellur ekki undir ábyrgð prentarans.

Leysa vandamál

Vandamál varðandi prentgæði

Finndu myndina sem líkist vandamáli prentgæða sem þú ert með og smelltu síðan á tengilinn fyrir neðan hana til að lesa skref til lausnar vandanum.

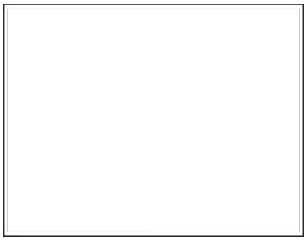

Auðar eða hvítar síður on page 533

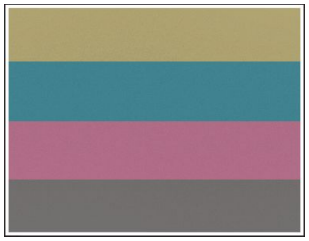

Dökk prentun on page 534

Draugamyndir on page 536

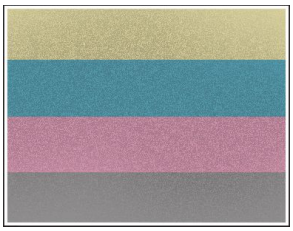

Grár eða litaður bakgrunnur on page 537

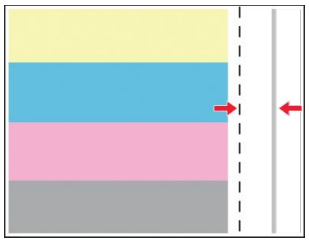

Rangar spássíur on page 538

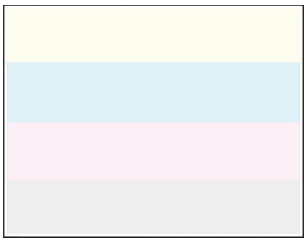

Ljós prentun on page 539

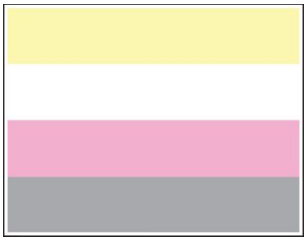

Liti vantar on page 540

Flekkótt prentun og punktar on page 542

Pappír krullast on page 613

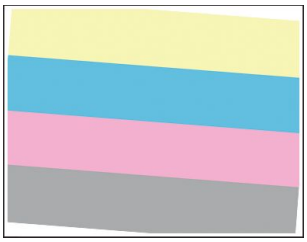

Útprentun skáhallandi eða skökk on page 543

Gegnheill litur eða svartar myndir on page 544

Skorið af texta eða myndum on page 545

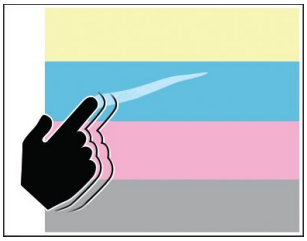

Prentlitur nuddast auðveldlega af on page 546

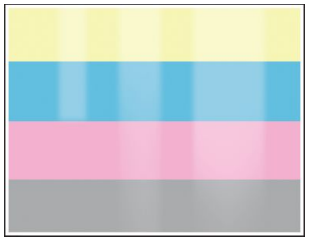

Ójafn þéttleiki prentunar on page 547

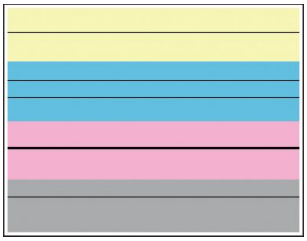

Láréttar dökkar línur on page 549

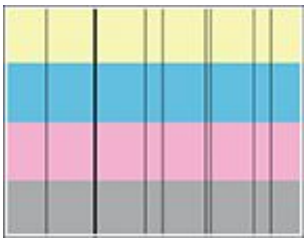

Lóðréttar dökkar línur eða rákir on page 553

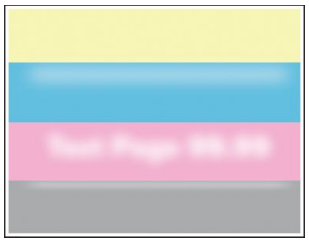

Láréttar hvítar línur on page 550

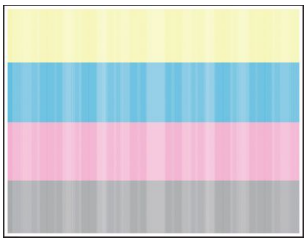

Lóðréttar hvítar línur on page 551

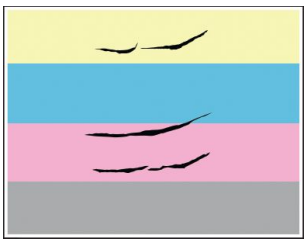

Endurteknir gallar on page 554

Villukóðar prentara

Villukóðar	Villuboð	Lausn
2.01	Bíddu eftir rekstrarvörum	Veldu **Hætta við verk** og pantaðu rekstrarvörurnar sem vantar. Varðandi frekari upplýsingar, sjá kaflann „Panta hluti og rekstrarvörur“
3.01	Staðalbakkinn er fullur.	Fjarlægðu pappírinn úr bakkanum og veldu síðan **Halda áfram**.
3.02, 3.03, 3.04	Fjarlægja pappír úr bakka [x].	Fjarlægðu pappírinn úr bakkanum og veldu síðan **Halda áfram**.
7.13, 7.23, 7.33,7.43	Settu inn skúffu [x].	Settu tilgreinda skúffu í.
8,01	Lokaðu hurð að framan.	Haltu hurð að framan lokaðri nema þegar viðhald er framkvæmt.
8.02, 8.03, 8.04, 8.05, 8.08, 8.10, 8.11	Loka hurð [x].	Haltu tilgreindri hurð lokaðri nema þegar viðhald er framkvæmt.

Villukóðar	Villuboð	Lausn
8.06	Festu 1500 blaða skúffuna aftur á.	Gakktu úr skugga um að skúffan sé rétt fest við prentarann.
8.07	Festu heftarabúnaðinn aftur á.	Gakktu úr skugga um að búnaðurinn sé rétt fest við prentarann.
8.08	Lokaðu hlíf F yfir pappírsflutningi.	Haltu hlífinni lokaðri nema þegar viðhald er framkvæmt.
8.09	Lokaðu hlíf G yfir pappírsflutningi.	
9	Prentarinn þurfti að endurræsast. Síðasta verk kann að vera ófullkomið.	Veldu **Halda áfram** til að hreinsa skilaboðin og halda áfram að prenta.
11.11, 11.21, 11.31, 11.41, 11.51, 11.81, 11.91	Hlaða <source/> með <type/> <size/>.	Settu pappír í merkta skúffu. Varðandi frekari upplýsingar, sjá kaflann "Setja í pappír og sérstaka miðla".
11.12, 11.22, 11.32, 11.42, 11.82, 11.92	Hlaða <source/> með <type/> <size/> <orientation/>.	
12.11, 12.21, 12.31, 12.32, 12.41, 12.51, 12.91	Breyta <source/> í <type/> <size/>.	Togaðu út tilgreinda skúffu, fjarlægðu pappír og settu síðan rétta pappírsgerð og stærð. Varðandi frekari upplýsingar, sjá kaflann "Setja í pappír og sérstaka miðla".
12.12, 12.22, 12.32, 12.42, 12.92	Breyta <source/> í <type/> <size/> <orientation/>.	
14.1, 14.2	[pick up text from 'data1' and 'data2 but not 'userMessage1' and 'userMessage2']	Skrifaðu niður skilaboðin og hafðu síðan samband við kerfisstjórann þinn.
31.00	Gataraboxið vantar eða er fullt.	1. Opnið hurð H. 2. Fjarlægðu boxið fyrir gatara. **Note:** Tæmdu gataraboxið ef það er fullt. 3. Settu box fyrir gatara á sinn stað. 4. Loka hurð H.

Villukóðar	Villuboð	Lausn
31.35, 31.35A, 31.35B	Setja flösku fyrir úrgangsblek aftur í ef hún virkar ekki eða vantar.	1. Opnaðu hurð að framan. 2. Fjarlægðu flösku fyrir úrgangsblek. **Note:** Settu flöskuna í upprétta stöðu til að komast hjá að blekið sullist niður. 3. Settu inn flösku fyrir úrgangsblek. 4. Lokaðu hurð að framan.
31.40z, 31.41z, 31.42z, 31.43z, 43.40z, 43.41z	Settu aftur í [color] blekhylki sem vantar eða svarar ekki.	1. Opnaðu hurð að framan. 2. Fjarlægðu hylkið. 3. Setja hylkið í. 4. Lokaðu hurð að framan.

Villukóðar	Villuboð	Lausn
31.60z, 43.60z	Setja upp aftur svarta myndeiningu sem vantar eða svarar ekki.	1. Opnaðu hurð að framan. 2. Fjarlægðu blekhylkin. 3. Fjarlægðu flösku fyrir úrgangsblek. **Note:** Settu flöskuna í upprétta stöðu til að komast hjá að blekið sullist niður. 4. Fjarlægðu myndeininguna. **Viðvörun—hugsanleg hætta** Ekki láta sett myndeiningar lenda í beinu ljósi. Löng viðvera í ljósi gæti valdið gæðavandamálum við prentun. **Viðvörun—hugsanleg hætta** Snertu ekki myndvalsinn. Sé það gert getur það haft áhrif á prentgæði prentverka í framtíðinni. 5. Opnaðu og fjarlægðu síðan svörtu myndeininguna. 6. Settu inn svörtu myndeininguna og festu hana á sínum stað. 7. Settu myndeiningarsettið inn þar til það situr fullkomlega. 8. Settu inn flösku fyrir úrgangsblek. 9. Settu blekhylkin á sinn stað. 10. Lokaðu hurð að framan.

Villukóðar	Villuboð	Lausn
31.64z, 43.64z	Setja aftur inn litasett myndeiningar, sem vantar, er ekki tengt eða svarar ekki.	1. Opnaðu hurð að framan. 2. Fjarlægðu blekhylkin. 3. Fjarlægðu flösku fyrir úrgangsblek. **Note:** Settu flöskuna í upprétta stöðu til að komast hjá að blekið sullist niður. 4. Fjarlægðu myndeininguna. **Viðvörun—hugsanleg hætta** Ekki láta sett myndeiningar lenda í beinu ljósi. Löng viðvera í ljósi gæti valdið gæðavandamálum við prentun. **Viðvörun—hugsanleg hætta** Snertu ekki myndvalsinn. Sé það gert getur það haft áhrif á prentgæði prentverka í framtíðinni. 5. Settu myndeiningarsettið inn þar til það situr fullkomlega. 6. Settu inn flösku fyrir úrgangsblek. 7. Settu blekhylkin á sinn stað. 8. Lokaðu hurð að framan.

Villukóðar	Villuboð	Lausn
31.80z	Settu aftur upp hitagjafa sem vantar eða svarar ekki.	1. Opnaðu hurð B. **VARÚÐ—HEITT YFIRBORÐ** Prentarinn kann að vera heitur að innanverðu. Til að draga úr hættu á meiðslum frá heitum hlut, leyfið yfirborðinu að kólna áður en það er snert. 2. Opnaðu og fjarlægðu svo hitagjafann. 3. Settu hitagjafann inn og festu hann síðan á sinn stað. 4. Loka hurð B.
32.40p, 32.41p, 32.42p, 32.43p	Settu notaða [color] hylkið aftur í.	1. Opnaðu hurð að framan. 2. Fjarlægðu blekhylkið. 3. Settu blekhylkið á sinn stað. 4. Lokaðu hurð að framan.
32.40z, 32.41z, 32.42z, 32.43z	Skiptu um ósamhæfu [color] blekhylki.	Varðandi frekari upplýsingar, sjá Skipt um blekhylki on page 460.
32.60z	Skipt um svarta myndeiningu sem er ekki studd.	Varðandi frekari upplýsingar, sjá Skipt um svörtu myndaeininguna on page 462.
32.65z	Skipt um sett litmyndaeiningar sem er ekki stutt.	Varðandi frekari upplýsingar, sjá Skipt um sett litmyndaeiningar on page 469.
33.40z, 33.41z, 33.42z, 33.43z	Endurfyllt venjulegt [color] hylki	Varðandi frekari upplýsingar, sjá Endurfyllt venjulegt [color] prenthylki on page 612.
33.60z	Ósvikin svört myndeining, sjá notendahandbókina .	Varðandi frekari upplýsingar, sjá Rekstrarvörur sem eru ekki frá Lexmark on page 612.
33.64z	Ósvikið litmyndasett, sjá notendahandbókina .	

Villukóðar	Villuboð	Lausn
34	Pappír of stuttur.	Stilltu samsvarandi stærð á pappír og á pappírnum sem var hlaðið í skúffuna. Frá stjórnborði skaltu fletta á **Stillingar > Pappír > Bakki > Samskipan > Pappírsstærð/gerð**.
37,1	Ekki nægt minni til að samraða verki.	Reyndu annað af eftirfarandi: • Veldu **Halda áfram** til að prenta þann hluta verksins sem er vistaður og byrja að raða því sem eftir er af prentverkinu. • Hætta við núverandi verk í prentun.
37,3	Ekki nægt minni, sumum verkum í bið var eytt.	Veldu **Halda áfram** til að hreinsa skilaboðin og halda áfram að prenta.
38,1	Minni fullt.	Reyndu eitt eða fleira af eftirfarandi: • Veldu **Halda áfram** til að hreinsa skilaboðin og halda áfram að prenta. • Hætta við núverandi verk í prentun. • Settu upp meira minni prentara. • Fækkaðu fjölda á síðum sem eru í prentverkinu.
39,1	Margþætt síða, sum gögn kunna að hafa ekki náð að prentast.	Reyndu eitt eða fleira af eftirfarandi: • Veldu **Halda áfram** til að hreinsa skilaboðin og halda áfram að prenta. • Hætta við núverandi verk í prentun. • Settu upp meira minni prentara. • Minnkaðu margbreytileika og stærð prentverksins áður en þú sendir það í prentun aftur. • Fækkaðu fjölda á síðum sem eru í prentverkinu. • Minnkaðu fjölda og stærð allra niðurhalaðra leturgerða. • Eyddu óþarfa leturgerðum eða fjölvum úr prentverkinu. • Fækkaðu fjölda á gröfum/teikningum sem eru í prentverkinu.
42.yyC, 42.yyK, 42.yyM, 42.yyY	Skiptu um [color] blekhylki, misræmi á prentarasvæði.	Varðandi frekari upplýsingar, sjá Skiptu um hylki, misræmi á svæði prentara on page 611.

Villukóðar	Villuboð	Lausn
43.40Y, 43.41Y, 43.42Y, 43.43Y	Settu aftur í [color] blekhylki.	1. Opnaðu hurð að framan. 2. Fjarlægðu hylkið. 3. Settu hylkið á sinn stað. 4. Lokaðu hurð að framan.
43,40Z, 43,41Z, 43,42Z, 43,43Z	Skiptu um [color] blekhylki.	Varðandi frekari upplýsingar, sjá Skipt um blekhylki on page 460.
50	PPDS leturvilla.	Settu upp PPDS-leturgerð sem tilgreind er í prentverkinu og veldu síðan **Halda áfram** til að láta prentarann leita að leturgerðinni sem á að koma í staðinn.
51	Bilað minniskort uppgötvað.	Reyndu eitt eða fleira af eftirfarandi: • Skiptu um minniskort. • Veldu **Halda áfram** til að hreinsa skilaboðin og halda áfram að prenta. • Hætta við núverandi verk í prentun.
52	Ekki nægilegt pláss á minniskorti fyrir tilföng.	Reyndu eitt eða fleira af eftirfarandi: • Veldu **Halda áfram** til að hreinsa skilaboðin og halda áfram að prenta. • Eyða leturgerðum, fjölvum og öðrum gögnum á minniskortinu. • Settu upp geymsludrif. **Note:** Niðurhlöðnum leturtegundum og fjölvum sem eru ekki áður vistuð á minniskorti er eytt.
58,4	Röng grunnstilling á úttaksvalkosti.	Slökktu á prentaranum og settu síðan í réttan bakka eða frágangseiningu.
61	Fjarlægja gallaðan disk.	Skiptu út gallaða geymsludrifinu.
62	Diskur fullur.	Reyndu eitt eða fleira af eftirfarandi: • Veldu **Halda áfram** til að hreinsa skilaboðin og halda áfram að prenta. • Eyddu leturgerðum, fjölvum og öðrum gögnum sem geymd eru á geymsludrifinu. • Settu upp geymsludrif.

Villukóðar	Villuboð	Lausn
63	Forsníða diskinn.	Forsníða núna eyðir öllum upplýsingum af geymsludrifinu. Til að forsníða diskinn, gerðu eftirfarandi: 1. Frá stjórnborði skaltu fletta á **Stillingar > Tæki > Viðhald > Eyða úr notkun**. 2. Veldu **Hreinsa allar upplýsingar á harða diskinum** og veldu síðan **EYÐA**.
71,01	Stöðvarheiti á faxi ekki sett upp. Hafðu samband við kerfisstjóra.	Varðandi frekari upplýsingar, sjá Setja upp faxaðgerð sem notar hliðstætt fax on page 106.
71,02	Stöðvarnúmer á faxi ekki sett upp. Hafðu samband við kerfisstjóra.	
71,03	Engin hliðræn lína tengd við mótald, fax óvirkt.	Athugaðu tenginguna og línuna fyrir merki. Varðandi frekari upplýsingar, sjá Setja upp faxaðgerð sem notar hliðstætt fax on page 106.
71.04	Hliðræn símalína er tengd í rangt tengi.	Taktu símalínuna úr sambandi og tengdu hana svo við LINE-tengið.
71,06	Get ekki tengst HTTPS faxþjóni.	Tenging við HTTPS Fax Server er aftengd. Athuga internet-tengingu prentarans.
71,07	Prentari er ekki skráður á HTTPS Fax Server.	Gættu þess að prentaranum sé bætt við í tækjalistanum í gátt HTTPS Fax Server. Hafðu samband við kerfisstjórann.
71,11	Svæði fyrir fax.	Svæði fyrir fax virkar ekki. Hafðu samband við kerfisstjórann.
71,12	Minni fullt, get ekki prentað föx.	Veldu **Prenta allt** til að prenta eins mörg föx og voru vistuð.
71,13	Minni fullt. Get ekki sent föx.	Reyndu annað af eftirfarandi: • Haltu áfram og reyndu að senda faxið aftur. • Skannaðu upprunalega skjalið eina síðu í einu, hringdu í faxnúmerið og faxaðu síðan skjalið.
71,4	Tími prentara er rangur.	Setja tíma prentarans. Frá stjórnborði skaltu fletta á **Stillingar > Tæki > Kjörstillingar > Dagsetning og tími > Uppsetning**.

Villukóðar	Villuboð	Lausn
72,01	SMTP tölvupóstþjónn hefur ekki uppsettur. Hafðu samband við kerfisstjóra.	Reyndu annað af eftirfarandi: • Settu upp tölvupóstvirknina. Varðandi frekari upplýsingar, sjá Uppsetning á SMTP stillingum tölvupósts on page 300. • Gera villuboðin óvirk. Varðandi frekari upplýsingar, sjá Gera villuboð „SMTP-þjónn ekki uppsettur“ óvirk. on page 615.
72.02	Þjónn veftengingar ekki uppsettur. Hafðu samband við kerfisstjóra.	Hafðu samband við kerfisstjóra.
72.04	Faxþjónn fyrir snið ekki uppsettur. Hafðu samband við kerfisstjóra.	Reyndu annað af eftirfarandi: • Stilla **Til að sníða**. Á stjórnborðinu skaltu fletta á **Stillingar > Fax > Uppsetning faxþjóns > Almennar faxstillingar**. • Hafðu samband við kerfisstjóra.
75.01	Öryggiseining fannst.	Gerðu annað hvort af eftirfarandi: • Notaðu uppsetta öryggiseiningu. **Note:** Prentarinn eyðir öllum fyrirliggjandi vottorðum og gæti einnig eytt og endursniðið geymsludrifið. • Slökktu á prentaranum og fjarlægðu síðan öryggiseininguna.
75.02	Öryggiseining þekkist ekki.	
75.03	Villa kom upp í samskiptum við öryggiseiningu.	Gerðu annað hvort af eftirfarandi: • Hættu að nota öryggiseininguna. **Note:** Prentarinn eyðir öllum fyrirliggjandi vottorðum og gæti einnig eytt og endursniðið geymsludrifið. • Slökktu á prentaranum, fjarlægðu og settu síðan öryggiseininguna aftur í.

Villukóðar	Villuboð	Lausn
75.11	Ekki tókst að uppfæra öryggiseiningu.	Gerðu annað hvort af eftirfarandi: • Reyndu að uppfæra aftur. • Hætta við uppfærslu. **Note:** Prentarinn gæti eytt öllum núverandi vottorðum og innihaldi geymsludrifs.
75.12	Ekki tókst að ljúka allri uppfærslu öryggiseiningar.	Gerðu annað hvort af eftirfarandi: • Endurræstu prentarann. **Note:** Bíddu í 10 sekúndur til að ljúka uppfærslunni. • Hætta við uppfærslu. **Note:** Prentarinn gæti eytt öllum núverandi vottorðum og innihaldi geymsludrifs.
80.01, 80.09	Viðhaldssett að nálgast lága stöðu.	Veldu **Halda áfram** til að hreinsa skilaboðin.
80.11, 80.19	Lág staða á viðhaldssetti.	
80.21, 80.29	Mjög lág staða á viðhaldssetti.	
80,31	Skiptu um viðhaldsbúnað til að halda áfram að prenta.	Varðandi frekari upplýsingar, sjá Skipt um hitagjafann on page 478.
80,31	Skiptu um viðhaldssett, farið yfir meðmælta endingu.	
81.11	1500 blaða rúllusett skúffu lágt.	Veldu **Halda áfram** til að hreinsa skilaboðin.
81.31	Skiptu um rúllubúnað á 1500 blaða skúffu, ráðlagður endingartími er liðinn .	Hafðu samband við þjónustuver varðandi frekari upplýsingar.

Villukóðar	Villuboð	Lausn
82,00, 82,02, 82,09	Flaska fyrir úrgangsblek er næstum full.	Varðandi frekari upplýsingar, sjá Skipt um flösku fyrir úrgangsblek on page 477.
82.3, 82.32, 82.33, 82.39	Skiptu um flösku fyrir úrgangsblek.	
83.3y	Skiptu um flutningseiningu, ráðlagður endingartími er liðinn.	Hafðu samband við þjónustuver varðandi frekari upplýsingar.
83.4y	Skipta um flutningseiningu.	
83.20	Lítið af heftum í hylki.	Veldu **Halda áfram** til að hreinsa skilaboðin.
83.20	Lág innri staða á S2-heftum.	
83.20	Lág ytri staða á S2-heftum.	
83.30	Heftarahylki tómt eða vantar.	Reyndu annað af eftirfarandi: • Fjarlægðu hylki með heftum og settu inn aftur. • Skipta um hylki fyrir hefti. Varðandi frekari upplýsingar, sjá Skipt um hylki með heftum í heftara- og gatarabúnaði on page 496 eða Skipt um hylki með heftum í heftarabúnaði on page 494.
83.30	Hylki með S1-heftum tómt eða vantar.	Reyndu annað af eftirfarandi: • Fjarlægðu hylki með heftum og settu inn aftur. • Skipta um hylki fyrir hefti. Varðandi frekari upplýsingar, sjá Skipt um heftarahylki í frágangseiningu bæklings on page 498.
83.30	Innra hylki með S2-heftum tómt eða vantar.	Reyndu annað af eftirfarandi: • Fjarlægðu hylki með heftum og settu inn aftur. • Skipta um hylki fyrir hefti. Varðandi frekari upplýsingar, sjá Skiptu út notuðum haldara hylkis fyrir hefti frágangseiningu bæklings on page 501.
83.30	Ytra hylki með S2-heftum tómt eða vantar.	

Villukóðar	Villuboð	Lausn
84.01K, 84.03K, 84.09K	Næstum lág staða á svartri myndeiningu.	Veldu **Halda áfram** til að hreinsa skilaboðin.
84.11K, 84.13K, 84.19K	Lág staða á svartri myndeiningu.	
84.21K, 84.23K, 84.29K	Mjög lág staða á svartri myndeiningu.	
84.01C, 84.03C, 84.09C	Næstum lág staða á litmyndasetti.	
84.11C, 84.13C, 84.19C	Lág staða á litmyndasetti.	
84.21C, 84.23C, 84.29C	Mjög lág staða á litmyndasetti.	
84.31, 84.33	Skiptu um svarta myndeiningu, ráðlagður endingartími er liðinn.	Varðandi frekari upplýsingar, sjá Skipt um svörtu myndaeininguna on page 462.
84.31, 84.33	Skiptu um litmyndasett, ráðlagður endingartími er liðinn.	Varðandi frekari upplýsingar, sjá Skipt um sett litmyndaeiningar on page 469.
84,41, 84,43, 84,48	Skiptu um svart sett myndeiningar til að halda áfram að prenta.	Varðandi frekari upplýsingar, sjá Skipt um svörtu myndaeininguna on page 462.
84,41, 84,43, 84,48	Skiptu um litmyndasett til að halda áfram að prenta.	Varðandi frekari upplýsingar, sjá Skipt um sett litmyndaeiningar on page 469.
86.23	Brátt er þörf á viðhaldi skanna.	Veldu **Halda áfram** til að hreinsa skilaboðin.
86.33	Skiptu um ADF-sett, farið yfir meðmælta endingu.	Hafðu samband við þjónustuver varðandi frekari upplýsingar.
88.00[x], 88.07[x], 88.08[x], 88.09[x]	[Color] blekhylki er næstum lágt.	Veldu **Halda áfram** til að hreinsa skilaboðin.
88.10[x], 88.17[x], 88.18[x], 88.19[x]	[Color] blekhylki er lágt.	
88.20[x], 88.27[x], 88.28[x], 88.29[x]	[Color] blekhylki er mjög lágt.	
88.30[x], 88.37[x], 88.38[x]	Skiptu um [color] blekhylki, <NUM/> áætlaðar síður eftir.	Varðandi frekari upplýsingar, sjá Skipt um blekhylki on page 460.

Villukóðar	Villuboð	Lausn
88.30[x], 88.37[x], 88.38[x]	Skiptu um [color] blekhylki.	
88.40[x], 88.47[x], 88.48[x]	Skiptu um [color] blekhylki, 0 síður eftir.	
88.40[x], 88.47[x], 88.48[x]	Skiptu um [color] blekhylki.	
200.03, 200.05, 200.12, 200.13, 200.14, 200.15, 200.22, 200.23, 200.24, 200.25, 200.26, 200.32, 200.33, 200.34, 200.35, 200.36, 200.42, 200.43, 200.44, 200.45, 200.46, 200.52, 200.53, 200.54, 200.55, 200.56, 200.91, 201.91, 202.02, 202.03, 202.04, 202.05, 202.12, 202.13, 202.14, 202.15, 202.22, 202.23, 202.24, 202.25, 202.32, 202.33, 202.34, 202.35, 202.42, 202.43, 202.44, 202.45, 202.52, 202.53, 202.54, 202.55, 202.91, 202.93, 202.95, 231.03, 231.05, 231.13, 231.15, 231.23, 231.25, 231.33, 231.35, 231.43, 231.45, 231.53, 231.55, 231.91, 232.03, 232.05, 232.13, 232.15, 232.23, 232.25, 232.33, 232.35, 232.43, 232.45, 232.53, 232.55, 232.93, 232.94, 232.95, 240.05, 240.25, 240.35, 240.45, 240.55, 240.91, 240.95, 241.12, 241.14, 241.15, 241.91	Pappírsflækja í <LOCATION/>.	Varðandi frekari upplýsingar, sjá Pappírsflækja í hurð B on page 570.
240.06	Pappírsflækja í <LOCATION/>.	Varðandi frekari upplýsingar, sjá Pappírsstífla í fjölnotamatara on page 566.

Villukóðar	Villuboð	Lausn
241.16, 241.82, 241.83, 241.84, 661.13, 661.84	Villa við hleðslu pappírs í <LOCATION/>.	1. Opin skúffa 1. 2. Taktu pappírsstaflann úr og settu hann í aftur. 3. Stilltu pappírsstýringar ef þörf krefur. 4. Endurhlaða skúffu 1. 5. Loka skúffu 1.
242.23, 242.25, 242.35, 242.45, 242.55, 242.91	Pappírsflækja í <LOCATION/>.	Varðandi frekari upplýsingar, sjá Pappírsflækja í 550-blaða aukaskúffu on page 562.
242.33, 242.43, 243.33, 243.35, 243.36, 243.43, 243.35, 243.45, 243.45, 243.55, 243.91, 244.43, 244.45, 244.91	Pappírsflækja í <LOCATION/>.	Frekari upplýsingar er að finna í öðru hvoru eftirfarandi: • Pappírsflækja í 2 x 550 blaða skúffu on page 566 • Pappírsstífla í 2000-blaða samstæðuskúffu on page 568
243.43, 243.53, 244.43, 244.45, 244.46, 244.91, 245.53, 245.56, 245.55, 245.91, 602.59, 664.43, 665.53	Pappírsflækja í <LOCATION/>.	Varðandi frekari upplýsingar, sjá Pappírsflækja í 1500-blaða skúffu on page 569.
28X.13K, 28X.93K, 28X.15K, 28X.95K, 281.16K, 281.96K, 680.20K, 680.40K	Skipta út öllum upphaflegum skjölum ef verk er endurræst.	Reyndu annað af eftirfarandi: • Endurræstu verkið. • Hættu við verkið.
28X.13Q, 28X.93Q, 28X.15Q, 28X.95Q, 281.16Q, 281.96Q, 680.20Q	Skiptu um stíflað frumrit ef halda á áfram með verkið.	Prófaðu eitt af eftirfarandi: • Skannaðu frá gleri á skannara. • Skannaðu frá sjálfvirka skjalamataranum. • Ljúktu verkinu án frekari skönnunar. • Hættu við verkið.
280.06	Settu frumritin aftur í sjálfvirkan matara og byrjaðu á verkinu aftur.	

Villukóðar	Villuboð	Lausn
280.06, 280.11, 280.13, 280.15, 280.91, 280.93, 280.95, 281.11, 281.15, 281.16, 281.91, 281.95, 281.96, 282.11, 282.13, 282.15, 282.91, 282.93, 282.95, 283.11, 283.13, 283.91, 283.15, 283.93, 284.11, 284.13, 284.15, 284.91, 284.93, 284.95, 295.01	Flækja í skanna.	Varðandi frekari upplýsingar, sjá Pappírsflækja í sjálfvirkum matara skjala on page 563.
289.01	Ekki hægt að eiga samskipti við skannakortið.	Veldu **Halda áfram** til að hreinsa skilaboðin.
291.06	Lokaðu skjálokinu og settu frumritin í ef á að byrja verkið aftur.	Gerðu eitt af eftirfarandi: • Skannaðu frá gleri á skannara. • Skannaðu frá sjálfvirka skjalamataranum. • Ljúktu verkinu án frekari skönnunar. • Hættu við verkið.
400.11, 400.13, 400.15, 401.11, 401.13, 401.15, 404.19, 438.11, 438.21, 444.66, 450.21, 450.23, 450.25, 450.98, 450.99, 451.21, 451.23, 451.25, 452.66, 453.21, 453.23, 454.21, 454.23, 454.25, 457.21, 457.23, 457.25, 460.66, 461.66, 464.66, 465.66, 466.66, 467.66, 468.66, 469.66, 472.66, 477.66, 480.66, 483.66, 486.29, 504.11, 504.15, 505.11, 505.15, 514.19, 698.29	Pappírsflækja í <LOCATION/>.	Varðandi frekari upplýsingar, sjá Pappírsflækja í frágangseiningu heftara og gatara on page 579.

Villukóðar	Villuboð	Lausn
400.11, 400.13, 400.15, 401.11, 401.13, 401.15, 404.19, 438.11, 438.21, 442.66, 444.66, 445.66, 450.21, 450.23, 450.25, 451.21, 451.23, 451.25, 451.98, 451.99, 452.66, 453.21, 453.23, 453.25, 454.21, 454.23, 454.25, 457.21, 457.23, 457.25, 459.66, 460.66, 461.66, 462.66, 463.66, 464.66, 465.66, 466.66, 467.66, 468.66, 469.66, 470.66, 472.66, 473.66, 476.66, 477.66, 480.66, 483.66, 486.29, 490.66, 491.21, 491.25, 491.66, 493.21, 494.21, 492.66, 494.66, 495.66, 496.66, 497.66, 504.11, 504.15, 505.11, 505.15, 514.19, 698.29	Pappírsflækja í <LOCATION/>.	Varðandi frekari upplýsingar, sjá Pappírsflækja í frágangseiningu bæklings on page 591.
420.11, 420.13, 420.15, 420.99, 421.56, 422.56, 423.56, 424.56, 425.13, 425.15, 425.11, 426.11, 426.15, 428.56A, 428.56B, 431.56, 435.56, 438.11, 439.19, 461.56, 698.19	Pappírsflækja í <LOCATION/>.	Varðandi frekari upplýsingar, sjá Pappírsflækja í heftarabúnaði on page 574.
438.11, 500.11, 500.13, 500.15, 500.99, 502.11, 502.13, 502.15, 504.11, 504.13, 504.15, 505.13, 506.11, 506.13, 506.15, 507.11, 507.13, 507.15, 508.56, 509.56, 510.56, 511.56, 512.56, 513.56, 514.19, 698.19, 698.29	Pappírsflækja í <LOCATION/>.	Varðandi frekari upplýsingar, sjá Pappírsflækja í pappírsflutningi með umbroti on page 576.

Villukóðar	Villuboð	Lausn
602.29, 662.23	Villa við hleðslu pappírs í skúffu 2.	Varðandi frekari upplýsingar, sjá 550 blaða skúffan sett í on page 115.
602.39, 663.33	Villa við hleðslu pappírs í skúffu 3.	Frekari upplýsingar er að finna í öðru hvoru eftirfarandi: • 550 blaða skúffan sett í on page 115 • Hlaða 2000-blaða samstæðuskúffu on page 118
602.49, 664.43	Villa við hleðslu pappírs í skúffu 4.	Varðandi frekari upplýsingar, sjá 550 blaða skúffan sett í on page 115.

Vandamál við prentun

Prentgæði eru léleg

Auðar eða hvítar síður

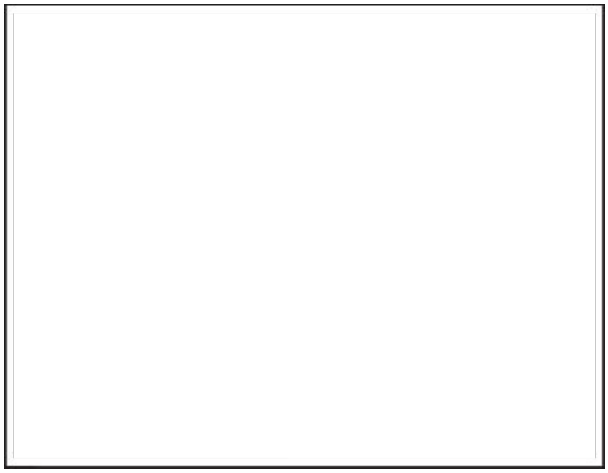

Athugasemdir
Áður en þú leysir vandamálið skaltu gera eftirfarandi:

1. Framkvæma Litastillingu. Frá stjórnborðinu skaltu fletta á **Stillingar › Prenta › Gæði › Þróuð myndvinnsla › Litastilling**.
2. Prenta gæðaprófunarsíður prentunar. Frá stjórnborðinu skaltu fletta á **Stillingar › Bilanaleit › Prenta gæðaprófunarsíður**.

> **Note:** Notaðu skúffu 1 til að prenta út sýnishornssíðurnar og gakktu úr skugga um að pappírinn sé hlaðinn í skammsniði.

Reyndu eitt eða fleira af eftirfarandi:

- Tryggið að allt umbúðaefni sé fjarlægt úr myndgreiningarsettinu, myndgreiningareiningunni og blekhylkjunum.
- Athugaðu hvort prentarinn er að nota ekta blekhylki frá Lexmark eða hylki sem er stutt.

> **Note:** Ef hylkið er ekki stutt, settu í hylki sem er stutt.

- Gakktu úr skugga um að myndgreiningarsettið og svart sett myndeiningar séu rétt sett upp.

  1. Fjarlægðu myndgreiningarsettið og svo svart sett myndeiningar.

     > **Viðvörun—hugsanleg hætta**
     > Ekki láta myndgreiningarsettið og svart sett myndeiningar vera í beinu ljósi lengur en í 10 mínútur. Löng viðvera í ljósi gæti valdið gæðavandamálum við prentun.

     > **Viðvörun—hugsanleg hætta**
     > Ekki snerta ljósnæmu tromluna undir myndeiningunni eða svörtu myndeiningunni. Sé það gert getur það haft áhrif á prentgæði prentverka í framtíðinni.

  2. Settu inn svörtu myndeininguna og settu svo inn myndgreiningarsettið.

Ef vandamálið er viðvarandi skaltu hafa samband við þjónustuver.

Dökk prentun

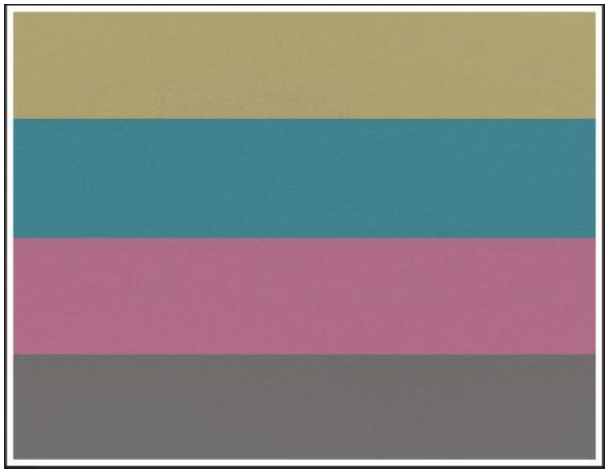

Athugasemdir
Áður en þú leysir vandamálið skaltu gera eftirfarandi:

1. Framkvæma Litastillingu. Frá stjórnborðinu skaltu fletta á **Stillingar › Prenta › Gæði › Þróuð myndvinnsla › Litastilling**.
2. Prenta gæðaprófunarsíður prentunar. Frá stjórnborðinu skaltu fletta á **Stillingar › Bilanaleit › Prenta gæðaprófunarsíður**.

> **Note:** Notaðu skúffu 1 til að prenta út sýnishornssíðurnar og gakktu úr skugga um að pappírinn sé hlaðinn í skammsniði.

Reyndu eitt eða fleira af eftirfarandi:

- Það fer eftir þínu stýrikerfi, dragðu úr svertustigi prentdufts í kjörstillingum prentunar eða í samskiptum prentunar.

> **Note:** Þú getur einnig breytt stillingunni á stjórnborði prentarans. Flettu á **Stillingar > Prenta > Gæði > Svertustig prentdufts**.

- Skilgreindu pappírsstærð og gerð pappírs í kjörstillingum prentunar eða í samskiptum prentunar, eftir stýrikerfinu. Vertu viss um að stillingin samsvari pappírnum sem var hlaðið í skúffuna.

> **Note:** Þú getur einnig breytt stillingunni á stjórnborði prentarans. Flettu á **Stillingar > Pappír > Uppsetning skúffu > Pappírsstærð/gerð**.

- Gakktu úr skugga um að pappírinn sé sléttur og yfirborð hans sé ekki gróft.
- Settu í pappír úr nýjum pakka.

> **Note:** Pappírinn dregur til sín raka vegna þess að rakastig er hátt. Geymdu pappírinn í upprunalegum umbúðum þar til þú ætlar að nota hann.

Ef vandamálið er viðvarandi skaltu hafa samband við þjónustuver.

Draugamyndir

Athugasemdir
Áður en þú leysir vandamálið skaltu gera eftirfarandi:

1. Framkvæma Litastillingu. Frá stjórnborðinu skaltu fletta á **Stillingar › Prenta › Gæði › Þróuð myndvinnsla › Litastilling**.
2. Prenta gæðaprófunarsíður prentunar. Frá stjórnborðinu skaltu fletta á **Stillingar › Bilanaleit › Prenta gæðaprófunarsíður**.

> **Note:** Notaðu skúffu 1 til að prenta út sýnishornssíðurnar og gakktu úr skugga um að pappírinn sé hlaðinn í skammsniði.

Reyndu eitt eða fleira af eftirfarandi:

- Settu rétta pappírsgerð og þyngd af pappír í skúffuna.
- Skilgreindu pappírsstærð og gerð pappírs í kjörstillingum prentunar eða í samskiptum prentunar, eftir stýrikerfinu. Vertu viss um að stillingin samsvari pappírnum sem var hlaðið í skúffuna.

> **Note:** Þú getur einnig breytt stillingunni á stjórnborði prentarans. Flettu á **Stillingar > Pappír > Uppsetning á skúffu > Pappírsstærð/gerð**.

Ef vandamálið er viðvarandi skaltu hafa samband við þjónustuver.

Grár eða litaður bakgrunnur

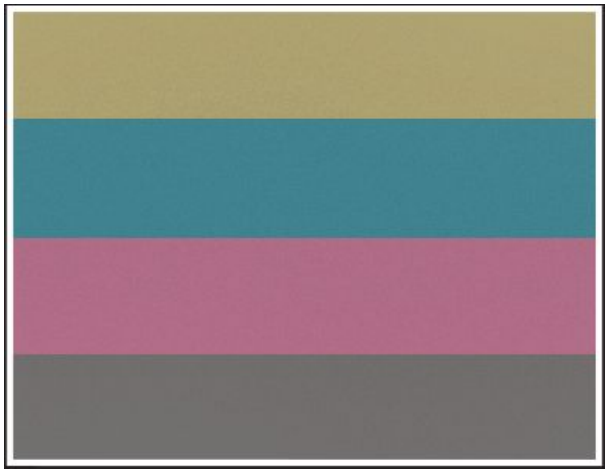

Athugasemdir
Áður en þú leysir vandamálið skaltu gera eftirfarandi:

1. Framkvæma Litastillingu. Frá stjórnborðinu skaltu fletta á **Stillingar › Prenta › Gæði › Þróuð myndvinnsla › Litastilling**.
2. Prenta gæðaprófunarsíður prentunar. Frá stjórnborðinu skaltu fletta á **Stillingar › Bilanaleit › Prenta gæðaprófunarsíður**.

> **Note:** Notaðu skúffu 1 til að prenta út sýnishornssíðurnar og gakktu úr skugga um að pappírinn sé hlaðinn í skammsniði.

Reyndu eitt eða fleira af eftirfarandi:

- Vertu viss um að stillingar prentarans fyrir áferð og þyngd samsvari pappírnum sem er hlaðið.

  Frá stjórnborðinu skaltu fletta á **Stillingar > Pappír > Uppstilling miðla > Gerð miðla**.

  > **Note:** Gróf áferð pappírs og þykkur pappír tekur lengri tíma í prentun.

- Gakktu úr skugga um að myndgreiningarsettið og svart sett myndeiningar séu rétt sett upp.

  1. Fjarlægðu myndgreiningarsettið og svo svart sett myndeiningar.

  > **Viðvörun—hugsanleg hætta**
  > Ekki láta myndgreiningarsettið og svart sett myndeiningar vera í beinu ljósi lengur en í 10 mínútur. Löng viðvera í ljósi gæti valdið gæðavandamálum við prentun.

> **Viðvörun—hugsanleg hætta**
> Ekki snerta ljósnæmu tromluna undir myndeiningunni eða svörtu myndeiningunni. Sé það gert getur það haft áhrif á prentgæði prentverka í framtíðinni.

2. Settu inn svörtu myndeininguna og settu svo inn myndgreiningarsettið.

Ef vandamálið er viðvarandi skaltu hafa samband við þjónustuver.

Rangar spássíur

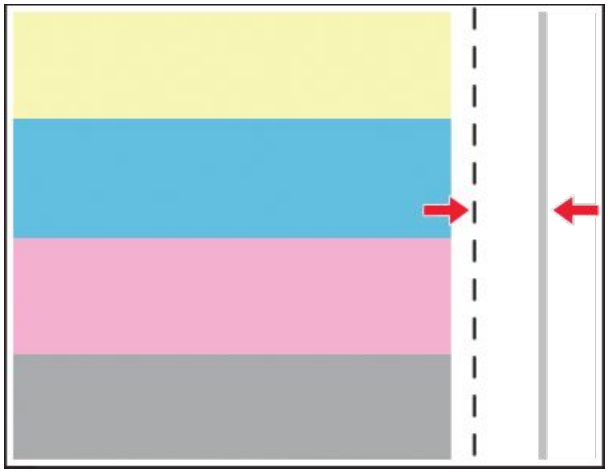

> **Athugasemdir**
> Áður en þú leysir vandamálið skaltu gera eftirfarandi:
>
> 1. Framkvæma Litastillingu. Frá stjórnborðinu skaltu fletta á **Stillingar › Prenta › Gæði › Þróuð myndvinnsla › Litastilling**.
> 2. Prenta gæðaprófunarsíður prentunar. Frá stjórnborðinu skaltu fletta á **Stillingar › Bilanaleit › Prenta gæðaprófunarsíður**.
>
> > **Note:** Notaðu skúffu 1 til að prenta út sýnishornssíðurnar og gakktu úr skugga um að pappírinn sé hlaðinn í skammsniði.

Reyndu eitt eða fleira af eftirfarandi:

- Færðu stýringar í skúffunni í rétta stöðu fyrir pappír sem var hlaðið.
- Það fer eftir þínu stýrikerfi, skilgreindu pappírsstærð í kjörstillingum prentunar eða í samskiptum prentunar. Vertu viss um að stillingin samsvari pappírnum sem var hlaðið.

> **Note:** Þú getur einnig breytt stillingunni á stjórnborði prentarans. Flettu á **Stillingar > Pappír > Uppsetning skúffu > Pappírsstærð/gerð**.

Ef vandamálið er viðvarandi skaltu hafa samband við þjónustuver.

Ljós prentun

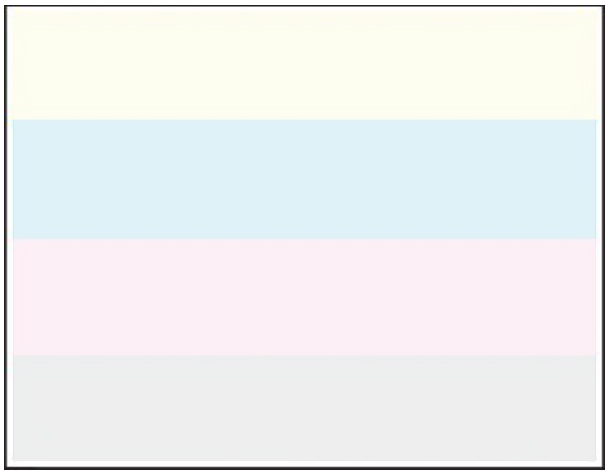

Athugasemdir
Áður en þú leysir vandamálið skaltu gera eftirfarandi:

1. Framkvæma Litastillingu. Frá stjórnborðinu skaltu fletta á **Stillingar › Prenta › Gæði › Þróuð myndvinnsla › Litastilling**.
2. Prenta gæðaprófunarsíður prentunar. Frá stjórnborðinu skaltu fletta á **Stillingar › Bilanaleit › Prenta gæðaprófunarsíður**.

> **Note:** Notaðu skúffu 1 til að prenta út sýnishornssíðurnar og gakktu úr skugga um að pappírinn sé hlaðinn í skammsniði.

Reyndu eitt eða fleira af eftirfarandi:

- Tryggið að allt umbúðaefni sé fjarlægt úr myndgreiningarsettinu, myndgreiningareiningunni og blekhylkjunum.
- Auktu svertustig prentdufts í kjörstillingum prentunar eða í samskiptum prentunar, eftir gerð prentara.

> **Note:** Þú getur einnig breytt stillingunni á stjórnborði prentarans. Flettu á **Stillingar > Prenta > Gæði > Svertustig prentdufts**.

- Frá stjórnborðinu skaltu fletta á **Stillingar > Prenta > Gæði** og slökkva síðan á **Litasparnaður**.
- Skilgreindu pappírsstærð og gerð pappírs í kjörstillingum prentunar eða í samskiptum prentunar, eftir stýrikerfinu. Vertu viss um að stillingin samsvari pappírnum sem var hlaðið.

> **Note:** Þú getur einnig breytt stillingunni á stjórnborði prentarans. Flettu á **Stillingar > Pappír > Uppsetning skúffu > Pappírsstærð/gerð**.

- Gakktu úr skugga um að pappírinn sé sléttur og yfirborð hans sé ekki gróft.
- Settu í pappír úr nýjum pakka.

> **Note:** Pappírinn dregur til sín raka vegna þess að rakastig er hátt. Geymdu pappírinn í upprunalegum umbúðum þar til þú ætlar að nota hann.

- Gakktu úr skugga um að myndgreiningarsettið og svart sett myndeiningar séu rétt sett upp.

  1. Fjarlægðu myndgreiningarsettið og svo svart sett myndeiningar.

     > **Viðvörun—hugsanleg hætta**
     > Ekki láta myndgreiningarsettið og svart sett myndeiningar vera í beinu ljósi lengur en í 10 mínútur. Löng viðvera í ljósi gæti valdið gæðavandamálum við prentun.

     > **Viðvörun—hugsanleg hætta**
     > Ekki snerta ljósnæmu tromluna undir myndeiningunni eða svörtu myndeiningunni. Sé það gert getur það haft áhrif á prentgæði prentverka í framtíðinni.

  2. Settu inn svörtu myndeininguna og settu svo inn myndgreiningarsettið.

Ef vandamálið er viðvarandi skaltu hafa samband við þjónustuver.

Liti vantar

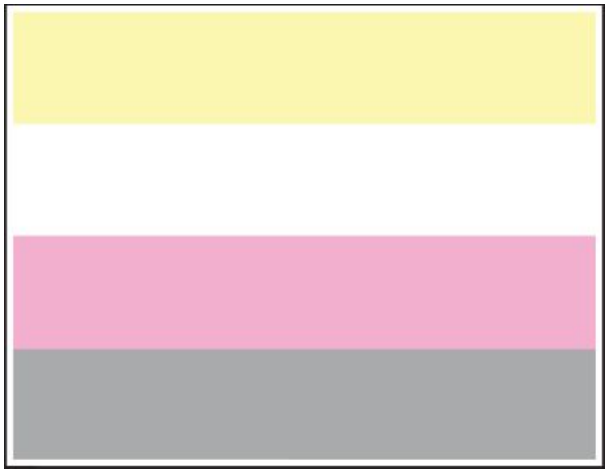

Athugasemdir
Áður en þú leysir vandamálið skaltu gera eftirfarandi:

1. Framkvæma Litastillingu. Frá stjórnborðinu skaltu fletta á **Stillingar › Prenta › Gæði › Þróuð myndvinnsla › Litastilling**.
2. Prenta gæðaprófunarsíður prentunar. Frá stjórnborðinu skaltu fletta á **Stillingar › Bilanaleit › Prenta gæðaprófunarsíður**.

> **Note:** Notaðu skúffu 1 til að prenta út sýnishornssíðurnar og gakktu úr skugga um að pappírinn sé hlaðinn í skammsniði.

Reyndu eitt eða fleira af eftirfarandi:

- Tryggið að allt umbúðaefni sé fjarlægt úr myndgreiningarsettinu, myndgreiningareiningunni og blekhylkjunum.
- Fjarlægðu framköllunareininguna fyrir litinn sem vantar.

1. Fjarlægðu myndeininguna.

> **Viðvörun—hugsanleg hætta**
> Ekki láta myndgreiningarsettið og svart sett myndeiningar vera í beinu ljósi lengur en í 10 mínútur. Löng viðvera í ljósi gæti valdið gæðavandamálum við prentun.

> **Viðvörun—hugsanleg hætta**
> Ekki snerta ljósnæmu tromluna undir myndeiningunni eða svörtu myndeiningunni. Sé það gert getur það haft áhrif á prentgæði prentverka í framtíðinni.

2. Fjarlægðu og settu síðan inn framköllunareiningu fyrir litinn sem vantar.
3. Settu sett myndeiningar á sinn stað.

Ef vandamálið er viðvarandi skaltu hafa samband við þjónustuver.

Flekkótt prentun og punktar

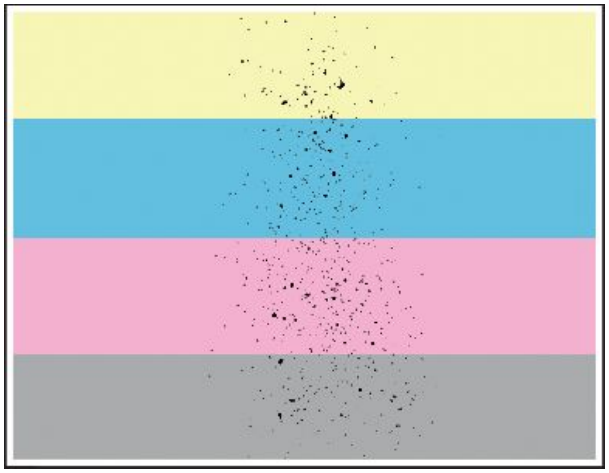

Athugasemdir
Áður en þú leysir vandamálið skaltu gera eftirfarandi:

1. Framkvæma Litastillingu. Frá stjórnborðinu skaltu fletta á **Stillingar › Prenta › Gæði › Þróuð myndvinnsla › Litastilling**.
2. Prenta gæðaprófunarsíður prentunar. Frá stjórnborðinu skaltu fletta á **Stillingar › Bilanaleit › Prenta gæðaprófunarsíður**.

> **Note:** Notaðu skúffu 1 til að prenta út sýnishornssíðurnar og gakktu úr skugga um að pappírinn sé hlaðinn í skammsniði.

Reyndu eitt eða fleira af eftirfarandi:

- Athugaði varðandi mengun vegna leka á prentlit.
- Vertu viss um að stillingar pappírsstærðar og pappírsgerðar samsvari pappírnum sem var hlaðið í skúffuna. Frá stjórnborðinu skaltu fletta á **Stillingar > Pappír > Uppsetning á bakka > Pappírsstærð/gerð**.

> **Note:** Gakktu úr skugga um að pappírinn sé sléttur og yfirborð hans sé ekki gróft.

- Það fer eftir þínu stýrikerfi, skilgreindu pappírsstærð og gerð pappírs í kjörstillingum prentunar eða í samskiptum prentunar. Vertu viss um að stillingar samsvari pappírnum sem var hlaðið í skúffuna.
- Settu í pappír úr nýjum pakka.

> **Note:** Pappírinn dregur til sín raka vegna þess að rakastig er hátt. Geymdu pappírinn í upprunalegum umbúðum þar til þú ætlar að nota hann.

- Gakktu úr skugga um að myndgreiningarsettið og svart sett myndeiningar séu rétt sett upp.

1. Fjarlægðu myndgreiningarsettið og svo svart sett myndeiningar.

> **Viðvörun—hugsanleg hætta**
> Ekki láta myndgreiningarsettið og svart sett myndeiningar vera í beinu ljósi lengur en í 10 mínútur. Löng viðvera í ljósi gæti valdið gæðavandamálum við prentun.

> **Viðvörun—hugsanleg hætta**
> Ekki snerta ljósnæmu tromluna undir myndeiningunni eða svörtu myndeiningunni. Sé það gert getur það haft áhrif á prentgæði prentverka í framtíðinni.

2. Settu inn svörtu myndeininguna og settu svo inn myndgreiningarsettið.

Ef vandamálið er viðvarandi skaltu hafa samband við þjónustuver.

Útprentun skáhallandi eða skökk

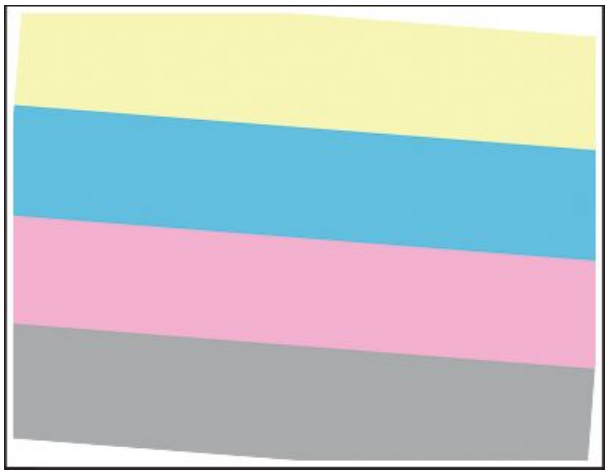

> **Athugasemdir**
> Áður en þú leysir vandamálið skaltu gera eftirfarandi:
>
> 1. Framkvæma Litastillingu. Frá stjórnborðinu skaltu fletta á **Stillingar › Prenta › Gæði › Þróuð myndvinnsla › Litastilling**.
> 2. Prenta gæðaprófunarsíður prentunar. Frá stjórnborðinu skaltu fletta á **Stillingar › Bilanaleit › Prenta gæðaprófunarsíður**.
>
> > **Note:** Notaðu skúffu 1 til að prenta út sýnishornssíðurnar og gakktu úr skugga um að pappírinn sé hlaðinn í skammsniði.

Reyndu eitt eða fleira af eftirfarandi:

- Settu í pappír úr nýjum pakka.

  1. Opnaðu skúffuna og fjarlægðu pappírinn.
  2. Settu í pappír úr nýjum pakka.

     > **Note:** Pappírinn dregur til sín raka vegna þess að rakastig er hátt. Geymdu pappírinn í upprunalegum umbúðum þar til þú ætlar að nota hann.

  3. Færðu stýringar í skúffunni í rétta stöðu fyrir pappír sem var hlaðið.
- Gakktu úr skugga um að þú sért að prenta á studda gerð af pappír.

Ef vandamálið er viðvarandi skaltu hafa samband við þjónustuver.

Gegnheill litur eða svartar myndir

> **Athugasemdir**
> Áður en þú leysir vandamálið skaltu gera eftirfarandi:
>
> 1. Framkvæma Litastillingu. Frá stjórnborðinu skaltu fletta á **Stillingar › Prenta › Gæði › Þróuð myndvinnsla › Litastilling**.
> 2. Prenta gæðaprófunarsíður prentunar. Frá stjórnborðinu skaltu fletta á **Stillingar › Bilanaleit › Prenta gæðaprófunarsíður**.
>
> > **Note:** Notaðu skúffu 1 til að prenta út sýnishornssíðurnar og gakktu úr skugga um að pappírinn sé hlaðinn í skammsniði.

1. Fjarlægðu myndgreiningarsettið og svo svart sett myndeiningar.

   > **Viðvörun—hugsanleg hætta**
   > Ekki láta myndgreiningarsettið og svart sett myndeiningar vera í beinu ljósi lengur en í 10 mínútur. Löng viðvera í ljósi gæti valdið gæðavandamálum við prentun.

> **Viðvörun—hugsanleg hætta**
> Ekki snerta ljósnæmu tromluna undir myndeiningunni eða svörtu myndeiningunni. Sé það gert getur það haft áhrif á prentgæði prentverka í framtíðinni.

2. Settu inn svörtu myndeininguna og settu svo inn myndgreiningarsettið.

Ef vandamálið er viðvarandi skaltu hafa samband við þjónustuver.

Skorið af texta eða myndum

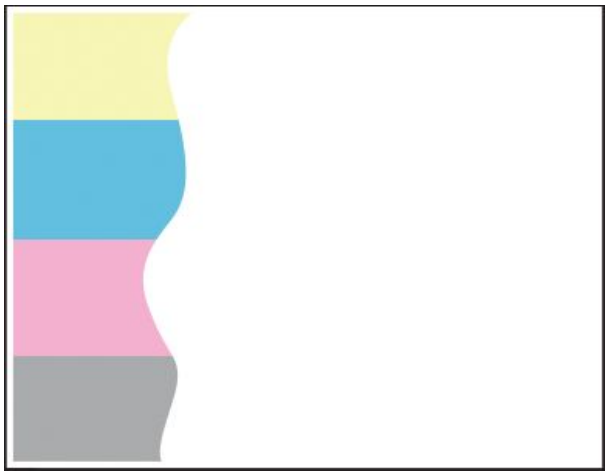

> **Athugasemdir**
> Áður en þú leysir vandamálið skaltu gera eftirfarandi:
>
> 1. Framkvæma Litastillingu. Frá stjórnborðinu skaltu fletta á **Stillingar › Prenta › Gæði › Þróuð myndvinnsla › Litastilling**.
> 2. Prenta gæðaprófunarsíður prentunar. Frá stjórnborðinu skaltu fletta á **Stillingar › Bilanaleit › Prenta gæðaprófunarsíður**.
>
> > **Note:** Notaðu skúffu 1 til að prenta út sýnishornssíðurnar og gakktu úr skugga um að pappírinn sé hlaðinn í skammsniði.

Reyndu eitt eða fleira af eftirfarandi:

- Tryggið að allt umbúðaefni sé fjarlægt úr myndgreiningarsettinu, myndgreiningareiningunni og blekhylkjunum.
- Færðu stýringar í skúffunni í rétta stöðu fyrir pappír sem var hlaðið.
- Það fer eftir þínu stýrikerfi, skilgreindu pappírsstærð í kjörstillingum prentunar eða í samskiptum prentunar. Vertu viss um að stillingin samsvari pappírnum sem var hlaðið í skúffuna.

> **Note:** Þú getur einnig breytt stillingunni á stjórnborði prentarans. Flettu á **Stillingar > Pappír > Uppsetning skúffu > Pappírsstærð/gerð**.

- Gakktu úr skugga um að myndgreiningarsettið og svart sett myndeiningar séu rétt sett upp.

  1. Fjarlægðu myndgreiningarsettið og svo svart sett myndeiningar.

     > **Viðvörun—hugsanleg hætta**
     > Ekki láta myndgreiningarsettið og svart sett myndeiningar vera í beinu ljósi lengur en í 10 mínútur. Löng viðvera í ljósi gæti valdið gæðavandamálum við prentun.

     > **Viðvörun—hugsanleg hætta**
     > Ekki snerta ljósnæmu tromluna undir myndeiningunni eða svörtu myndeiningunni. Sé það gert getur það haft áhrif á prentgæði prentverka í framtíðinni.

  2. Settu inn svörtu myndeininguna og settu svo inn myndgreiningarsettið.

Ef vandamálið er viðvarandi skaltu hafa samband við þjónustuver.

Prentlitur nuddast auðveldlega af

Athugasemdir
Áður en þú leysir vandamálið skaltu gera eftirfarandi:

1. Framkvæma Litastillingu. Frá stjórnborðinu skaltu fletta á **Stillingar › Prenta › Gæði › Þróuð myndvinnsla › Litastilling**.
2. Prenta gæðaprófunarsíður prentunar. Frá stjórnborðinu skaltu fletta á **Stillingar › Bilanaleit › Prenta gæðaprófunarsíður**.

> **Note:** Notaðu skúffu 1 til að prenta út sýnishornssíðurnar og gakktu úr skugga um að pappírinn sé hlaðinn í skammsniði.

Reyndu eitt af eftirfarandi:

- Gakktu úr skugga um að rafmagnssnúra prentarans sé tengd við viðeigandi og jarðtengda rafmagnsinnstungu.
- Skilgreindu pappírsstærð og gerð pappírs í kjörstillingum prentunar eða í samskiptum prentunar, eftir stýrikerfinu. Vertu viss um að stillingin samsvari pappírnum sem var hlaðið.
- Stilltu pappírsgerðina á stjórnborðinu. Flettu á **Stillingar > Pappír > Uppsetning skúffu > Pappírsstærð/gerð**.

Ef vandamálið er viðvarandi skaltu hafa samband við þjónustuver.

Ójafn þéttleiki prentunar

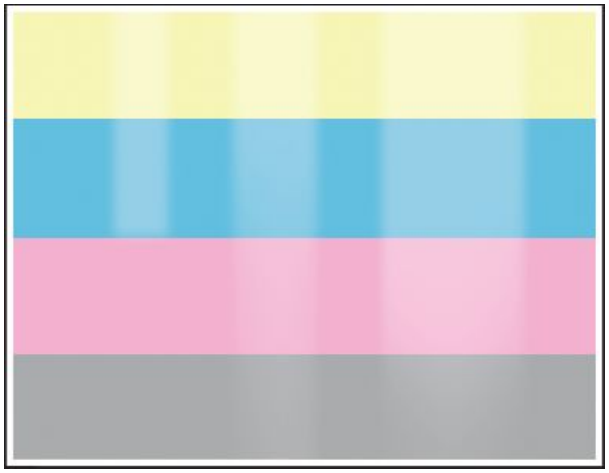

Athugasemdir
Áður en þú leysir vandamálið skaltu gera eftirfarandi:

1. Framkvæma Litastillingu. Frá stjórnborðinu skaltu fletta á **Stillingar › Prenta › Gæði › Þróuð myndvinnsla › Litastilling**.
2. Prenta gæðaprófunarsíður prentunar. Frá stjórnborðinu skaltu fletta á **Stillingar › Bilanaleit › Prenta gæðaprófunarsíður**.

> **Note:** Notaðu skúffu 1 til að prenta út sýnishornssíðurnar og gakktu úr skugga um að pappírinn sé hlaðinn í skammsniði.

Reyndu eitt eða fleira af eftirfarandi:

- Opnaðu hurð B og gangið úr skugga um að önnur færslurúllan sé læst á sínum stað.
- Gakktu úr skugga um að myndgreiningarsettið og svart sett myndeiningar séu rétt sett upp.

1. Fjarlægðu myndgreiningarsettið og svo svart sett myndeiningar.

> **Viðvörun—hugsanleg hætta**
> Ekki láta myndgreiningarsettið og svart sett myndeiningar vera í beinu ljósi lengur en í 10 mínútur. Löng viðvera í ljósi gæti valdið gæðavandamálum við prentun.

> **Viðvörun—hugsanleg hætta**
> Ekki snerta ljósnæmu tromluna undir myndeiningunni eða svörtu myndeiningunni. Sé það gert getur það haft áhrif á prentgæði prentverka í framtíðinni.

2. Settu inn svörtu myndeininguna og settu svo inn myndgreiningarsettið.

Ef vandamálið er viðvarandi skaltu hafa samband við þjónustuver.

Láréttar dökkar línur

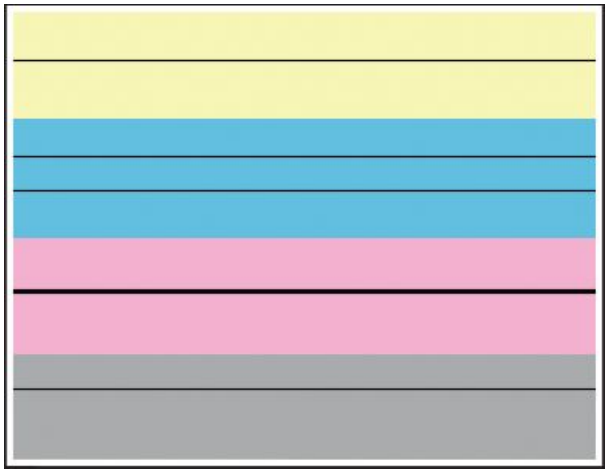

Athugasemdir
Áður en þú leysir vandamálið skaltu gera eftirfarandi:

1. Framkvæma Litastillingu. Frá stjórnborðinu skaltu fletta á **Stillingar › Prenta › Gæði › Þróuð myndvinnsla › Litastilling**.
2. Prenta gæðaprófunarsíður prentunar. Frá stjórnborðinu skaltu fletta á **Stillingar › Bilanaleit › Prenta gæðaprófunarsíður**.

> **Note:** Notaðu skúffu 1 til að prenta út sýnishornssíðurnar og gakktu úr skugga um að pappírinn sé hlaðinn í skammsniði.

Reyndu eitt eða fleira af eftirfarandi:

- Ef vandamálið sést á afrituðu skjali skaltu hreinsa skannann.
  1. Frá heimasíðunni skaltu snerta **Stillingar > Úrræðaleit > Hreinsun skanna.**.
  2. Hreinsaðu skannann með því að nota rakan, mjúkan og lófrían klút. Varðandi frekari upplýsingar, sjá Skanninn hreinsaður on page 504.
- Skilgreindu pappírsstærð og gerð pappírs í kjörstillingum prentunar eða í samskiptum prentunar, eftir stýrikerfinu. Vertu viss um að stillingin samsvari pappírnum sem var hlaðið.

> **Note:** Þú getur einnig breytt stillingunni á stjórnborði prentarans. Flettu á **Stillingar > Pappír > Uppsetning skúffu > Pappírsstærð/gerð**

- Gakktu úr skugga um að pappírinn sé sléttur og yfirborð hans sé ekki gróft.
- Settu í pappír úr nýjum pakka.

> **Note:** Pappírinn dregur til sín raka vegna þess að rakastig er hátt. Geymdu pappírinn í upprunalegum umbúðum þar til þú ætlar að nota hann.

- Gakktu úr skugga um að myndgreiningarsettið og svart sett myndeiningar séu rétt sett upp.

  1. Fjarlægðu myndgreiningarsettið og svo svart sett myndeiningar.

     Viðvörun—hugsanleg hætta
     Ekki láta myndgreiningarsettið og svart sett myndeiningar vera í beinu ljósi lengur en í 10 mínútur. Löng viðvera í ljósi gæti valdið gæðavandamálum við prentun.

     Viðvörun—hugsanleg hætta
     Ekki snerta ljósnæmu tromluna undir myndeiningunni eða svörtu myndeiningunni. Sé það gert getur það haft áhrif á prentgæði prentverka í framtíðinni.

  2. Settu inn svörtu myndeininguna og settu svo inn myndgreiningarsettið.

Ef vandamálið er viðvarandi skaltu hafa samband við þjónustuver.

Láréttar hvítar línur

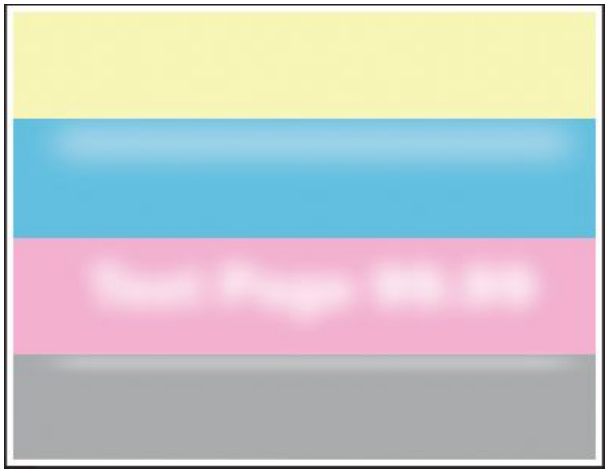

Athugasemdir
Áður en þú leysir vandamálið skaltu gera eftirfarandi:

1. Framkvæma litastillingu. Frá stjórnborðinu skaltu fletta á **Stillingar › Prenta › Gæði › Þróuð myndvinnsla › Litastilling**.
2. Prenta gæðaprófunarsíður prentunar. Frá stjórnborðinu skaltu fletta á **Stillingar › Bilanaleit › Prenta gæðaprófunarsíður**.

   Note: Notaðu skúffu 1 til að prenta út sýnishornssíðurnar og gakktu úr skugga um að pappírinn sé hlaðinn í skammsniði.

Reyndu eitt eða fleira af eftirfarandi:

- Skilgreindu pappírsstærð og gerð pappírs í kjörstillingum prentunar eða í samskiptum prentunar, eftir stýrikerfinu. Vertu viss um að stillingin samsvari pappírnum sem var hlaðið í skúffuna.

  > **Note:** Þú getur einnig breytt stillingunni á stjórnborði prentarans. Flettu á **Stillingar > Pappír > Uppsetning skúffu > Pappírsstærð/gerð**.

- Hladdu meðmæltri gerð pappírs í skilgreindan uppruna pappírs.
- Gakktu úr skugga um að myndgreiningarsettið og svart sett myndeiningar séu rétt sett upp.

  1. Fjarlægðu myndgreiningarsettið og svo svart sett myndeiningar.

     > **Viðvörun—hugsanleg hætta**
     > Myndvalsinn má ekki vera í beinu ljósi. Löng viðvera í ljósi gæti valdið gæðavandamálum við prentun.

     > **Viðvörun—hugsanleg hætta**
     > Ekki snerta tromlur myndvalsins. Sé það gert getur það haft áhrif á prentgæði prentverka í framtíðinni.

  2. Settu inn svörtu myndeininguna og settu svo inn myndgreiningarsettið.
- Hreinsaðu linsurnar á prenthausnum með því að nota prenthausahreinsunartækið. Varðandi frekari upplýsingar, sjá Hreinsa prentlinsurnar on page 508.

Ef vandamálið er viðvarandi skaltu hafa samband við þjónustuver.

Lóðréttar hvítar línur

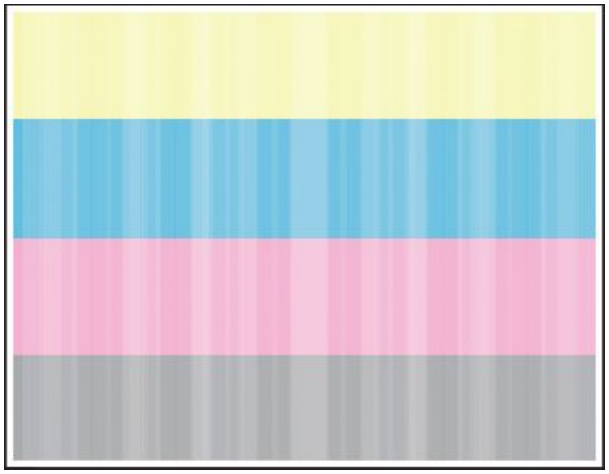

Athugasemdir
Áður en þú leysir vandamálið skaltu gera eftirfarandi:

1. Framkvæma Litastillingu. Frá stjórnborðinu skaltu fletta á **Stillingar › Prenta › Gæði › Þróuð myndvinnsla › Litastilling**.
2. Prenta gæðaprófunarsíður prentunar. Frá stjórnborðinu skaltu fletta á **Stillingar › Bilanaleit › Prenta gæðaprófunarsíður**.

> **Note:** Notaðu skúffu 1 til að prenta út sýnishornssíðurnar og gakktu úr skugga um að pappírinn sé hlaðinn í skammsniði.

Reyndu eitt eða fleira af eftirfarandi:

- Skilgreindu pappírsstærð og gerð pappírs í kjörstillingum prentunar eða í samskiptum prentunar, eftir stýrikerfinu. Vertu viss um að stillingin samsvari pappírnum sem var hlaðið í skúffuna.

> **Note:** Þú getur einnig breytt stillingunni á stjórnborði prentarans. Flettu á **Stillingar > Pappir > Uppsetning skúffu > Pappírsstærð/gerð**.

- .Athugaðu hvort þú notir ráðlagða pappírsgerð. Gakktu úr skugga um að hlaða skilgreindan uppruna pappírs með meðmæltri gerð pappírs.
- Gakktu úr skugga um að myndgreiningarsettið og svart sett myndeiningar séu rétt sett upp.

  1. Fjarlægðu myndgreiningarsettið og svo svart sett myndeiningar.

  > **Viðvörun—hugsanleg hætta**
  > Ekki láta myndgreiningarsettið og svart sett myndeiningar vera í beinu ljósi lengur en í 10 mínútur. Löng viðvera í ljósi gæti valdið gæðavandamálum við prentun.

  > **Viðvörun—hugsanleg hætta**
  > Ekki snerta ljósnæmu tromluna undir myndeiningunni eða svörtu myndeiningunni. Sé það gert getur það haft áhrif á prentgæði prentverka í framtíðinni.

  2. Settu inn svörtu myndeininguna og settu svo inn myndgreiningarsettið.
- Hreinsaðu prenthauslinsurnar fyrir prenthausinn með því að nota hreinsitólið fyrir prenthausinn. Varðandi frekari upplýsingar, sjá Hreinsa prentlinsurnar on page 508.

Ef vandamálið er viðvarandi skaltu hafa samband við þjónustuver.

Lóðréttar dökkar línur eða rákir

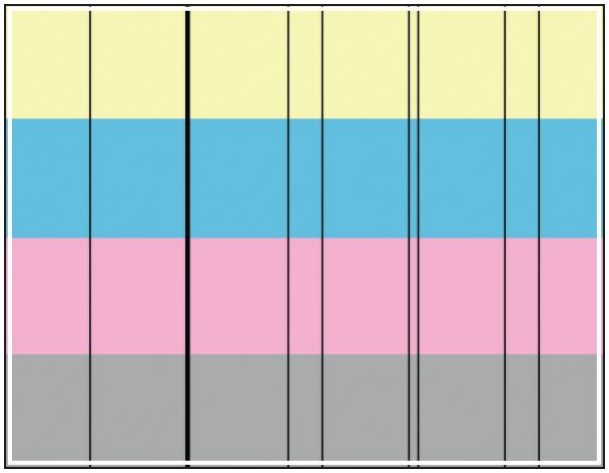

Prenta gæðaprófunarsíður áður en reynt er að leysa vandamálið. Frá stjórnborðinu skaltu fletta á **Stillingar › Bilanaleit › Prenta gæðaprófunarsíður**.

> **Note:** Notaðu skúffu 1 til að prenta út sýnishornssíðurnar og gakktu úr skugga um að pappírinn sé hlaðinn í skammsniði.

Reyndu eitt eða fleira af eftirfarandi:

- Ef þetta mál sést á afrituðu skjali skaltu hreinsa skannann.
  1. Á heimaskjánum skaltu snerta **Stillingar > Úrræðaleit > Hreinsun á skannanum**.
  2. Hreinsaðu skannan með því að nota rakan, mjúkan og lófrían klút. Varðandi frekari upplýsingar, sjá Skanninn hreinsaður on page 504.
- Athugaðu hvort prentarinn er að nota ekta blekhylki frá Lexmark eða hylki sem er stutt.

  > **Note:** Ef hylkið er ekki stutt, settu í hylki sem er stutt.

- Gakktu úr skugga um að myndgreiningarsettið og svart sett myndeiningar séu rétt sett upp.
  1. Dragðu út myndeiningarsettið og fjarlægðu svo svörtu myndeininguna.

     > **Viðvörun—hugsanleg hætta**
     > Ekki snerta ljósnæmu tromluna undir svörtu myndeiningunni. Sé það gert getur það haft áhrif á prentgæði prentverka í framtíðinni.

  2. Settu inn svörtu myndeininguna og settu svo inn myndgreiningarsettið.
- Skiptu um svörtu myndeininguna.

Ef vandamálið er viðvarandi skaltu hafa samband við þjónustuver.

Endurteknir gallar

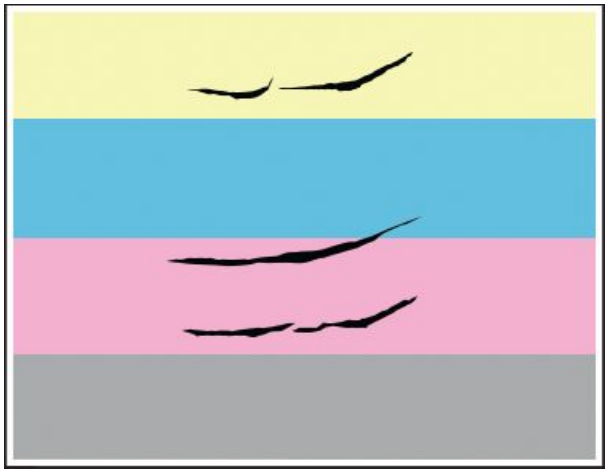

Athugasemdir

- Prenta gæðaprófunarsíður áður en reynt er að leysa vandamálið. Frá stjórnborðinu skaltu fletta á **Stillingar › Bilanaleit › Prenta gæðaprófunarsíður**.
- Notaðu skúffu 1 til að prenta út sýnishornssíðurnar og gakktu úr skugga um að pappírinn sé hlaðinn í skammsniði.

1. Mældu fjarlægðina á milli endurtekinna galla á viðkomandi litasíðu. Notaðu Mælikvarða viðhaldsgalla til að mæla fjarlægðina á milli endurtekinna galla á viðkomandi litasíðu.
2. Skiptu um rekstrarvörur eða hluta sem passar við mælinguna á viðkomandi litasíðu.

   Litasett myndeiningar eða svart sett myndeiningar

   - 94,5 mm (3,72 to.)
   - 19,9 mm (1,18 to.)
   - 23,2 mm (0,19 to.)

   Framköllunareining

   - 43,6 mm (1,72 to.)
   - 45,0 mm (1,77 to.)

   Hitagjafi

   - 95 mm (3,74 to.)
   - 110 mm (4,33 to.)

Ef vandamálið er viðvarandi skaltu hafa samband við þjónustuver.

Prentverk prentast ekki

Reyndu eitt eða fleira af eftirfarandi:

- Opnaðu skjalið sem þú ert að reyna að prenta, opnaðu kjörstillingar prentunar eða Prentsamskipti og athugaðu svo hvort réttur prentari sé valinn.
- Gakktu úr skugga um að kveikt sé á prentaranum og leystu svo úr villuboðum sem birtast á skjánum.

- Athugaðu hvort tengin eru að virka og hvort kaplar séu örugglega tengdir á milli tölvu og prentara. Skoðaðu skjölin sem fylgdu með prentaranum varðandi frekari upplýsingar.
- Slökktu á prentaranum, bíddu síðan í um það bil 10 sekúndur, og kveiktu á honum aftur.
- Fjarlægðu prentrekilinn og settu síðan upp aftur.

Ef vandamálið er viðvarandi skaltu hafa samband við þjónustuver.

Trúnaðarmál og önnur skjöl í bið prentast ekki

Reyndu eitt eða fleira af eftirfarandi:

- Athugaðu á stjórnborðinu hvort skjölin birtast í lista yfir **Verk í bið**.

> **Note:** Ef skjölin eru ekki á listanum skaltu prenta skjölin með því að nota valkostina „Prenta og halda“.

- Leystu úr mögulegum villum í sniði eða ógildum gögnum í prentverkinu.
    - Eyddu prentverkinu og sendu það síðan aftur.
    - Búðu til nýja skrá fyrir PDF-skrár og prentaðu síðan skjalið.
- Ef þú ert að prenta af Netinu, þá getur prentarinn verið að lesa marga verktitla sem afrit.
    - Gætið þess að velja **Geyma afrit skjala** í Kjörstillingar prentunar eða Prentsamskipti fyrir Windows notendur.
    - Fyrir Macintosh notendur skaltu gefa hverju verki mismunandi heiti.
- Eyða nokkrum verkum í bið til að losa um minni prentarans.
- Settu upp meira minni prentara.

Ef vandamálið er viðvarandi skaltu hafa samband við þjónustuver.

Verk prentast úr rangri skúffu eða á rangan pappír

Reyndu eitt eða fleira af eftirfarandi:

- Gakktu úr skugga um að þú sért að prenta á réttan pappír.
- Það fer eftir þínu stýrikerfi, skilgreindu pappírsstærð og gerð pappírs í kjörstillingum prentunar eða í samskiptum prentunar. Vertu viss um að stillingar samsvari pappírnum sem var hlaðið í skúffuna.

> **Note:** Þú getur einnig breytt stillingunum á stjórnborði prentarans. Flettu á **Stillingar > Pappír > Uppsetning skúffu > Pappírsstærð/gerð**.

- Athugaðu hvort skúffur séu tengdar. Varðandi frekari upplýsingar, sjá Tengja skúffur on page 127.

Ef vandamálið er viðvarandi skaltu hafa samband við þjónustuver.

Hæg prentun

Reyndu eitt eða fleira af eftirfarandi:

- Gakktu úr skugga um að kapall prentarans sé tryggilega tengdur við prentarann, tölvuna, prentþjóninn, valkostinn og annað nettæki.
- Vertu viss um að prentarinn sé ekki í **Þögulli stillingu**.

  Frá stjórnborðinu skaltu fletta á **Stillingar > Tæki > Viðhald > Stillingarvalmynd > Tækjaaðgerðir > Hljóðlát stilling**.
- Tilgreindu upplausn skjalsins sem þú vilt prenta.

  1. Opnaðu Kjörstillingar prentunar eða Prentsamskipti eftir því hvaða stýrikerfi þú notar.
  2. Stilltu upplausnina á **4800 CQ**.

  > **Note:** Þú getur einnig breytt stillingunni á stjórnborðinu. Flettu á **Stillingar > Prenta > Gæði > Prentupplaus**.

- Skilgreindu pappírsstærð og gerð pappírs í kjörstillingum prentunar eða í samskiptum prentunar, eftir stýrikerfinu.

  > **Athugasemdir:**
  > - Þú getur einnig breytt stillingunni á stjórnborðinu. Flettu á **Stillingar > Pappír > Uppsetning skúffu > Pappírsstærð/gerð**.
  > - Umfangsmeiri prentun pappírs prentast hægar.
  > - Pappír sem er mjórri en bréf, A4 og lagalegt getur prentast hægar.

- Vertu viss um að stillingar prentarans fyrir áferð og þyngd samsvari pappírnum sem er hlaðið.

  Frá stjórnborðinu skaltu fletta á **Stillingar > Pappír > Uppsetning miðla > Gerð miðla**.

  > **Note:** Gróf áferð pappírs og þykkur pappír tekur lengri tíma í prentun.

- Fjarlægja verk í bið.
- Vertu viss um að prentarinn sé ekki að ofhitna.

  > **Athugasemdir:**
  > - Leyfðu prentaranum að kólna eftir löng prentverk.
  > - Fylgstu með meðmæltum umhverfishita fyrir prentarann. Varðandi frekari upplýsingar, sjá Velja staðsetningu fyrir prentarann on page 92.

Ef vandamálið er viðvarandi skaltu hafa samband við þjónustuver.

Prentarinn svarar ekki

Reyndu eitt eða fleira af eftirfarandi:

- Athugaðu að rafmagnssnúran sé tengd við rafmagnsinnstungu.

> **VARÚÐ—HUGSANLEG HÆTTA**
> Til að koma í veg fyrir hættu á eldsvoða eða raflosti skal tengja rafmagnssnúruna við innstungu með viðeigandi getu og rétta jarðtengingu sem er nálægt vörunni og auðveldlega aðgengileg.

- Gakktu úr skugga um að ekki sé slökkt á rafmagnsinnstungunni með rofa eða tengitæki.
- Athugaðu hvort kveikt sé á prentaranum.
- Gakktu úr skugga um að prentarinn sé ekki í svefnstillingu eða hvíldarstillingu.
- Gakktu úr skugga um að kaplarnir sem tengja prentarann og tölvuna séu tengdir við réttar gáttir.
- Slökktu á prentaranum, settu upp valkosti vélbúnaðar og kveiktu síðan á honum aftur. Skoðaðu skjölin sem fylgdu með aukabúnaðinum varðandi frekari upplýsingar.
- Settu upp réttan rekil fyrir prentara.
- Slökktu á prentaranum, bíddu síðan í um það bil 10 sekúndur, og kveiktu á honum aftur.

Ef vandamálið er viðvarandi skaltu hafa samband við þjónustuver.

Get ekki lesið minnislykil

Reyndu eitt eða fleira af eftirfarandi:

- Vertu viss um að prentarinn sé ekki að vinna mörg verk.
- Gakktu úr skugga um að minnislykillinn sé í USB-tenginu að framan.

> **Note:** Minnislykillinn mun ekki virka sé það sett í USB-tengið að aftan.

- Gakktu úr skugga um að minnislykillinn sé studdur. Varðandi frekari upplýsingar, sjá Studd minniskort og skráargerðir on page 90.
- Fjarlægðu minnislykilinn og settu inn aftur.

Ef vandamálið er viðvarandi skaltu hafa samband við þjónustuver.

Virkja USB-tengið

1. Frá stjórnborðinu skaltu fletta á **Stillingar > Netkerfi/tengi > USB**.
2. Veldu **Virkja USB-tengi**

Losa um flækjur

Komast hjá stíflum

Settu pappír í á réttan hátt

- Vertu viss um að pappírinn liggi flatur í skúffunni.

Rétt hleðsla á pappír	Röng hleðsla á pappír
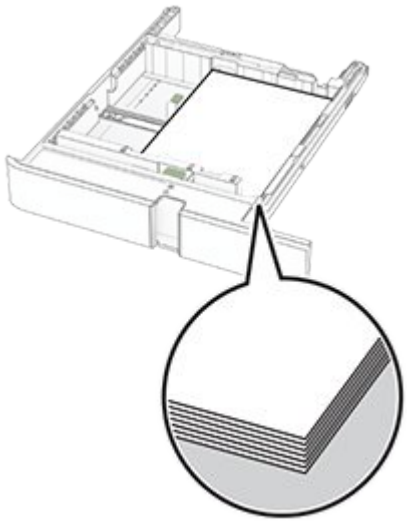	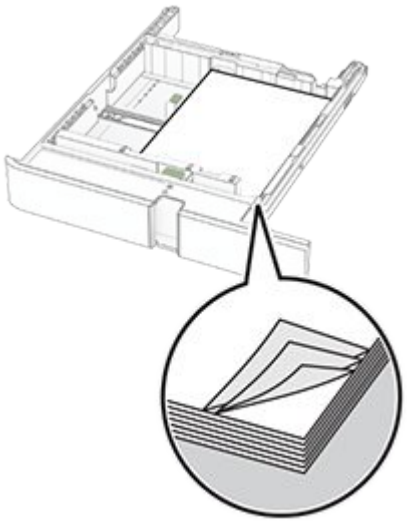

- Ekki hlaða né fjarlægja skúffu þegar prentarinn er að prenta.
- Ekki hlaða of miklum pappír. Vertu viss um að hæð á stafla sé fyrir neðan vísun á hámarksfyllingu.
- Ekki renna pappírnum í skúffuna. Hlaðið pappírnum eins og sýnt er á skýringarmyndinni.

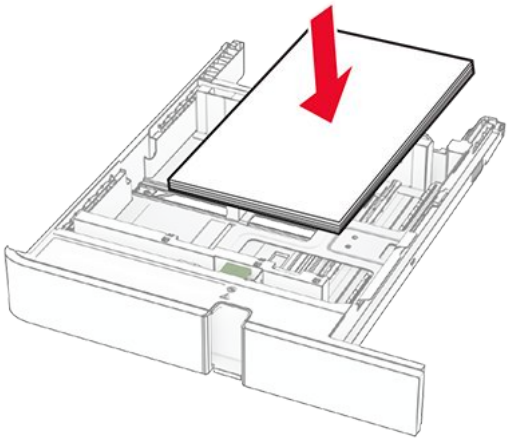

- Vertu viss um að stýringar fyrir pappír séu rétt staðsettar og eru ekki að ýta þétt á móti pappír eða umslögum.
- Ýttu skúffunni þétt inn í prentarann eftir hleðslu á pappír.

Notið pappír sem mælt er með

- Notið aðeins meðmæltan pappír eða sérstakan miðil.
- Ekki hlaða krumpuðum, brotnum, rökum, beygluðum eða krulluðum pappír.

- Sveigðu, blaðaðu og jafnaðu pappírsbrúnir áður en pappírnum er hlaðið.

- Ekki nota pappír sem hefur verið skorinn eða klipptur með hendi.
- Ekki blanda saman pappírsstærðum, þyngd og gerð saman í skúffu.
- Vertu viss um að stærð og gerð pappírs sé rétt stillt í tölvunni eða á stjórnborði prentarans.
- Geymið pappír samkvæmt ráðleggingum framleiðanda.

Finna staðsetningar flækju

Athugasemdir

- Þegar **Flækjuaðstoð** er stillt á **Kveikt**, sendir prentarinn sjálfkrafa auðar síður eða síður með prentun að hluta eftir að flækt síða hefur verið hreinsuð. Athugaðu útprentun varðandi auðar síður.
- Þegar **Endurheimt flækju** er stillt á **Kveikt** eða **Sjálfvirkt**, þá endurprentar prentarinn flæktar síður.

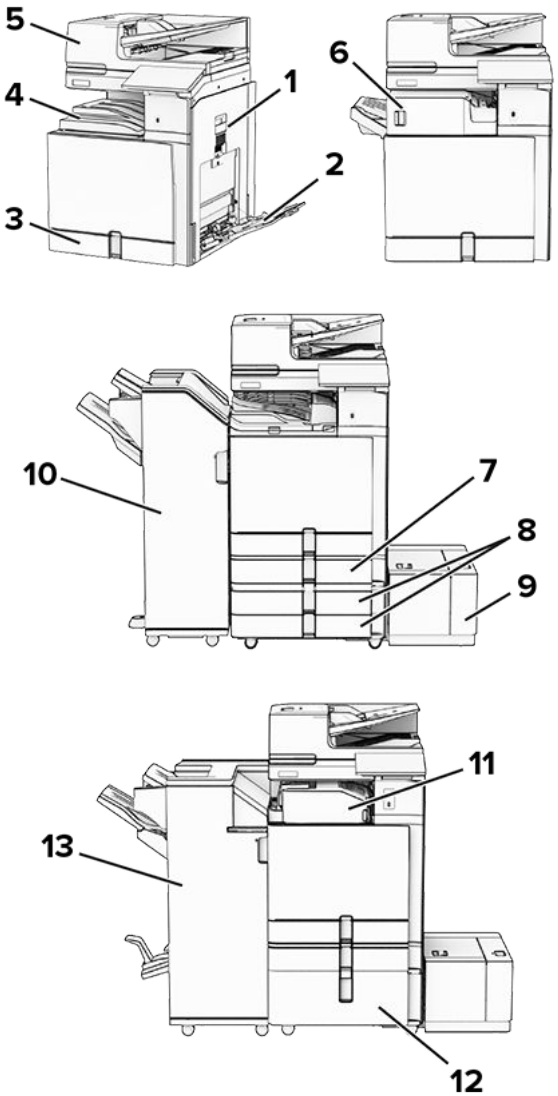

	Staðsetningar flækju
1	Hurð B
2	Fjölnotamatari
3	Staðalskúffa
4	Staðalbakki
5	Sjálfvirkur matari skjala
6	Heftarabúnaður
7	550-blaða aukaskúffa
8	2 x 550-blaða skúffa
9	1500 blaða skúffa
10	Frágangseining með heftara og gatara
11	Brotinn pappírsflutningur
12	2000-blaða samstæðuskúffa

	Staðsetningar flækju
13	Frágangseining bæklings

Pappírsstífla í staðalskúffu

1. Dragðu staðalskúffuna út.

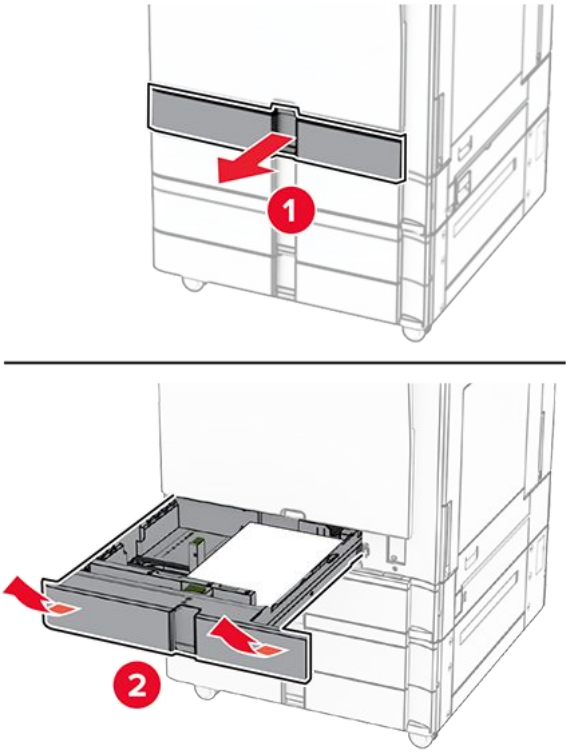

2. Fjarlægðu pappírinn sem stíflaðist.

> **Note:** Vertu viss um að öll pappírssnifsi hafi verið fjarlægð.

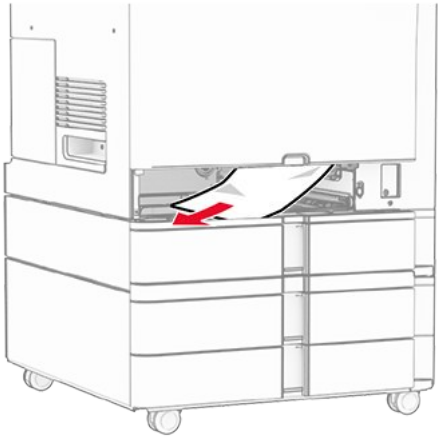

3. Settu skúffuna inn.

Pappírsflækja í 550-blaða aukaskúffu

1. Opnaðu hurð D.

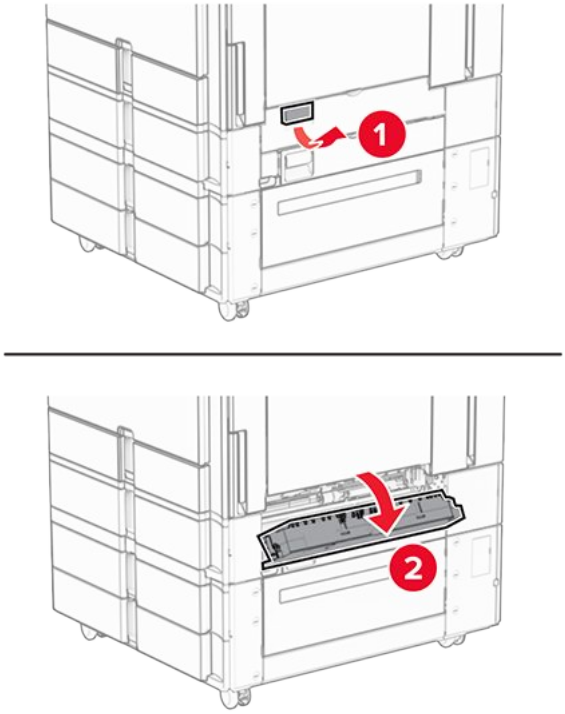

2. Fjarlægðu pappírinn sem flæktist.

> **Note:** Gakktu úr skugga um að öll pappírssnifsi hafi verið fjarlægð.

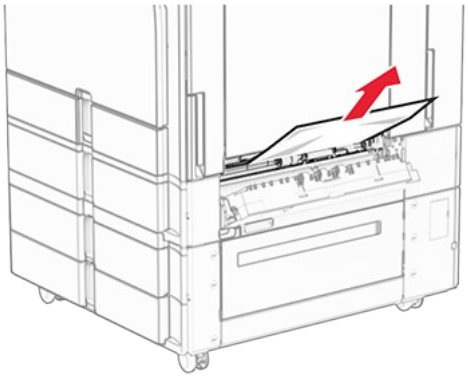

3. Lokaðu hurðinni.
4. Taktu út 550-blaða aukaskúffu.

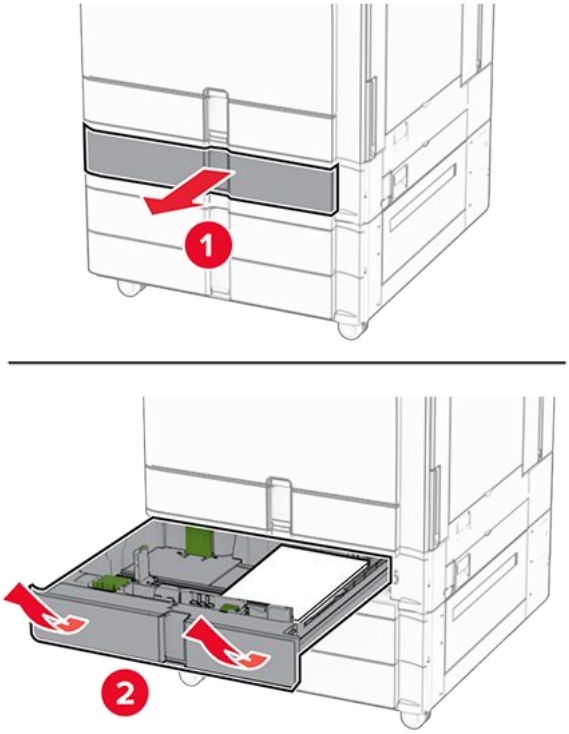

5. Fjarlægðu pappírinn sem stíflaðist.

> **Note:** Gakktu úr skugga um að öll pappírssnifsi hafi verið fjarlægð.

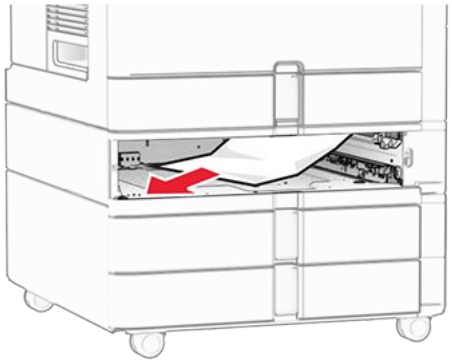

6. Settu skúffuna inn.

Pappírsflækja í sjálfvirkum matara skjala

Pappírsflækja í hurð A

1. Opnaðu hurð A.

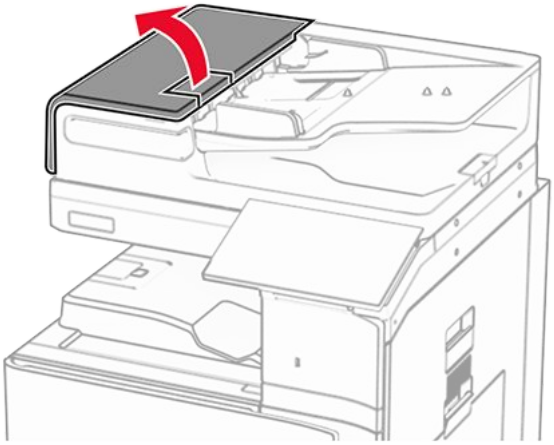

2. Fjarlægðu pappírinn sem stíflaðist.

> **Note:** Vertu viss um að öll pappírssnifsi hafi verið fjarlægð.

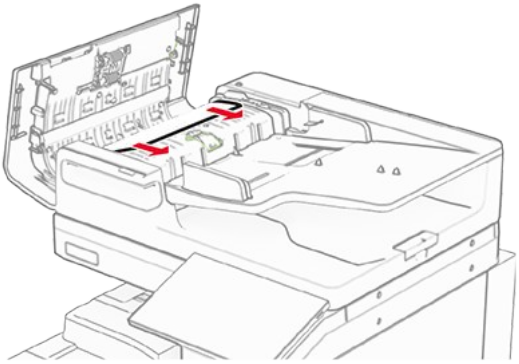

3. Loka hurð A.

Pappírsflækja í hurð A1

1. Opnaðu lokið á skannanum.

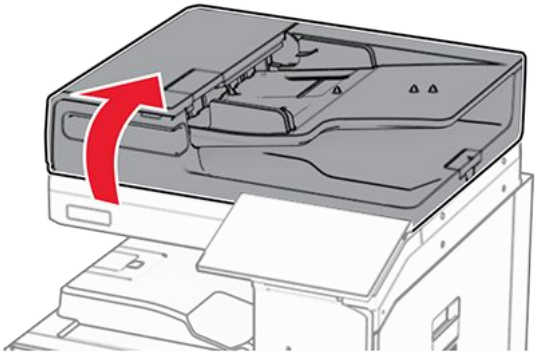

2. Ýttu á grænu krækjuna til að opna hurð A1.

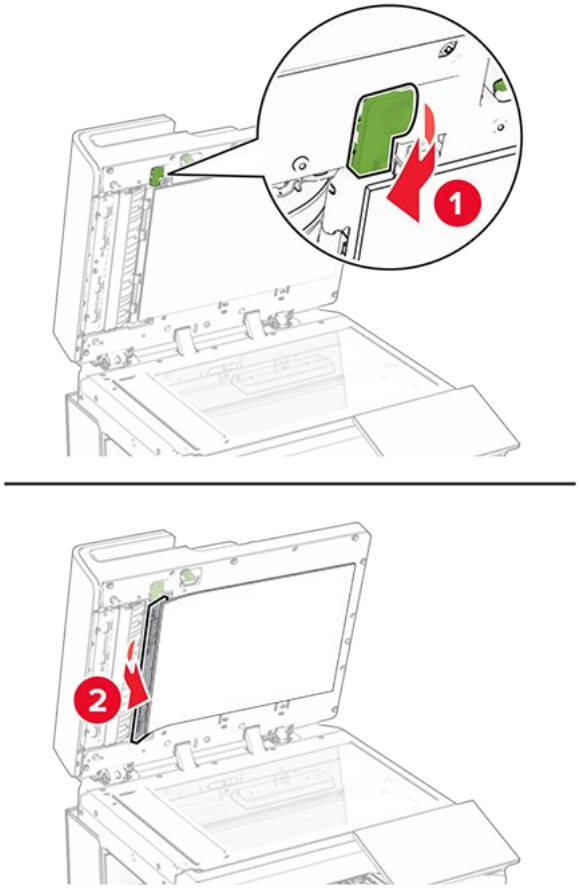

3. Fjarlægðu pappírinn sem stíflaðist.

> **Note:** Vertu viss um að öll pappírssnifsi hafi verið fjarlægð.

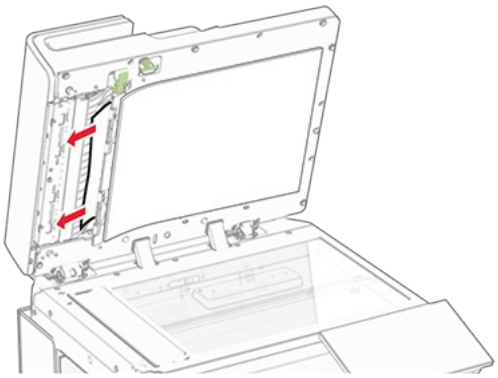

4. Lokaðu hurð A1 og lokaðu síðan skannalokið.

Pappírsstífla í sjálfvirkum matara skjala

1. Fjarlægðu allan pappír úr bakka sjálfvirka skjalamatarans.
2. Fjarlægðu pappírinn sem stíflaðist.

> **Note:** Vertu viss um að öll pappírssnifsi hafi verið fjarlægð.

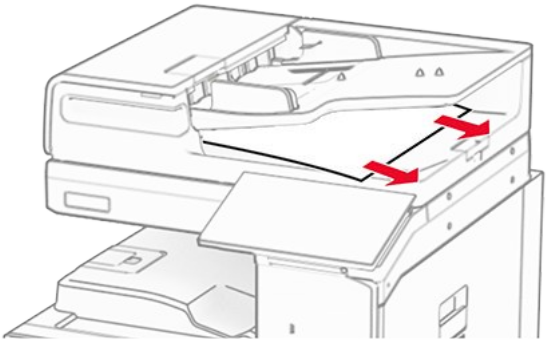

Pappírsstífla í fjölnotamatara

1. Fjarlægðu allan pappír úr fjölnotamatara.
2. Fjarlægðu pappírinn sem stíflaðist.

> **Note:** Vertu viss um að öll pappírssnifsi hafi verið fjarlægð.

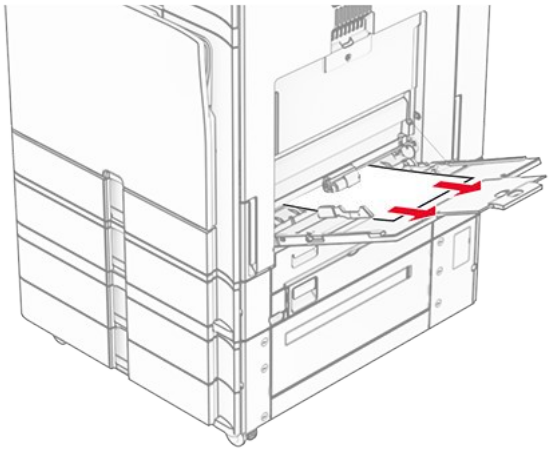

Pappírsflækja í 2 x 550 blaða skúffu

1. Opnaðu hurð E.

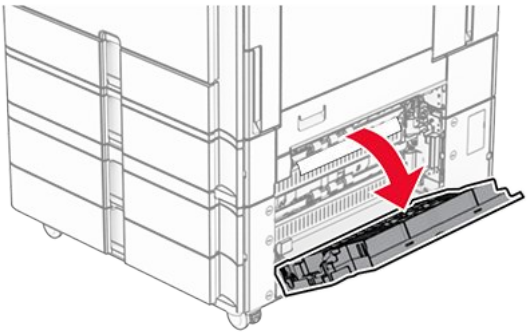

2. Fjarlægðu fastan pappír í hurð E.

Note: Vertu viss um að öll pappírssnifsi hafi verið fjarlægð.

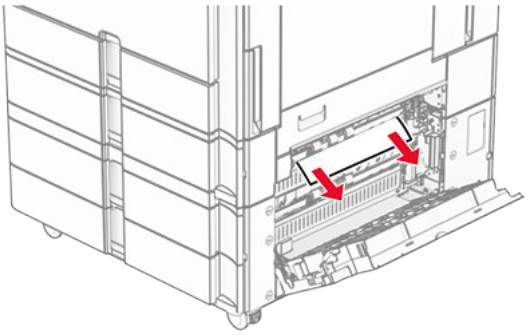

3. Lokaðu hurð E.
4. Dragðu út skúffu 3.

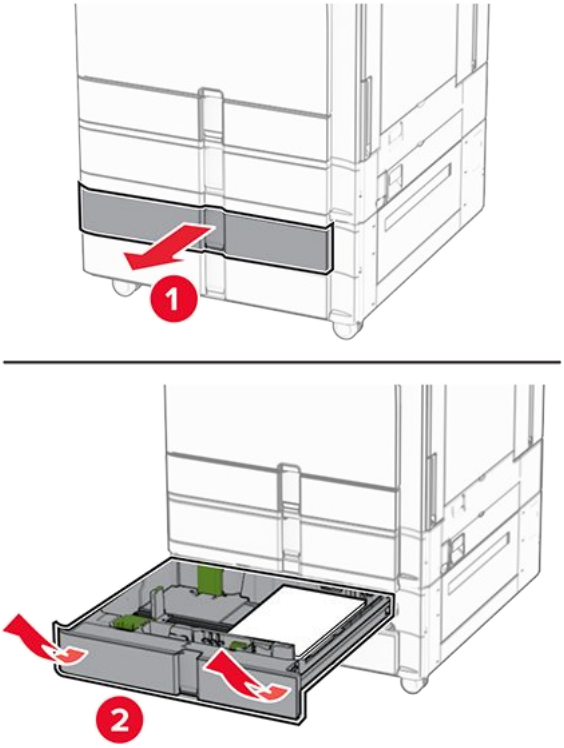

5. Fjarlægðu pappírinn sem stíflaðist.

Note: Vertu viss um að öll pappírssnifsi hafi verið fjarlægð.

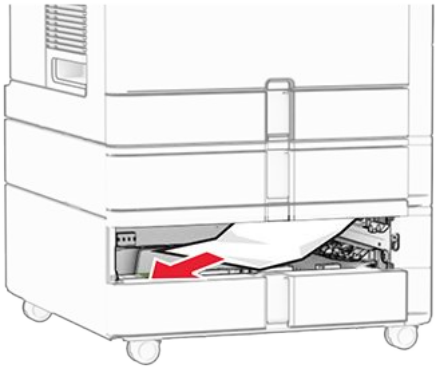

6. Settu inn skúffu 3.
7. Endurtaktu þrep 4 til og með þrep 6 fyrir skúffu 4.

Pappírsstífla í 2000-blaða samstæðuskúffu

1. Opnaðu hurð E.

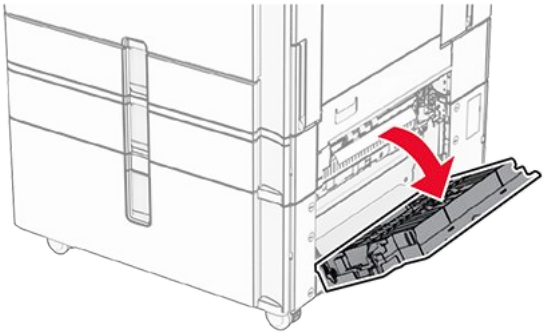

2. Fjarlægðu fastan pappír í hurð E.

> **Note:** Vertu viss um að öll pappírssnifsi hafi verið fjarlægð.

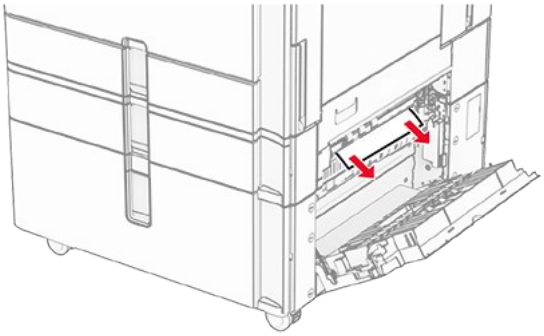

3. Loka hurð E.

Pappírsflækja í 1500-blaða skúffu

1. Opnaðu hurð K.

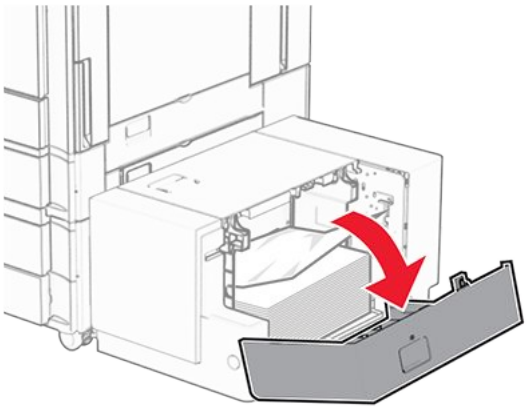

2. Fjarlægðu pappírinn sem stíflaðist.

> **Note:** Vertu viss um að öll pappírssnifsi hafi verið fjarlægð.

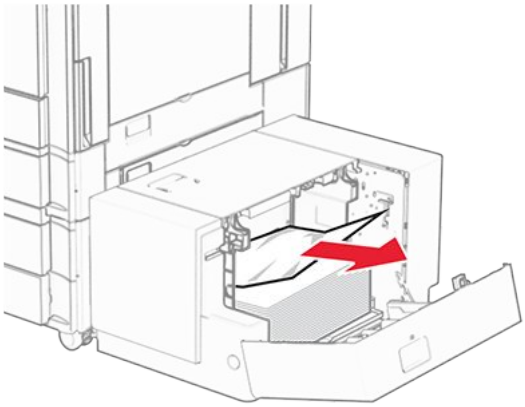

3. Loka hurð K.
4. Gríptu handfangið J og renndu síðan skúffunni til hægri.

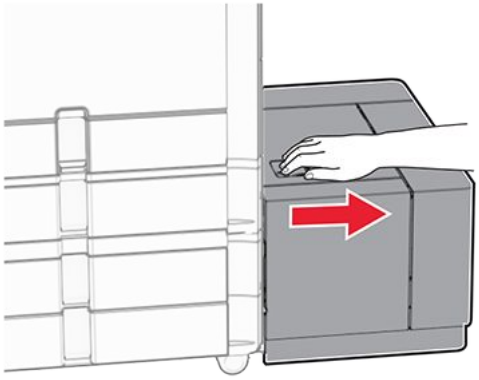

5. Fjarlægðu pappírinn sem stíflaðist.

Note: Vertu viss um að öll pappírssnifsi hafi verið fjarlægð.

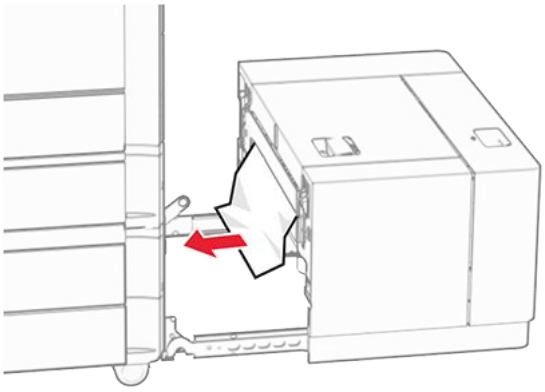

6. Renndu skúffunni aftur á sinn stað.

Pappírsflækja í hurð B

1. Opnaðu hurð B.

VARÚÐ—HEITT YFIRBORÐ
Prentarinn kann að vera heitur að innanverðu. Til að draga úr hættu á meiðslum frá heitum hlut, leyfið yfirborðinu að kólna áður en það er snert.

VARÚÐ—HEITT YFIRBORÐ
Prentarinn kann að vera heitur að innanverðu. Til að draga úr hættu á meiðslum frá heitum hlut, leyfðu yfirborðinu að kólna áður en það er snert.

VARÚÐ—HEITT YFIRBORÐ
Prentarinn kann að vera heitur að innanverðu. Til að draga úr hættu á meiðslum frá heitum hlut, leyfðu yfirborðinu að kólna áður en það er snert.

VARÚÐ—HEITT YFIRBORÐ
Prentarinn kann að vera heitur að innanverðu. Til að draga úr hættu á meiðslum frá heitum hlut, leyfðu yfirborðinu að kólna áður en það er snert.

Viðvörun—hugsanleg hætta
Til að koma í veg fyrir skemmdir frá rafstöðuhleðslu, skaltu snerta einhvern sýnilegan málmramma í prentaranum áður en þú nálgast eða snertir innri hluta prentarans.

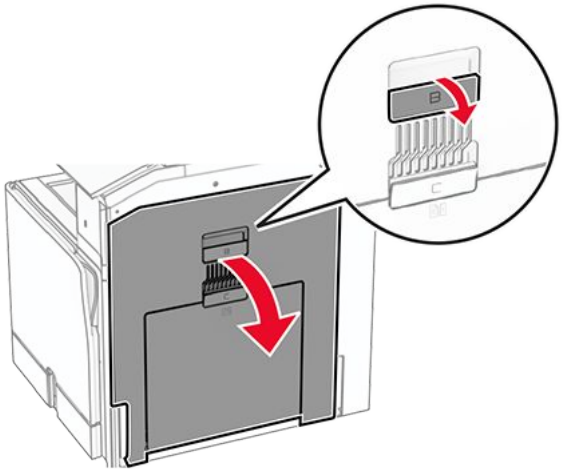

2. Fjarlægið fastan pappír á einhverjum af eftirfarandi stöðum:

Note: Vertu viss um að öll pappírssnifsi hafi verið fjarlægð.

- Fyrir ofan hitaeininguna

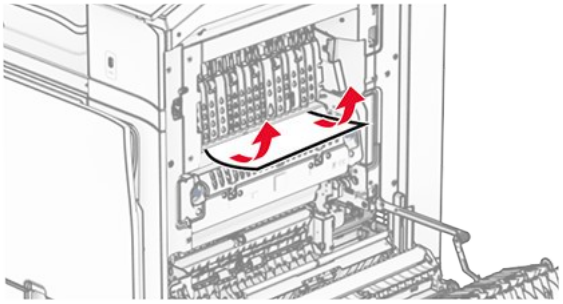

- Í hitaeiningunni

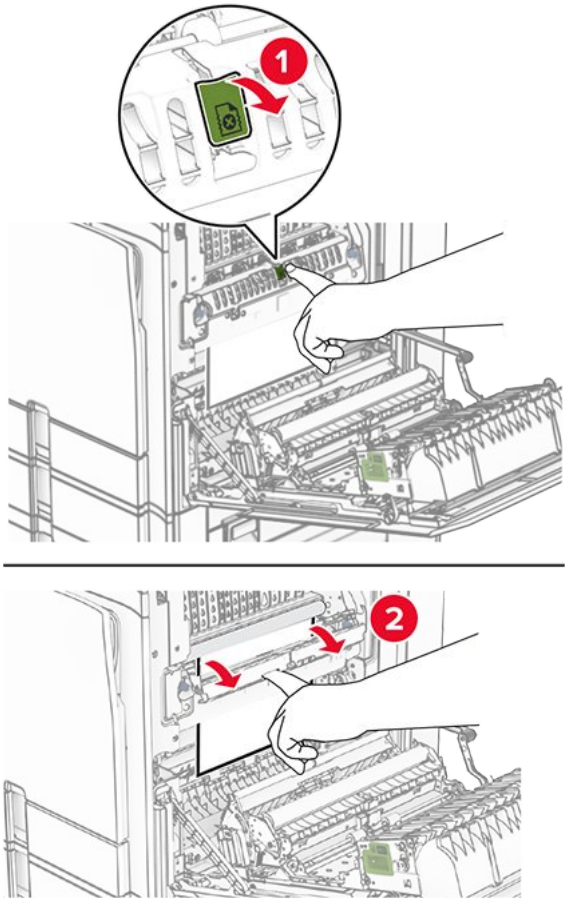

- Fyrir neðan hitaeiningu

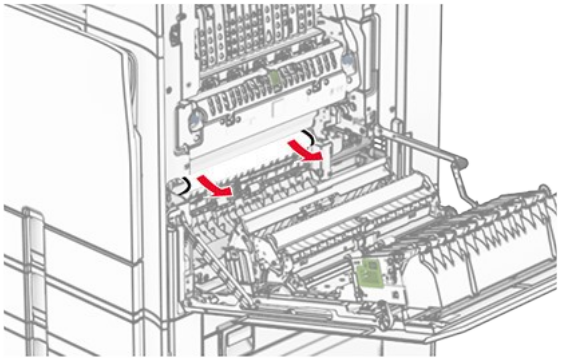

- Undir útgangsrúllu staðalbakkans

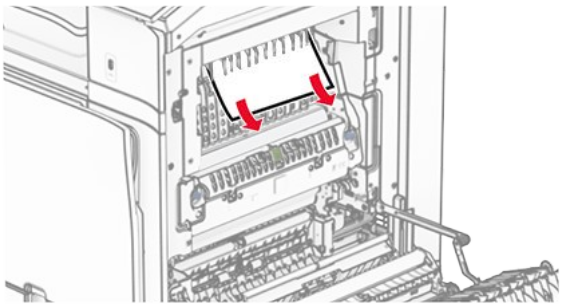

- Í tvívirku einingunni

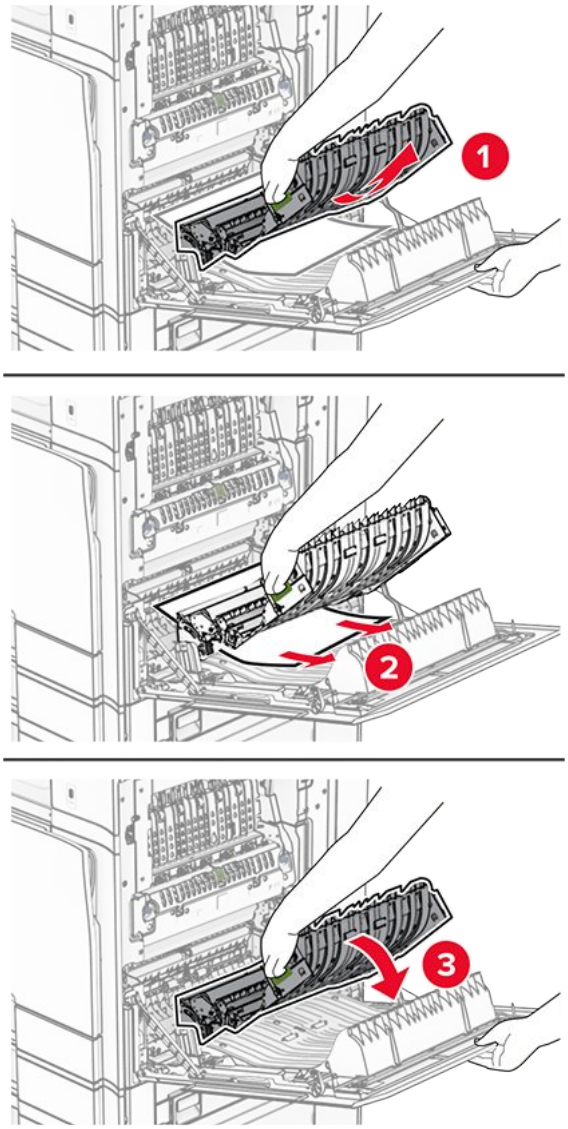

3. Loka hurð B.

Pappírsstífla í staðalbakka

1. Fjarlægðu allan pappír úr staðalbakka.
2. Fjarlægðu pappírinn sem stíflaðist.

> **Note:** Vertu viss um að öll pappírssnifsi hafi verið fjarlægð.

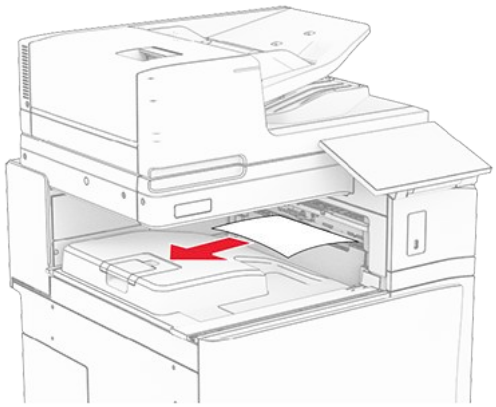

Pappírsflækja í heftarabúnaði

1. Fjarlægðu pappírinn sem stíflast í bakka heftarabúnaðarins.

> **Note:** Vertu viss um að öll pappírssnifsi hafi verið fjarlægð.

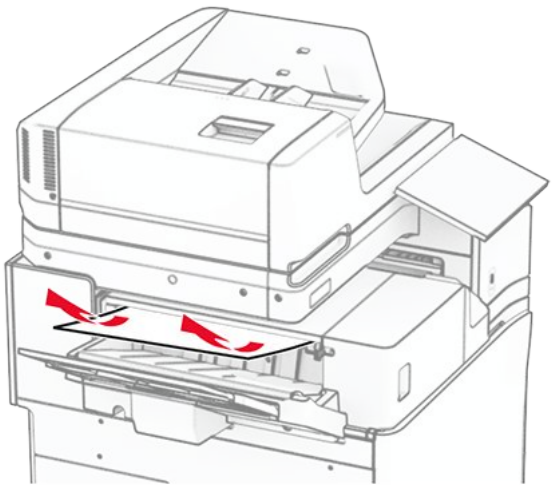

2. Gríptu í handfang F og renndu síðan heftarabúnaðinum til vinstri.

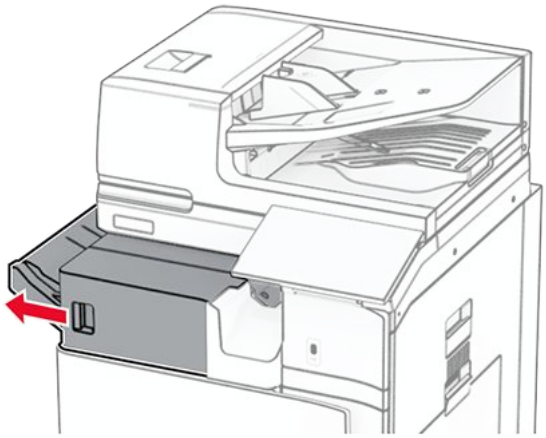

3. Opnaðu hurð R1 og snúðu hnúðinum R2 réttsælis.

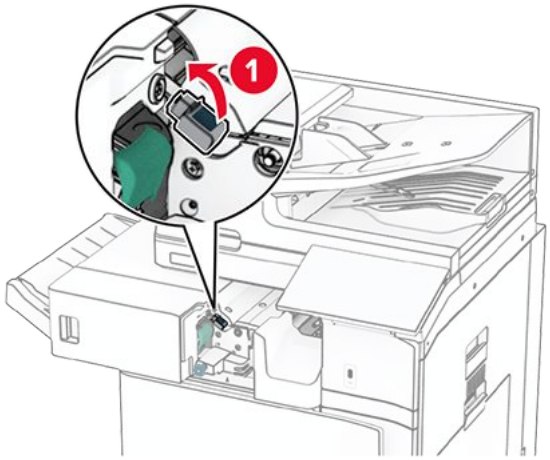

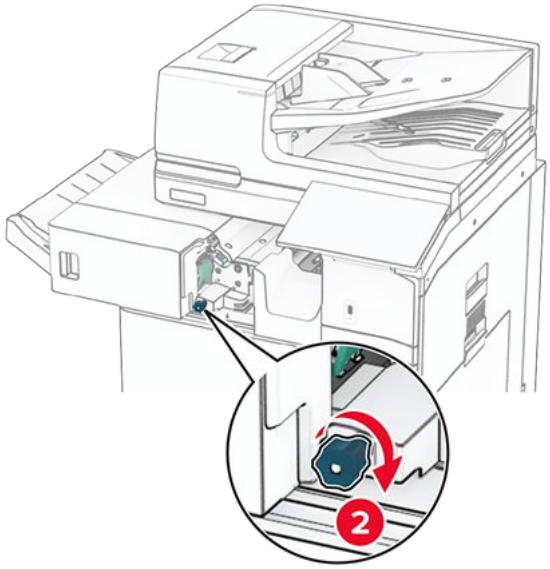

4. Fjarlægðu pappírinn sem flæktist.

> **Note:** Vertu viss um að öll pappírssnifsi hafi verið fjarlægð.

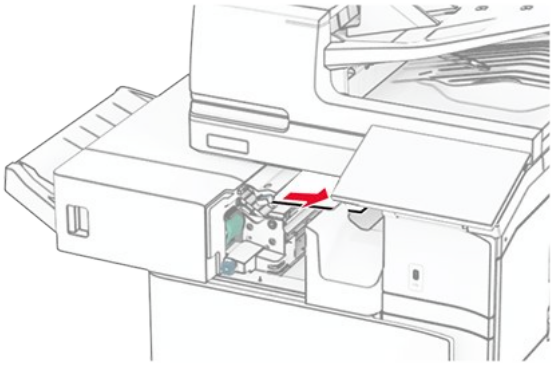

5. Loka hurð R1.
6. Fjarlægðu pappírinn sem flæktist í útgangsrúllu staðalbakkans.

> **Note:** Vertu viss um að öll pappírssnifsi hafi verið fjarlægð.

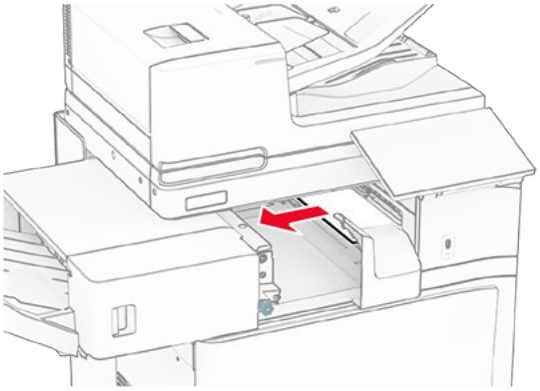

7. Renndu heftarabúnaðinum aftur á sinn stað.

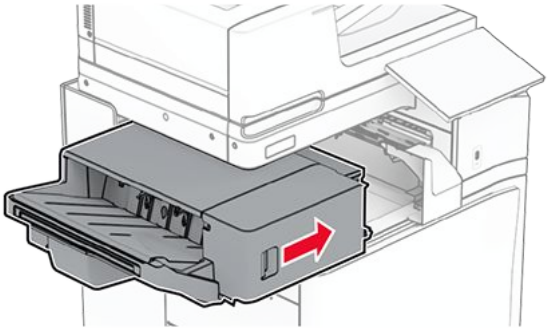

Pappírsflækja í pappírsflutningi með umbroti

1. Fjarlægðu pappírinn sem flæktist.

Note: Vertu viss um að öll pappírssnifsi hafi verið fjarlægð.

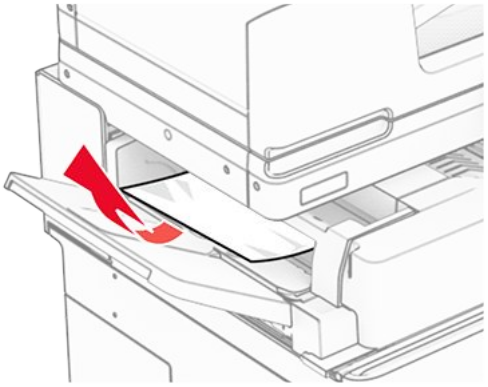

2. Opnið hurð F.

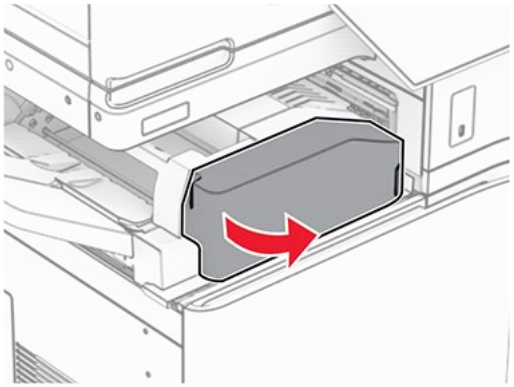

3. Lyftihandfang N4.

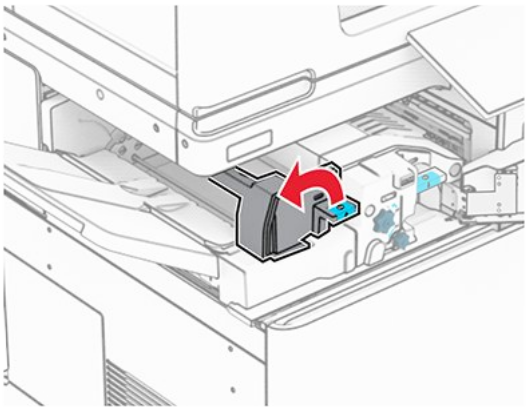

4. Lyftihandfang N5.

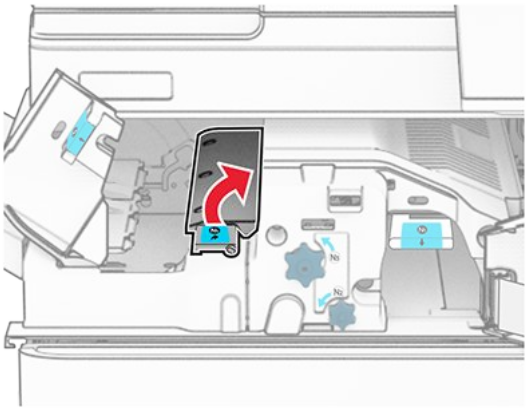

5. Fjarlægðu pappírinn sem flæktist.

> **Note:** Vertu viss um að öll pappírssnifsi hafi verið fjarlægð.

6. Lokaðu handfangi N5 og lokaðu handfangi N4.
7. Ýttu niður handfangi N1.

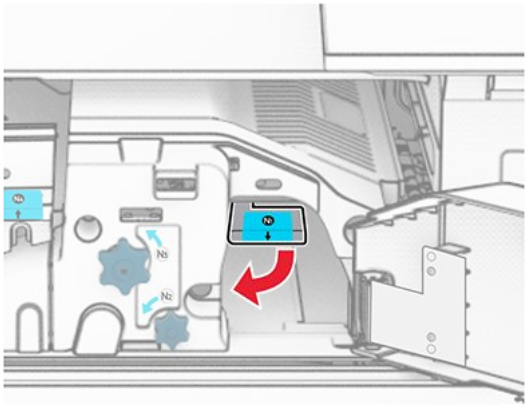

8. Snúðu N2 hnúðnum rangsælis.

9. Fjarlægðu pappírinn sem flæktist.

> **Viðvörun—hugsanleg hætta**
> Til að koma í veg fyrir skemmdir á prentaranum skal fjarlægja handaukabúnað áður en fastur pappír er fjarlægður.

> **Note:** Vertu viss um að öll pappírssnifsi hafi verið fjarlægð.

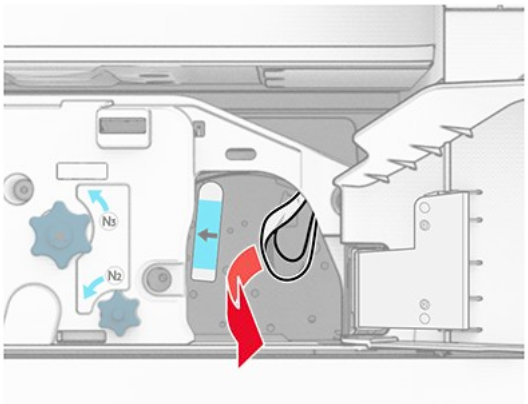

10. Settu handfang N1 aftur á sinn stað.
11. Loka hurð F.

Pappírsflækja í frágangseiningu heftara og gatara

Ef prentarinn er stilltur með pappírsflutningi skaltu gera eftirfarandi:

1. Fjarlægðu flæktan pappír í bakka 1.

Athugasemdir

- Vertu viss um að öll pappírssnifsi hafi verið fjarlægð.
- Ekki fjarlægja prentaðar síður sem eru í heftahlutanum til að koma í veg fyrir að síður vanti.

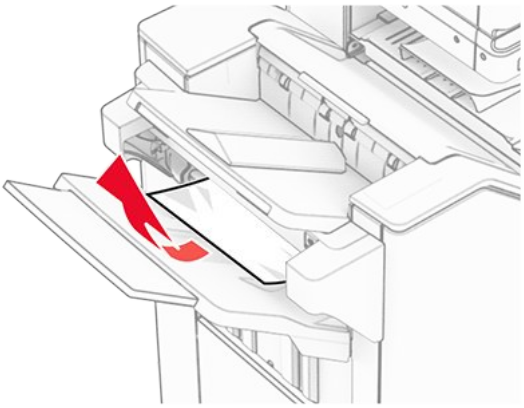

2. Fjarlægðu pappírinn sem stíflast í staðalbakka frágangseiningar.

Note: Vertu viss um að öll pappírssnifsi hafi verið fjarlægð.

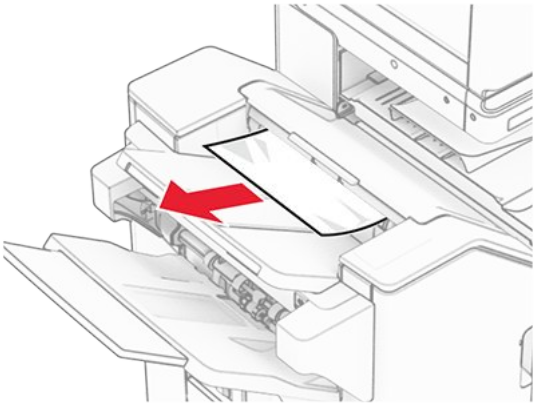

3. Fjarlægðu fastan pappír í bakka 2.

Note: Vertu viss um að öll pappírssnifsi hafi verið fjarlægð.

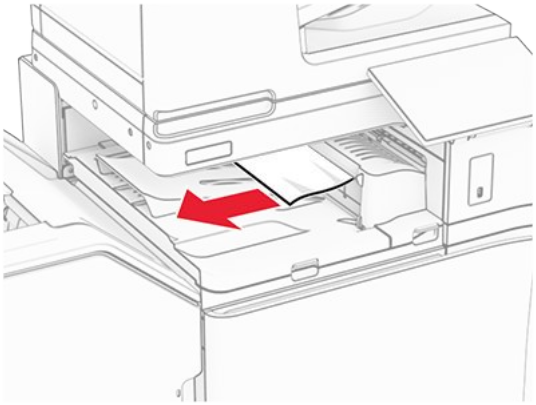

4. Opnaðu pappírsflutningshlíf G og fjarlægðu síðan stíflaða pappírinn.

> **Note:** Vertu viss um að öll pappírssnifsi hafi verið fjarlægð.

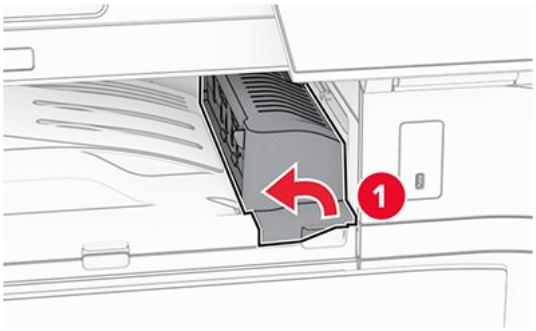

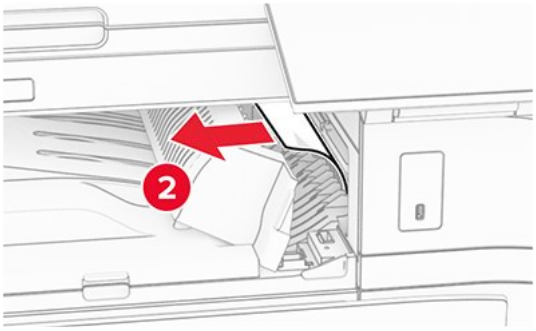

5. Lokaðu hlíf G yfir pappírsflutningi.
6. Opnaðu hurð I, opnaðu hurð R1 og fjarlægðu síðan fasta pappírinn.

> **Note:** Vertu viss um að öll pappírssnifsi hafi verið fjarlægð.

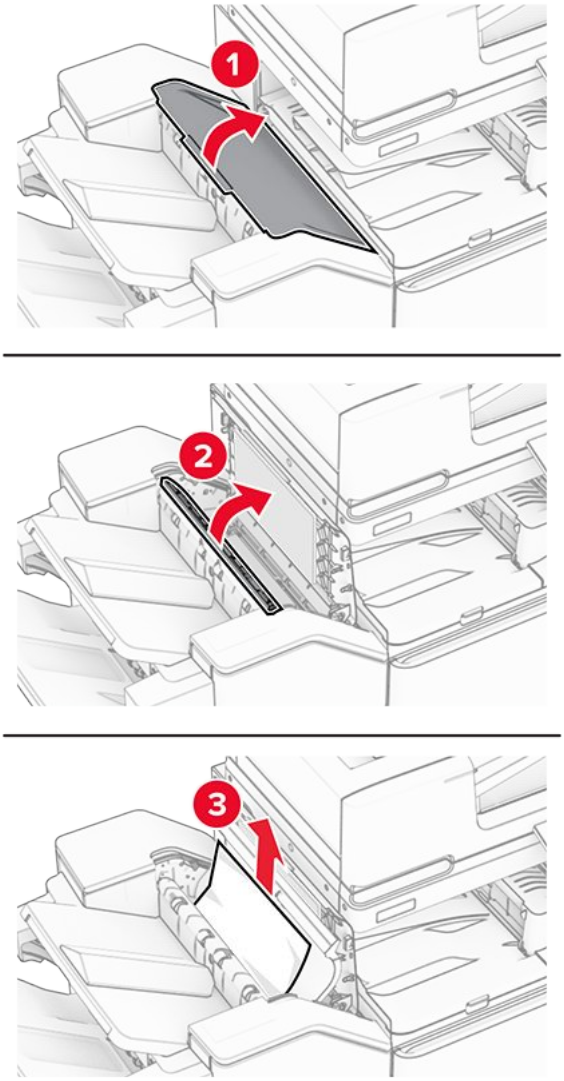

7. Lokaðu hurð R1 og lokaðu síðan hurð I.
8. Lokaðu hlíf F yfir pappírsflutningi.

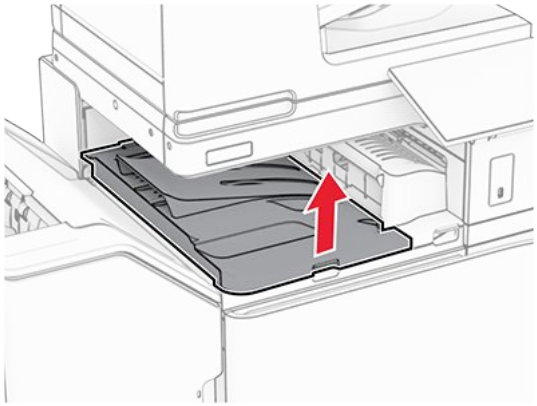

9. Opnið hurð H.

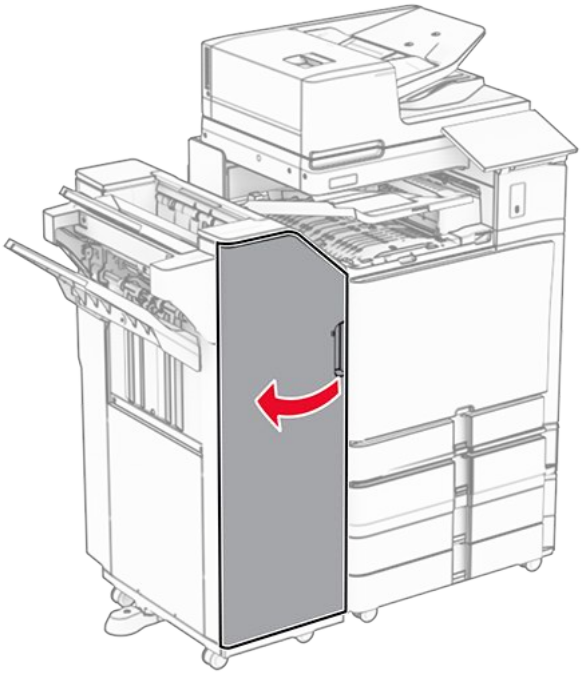

10. Lyftihandfang R4.

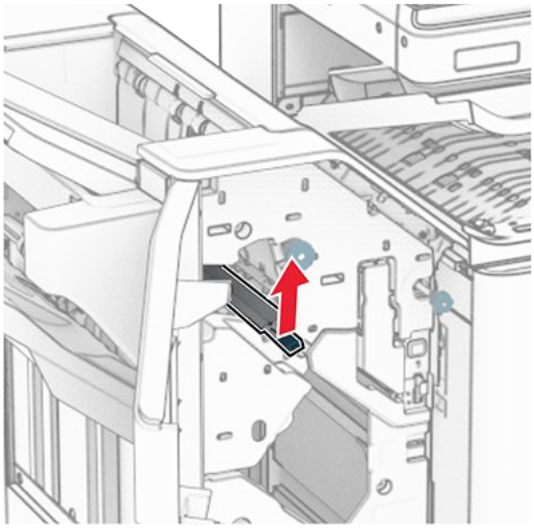

11. Snúðu hnúð R3 rangsælis og fjarlægðu stíflaðan pappír í bakka 1.

> **Note:** Vertu viss um að öll pappírssnifsi hafi verið fjarlægð.

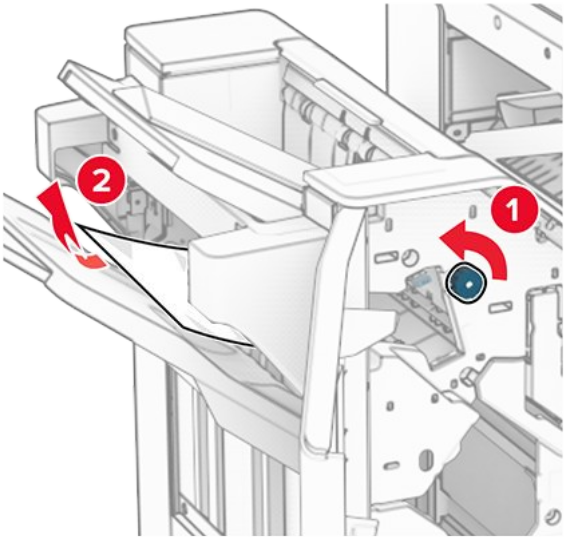

12. Snúðu hnúð R2 rangsælis og fjarlægðu flæktan pappír í hlíf F yfir pappírsflutningi.

> **Note:** Gakktu úr skugga um að öll pappírssnifsi hafi verið fjarlægð.

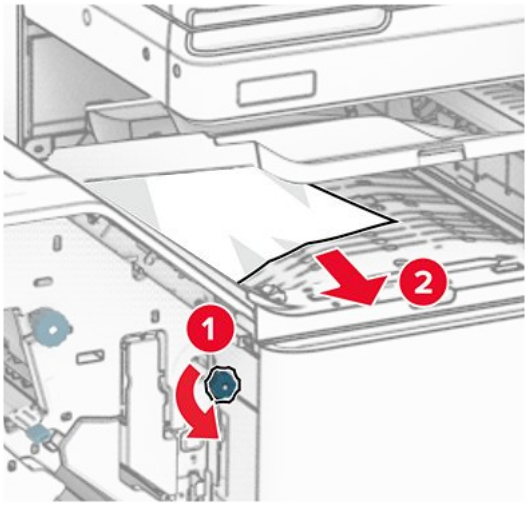

13. Lokaðu hlíf F yfir pappírsflutningi.
14. Færðu handfang R4 í upphaflega stöðu.
15. Lokaðu hurð H.

Ef prentarinn er stilltur á pappírsflutningi með umbroti skaltu gera eftirfarandi:

1. Fjarlægðu flæktan pappír í bakka 1.

> **Athugasemdir**
> - Vertu viss um að öll pappírssnifsi hafi verið fjarlægð.
> - Ekki fjarlægja prentaðar síður sem eru í heftahlutanum til að koma í veg fyrir að síður vanti.

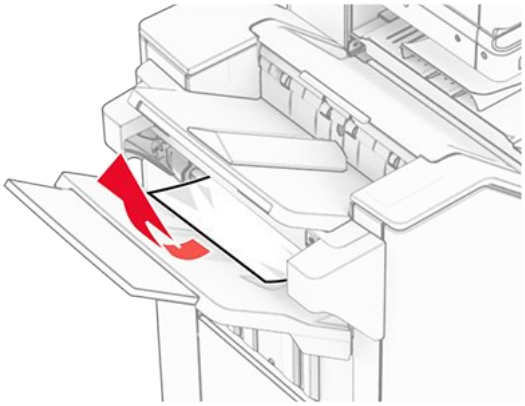

2. Fjarlægðu pappírinn sem stíflast í staðalbakka frágangseiningar.

> **Note:** Vertu viss um að öll pappírssnifsi hafi verið fjarlægð.

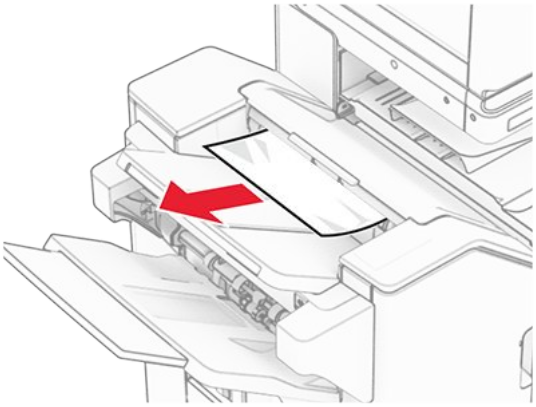

3. Fjarlægðu fastan pappír í bakka 2.

> **Note:** Vertu viss um að öll pappírssnifsi hafi verið fjarlægð.

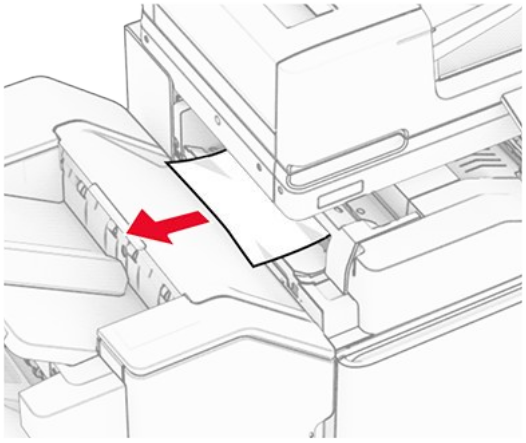

4. Opnaðu hurð F.

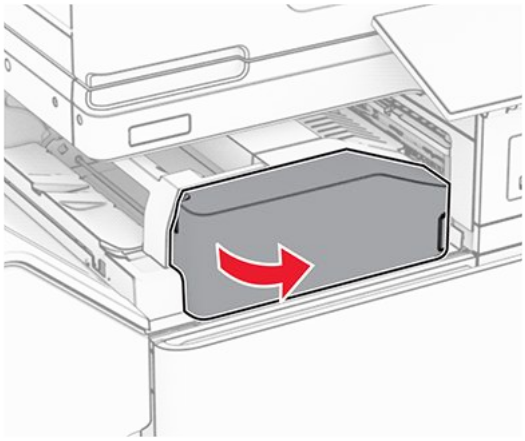

5. Opnaðu hurð N4.

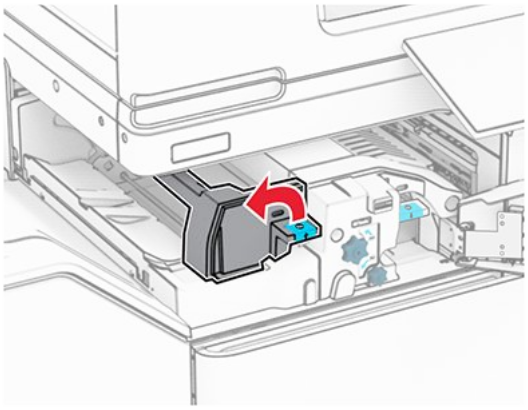

6. Opnaðu hurð N5.

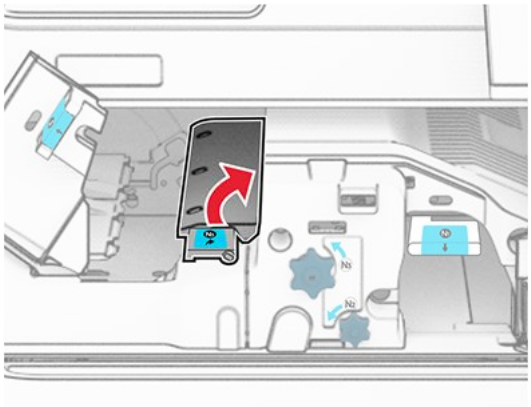

7. Opnaðu hurð H.

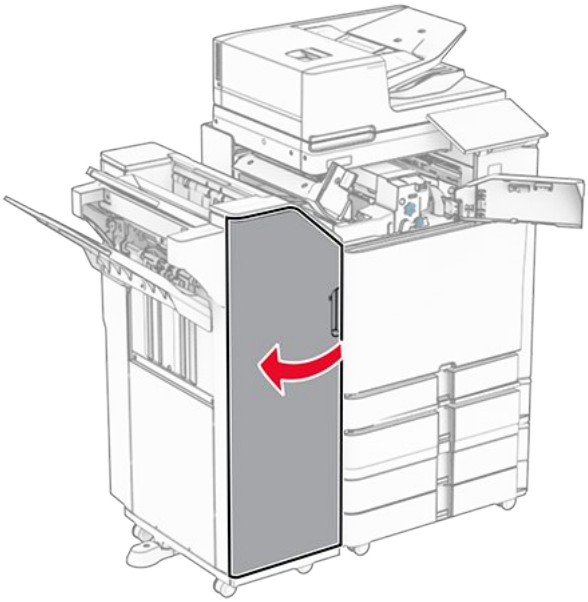

8. Lyftihandfang R4.

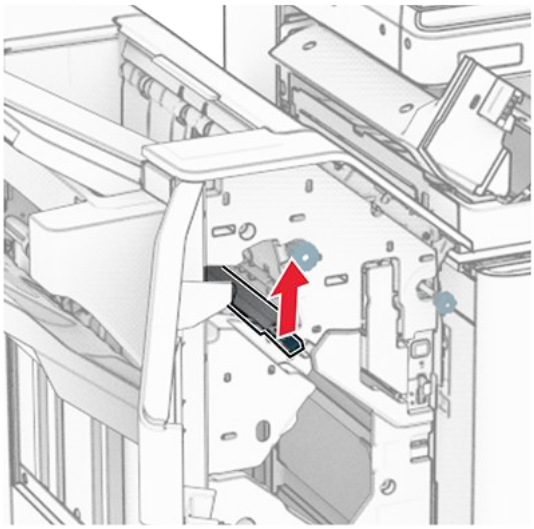

9. Snúðu hnúð R3 rangsælis og fjarlægðu stíflaðan pappír í bakka 1.

> **Note:** Vertu viss um að öll pappírssnifsi hafi verið fjarlægð.

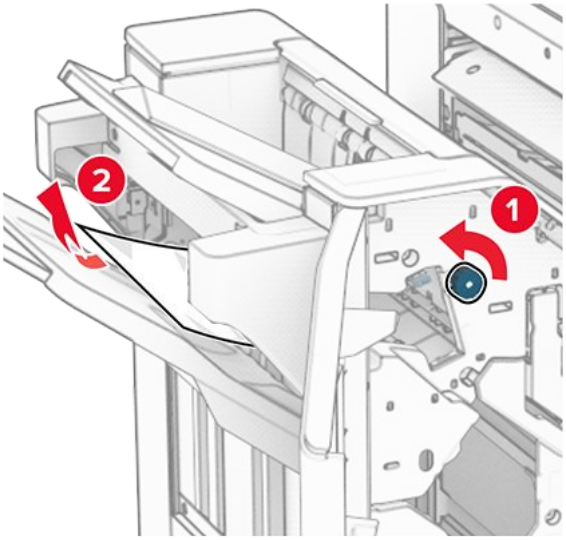

10. Snúðu hnúð R2 rangsælis og fjarlægðu síðan fasta pappírinn milli hurða N4 og N5.

Note: Vertu viss um að öll pappírssnifsi hafi verið fjarlægð.

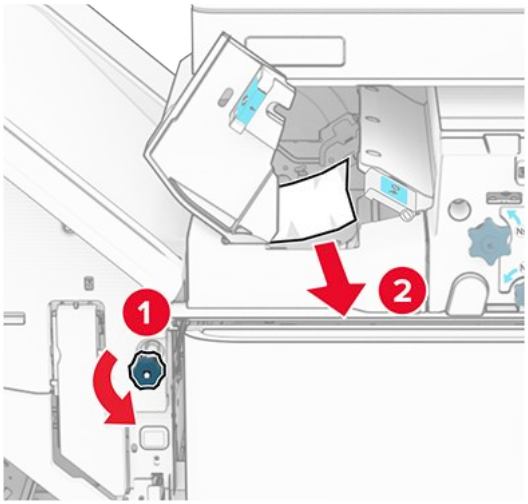

11. Opnaðu hurð B.

VARÚÐ—HEITT YFIRBORÐ
Prentarinn kann að vera heitur að innanverðu. Til að draga úr hættu á meiðslum frá heitum hlut, leyfið yfirborðinu að kólna áður en það er snert.

VARÚÐ—HEITT YFIRBORÐ
Prentarinn kann að vera heitur að innanverðu. Til að draga úr hættu á meiðslum frá heitum hlut, leyfðu yfirborðinu að kólna áður en það er snert.

VARÚÐ—HEITT YFIRBORÐ
Prentarinn kann að vera heitur að innanverðu. Til að draga úr hættu á meiðslum frá heitum hlut, leyfðu yfirborðinu að kólna áður en það er snert.

VARÚÐ—HEITT YFIRBORÐ
Prentarinn kann að vera heitur að innanverðu. Til að draga úr hættu á meiðslum frá heitum hlut, leyfðu yfirborðinu að kólna áður en það er snert.

Viðvörun—hugsanleg hætta
Til að koma í veg fyrir skemmdir frá rafstöðuhleðslu, skaltu snerta einhvern sýnilegan málmramma í prentaranum áður en þú nálgast eða snertir innri hluta prentarans.

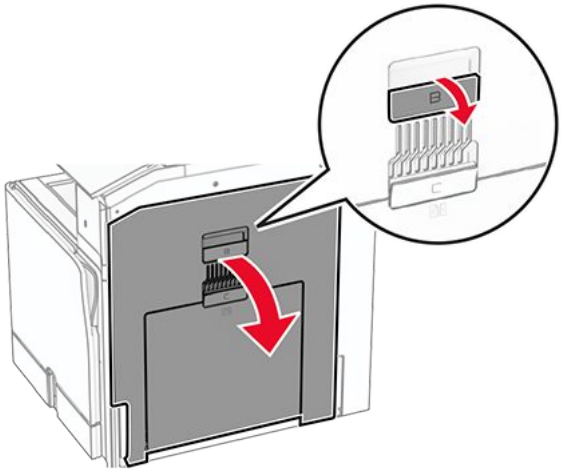

12. Fjarlægðu pappírinn sem stíflaðist undir útgangsrúllu staðalbakkans

Note: Vertu viss um að öll pappírssnifsi hafi verið fjarlægð.

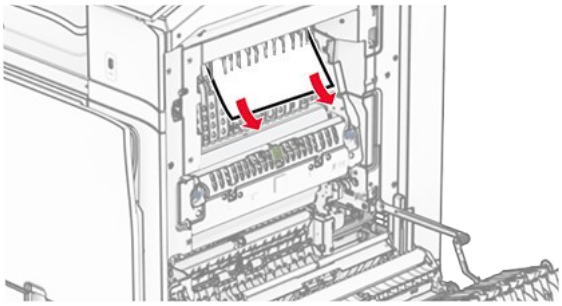

13. Loka hurð B.
14. Ýttu niður handfangi N1.

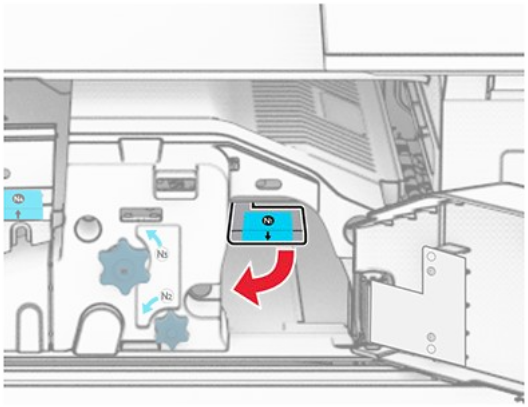

15. Snúðu N2 rofanum rangsælis.

16. Fjarlægðu pappírinn sem stíflaðist.

Viðvörun—hugsanleg hætta
Til að koma í veg fyrir skemmdir á prentaranum skal fjarlægja handaukabúnað áður en fastur pappír er fjarlægður.

Note: Vertu viss um að öll pappírssnifsi hafi verið fjarlægð.

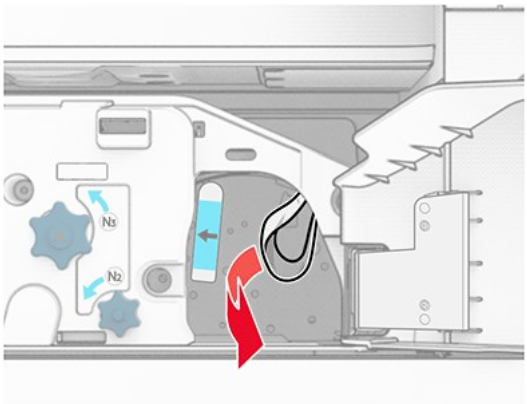

17. Settu handfang N1 aftur á sinn stað.

18. Lokaðu handfangi N5 og lokaðu handfangi N4.
19. Lokaðu hurð F.
20. Færðu handfang R4 í upphaflega stöðu.
21. Lokaðu hurð H.

Pappírsflækja í frágangseiningu bæklings

Ef prentarinn er stilltur með pappírsflutningi skaltu gera eftirfarandi:

1. Fjarlægðu pappírinn sem stíflast í staðalbakka frágangseiningar.

> **Note:** Vertu viss um að öll pappírssnifsi hafi verið fjarlægð.

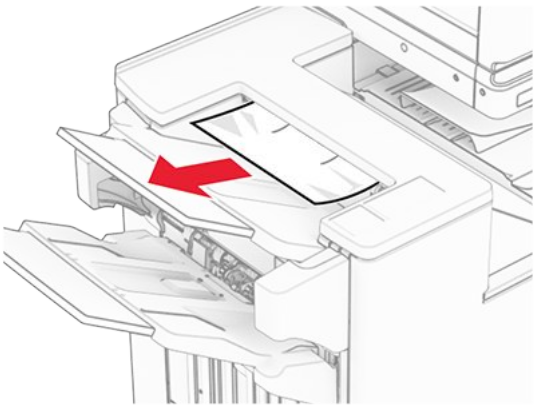

2. Fjarlægðu fastan pappír í bakka 1.

> **Note:** Vertu viss um að öll pappírssnifsi hafi verið fjarlægð.

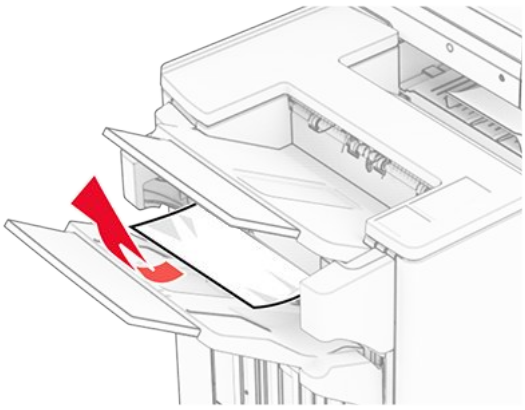

3. Fjarlægðu fastan pappír í bakka 1.

Athugasemdir

- Vertu viss um að öll pappírssnifsi hafi verið fjarlægð.
- Ekki fjarlægja prentaðar síður sem eru í heftahlutanum til að koma í veg fyrir að síður vanti.

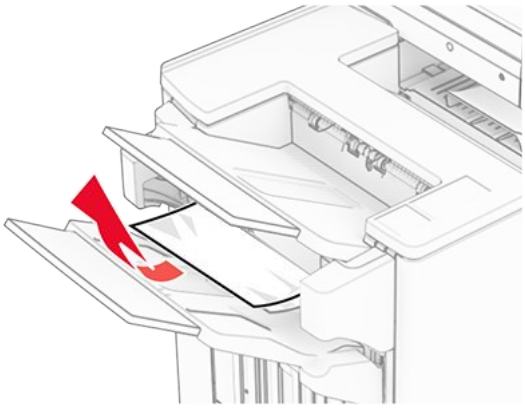

4. Fjarlægðu fastan pappír í bakka 3.

Note: Vertu viss um að öll pappírssnifsi hafi verið fjarlægð.

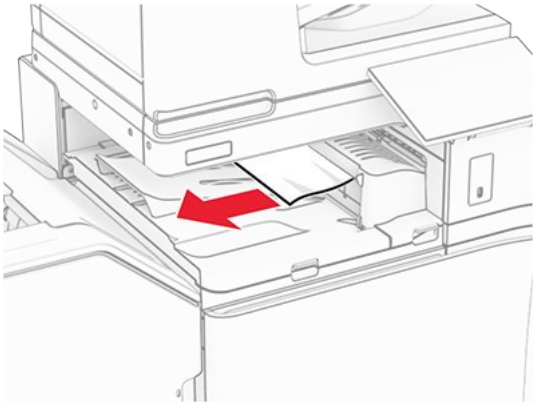

5. Opnaðu pappírsflutningshlíf G og fjarlægðu síðan stíflaða pappírinn.

Note: Vertu viss um að öll pappírssnifsi hafi verið fjarlægð.

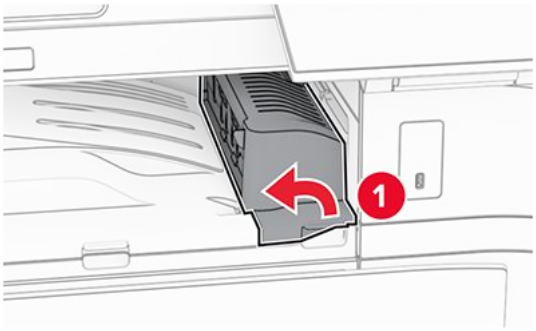

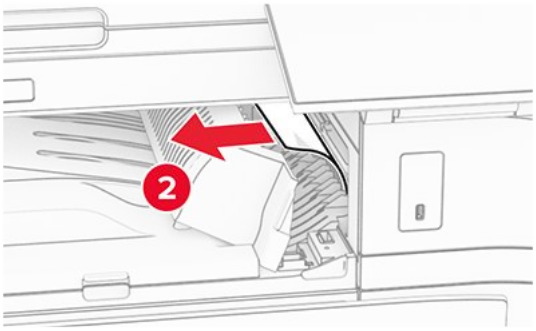

6. Lokaðu hlíf G yfir pappírsflutningi.
7. Lokaðu pappírsflutningshlíf F.

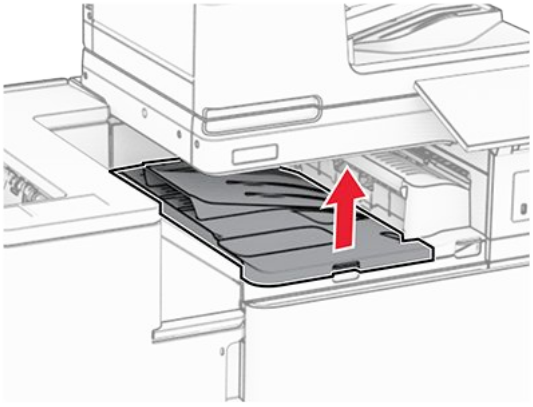

8. Opnið hurð H.

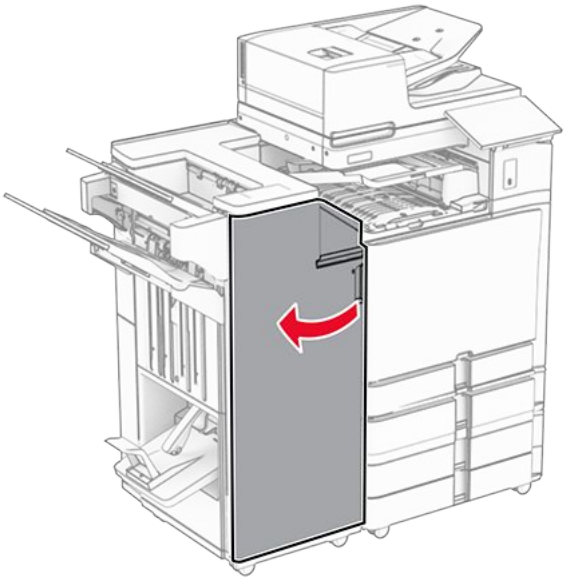

9. Færðu handfang R3 til hægri og fjarlægðu síðan fasta pappírinn.

> **Note:** Vertu viss um að öll pappírssnifsi hafi verið fjarlægð.

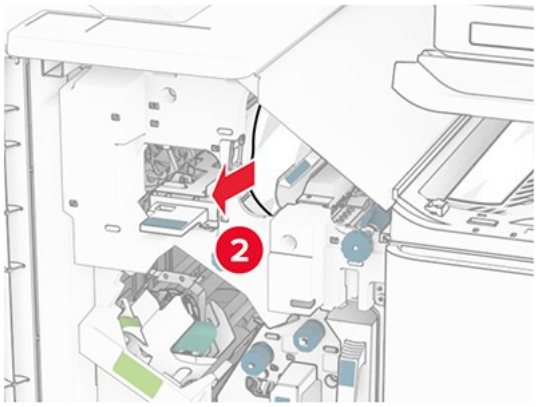

10. Færðu handfang R1 til vinstri, snúðu hnúðnum R2 rangsælis og fjarlægðu síðan fasta pappírinn.

Note: Vertu viss um að öll pappírssnifsi hafi verið fjarlægð.

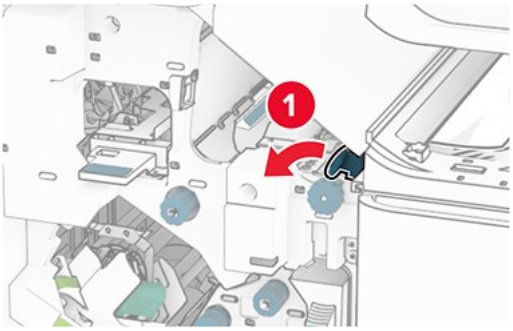

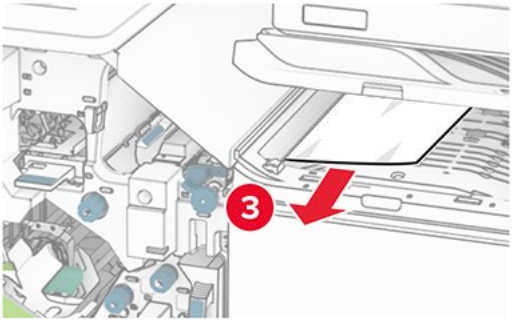

11. Snúðu hnúði R5 rangsælis og fjarlægðu síðan pappírsflækjuna úr staðalbakka frágangseiningar.

Note: Vertu viss um að öll pappírssnifsi hafi verið fjarlægð.

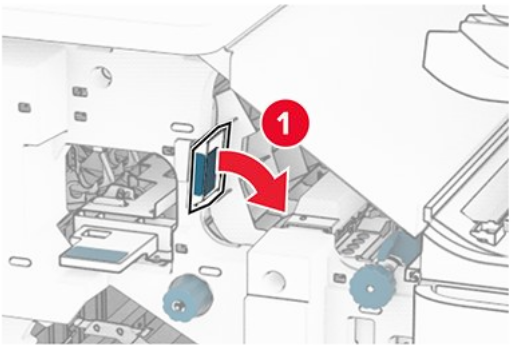

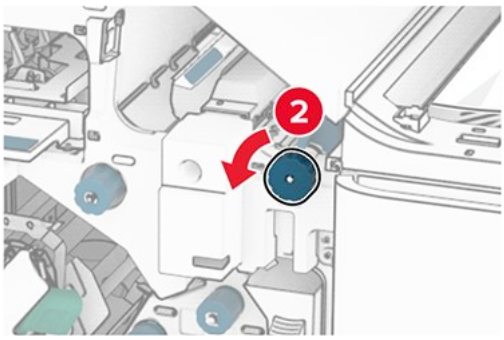

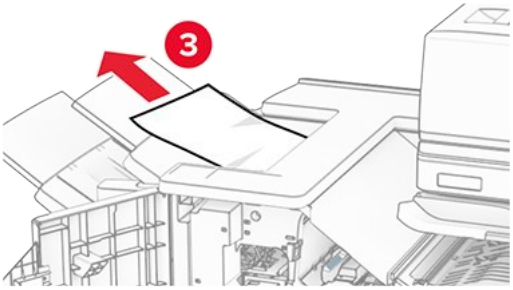

12. Lyftu handfangi R4, snúðu hnúði R2 réttsælis og fjarlægðu síðan fastan pappír.

> **Note:** Vertu viss um að öll pappírssnifsi hafi verið fjarlægð.

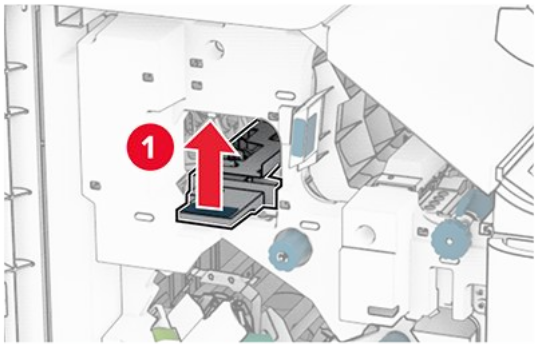

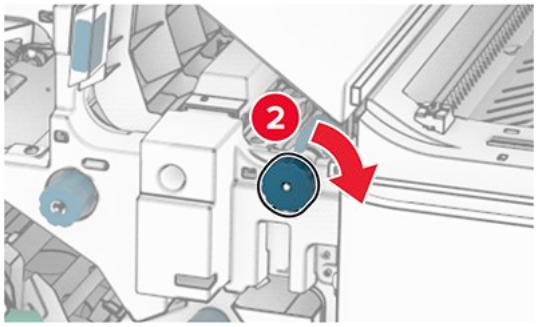

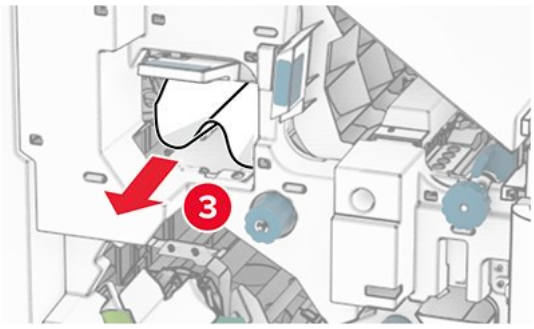

13. Lokaðu hlíf F yfir pappírsflutningi.
14. Færðu handföng R1, R3 og R4 í upprunalega stöðu.
15. Loka hurð H.

Ef prentarinn er stilltur fyrir brotinn pappírsflutning skaltu gera eftirfarandi:

1. Fjarlægðu pappírinn sem stíflast í staðalbakka frágangseiningar.

> **Note:** Vertu viss um að öll pappírssnifsi hafi verið fjarlægð.

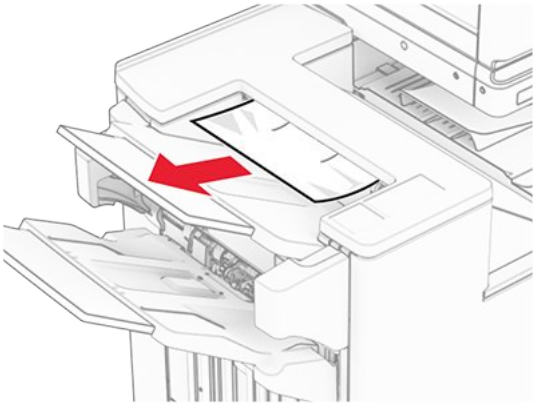

2. Fjarlægðu fastan pappír í bakka 1.

> **Note:** Vertu viss um að öll pappírssnifsi hafi verið fjarlægð.

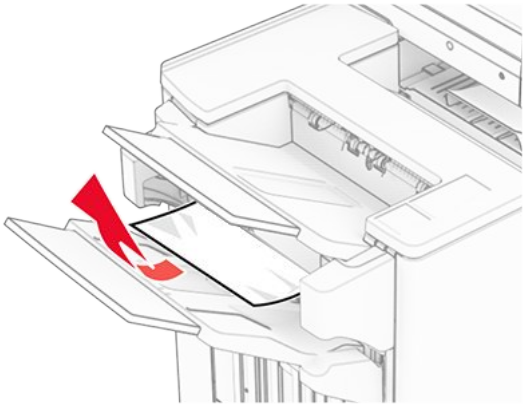

3. Fjarlægðu fastan pappír í bakka 1.

> **Athugasemdir**
> - Vertu viss um að öll pappírssnifsi hafi verið fjarlægð.
> - Ekki fjarlægja prentaðar síður sem eru í heftahlutanum til að koma í veg fyrir að síður vanti.

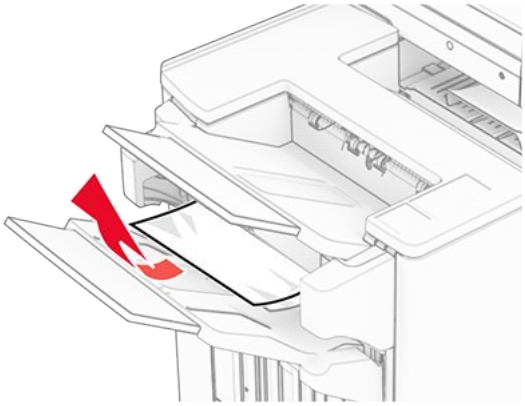

4. Fjarlægðu fastan pappír í bakka 3.

> **Note:** Vertu viss um að öll pappírssnifsi hafi verið fjarlægð.

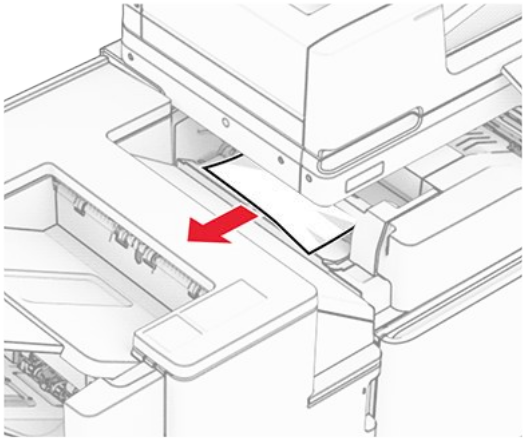

5. Opnaðu hurð F.

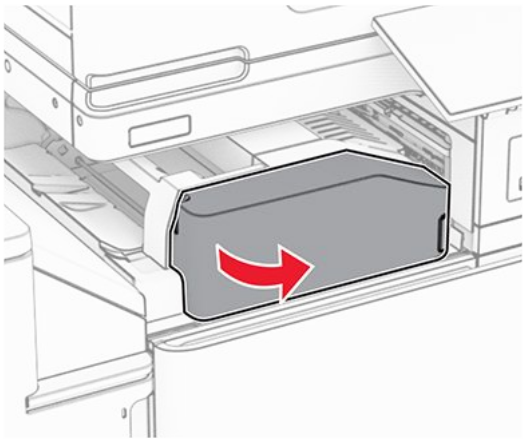

6. Opnaðu hurð H.

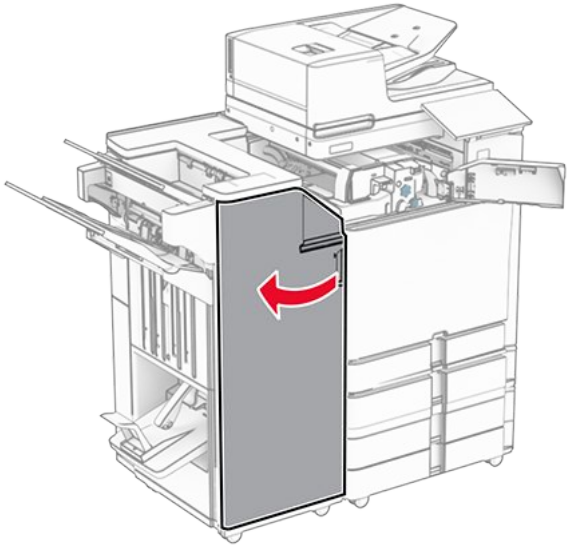

7. Opnaðu hurð N4.

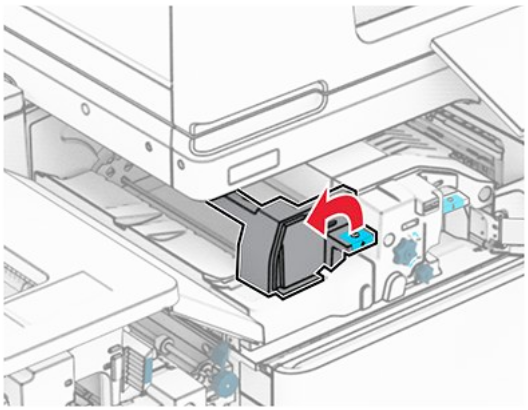

8. Opnaðu hurð N5.

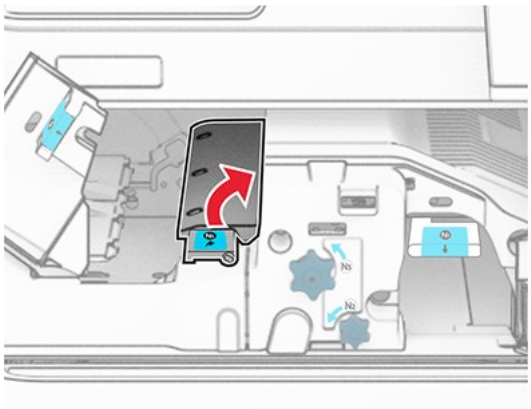

9. Lyftu handfangi R4.

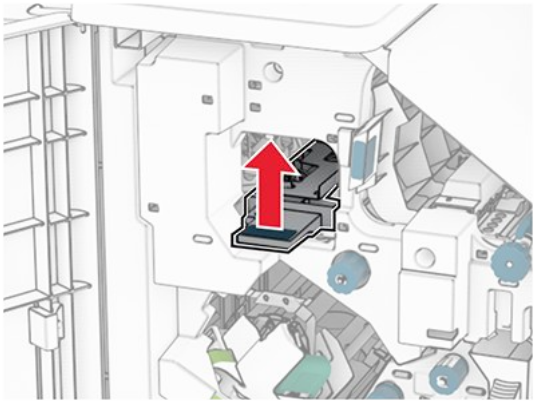

10. Snúðu hnúði R2 réttsælis og fjarlægðu síðan pappírsflækju úr hangfangi R4.

> **Note:** Vertu viss um að öll pappírssnifsi hafi verið fjarlægð.

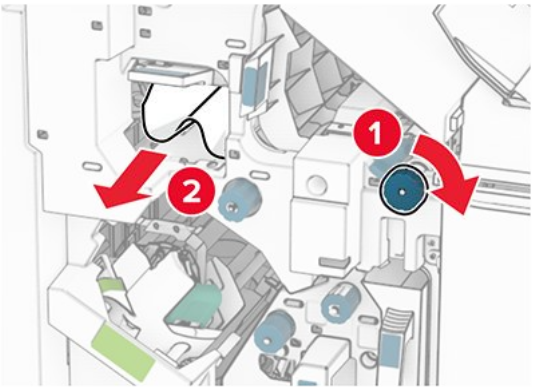

11. Færðu handfang R1 til vinstri, snúðu hnúði R2 rangsælis og fjarlægðu síðan fasta pappírinn milli hurða N4 og N5.

> **Note:** Vertu viss um að öll pappírssnifsi hafi verið fjarlægð.

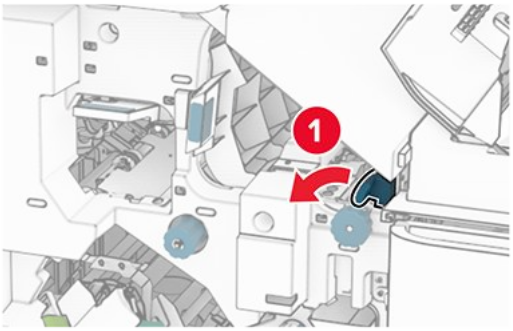

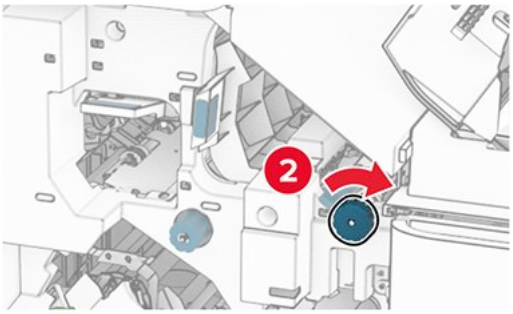

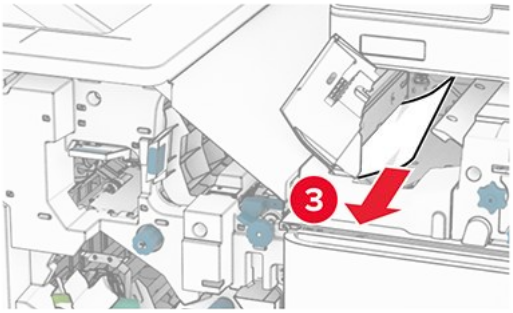

12. Opnaðu hurð B.

VARÚÐ—HEITT YFIRBORÐ
Prentarinn kann að vera heitur að innanverðu. Til að draga úr hættu á meiðslum frá heitum hlut, leyfið yfirborðinu að kólna áður en það er snert.

VARÚÐ—HEITT YFIRBORÐ
Prentarinn kann að vera heitur að innanverðu. Til að draga úr hættu á meiðslum frá heitum hlut, leyfðu yfirborðinu að kólna áður en það er snert.

VARÚÐ—HEITT YFIRBORÐ
Prentarinn kann að vera heitur að innanverðu. Til að draga úr hættu á meiðslum frá heitum hlut, leyfðu yfirborðinu að kólna áður en það er snert.

VARÚÐ—HEITT YFIRBORÐ
Prentarinn kann að vera heitur að innanverðu. Til að draga úr hættu á meiðslum frá heitum hlut, leyfðu yfirborðinu að kólna áður en það er snert.

Viðvörun—hugsanleg hætta
Til að koma í veg fyrir skemmdir frá rafstöðuhleðslu, skaltu snerta einhvern sýnilegan málmramma í prentaranum áður en þú nálgast eða snertir innri hluta prentarans.

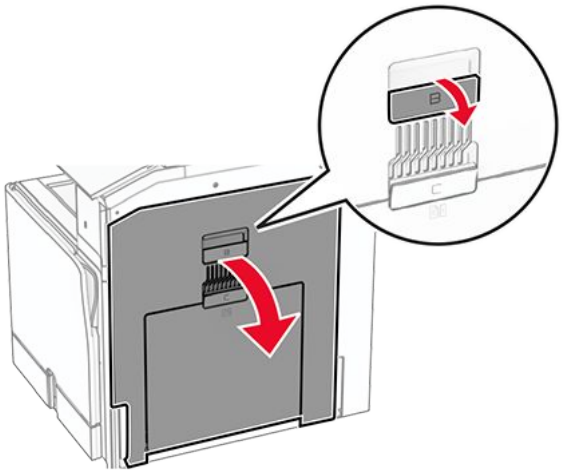

13. Fjarlægðu pappírinn sem stíflaðist undir útgangsrúllu staðalbakkans

Note: Vertu viss um að öll pappírssnifsi hafi verið fjarlægð.

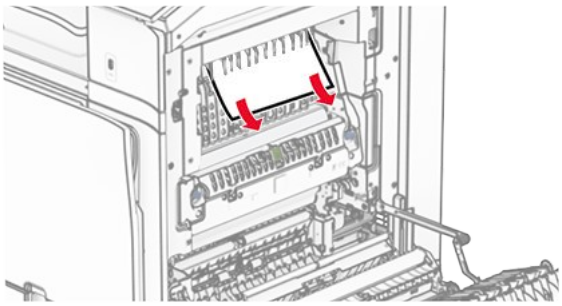

14. Loka hurð B.
15. Ýttu niður handfangi N1.

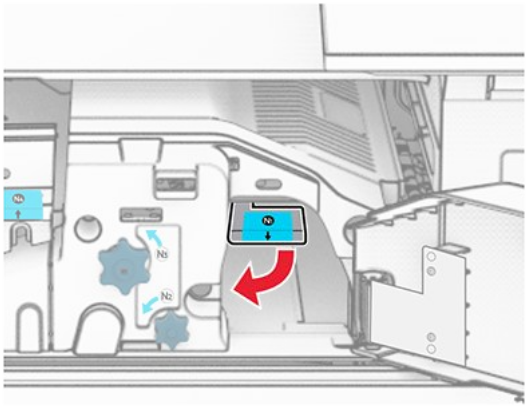

16. Snúðu N2 rofanum rangsælis.

17. Fjarlægðu pappírinn sem stíflaðist.

Viðvörun—hugsanleg hætta
Til að koma í veg fyrir skemmdir á prentaranum skal fjarlægja handaukabúnað áður en fastur pappír er fjarlægður.

Note: Vertu viss um að öll pappírssnifsi hafi verið fjarlægð.

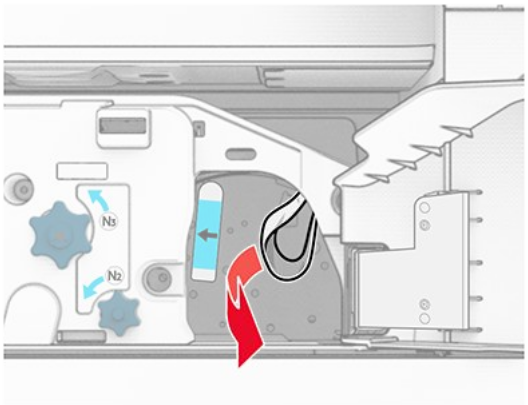

18. Settu handfang N1 aftur á sinn stað.
19. Lokaðu hurð N5 og lokaðu síðan hurð N4.
20. Loka hurð F.
21. Færðu handföng R1 og R4 í upprunalega stöðu.
22. Loka hurð H.

Pappírsstífla í bæklingseiningu

1. Fjarlægðu fastan pappír í bakka 2.

> **Note:** Vertu viss um að öll pappírssnifsi hafi verið fjarlægð.

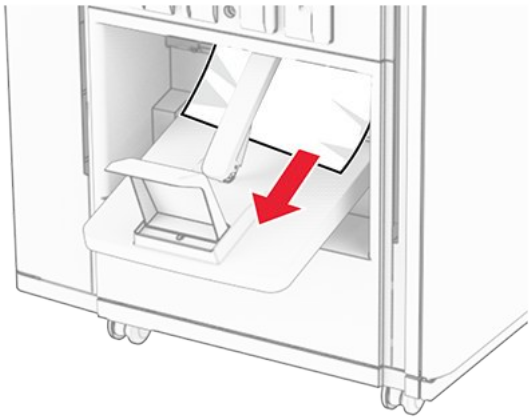

2. Opnaðu hurð H.

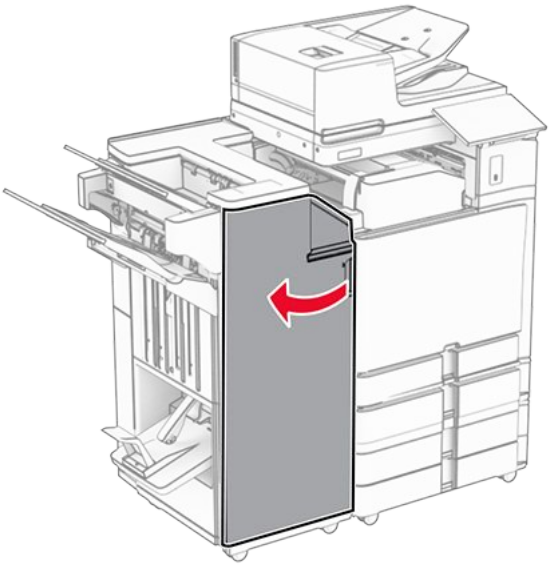

3. Snúðu hnúðum R6, R11 og R10 réttsælis.

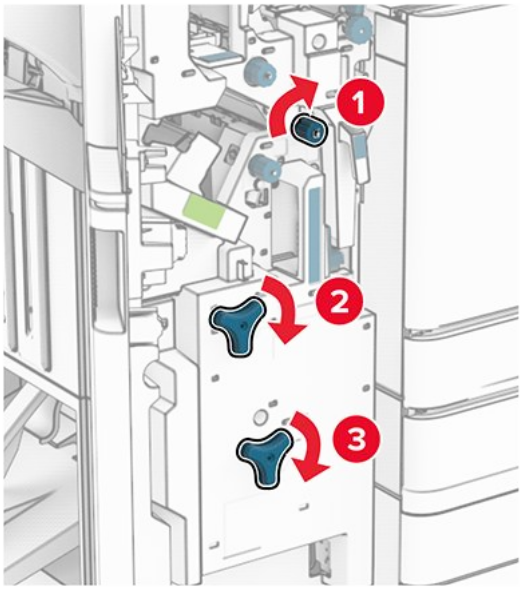

4. Dragðu út bæklingseininguna.

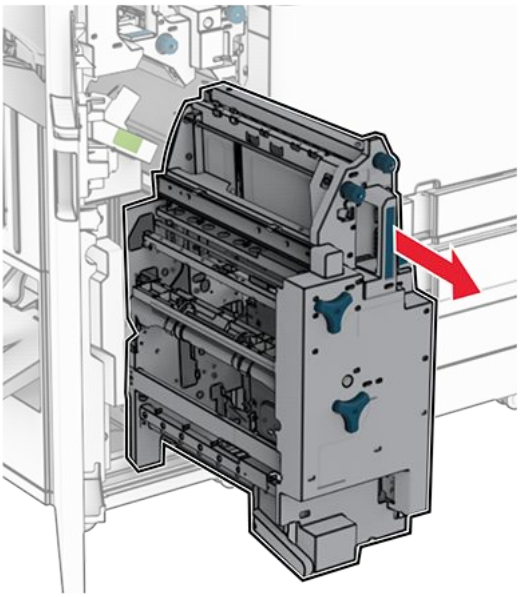

5. Fjarlægðu pappírinn sem stíflaðist.

> **Note:** Vertu viss um að öll pappírssnifsi hafi verið fjarlægð.

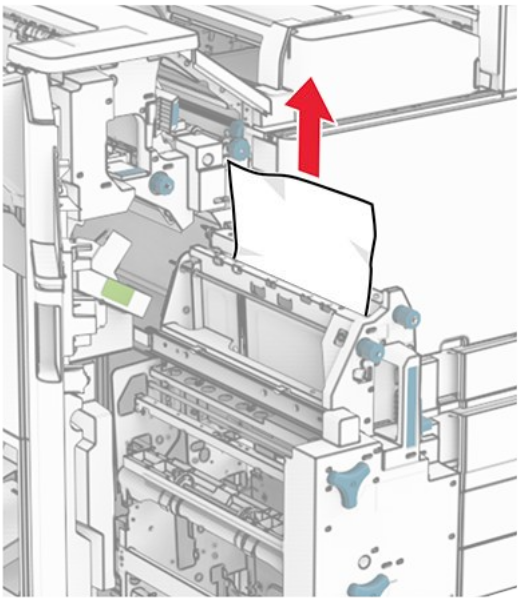

6. Snúðu hnúði R9 rangsælis þar til hann stöðvast.

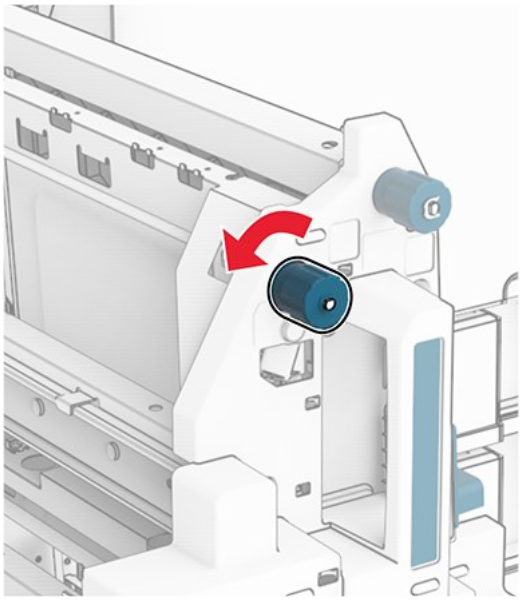

7. Opnaðu hurð R8.

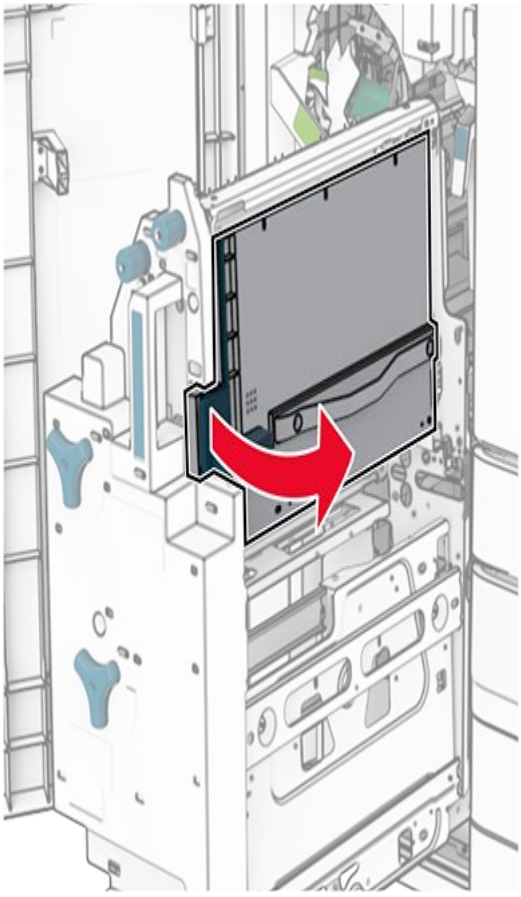

8. Fjarlægðu pappírinn sem stíflaðist.

Note: Vertu viss um að öll pappírssnifsi hafi verið fjarlægð.

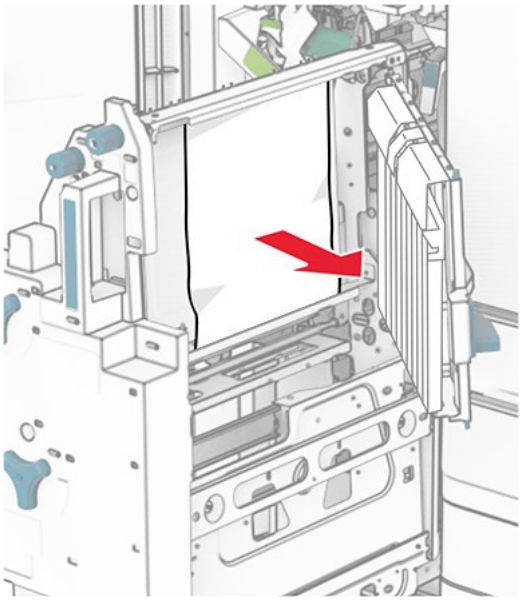

9. Loka hurð R8.
10. Skilaðu bæklingseiningunni aftur í frágangseiningu bæklings.
11. Loka hurð H.

Vandamál við nettengingu

Get ekki opnað Embedded Web Server

Reyndu eitt eða fleira af eftirfarandi:

- Vertu viss um að kveikt sé á prentaranum.
- Vertu viss um að IP-tala prentarans sé rétt.

> **Athugasemdir**
> - Skoðaðu IP-töluna á stjórnborðinu.
> - IP-talan birtist sem fjögur sett af tölum sem eru aðskildar af punktum, svo sem 123.123.123.123.

- Gangið úr skugga um að studdur vafri sé uppsettur.
  - Internet Explorer útgáfa 11 eða nýrri
  - Microsoft Edge
  - Safari útgáfa 6 eða nýrri
  - Google Chrome™ útgáfa 32 eða nýrri
  - Mozilla Firefox útgáfa 24 eða nýrri
- Athugun hvort tenging við netkerfi sé virk.

> **Note:** Ef tengingin virkar ekki skaltu hafa samband við kerfisstjórann þinn.

- Vertu viss um að tengingar á köplum við prentarann og prentþjóninn séu rétt tengdar. Skoðaðu skjölin sem fylgdu með prentþjóninum varðandi frekari upplýsingar.
- Athugaðu hvort staðgengilsþjónar séu óvirkir.

> **Note:** Ef þjónarnir eru óvirkir skaltu hafa samband við kerfisstjórann þinn.

Ef vandamálið er viðvarandi skaltu hafa samband við þjónustuver.

Get ekki tengt prentarann við þráðlausa netið (Wi-Fi)

Reyndu eitt eða fleira af eftirfarandi:

- Frá stjórnborðinu skaltu fletta á **Stillingar > Netkerfi/tengi > Yfirlit yfir netkerfi > Virkt tengildi** og veldu síðan **Sjálfvirkt**.
- Gakktu úr skugga um að tölvan sé tengd við rétt Wi-Fi net. Varðandi frekari upplýsingar, sjá Tengja prentarann við þráðlaust netkerfi (Wi-Fi) on page 284.

> **Note:** Sumir beinar gætu deilt sjálfgefna Wi-Fi nafninu.

- Vertu viss um að þú hafir skráð rétt aðgangsorð fyrir netið.

> **Note:** Taktu eftir bilunum, tölunum og hástöfunum í aðgangsorðinu.

- Gakktu úr skugga um að rétt þráðlaus öryggisstilling sé valin. Frá stjórnborðinu skaltu fletta á **Stillingar > Netkerfi/tengii > Þráðlaust > Öryggisstilling fyrir þráðlaust netkerfi**.

Ef vandamálið er viðvarandi skaltu hafa samband við þjónustuver.

Vandamál varðandi valkosti vélbúnaðar

Getur ekki uppgötvað innri valkost

Reyndu eitt eða fleira af eftirfarandi:

- Slökktu á prentaranum, bíddu síðan í um það bil 10 sekúndur, og kveiktu á honum aftur.
- Prentaðu **Síða yfir stillingar valmyndar** og athugaðu svo hvort innri valkosturinn birtist á listanum yfir uppsetta eiginleika. Frá stjórnborðinu skaltu fletta á **Stillingar > Skýrslur > Síða yfir stillingar valmyndar.**.
- Athugaðu hvort innri valkostur er rétt uppsettur á stýrispjaldinu.

  1. Slökktu á prentaranum og taktu síðan rafmagnssnúruna úr sambandi við rafmagn.
  2. Vertu viss um að innri valkostur sé uppsettur í viðeigandi tengi á stýrispjaldinu.
  3. Tengdu straumsnúruna við rafmagnsinnstunguna og kveiktu síðan á prentaranum.

VARÚÐ—HUGSANLEG HÆTTA
Til að koma í veg fyrir hættu á eldsvoða eða raflosti skal tengja rafmagnssnúruna við innstungu með viðeigandi getu og rétta jarðtengingu sem er nálægt vörunni og auðveldlega aðgengileg.

- Athugaðu hvort innri valkostur sé tiltækur í rekli prentarans.

Note: Ef þörf krefur, bættu innri valkosti handvirkt inn í prentararekilinn til að gera hann tiltækan fyrir prentverk. Varðandi frekari upplýsingar, sjá Bæta við tiltækum valkostum í prentrekli on page 131.

Ef vandamálið er viðvarandi skaltu hafa samband við þjónustuver.

Tengi fyrir innri lausnir virkar ekki rétt

Reyndu eitt eða fleira af eftirfarandi:

- Prentaðu **Síða yfir stillingar valmyndar** og athugaðu svo hvort innri lausnargátt (ISP) birtist í lista yfir uppsetta eiginleika. Frá stjórnborðinu skaltu fletta á **Stillingar > Skýrslur > Síða yfir stillingar valmyndar**.
- Fjarlægðu ISP og settu síðan upp aftur. Varðandi frekari upplýsingar, sjá Setja upp tengi fyrir innri lausnir on page 278.
- Athugaðu kapalinn og tengingu á ISP.
    1. Notaðu réttan kapal og gakktu svo úr skugga um að hann sé tryggilega tengdur við ISP.
    2. Athugaðu hvort samskiptakapall fyrir ISP-lausnina sé tryggilega tengdur við tengi á stjórnborðinu.

Ef vandamálið er viðvarandi skaltu hafa samband við þjónustuver.

Samhliða- eða raðsamskiptaspjald virkar ekki sem skyldi

Reyndu eitt eða fleira af eftirfarandi:

- Prentaðu **Síða yfir stillingar valmyndar** og athugaðu svo hvort samhliða- eða raðsamskiptaspjald birtist á listanum yfir uppsetta eiginleika. Frá stjórnborðinu skaltu fletta á **Stillingar > Skýrslur > Síða yfir stillingar valmyndar**.
- Fjarlægðu og settu síðan aftur upp samhliða- eða raðsamskiptaspjaldið. Varðandi frekari upplýsingar, sjá Setja upp tengi fyrir innri lausnir on page 278.
- Athugaðu tenginguna milli kapalsins og samhliða- eða raðsamskiptaspjaldsins.

Ef vandamálið er viðvarandi skaltu hafa samband við þjónustuver.

Bilað minniskort fannst

Reyndu eitt eða fleira af eftirfarandi:

- Skiptu út bilaða minniskortinu.
- Veldu **Halda áfram** til að hunsa skilaboðin og halda áfram að prenta.
- Hætta við núverandi verk í prentun.

Ekki nægilegt pláss á minniskorti fyrir tilföng

Reyndu eitt eða fleira af eftirfarandi :

- Veldu **Halda áfram** til að hreinsa skilaboðin og halda áfram að prenta.
- Eyða leturgerðum, fjölvum og öðrum gögnum sem eru vistuð á minniskortinu.
- Settu upp geymsludrif.

> **Note:** Niðurhlöðnum leturtegundum og fjölvum sem eru ekki áður vistuð á minniskorti er eytt.

Vandamál varðandi rekstarvörur

Skiptu um hylki, misræmi á svæði prentara

Til að leiðrétta þetta vandamál skaltu kaupa hylki með réttu svæði sem samsvarar svæði prentarans eða kaupa hylki sem gildir á heimsvísu.

- Fyrsta talan í skilaboðunum á eftir 42 gefur til kynna svæði prentarans.
- Önnur talan í skilaboðunum á eftir 42 gefur til kynna svæði hylkisins.

Svæði	Talnakóði
Á heimsvísu eða óskilgreint svæði	0
Norður-Ameríka (Bandaríkin, Kanada)	1
Evrópska efnahagssvæðið, Vestur-Evrópa, Norðurlöndin, Sviss	2
Kyrrahafssvæði Asíu	3
Latneska Ameríka	4
Afgangurinn af Evrópu, Mið-Austurlönd, Afríka	5
Ástralía, Nýja-Sjáland	6
Ógilt svæði	9

> **Note:** Til að finna svæðisstillinga prentarans og blekhylkis skaltu prenta **Prenta gæðaprófunarsíður**. Frá stjórnborðinu skaltu fletta á **Stillingar > Villuleit > Prenta gæðaprófunarsíður**.

Endurfyllt venjulegt *[color]* prenthylki

Prentarinn hefur greint venjulegt Lexmark hylki sem fyllt hefur verið á með óekta lit af öðrum aðila en Lexmark.

Smelltu á **Í lagi** til að halda áfram.

Allir vísar um endingu prentaraíhluta eru hannaðir til að virka með Lexmark-vörum og -varahlutum og geta gefið óeðlilegar niðurstöður þegar þeir eru notaðir með vörum eða varahlutum í Lexmark-prentaranum sem eru endurframleiddir af öðrum aðilum en Lexmark.

Frekari upplýsingar er að finna í prentarayfirlýsingu um takmarkaða ábyrgð.

Rekstrarvörur sem eru ekki frá Lexmark

Prentarinn hefur uppgötvað rekstrarvöru eða hlut sem er ekki frá Lexmark sem er uppsettur í prentaranum.

Lexmark prentarinn þinn er hannaður til að virka best með upprunalegum rekstrarvörum og hlutum frá Lexmark. Notkun á rekstrarvörum eða hlutum frá þriðja aðila getur haft áhrif á afköst, áreiðanleika eða endingu prentarans og myndeiningar hans.

Allar vísanir á endingu eru hannaðar til að virka með rekstrarvörum eða hlutum frá Lexmark og geta því gefið ónákvæmar niðurstöður ef rekstrarvörur eða hlutir frá þriðja aðila eru notaðir. Notkun á hlutum myndeiningar umfram ætlaða endingu geta skaðað Lexmark-prentarann þinn eða tengda hluti.

> **Viðvörun—hugsanleg hætta**
> Notkun á rekstrarvörum eða hlutum frá þriðja aðila getur haft áhrif á ábyrgð. Ábyrgðin nær ekki yfir skemmdir vegna notkunar á rekstrarvörum eða hlutum frá þriðja aðila.

Til að samþykkja þessa áhættu og að halda áfram með notkun á rekstrarvörum eða hlutum frá öðrum aðila í prentaranum skaltu halda tveimur fingrum á skjá prentarans í 15 sekúndur. Þegar staðfestingargluggi birtist skaltu snerta **Halda áfram**.

Ef þú vilt ekki samþykkja þessa áhættu, fjarlægðu þá rekstrarvöru eða hlut frá þriðja aðila úr prentaranum þínum, og settu síðan ósvikna rekstrarvöru eða hlut frá Lexmark í staðinn. Varðandi frekari upplýsingar, sjá Nota upprunalega hluti og rekstarvörur frá Lexmark on page 456.

Ef prentarinn prentar ekki eftir að villuboð hafa verið hreinsuð, endurstilltu þá teljara notkunar rekstrarvöru.

1. Frá stjórnborðinu skaltu fletta á **Stillingar > Tæki > Viðhald > Uppsetningarvalmynd > Notkun á rekstrarvöru og teljara**.
2. Veldu hlut eða rekstrarvöru sem þú vilt endurstilla og veldu síðan **Gangsetja**.

3. Lestu viðvörunarskilaboðin og veldu síðan **Halda áfram**.
4. Notaðu tvo fingur og snertu skjáinn í 15 sekúndur til að hreinsa skilaboðin.

> **Note:** Ef þú getur ekki endurstillt teljara notkunar á rekstrarvöru skaltu skila hlut rekstrarvöru til þess staðar sem hann var keyptur á.

Vandamál við mötun pappírs

Pappír krullast

Reyndu eitt eða fleira af eftirfarandi:

- Færðu stýringar í skúffunni í rétta stöðu fyrir pappír sem var hlaðið.
- Skilgreindu pappírsstærð og gerð pappírs í kjörstillingum prentunar eða í samskiptum prentunar, eftir stýrikerfinu. Vertu viss um að stillingin samsvari pappírnum sem var hlaðið.

  > **Note:** Þú getur einnig breytt stillingunni á stjórnborði prentarans. Flettu á **Stillingar > Pappír > Uppsetning skúffu > Pappírsstærð/gerð**.

- Fjarlægðu pappírinn, snúðu honum við og settu hann svo aftur í.
- Settu í pappír úr nýjum pakka.

  > **Note:** Pappírinn dregur til sín raka vegna þess að rakastig er hátt. Geymdu pappírinn í upprunalegum umbúðum þar til þú ætlar að nota hann.

Ef vandamálið er viðvarandi skaltu hafa samband við þjónustuver.

Umslag lokast við prentun

Reyndu eitt eða fleira af eftirfarandi:

- Notaðu umslög sem hafa verið geymd í þurru umhverfi.

  > **Note:** Prentun á umslög með miklu rakainnihaldi getur lokað flipanum.

- Gangið úr skugga um að pappírstegundin sé stillt á **Umslag**. Frá stjórnborðinu skaltu fletta á **Stillingar > Pappír > Uppsetning skúffu > Pappírsstærð/gerð**.

Ef vandamálið er viðvarandi skaltu hafa samband við þjónustuver.

Prentun með samröðun virkar ekki

Reyndu eitt eða fleira af eftirfarandi:

- Frá stjórnborði skaltu fletta á **Stillingar > Prenta > Útlit > Raða** og síðan velja **Kveikt [1,2,1,2,1,2]**.
- Opnaðu skjalið sem þú ert að reyna að prenta, opnaðu kjörstillingar prentunar eða Prentsamskipti og veldu svo **Raða**.
- Fækkaðu fjölda á síðum sem á að prenta.

Ef vandamálið er viðvarandi skaltu hafa samband við þjónustuver.

Tenging á skúffum virkar ekki

Reyndu eitt eða fleira af eftirfarandi:

- Gakktu úr skugga um að tengdar skúffur innihaldi sömu pappírsstærð, stefnu og pappírsgerð.
- Vertu viss um að pappírsstýringar séu rétt staðsettar.
- Stilltu stærð pappírs og gerð til að samsvara pappírnum sem hlaðið er í tengdu skúffurnar. Frá stjórnborðinu skaltu fletta á **Stillingar > Pappír > Uppsetning á skúffu > Pappírsstærð/gerð**.
- Vertu viss um að **Tenging á skúffum** sé stillt á **Sjálfvirkt**. Varðandi frekari upplýsingar, sjá Tengja skúffur on page 127.

Ef vandamálið er viðvarandi skaltu hafa samband við þjónustuver.

Pappír flækist oft

Reyndu eitt eða fleira af eftirfarandi:

- Athugaðu hvort pappírnum sé hlaðið rétt.

  Athugasemdir
  - Vertu viss um að pappírsstýringar séu rétt staðsettar.
  - Vertu viss um að hæð á stafla sé fyrir neðan vísun á hámarksfyllingu.
  - Gættu þess að prenta á ráðlagða pappírsstærð og pappírsgerð.

- Stilltu rétta pappírsstærð og pappírsgerð. Frá stjórnborðinu skaltu fletta á **Stillingar > Pappír > Uppsetning á skúffu > Pappírsstærð/gerð**.
- Settu í pappír úr nýjum pakka.

  Note: Pappírinn dregur til sín raka vegna þess að rakastig er hátt. Geymdu pappírinn í upprunalegum umbúðum þar til þú ætlar að nota hann.

Ef vandamálið er viðvarandi skaltu hafa samband við þjónustuver.

Síður sem flækjast eru ekki endurprentaðar

1. Frá stjórnborðinu skaltu fletta á **Stillingar > Tæki > Tilkynningar > Endurheimt innihald fljækju**.
2. Í valmynd fyrir **Endurheimt flækju** veldu **Kveikt** eða **Sjálfvirkt**.

Ef vandamálið er viðvarandi skaltu hafa samband við þjónustuver.

Vandamál með tölvupóst

Gera villuboð „SMTP-þjónn ekki uppsettur“ óvirk.

1. Frá stjórnborðinu skaltu fletta á **Stillingar › Tölvupóstur › Uppsetning tölvupósts**.
2. Stilltu **Gera „SMTP-þjónn ekki uppsettur“ óvirka** villuna á **Kveikt**.

Til að koma í veg fyrir að villan endurtaki sig skaltu gera eitt eða fleiri af eftirfarandi:

- Uppfæra fastbúnað prentarans. Nánari upplýsingar er að finna í hlutanum „Leiðbeiningar um fastbúnað prentara“.
- Veldu SMTP-stillingar tölvupósts. Varðandi frekari upplýsingar, sjá Uppsetning á SMTP stillingum tölvupósts on page 300.

Ekki er hægt að senda tölvupóst

Reyndu eitt til viðbótar af eftirfarandi:

- Gakktu úr skugga um að SMTP stillingar fyrir tölvupóst séu rétt stilltar. Varðandi frekari upplýsingar, sjá Uppsetning á SMTP stillingum tölvupósts on page 300.
- Gakktu úr skugga um að prentarinn sé tengdur við net og að netið sé tengt við internetið.

Ef vandamálið er viðvarandi skaltu hafa samband við þjónustuver.

Vandamál við faxsendingu

Auðkenni þess sem hringir sést ekki

1. Frá stjórnborðinu skaltu fletta á **Stillingar > Fax > Fax uppsetning > Stillingar fyrir móttöku á faxi > Stjórnunarstýringar**.
2. Stilltu **Virkja símanúmerabirti** á **Kveikt**.

Ef vandamálið er viðvarandi skaltu hafa samband við þjónustuver.

Get ekki sent eða tekið á móti föxum með því að nota hliðrænt fax

Reyndu eitt eða fleira af eftirfarandi:

- Leystu úr villuboðum sem birtast á skjánum.
- Gakktu úr skugga um að snúrutengingar fyrir síma, símtæki eða símsvara séu öruggar.
- Hlustaðu eftir hringitóni.
    - Hringdu í faxnúmerið til að vera viss um að það virki rétt.
    - Ef þú ert að nota eiginleikann Lagt á, þá á að hækka hljóðstigið til að athuga hvort þú heyrir hringitón.
- Athugið veggtengil símans.
    1. Tengdu hliðrænan síma beint í veggtengilinn.

    2. Hlustið eftir hringisón.
    3. Ef hringisónn heyrist ekki, notaðu þá aðra símasnúru.
    4. Ef hringisónn heyrist ekki ennþá, tengdi hliðrænan síma í annan veggtengil.
    5. Ef þú heyrir hringisón, tengdu þá prentarann við þann veggtengil.
- Athugaðu hvort prentarinn er tengdur við hliðræna símaþjónustu eða rétta stafræna tengið.
    - Ef þú notar símaþjónustu með samþætta þjónustu fyrir stafrænt net (ISDN) tengdu þá við hliðstætt símatengi á ISDN-tengi. Hafðu samband við þína ISDN-veitu varðandi frekari upplýsingar.
    - Ef þú ert að nota DSL, tengdu þá DSL-síu eða beini sem styður hliðræna notkun. Hafðu samband við þína DSL-veitu varðandi frekari upplýsingar.
    - Ef þú ert að nota PBX-símaþjónustu, vertu viss um að þú sért tengdur við hliðrænt tengi á PBX. Ef ekki til staðar, íhugaðu að koma upp hliðrænni símalínu fyrir faxtækið.
- Aftengdu tímabundið annan búnað og gerðu aðra símaþjónustu óvirka.
    1. Aftengdu annan búnað (eins og símsvara, tölvur, mótöld eða símalínur) milli prentarans og símalínu.
    2. Gerðu símtal í bið og talhólf óvirk. Hafðu samband við símafyrirtækið þitt varðandi frekari upplýsingar.
- Skannaðu upphaflega skjalið, eina síðu í einu.

Ef vandamálið er viðvarandi skaltu hafa samband við þjónustuver.

Get tekið á móti en ekki sent föx með því að nota hliðrænt fax

Reyndu eitt eða fleira af eftirfarandi:

- Settu upprunalega skjalið í skúffu sjálfvirks matara skjala eða á gler skannans.
- Setja upp númer á flýtivísi á réttan hátt.
    - Athugaðu hvort búið er að setja upp númer fyrir flýtivísi á símanúmer sem þú vilt hringja í.
    - Hringdu handvirkt í símanúmerið.

Ef vandamálið er viðvarandi skaltu hafa samband við þjónustuver.

Get sent en ekki tekið á móti föxum með því að nota hliðrænt fax

Reyndu eitt eða fleira af eftirfarandi:

- Vertu viss um að uppruni pappírs sé ekki tómur.
- Athuga biðstillingar á fjölda hringinga. Frá stjórnborðinu skaltu fletta á **Stillingar > Fax > Fax uppsetning > Stilling á móttöku á faxi > Hringja til að svara**.
- Ef prentarinn er að prenta auðar síður, skoðaðu þá Auðar eða hvítar síður on page 533.

Ef vandamálið er viðvarandi skaltu hafa samband við þjónustuver.

Get ekki sett upp etherFAX

Reyndu eitt eða fleira af eftirfarandi:

- Athuga tengingar prentarans.
    1. Frá stjórnborðinu skaltu fletta á **Stillingar > Skýrslur > Netkerfi > Uppsetningarsíða netkerfis**.
    2. Sýna stöðu netkerfis á prentaðri síðu.
- Gakktu úr skugga um að prentarinn sé tengdur við net og að netið sé tengt við internetið.
- Gakktu úr skugga um að etherFAX sé sett rétt upp. Varðandi frekari upplýsingar, sjá Setja upp faxaðgerð sem notar etherFAX on page 107.

Ef vandamálið er enn til staðar skal fara á https://www.etherfax.net/lexmark.

Get ekki sent eða tekið á móti föxum með því að nota etherFAX

Reyndu eitt eða fleira af eftirfarandi:

- Gakktu úr skugga um að prentarinn sé tengdur við net og að netið sé tengt við internetið.
- Gakktu úr skugga um að etherFAX sé sett rétt upp. Varðandi frekari upplýsingar, sjá Setja upp faxaðgerð sem notar etherFAX on page 107.
- Skiptu stórum skjölum í minni skráarstærðir.

Ef vandamálið er enn til staðar skal fara á https://www.etherfax.net/lexmark.

Léleg prentgæði á faxi

Reyndu eitt eða fleira af eftirfarandi:

- Leiðréttu alla galla í prentun.
    1. Prentaðu **Gæðaprófunarsíður**. Frá stjórnborðinu skaltu fletta á **Stillingar > Villuleit > Prenta gæðaprófunarsíður.**.
    2. Leiðréttu alla galla í prentgæðum. Fyrir frekari upplýsingar, sjá hlutannn „Prentgæði eru léleg“.
- Ef þú ert að nota hliðrænt fax skaltu minnka sendingarhraða á mótteknu faxi.
    1. Frá stjórnborðinu skaltu fletta á **Stillingar > Fax > Fax uppsetning > Stilling á móttöku á faxi > Stjórnunarstýringar**.
    2. Veldu minni sendingarhraða í valmynd **Hám. hraði** fyrir hámarkshraða.

Ef vandamálið er viðvarandi skaltu hafa samband við þjónustuver.

Upplýsingar vantar á forsíðu á faxi

1. Slökktu á prentaranum, bíddu síðan í um það bil 10 sekúndur, og kveiktu á honum aftur.
2. Senda eða taka á móti faxi.

Ef vandamálið er viðvarandi skaltu hafa samband við þjónustuver.

Get ekki sent forsíðu á faxi frá tölvunni

Reyndu eitt eða fleira af eftirfarandi:

- Gakktu úr skugga um að prentrekill sé uppfærður. Nánari upplýsingar er að finna á www.lexmark.com/downloads.
- Hreinsaðu stillinguna **Alltaf að sýna stillingar áður en fax er sent**.

  1. Opnaðu samskipti **Prenta** úr því skjali sem þú ert að reyna að faxa.
  2. Veldu prentarann og smelltu síðan á **Eiginleikar**, **Kjörstillingar**, **Valkostir**, eða **Uppsetning**.
  3. Smelltu á **Fax**, og hreinsaðu stillinguuna **Alltaf að sýna stillingar áður en fax er sent**.

Ef vandamálið er viðvarandi skaltu hafa samband við þjónustuver.

Vandamál við skönnun

Get ekki skannað til tölvu

Reyndu eitt eða fleira af eftirfarandi:

- Framkvæma afritunarverk. Ef verkið mistókst skaltu slökkva á prentaranum, bíða síðan í um það bil 10 sekúndur, og kveikja á honum aftur.
- Athuga tengingar prentarans.

  1. Prenta **uppsetningarsíðu netkerfis**. Frá stjórnborðinu skaltu fletta á **Stillingar > Skýrslur > Netkerfi** og velja síðan **Uppsetningarsíða netkerfis**.
  2. Skoðaðu fyrsta hluta síðunnar og staðfestu tenginguna.
- Vertu viss um að prentarinn og tölvan séu tengd við sama netkerfið.

Ef vandamálið er viðvarandi skaltu hafa samband við þjónustuver.

Get ekki skannað til möppu á netinu

Reyndu eitt eða fleira af eftirfarandi:

- Búðu til flýtivísi í möppu á netinu og skannaðu síðan skjal með flýtivísinum. Varðandi frekari upplýsingar, sjá Skanna í möppu á netinu on page 318.
- Gakktu úr skugga um að vefslóð að möppu á netinu og snið séu rétt. Til dæmis, //*netþjónn_hýsisheiti*/heitimöppu/slóð, þar sem *netþjónn_hýsisheiti* er fullgilt lén (FQDN) eða IP-tala.
- Gakktu úr skugga um að þú hafir heimild til skrifaðgangs að möppu á netinu.
- Uppfæra flýtivísi að möppu á netinu.

  1. Opnaðu vafra og skráðu IP-tölu prentarans í svæði vistfangs.

  > **Athugasemdir**
  > - Skoða IP-tölu prentara á heimaskjá prentarans. IP-talan birtist sem fjögur sett af tölum sem eru aðskildar af punktum, svo sem 123.123.123.123.
  > - Ef verið er að nota staðgengilsþjón (proxy), gerðu hann óvirkan tímabundið til að opna vefsíðuna rétt.

2. Smelltu á **Flýtivísar**, og veldu síðan flýtivísi.

> **Note:** Ef þú ert með margar gerðir flýtivísa, veldu þá **Mappa á neti**.

3. Í svæði Slóð deilingar skráðu vefslóð að möppu á netinu. Til dæmis \ \server_hostname\foldername\path.

> **Note:** Notið ávallt framhallandi skástrik þegar deilingarslóð er slegin inn.

4. Frá valmynd **Sannvottun** veldu aðferð sannvottunar.

> **Note:** Ef **auðkenning** er stillt á „**Nota úthlutað notandanafn og aðgangsorð**“ skaltu slá inn innskráningarupplýsingarnar þínar í reitina fyrir notandanafn og aðgangsorð.

5. Smelltu á **Vista**.

- Vertu viss um að prentarinn og mappa á neti séu tengd við sama netkerfið.

Ef vandamálið er viðvarandi skaltu hafa samband við þjónustuver.

Afrit að hluta af skjali eða mynd

Reyndu eitt eða fleira af eftirfarandi:

- Vertu viss um að skjalið eða myndin sé sett snúandi niður í efra vinstra horni á gleri skannans.
- Stilltu samsvarandi stærð á pappír og á pappírnum sem var hlaðið í skúffuna.

Ef vandamálið er viðvarandi skaltu hafa samband við þjónustuver.

Léleg gæði á afriti

Reyndu eitt eða fleira af eftirfarandi:

- Hreinsaðu gler á skanna og gler á sjálfvirkum matara með rökum, lófríum klút.

> **Note:** Ef prentarinn þinn er með annað gler á sjálfvirkum matara inni í mataranum, þá skal einnig hreinsa þetta gler. Varðandi frekari upplýsingar, sjá Skanninn hreinsaður on page 504.

- Vertu viss um að skjalið eða myndin sé sett snúandi niður í efra vinstra horni á gleri skannans.
- Athugaðu gæði upprunalega skjalsins eða myndarinnar og breyttu gæðastillingunum skönnunar í samræmi við það.

Ef vandamálið er viðvarandi skaltu hafa samband við þjónustuver.

Lóðréttar dökkar rákir þegar skannað er frá sjálfvirkum matara

1. Lyftu skannahlífinni og fjarlægðu síðan glerhreinsitækið.
2. Þurrkaðu af gleri sjálfvirks matara við hliðina á skannaglerinu.
3. Opnaðu hurð A1 og hreinsaðu síðan glerið á sjálfvirkum matara.
4. Settu verkfærið aftur á sinn stað.
5. Lokaðu skannahlífinni.

> **Note:** Frekari upplýsingar um hreinsun skannans er að finna í Skanninn hreinsaður on page 504.

Ef vandamálið er viðvarandi skaltu hafa samband við þjónustuver.

Skörðótt mynd eða texti við skönnun frá sjálfvirka mataranum

1. Settu 50 blöð af hreinum, venjulegum pappír í sjálfvirka matarann.

   > **Note:** Venjulegi pappírinn hjálpar til við að hreinsa eða fjarlægja ryk og önnur efni rúllum sjálfvirks matara.

2. Frá stjórnborðinu skaltu strjúka til hægri að miðju stjórnstöðvarinnar og síðan velja .
3. Settu upphaflegt skjal í sjálfvirka matarann.
4. Skannaðu skjalið.

Ef vandamálið er viðvarandi skaltu hafa samband við þjónustuver.

Verk í skönnun heppnaðist ekki

Reyndu eitt eða fleira af eftirfarandi:

- Vertu viss um að Ethernet- eða USB-kapall sé tryggilega tengdur við tölvuna og prentarann.
- Athugaðu skrána sem þú vilt skanna og gakktu úr skugga um að:
  - Skráarheitið er ekki þegar notað í viðtökumöppunni.
  - Skjalið eða myndin sem þú vilt skanna er ekki opin í öðru forriti.
- Vertu viss um að gátreitir fyrir **Breyta tímastimpli** eða **Yfirskrifa núverandi skrá** séu valdir í stillingum fyrir móttökustað.

Ef vandamálið er viðvarandi skaltu hafa samband við þjónustuver.

Skanninn lokast ekki

1. Fjarlægðu hindrun sem heldur loki á skanna opnu.
2. Lokaðu skannanum.

Ef vandamálið er viðvarandi skaltu hafa samband við þjónustuver.

Skönnun tekur of langan tíma eða tölvan frýs

1. Loka öllum forritum sem trufla skönnunina.
2. Skannaðu skjalið aftur.

Ef vandamálið er viðvarandi skaltu hafa samband við þjónustuver.

Skanninn svarar ekki

Reyndu eitt eða fleira af eftirfarandi:

- Athugaðu að rafmagnssnúran sé rétt tengd við prentarann og rafmagnsinnstungu.

> **VARÚÐ—HUGSANLEG HÆTTA**
> Til að koma í veg fyrir hættu á eldsvoða eða raflosti skal tengja rafmagnssnúruna við innstungu með viðeigandi getu og rétta jarðtengingu sem er nálægt vörunni og auðveldlega aðgengileg.

- Gakktu úr skugga um að kveikt sé á prentaranum og leystu svo úr villuboðum sem birtast á skjánum.
- Slökktu á prentaranum, bíddu síðan í um það bil 10 sekúndur, og kveiktu á honum aftur.

Ef vandamálið er viðvarandi skaltu hafa samband við þjónustuver.

Aðlaga stillingu á skanna

1. Frá stjórnborði skaltu fletta á **Stillingar > Tæki > Viðhald > Stillingarvalmynd > Stilling á skanna > Skráning á handbók skanna**.
2. Í valmyndinni **Prenta fljótvirka prófun** skal velja **Gangsetja**.
3. Settu prufusíðuna á skannaglerið og veldu síðan **Stilling á flatskanna**.
4. Í valmyndinni **Afrita fljótvirka prófun** skal velja **Gangsetja**.
5. Berðu prufusíðuna saman við upprunalega skjalið.

> **Note:** Ef spássíur prufusíðunnar eru frábrugðnar upprunalega skjalinu skaltu velja stillingar fyrir **Vinstri spássíu** og **Spássíu að ofan**.

6. Endurtaktu þrep 4 og þrep 5 þar til spássíur á **Afrita fljótvirka prófun** síðunni fljótvirka passa næstum því við upphaflega skjalið.

Stilla skráningu sjálfvirks matara

1. Frá stjórnborðinu skaltu fletta á **Stillingar > Tæki > Viðhald > Uppsetningarvalkostur > Uppsetning á skanna > Handvirk skráning skanna**.

2. Í valmyndinni **Prenta fljótvirka prófun** skal velja **Gangsetja**.
3. Settu prufusíðuna í skúffu sjálfvirks matara skjala.
4. Veldu **Stilling á sjálfvirkum matara að framan** eða **Stilling á sjálfvirkum matara að aftan**.

> **Athugasemdir**
> - Til að samræma **Stilling á sjálfvirkum matara að framan** skal setja prófunarsíðuna upp, með stuttu brúnina fyrst inn í sjálfvirka matarann.
> - Til að samræma **Stilling á sjálfvirkum matara að aftan** skal setja prófunarsíðuna niður, með stuttu brúnina fyrst inn í sjálfvirka matarann.

5. Í valmyndinni **Afrita fljótvirka prófun** skal velja **Gangsetja**.
6. Berðu prufusíðuna saman við upprunalega skjalið.

> **Note:** Ef spássíur prufusíðunnar eru frábrugðnar upprunalega skjalinu skaltu velja stillingar fyrir **Lárétta stillingu** og **Spássíu að ofan**.

7. Endurtaktu þrep 5 og þrep 6 þar til spássíur á síðuna **Fljótvirk afritun** passa nálægt því við upphaflega skjalið.

Vandamál varðandi prentgæði lita

Breyta litum í prentuðu úttaki

1. Frá stjórnborðinu skaltu fletta á **Stillingar > Prenta > Gæði > Háþróuð myndgreining > Litaleiðrétting**.
2. Í **Litaleiðrétting** valmyndinni skal velja **Handvirkt**.
3. Veldu viðeigandi stillingar fyrir umbreytingu lita í valmyndinni **Litaleiðrétting innihald**.

Gerð hlutar	Litaleiðréttingartöflur
RGB-mynd **RGB-texti** **RGB-teikningar**	◦ **Líflegt** - Prentar bjartari og mettaðri liti og hægt er að nota það á öll móttekin litasnið. ◦ **sRGB skjár** - Býr til útprentun sem líkist litunum sem eru sýndir á tölvuskjá. Notkun á svörtum prentlit er hámörkuð fyrir prentun á ljósmyndum. ◦ **Skjár-réttur svartur** - Býr til útprentun sem líkist litunum sem eru sýndir á tölvuskjá. Þessi stilling notar aðeins svartan prentlit til að búa til öll stig á hlutlausum gráum lit. ◦ **sRGB líflegt**—Gefur aukna litamettun fyrir litaleiðrétting á sRGB-skjá. Notkun á svörtum prentlit er hámörkuð fyrir prentun á skýringarmyndum. ◦ **Slökkt**
CMYK-mynd **CMYK-texti** **CMYK-teikningar**	◦ **Bandarískt CMYK** - Beitir litaleiðréttingu til að námunda SWOP (Specifications for Web Offset Publishing) litaútprentun. ◦ **Evrópskt CMYK** - Beitir litaleiðréttingu til að námunda Euroscale litaútprentun. ◦ **Líflegt CMYK**—Eykur litamettun á stillingu á litaleiðréttingu bandarísks CMYK. ◦ **Slökkt**

Algengar spurningar um litaprentun

Hvað er RGB-litur?

RGB-litur er aðferð til að lýsa litum með því að tilgreina magn af rauðu, grænu eða bláu sem þarf til að framleiða ákveðin lit. Hægt er að blanda saman rauðu, grænu og bláu ljósi í mismunandi magni til að búa til stórt litasvið sem er að finna í náttúrunni. Tölvuskjáir, skannar og stafrænar myndavélar nota þessa aðferð til að sýna liti.

Hvað er CMYK-litur?

CMYK-litur er aðferð til að lýsa litum með því að tilgreina magn af bláu, rauðu, gulu og svörtu sem þarf til að búa til ákveðin lit. Hægt er að prenta með bláum, rauðum, gulum og svörtum prentlit í mismunandi magni til að búa til stórt litasvið sem er að finna í náttúrunni. Prentvélar, bleksprautuprentarar og litaleysiprentarar búa til liti á þennan hátt.

Hvernig á að prenta lit sem er skilgreindur í skjali?

Hugbúnaður er notaður til að skilgreina og breyta litum í skjali með því að nota litasamsetningar RGB eða CMYK. Varðandi frekari upplýsingar sjá hjálparatriði fyrir hugbúnaðinn.

Hvernig veit prentarinn hvaða lit á að prenta?

Þegar skjal er prentað eru upplýsingar sem lýsa gerð og lit hvers hlutar sendar til prentara og fara fram í gegnum litabreytitöflur. Litur er skilgreindur í viðeigandi magni af bláum, rauðum, gulum og svörtum prentlit sem notaður er til að framleiða litina sem þú vilt. Upplýsingar um hlut ákvarða beitingu á litaleiðréttingartöflum. Til dæmis, það er hægt að beita einni gerð af litaleiðréttingartöflu á texta en beita annarri litaleiðréttingartöflu á ljósmyndir.

Hvað er handvirk litaleiðrétting?

Þegar handvirk litaleiðrétting er virk, notar prentarinn notandavaldar litaleiðréttingartöflur til að vinna hluti. Handvirkar stillingar litaleiðréttingar eru sérstakar fyrir gerð hlutarins sem verið er að prenta (texti, grafík eða myndir). Það er einnig sértækt hvernig liturinn á hlutnum er tilgreindur í hugbúnaðinum (RGB eða CMYK samsetningar). Til að nota mismunandi litabreytitöflu handvirkt, sjá Breyta litum í prentuðu úttaki..

Ef forritið tilgreinir ekki liti með RGB eða CMYK samsetningum, þá er handvirk litleiðrétting ekki gagnleg. Hún er heldur ekki skilvirk ef hugbúnaður eða stýrikerfi tölvu stjórnar aðlögun lita. Með því að stilla litaleiðréttingu á sjálfvirkt býr það í flestum tilfellum æskilega liti fyrir skjölin.

Hvernig get ég ná samsvörun á sérstökum lit (til dæmis fyrirtækislógói)?

Níu gerðir af litasýnishornum eru tiltækar í gæðavalmynd prentara. Þessi sýnishorn eru einnig aðgengileg á síðunni Litasýnishorn í innbyggða vefþjóninum. Með því að velja einhvert sýnishorn býr það til margra síðna útprentun sem samanstendur af hundruðum af lituðum reitum. Hver reitur inniheldur samsetningu á CMYK eða RGB, sem fer eftir töflu sem var valin. Litnum sem fram kemur í hverjum reit er náð með því að setja CMYK eða RGB samsetningu sem kemur fram í reitnum í gegnum valda litaleiðréttingartöflu.

Með því að skoða litasýnishornin getur þú fundið reitinn með þeim lit sem er næstur þeim lit sem á að samsvara. Litasamsetninguna sem er merkt á reitnum er síðan hægt að nota til að breyta lit á hlut í hugbúnaði. Varðandi frekari upplýsingar sjá hjálparatriði fyrir hugbúnaðinn. Handvirk litaleiðrétting kann að vera nauðsynlegt til að nota völdu litaleiðréttingartöfluna fyrir tiltekna hlutinn.

Að velja hvaða Litasýnishorn á að nota fyrir tiltekna litasamsvörun fer eftir:

- Stillingu litaleiðréttingar sem verið er að nota (Sjálfvirkt, slökkt eða handvirkt)
- Gerð hlutar sem verið er að prenta (texti, grafík eða myndir)
- Hvernig liturinn á hlutnum er tilgreindur í hugbúnaðinum (RGB eða CMYK samsetningar).

Ef hugbúnaðarforritið tilgreinir ekki liti með RGB- eða CMYK-samsetningum eru síður Litasýnishorna ekki gagnlegar. Að auki stillir sumt af hugbúnaði RGB eða CMYK

samsetningar sem tilgreindar eru í forritinu í gegnum litastjórnun. Í slíkum tilfellum er ekki víst að prentaður litur samsvari nákvæmlega síðum Litasýnishorna.

Útprentunin virðist lituð

Reyndu eitt eða fleira af eftirfarandi:

- Frá stjórnborðinu skaltu fletta á **Stillingar > Prenta > Gæði > Þróuð myndvinnsla** og síðan skaltu velja **Litastilling**.
- Í stjórnborðinu skaltu fletta á **Stillingar > Prenta > Gæði > Þróuð myndvinnsla**, velja **Litajafnvægi** og breyta síðan stillingum.

Ef vandamálið er viðvarandi skaltu hafa samband við þjónustuver.

Hafa samband við stuðning viðskiptavina

Áður en samband er haft við þjónustuver, vertu viss um að hafa eftirfarandi upplýsingar:

- Vandamál prentara
- Villuboð
- Gerð á prentara og raðnúmer

Opnaðu https://support.lexmark.com til að fá tölvupóst eða stuðning í gegnum spjall eða flettu í gegnum handbækur, stuðningsgögn, rekla og annars efnis sem hægt er að hlaða niður.
Tæknilegur stuðningur í síma er einnig tiltækur. Hringdu í síma 1-800-539-6275 í Bandaríkjunum eða Kanada. Fyrir önnur lönd eða svæði farðu á til að finna alþjóðlegar samskiptaupplýsingar fyrir stuðning viðskiptavina.

Endurvinnsla og förgun

Endurnýting á vörum Lexmark

1. Farðu á www.lexmark.com/recycle.
2. Veldu þitt land eða svæði
3. Velja endurvinnslu.

Endurvinnsla Lexmark umbúða

Lexmark leitast stöðugt við að lágmarka umbúðir. Minni umbúðir hjálpa til við að tryggja að Lexmark prentarar eru fluttir á sem skilvirkastan og umhverfisvænan hátt og að það er minna af umbúðum sem þarf að farga. Þessi framkvæmd leiðir til minni losunar efna, orkusparnaðar og nýtingu náttúrulegra gæða.
Kassar Lexmark eru 100% endurvinnanlegir þar sem endurvinnslustöðvar bylgjupappa eru til staðar. Þessar aðstæður kunna ekki að vera til staðar á þínu svæði.
Frauð sem er notað í Lexmark umbúðunum er endurvinnanlegt þar sem slíkar endurvinnslustöðvar eru. Þessar aðstæður kunna ekki að vera til staðar á þínu svæði.
Þegar þú skila prenthylki til Lexmark, getur þú endurnýtt kassann sem prenthylkið kom í. Lexmark endurvinnur kassann.

Tilkynningar

Vöruupplýsingar

Heiti vöru:

Lexmark CX950se; Lexmark CX951se; Lexmark XC9525; Lexmark XC9535 MFPs
Tegund vélar:

7566
Gerðir:

288, 298

Útgáfa og lagatilkynningar

Tilkynningar varðandi útgáfu

Mars 2025
Eftirfarandi málsgrein gildir ekki um þau lönd þar sem slík ákvæði eru í ósamræmi við gildandi staðbundin lög: EXMARK INTERNATIONAL, INC., LÆTUR ÞESSA ÚTGÁFU Í TÉ „EINS OG HÚN KEMUR FYRIR“ ÁN NOKKURRAR ÁBYRGÐAR, HVORKI MEÐ BERUM ORÐUM EÐA GEFIÐ TIL KYNNA, INNIFALIÐ, EN EKKI TAKMARKAÐ VIÐ, ÓBEINA ÁBYRGÐ Á SELJANLEIKA EÐA HÆFNI TIL TILTEKINNAR NOTKUNAR. Sum ríki heimila ekki höfnun á ábyrgð með berum orðum eða gefinni til kynna í tilteknum viðskiptum; því kann þessi yfirlýsing ekki að eiga við þig.
Þessi útgáfa gæti verið tæknilega ónákvæm eða með innsláttarvillum. Breytingar eru reglulega gerðar á upplýsingum; þessar breytingar verða innfelldar í síðari útgáfum. Breytingar eða endurbætur á vörum eða kerfum sem er lýst hér kunna að vera gerðar hvenær sem er.
Tilvísanir í þessu riti til vöru, forrita eða þjónustu fela ekki í sér að framleiðandi hyggst koma þeim á framfæri í öllum löndum sem hann starfar í. Einhver tilvísun til vöru, kerfis eða þjónustu er ekki ætlað að sýna eða gefa í skyn að aðeins má nota þá vöru, kerfi eða þjónustu. Nota má hvers kyns aðra sambærilega vöru, kerfi eða þjónustu sem ekki brýtur á neinum hugverkaréttindum í staðinn. Mat og sannprófun á starfsemi í tengslum við aðrar vörur, kerfi eða þjónustu, að undanskildum þeim sem sérstaklega tilnefnd af framleiðanda, er á ábyrgð notanda.
Fyrir tæknilega aðstoð frá Lexmark skaltu fara á https://support.lexmark.com.
Varðandi upplýsingar um persónuverndarstefnu Lexmark, sem gildir um notkun á þessari vöru, farðu á www.lexmark.com/privacy.
Fyrir upplýsingar um rekstrarvörur og niðurhal, farðu á www.lexmark.com.
© 2025 Lexmark International, Inc.
Öll réttindi áskilin.

Vörumerki

Lexmark, lógó Lexmark og MarkNet eru vörumerki eða skráð vörumerki Lexmark International, Inc. í Bandaríkjunum og/eða öðrum löndum.
Gmail, Android, Google Play og Google Chrome eru vörumerki Google LLC.
Macintosh, macOS, Safari, and AirPrint are trademarks of Apple Inc., registered in the U.S. and other countries. iCloud is a service mark of Apple Inc., registered in the U.S. and other

countries. Use of the Works with Apple badge means that an accessory has been designed to work specifically with the technology identified in the badge and has been certified by the developer to meet Apple performance standards.
Microsoft, Internet Explorer, Microsoft 365, Microsoft Edge, Outlook og Windows eru vörumerki Microsoft fyrirtækjasamstæðunnar.
Mopria™ orðmerkið er skráð og/eða óskráð vörumerki Mopria Alliance, Inc. í Bandaríkjunum og öðrum löndum. Óheimil notkun er stranglega bönnuð.
PCL® er skráð vörumerki Hewlett-Packard Company. PCL er auðkenni Hewlett-Packard Company á prentaraskipunum (tungumál) og aðgerðum sem eru innifaldar í prenturum þeirra. Þessum prentara er ætlað að vera samhæfur við PCL-tungumálið. Þetta þýðir að prentarinn þekkir PCL skipanir notaðar í ýmsum forritum og að prentarinn líkir eftir aðgerðum sem samsvara skipunum.
PostScript er skráð vörumerki Adobe Systems Incorporated í Bandaríkjunum og/eða öðrum löndum.
Wi-Fi® og Wi-Fi Direct® eru skráð vörumerki Wi-Fi Alliance®.
Öll önnur vörumerki eru eign viðkomandi eigenda þeirra.

Tilkynningar varðandi leyfismál

Allar tilkynningar varðandi leyfismál í tengslum við þessa vöru er hægt að skoða í CD:\NOTICES-skrá á uppsetningarhugbúnaði.

STATEMENT OF LIMITED WARRANTY FOR LEXMARK LASER PRINTERS, LEXMARK LED PRINTERS, AND LEXMARK MULTIFUNCTION LASER PRINTERS

Lexmark International, Inc., Lexington, KY

This limited warranty applies to the United States and Canada. For customers outside the U.S., refer to the country-specific warranty information that came with your product.

This limited warranty applies to this product only if it was originally purchased for your use, and not for resale, from Lexmark or a Lexmark Remarketer, referred to in this statement as “Remarketer.”

Limited warranty

Lexmark warrants that this product:

—Is manufactured from new parts, or new and serviceable used parts, which perform like new parts

—Is, during normal use, free from defects in material and workmanship

If this product does not function as warranted during the warranty period, contact a Remarketer or Lexmark for repair or replacement (at Lexmark's option).

If this product is a feature or option, this statement applies only when that feature or option is used with the product for which it was intended. To obtain warranty service, you may be required to present the feature or option with the product.

If you transfer this product to another user, warranty service under the terms of this statement is available to that user for the remainder of the warranty period. You should transfer proof of original purchase and this statement to that user.

Limited warranty service

The warranty period starts on the date of original purchase as shown on the purchase receipt and ends 12 months later provided that the warranty period for any supplies and for any maintenance items included with the printer shall end earlier if it, or its original contents, are substantially used up, depleted, or consumed. Fuser Units, Transfer/Transport Units, Paper Feed items, if any, and any other items for which a Maintenance Kit is available are substantially consumed when the printer displays a “Life Warning” or “Scheduled Maintenance” message for such item.

To obtain warranty service you may be required to present proof of original purchase. You may be required to deliver your product to the Remarketer or Lexmark, or ship it prepaid and suitably packaged to a Lexmark designated location. You are responsible for loss of, or damage to, a product in transit to the Remarketer or the Lexmark designated location.

When warranty service involves the exchange of a product or part, the item replaced becomes the property of the Remarketer or Lexmark. The replacement may be a new or repaired item.

The replacement item assumes the remaining warranty period of the original product.

Replacement is not available to you if the product you present for exchange is defaced, altered, in need of a repair not included in warranty service, damaged beyond repair, or if the product is not free of all legal obligations, restrictions, liens, and encumbrances.

As part of your warranty service and/or replacement, Lexmark may update the firmware in your printer to the latest version. Firmware updates may modify printer settings and cause counterfeit and/or unauthorized products, supplies, parts, materials (such as toners and inks), software, or interfaces to stop working. Authorized use of genuine Lexmark products will not be impacted.

Before you present this product for warranty service, remove all print cartridges, programs, data, and removable storage media (unless directed otherwise by Lexmark).

For further explanation of your warranty alternatives and the nearest Lexmark authorized servicer in your area contact Lexmark on the World Wide Web.

Remote technical support is provided for this product throughout its warranty period. For products no longer covered by a Lexmark warranty, technical support may not be available or only be available for a fee.

Extent of limited warranty

Lexmark does not warrant uninterrupted or error-free operation of any product or the durability or longevity of prints produced by any product.

Warranty service does not include repair of failures caused by:

—Modification or unauthorized attachments

—Accidents, misuse, abuse or use inconsistent with Lexmark user’s guides, manuals, instructions or guidance

—Unsuitable physical or operating environment

—Maintenance by anyone other than Lexmark or a Lexmark authorized servicer

—Operation of a product beyond the limit of its duty cycle

—Use of printing media outside of Lexmark specifications

—Refurbishment, repair, refilling or remanufacture by a third party of products, supplies or parts

—Products, supplies, parts, materials (such as toners and inks), software, or interfaces not furnished by Lexmark

TO THE EXTENT PERMITTED BY APPLICABLE LAW, NEITHER LEXMARK NOR ITS THIRD PARTY SUPPLIERS OR REMARKETERS MAKE ANY OTHER WARRANTY OR CONDITION OF ANY KIND, WHETHER EXPRESS OR IMPLIED, WITH RESPECT TO THIS PRODUCT, AND SPECIFICALLY DISCLAIM THE IMPLIED WARRANTIES OR CONDITIONS OF MERCHANTABILITY, FITNESS FOR A PARTICULAR PURPOSE, AND SATISFACTORY QUALITY. ANY WARRANTIES THAT MAY NOT BE DISCLAIMED UNDER APPLICABLE LAW ARE LIMITED IN DURATION TO THE WARRANTY PERIOD. NO WARRANTIES, EXPRESS OR IMPLIED, WILL APPLY AFTER THIS PERIOD. ALL INFORMATION, SPECIFICATIONS, PRICES, AND SERVICES ARE SUBJECT TO CHANGE AT ANY TIME WITHOUT NOTICE.

Limitation of liability

Your sole remedy under this limited warranty is set forth in this document. For any claim concerning performance or nonperformance of Lexmark or a Remarketer for this product under this limited warranty, you may recover actual damages up to the limit set forth in the following paragraph.

Lexmark's liability for actual damages from any cause whatsoever will be limited to the amount you paid for the product that caused the damages. This limitation of liability will not apply to claims by you for bodily injury or damage to real property or tangible personal property for which Lexmark is legally liable. **IN NO EVENT WILL LEXMARK BE LIABLE FOR ANY LOST PROFITS, LOST SAVINGS, INCIDENTAL DAMAGE, OR OTHER ECONOMIC OR CONSEQUENTIAL DAMAGES.** This is true even if you advise Lexmark or a Remarketer of the possibility of such damages. Lexmark is not liable for any claim by you based on a third party claim.

This limitation of remedies also applies to claims against any Suppliers and Remarketers of Lexmark. Lexmark's and its Suppliers' and Remarketers' limitations of remedies are not cumulative. Such Suppliers and Remarketers are intended beneficiaries of this limitation.

Additional rights

Some states do not allow limitations on how long an implied warranty lasts, or do not allow the exclusion or limitation of incidental or consequential damages, so the limitations or exclusions contained above may not apply to you.

This limited warranty gives you specific legal rights. You may also have other rights that vary from state to state.

Tæknilýsingar

Tilkynning um leysigeisla

Prentarinn er vottaður í Bandaríkjunum til að vera í samræmi við kröfur DHHS 21 CFR, I. kafla, millikafla J fyrir flokk I (1) vörur í leysigeislaflokki, og eru vottaðir annars staðar sem vara í leysigeislaflokki I fyrir neytendavörur sem er í samræmi við kröfur IEC 60825-1:2014, EN 60825-1:2014+A11:2021 og EN 50689:2021.

Vörur í leysigeislaflokki I eru ekki taldar vera hættulegar. Leysikerfið og prentarinn eru hönnuð þannig að það er aldrei neitt mannlegt aðgengi að leysigeislum fyrir ofan flokk I að jafnaði við eðlilega notkun, viðhald notanda eða lýst þjónustuástand. Prentarinn er með prenthaussamstæðu sem ekki er hægt að þjónusta sem inniheldur leysigeisla með eftirfarandi tæknilýsingu:

Flokkur: IIIb (3b) AlGaAs

Nafngildi útaksafls (milliwött): 25

Bylgjulengd (nanómetrar): 770–800

Upplýsingar um hitastig

Vinnuhitastig og rakastig (RH) [1]	10 til 32,2°C (50 til 90°F) og 15 til 80% rakastig 15,6 til 32,2°C (60 til 90°F) og 8 til 80% rakastig Hámark votur hiti[2]: 22,8°C (73°F) Í umhverfi án rakaþéttingar
Langtímageymsla prentara / hylkis / myndeiningar[2]	15,6 til 32,2°C (60 til 90°F) og 8 til 80% rakastig Hámark votur hiti[2]: 22,8°C (73°F)
Prentari / prenthylki / skammtímasending myndeiningar[3]	-40 til 40°C (-40 til 104°F)

[1] Í sumum tilvikum verður að mæla afköst (svo sem notkun hylkja og hraða fyrstu blaðsíðu) í stöðluðu skrifstofuumhverfi við um það bil 22,2 °C (72 °F) og 45% rakastig.

[2] Geymslutími rekstrarvöru er um það bil 2 ár. Þetta er byggt á geymslu í venjulegu skrifstofuumhverfi við 22°C (72°F) og 45% rakastig.

[3] Hitastig vots hita er ákvarðað með hitastigi lofts og hlutfallslegu rakastigi.

Orkunotkun vöru

Í eftirfarandi töflu er að finna dæmigerða eiginleika orkunotkunar vörunnar.

Note: Sumar stillingar eiga hugsanlega ekki við um þína vöru.

Stilling	Lýsing	Straumnotkun (wött)
Prentun	Varan býr til útprentun frá rafrænu inntaki.	Einnar hliðar: 601 (CX951se); 448 (CX950se, CX950g); Tveggja hliða: 557 (CX951se); 442 (CX950se, CX950g)
Afritun	Varan býr til útprentun frá upphaflegum útprentuðum skjölum.	652 (CX951se); 495 (CX950se, CX950g)
Skönnun	Varan skannar útprentuð skjöl,	64.0 (CX951se); 65.0 (CX950se, CX950g)
Tilbúinn	Varan er að bíða eftir verki til prentunar.	38.5 (CX951se); 37.5 (CX950se) 38.5 (CX950g)
Svefnstilling	Varan er í háttsettri orkusparnaðarstillingu.	1.0 (CX951se); 0.9 (CX950se, CX950g)
Í dvala	Varan er í lágsettri orkusparnaðarstillingu.	0,2
Slökkt	Varan er tengd við rafmagnstengil, en það er slökkt á straumrofa.	0,2

Stig orkunotkunar sem gefin eru upp í töflunni á undan sýna meðaltíma mælingar. Augnabliksorkunotkun kann að vera mun hærri en meðaltalið.
Gildin geta breyst. Sjá www.lexmark.com varðandi núverandi gildi.

Svefnstilling

Þessi vara er hönnuð með orkusparnaðarstillingu sem er kölluð **svefnstilling**. Svefnstilling sparar orku með því að lækka orkunotkun á lengri tímabilum af óvirkni. Svefnstilling kemur sjálfkrafa á ef varan er ekki notuð í tiltekinn tíma, sem er kallað **tímarof svefnstillingar**.

Sjálfvalin verksmiðjustilling tímarofs svefnstillingar fyrir þessa vöru (í mínútum):	15

Með því að nota valmyndir stillinga er hægt að breyta tímarofi svefnstillingar frá 1 mínútu til 120 mínútna, eða á milli 1 mínútu og 114 mínútna, sem fer eftir gerð prentara. Ef prenthraði er minni eða jafn 30 síðum á mínútu þá getur þú aðeins stillt tímarof allt að 60 mínútum, eða 54 mínútna, sem fer eftir gerð prentara. Stilling á tímarofi svefnstillingar í lágt gildi dregur úr orkunotkun, en getur aukið viðbragðstíma vörunnar. Stilling á tímarofi svefnstillingar í hátt viðheldur fljótum svartíma, en notar meiri orku.
Sumar gerðir styðja **Djúpa svefnstillingu**, sem dregur enn frekar úr orkunotkun eftir lengri tíma óvirkni.

Stilling í dvala

Þessi vara er hönnuð með ofur-lágri straumstillingu sem er kölluð **stilling í dvala**. Þegar stilling í dvala er í gangi eru slökkt á öllum öðrum kerfum og búnaði með öruggum hætti. Hægt er að fara í stillingu í dvala með einhverri af eftirfarandi aðferðum:

- Nota tímarof dvala
- Nota tímastilltar straumstillingar

Sjálfvalin verksmiðjustilling tímarofs dvalastillingar fyrir þessa vöru í öllum löndum eða svæðum	3 dagar

Tíminn sem prentarinn bíður eftir að verk sé prentað áður en hann fer í tímastillingu dvala er hægt að breyta á milli einnar klukkustundar og einn mánuð.
Athugasemdir varðandi EPEAT-skráðar vörur fyrir myndbúnað:

- Styrkur biðstraums kemur fram í stillingu í dvala eða slökkt.
- Varan skal slökkva sjálfkrafa í styrk biðstraums sem er ≤ 1 W. Sjálfvirk biðaðgerð (Dvali eða Slökkt) skal vera virkjuð við sendingu vörunnar.

Slökkt stilling

Ef þessi vara er með slökkta stillingu sem enn eyðir lítilli orku, þá er leiðin til að stöðva orkunotkunina alveg sú að aftengja rafmagnssnúruna.

Heildarorkunotkun

Það er stundum gagnlegt að áætla heildarorkunotkun vöru. Þar sem orkunotkun er gefin upp í Wöttum ætti að margfalda orkunotkunina með þeim tíma sem varan eyðir í hverri stillingu í því skyni að reikna orkunotkun. Heildarorkunotkun vöru er summan af orkunotkun hverrar stillingar.

Umhverfis- og sjálfbærnitilkynningar

Stig hávaðamengunar

Eftirfarandi mælingar voru gerðar í samræmi við ISO 7779 og upplýstar í samræmi við ISO 9296.

> **Note:** Sumar stillingar eiga hugsanlega ekki við um þína vöru.

1-metra meðal hljóðþrýstingur, dBA	
Prentun	Einar-hliðar, einlit: 44 (CX950, XC9525);46 (CX951, XC9535);Einar-hliðar, litur: 44 (CX950, XC9525);46 (CX951, XC9535);Tveggja hliða einlit: 45 (CX950, XC9525);46 (CX951, XC9535);veggja hliða litur: 45 (CX950, XC9525);47 (CX951, XC9535)
Skönnun	Einlit: 55;Litur: 42
Afritun	Einlit: 49 (CX950, XC9525); 50 (CX951, (XC9535);Color: 46 (CX950, XC9525);47 (CX951, XC9535)

1-metra meðal hljóðþrýstingur, dBA	
Tilbúinn	14

Gildin geta breyst. Sjá www.lexmark.com varðandi núverandi gildi.

Tilskipun vegna úrgangs frá raf- og rafeindabúnaði (WEEE)

Táknmynd fyrir WEEE gefur til kynna sérstök endurvinnslukerfi og aðferðir fyrir framleiðsluvörur fyrir rafeindabúnað í löndum Evrópusambandsins. Við mælum með endurvinnslu á okkar búnaði.
Ef þú hefur frekari spurningar um valkosti fyrir endurvinnslu, komdu í heimsókn á vef Lexmark á www.lexmark.com til að finna staðbundið símanúmer fyrir söluaðila.

Litíum-íon endurhlaðanleg rafhlaða

Þessi vara getur innihaldið litíum-íonrafhlöðu í stærð penings, sem aðeins þjálfaður tæknimaður ætti að fjarlægja. Yfirstrikað tákn ruslatunnu á hjólum þýðir að ekki má henda vörunni sem óflokkuðum úrgangi heldur þarf að senda hana í sérstaka söfnunaraðstöðu til endurheimtu og endurvinnslu. Ef rafhlaðan er fjarlægð, ekki henda rafhlöðunni í heimilissorpið. Það getur verið sérstakt söfnunarkerfi fyrir rafhlöður í þínu nærsamfélagi, svo sem staðsetning fyrir skil á rafhlöðum til endurvinnslu. Sérstök söfnun á notuðum rafhlöðum tryggir viðeigandi meðhöndlun úrgangs, þar með talið endurnotkun og endurvinnslu og kemur í veg fyrir hugsanleg neikvæð áhrif á heilsu manna og umhverfi. Vinsamlegast fargaðu rafhlöðunum á ábyrgan hátt.

Reglugerð (ESB) 2023/1542

Þessi vara getur innihaldið endurhlaðanlega litíum rafhlöðu í stærð við mynt. Þessi rafhlaða er í samræmi við reglugerð (ESB) 2023/1542. Samhæfi er gefið til kynna með CE-merkingu:

Þessi vara gæti innihaldið eina af eftirfarandi flötum rafhlöðum:

- Auðkenning rafhlöðu: Seiko tegundarnúmer MS621FE
  Framleiðandi: Seiko Instruments Inc.

  Póstfang framleiðanda: 8, Nakase 1-chome, Mihama-ku, Chiba-shi, Chiba 261-8507, Japan
- Auðkenning rafhlöðu: Panasonic tegundarnúmer ML621
  Framleiðandi: Panasonic Energy Co., Ltd.

  Póstfang framleiðanda: 1-1 Matsushita-cho, Moriguchi City, Osaka 570-8511, Japan
- Auðkenning rafhlöðu: FDK tegundarnúmer ML621
  Framleiðandi: FDK Corporation

  Póstfang framleiðanda: Shibaura Crystal Shinagawa, 1-6-41 Konan, Minato-ku, Tokyo 108-8212 Japan

Umhverfismerkingar á umbúðum

Samkvæmt reglugerð framkvæmdastjórnar 97/129/EB varðandi lagaúrskurð 152/2006 geta vöruumbúðir innihaldið eitt eða fleiri af eftirfarandi táknum.

20 PAP	Þetta tákn gefur til kynna að umbúðirnar gætu innihaldið bylgjutrefjapappa.
21 PAP	Þetta tákn gefur til kynna að umbúðirnar gætu innihaldið trefjapappa sem ekki er bylgjupappi.

22 PAP	Þetta tákn gefur til kynna að umbúðirnar gætu innihaldið pappír.

Fyrir frekari upplýsingar farðu á www.lexmark.com/recycle, og veldu síðan þitt land eða svæði.. Upplýsingar um tiltæk endurvinnslukerfi fylgja með upplýsingum um endurvinnslu á vöru.

Förgun á vörunni

Ekki má farga prentaranum eða rekstrarvörum á sama hátt og venjulegu heimilissorpi. Hafið samráð við staðbundin yfirvöld varðandi kosti fyrir förgunar og endurvinnslu.

Skil á Lexmark-hylkjum til endurnota eða endurnýtingar

Skilakerfi Lexmark-blekhylkja leyfir þér að skila notuðum blekhylkjum ókeypis til Lexmark fyrir endurnotkun eða endurvinnslu. Eitt hundrað prósent af tómum blekhylkjum sem var skilað aftur til Lexmark eru annaðhvort endurnýtt eða meðhöndluð til endurvinnslu. Umbúðirnar sem notaðar eru til að skila hylkjum eru einnig endurunnar.
Framkvæmdu eftirfarandi til að skila Lexmark-hylkjum til endurnota eða endurnýtingar:

1. Farðu á www.lexmark.com/recycle.
2. Veldu þitt land eða svæði
3. Velja **kerfi Lexmark hylkissöfnunar**.
4. Fylgdu leiðbeiningum á skjánum.

ENERGY STAR

Sérhver Lexmark vara sem ber ENERGY STAR® merki á vörunni eða á ræsiskjá er vottað til að uppfylla kröfur Umhverfisverndarstofnunar Bandaríkjanna (EPA) ENERGY STAR frá og með framleiðsludegi.

Tilkynningar um þráðlausar vörur

Tilkynningar eftirlitsaðila varðandi þráðlausar vörur

Þessi hluti inniheldur upplýsingar, sem eiga aðeins við um þráðlausar gerðir.
Ef vafi leikur á hvort þín gerð sé þráðlaus gerð skaltu fara á http://support.lexmark.com.

Tilkynning um hlut einingar

Gerðir búnar þráðlausri tengingu innihalda eftirfarandi hluti einingar:
Lexmark MarkNet N8450 / AzureWave AW-CM467-SUR; FCC ID:TLZ-CM467; IC:6100A-CM467
Til að ákvarða hvaða einingar íhluta eru uppsettir í þinni einstöku vöru, sjá merkingar á núverandi vöru.

Váhrif af völdum útgeislunar útvarpstíðni

Uppgefið afl útgeislunar frá þessu tæki er langt undir útvarpsbylgjumarka FCC og annarra eftirlitsstofnana. Halda verður lágmarksaðskilnaði sem nemur 20 cm (8 tommur) milli loftnets og allra einstaklinga fyrir þetta tæki til að fullnægja RF-kröfum FCC og annarra eftirlitsstofnana.

Samræmi við tilskipanir Evrópusambandsins (EB)

Þessi vara er í samræmi við verndunarkröfur tilskipunar EB ráðsins 2014/53/EB um samræmingu og samhæfingu laga aðildarríkjanna um þráðlausan fjarskipti.
Framleiðandi þessarar vöru er: Lexmark International, Inc., 740 West New Circle Road, Lexington, KY, 40550 Bandaríkjunum. Viðurkenndur fulltrúi í EES/EB er: Lexmark International Technology Hungária Kft., 8 Lechner Ödön fasor, Millennium Tower III, 1095 Budapest UNGVERJALANDI. Innflutningsaðili í EES/EB er: Lexmark International Technology S.à.r.l. 20, Route de Pré-Bois, ICC Building, Bloc A, CH-1215 Genève, Sviss.
Yfirlýsing um samræmi við kröfur tilskipananna er í boði sé þess óskað hjá viðurkenndum fulltrúa eða má nálgast hana á www.lexmark.com/en_us/about/regulatory-compliance/european-union-declaration-of-conformity.html.
Samhæfi er gefið til kynna með CE-merkingu:

Takmarkanir

Notkun á þessum útvarpsbúnaði er takmörkuð við notkun innanhúss. Notkun utanhúss er bönnuð. Þessi takmörkun á við um öll löndin sem gefin eru upp í töflunni hér að neðan.

AT	BE	BG	CH	CY	CZ	DE	DK	EE
EL	ES	FI	FR	HR	HU	IE	IS	IT
LI	LT	LU	LV	MT	NL	NO	PL	PT
RO	SE	SI	SK	TR	UK (NI)			

Yfirlýsing EB og annarra landa um tíðnisvið fyrir útvarpsbylgjur og hámarksafl sendinga

Þessi útvarpsbúnaður sendir annað hvort á 2,4GHz (2,412–2,472 GHz innan ESB) eða 5GHz (5,15–5,35, 5,47–5,725 innan ESB) tíðnisviðum. Hámarks EIRP úttaksafl sendis, þar með talin aukning loftnets, er ≤ 20dBm fyrir bæði tíðnisviðin.

Tilkynningar um tæki í A-flokki

Samræmi við tilskipanir Evrópusambandsins (EB)

Þessi vara er í samræmi við verndunarkröfur tilskipana EB ráðsins 2014/30/EB, 2014/35/EB og 2011/65/EB eins og breytt með 2015/863/EB um samræmingu og samhæfingu laga aðildarríkjanna um rafsegulsviðssamhæfi, öryggi raffanga til notkunar innan ákveðinna marka spennu og á takmörkunum við notkun tiltekinna, hættulegra efna í rafbúnaði og rafeindabúnaði.
Framleiðandi þessarar vöru er: Lexmark International, Inc., 740 West New Circle Road, Lexington, KY, 40550 Bandaríkjunum. Viðurkenndur fulltrúi í EES/EB er: Lexmark International Technology Hungária Kft., 8 Lechner Ödön fasor, Millennium Tower III, 1095 Budapest UNGVERJALANDI. Innflutningsaðili í EES/EB er: Lexmark International Technology S.à.r.l. 20, Route de Pré-Bois, ICC Building, Bloc A, CH-1215 Genève, Sviss.
Yfirlýsing um samræmi við kröfur tilskipananna er í boði sé þess óskað hjá viðurkenndum fulltrúa eða má nálgast hana á www.lexmark.com/en_us/about/regulatory-compliance/european-union-declaration-of-conformity.html.
Þessi vara uppfyllir mörk A-flokks EN 55032 og öryggiskröfur EN 62368-1.

Samræmi við tilskipanir Evrópusambandsins (EB)

Tilkynning um útvarpstruflanir

Viðvörun
Þetta er vara sem er í samræmi við kröfurnar varðandi útsendingu í EN 55032 mörk í flokkun A marka og kröfur friðhelgis EN 55035. Þessi vara er ekki ætluð til að vera notuð í umhverfi í íbúðum/heimilum.
Þetta er vara í flokki A. Í umhverfi á heimilum getur þessi vara valdið útvarpstruflunum, í því tilviki gæti notandinn þurft að gera viðeigandi ráðstafanir.

Aðrar reglugerðartilkynningar

Tilkynning vegna stöðurafmagns

Þetta tákn auðkennir hluti sem eru viðkvæmir gagnvart stöðurafmagni. Snertu ekki svæði nálægt þessum táknum án þess að snerta fyrst yfirborð úr málmi á svæði fjarri tákninu. Til að koma í veg fyrir skemmdir frá rafstöðuhleðslu þegar verið er að framkvæma viðhaldsverkefni eins og að hreinsa pappírsflækjur eða skipta um rekstrarvörur, skaltu snerta einhvern sýnilegan málmramma í prentaranum áður en þú nálgast eða snertir innri hluta prentarans jafnvel þótt táknið sé ekki til staðar.

Applicability of Regulation (EU) 2019/2015 and (EU) 2019/2020

Per Commission Regulation (EU) 2019/2015 and (EU) 2019/2020, the light source contained within this product or its component is intended to be used for Image Capture or Image Projection only, and is not intended for use in other applications.

Index

1

1500-sheet tray

loading 121

installing 159

2

2000-sheet tandem tray

loading 118

2 x 550-sheet tray

installing 141

2000-sheet tandem tray

installing 147

5

550-sheet tray

loading 115

installing 135

550-sheet tray cover 483

A

activating Voice Guidance 98

adding hardware options

in print driver 131

adding contacts 97

adding groups 97

Address Book 97

adjusting headphone volume 105

adjusting speaker volume 105

adjusting speech rate

Voice Guidance 105

Voice Guidance 105

assigning ring pattern to printer 113

adding printers to a computer 128

answering machine

setting up 109

analog fax

setting up 106

adjusting toner darkness 297

adjusting fax darkness 315

adding shortcut

network folder 319

email 312

copy 299

FTP address 318

fax destination 315

adjusting brightness 512

avoiding paper jams 558

adjusting

scanner registration 621

ADF registration

adjusting 621

adjusting ADF registration 621

B

bookmarks

creating 96

booklet finisher

installing 246

blocking junk faxes 315

black imaging unit

ordering 459

replacing 462

booklet finisher top bin extension

replacing 484

blank pages 533

black images 544

C

customizing the display 95

changing the wallpaper 95

creating bookmarks 96

connecting printer to distinctive ring service 113

configuring daylight saving time 114

configuring settings

fax speaker 114

customizing paper size 114

configuration file

exporting 130

importing 130

changing the printer port settings after installing ISP 284

connecting to wireless network

using PIN method 285

using Push Button method 285

connecting printer to Wi-Fi 284

connecting printer to wireless network 284

configuring Wi-Fi Direct 285

checking network connection 288

control panel

using 16

copying

using the automatic document feeder (ADF) 18

using the scanner glass 18

documents 298

using ADF 298

using scanner glass 298

photos 298

on both sides of paper 298

on letterhead 298

cards 299

connecting computer to printer 287

cabinet

installing 154

card reader

installing 274

connecting mobile device

to printer 286

connecting to printer

using Wi-Fi Direct 286

confidential print jobs

configuring 295

printing 295

canceling print job 297

copy size

adjusting 299

collating copies 299

cards, copying 299

copying multiple pages
onto a single sheet 299
changing fax resolution 315
creating shortcut
network folder 319
email 312
copy 299
FTP address 318
fax destination 315
configuring the email server settings 300
computer, scanning to 317
creating a network folder 319
Cleaning the Scanner 451
configuring supply notifications 454
color imaging kit
ordering 459
replacing 469
cleaning printer 503
cleaning touch screen 504
conserving supplies 513
checking, supplies status 454
cleaning scanner 504
cleaning the printhead lenses 508
clearing jam
in standard tray 561
in 550-sheet tray 562
in multipurpose feeder 566
2 x 550-sheet tray 566
in automatic document feeder 563
in 2000-sheet tandem tray 568
in 1500-sheet tray 569
s standard bin 573
in fuser 570
in duplex unit 570
in staple finisher 574
in folding paper transport 576
in booklet finisher 591
in staple, hole punch finisher 579
confidential documents do not print 555
cannot open Embedded Web Server 608
cannot connect printer to Wi-Fi 609
cannot detect internal option 609
colored background on print 537
crooked print 543
cut off text in print 545
cut off images in print 545
cartridge, printer region mismatch 611
color correction 622
contacting customer support 625
customer support
contacting 625
collated printing does not work 613
cannot send emails 615
caller ID is not shown 615
cannot send or receive faxes using analog fax 615
cannot send faxes using analog fax 616
cannot send fax cover page from computer 617
cannot scan to a computer 618
copy problem

partial copies of documents 619

partial copies of photos 619

poor copy quality 619

scanner does not respond 621

color quality problem

print appears tinted 625

cannot receive faxes using analog fax 616

cannot set up etherFAX 616

cannot send or receive faxes using etherFAX 617

cannot scan to network folder 618

D

deactivating Voice Guidance 98

Display Customization

using 95

distinctive ring service 113

date and time

fax settings 114

daylight saving time

configuring 114

deactivating the Wi-Fi network 287

documents, printing

from computer 291

directory list

printing 296

double-sided copying 298

display brightness

adjusting 512

dark print 534

dots on printed page 542

defective flash memory 611

disabling SMTP server not set up error 615

E

erasing printer memory 290

exporting configuration file 130

erasing

storage drive 289

hard disk 289

intelligent storage drive 289

printer memory 289

volatile memory 289

nonvolatile memory 289

Ethernet port 93

enabling Magnification mode 104

etherFAX

setting up fax function 107

enlarging copy size 299

email

sending 312

email service providers 300

email function

setting up 300

email server

configuring 300

email shortcut

creating 312

email alerts

setting up 454

error codes 516

error messages 516

emptying hole punch box 510

enabling USB port 557

emission notices 637, 633

envelope seals when printing 613

email problem

cannot send emails 615

F

firmware card 91

fax driver

installing 128

faxing

setting date and time 114

fax speaker

configuring settings 114

factory default settings

restoring 289

fax server, using

setting up fax function 108

fax setup 112

fax setup

using standard telephone line connection 109

finding printer information 11

folding paper transport

installing 183

installing 211

installing 246

fax card

installing 269

font sample list

printing 296

fax, scheduling 314

fax resolution

changing 315

fax darkness

adjusting 315

fax log

printing 315

fax

holding 315

forwarding 316

forwarding fax 316

FTP server

scanning to 318

fax, sending 314

fax destination

creating shortcut 315

flash drive

scanning to 319

flash drive, printing from 293

fuser maintenance kit

ordering 460

fuser

replacing 478

fan cover

replacing 487

FCC notices 637

fax problem

caller ID is not shown 615

cannot send or receive faxes using analog fax 615

cannot send faxes using analog fax 616

poor print quality 617

cannot send fax cover page from computer 617

missing information on fax cover page 617

can send but not receive faxes using analog fax 616

cannot set up etherFAX 616

cannot send or receive faxes using etherFAX 617

G

genuine parts and supplies 456

genuine Lexmark parts and supplies 456

glass cleaner tool

replacing 490

ghost images 536

gray background on print 537

H

hard disk storage drive 290

hard disk 91

hard disk

erasing 289

headphone volume, adjusting 105

home screen icons 16

hardware options

cabinet 154

folding paper transport 183

paper transport 196

staple, hole punch finisher 196

folding paper transport 211

staple, hole punch finisher 211

folding paper transport 246

booklet finisher 246

keyboard shelf 266

2 x 550-sheet tray 141

550-sheet tray 135

2000-sheet tandem tray 147

1500-sheet tray 159

staple finisher 166

installing 177

held jobs

configuring 295

printing 295

holding print jobs 295

holding faxes 315

Hibernate mode

configuring 512

hole punch box

replacing 485

emptying 510

held documents do not print 555

hardware options problem

cannot detect internal option 609

horizontal dark lines 549

horizontal white lines 550

humidity around the printer 631

I

intelligent storage drive 290

intelligent storage drive

erasing 289

indicator light 17

internal options 91

internal options

card reader 274

installing the fax driver 128

installing the printer software 128

installing the print driver 128

importing configuration file 130

installing cabinet 154

installing internal options

fax card 269

installing keyboard shelf 266

installing paper transport 231

installing

paper transport 231

booklet finisher 231

installing booklet finisher 231

internal solutions port

installing 278

installing options

internal solutions port 278

installing 2 x 550-sheet tray 141

installing 550-sheet tray 135

installing 2000-sheet tandem tray 147

installing 1500-sheet tray 159

installing staple finisher 166

installing offset stacker 177

internal solutions port does not operate correctly 610

internal option is not detected 609

incorrect margins 538

J

junk faxes

blocking 315

jams, paper

avoiding 558

jam locations

identifying 559

job prints from the wrong tray 555

job prints on the wrong paper 555

jammed pages are not reprinted 614

jagged image from ADF scan 620

jagged text from ADF scan 620

K

keyboard shelf

installing 266

L

letterhead

selecting 21

copying on 298

linking trays 127

locating the security slot 18

loading 550-sheet tray 115

loading trays 115, 118

loading 2000-sheet tandem tray 118

loading tray 121

loading paper

in multipurpose feeder 124

loading letterhead 124

loading prepunched paper 124

Lexmark Print

using 292

Lexmark ScanBack Utility 317

light print 539

M

managing screen saver 95

moving the printer 92, 513

Magnification mode

enabling 104

mobile device

printing from 292

printing from 293

printing from 292

printing from 293

making copies 298

menu

Preferences 322

Eco-Mode 326

Remote Operator Panel 327

Share Data with Lexmark 333

Accessibility 334

Restore Factory Defaults 335

Out of Service Erase 342

About this Printer 344

Layout 345

Finishing 346

Job Accounting 353

Quality 350

PDF 355

PostScript 356

Image 360

Tray Configuration 361

Media Configuration 363

Bin Configuration 364

Copy Defaults 365

Fax Mode 371

Web Link Setup 397

Flash Drive Print 409

Wi-Fi Direct 420

Mobile Services Management 420

TCP/IP 424

SNMP 426

LPD Configuration 430

802.1x 429

HTTP/FTP Settings 431

USB 433

Local Accounts 438

Schedule USB Devices 439

Default Login Methods 439

Login Restrictions 443

Encryption 445

Confidential Print Setup 443

Erase Temporary Data Files 445

Notifications 327

Power Management 332

Configuration Menu 335

Update firmware 344

Setup 348

PCL 357

Fax Setup 371

Fax Server Setup 384

Email Setup 389

Email Defaults 390

Flash Drive Scan 403

FTP Defaults 397

Network Overview 412

Wireless 413

Ethernet 421

IPSec 427

ThinPrint 433

Restrict external network access 435

Manage Permissions 436

Security Audit Log 440

Solutions LDAP Settings 446

Miscellaneous 446

Menu Settings Page 448

Device 449

Cloud Services Enrollment 448

Print 449

Shortcuts 450

Fax 450

Network 450

Troubleshooting 451

Forms Merge 451

menu map 321

Mopria Print Service 292

Menu Settings Page

printing 453

meter reading, viewing 455

missing colors 540

mottled print and dots 542

modifying color output 622

manual color correction 622

missing information on fax cover page 617

N

Nonvolatile memory 290

nonvolatile memory

erasing 289

navigating the screen

using gestures 99

network folder

scanning to 318

network folder destination

configuring 319

non-genuine toner 612

Not enough free space in flash memory for resources 611

notices 633, 636, 637, 631, 633

noise emission levels 633

Non-Lexmark supply 612

O

on-screen keyboard

using 104

offset stacker

installing 177

ordering supplies

toner cartridge 457

black imaging unit 459

waste toner bottle 459

color imaging kit 459

staple cartridge 459

fuser maintenance kit 460

P

paper

recycled 20

selecting 19

preprinted forms 21

letterhead 21

printer status 17

printer condition 17

paper guidelines 19

paper characteristics 19

preprinted forms

selecting 21

paper sizes

supported 21

supported 26

supported 30

supported 47

supported 75

supported 58

paper weights

supported 84

printer apps 90

preinstalled apps 90

paper types

supported 85

print driver

adding hardware options 131

installing 128

printer software

installing 128

personal identification numbers

enabling 106

printer port settings

changing 284

printer connection to network

checking 288

printer settings

restoring factory default 289

printer memory

erasing 289

printing

from computer 291

held jobs 295

confidential print jobs 295

font sample list 296

directory list 296

from a mobile device 293

from a mobile device 292

using Mopria Print Service 292

from a mobile device 293

using Wi-Fi Direct 293

from flash drive 293

Menu Settings Page 453

printer configurations 13

printer ports 93

power cord socket 93

printer

selecting a location for 92

minimum clearances 92

printer serial number 12

paper transport

installing 196

printing documents

from a mobile device 292

placing separator sheets 297, 299

print job

canceling 297

photos, copying 298

printing fax log 315

printer menus 321, 453

Print Quality Test Pages 451

printing reports 455

printing logs 455

printed sheets, viewing 455

printer, cleaning 503

power save modes

configuring 512

printer error codes 516

printer messages 516

printer messages

refilled regular cartridge 612

defective flash detected 611

Not enough free space in flash memory for resources 611

Replace cartridge, printer region mismatch 611

Non-Lexmark supply 612

printer parts status

checking 454

paper transport connector cover

replacing 491

print quality

cleaning scanner 504

printhead lenses

cleaning 508

paper jams

avoiding 558

locating 559

paper jam in standard tray 561

paper jam in 550-sheet tray 562

paper jam in multipurpose feeder 566

paper jam

2 x 550-sheet tray 566

in automatic document feeder 563

in 2000-sheet tray 568

in 1500-sheet tray 569

in staple finisher 574

in folding paper transport 576

paper jam in standard bin 573

paper jam in door B 570

paper jam in fuser 570

paper jam in duplex unit 570

paper jam in booklet finisher 591

paper jam in staple, hole punch finisher 579

print quality problem

confidential and other held documents do not print 555

white pages 533

blank pages 533

ghost images 536

dark print 534

light print 539

gray or colored background 537

incorrect margins 538

missing colors 540

mottled print and dots 542

skewed print 543

crooked print 543

solid color or black images 544

text or images cut off 545

toner easily rubs off 546

uneven print density 547

horizontal dark lines 549

horizontal white lines 550

vertical white lines 551

vertical dark lines or streaks 553

repeating print defects 554

paper curl 613

printing problem

print jobs do not print 554

printer is not responding 557

job prints from the wrong tray 555

job prints on the wrong paper 555

slow printing 556

unable to read flash drive 557

print jobs not printed 554

print jobs do not print 554

printer is not responding 557

printer options problem

internal solutions port 610

parallel interface card 610

serial interface card 610

paper curl 613

paper feed problem

envelope seals when printing 613

collated printing does not work 613

paper frequently jams 614

tray linking does not work 614

print problem

jammed pages are not reprinted 614

paper frequently jams 614

poor fax print quality 617

partial copies of documents or photos 619

poor copy quality 619

poor scan quality 619

print appears tinted 625

R

recycled paper

using 20

running a slideshow 95

reducing copy size 299

received faxes

holding 315
resetting supply usage counters 502
replacing supplies
toner cartridge 460
waste toner bottle 477
staple cartridge 494
staple cartridge 498
staple cartridge 496
black imaging unit 462
color imaging kit 469
replacing parts
tray insert 480
fuser 478
size guides 481
tray cover 483
hole punch box 485
booklet finisher top bin extension 484
standard bin 486
fan cover 487
right cover 489
glass cleaner tool 490
paper transport connector cover 491
staple cartridge holder 501
right cover
replacing 489
removing paper jam
in standard tray 561
in 550-sheet tray 562
in multipurpose feeder 566
2 x 550-sheet tray 566
in automatic document feeder 563
in 2000-sheet tandem tray 568
in 1500-sheet tray 569
in standard bin 573
in fuser 570
in duplex unit 570
in staple finisher 574
in folding paper transport 576
in booklet finisher 591
in staple, hole punch finisher 579
repeating print defects 554
Replace cartridge, printer region mismatch 611
recycling products 626
recycling
Lexmark packaging 626
resetting
supply usage counters 612
resetting the supply usage counters 612

S

statement of volatility 290
securing printer data 290
storing paper 21
supported paper sizes 21, 26, 30, 47, 75, 58
supported paper weights 84
supported flash drives 90
supported file types 90
supported paper types 85
setting paper size 114, 114
setting paper type 114

Scan Center
setting up 95
speaker volume
adjusting 105
spoken passwords
enabling 106
setting up serial printing 288
serial printing
setting up 288
storage drive
erasing 289
setting up fax function using fax server 108
security slot
locating 18
selecting location
for the printer 92
screen gestures 99
setting up fax 112
setting up fax
using standard telephone line connection 109
setting up fax function
using etherFAX 107
setting up analog fax 106
serial number 12
staple, hole punch finisher
installing 196
installing 211
staple finisher
installing 166
storing print jobs 295
separator sheets
placing 297
in copy jobs 299
sorting multiple copies 299
saving paper 299
scheduling fax 314
scanning
to FTP server 318
to computer 317
to network folder 318
to flash drive 319
sending email 312
SMTP settings
configuring 300
sending fax 314
shortcut, creating
fax destination 315
supply notifications
configuring 454
setting up email alerts 454
staple cartridge
ordering 459
replacing 494
replacing 498
replacing 496
supply usage counters
resetting 502
resetting 612
Sleep mode
configuring 512

supplies, conserving 513

supplies status

checking 454

size guides

replacing 481

standard bin

replacing 486

staple cartridge holder

replacing 501

scanner

cleaning 504

setting up USB port 557

slow printing 556

skewed print 543

solid color 544

SMTP server not set up error

disabling 615

scan problem

cannot scan to a computer 618

partial copies of documents 619

partial copies of photos 619

vertical dark streaks on output when scanning from the ADF 620

poor copy quality 619

scanner does not close 620

scan job was not successful 620

scanning takes too long 621

scanning freezes computer 621

scanner does not respond 621

jagged image 620

jagged text 620

cannot scan to network folder 618

scanning quality problem 620

scanner does not close 620

scan job was not successful 620

scanning takes too long or freezes computer 621

scanner does not respond 621

T

tray linking 127

tray unlinking 127

touch-screen gestures 99

toner darkness

adjusting 297

two-sided copying 298

toner cartridge

ordering 457

replacing 460

touch screen, cleaning 504

tray insert

replacing 480

tray cover

replacing 483

troubleshooting

cannot open Embedded Web Server 608

cannot connect printer to Wi-Fi 609

internal solutions port 610

defective flash memory 611

SMTP server not set up error 615

scan job was not successful 620

print appears tinted 625

parallel interface card 610

serial interface card 610

jagged image from ADF scan 620

jagged text from ADF scan 620

toner easily rubs off 546

third-party supplies 612

temperature around the printer 631

tray linking does not work 614

U

unacceptable paper 20

unlinking trays 127

USB port 93

USB port

enabling 557

using AirPrint 293

using genuine Lexmark parts and supplies 456

unable to read flash drive 557

uneven print density 547

V

volatile memory 290

volatile memory

erasing 289

Voice Guidance

activating 98

deactivating 98

adjusting speech rate 105

viewing reports and logs 455

vertical white lines 551

vertical dark lines on prints 553

vertical streaks on prints 553

vertical dark streaks on output when scanning from the ADF 620

W

Wi-Fi Protected Setup

wireless network 285

wireless network

Wi-Fi Protected Setup 285

wireless networking 284

Wi-Fi Direct

configuring 285

printing from a mobile device 293

Wi-Fi network, deactivating 287

waste toner bottle

ordering 459

replacing 477

white pages 533

Notendahandbók