CX730, CX735, CX737, XC4342, XC4352 MFP's

Gebruikershandleiding

Juli 2024 **www.lexmark.com**

Machine type:

7530

Modellen:

236, 239, 678, 679, 878

Inhoud

Informatie over veiligheid.....6

Conventies.....6
Productverklaringen.....6

Over de printer.....10

Informatie zoeken over de printer.....10
Het serienummer van de printer zoeken.....11
Printerconfiguraties.....11
Het bedieningspaneel gebruiken.....12
Uitleg over de status van het indicatielampje.....13
Papier selecteren.....13

Installeren, instellen en configureren.....22

Een locatie voor de printer selecteren.....22
Kabels aansluiten.....23
Toepassingen van het startscherm instellen en gebruiken.....24
De toegankelijkheidsfuncties instellen en gebruiken.....30
Printer instellen voor faxen.....37
De SMTP-instellingen voor e-mail configureren.....45
Papier en speciaal afdrukmateriaal plaatsen.....52
Software, stuurprogramma's en firmware installeren en bijwerken.....58
Hardwareopties installeren.....61
Netwerk.....100
Serieel afdrukken instellen (alleen Windows).....103

Printer beveiligen.....104

De beveiligingssleuf vinden.....104
Printergeheugen wissen.....104
Bezig met wissen van opslagstation van printer.....104
Fabrieksinstellingen herstellen.....105
Kennisgeving van vluchtigheid.....105

Afdrukken.....106

Afdrukken vanaf een computer.....106
Afdrukken vanaf een mobiel apparaat.....106

Afdrukken vanaf een flashstation....108
Ondersteunde flashstations en bestandstypen....109
Beveiligde taken configureren....109
Afdrukken van vertrouwelijke taken en andere taken in de wachtrij....110
Lijst met voorbeelden van lettertypen afdrukken....111
Een directorylijst afdrukken....111
Scheidingsvellen invoegen tussen exemplaren....111
Afdruktaak annuleren....111
Tonerintensiteit aanpassen....112

Kopiëren....113

De automatische documentinvoer en glasplaat gebruiken....113
Kopieën maken....113
Foto's kopiëren....113
Kopiëren op briefhoofdpapier....114
Op beide zijden van het papier kopiëren....114
Kopieën verkleinen of vergroten....114
Exemplaren sorteren....114
Scheidingsvellen invoegen tussen exemplaren....114
Meerdere pagina's op één vel kopiëren....115
Passen kopiëren....115
Een kopieersnelkoppeling maken....115

E-mail....116

De automatische documentinvoer en glasplaat gebruiken....116
Een e-mail verzenden....116
Een e-mailsnelkoppeling maken....116

Faxen....117

De automatische documentinvoer en glasplaat gebruiken....117
Een fax verzenden....117
Een fax plannen....118
Een snelkoppeling voor een faxbestemming maken....118
De faxresolutie wijzigen....118
Faxintensiteit aanpassen....119
Faxlog afdrukken....119
Ongewenste faxen blokkeren....119

Faxen in wachtrij 119
Een fax doorsturen 119

Scannen 121

De automatische documentinvoer en glasplaat gebruiken 121
Naar een computer scannen 121
Naar een FTP-server scannen 122
Een FTP-snelkoppeling maken 123
Scannen naar een netwerkmap 123
snelkoppeling voor netwerkmap maken 123
Scannen naar een flashstation 124

Printermenu's gebruiken 126

Menu-overzicht 126
Apparaat 127
Afdrukken 142
Papier 151
Kopiëren 153
Faxen 157
E-mail 171
FTP 177
USB-station 181
Netwerk/poorten 186
Beveiliging 198
Cloud Services 206
Rapporten 206
Problemen oplossen 207
De Pagina met menu-instellingen afdrukken 208

Printer onderhouden 209

De status van de onderdelen en supplies controleren 209
Meldingen over supplies configureren 209
E-mailmeldingen instellen 209
Rapporten weergeven 210
Onderdelen en supplies bestellen 210
Onderdelen en supplies vervangen 213
Printeronderdelen reinigen 251

Energie en papier besparen.... 264
De printer verplaatsen naar een andere locatie.... 264
De printer vervoeren.... 265

Problemen oplossen.... 266

Problemen met de afdrukkwaliteit.... 266
Printerfoutcodes.... 267
Afdrukproblemen.... 276
De printer reageert niet.... 307
Flashstation kan niet worden gelezen.... 308
USB-poort activeren.... 309
Papierstoringen verhelpen.... 309
Problemen met de netwerkverbinding.... 319
Problemen met hardwareopties.... 321
Problemen met supplies.... 324
Problemen met de papierinvoer.... 325
E-mailproblemen.... 328
Problemen met faxen.... 329
Problemen met scannen.... 335
Problemen met kleurkwaliteit.... 342
Contact opnemen met de klantenondersteuning.... 344

Recyclen en wegdoen.... 345

Lexmark-producten recyclen.... 345
Lexmark-verpakkingsmateriaal recyclen.... 345

Kennisgevingen.... 346

Index.... 355

Informatie over veiligheid

Conventies

Opmerking: Een *opmerking* bevat nuttige informatie.

Waarschuwing: Een *waarschuwing* geeft aan dat het hardwareproduct of de bijbehorende software kan worden beschadigd.

WAARSCHUWING (in hoofdletters): een *WAARSCHUWING* duidt op een risico van dood of ernstig letsel indien de waarschuwing niet in acht wordt genomen.

LET OP: Een waarschuwing *Let op* duidt op een mogelijk gevaarlijke situatie die persoonlijk letsel kan veroorzaken.

Voorbeelden van zulke waarschuwingen zijn:

LET OP: RISICO OP LETSEL: Gevaar voor letsel.

LET OP: GEVAAR VOOR ELEKTRISCHE SCHOKKEN: Gevaar voor elektrische schok.

LET OP: HEET OPPERVLAK: Gevaar voor verbranding bij aanraking.

LET OP: KANTELGEVAAR: Pletgevaar.

LET OP: KNELGEVAAR: Gevaar om bekneld te raken tussen bewegende onderdelen

Productverklaringen

LET OP: RISICO OP LETSEL: Om het risico op elektrische schokken of brand te voorkomen, moet u het netsnoer rechtstreeks aansluiten op een geaard stopcontact dat zich dicht in de buurt van het product bevindt en dat gemakkelijk toegankelijk is.

LET OP: RISICO OP LETSEL: Gebruik alleen het netsnoer dat bij dit product is geleverd of een door de fabrikant goedgekeurd vervangend onderdeel om brand of elektrische schokken te voorkomen.

LET OP: RISICO OP LETSEL: U mag dit product niet gebruiken met verlengsnoeren, stekkerdozen, verdelers of UPS-apparaten. De vermogenscapaciteit van dit soort accessoires kan door een laserprinter eenvoudig worden overschreden, wat kan leiden tot slechte printerprestaties, schade aan eigendommen of brand.

LET OP: RISICO OP LETSEL: Gebruik voor dit product uitsluitend een Lexmark overspanningsbeveiliging die correct is aangesloten tussen de printer en het meegeleverde netsnoer. Het gebruik van niet-Lexmark overspanningsbeveiligingen kan leiden tot slechte printerprestaties, schade aan eigendommen of brand.

LET OP: RISICO OP LETSEL: Gebruik om het risico op brand te verkleinen alleen een telecommunicatiesnoer (RJ-11) van 26 AWG of meer als u dit product aansluit op het openbare vaste telefoonnetwerk. Voor gebruikers in Australië geldt dat het snoer moet worden goedgekeurd door de Australische communicatie- en media-autoriteit.

LET OP: GEVAAR VOOR ELEKTRISCHE SCHOKKEN: Om het risico van elektrische schokken te voorkomen, moet u dit product niet in de buurt van water of vochtige locaties plaatsen of gebruiken.

LET OP: GEVAAR VOOR ELEKTRISCHE SCHOKKEN: Om het risico van elektrische schokken te voorkomen, moet u dit product niet inschakelen tijdens onweer en geen elektrische kabels of stroomkabels aansluiten, zoals een faxsnoer, netsnoer of telefoonkabel.

LET OP: RISICO OP LETSEL: U moet het netsnoer niet snijden, draaien, vastbinden, afknellen of zware objecten op het snoer plaatsen. Zorg dat er geen schaafplekken op het netsnoer kunnen ontstaan of dat het snoer onder druk komt te staan. Zorg dat het netsnoer niet bekneld raakt tussen twee objecten, zoals een meubelstuk en een muur. Als een van deze dingen gebeurt, is er een kans op brand of elektrische schokken. Controleer het netsnoer regelmatig op dergelijke problemen. Trek de stekker van het netsnoer uit het stopcontact voor u het netsnoer controleert.

LET OP: GEVAAR VOOR ELEKTRISCHE SCHOKKEN: Om het risico van elektrische schokken te voorkomen, moet u ervoor zorgen dat alle externe aansluitingen (zoals Ethernet- en telefoonsysteemaansluitingen) op de juiste wijze zijn in de gemarkeerde poorten zijn geplaatst.

LET OP: GEVAAR VOOR ELEKTRISCHE SCHOKKEN: Als u toegang tot de controllerkaart wilt of optionele hardware of geheugenapparaten installeert nadat u de printer hebt ingesteld, moet u de printer uitschakelen en de stekker uit het stopcontact trekken voor u doorgaat om het risico van elektrische schokken te voorkomen. Als u andere apparaten hebt aangesloten op de printer, schakel deze dan ook uit en koppel de kabels los van de printer.

LET OP: GEVAAR VOOR ELEKTRISCHE SCHOKKEN: Gebruik de faxfunctie niet tijdens onweer om het risico van elektrische schokken te voorkomen.

LET OP: GEVAAR VOOR ELEKTRISCHE SCHOKKEN: Om het risico op elektrische schokken te vermijden, trekt u de stekker van het netsnoer uit het stopcontact en koppelt u alle kabels los die op de printer zijn aangesloten voor u de buitenkant van de printer reinigt.

LET OP: RISICO OP LETSEL: Als de printer meer weegt dan 20 kg (44 lb), moet deze mogelijk door twee of meer personen worden verplaatst.

LET OP: RISICO OP LETSEL: Volg deze richtlijnen wanneer u de printer verplaatst om te voorkomen dat u zich bezeert of dat de printer beschadigd raakt:

- Zorg ervoor dat alle kleppen en laden zijn gesloten.
- Schakel de printer uit en trek de stekker van het netsnoer van de printer uit het stopcontact.
- Koppel alle snoeren en kabels los van de printer.
- Als de printer losse, optionele laden op de vloer of uitvoerladen bevestigd heeft, dient u deze te ontkoppelen voordat u de printer verplaatst.
- Als de printer een onderstel met zwenkwielen heeft, rolt u de printer voorzichtig naar de nieuwe locatie. Wees voorzichtig bij drempels en scheuren in de vloer.
- Als de printer geen onderstel met zwenkwielen heeft, maar wel is uitgerust met optionele laden of uitvoerladen, verwijdert u de uitvoerladen en tilt u de printer van de laden. Probeer de printer niet samen met een van de opties op te tillen.
- Gebruik bij het optillen altijd de handgrepen aan de printer.
- Als de printer wordt verplaatst op een transportwagentje, moet de gehele onderzijde van de printer worden ondersteund.
- Als de optionele onderdelen worden verplaatst op een transportwagentje, moet het oppervlak van het wagentje groot genoeg zijn voor alle onderdelen.
- Houd de printer rechtop.
- Vermijd schokken.

- Zorg dat uw vingers zich niet onder de printer bevinden wanneer u het apparaat neerzet.
- Zorg dat er voldoende ruimte vrij is rondom de printer.

LET OP: KANTELGEVAAR: Wanneer u een of meer opties op uw printer of MFP installeert, is mogelijk een onderstel met zwenkwielen, printerkast of andere voorziening vereist om instabiliteit te voorkomen waardoor letsel kan worden veroorzaakt. Meer informatie over ondersteunde opstellingen vindt u op **www.lexmark.com/multifunctionprinters**.

LET OP: KANTELGEVAAR: Zorg ervoor dat u papier afzonderlijk in elke lade plaatst om instabiliteit van de apparatuur te voorkomen. Houd alle overige laden gesloten tot u ze nodig hebt.

LET OP: HEET OPPERVLAK: De binnenkant van de printer kan heet zijn. Om letsel te voorkomen, moet u een heet oppervlak eerst laten afkoelen voordat u het aanraakt.

LET OP: KNELGEVAAR: Wees voorzichtig bij onderdelen met dit label om te voorkomen dat u bekneld raakt tussen bewegende onderdelen. Knelgevaar kan optreden in de buurt van bewegende onderdelen, zoals tandwielen, deuren, laden en kappen.

LET OP: RISICO OP LETSEL: Dit product maakt gebruik van een laser. Het toepassen van andere bedieningswijzen, aanpassingsmethoden of procedures dan in de *Gebruikershandleiding* worden vermeld, kan blootstelling aan gevaarlijke straling tot gevolg hebben.

LET OP: RISICO OP LETSEL: De lithiumbatterij in dit product moet niet worden vervangen. Wanneer de lithiumbatterij niet juist wordt vervangen, bestaat er explosiegevaar. Een lithiumbatterij mag niet opnieuw worden opgeladen, uit elkaar worden gehaald of worden verbrand. Gooi gebruikte lithiumbatterijen weg volgens de aanwijzingen van de fabrikant en houd hierbij de plaatselijke regelgeving in acht.

WARNING

- **INSLIKGEVAAR** Dit product bevat een knoopcel.
- Inslikken kan leiden tot **DOOD** of ernstig letsel.
- Een ingeslikte knoopcel al binnen **2 uur** leiden tot **interne chemische brandwonden**.
- **HOUD** nieuwe en gebruikte batterijen **BUITEN HET BEREIK VAN KINDEREN**.
- **Vraag onmiddellijk medische hulp** als het vermoeden bestaat dat een batterij is ingeslikt of in enig deel van het lichaam is ingebracht.

Verwijder gebruikte batterijen en recycle of verwerk deze onmiddellijk overeenkomstig de plaatselijke voorschriften. Houd ze buiten het bereik van kinderen. Doe batterijen niet bij het huishoudelijk afval en doe ze niet in een verbrandingsoven. Zelfs gebruikte batterijen kunnen ernstig letsel of de dood veroorzaken. Neem contact op met een plaatselijk centrum voor vergiftiging voor meer informatie.

Type batterij: CR6821

Nominale spanning: 3 V

Niet snel ontladen, opladen, demonteren, verhitten boven 60 °C of in een verbrandingsoven doen. Dit kan leiden tot letsel door inademing, lekkage of ontploffingen met chemische brandwonden als gevolg.

Deze apparatuur is niet geschikt voor gebruik op locaties waar kinderen aanwezig kunnen zijn.

Dit product is samen met specifieke onderdelen van de fabrikant ontwikkeld, getest en goedgekeurd volgens strikte, wereldwijd geldende veiligheidsnormen. De veiligheidsvoorzieningen van bepaalde onderdelen zijn

niet altijd duidelijk zichtbaar. De fabrikant is niet verantwoordelijk voor het gebruik van andere, vervangende onderdelen.

Laat onderhoudswerkzaamheden en reparaties die niet in de gebruikersdocumentatie worden beschreven, uitvoeren door een servicevertegenwoordiger.

BEWAAR DEZE INSTRUCTIES.

Over de printer

Informatie zoeken over de printer

Gewenste informatie	Bron
Instructies voor de eerste installatie	Raadpleeg de installatiedocumentatie die bij de printer is geleverd.
• Printersoftware • Printer- of faxstuurprogramma • Printerfirmware • Hulpprogramma	Ga naar **www.lexmark.com/downloads**, zoek uw printermodel en selecteer in het menu Type het benodigde stuurprogramma, de firmware of het hulpprogramma.
• Papier en speciaal materiaal selecteren en bewaren • Papier in de printer plaatsen • Printerinstellingen configureren • Documenten en foto's weergeven en afdrukken • De printer configureren in een netwerk • De printer onderhouden • Problemen oplossen	Informatiecentrum: ga naar **https://infoserve.lexmark.com**. Instructievideo's: ga naar **https://infoserve.lexmark.com/idv/**. *Handleiding aanraakscherm*: ga naar **http://support.lexmark.com**.
De toegankelijkheidsfuncties van uw printer installeren en configureren	*Lexmark Toegankelijkheidshandleiding*: ga naar **http://support.lexmark.com**.
Hulpinformatie voor het gebruik van de printersoftware.	Hulp voor Microsoft Windows- of Macintosh-besturingssystemen: open een printersoftwareprogramma of -toepassing en klik vervolgens op **Help**. Klik op ? om contextgevoelige informatie te bekijken. **Opmerkingen:** • De Help wordt automatisch geïnstalleerd met de printersoftware. • De printersoftware vindt u in de programmamap van de printer of op uw bureaublad, afhankelijk van uw besturingssysteem.
• Documentatie • Ondersteuning via live-chat • Ondersteuning per e-mail • Telefonische ondersteuning	Ga naar **http://support.lexmark.com**. **Opmerking:** Selecteer uw land of regio en selecteer vervolgens uw product om de juiste ondersteuningssite weer te geven. Contactgegevens voor ondersteuning voor uw land of regio vindt u op de website of op het garantiebewijs dat u bij de printer hebt ontvangen. Houd de volgende informatie bij de hand wanneer u contact opneemt met de technische ondersteuning: • Plaats en datum van aankoop • Apparaattype en serienummer Zie 'Het serienummer van de printer zoeken' op pagina 11 voor meer informatie.

Gewenste informatie	Bron
• Informatie over veiligheid • Informatie over regelgeving • Garantieverklaring • Milieu-informatie	Garantie-informatie varieert per land of regio: • **In de VS**: zie de beperkte garantievoorwaarden die bij de printer zijn geleverd of ga naar **http://support.lexmark.com**. • **In andere landen of regio's**: raadpleeg het garantiebewijs dat bij de printer is geleverd. *Productinformatiegids*: raadpleeg de documentatie die bij de printer is geleverd of ga naar **http://support.lexmark.com**.
Informatie over het digitale paspoort van Lexmark	Ga naar **https://csr.lexmark.com/digital-passport.php**.

Het serienummer van de printer zoeken

1 Open klep A.

2 Zoek het serienummer.

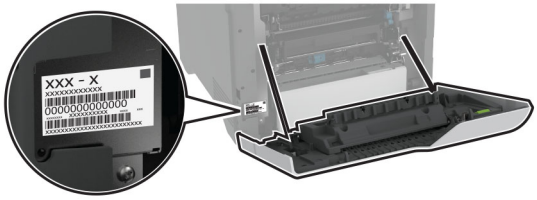

Printerconfiguraties

LET OP: KANTELGEVAAR: Wanneer u een of meer opties op uw printer of MFP installeert, is mogelijk een onderstel met zwenkwielen, printerkast of andere voorziening vereist om instabiliteit te voorkomen waardoor letsel kan worden veroorzaakt. Meer informatie over ondersteunde opstellingen vindt u op **www.lexmark.com/multifunctionprinters**.

LET OP: KANTELGEVAAR: Zorg ervoor dat u papier afzonderlijk in elke lade plaatst om instabiliteit van de apparatuur te voorkomen. Houd alle overige laden gesloten tot u ze nodig hebt.

U kunt de printer aanpassen door vier optionele laden voor 550 vel toe te voegen.

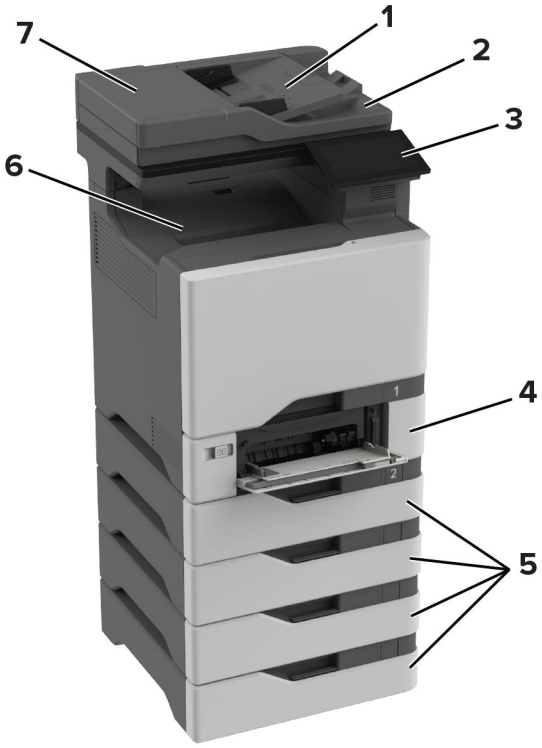

1	ADF-lade
2	ADF-uitvoerlade
3	Bedieningspaneel
4	Duolade voor 650 vel **Opmerking:** De lade bestaat uit een lade voor 550 vel en een multifunctionele invoer voor 100 vel.
5	Optionele laden voor 550 vel
6	Standaardlade
7	Automatische documentinvoer (ADF)

Het bedieningspaneel gebruiken

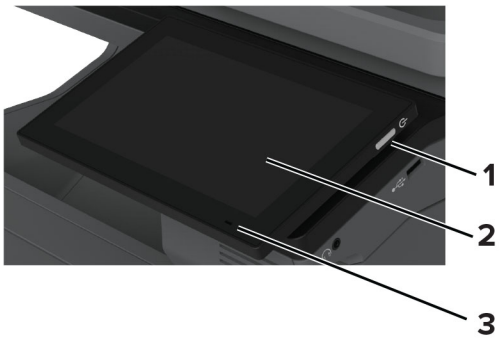

	Onderdeel van bedieningspaneel	Functie
1	Aan/uit	• De printer in- of uitschakelen. **Opmerking:** Om de printer uit te schakelen, houdt u de aan/uit-knop gedurende vijf seconden ingedrukt. • Hiermee zet u de printer in de slaapstand. • Hiermee haalt u de printer uit de slaap- of sluimerstand.
2	Display	• Hiermee bekijkt u berichten en de supply-status van de printer. • De printer configureren en bedienen.
3	indicatielampje	De status van de printer controleren.

Uitleg over de status van het indicatielampje

indicatielampje	Printerstatus
Uit	De printer is uitgeschakeld.
Onafgebroken blauw	De printer is gereed.
Knipperend blauw	De printer is bezig met afdrukken of verwerken van gegevens.
Knippert rood	De printer vereist interventie door de gebruiker.
Brandt oranje	De printer bevindt zich in de slaapstand.
Knippert oranje	De printer bevindt zich in de diepe slaap- of sluimerstand.

Papier selecteren

Richtlijnen voor papier

Het gebruik van het juiste papier voorkomt storingen en zorgt ervoor dat u probleemloos kunt afdrukken.

- Gebruik altijd nieuw, onbeschadigd papier.
- Voordat u papier plaatst, moet u weten wat de aanbevolen afdrukzijde is. Deze informatie staat meestal op de verpakking.
- Gebruik geen papier dat u zelf op maat hebt gesneden of geknipt.
- Gebruik nooit papier van verschillend formaat, gewicht of soort in dezelfde lade. Dit leidt tot storingen in de doorvoer.
- Gebruik geen gecoat papier, tenzij het speciaal is ontworpen voor elektrofotografisch afdrukken.

Raadpleeg de *Handleiding voor papier en speciaal materiaal* voor meer informatie.

Papiereigenschappen

De volgende papiereigenschappen zijn van invloed op de afdrukkwaliteit en de betrouwbaarheid van de printer. Houd rekening met de volgende factoren voordat u afdrukt.

Gewicht

Laden kunnen papier met verschillende gewichten invoeren. Papier dat lichter is dan 60 g/m^2 (16 lb) is mogelijk niet stijf genoeg om correct te worden ingevoerd, waardoor papierstoringen kunnen optreden. Zie voor meer informatie het onderwerp "ondersteunde papiergewichten".

Krullen

Krullen is de neiging van papier om bij de randen om te buigen. Dit kan invoerproblemen veroorzaken. Papier kan omkrullen nadat het door de printer is gevoerd en daarbij is blootgesteld aan hoge temperaturen. Als u papier in hete, vochtige, koude of droge omstandigheden buiten de verpakking bewaart, kan het papier omkrullen voordat erop wordt afgedrukt. Dit kan invoerproblemen veroorzaken.

Gladheid

De gladheid van papier is rechtstreeks van invloed op de afdrukkwaliteit. Als papier te ruw is, wordt toner er niet goed op gefixeerd. Te glad papier kan invoerproblemen of problemen met de afdrukkwaliteit veroorzaken. We adviseren om papier te gebruiken met een gladheid van 50 Sheffield-punten.

Vochtigheidsgraad

De hoeveelheid vocht in papier is van invloed op de afdrukkwaliteit en bepaalt tevens of het papier goed door de printer kan worden gevoerd. Bewaar papier altijd in de originele verpakking en pak het pas uit als u het gaat gebruiken. Het papier wordt dan niet blootgesteld aan de negatieve invloed van wisselingen in de luchtvochtigheid.

Bewaar het papier voor het afdrukken 24 tot 48 uur in de originele verpakking. De omgeving waarin het papier wordt opgeslagen, moet hetzelfde zijn als de printer . Verleng de acclimatiseringperiode met enkele dagen als de opslag- of transportomgeving erg verschilde van de printeromgeving. Dik papier kan een langere acclimatiseringsperiode nodig hebben.

Vezelrichting

De vezelrichting heeft betrekking op de uitlijning van de papiervezels in een vel papier. Vezels lopen ofwel in de *lengterichting* van het papier of in de *breedterichting*. Zie het onderwerp "Ondersteunde papiergewichten" voor de aanbevolen vezelrichting.

Vezelgehalte

Kwalitatief hoogwaardig xerografisch papier bestaat meestal voor 100% uit chemisch behandelde houtpulp. Dit materiaal voorziet het papier van een grote mate van stabiliteit, waardoor er minder invoerproblemen optreden en de afdrukkwaliteit beter is. Als papier andere vezels bevat, bijvoorbeeld van katoen, kan dat eerder leiden tot problemen bij de verwerking.

Ongeschikt papier

Het gebruik van de volgende papiersoorten in de printer wordt afgeraden:

- Chemisch behandeld papier dat wordt gebruikt om kopieën te maken zonder carbonpapier. Dit wordt ook wel carbonless paper, carbonless copy paper (CCP) of no carbon required paper (NCR) genoemd.
- Voorbedrukt papier dat chemische stoffen bevat die schadelijk zijn voor de printer.
- Voorbedrukt papier dat kan worden aangetast door de temperatuur in het verhittingsstation van de printer.

- Voorbedrukt papier waarvoor een registratie (nauwkeurige positionering van de afdruk) van meer dan ± 2,3 mm (± 0,09 inch) is vereist. Bijvoorbeeld OCR-formulieren (Optical Character Recognition).

  Soms kan de registratie via een softwaretoepassing worden aangepast, waardoor afdrukken op deze formulieren toch mogelijk is.
- Gecoat papier (uitwisbaar papier), synthetisch papier of thermisch papier.
- Papier met ruwe randen, papier met een ruw of grof gestructureerd oppervlak of gekruld papier.
- Papier dat niet voldoet aan de norm EN12281:2002 (Europa).
- Papier lichter dan 60g/m^2 (16 lb).
- Formulieren of documenten die uit meerdere delen bestaan.

Kringlooppapier gebruiken

Lexmark maakt zich sterk om de impact van papier op het milieu te verminderen door klanten verschillende opties te bieden voor hun afdrukactiviteiten. Een manier waarop we dit bereiken, is door producten te testen om er zeker van te zijn dat gerecycled papier kan worden gebruikt, met name papier dat is gemaakt met 30%, 50% en 100% post-consumer gerecycled materiaal. Het is onze verwachting dat kringlooppapier in onze printers net zo goed werkt als nieuw papier. Hoewel er geen officiële norm is voor het gebruik van papier in kantoorapparatuur, hanteert Lexmark de Europese norm EN 12281 als minimum. Om zo breed mogelijk te testen, wordt tijdens het testen onder andere gebruikgemaakt van 100% kringlooppapier uit Noord-Amerika, Europa en Azië en worden de testen uitgevoerd bij een luchtvochtigheid van 8 tot 80%. Tijdens de testen wordt ook dubbelzijdig afgedrukt. Alle kantoorpapier dat is gemaakt van duurzaam, gerecycled of chloorvrij materiaal kan worden gebruikt.

Papier bewaren

Houd de volgende richtlijnen voor het bewaren van papier aan om een regelmatige afdrukkwaliteit te garanderen en te voorkomen dat er papierstoringen ontstaan.

- Laat het papier gedurende 24 tot 48 uur vóór het afdrukken acclimatiseren in de originele verpakking en in dezelfde omgeving als de printer.
- Verleng de acclimatiseringperiode met enkele dagen als de opslag- of transportomgeving erg verschilde van de printeromgeving. Dik papier kan een langere acclimatiseringsperiode nodig hebben.
- U kunt het papier het beste bewaren in een omgeving met een temperatuur van 21 °C en een relatieve vochtigheid van 40 procent.
- De meeste fabrikanten van etiketten bevelen een omgeving aan met een temperatuur tussen 18 en 24 °C en een relatieve vochtigheid van 40 tot 60 procent.
- Zet dozen papier liever niet op de vloer, maar op een pallet of een plank.
- Zet losse pakken op een vlakke ondergrond.
- Plaats niets boven op de losse pakken met papier.
- Haal papier alleen uit de doos of verpakking als u het in de printer wilt plaatsen. De doos en de verpakking zorgen ervoor dat het papier schoon, droog en vlak blijft.

Voorbedrukte formulieren en briefhoofdpapier selecteren

- Gebruik papier met vezel in de lengterichting.
- Gebruik uitsluitend formulieren en briefhoofdpapier dat is bedrukt door middel van een lithografisch of graverend drukproces.

- Vermijd papier met een ruw of sterk vezelig oppervlak.
- Gebruik geen inkt die wordt beïnvloed door de hars in de toner. Inktsoorten op basis van water of olie zouden aan deze vereisten moeten voldoen. Latex-inkt zou echter problemen kunnen opleveren.
- Maak eerst enkele proefafdrukken op voorbedrukte formulieren en briefhoofden die u overweegt te gebruiken voordat u grote hoeveelheden aanschaft. Hiermee stelt u vast of de inkt op het voorbedrukte formulier of briefhoofd de afdrukkwaliteit beïnvloedt.
- Neem in geval van twijfel contact op met uw papierleverancier.
- Als u afdrukt op het briefhoofd plaatst u het papier in de juiste richting voor uw printer. Raadpleeg de *Handleiding voor papier en speciaal materiaal* voor meer informatie.

Ondersteunde papierformaten

Papierformaat	Duolade voor 650 vel		Optionele lade voor 550 vel	Dubbelzijdig afdrukken	Scanner	ADF
	Lade voor 550 vel	Multifunctionele invoer voor 100 vel[1]				
A4 210 x 297 mm (8,27 x 11,7 inch)	✓	✓	✓	✓	✓	✓
A5 liggend[2] 210 x 148 mm (8,27 x 5,83 inch)	✓	✓	✓	✓	✓	✓
A5 staand[2] 148 x 210 mm (5,83 x 8,27 inch)	✓	✓	✓	✓	✓	✓
A6 105 x 148 mm (4,13 x 5,83 inch)	✓	✓	✓	✓	✓	✓
Banner 215,9 x 1320,8 mm (8,5 x 52 inch)	X	✓	X	X	X	X
Executive 184,2 x 266,7 mm (7,25 x 10,5 inch)	✓	✓	✓	✓	✓	✓

[1] Ondersteunt automatische formaatdetectie niet.

[2] Ondersteund in zowel de staande als de liggende afdrukstand. Bij invoer in de staande afdrukstand, wordt A5 behandeld als smal papier. Bij invoer in de liggende afdrukstand, wordt het behandeld als papier met een normale breedte.

[3] Wanneer Universal is geselecteerd, wordt de pagina aangepast voor 215,9x355,6mm (8,5 x 14 inch) behalve als het formaat is opgegeven in de softwaretoepassing.

[3] Plaats smal papier in de staande afdrukstand.

[4] Wanneer Andere envelop is geselecteerd, wordt de pagina aangepast voor 215,9 x 355,6mm (8,5 x 14inch) behalve als een formaat is opgegeven in de softwaretoepassing.

Papierformaat	Duolade voor 650 vel		Optionele lade voor 550 vel	Dubbelzijdig afdrukken	Scanner	ADF
	Lade voor 550 vel	Multifunctionele invoer voor 100 vel[1]				
Folio 215,9 x 330,2 mm (8,5 x 13 inch)	✓	✓	✓	✓	✓	✓
Hagaki 100 x 148 mm (3,94 x 5,83 inch)	X	✓	X	X	✓	X
JIS B5 182 x 257 mm (7,17 x 10,1 inch)	✓	✓	✓	✓	✓	✓
Legal 215,9 x 355,6 mm (8,5 x 14 inch)	✓	✓	✓	✓	✓	✓
Letter 215,9 x 279,4 mm (8,5 x 11 inch)	✓	✓	✓	✓	✓	✓
Oficio (Mexico) 216 x 340 mm (8,5 x 13,4 inch)	✓	✓	✓	✓	✓	✓
Statement 139,7 x 215,9 mm (5,5 x 8,5 inch)	✓	✓	✓	✓	✓	✓
Universal[3, 4] 76,2 x 127 mm tot 215,9 x 355,6 mm (3 x 5 inch tot 8,5 x 14 inch)	X	✓	X	X	✓	X
Universal[3, 4] 105 x 148 mm tot 215,9 x 355,6 mm (4,13 x 5,83 inch tot 8,5 x 14 inch)	✓	✓	✓	✓	✓	X

[1] Ondersteunt automatische formaatdetectie niet.

[2] Ondersteund in zowel de staande als de liggende afdrukstand. Bij invoer in de staande afdrukstand, wordt A5 behandeld als smal papier. Bij invoer in de liggende afdrukstand, wordt het behandeld als papier met een normale breedte.

[3] Wanneer Universal is geselecteerd, wordt de pagina aangepast voor 215,9x355,6mm (8,5 x 14 inch) behalve als het formaat is opgegeven in de softwaretoepassing.

[3] Plaats smal papier in de staande afdrukstand.

[4] Wanneer Andere envelop is geselecteerd, wordt de pagina aangepast voor 215,9 x 355,6mm (8,5 x 14inch) behalve als een formaat is opgegeven in de softwaretoepassing.

Papierformaat	Duolade voor 650 vel		Optionele lade voor 550 vel	Dubbelzijdig afdrukken	Scanner	ADF
	Lade voor 550 vel	Multifunctionele invoer voor 100 vel[1]				
7 3/4 envelop 98,4 x 190,5 mm (3,875 x 7,5 inch)	X	√	X	X	√	X
9-envelop 98,4 x 225,4 mm (3,875 x 8,9 inch)	X	√	X	X	√	X
10-envelop 104,8 x 241,3 mm (4,12 x 9,5 inch)	√	√	√	X	√	X
11-envelop 114,3 x 263,525 mm (4,5 x 10,375 inch)	√	√	√	X	√	X
12-envelop 120,65 x 279,4 mm (4,75 x 11 inch)	√	√	√	X	√	X
B5-envelop 176 x 250 mm (6,93 x 9,84 inch)	√	√	√	X	√	X
B6-envelop 125 x 176 mm (4,92 x 6,92 inch)	√	√	√	X	√	X
C5-envelop 162 x 229 mm (6,38 x 9,01 inch)	√	√	√	X	√	X
C6-envelop 114 x 162 mm (4,48 x 6,37 inch)	√	√	√	X	√	X
DL-envelop 110 x 220 mm (4,33 x 8,66 inch)	√	√	√	X	√	X

[1] Ondersteunt automatische formaatdetectie niet.

[2] Ondersteund in zowel de staande als de liggende afdrukstand. Bij invoer in de staande afdrukstand, wordt A5 behandeld als smal papier. Bij invoer in de liggende afdrukstand, wordt het behandeld als papier met een normale breedte.

[3] Wanneer Universal is geselecteerd, wordt de pagina aangepast voor 215,9x355,6mm (8,5 x 14 inch) behalve als het formaat is opgegeven in de softwaretoepassing.

[3] Plaats smal papier in de staande afdrukstand.

[4] Wanneer Andere envelop is geselecteerd, wordt de pagina aangepast voor 215,9 x 355,6mm (8,5 x 14inch) behalve als een formaat is opgegeven in de softwaretoepassing.

Papierformaat	Duolade voor 650 vel		Optionele lade voor 550 vel	Dubbelzijdig afdrukken	Scanner	ADF
	Lade voor 550 vel	Multifunctionele invoer voor 100 vel[1]				
Monarch 98,4 x 190,5 mm (3,875 x 7,5 inch)	X	√	X	X	√	X
Andere envelop[5] 98,4 x 162 mm tot 176 x 250 mm (3,87 x 6,38 inch tot 6,93 x 9,84 inch)	X	√	X	X	√	X

[1] Ondersteunt automatische formaatdetectie niet.

[2] Ondersteund in zowel de staande als de liggende afdrukstand. Bij invoer in de staande afdrukstand, wordt A5 behandeld als smal papier. Bij invoer in de liggende afdrukstand, wordt het behandeld als papier met een normale breedte.

[3] Wanneer Universal is geselecteerd, wordt de pagina aangepast voor 215,9x355,6mm (8,5 x 14 inch) behalve als het formaat is opgegeven in de softwaretoepassing.

[3] Plaats smal papier in de staande afdrukstand.

[4] Wanneer Andere envelop is geselecteerd, wordt de pagina aangepast voor 215,9 x 355,6mm (8,5 x 14inch) behalve als een formaat is opgegeven in de softwaretoepassing.

Ondersteunde papiersoorten

Papiertype	Duolade voor 650 vel		Optionele lade voor 550 vel	Dubbelzijdig afdrukken	Scanner	ADF
	Lade voor 550 vel	Multifunctionele invoer voor 100 vel				
Normaal	√	√	√	√	√	√
Karton	√	√	√	√	√	X
Kringloop	√	√	√	√	√	√
Glossy	√	√	√	√	√	X
Etiketten	√	√	√	√	√	X
Vinyletiketten	√	√	√	X	√	X
Bankpost	√	√	√	√	√	√
Envelop	√	√	√	X	√	X
Briefhoofd	√	√	√	√	√	√
Voorbedrukt	√	√	√	√	√	√
Gekleurd papier	√	√	√	√	√	√

Papiertype	Duolade voor 650 vel		Optionele lade voor 550 vel	Dubbelzijdig afdrukken	Scanner	ADF
	Lade voor 550 vel	Multifunctionele invoer voor 100 vel				
Licht	√	√	√	√	√	√
Zwaar	√	√	√	√	√	√
Ruw/katoen	√	√	√	√	√	√
Transparantie	X	X	X	X	X	X
Aangepast [x]	√	√	√	√	√	√

Opmerkingen:

- Etiketten, enveloppen en karton worden altijd met een lagere snelheid afgedrukt.
- Karton wordt alleen ondersteund bij dubbelzijdig afdrukken tot 163 g/m^2 (90-lb index). Zwaarder materiaal wordt alleen ondersteund bij enkelzijdig afdrukken.
- Vinyletiketten worden alleen ondersteund voor incidenteel gebruik en moeten worden gecontroleerd op geschiktheid. Sommige vinyletiketten worden mogelijk betrouwbaarder ingevoerd vanuit de multifunctionele invoer.

Ondersteunde papiergewichten

Duolade voor 650 vel		Optionele lade voor 550 vel	Dubbelzijdig afdrukken	ADF
Lade voor 550 vel	Multifunctionele invoer voor 100 vel			
60–218 g/m^2 (16–58 lb bankpost)	60–218 g/m^2 (16–58 lb bankpost)	60–218 g/m^2 (16–58 lb bankpost)	60–162 g/m^2 (16–43 lb bankpost)	52–120 g/m^2 (14–32 lb bankpost)

Papiertype	Papiergewicht
Normaal papier	75–90,3 g/m^2 (20–24 lb bankpost)
Glossy	88-176 g/m^2 (60–120 lb boek)
	162–176 g/m^2 vezels in lengterichting (60–65 lb omslag)
Zwaar papier	90,3-105 g/m^2 vezels in lengterichting (24,1–28 lb bankpost)
Karton	Tot 199 g/m^2 vezels in lengterichting (110 lb index)
	Tot 218 g/m^2 vezels in de breedterichting (80 lb omslag)
Etiketten	Tot 218 g/m^2 (58 lb bankpost)
Enveloppen	60–105 g/m^2 (16–28 lb bankpost)

Opmerkingen:

- Voor papier van 60–176 g/m^2 (16–47 lb bankpost) worden vezels in de lengterichting aanbevolen.

- Papier dat lichter is dan 75 g/m^2 (20 lb bankpost) moet worden afgedrukt met Papiersoort ingesteld op Licht papier. Als u dit nalaat, kan dat leiden tot omkrullen, wat op zijn beurt kan leiden tot invoerfouten, vooral in vochtige omgevingen.
- Dubbelzijdig afdrukken ondersteunt papier met een gewicht van 60–162 g/m^2 (16–43 lb bankpost).
- Voor 100% katoen is het maximumgewicht 90 g/m^2 (24 lb bankpost).

Installeren, instellen en configureren

Een locatie voor de printer selecteren

- Laat genoeg ruimte vrij voor het openen van laden en kleppen en voor het installeren van hardwareopties.
- Plaats de printer in de buurt een stopcontact.

  LET OP: RISICO OP LETSEL: Om het risico op elektrische schokken of brand te voorkomen, moet u het netsnoer rechtstreeks aansluiten op een geaard stopcontact dat zich dicht in de buurt van het product bevindt en dat gemakkelijk toegankelijk is.

  LET OP: GEVAAR VOOR ELEKTRISCHE SCHOKKEN: Om het risico van elektrische schokken te voorkomen, moet u dit product niet in de buurt van water of vochtige locaties plaatsen of gebruiken.
- Zorg ervoor dat de luchtstroom in de ruimte voldoet aan de laatste herziening van de ASHRAE 62-norm of de CEN/TC 156-norm.
- Plaats de printer op een vlakke, stevige en stabiele ondergrond.
- Houd de printer:
  - schoon, droog en stofvrij;
  - uit de buurt van rondslingerende nietjes en paperclips;
  - uit de buurt van de directe luchtstroom van airconditioners, warmtebronnen of ventilators;
  - uit de buurt van direct zonlicht en extreme vochtigheidswaarden;
- Houd rekening met de aanbevolen temperaturen en voorkom schommelingen:

Omgevingstemperatuur	10 tot 32,2°C (50 tot 90°F)
Temperatuur voor opslag	15,6 tot 32,2°C (60 tot 90°F)

- Laat de volgende aanbevolen hoeveelheid ruimte vrij rondom de printer voor een goede ventilatie:

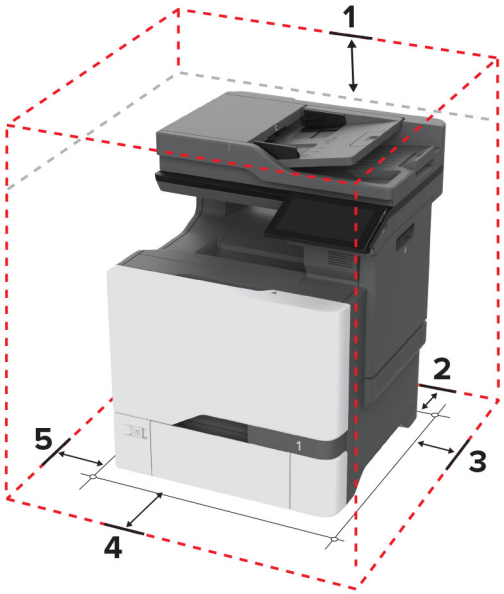

1	Boven	229 mm (9 inch)
2	Achter	101,6 mm (4 inch)

3	Rechterkant	178 mm (7 inch)
4	Voorkant	508 mm (20 inch)
5	Linkerkant	127 mm (5 inch)

Kabels aansluiten

LET OP: GEVAAR VOOR ELEKTRISCHE SCHOKKEN: Schakel tijdens onweer dit product niet in en maak geen elektrische of bekabelde verbindingen, zoals de fax, het netsnoer of een telefoonkabel, om elektrische schokken te voorkomen.

LET OP: RISICO OP LETSEL: Om het risico op elektrische schokken of brand te voorkomen, moet u het netsnoer rechtstreeks aansluiten op een geaard stopcontact dat zich dicht in de buurt van het product bevindt en dat gemakkelijk toegankelijk is.

LET OP: RISICO OP LETSEL: Gebruik alleen het netsnoer dat bij dit product is geleverd of een door de fabrikant goedgekeurd vervangend onderdeel om brand of elektrische schokken te voorkomen.

LET OP: RISICO OP LETSEL: Gebruik om het risico op brand te verkleinen alleen een telecommunicatiesnoer (RJ-11) van 26 AWG of meer als u dit product aansluit op het openbare vaste telefoonnetwerk. Voor gebruikers in Australië geldt dat het snoer moet worden goedgekeurd door de Australische communicatie- en media-autoriteit.

Waarschuwing: mogelijke beschadiging: Raak tijdens het afdrukken de USB-kabel, draadloze netwerkadapters of het aangegeven deel van de printer niet aan om gegevensverlies of printerstoringen te voorkomen.

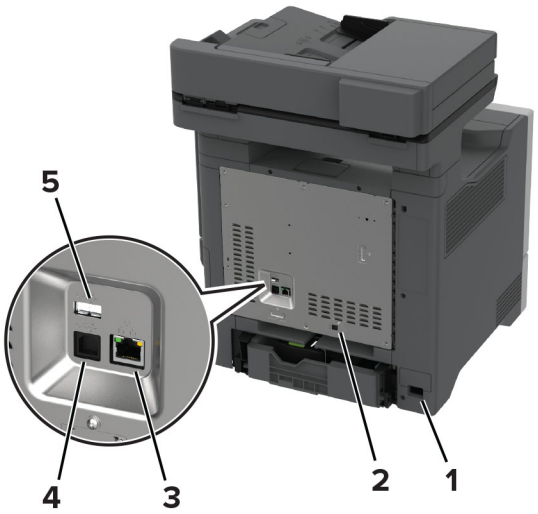

	Printerpoort	Functie
1	Aansluiting voor netsnoer	Sluit de printer aan op een goed geaard stopcontact.
2	LINE-poort **Opmerking:** Dit wordt alleen op sommige printermodellen ondersteund.	Sluit de printer aan op een actieve telefoonlijn via een standaardwandaansluiting (RJ-11), DSL-filter, VoIP-adapter of een andere adapter waarmee u faxen kunt verzenden en ontvangen.
3	Ethernetpoort	Sluit de printer aan op een netwerk.

	Printerpoort	Functie
4	USB-printerpoort	Sluit de printer aan op de computer.
5	USB-poort	Sluit een toetsenbord of een compatibele optie aan.

Toepassingen van het startscherm instellen en gebruiken

Het beginscherm gebruiken

Opmerking: Het startscherm van uw apparaat kan er anders uitzien, afhankelijk van de aangepaste instellingen, beheerdersinstellingen en actieve ingesloten oplossingen.

#	Pictogram	Functie
1	Knop Stoppen of Annuleren	Hiermee stopt u de huidige taak.
2	Kopiëren	Kopieën maken.
3	Taal wijzigen	Wijzig de taal op de printerdisplay.
4	E-mail	E-mails verzenden.
5	Instellingen	De printermenu's openen.
6	Faxen	Faxen verzenden.
7	Adresboek	Contactpersonen bekijken, maken en indelen.
8	Status/Supplies	• Een waarschuwing of foutbericht weergeven als er een handeling moet worden uitgevoerd om ervoor te zorgen dat de printer kan doorgaan met verwerken. • Meer informatie over het foutbericht of de waarschuwing en informatie voor het wissen van de betreffende melding weergeven. **Opmerking:** U kunt deze instelling ook openen door het bovenste gedeelte van het beginscherm aan te raken.
9	Wachttaken	Alle huidige afdruktaken in de wachtrij weergeven

#	Pictogram	Functie
10	Wachtrij	Alle huidige afdruktaken weergeven. **Opmerking:** U kunt deze instelling ook openen door het bovenste gedeelte van het beginscherm aan te raken.
11	USB-station	Foto's en documenten weergeven, selecteren of afdrukken vanaf een flashstation.
12	Scanprofielen	Documenten scannen en ze rechtstreeks op de computer opslaan.
13	FTP	Documenten scannen en ze rechtstreeks op een FTP-server opslaan.
14	Bladwijzers	Alle bladwijzers ordenen.
15	Vaste schijf	Documenten weergeven, selecteren en beheren vanaf een vaste schijf of een intelligent opslagstation.
16	Netwerkmap	Scannen naar een netwerkmap of netwerklocatie.
17	Knop Starten	Een taak starten afhankelijk van de geselecteerde modus.
18	Toetsenblok op het scherm	Hiermee voert u getallen of symbolen in een invoerveld in.

Het beginscherm aanpassen

1. Open een webbrowser en typ het IP-adres van de printer in de adresbalk.

   Opmerkingen:

   - Controleer het IP-adres van de printer op het startscherm van de printer. Het IP-adres bestaat uit vier sets met cijfers gescheiden door punten: 123.123.123.123.
   - Als u een proxyserver gebruikt, moet u deze tijdelijk uitschakelen zodat de webpagina correct kan worden geladen.

2. Klik op **Instellingen** > **Apparaat** > **Beginscherm aanpassen**.

3. Voer een of meer van de volgende handelingen uit:
   - Als u een pictogram aan het beginscherm wilt toevoegen, klikt u op **+**, selecteert u de naam van de app en klikt u vervolgens op **Toevoegen**.
   - Als u een pictogram van het beginscherm wilt verwijderen, selecteert u de naam van de app en klikt u vervolgens op **Verwijderen**.
   - Als u de naam van een app wilt aanpassen, selecteert u de naam van de app, klikt u op **Bewerken** en wijst u vervolgens een naam toe.
   - Als u de naam van een app wilt herstellen, selecteert u de naam van de app, klikt u op **Bewerken** en selecteert u vervolgens **App-label herstellen**.
   - Als u een ruimte tussen apps wilt toevoegen, klikt u op **+**, selecteert u **LEGE RUIMTE** en klikt u vervolgens op **Toevoegen**.
   - Als u de apps wilt rangschikken, sleept u de namen van de apps in de gewenste volgorde.
   - Als u het standaardstartscherm wilt herstellen, klikt u op **Startscherm herstellen**.

4. Pas de wijzigingen toe.

Ondersteunde toepassingen

Toepassing	Printermodellen
Scan Center	CX730, CX735, XC4342, XC4352
Snelkoppelingsbeheer	CX730, CX735, XC4342, XC4352
Pas kopiëren	CX730, CX735, XC4342, XC4352
Scherm aanpassen	CX730, CX735, XC4342, XC4352
Klantenondersteuning	XC4342, XC4352
Apparaatquotums	XC4342, XC4352

Instellen van het Scancentrum

1. Raak in het startscherm **Scancentrum** aan.
2. Selecteer en maak een bestemming en configureer vervolgens de instellingen.

   Opmerkingen:

   - Zorg er bij het maken van een netwerkbestemming voor dat u de instellingen valideert en aanpast totdat er geen fouten optreden.
   - Alleen bestemmingen gemaakt met de Embedded Web Server worden opgeslagen. Raadpleeg de documentatie bij de oplossing voor meer informatie.
3. Pas de wijzigingen toe.

Snelkoppeling maken

1. Raak in het startscherm **Shortcut Center** aan.

   Opmerking: Het pictogram en de naam zijn mogelijk gewijzigd. Neem contact op met de beheerder voor meer informatie.
2. Selecteer een printerfunctie en raak vervolgens **Snelkoppeling maken** aan.

   Opmerking: De functie voor beveiligde e-mail wordt niet ondersteund.
3. Configureer de instellingen en raak vervolgens **Opslaan** aan.
4. Typ een unieke naam voor de snelkoppeling.

   Opmerking: Om te voorkomen dat namen worden afgebroken op het startscherm, typt u maximaal 25 tekens.
5. Raak **OK** aan.

   De toepassing genereert automatisch een uniek snelkoppelingsnummer.

Opmerking: Om de snelkoppeling te starten, raakt u aan, raakt u **#** aan en voert u vervolgens het snelkoppelingsnummer in.

Pas kopiëren instellen

1. Open een webbrowser en typ het IP-adres van de printer in de adresbalk.

Opmerkingen:

- Controleer het IP-adres van de printer op het startscherm van de printer. Het IP-adres bestaat uit vier sets met cijfers gescheiden door punten: 123.123.123.123.
- Als u een proxyserver gebruikt, moet u deze tijdelijk uitschakelen zodat de webpagina correct kan worden geladen.

2 Klik op **Apps** > **Pas kopiëren** > **Configureren**.

Opmerkingen:

- Controleer of Weergavepictogram is ingeschakeld.
- Zorg ervoor dat de E-mailinstellingen en Netwerkshare-instellingen zijn ingesteld.
- Wanneer u een pas scant, zorgt u ervoor dat de scanresolutie voor kleur niet meer dan 200 dpi is en voor zwart-wit niet meer dan 400 dpi.
- Wanneer u meerdere passen scant, zorgt u ervoor dat de scanresolutie voor kleur niet meer dan 150 dpi is en voor zwart-wit niet meer dan 300 dpi.

3 Pas de wijzigingen toe.

Opmerking: U hebt een printer met een vaste schijf of intelligent opslagstation nodig om meerdere passen te scannen.

Display Customization gebruiken

Doe vóór het gebruik van de toepassing het volgende:

- Klik in de Embedded Web Server op **Apps** > **Display Customization** > **Configureren**.
- Hiermee worden de schermbeveiligings-, diavoorstellings- en achtergrondinstellingen in-/uitgeschakeld en geconfigureerd.

Afbeeldingen voor schermbeveiliging en diavoorstelling beheren

1 Vanuit het gedeelte Afbeeldingen schermbeveiliging en diavoorstelling kunt u een afbeelding toevoegen, bewerken of verwijderen.

Opmerkingen:

- U kunt maximaal 10 afbeeldingen toevoegen.
- Indien ingeschakeld, worden de statuspictogrammen weergegeven op de schermbeveiliging wanneer er fouten, waarschuwingen, of cloud-meldingen zijn.

2 Pas de wijzigingen toe.

De achtergrondafbeelding wijzigen

1 Raak **Achtergrond wijzigen** aan op het beginscherm.

2 Selecteer de gewenste afbeelding.

3 Pas de wijzigingen toe.

Een diapresentatie afspelen vanaf een flashstation

1 Plaats een flash-station in de USB-poort.

2 Raak in het beginscherm **Diavoorstelling** aan.

Afbeeldingen verschijnen in alfabetische volgorde.

Opmerking: U kunt het flashstation verwijderen nadat de diavoorstelling is gestart, maar de afbeeldingen worden niet opgeslagen in de printer. Als de diavoorstelling stopt, plaatst u het flashstation opnieuw om de afbeeldingen weer te geven.

Klantenondersteuning gebruiken

Opmerkingen:

- Deze toepassing wordt alleen op sommige printermodellen ondersteund. Zie 'Ondersteunde toepassingen' op pagina 26 voor meer informatie.
- Raadpleeg de *Beheerdershandleiding voor Customer Support* voor informatie over het configureren van de toepassingsinstellingen.

1 Raak **Customer Support** aan op het beginscherm.

2 Druk de informatie af of verzend deze via e-mail.

Device Quotas instellen

Opmerkingen:

- Deze toepassing wordt alleen op sommige printermodellen ondersteund. Zie 'Ondersteunde toepassingen' op pagina 26 voor meer informatie.
- Raadpleeg de *Beheerdershandleiding voor Device Quota's* voor informatie over het configureren van de toepassingsinstellingen.

1 Open een webbrowser en typ het IP-adres van de printer in de adresbalk.

Opmerkingen:

- Controleer het IP-adres van de printer op het startscherm van de printer. Het IP-adres bestaat uit vier sets met cijfers gescheiden door punten: 123.123.123.123.
- Als u een proxyserver gebruikt, moet u deze tijdelijk uitschakelen zodat de webpagina correct kan worden geladen.

2 Klik op **Apps** > **Device Quotas** > **Configureren**.

3 Voeg in het gedeelte Gebruikersaccounts een gebruiker toe of bewerk deze, en stel vervolgens het gebruikersquotum in.

4 Pas de wijzigingen toe.

Bladwijzers beheren

Bladwijzers maken

Gebruik bladwijzers voor het afdrukken van veelgebruikte documenten die zijn opgeslagen op servers of op het web.

1 Open een webbrowser en typ het IP-adres van de printer in de adresbalk.

Opmerkingen:

- Controleer het IP-adres van de printer op het startscherm van de printer. Het IP-adres bestaat uit vier sets met cijfers gescheiden door punten: 123.123.123.123.
- Als u een proxyserver gebruikt, moet u deze tijdelijk uitschakelen zodat de webpagina correct kan worden geladen.

2 Klik op **Bladwijzers** > **Bladwijzer toevoegen** en typ vervolgens een bladwijzernaam.

3 Selecteer een type Adresprotocol en voer vervolgens een van de volgende handelingen uit:

- Typ voor HTTP of HTTPS de URL waarvoor u een bladwijzer wilt instellen.
- Zorg ervoor dat u bij HTTPS de hostnaam gebruikt in plaats van het IP-adres. Typ bijvoorbeeld **`mijnwebsite.com/voorbeeld.pdf`** in plaats van **`123.123.123.123/voorbeeld.pdf`**. Zorg ervoor dat de hostnaam ook overeenkomt met de Common Name (CN, algemene naam) in het servercertificaat. Voor meer informatie over het verkrijgen van de CN in het servercertificaat raadpleegt u de help-informatie voor uw webbrowser.
- Typ voor FTP het FTP-adres. Bijvoorbeeld **`mijnServer/mijnDirectory`**. Voer het FTP-poortnummer in. Poort 21 is de standaardpoort voor het versturen van opdrachten.
- Typ voor SMB het adres van de netwerkmap. Bijvoorbeeld **`mijnServer/mijnShare/mijnBestand.pdf`**. Voer de naam van het netwerkdomein in.
- Selecteer indien nodig het type Verificatie voor FTP en SMB.

Beperk de toegang tot de bladwijzer door een PIN invoeren.

Opmerking: De toepassing ondersteunt de volgende bestandstypen: PDF, JPEG en TIFF. Andere bestandstypen zoals DOCX en XLSX worden ondersteund op sommige printermodellen.

4 Klik op **Opslaan**.

Mappen maken

1 Open een webbrowser en typ het IP-adres van de printer in de adresbalk.

Opmerkingen:

- Controleer het IP-adres van de printer op het startscherm van de printer. Het IP-adres bestaat uit vier sets met cijfers gescheiden door punten: 123.123.123.123.
- Als u een proxyserver gebruikt, moet u deze tijdelijk uitschakelen zodat de webpagina correct kan worden geladen.

2 Klik op **Bladwijzers** > **Map toevoegen** en typ een mapnaam.

Opmerking: Beperk de toegang tot de map door een PIN in te voeren.

3 Klik op **Opslaan**.

Opmerking: U kunt mappen of bladwijzers in een map maken. Als u een bladwijzer wilt maken, zie 'Bladwijzers maken' op pagina 29.

Contactpersonen beheren

1. Raak in het beginscherm **Adresboek** aan.
2. Voer een of meer van de volgende handelingen uit:
   - Als u een contactpersoon wilt toevoegen, raakt u ⋮ boven aan het scherm aan en raakt u vervolgens **Contactpersoon maken** aan. Geef indien nodig een aanmeldingsmethode op voor toegang tot de applicatie.
   - Als u een contactpersoon wilt verwijderen, raakt u ⋮ boven in het scherm aan, raakt u **Contacten verwijderen** aan en selecteert u de contactpersoon.
   - Als u de contactgegevens wilt bewerken, raakt u de naam van de contactpersoon aan.
   - Als u een groep wilt maken, raakt u ⋮ boven in het scherm aan en vervolgens raakt u **Groep maken** aan. Geef indien nodig een aanmeldingsmethode op voor toegang tot de applicatie.
   - Als u een groep wilt verwijderen, raakt u ⋮ boven in het scherm aan, raakt u **Groepen verwijderen** aan en selecteert u de groep.
   - Als u een groep contactpersonen wilt bewerken, tikt u op **GROEPEN** > selecteer een groepsnaam > ⋮ > en selecteer de gewenste actie.
3. Pas de wijzigingen toe.

De toegankelijkheidsfuncties instellen en gebruiken

Gesproken begeleiding activeren

Vanuit het startscherm

1. Veeg in één beweging met één vinger langzaam naar links en vervolgens naar boven op het scherm tot u een spraakbericht hoort.

   Opmerking: Voor printermodellen zonder ingebouwde luidsprekers gebruikt u een hoofdtelefoon om het bericht te horen.
2. Raak met twee vingers **OK** aan.

   Opmerking: Als de beweging niet werkt, oefen dan meer druk uit.

Vanaf het toetsenbord

1. Houd de **5**-toets ingedrukt totdat u een gesproken bericht hoort.

   Opmerking: Voor printermodellen zonder ingebouwde luidsprekers gebruikt u een hoofdtelefoon om het bericht te horen.
2. Druk op **Tab** om de focuscursor naar de OK-knop te navigeren en druk vervolgens op **Enter**.

Opmerkingen:

- Wanneer de gesproken begeleiding is geactiveerd, gebruikt u altijd twee vingers om een item op het scherm te selecteren.

- Gesproken begeleiding biedt beperkte taalondersteuning.

Gesproken begeleiding deactiveren

1. Veeg in één beweging met één vinger langzaam naar links en vervolgens naar boven op het scherm tot u een spraakbericht hoort.

   Opmerking: Voor printermodellen zonder ingebouwde luidsprekers gebruikt u een hoofdtelefoon om het bericht te horen.

2. Voer met twee vingers een van de volgende handelingen uit:
   - Tik op **Gesproken begeleiding** en vervolgens op **OK**.
   - Raak **Annuleren** aan.

   Opmerking: Als de beweging niet werkt, oefen dan meer druk uit.

U kunt de gesproken begeleiding ook op een van de volgende manieren uitschakelen:

- Tik met twee vingers tweemaal op het beginscherm.
- Druk op de aan/uit-knop om de printer in de slaap- of sluimerstand te zetten.

Navigeren op het scherm met gebaren

Opmerkingen:

- De meeste gebaren zijn alleen van toepassing als de gesproken begeleiding is geactiveerd.
- Gebruik een fysiek toetsenbord om tekens te typen en bepaalde instellingen aan te passen.

Gebaar	Functie
Veeg met één vinger naar links en vervolgens naar boven 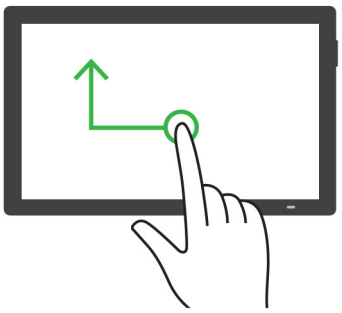	Toegankelijkheidsmodus starten of afsluiten. **Opmerking:** Deze beweging is ook van toepassing wanneer de printer in de normale modus staat.

Gebaar	Functie
Dubbeltik met één vinger 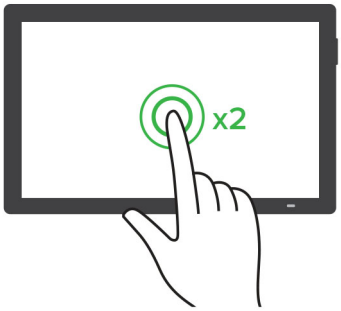	Een optie of item op het scherm selecteren.
Tik twee keer met twee vingers op het pictogram beginscherm 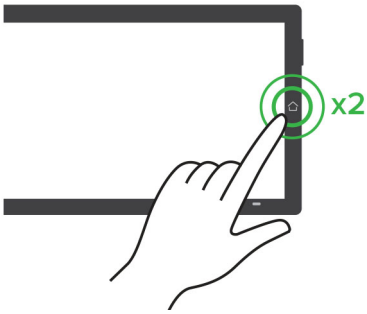	Schakel de Toegankelijkheidsmodus uit.
Tik drie keer met één vinger 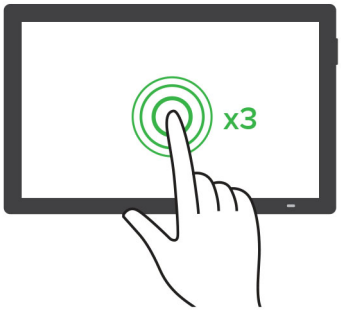	Inzoomen of uitzoomen op tekst en afbeeldingen. **Opmerking:** Schakel de vergrotingsmodus in om de zoomfunctie te gebruiken.

Gebaar	Functie
Veeg naar rechts of omlaag met één vinger 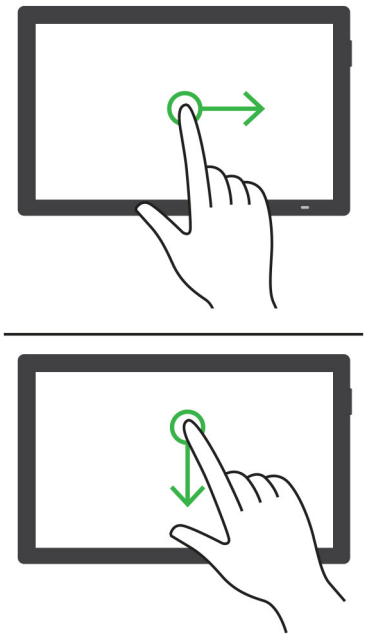	Naar het volgende item op het scherm gaan.
Veeg naar links of omhoog met één vinger 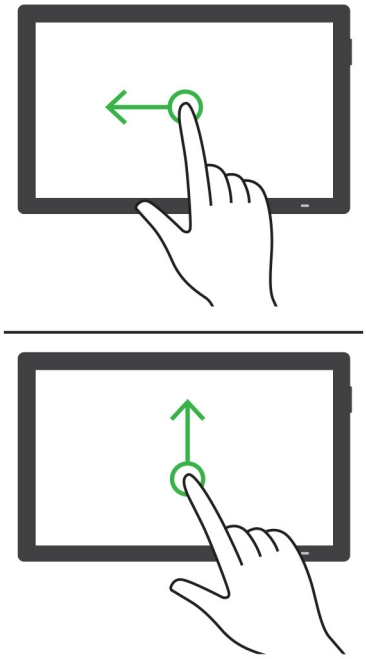	Naar het vorige item op het scherm gaan.

Gebaar	Functie
Veeg met één vinger omhoog en vervolgens omlaag 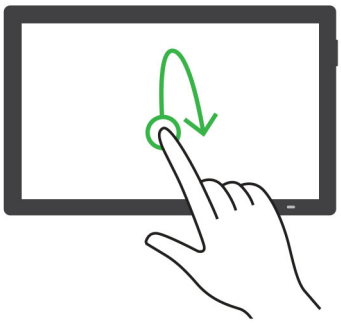	Naar het eerste item op het scherm gaan.
Pan 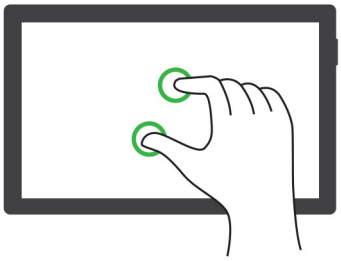	Naar gedeelten van het ingezoomde beeld gaan die buiten de grens van het scherm vallen. **Opmerkingen:** • Sleep een ingezoomde afbeelding met twee vingers. • Schakel de vergrotingsmodus in om het pan gebaren te gebruiken.
Veeg met één vinger omhoog en vervolgens naar rechts 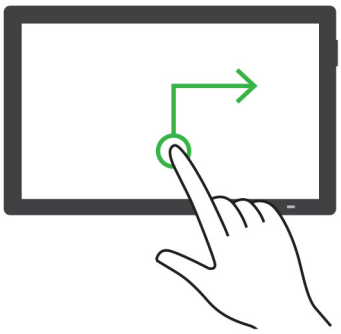	Verhoog het volume. **Opmerking:** Deze beweging is ook van toepassing wanneer de printer in de normale modus staat.
Veeg omlaag en vervolgens naar rechts met één vinger 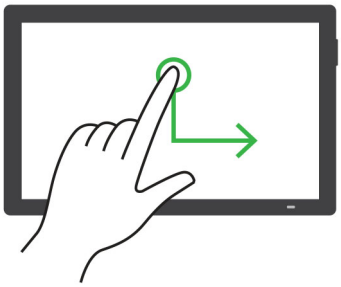	Zet het volume lager. **Opmerking:** Deze beweging is ook van toepassing wanneer de printer in de normale modus staat.

Gebaar	Functie
Veeg met één vinger omhoog en vervolgens naar links 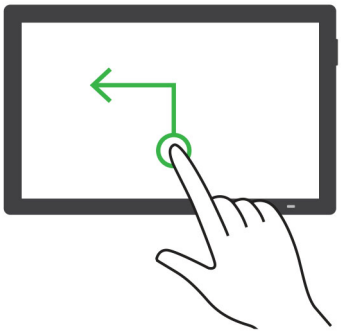	Een toepassing sluiten en terugkeren naar het start-scherm.
Veeg omlaag en vervolgens naar links met één vinger 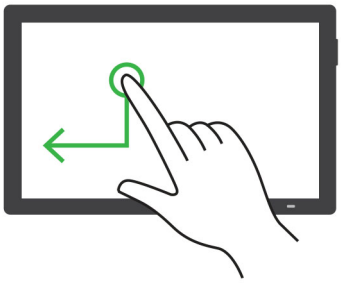	Naar de vorige instelling gaan.

Met het schermtoetsenbord

Wanneer het schermtoetsenbord verschijnt, voer dan één of meer van de volgende handelingen uit:

- Raak een toets aan om aan te kondigen en typ het teken in het veld.
- Sleep een vinger over verschillende tekens om aan te kondigen en typ het teken in het veld.
- Raak een tekstvak met twee vingers aan om de tekens in het veld aan te kondigen.
- Raak **Backspace** aan om tekens te verwijderen.

De vergrotingsmodus inschakelen

1. Veeg in één beweging met één vinger langzaam naar links en vervolgens naar boven op het scherm tot u een spraakbericht hoort.

   Opmerking: Voor printermodellen zonder ingebouwde luidsprekers gebruikt u een hoofdtelefoon om het bericht te horen.

2. Doe het volgende met twee vingers:
   a. Raak **Vergrotingsmodus** aan.
   b. Raak **OK** aan.

   Opmerking: Als de beweging niet werkt, oefen dan meer druk uit.

Voor meer informatie over het navigeren door een vergroot scherm, zie 'Navigeren op het scherm met gebaren' op pagina 31.

De spraaksnelheid van de gesproken begeleiding aanpassen

1 Tik vanuit het beginscherm op **Instellingen** > **Apparaat** > **Toegankelijkheid** > **Spraaksnelheid**.

2 Selecteer de spraaksnelheid.

Het standaard hoofdtelefoonvolume aanpassen

1 Tik vanuit het beginscherm op **Instellingen** > **Apparaat** > **Toegankelijkheid**.

2 Het volume van de hoofdtelefoon aanpassen.

Opmerking: Het volume neemt weer de standaardwaarde aan nadat de gebruiker de toegankelijkheidsmodus verlaat of wanneer de printer uit de slaap- of sluimerstand wordt gehaald.

Het standaardvolume van de interne luidspreker aanpassen

1 Raak aan op het beginscherm.

2 Pas het volume aan.

Opmerkingen:

- Als Stille modus is ingeschakeld, zijn auditieve alarmen uitgeschakeld. Deze instelling leidt ook tot tragere printerprestaties.
- Het volume neemt weer de standaardwaarde aan nadat de gebruiker de toegankelijkheidsmodus verlaat of wanneer de printer uit de slaap- of sluimerstand wordt gehaald.

Gesproken wachtwoorden of pincodes inschakelen

1 Tik vanuit het beginscherm op **Instellingen** > **Apparaat** > **Toegankelijkheid** > **Gesproken wachtwoorden/pincodes**.

2 Schakel de optie in.

Printer instellen voor faxen

Ondersteunde fax

Printermodel	Analoge fax	etherFAX[2]	Faxserver[3]	Fax via IP (FoIP)[4]
CX730	✓[1]	✓	✓	✓
CX735	✓	✓	✓	✓
XC4342	✓[1]	✓	✓	✓
XC4352	✓	✓	✓	✓

[1] Er is een geïnstalleerde faxkaart nodig om de analoge fax te kunnen gebruiken.

[2] Vereist een abonnement. Ga voor meer informatie naar **https://www.etherfax.net/lexmark** of neem contact op met het verkooppunt waar u de printer hebt gekocht.

[3] Er is een abonnement nodig om de faxserver te laten werken.

[4] Vereist een geïnstalleerde licentiebundel. Neem voor meer informatie contact op met het verkooppunt waar u de printer hebt gekocht.

De faxfunctie instellen met analoge fax

Opmerkingen:

- Bij sommige printermodellen moet er een faxkaart zijn geïnstalleerd zodat de printer analoge fax kan gebruiken.
- Sommige verbindingsmethoden zijn alleen van toepassing in bepaalde landen of regio's.
- Als de faxfunctie is ingeschakeld, maar niet volledig is ingesteld, dan kan het indicatielampje rood knipperen.
- Als u geen TCP/IP-omgeving hebt, dient u het bedieningspaneel te gebruiken om uw faxinstellingen op te geven.

Waarschuwing: mogelijke beschadiging: Raak de kabels of de printer in het aangegeven gebied niet aan als er een fax wordt verzonden of ontvangen om gegevensverlies of een printerstoring te voorkomen.

Het menu Instellingen op de printer gebruiken

1 Raak in het startscherm **Instellingen** > **Fax** > **Faxinstellingen** > **Algemene faxinstellingen** aan.

2 Configureer de instellingen.

Embedded Web Server gebruiken

1 Open een webbrowser en typ het IP-adres van de printer in de adresbalk.

Opmerkingen:

- Controleer het IP-adres van de printer op het startscherm. Het IP-adres bestaat uit vier sets met cijfers gescheiden door punten: 123.123.123.123.
- Als u een proxyserver gebruikt, moet u deze tijdelijk uitschakelen zodat de webpagina correct kan worden geladen.

2 Klik op **Instellingen** > **Fax** > **Faxinstellingen** > **Algemene faxinstellingen**.

3 Configureer de instellingen.

4 Pas de wijzigingen toe.

De faxfunctie instellen voor het gebruik van etherFAX

Opmerkingen:

- De printerfirmware moet worden bijgewerkt naar de nieuwste versie. Zie 'Firmware bijwerken' op pagina 60 voor meer informatie.
- Er moet een geschikte licentiebundel op uw printer zijn geïnstalleerd. Neem voor meer informatie contact op met etherFAX.
- Controleer of u uw printer hebt geregistreerd op de etherFAX-portal. Ga voor meer informatie naar **https://www.etherfax.net/lexmark**.
- Het serienummer van de printer is vereist bij de registratie. Zie 'Het serienummer van de printer zoeken' op pagina 11 voor het vinden van het serienummer.

1. Open een webbrowser en typ het IP-adres van de printer in de adresbalk.

   Opmerkingen:

   - Controleer het IP-adres van de printer op het startscherm. Het IP-adres bestaat uit vier sets met cijfers gescheiden door punten: 123.123.123.123.
   - Als u een proxyserver gebruikt, moet u deze tijdelijk uitschakelen zodat de webpagina correct kan worden geladen.

2. Klik op **Instellingen** > **Fax** > **Faxinstellingen** > **Algemene faxinstellingen**.

   Opmerking: Faxinstellingen wordt alleen weergegeven als Modus Faxen is ingesteld op Fax.

3. Typ een unieke naam in het veld Faxnaam.
4. Voer in het veld Faxnummer het faxnummer in dat u van etherFAX hebt ontvangen.
5. Selecteer **etherFAX** in het menu Faxtransport.

   Opmerkingen:

   - Dit menu wordt alleen weergegeven als er meer dan één faxtransport beschikbaar is.
   - Als op de printer alleen etherFAX is geïnstalleerd, wordt deze automatisch geconfigureerd.

6. Pas de wijzigingen toe.

De faxfunctie instellen met de faxserver

Opmerkingen:

- Met deze functie kunt u faxberichten verzenden naar een faxserviceprovider die de ontvangst van e-mail ondersteunt.
- Deze functie ondersteunt alleen uitgaande faxberichten. Als u faxen wilt ontvangen, moet u een apparaatgebaseerde fax, zoals een analoge fax, etherFAX of Fax over IP (FoIP), configureren in uw printer.

1. Open een webbrowser en typ het IP-adres van de printer in de adresbalk.

   Opmerkingen:

   - Controleer het IP-adres van de printer op het startscherm. Het IP-adres bestaat uit vier sets met cijfers gescheiden door punten: 123.123.123.123.

- Als u een proxyserver gebruikt, moet u deze tijdelijk uitschakelen zodat de webpagina correct kan worden geladen.

2 Klik op **Instellingen** > **Fax**.

3 Selecteer in het menu Faxmodus **Faxserver**en klik vervolgens op **Opslaan**.

4 Klik op **Instellingen faxserver**.

5 In het veld Aan typt u **`[#]@myfax.com`**. Hierbij staat **`[#]`** voor het faxnummer en **`myfax.com`** voor het domein van de faxprovider.

Opmerkingen:

- Configureer indien nodig de velden Antwoordadres, Onderwerp of Bericht.
- Als u wilt dat de printer faxberichten ontvangt, schakelt u de instelling in voor het ontvangen van faxen op het apparaat. Controleer of u een apparaatgebaseerde fax hebt geconfigureerd.

6 Klik op **Opslaan**.

7 Klik op **E-mailinstellingen faxserver** en voer een van de volgende handelingen uit:

- Schakel **SMTP-server voor e-mail gebruiken** in.

  Opmerking: Als de SMTP-instellingen voor e-mail niet zijn geconfigureerd, raadpleegt u 'De SMTP-instellingen voor e-mail configureren' op pagina 45.

- Configureer de SMTP-instellingen. Neem voor meer informatie contact op met uw e-mailserviceprovider.

8 Pas de wijzigingen toe.

Fax instellen met een vaste telefoonlijn

Opmerking: Deze instructies gelden alleen voor printers die een analoge fax ondersteunen. Zie 'Ondersteunde fax' op pagina 37 voor meer informatie.

LET OP: GEVAAR VOOR ELEKTRISCHE SCHOKKEN: Schakel tijdens onweer dit product niet in en maak geen elektrische of bekabelde verbindingen, zoals de fax, het netsnoer of een telefoonkabel, om elektrische schokken te voorkomen.

LET OP: GEVAAR VOOR ELEKTRISCHE SCHOKKEN: Gebruik de faxfunctie niet tijdens onweer om het risico van elektrische schokken te voorkomen.

LET OP: RISICO OP LETSEL: Gebruik om het risico op brand te verkleinen alleen een telecommunicatiesnoer (RJ-11) van 26 AWG of meer als u dit product aansluit op het openbare vaste telefoonnetwerk. Voor gebruikers in Australië geldt dat het snoer moet worden goedgekeurd door de Australische communicatie- en media-autoriteit.

Configuratie 1: Printer is aangesloten op een aparte faxlijn

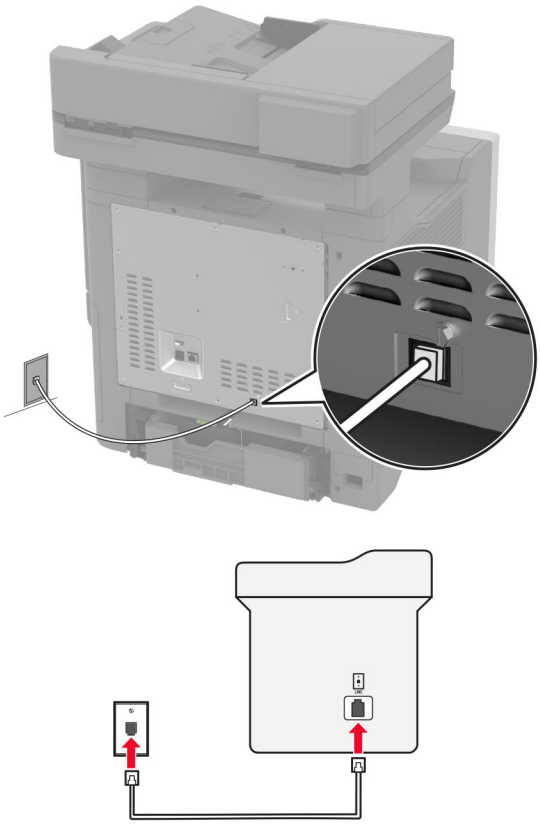

1 Sluit het ene uiteinde van de telefoonkabel aan op de line-poort van de printer.

2 Sluit het andere uiteinde van de kabel aan op een werkende analoge wandcontactdoos.

Opmerkingen:

- U kunt de printer instellen om faxen automatisch te ontvangen (stel Automatisch beantwoorden in op **Aan**) of handmatig (stel Automatisch beantwoorden in op **Uit**).
- Als u faxen automatisch wilt ontvangen, kunt u instellen dat de printer de oproep aanneemt na een gewenst aantal belsignalen.

Configuratie 2: Printer deelt de lijn met een antwoordapparaat

Opmerking: Als u een abonnement hebt op een speciaal belsignaal, controleert u of het juiste belsignaal hebt ingesteld voor de printer. Anders ontvangt de printer geen faxsignalen, zelfs als u hebt ingesteld om faxen automatisch te ontvangen.

Aangesloten op verschillende wandaansluitingen

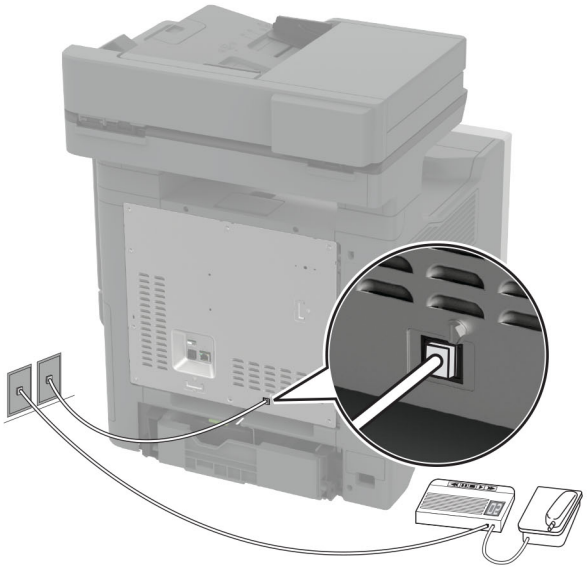

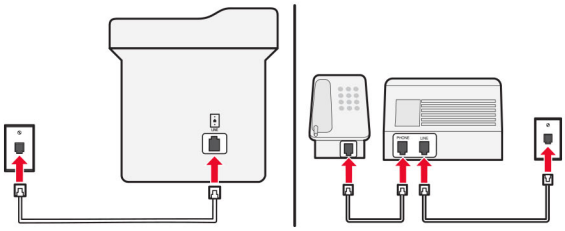

1 Sluit het ene uiteinde van de telefoonkabel aan op de line-poort van de printer.

2 Sluit het andere uiteinde van de kabel aan op een werkende analoge wandcontactdoos.

Opmerkingen:

- Als voor uw lijn slechts één telefoonnummer is ingesteld, stelt u de printer in op het automatisch ontvangen van faxen.
- Stel de printer zo in dat deze oproepen twee belsignalen na het antwoordapparaat aanneemt. Als het antwoordapparaat bijvoorbeeld na vier belsignalen de oproep aanneemt, stelt u de printerinstelling Aantal belsignalen in op **zes**.

Het instellen van de fax in landen of regio's met afwijkende telefoonwandcontactdozen en stekkers

Opmerking: Deze instructies gelden alleen voor printers die een analoge fax ondersteunen. Zie 'Ondersteunde fax' op pagina 37 voor meer informatie.

LET OP: GEVAAR VOOR ELEKTRISCHE SCHOKKEN: Schakel tijdens onweer dit product niet in en maak geen elektrische of bekabelde verbindingen, zoals de fax, het netsnoer of een telefoonkabel, om elektrische schokken te voorkomen.

LET OP: GEVAAR VOOR ELEKTRISCHE SCHOKKEN: Gebruik de faxfunctie niet tijdens onweer om het risico van elektrische schokken te voorkomen.

LET OP: RISICO OP LETSEL: Gebruik om het risico op brand te verkleinen alleen een telecommunicatiesnoer (RJ-11) van 26 AWG of meer als u dit product aansluit op het openbare vaste telefoonnetwerk. Voor gebruikers in Australië geldt dat het snoer moet worden goedgekeurd door de Australische communicatie- en media-autoriteit.

De standaard wandaansluiting in de meeste landen is RJ-11. Wanneer de wandcontactdoos of de apparatuur in uw gebouw niet compatibel is met dit soort aansluitingen, gebruikt u een telefoonadapter. Wanneer er in uw land of regio geen adapter bij de printer wordt geleverd, kunt u deze los aanschaffen.

Er kan een adapterstekker zijn geïnstalleerd in de telefoonpoort van de printer. Verwijder de adapterstekker niet uit de telefoonpoort van de printer als u verbinding maakt met een serie- of cascade-geschakeld telefoonsysteem.

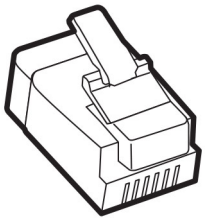

Artikelnaam	Artikelnummer
Lexmark-adapterstekker	40X8519

Printer aansluiten op een niet-RJ-11-wandaansluiting

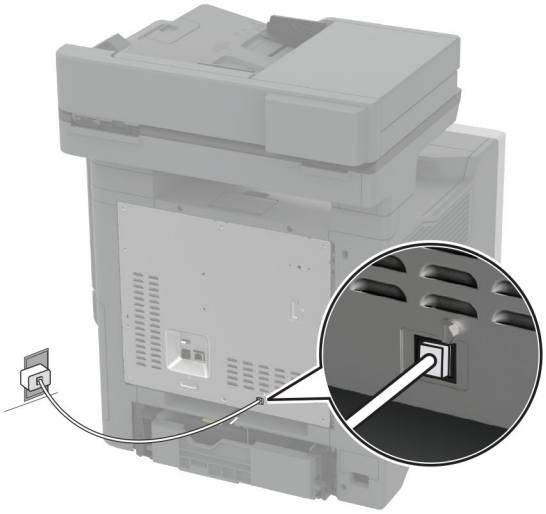

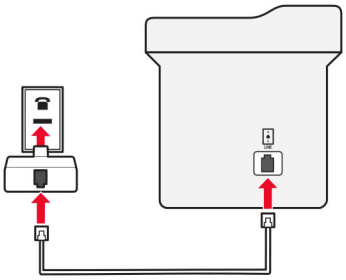

1 Sluit het ene uiteinde van de telefoonkabel aan op de line-poort van de printer.
2 Sluit het andere uiteinde van de kabel aan op de RJ-11-adapter en sluit de adapter vervolgens aan op de wandaansluiting.
3 Als u een ander apparaat met een niet-RJ-11-aansluiting op deze wandaansluiting wilt aansluiten, moet u dit apparaat rechtstreeks aansluiten op de telefoonadapter.

Abonneren op speciale belsignalen

Een specifiek belsignaal stelt u in staat meerdere telefoonnummers op één telefoonlijn te gebruiken. Aan elk telefoonnummer is een ander belsignaal toegekend.

Opmerking: Deze instructies gelden alleen voor printers die een analoge fax ondersteunen. Zie 'Ondersteunde fax' op pagina 37 voor meer informatie.

1 Tik in het startscherm op **Instellingen** > **Fax** > **Faxinstellingen** > **Faxontvangstinstellingen** > **Beheercontrole** > **Beantwoorden na** aan.
2 Selecteer een belsignaal.

Datum en tijd van de fax instellen

Opmerking: Controleer of de fax is geconfigureerd. Raadpleeg het gedeelte **Printer instellen voor faxen** voor meer informatie.

1 Raak vanaf het beginscherm **Instellingen** > **Apparaat** > **Voorkeuren** > **Datum en tijd** > **Configureren** aan.
2 Configureer de instellingen.

Configureren, zomertijd

Opmerking: Controleer of de fax is geconfigureerd. Raadpleeg het gedeelte **Printer instellen voor faxen** voor meer informatie.

1 Raak vanaf het beginscherm **Instellingen** > **Apparaat** > **Voorkeuren** > **Datum en tijd** > **Configureren** aan.
2 In het menu Tijdzone raakt u **(UTC+gebruiker) Aangepast** aan.
3 Raak **Verschil met UTC (GMT)** aan en configureer vervolgens de instellingen.

De faxluidsprekerinstellingen configureren

Opmerking: Controleer of de fax is geconfigureerd. Raadpleeg het gedeelte **Printer instellen voor faxen** voor meer informatie.

1 Tik vanuit het startscherm op **Instellingen** > **Fax** > **Faxinstellingen** > **Luidsprekerinstellingen**.
2 Ga als volgt te werk:
   - Stel de Luidsprekermodus in op **Altijd aan**.
   - Stel het Luidsprekervolume in op **Hoog**.
   - Schakel het Beltoonvolume in.

De SMTP-instellingen voor e-mail configureren

Configureer de SMTP-instellingen (Simple Mail Transfer Protocol) om een gescand document via e-mail te verzenden. De instellingen verschillen per e-mailserviceprovider.

Controleer voordat u begint of de printer is verbonden met een netwerk en of het netwerk is verbonden met internet.

Embedded Web Server gebruiken

1. Open een webbrowser en typ het IP-adres van de printer in de adresbalk.

   Opmerkingen:

   - Controleer het IP-adres van de printer op het startscherm van de printer. Het IP-adres bestaat uit vier sets met cijfers gescheiden door punten: 123.123.123.123.
   - Als u een proxyserver gebruikt, moet u deze tijdelijk uitschakelen zodat de webpagina correct kan worden geladen.
2. Klik op **Instellingen** > **E-mail**
3. Configureer in het gedeelte E-mailconfiguratie de instellingen.

   Opmerkingen:

   - Raadpleeg de lijst van **e-mailserviceproviders** voor meer informatie.
   - Voor e-mailserviceproviders die niet in de lijst staan, neemt u contact op met uw provider en vraagt u naar de instellingen.
4. Klik op **Opslaan**.

Het menu Instellingen op de printer gebruiken

1. Raak in het beginscherm het volgende aan: **Instellingen** > **E-mail** > **E-mailconfiguratie**.
2. Configureer de instellingen.

   Opmerkingen:

   - Raadpleeg de lijst van **e-mailserviceproviders** voor meer informatie.
   - Voor e-mailserviceproviders die niet in de lijst staan, neemt u contact op met uw provider en vraagt u naar de instellingen.

E-mailserviceproviders

- **AOL Mail**
- **Comcast Mail**
- **Gmail**
- **iCloud Mail**
- **Mail.com**
- **NetEase Mail (mail.126.com)**
- **NetEase Mail (mail.163.com)**
- **NetEase Mail (mail.yeah.net)**
- **Outlook Live of Microsoft 365**

- **QQ Mail**
- **Sina Mail**
- **Sohu Mail**
- **Yahoo! Mail**
- **Zoho Mail**

Opmerkingen:

- Neem contact op met uw e-mailserviceprovider als er fouten optreden bij gebruik van de aangegeven instellingen.
- Neem contact op met uw provider als uw e-mailserviceprovider niet in de lijst staat.

AOL Mail

Instelling	Waarde
Primaire SMTP-gateway	smtp.aol.com
Primaire SMTP-gatewaypoort	587
SSL/TLS gebruiken	Verplicht
Vertrouwd certificaat vereist	Gedeactiveerd
Antwoordadres	Uw e-mailadres
Verificatie SMTP-server	Aanmelden / Normaal
Door het apparaat geïnitieerde e-mail	SMTP-referenties voor apparaat gebruiken
Gebruikersnaam apparaat	Uw e-mailadres
Wachtwoord voor apparaat	Wachtwoord voor app **Opmerking:** Als u een wachtwoord voor de app wilt aanmaken, gaat u naar de pagina **AOL-accountbeveiliging**. Meld u aan bij uw account en klik op **Wachtwoord voor app genereren**.

Comcast Mail

Instelling	Waarde
Primaire SMTP-gateway	smtp.comcast.net
Primaire SMTP-gatewaypoort	587
SSL/TLS gebruiken	Verplicht
Vertrouwd certificaat vereist	Gedeactiveerd
Antwoordadres	Uw e-mailadres
Verificatie SMTP-server	Aanmelden / Normaal
Door het apparaat geïnitieerde e-mail	SMTP-referenties voor apparaat gebruiken
Gebruikersnaam apparaat	Uw e-mailadres
Wachtwoord voor apparaat	Wachtwoord voor account

Opmerking: Zorg ervoor dat de instelling Toegangsbeveiliging van derden is ingeschakeld op uw account. Ga voor meer informatie naar de **Help-pagina van Comcast Xfinity Connect**.

Gmail™

Opmerking: Zorg ervoor dat tweestapsverificatie is ingeschakeld voor uw Google-account. Als u tweestapsverificatie wilt inschakelen, gaat u naar de pagina **Google-accountbeveiliging**. Meld u aan bij uw account en klik in het gedeelte Aanmelden bij Google op **Tweestapsverificatie**.

Instelling	Waarde
Primaire SMTP-gateway	smtp.gmail.com
Primaire SMTP-gatewaypoort	587
SSL/TLS gebruiken	Verplicht
Vertrouwd certificaat vereist	Gedeactiveerd
Antwoordadres	Uw e-mailadres
Verificatie SMTP-server	Aanmelden / Normaal
Door het apparaat geïnitieerde e-mail	SMTP-referenties voor apparaat gebruiken
Gebruikersnaam apparaat	Uw e-mailadres
Wachtwoord voor apparaat	Wachtwoord voor app **Opmerkingen:** • Als u een wachtwoord voor de app wilt aanmaken, gaat u naar de pagina **Google-accountbeveiliging**. Meld u aan bij uw account en klik in het gedeelte Aanmelden bij Google op **Wachtwoorden voor apps**. • Wachtwoorden voor apps wordt alleen weergegeven als tweestapsverificatie is ingeschakeld.

iCloud Mail

Opmerking: Zorg ervoor dat tweestapsverificatie is ingeschakeld op uw account.

Instelling	Waarde
Primaire SMTP-gateway	smtp.mail.me.com
Primaire SMTP-gatewaypoort	587
SSL/TLS gebruiken	Verplicht
Vertrouwd certificaat vereist	Gedeactiveerd
Antwoordadres	Uw e-mailadres
Verificatie SMTP-server	Aanmelden / Normaal
Door het apparaat geïnitieerde e-mail	SMTP-referenties voor apparaat gebruiken
Gebruikersnaam apparaat	Uw e-mailadres
Wachtwoord voor apparaat	Wachtwoord voor app **Opmerking:** Als u een wachtwoord voor de app wilt aanmaken, gaat u naar de pagina **iCloud-accountbeheer**. Meld u aan bij uw account en klik in het gedeelte Beveiliging op **Wachtwoord genereren**.

Mail.com

Instelling	Waarde
Primaire SMTP-gateway	smtp.mail.com
Primaire SMTP-gatewaypoort	587
SSL/TLS gebruiken	Verplicht
Vertrouwd certificaat vereist	Gedeactiveerd
Antwoordadres	Uw e-mailadres
Verificatie SMTP-server	Aanmelden / Normaal
Door het apparaat geïnitieerde e-mail	SMTP-referenties voor apparaat gebruiken
Gebruikersnaam apparaat	Uw e-mailadres
Wachtwoord voor apparaat	Wachtwoord voor account

NetEase Mail (mail.126.com)

Opmerking: Controleer of de SMTP-service is ingeschakeld voor uw account. Als u de service wilt inschakelen, klikt u op de startpagina van QQ Mail op **Instellingen** > **POP3/SMTP/IMAP**, en schakel vervolgens de **IMAP/SMTP-service** of de **POP3/SMTP-service** in.

Instelling	Waarde
Primaire SMTP-gateway	smtp.126.com
Primaire SMTP-gatewaypoort	465
SSL/TLS gebruiken	Verplicht
Vertrouwd certificaat vereist	Gedeactiveerd
Antwoordadres	Uw e-mailadres
Verificatie SMTP-server	Aanmelden / Normaal
Door het apparaat geïnitieerde e-mail	SMTP-referenties voor apparaat gebruiken
Gebruikersnaam apparaat	Uw e-mailadres
Wachtwoord voor apparaat	Verificatiewachtwoord **Opmerking:** Het verificatiewachtwoord wordt opgegeven wanneer de IMAP/SMTP-service of de POP3/SMTP-service is ingeschakeld.

NetEase Mail (mail.163.com)

Opmerking: Controleer of de SMTP-service is ingeschakeld voor uw account. Als u de service wilt inschakelen, klikt u op de startpagina van QQ Mail op **Instellingen** > **POP3/SMTP/IMAP**, en schakel vervolgens de **IMAP/SMTP-service** of de **POP3/SMTP-service** in.

Instelling	Waarde
Primaire SMTP-gateway	smtp.163.com
Primaire SMTP-gatewaypoort	465
SSL/TLS gebruiken	Verplicht
Vertrouwd certificaat vereist	Gedeactiveerd

Instelling	Waarde
Antwoordadres	Uw e-mailadres
Verificatie SMTP-server	Aanmelden / Normaal
Door het apparaat geïnitieerde e-mail	SMTP-referenties voor apparaat gebruiken
Gebruikersnaam apparaat	Uw e-mailadres
Wachtwoord voor apparaat	Verificatiewachtwoord **Opmerking:** Het verificatiewachtwoord wordt opgegeven wanneer de IMAP/SMTP-service of de POP3/SMTP-service is ingeschakeld.

NetEase Mail (mail.yeah.net)

Opmerking: Controleer of de SMTP-service is ingeschakeld voor uw account. Als u de service wilt inschakelen, klikt u op de startpagina van QQ Mail op **Instellingen** > **POP3/SMTP/IMAP**, en schakel vervolgens de **IMAP/SMTP-service** of de **POP3/SMTP-service** in.

Instelling	Waarde
Primaire SMTP-gateway	smtp.yeah.net
Primaire SMTP-gatewaypoort	465
SSL/TLS gebruiken	Verplicht
Vertrouwd certificaat vereist	Gedeactiveerd
Antwoordadres	Uw e-mailadres
Verificatie SMTP-server	Aanmelden / Normaal
Door het apparaat geïnitieerde e-mail	SMTP-referenties voor apparaat gebruiken
Gebruikersnaam apparaat	Uw e-mailadres
Wachtwoord voor apparaat	Verificatiewachtwoord **Opmerking:** Het verificatiewachtwoord wordt opgegeven wanneer de IMAP/SMTP-service of de POP3/SMTP-service is ingeschakeld.

Outlook Live of Microsoft 365

Deze instellingen zijn van toepassing op de e-maildomeinen outlook.com en hotmail.com, en op Microsoft 365-accounts.

Instelling	Waarde
Primaire SMTP-gateway	smtp.office365.com
Primaire SMTP-gatewaypoort	587
SSL/TLS gebruiken	Verplicht
Vertrouwd certificaat vereist	Gedeactiveerd
Antwoordadres	Uw e-mailadres
Verificatie SMTP-server	Aanmelden / Normaal
Door het apparaat geïnitieerde e-mail	SMTP-referenties voor apparaat gebruiken
Gebruikersnaam apparaat	Uw e-mailadres

Instelling	Waarde
Wachtwoord voor apparaat	Wachtwoord voor account of app **Opmerkingen:** • Voor accounts waarbij tweestapsverificatie is uitgeschakeld, gebruikt u uw accountwachtwoord. • Voor outlook.com- of hotmail.com-accounts waarbij tweestapsverificatie is ingeschakeld, gebruikt u een app-wachtwoord. Als u een wachtwoord voor de app wilt aanmaken, gaat u naar de pagina **Accountbeheer voor Outlook Live** en meldt u zich aan bij uw account.

Opmerking: Ga naar de **Help-pagina van Microsoft 365** voor aanvullende configuratieopties voor bedrijven die Microsoft 365 gebruiken.

QQ Mail

Opmerking: Controleer of de SMTP-service is ingeschakeld voor uw account. Als u de service wilt inschakelen, klikt u op de startpagina van QQ Mail op **Instellingen** > **Account**. Vanuit het gedeelte POP3/IMAP/SMTP/Exchange/CardDAV/CalDAV Service schakelt u **POP3/SMTP-service** of **IMAP/SMTP-service** in.

Instelling	Waarde
Primaire SMTP-gateway	smtp.qq.com
Primaire SMTP-gatewaypoort	587
SSL/TLS gebruiken	Verplicht
Vertrouwd certificaat vereist	Gedeactiveerd
Antwoordadres	Uw e-mailadres
Verificatie SMTP-server	Aanmelden / Normaal
Door het apparaat geïnitieerde e-mail	SMTP-referenties voor apparaat gebruiken
Gebruikersnaam apparaat	Uw e-mailadres
Wachtwoord voor apparaat	Verificatiecode **Opmerking:** Als u een verificatiecode wilt genereren, klikt u op de startpagina van QQ Mail op **Instellingen** > **Account**, en klik vervolgens in het gedeelte POP3/IMAP/SMTP/Exchange/CardDAV/CalDAV-service op **Autorisatiecode genereren**.

Sina Mail

Opmerking: Controleer of de POP3/SMTP-service is ingeschakeld voor uw account. Als u de service wilt inschakelen, klikt u op de startpagina van QQ Mail op **Instellingen** > **Meer instellingen** > **User-end POP/IMAP/SMTP**, en schakel dan de **POP3/SMTP-service** in.

Instelling	Waarde
Primaire SMTP-gateway	smtp.sina.com
Primaire SMTP-gatewaypoort	587
SSL/TLS gebruiken	Verplicht

Instelling	Waarde
Vertrouwd certificaat vereist	Gedeactiveerd
Antwoordadres	Uw e-mailadres
Verificatie SMTP-server	Aanmelden / Normaal
Door het apparaat geïnitieerde e-mail	SMTP-referenties voor apparaat gebruiken
Gebruikersnaam apparaat	Uw e-mailadres
Wachtwoord voor apparaat	Verificatiecode **Opmerking:** Als u een verificatiecode wilt aanmaken, klikt u op de start-pagina van e-mail op **Instellingen** > **Meer instellingen** > **User-end POP/IMAP/SMTP** en schakel dan **Status verificatiecode** in.

Sohu Mail

Opmerking: Controleer of de SMTP-service is ingeschakeld voor uw account. Om de dienst in te schakelen, klikt u op de startpagina van Sohu Mail op **Opties** > **Instellingen** > **POP3/SMTP/IMAP**, en schakel vervolgens de **IMAP/SMTP-service** of de **POP3/SMTP-service** in.

Instelling	Waarde
Primaire SMTP-gateway	smtp.sohu.com
Primaire SMTP-gatewaypoort	465
SSL/TLS gebruiken	Verplicht
Vertrouwd certificaat vereist	Gedeactiveerd
Antwoordadres	Uw e-mailadres
Verificatie SMTP-server	Aanmelden / Normaal
Door het apparaat geïnitieerde e-mail	SMTP-referenties voor apparaat gebruiken
Gebruikersnaam apparaat	Uw e-mailadres
Wachtwoord voor apparaat	Onafhankelijk wachtwoord **Opmerking:** Het onafhankelijke wachtwoord wordt verstrekt wanneer de IMAP/SMTP-service of POP3/SMTP-service is ingeschakeld.

Yahoo! Mail

Instelling	Waarde
Primaire SMTP-gateway	smtp.mail.yahoo.com
Primaire SMTP-gatewaypoort	587
SSL/TLS gebruiken	Verplicht
Vertrouwd certificaat vereist	Gedeactiveerd
Antwoordadres	Uw e-mailadres
Verificatie SMTP-server	Aanmelden / Normaal
Door het apparaat geïnitieerde e-mail	SMTP-referenties voor apparaat gebruiken
Gebruikersnaam apparaat	Uw e-mailadres

Instelling	Waarde
Wachtwoord voor apparaat	Wachtwoord voor app **Opmerking:** Als u een wachtwoord voor de app wilt aanmaken, gaat u naar de pagina **Yahoo-accountbeveiliging**. Meld u aan bij uw account en klik op **Wachtwoord voor app genereren**.

Zoho Mail

Instelling	Waarde
Primaire SMTP-gateway	smtp.zoho.com
Primaire SMTP-gatewaypoort	587
SSL/TLS gebruiken	Verplicht
Vertrouwd certificaat vereist	Gedeactiveerd
Antwoordadres	Uw e-mailadres
Verificatie SMTP-server	Aanmelden / Normaal
Door het apparaat geïnitieerde e-mail	SMTP-referenties voor apparaat gebruiken
Gebruikersnaam apparaat	Uw e-mailadres
Wachtwoord voor apparaat	Wachtwoord voor account of app **Opmerkingen:** • Voor accounts waarbij tweestapsverificatie is uitgeschakeld, gebruikt u uw accountwachtwoord. • Voor accounts waarbij tweestapsverificatie is ingeschakeld, gebruikt u een app-wachtwoord. Als u een wachtwoord voor de app wilt aanmaken, gaat u naar de pagina **Zoho Mail-accountbeveiliging**. Meld u aan bij uw account en klik vanuit het gedeelte Applicatiespecifieke wachtwoorden op **Nieuw wachtwoord genereren**.

Papier en speciaal afdrukmateriaal plaatsen

Het formaat en de papiersoort voor speciaal materiaal instellen

De laden detecteren automatisch het formaat van normaal papier. Voor speciaal materiaal zoals etiketten, karton of enveloppen doet u het volgende:

1. Tik vanuit het beginscherm op **Instellingen** > **Papier** > **Ladeconfiguratie** > **Papierformaat/-soort** > selecteer een papierbron.
2. Stel het formaat en de papiersoort in voor het speciale materiaal.

Instellingen voor Universal papier configureren

1. Ga vanaf het beginscherm naar **Instellingen** > **Papier** > **Mediaconfiguratie** > **Universal-instelling**.
2. Configureer de instellingen.

De instelling Meerdere universele formaten inschakelen

1 Tik in het startscherm op **Instellingen** > **Apparaat** > **Onderhoud** > **Configuratiemenu** > **Ladeconfiguratie**.

2 Schakel de instelling Meerdere universele formaten in.

Laden vullen

LET OP: KANTELGEVAAR: Zorg ervoor dat u papier afzonderlijk in elke lade plaatst om instabiliteit van de apparatuur te voorkomen. Houd alle overige laden gesloten tot u ze nodig hebt.

1 Verwijder de lade.

Opmerking: Verwijder geen laden terwijl de printer aan het afdrukken is, om papierstoringen te voorkomen.

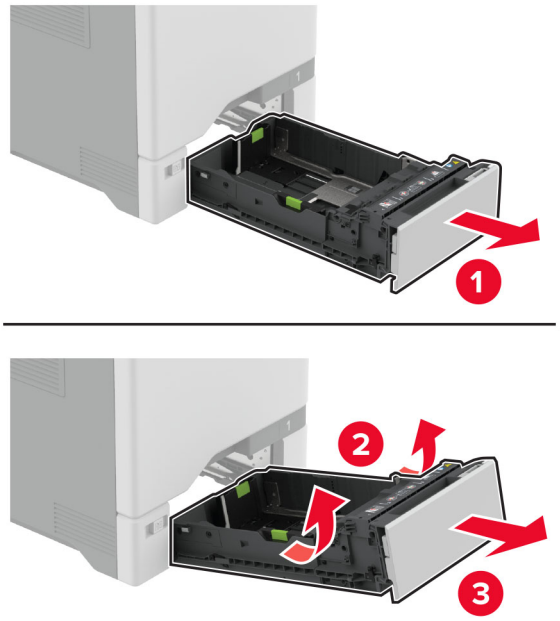

2 Stel de geleiders in op het papierformaat dat u wilt plaatsen.

Opmerking: Stel de geleiders in op de juiste positie met behulp van de formaatindicatoren aan de onderkant van de lade.

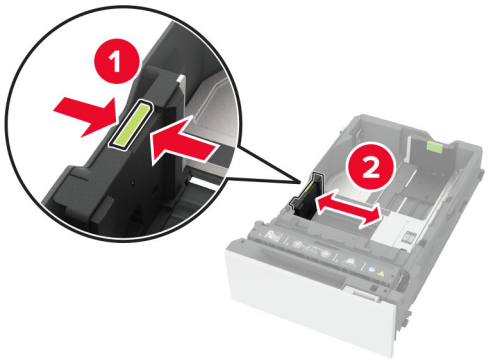

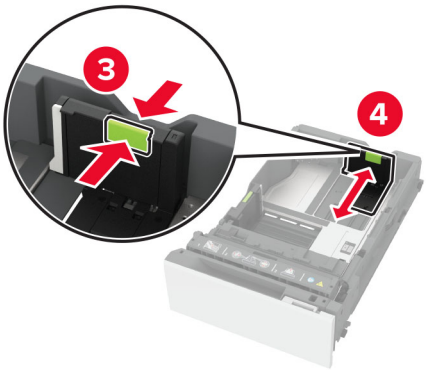

3 Buig het papier, waaier het uit en lijn de randen uit voordat u het in de printer plaatst.

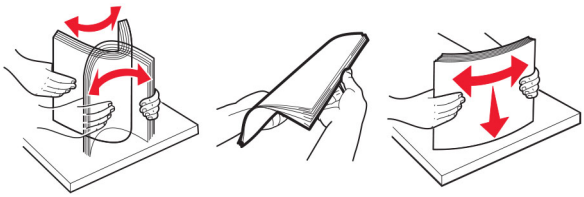

4 Plaats de papierstapel met de afdrukzijde naar boven.

- Plaats het briefhoofdpapier met de voorbedrukte zijde richting de voorkant van de lade, om enkelzijdig afdrukken.
- Plaats het briefhoofdpapier met de voorbedrukte zijde richting de achterkant van de lade om dubbelzijdig afdrukken.
- Schuif geen papier in de lade.

- Zorg ervoor dat bij normaal papier de stapel niet boven de aanduiding voor de maximale hoeveelheid uitkomt. Als u te veel papier plaatst, kan het papier vastlopen.

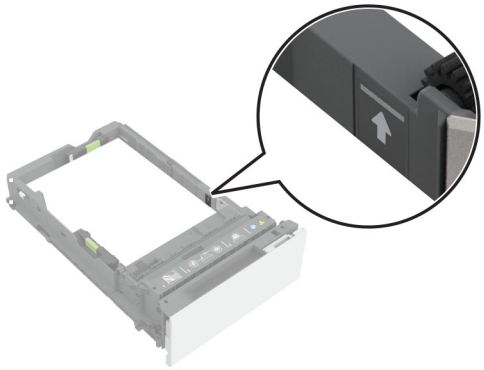

- Bij enveloppen en ander speciaal materiaal moet de stapelhoogte onder de stippellijn liggen. Als u te veel papier plaatst, kan het papier vastlopen.

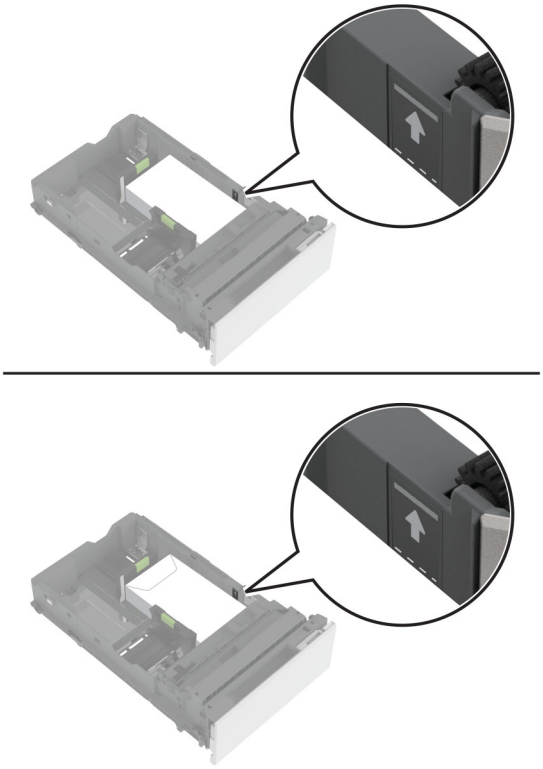

5 Plaats de lade terug.

Stel het zonodig papierformaat en de papiersoort van het papier in de lade in.

De multifunctionele invoer vullen

1 Open de multifunctionele invoer.

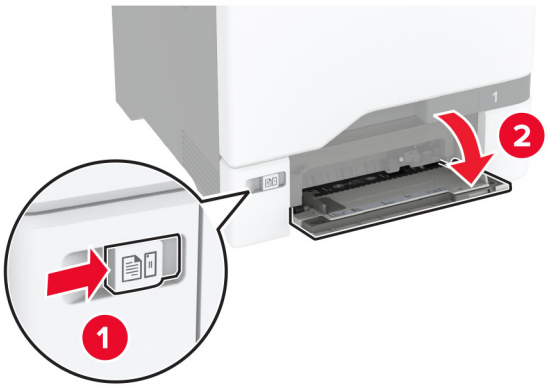

2 Stel de geleider in op het papierformaat dat u wilt plaatsen.

3 Buig het papier, waaier het uit en lijn de randen uit voordat u het in de printer plaatst.

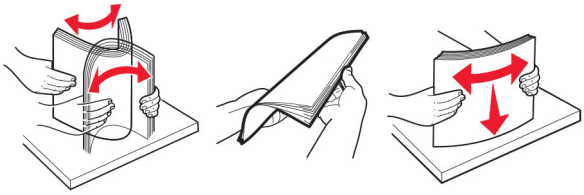

4 Plaats het papier in de printer.

- Plaats papier en karton in de printer met de afdrukbare zijde naar beneden en met de bovenrand naar voren.

- Plaats envelop met de klepzijde omhoog en tegen de rechterkant van de papiergeleider. Plaats Europese enveloppen zodat de klepzijde als eerste in de printer wordt gevoerd.

Waarschuwing: mogelijke beschadiging: Gebruik geen enveloppen met postzegels, klemmetjes, drukkers, vensters, bedrukte binnenzijde of zelfklevende sluitingen.

Opmerking: Om problemen met het oppakken van papier te voorkomen, moet u ervoor zorgen dat de voorste rand van het papier of het speciale materiaal goed is uitgelijnd met de scheidingsdam.

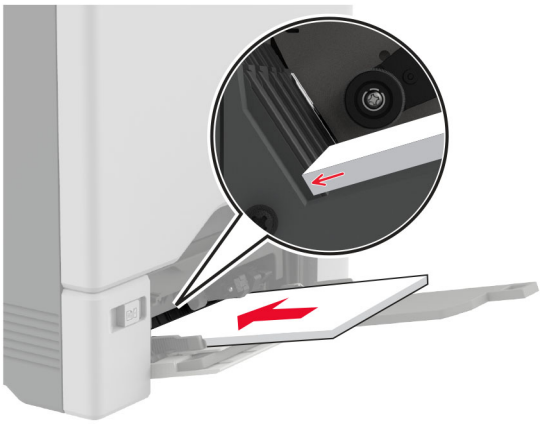

5 Stel in het menu Papier op het bedieningspaneel het formaat en het type in van het papier dat in de multifunctionele invoer is geplaatst.

Laden koppelen

1 Tik in het startscherm op **Instellingen** > **Papier** > **Ladeconfiguratie** > selecteer een papierbron.

2 Stel een papierformaat en papiersoort in die overeenkomen met de laden die u wilt koppelen.

3 Tik in het startscherm op **Instellingen** > **Apparaat** > **Onderhoud** > **Configuratiemenu** > **Ladeconfiguratie** > **Lade koppelen**.

4 Tik op **Automatisch**.

Om laden te ontkoppelen, zorgt u ervoor dat er geen twee laden zijn met dezelfde papierformaat- of papiersoortinstellingen.

Waarschuwing: mogelijke beschadiging: De temperatuur van het verhittingsstation is afhankelijk van de opgegeven papiersoort. Zorg dat de instellingen voor de papiersoort van de printer overeenkomen met de papier dat in de lade is geplaatst om afdrukproblemen te voorkomen.

Software, stuurprogramma's en firmware installeren en bijwerken

De printersoftware installeren

Opmerkingen:

- De printerdriver is opgenomen in het software-installatiepakket.
- Voor Macintosh-computers met MAC OS X versie 10.7 of later hoeft u geen driver te installeren om af te drukken op een AirPrint-compatibele printer. Als u aangepaste afdrukfuncties wilt, downloadt u het printerstuurprogramma.

1 Verkrijg een exemplaar van het software-installatiepakket.
   - Vanaf de software-cd die bij uw printer is geleverd.
   - Ga naar **www.lexmark.com/downloads**.

2 Voer het installatieprogramma uit en volg de instructies op het beeldscherm van de computer.

Het faxstuurprogramma installeren

1 Ga naar **www.lexmark.com/downloads**, zoek uw printermodel en download het juiste installatiepakket.

2 Klik op de computer op **Printereigenschappen** en navigeer naar het tabblad **Configuratie**.

3 Selecteer **Faxen** en klik op **Toepassen**.

Printers toevoegen aan een computer

Voer een van de volgende handelingen uit voordat u begint:

- Verbind de printer en de computer met hetzelfde netwerk. Zie 'Printer aansluiten op een Wi-Fi-netwerk' op pagina 100 voor meer informatie over het verbinden van de printer met een netwerk.
- Verbind de computer met de printer. Zie 'De printer aansluiten op een computer' op pagina 102 voor meer informatie.
- Sluit de printer rechtstreeks aan op de computer met een USB-kabel. Zie 'Kabels aansluiten' op pagina 23 voor meer informatie.

  Opmerking: De USB-kabel is apart verkrijgbaar.

Voor Windows-gebruikers

1 Installeer het printerstuurprogramma vanaf een computer.

  Opmerking: Zie 'De printersoftware installeren' op pagina 58 voor meer informatie.

2 Open **Printers en scanners** en klik vervolgens op **Een printer of scanner toevoegen**.

3 Voer een van de volgende handelingen uit afhankelijk van de printerverbinding:
   - Selecteer een printer in de lijst en klik op **Apparaat toevoegen**.
   - Klik op **Wi-Fi Direct-printers weergeven**, selecteer een printer en klik vervolgens op **Apparaat toevoegen**.
   - Klik op **De printer die ik wil gebruiken, staat niet in de lijst** en ga als volgt te werk in het venster Printer toevoegen:
     a Selecteer **Een printer met behulp van een TCP/IP-adres of hostnaam toevoegen** en klik op **Volgende**.
     b Typ in het veld Hostnaam of IP-adres het IP-adres van de printer en klik op **Volgende**.

       Opmerkingen:

       – Controleer het IP-adres van de printer op het startscherm van de printer. Het IP-adres bestaat uit vier sets met cijfers gescheiden door punten: 123.123.123.123.
       – Als u een proxyserver gebruikt, moet u deze tijdelijk uitschakelen zodat de webpagina correct kan worden geladen.
     c Selecteer een printerstuurprogramma en klik op **Volgende**.
     d Selecteer **Het momenteel geïnstalleerde printerstuurprogramma gebruiken (aanbevolen)** en klik op **Volgende**.
     e Typ een printernaam en klik op **Volgende**.
     f Selecteer een deeloptie voor de printer en klik op **Volgende**.
     g Klik op **Voltooien**.

Voor Macintosh-gebruikers

1 Open **Printers en scanners** op een computer.

2 Klik op + en selecteer een printer.

3 Selecteer een printerstuurprogramma in het menu Gebruiken.

Opmerkingen:

- Als u de Macintosh-printerstuurprogramma wilt gebruiken, selecteert u **AirPrint** of **Secure AirPrint**.
- Als u aangepaste afdrukfuncties wilt gebruiken, selecteert u het printerstuurprogramma van Lexmark. Zie 'De printersoftware installeren' op pagina 58 voor het installeren van het stuurprogramma.

4 Voeg de printer toe.

Firmware bijwerken

Werk de printerfirmware regelmatig bij om de printerprestaties te verbeteren en problemen op te lossen.

Neem contact op met uw Lexmark-leverancier voor meer informatie over het bijwerken van de firmware.

Ga voor de nieuwste firmware naar **www.lexmark.com/downloads** en zoek uw printermodel.

1 Open een webbrowser en typ het IP-adres van de printer in de adresbalk.

Opmerkingen:

- Controleer het IP-adres van de printer op het startscherm van de printer. Het IP-adres bestaat uit vier sets met cijfers gescheiden door punten: 123.123.123.123.
- Als u een proxyserver gebruikt, moet u deze tijdelijk uitschakelen zodat de webpagina correct kan worden geladen.

2 Klik op **Instellingen** > **Apparaat** > **Firmware bijwerken**.

3 Voer een van de volgende handelingen uit:

- Klik op **Controleren op updates** > **Akkoord, start update**.
- Upload het flashbestand.
  - **a** Blader naar het flashbestand.

    Opmerking: Zorg ervoor dat u het zip-bestand met de firmware hebt uitgepakt.
  - **b** Klik op **Uploaden** > **Start**.

Een configuratiebestand exporteren of importeren

U kunt de configuratie-instellingen van uw printer naar een tekstbestand exporteren en dit bestand vervolgens importeren om de instellingen toe te passen op andere printers.

1 Open een webbrowser en typ het IP-adres van de printer in de adresbalk.

Opmerkingen:

- Controleer het IP-adres van de printer op het startscherm van de printer. Het IP-adres bestaat uit vier sets met cijfers gescheiden door punten: 123.123.123.123.

- Als u een proxyserver gebruikt, moet u deze tijdelijk uitschakelen zodat de webpagina correct kan worden geladen.

2 Klik in Embedded Web Server op **Configuratie voor exporteren** of **Configuratie voor importeren**.

3 Volg de aanwijzingen op het scherm.

4 Doe het volgende als de printer toepassingen ondersteunt:

   a Klik op **Apps** > selecteer de toepassing > **Configureren**.

   b Klik op **Exporteren** of **Importeren**.

Beschikbare opties van het printerstuurprogramma toevoegen

Voor Windows-gebruikers

1 Open de printermap.

2 Selecteer de printer die u wilt bijwerken, en voer dan een van de volgende handelingen uit:

   - Voor Windows 7 of latere versies, kies **Printereigenschappen**.
   - Voor eerdere versies, kies **Eigenschappen**.

3 Navigeer naar het tabblad Configuratie en selecteer vervolgens **Nu bijwerken - Printer vragen**.

4 Pas de wijzigingen toe.

Voor Macintosh-gebruikers

1 Navigeer via Systeemvoorkeuren in het Apple-menu naar uw printer en selecteer vervolgens **Opties en benodigdheden**.

2 Navigeer naar de lijst met hardwareopties en voeg vervolgens eventuele geïnstalleerde opties toe.

3 Pas de wijzigingen toe.

Hardwareopties installeren

Beschikbare, interne opties

- Intelligent opslagstation (ISD)
  - Lettertypen
    - Vereenvoudigd Chinees
    - Traditioneel Chinees
    - Japans
    - Koreaans
    - Arabisch
  - Massaopslag
- Vaste schijf van printer
- Analoge faxkaart

- Gelicentieerde functies
  - IPDS
  - Streepjescode
- Lexmark™ Interne oplossingenpoort
  - IEEE 1284-B parallelle kaart
  - RS-232C seriële kaart
  - Glasvezelpoort
- Draadloze afdrukserver
  - MarkNet™ N8370
  - MarkNet N8372
  - MarkNet N8450

Opmerkingen:

- Een ISD of een vaste schijf is vereist om formsmerge en andere functies te activeren.
- Voor sommige IPDS-functies is een ISD of een vaste schijf vereist.

Optionele laden installeren

LET OP: GEVAAR VOOR ELEKTRISCHE SCHOKKEN: Als u toegang tot de controllerkaart wilt of optionele hardware of geheugenapparaten installeert nadat u de printer hebt ingesteld, moet u de printer uitschakelen en de stekker uit het stopcontact trekken voor u doorgaat om het risico van elektrische schokken te voorkomen. Als u andere apparaten hebt aangesloten op de printer, schakel deze dan ook uit en koppel de kabels los van de printer.

1. Zet de printer uit.
2. Trek de stekker van het netsnoer uit het stopcontact en haal het netsnoer uit de printer.
3. Pak de optionele lade uit en verwijder vervolgens al het verpakkingsmateriaal.

   Opmerking: Als er al optionele laden zijn geïnstalleerd, ontgrendel deze dan van de printer voordat u de printer optilt. Probeer niet de printer samen met de laden op te tillen.
4. Plaats de printer boven op de optionele lade totdat deze *vastklikt*.

   LET OP: RISICO OP LETSEL: Als de printer meer weegt dan 20 kg (44 lb), moet deze mogelijk door twee of meer personen worden verplaatst.

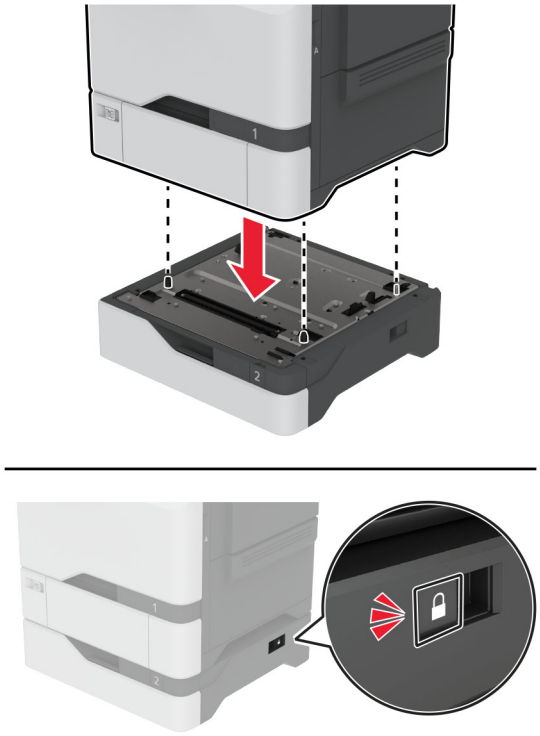

5 Sluit het netsnoer aan op de printer en vervolgens op een stopcontact.

LET OP: RISICO OP LETSEL: Om het risico op elektrische schokken of brand te voorkomen, moet u het netsnoer rechtstreeks aansluiten op een geaard stopcontact dat zich dicht in de buurt van het product bevindt en dat gemakkelijk toegankelijk is.

6 Zet de printer aan.

Voeg de lade toe in het printerstuurprogramma om deze beschikbaar te maken voor afdruktaken. Zie 'Beschikbare opties van het printerstuurprogramma toevoegen' op pagina 61 voor meer informatie.

Het intelligente opslagstation installeren

Wanneer een vaste schijf en een intelligente opslagschijf beide zijn geïnstalleerd, geeft de printer altijd voorrang aan de vaste schijf om gebruikersgegevens op te slaan.

LET OP: GEVAAR VOOR ELEKTRISCHE SCHOKKEN: Als u toegang tot de controllerkaart wilt of optionele hardware of geheugenapparaten installeert nadat u de printer hebt ingesteld, moet u de printer uitschakelen en de stekker uit het stopcontact trekken voor u doorgaat om het risico van elektrische schokken te voorkomen. Als u andere apparaten hebt aangesloten op de printer, schakel deze dan ook uit en koppel de kabels los van de printer.

1 Schakel de printer uit en trek de stekker van het netsnoer van de printer uit het stopcontact.

2 Verwijder de beschermkap van de controllerkaart met behulp van een schroevendraaier met platte kop.

Waarschuwing: mogelijke beschadiging: De elektronische componenten van de controllerkaart raken gemakkelijk beschadigd door statische elektriciteit. Raak daarom eerst een metalen oppervlak aan voordat u de componenten of aansluitingen van de controllerkaart aanraakt.

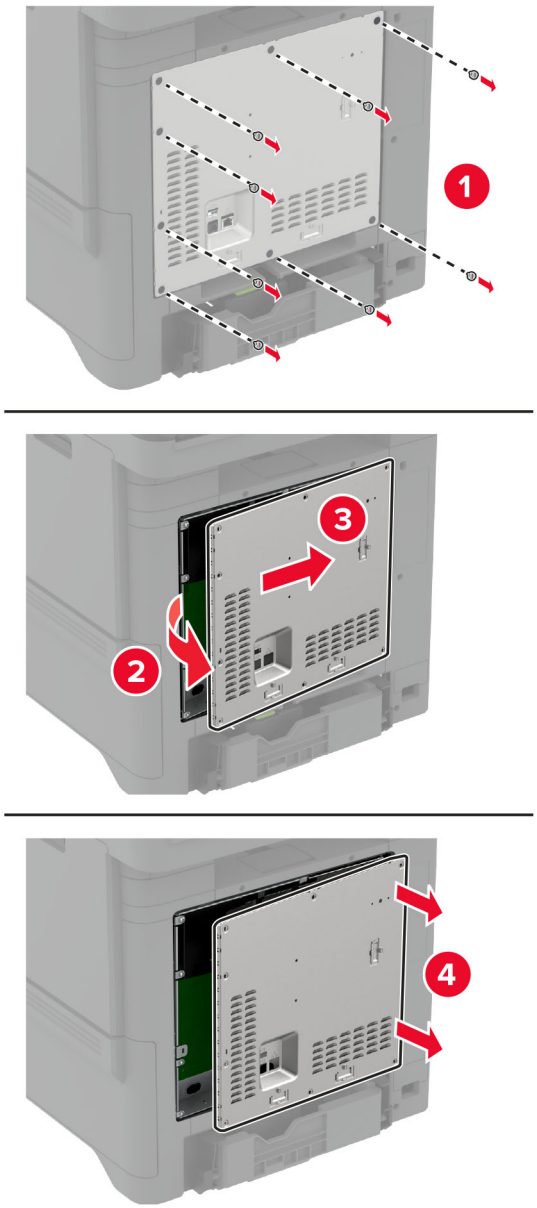

3 Pak het intelligente opslagstation (ISD) uit.

Waarschuwing: mogelijke beschadiging: Raak de aansluitpunten aan de rand van de kaart niet aan.

4 Zoek de ISD-connector.

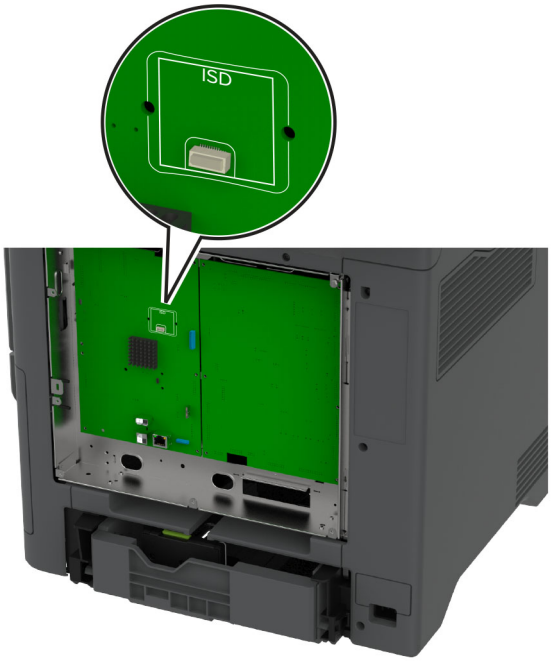

5 Plaats de kaart in de ISD-connector.

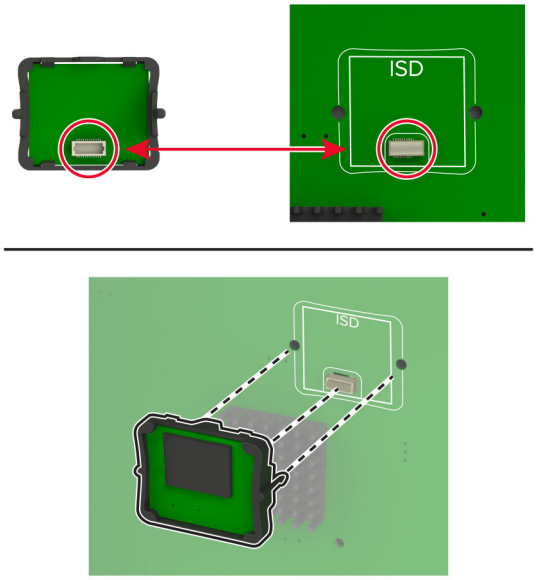

6 Bevestig de beschermkap van de controllerkaart.

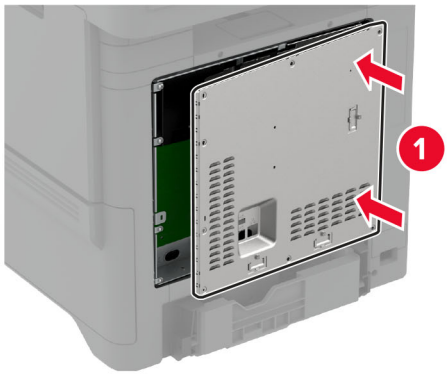

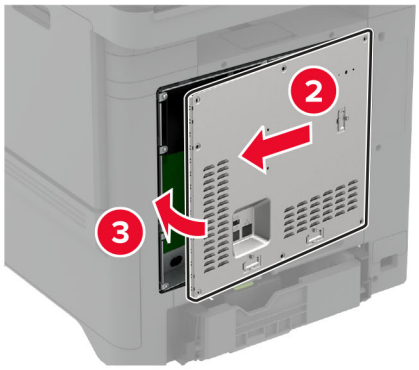

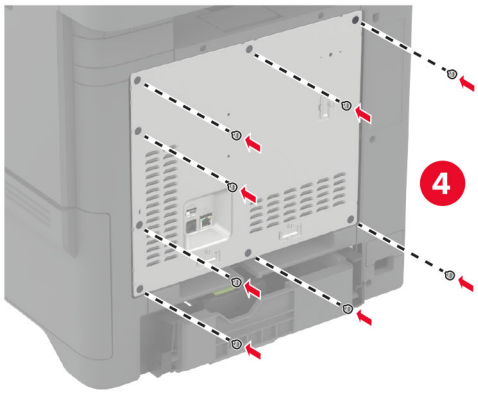

7 Sluit de stekker van het netsnoer aan op het stopcontact en zet de printer aan.

LET OP: RISICO OP LETSEL: Sluit het netsnoer aan op een geaard stopcontact dat zich dicht in de buurt van het product bevindt en gemakkelijk bereikbaar is om brand of elektrische schokken te voorkomen.

De Trusted Platform Module installeren

LET OP: GEVAAR VOOR ELEKTRISCHE SCHOKKEN: Als u toegang tot de controllerkaart wilt of optionele hardware of geheugenapparaten installeert nadat u de printer hebt ingesteld, moet u de printer uitschakelen en de stekker uit het stopcontact trekken voor u doorgaat om het risico van elektrische schokken te voorkomen. Als u andere apparaten hebt aangesloten op de printer, schakel deze dan ook uit en koppel de kabels los van de printer.

1 Schakel de printer uit en trek de stekker van het netsnoer van de printer uit het stopcontact.

2 Verwijder de beschermkap van de controllerkaart met behulp van een schroevendraaier met platte kop.

Waarschuwing: mogelijke beschadiging: De elektronische componenten van de controllerkaart raken gemakkelijk beschadigd door statische elektriciteit. Raak daarom eerst een metalen oppervlak aan voordat u de componenten of aansluitingen van de controllerkaart aanraakt.

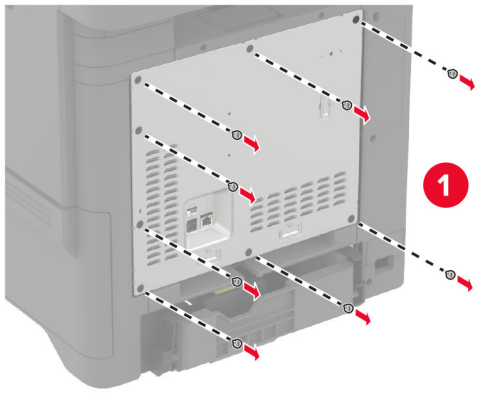

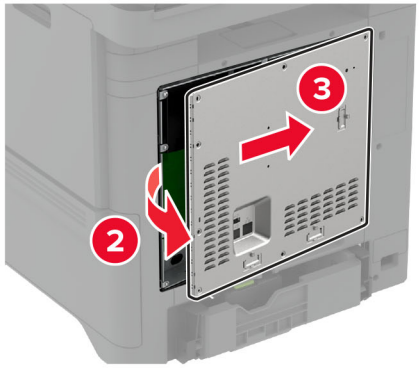

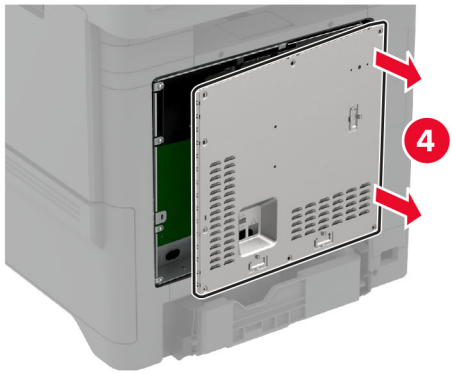

3 Pak de Trusted Platform Module uit.

Waarschuwing: mogelijke beschadiging: Raak de aansluitpunten aan de rand van de kaart niet aan.

4 Zoek de TPM-connector.

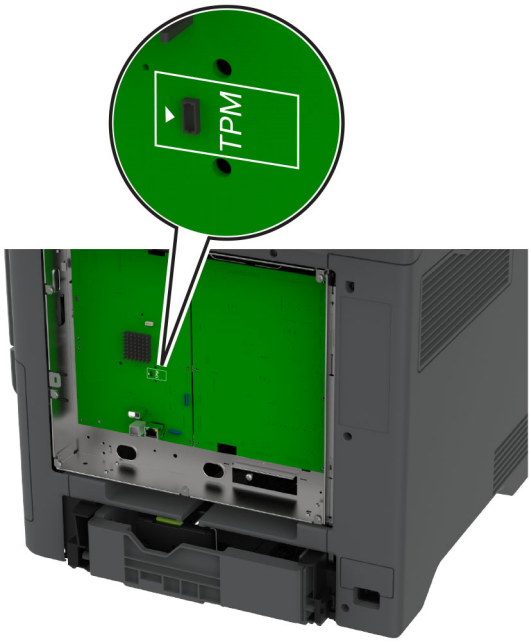

5 Sluit de module aan op de TPM-connector.

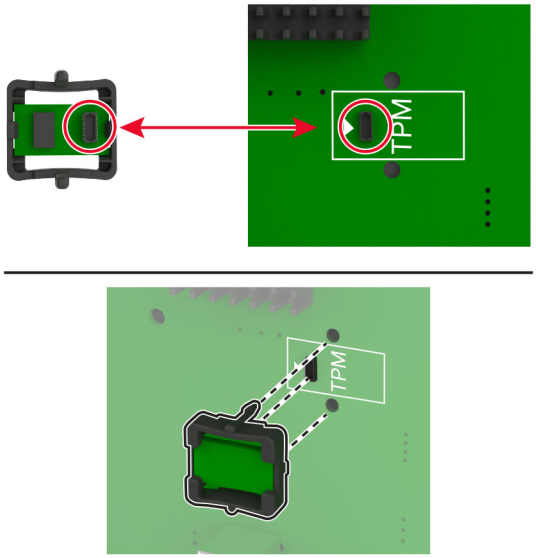

6 Bevestig de beschermkap van de controllerkaart.

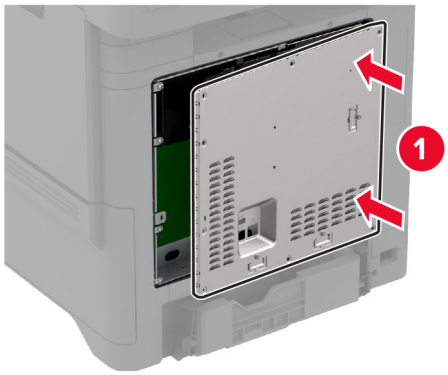

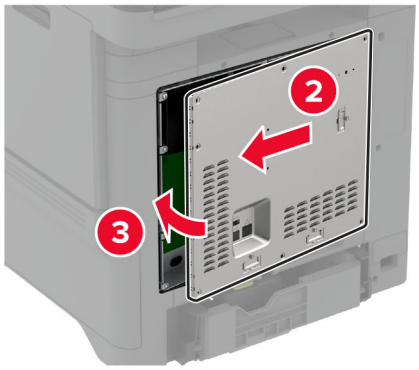

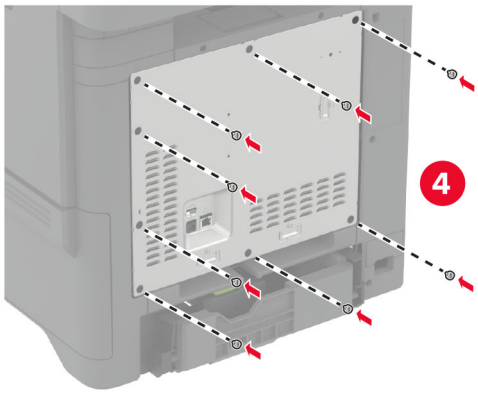

7 Sluit de stekker van het netsnoer aan op het stopcontact en zet de printer aan.

LET OP: RISICO OP LETSEL: Sluit het netsnoer aan op een geaard stopcontact dat zich dicht in de buurt van het product bevindt en gemakkelijk bereikbaar is om brand of elektrische schokken te voorkomen.

De faxkaart installeren

LET OP: GEVAAR VOOR ELEKTRISCHE SCHOKKEN: Als u toegang tot de controllerkaart wilt of optionele hardware of geheugenapparaten installeert nadat u de printer hebt ingesteld, moet u de printer uitschakelen en de stekker uit het stopcontact trekken voor u doorgaat om het risico van elektrische schokken te voorkomen. Als u andere apparaten hebt aangesloten op de printer, schakel deze dan ook uit en koppel de kabels los van de printer.

LET OP: RISICO OP LETSEL: Gebruik om het risico op brand te verkleinen alleen een telecommunicatiesnoer (RJ-11) van 26 AWG of meer als u dit product aansluit op het openbare vaste telefoonnetwerk. Voor gebruikers in Australië geldt dat het snoer moet worden goedgekeurd door de Australische communicatie- en media-autoriteit.

1. Schakel de printer uit en trek de stekker van het netsnoer van de printer uit het stopcontact.
2. Verwijder de beschermkap van de controllerkaart met behulp van een schroevendraaier met platte kop.

   Waarschuwing: mogelijke beschadiging: De elektronische componenten van de controllerkaart raken gemakkelijk beschadigd door statische elektriciteit. Raak daarom eerst een metalen oppervlak aan voordat u de componenten of aansluitingen van de controllerkaart aanraakt.

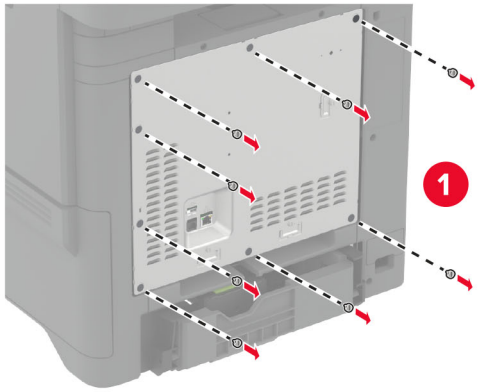

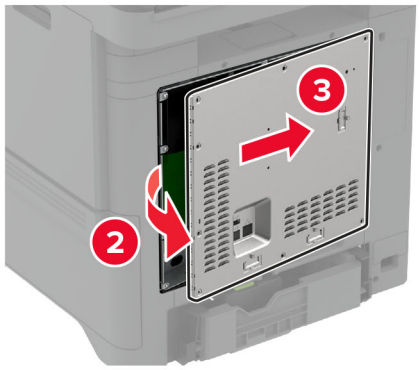

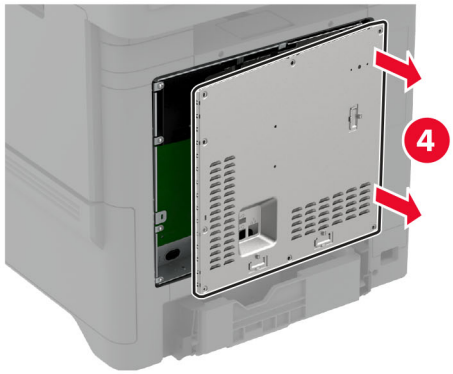

3 Verwijder de faxklep.

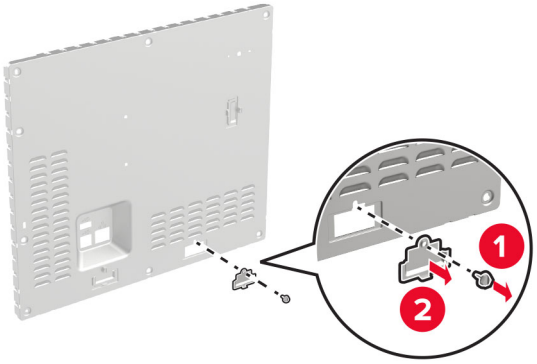

4 Als er een faxbeugel op uw printer is geïnstalleerd, verwijdert u deze.

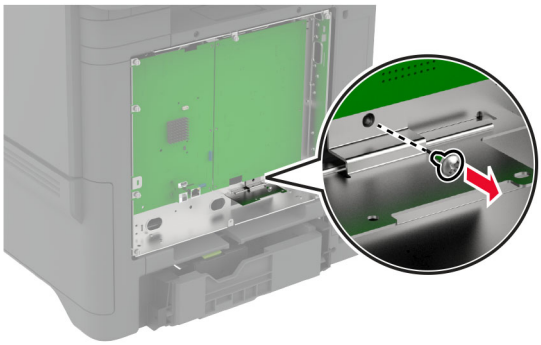

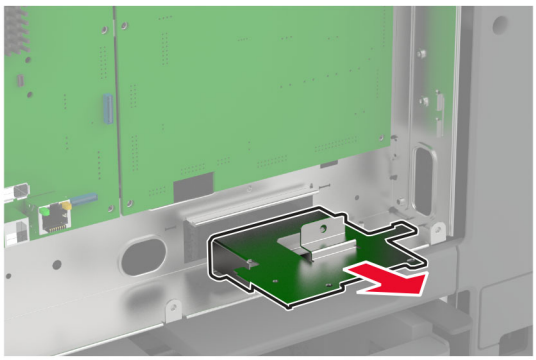

5 Bevestig de faxkaart aan de beugel.

Opmerkingen:

- Als bij de faxkaart een beugel is geleverd, gebruik dan die beugel.
- Indien de faxkaart geen beugel heeft, gebruikt u de beugel die u verwijdert heeft in stap 4.

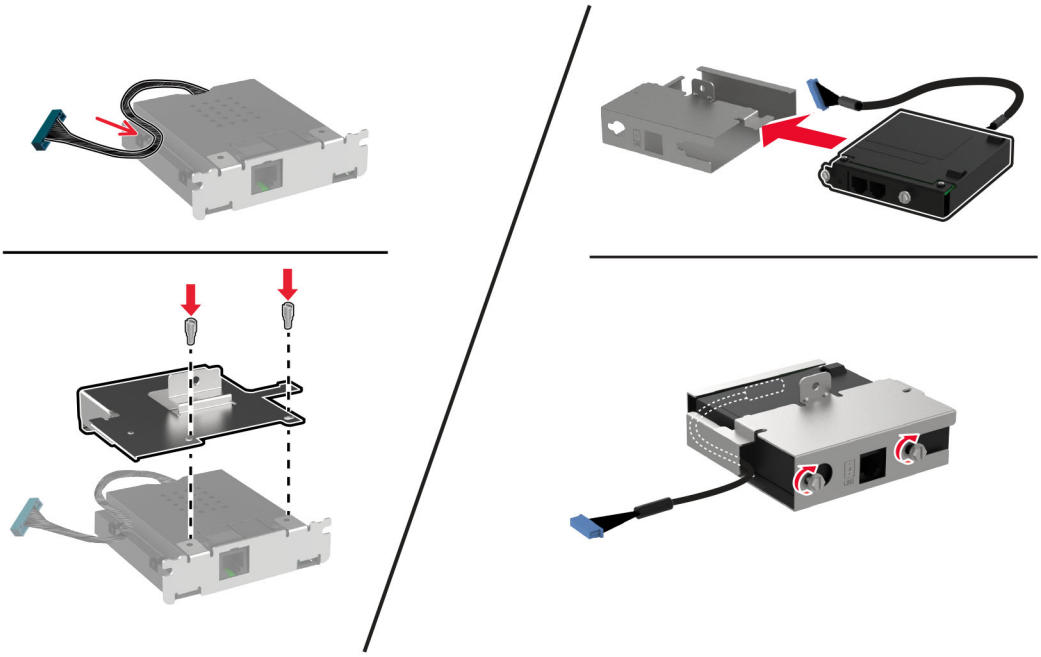

6 Installeer de faxkaart in de printer en sluit vervolgens de aansluiting aan op de controllerkaart.

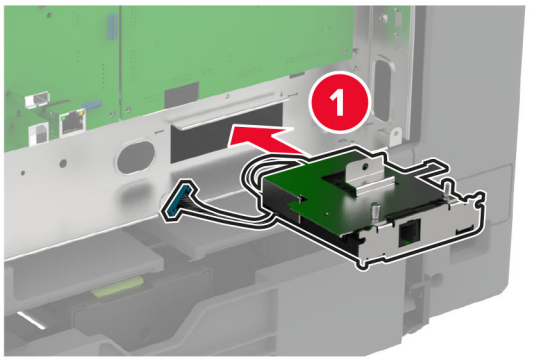

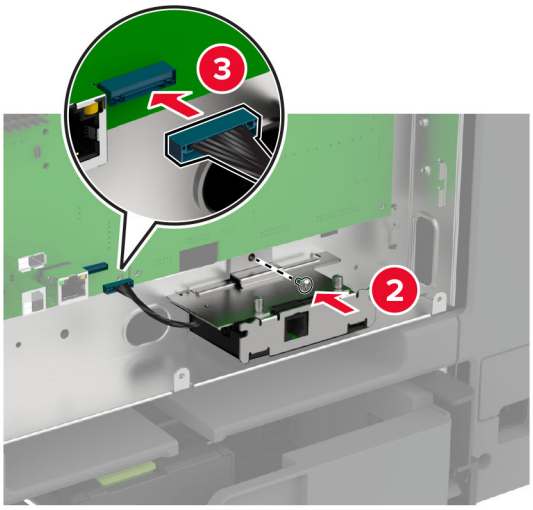

7 Bevestig het schild van de controllerkaart en monteer vervolgens de schroeven.

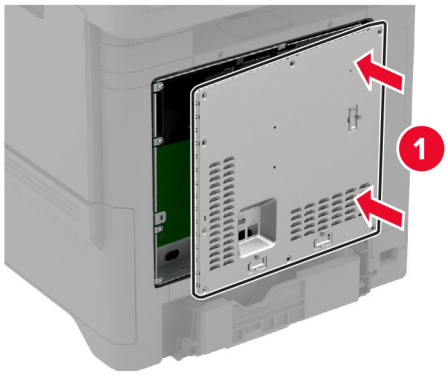

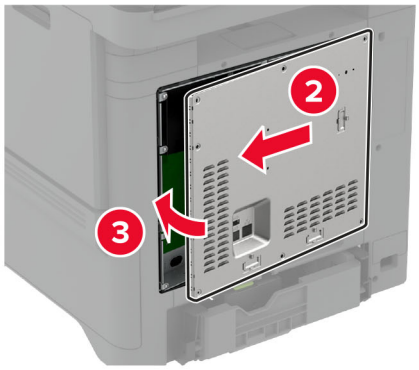

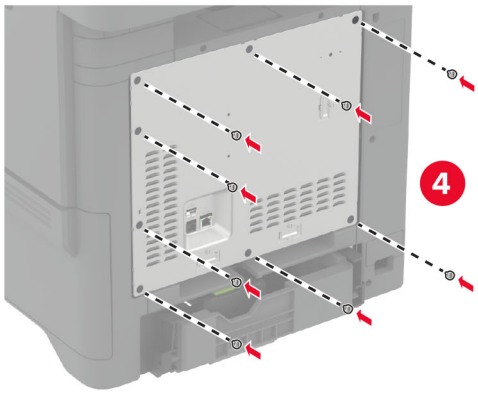

8 Sluit de stekker van het netsnoer aan op het stopcontact en zet de printer aan.

LET OP: RISICO OP LETSEL: Sluit het netsnoer aan op een geaard stopcontact dat zich dicht in de buurt van het product bevindt en gemakkelijk bereikbaar is om brand of elektrische schokken te voorkomen.

Een Internal Solutions Port installeren

LET OP: GEVAAR VOOR ELEKTRISCHE SCHOKKEN: Als u toegang tot de controllerkaart wilt of optionele hardware of geheugenapparaten installeert nadat u de printer hebt ingesteld, moet u de printer uitschakelen en de stekker uit het stopcontact trekken voor u doorgaat om het risico van elektrische schokken te voorkomen. Als u andere apparaten hebt aangesloten op de printer, schakel deze dan ook uit en koppel de kabels los van de printer.

1 Schakel de printer uit en trek de stekker van het netsnoer van de printer uit het stopcontact.

2 Verwijder de beschermkap van de controllerkaart met behulp van een schroevendraaier met platte kop.

Waarschuwing: mogelijke beschadiging: De elektronische componenten van de controllerkaart raken gemakkelijk beschadigd door statische elektriciteit. Raak daarom eerst een metalen oppervlak aan voordat u de elektronische componenten of aansluitingen van de controllerkaart aanraakt.

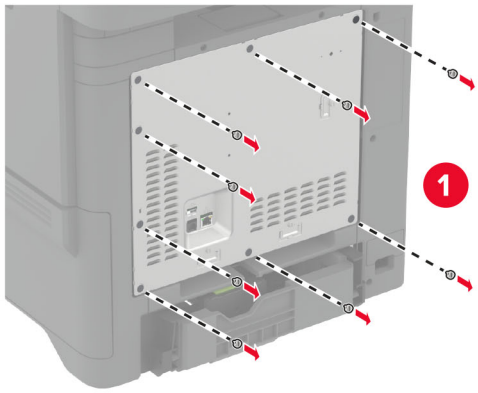

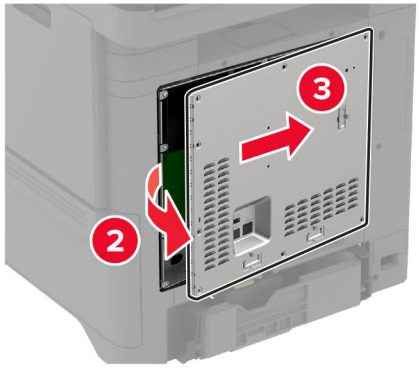

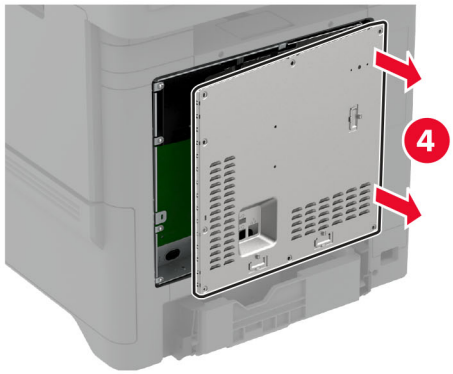

3 Pak de internal solutions poort (ISP)-kit uit.

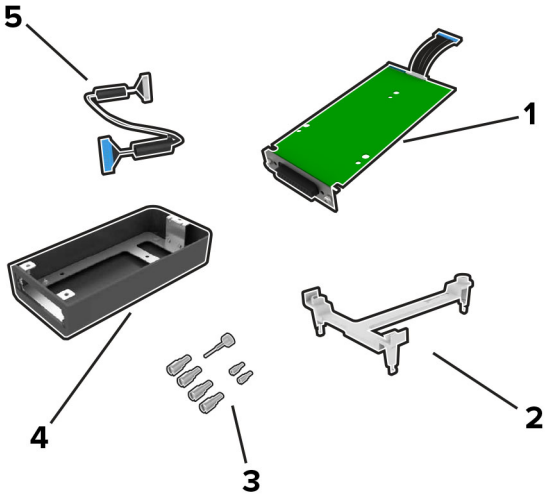

1	ISP
2	Montagebeugel
3	Schroeven
4	Behuizing
5	ISP-verlengsnoer

4 Installeer de ISP in de behuizing.

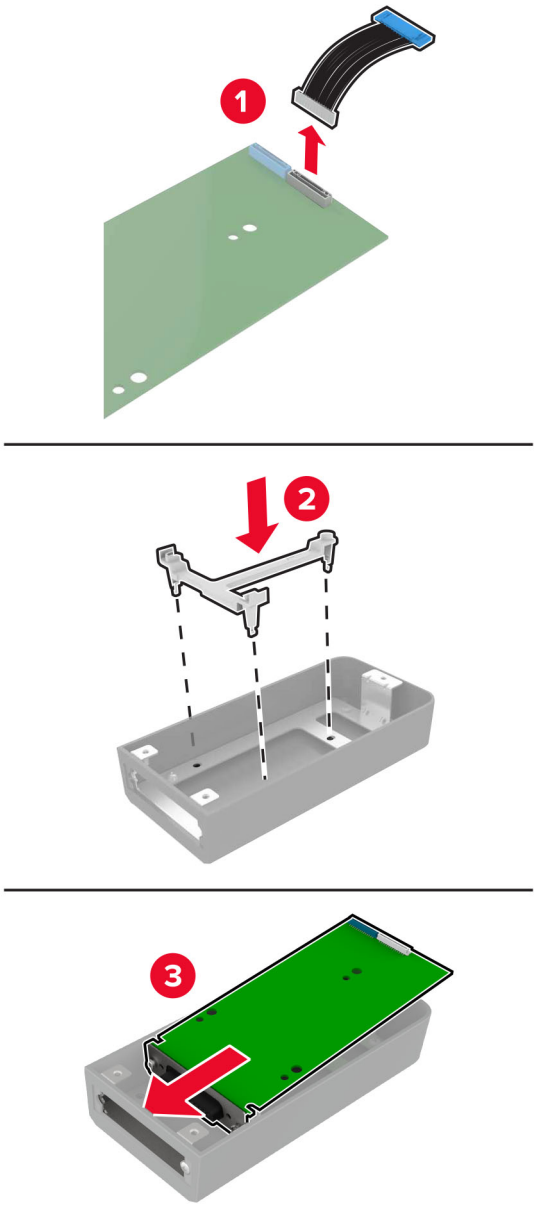

5 Maak de behuizing vast aan de beschermkap van de controllerkaart.

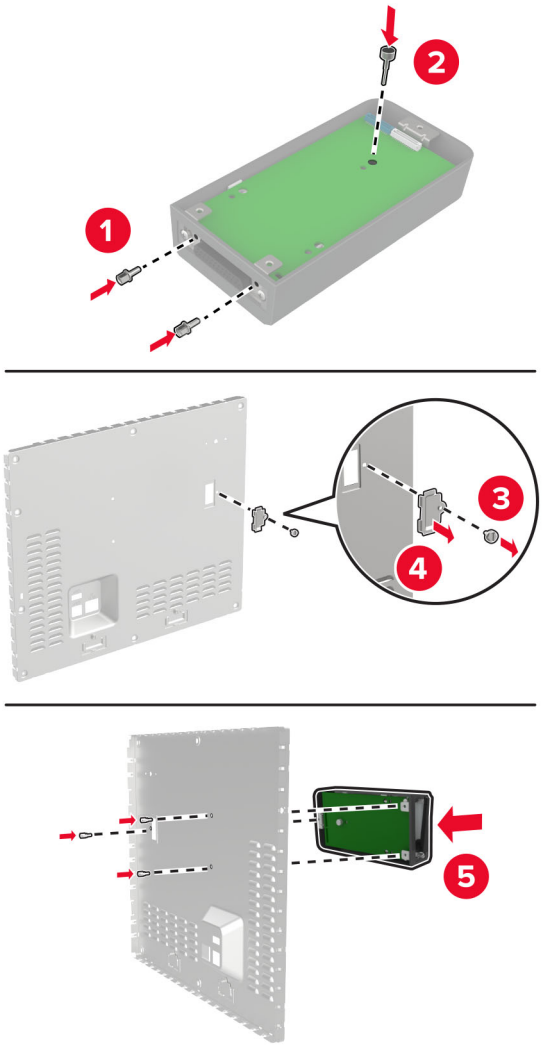

6 Sluit het ISP-verlengsnoer aan op de ISP-aansluiting in de controllerkaart.

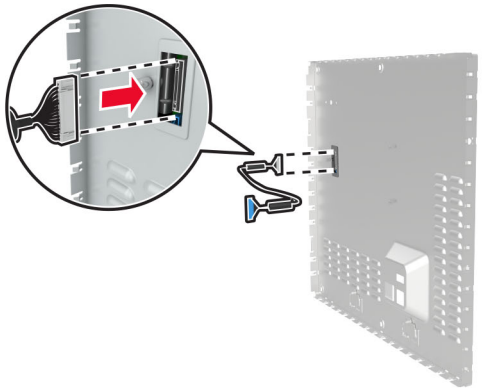

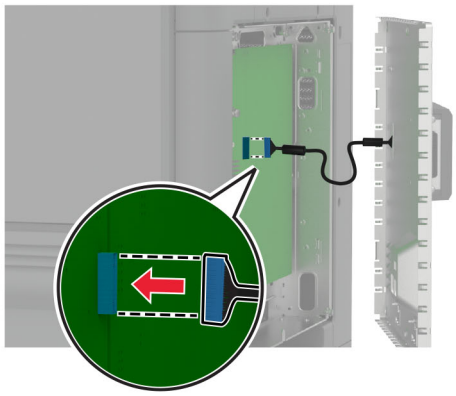

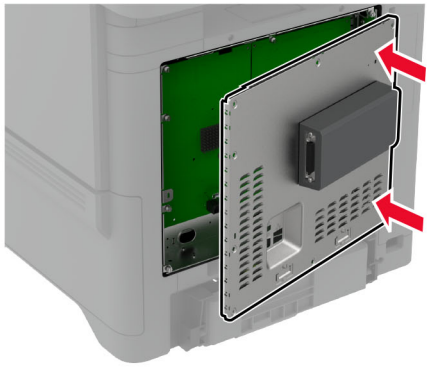

7 Bevestig de beschermkap van de controllerkaart.

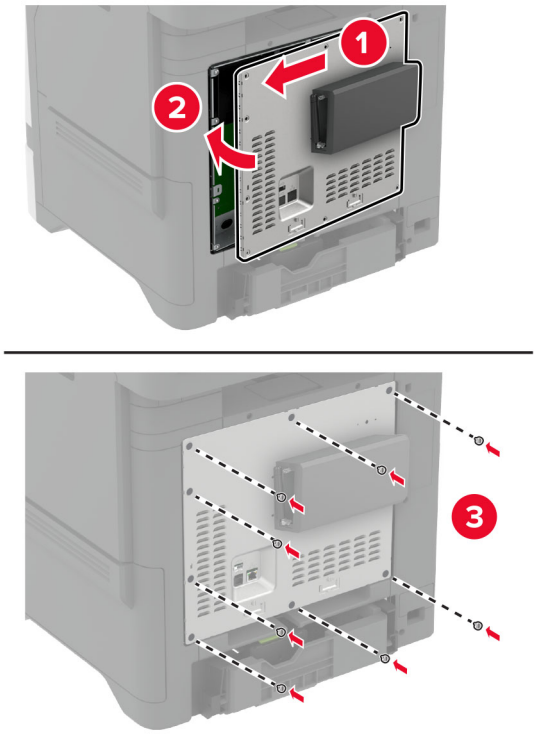

8 Sluit de stekker van het netsnoer aan op het stopcontact en zet de printer aan.

LET OP: RISICO OP LETSEL: Sluit het netsnoer aan op een geaard stopcontact dat zich dicht in de buurt van het product bevindt en gemakkelijk bereikbaar is om brand of elektrische schokken te voorkomen.

Printerpoortinstellingen wijzigen na het installeren van een Internal Solutions Port

Opmerkingen:

- Als de printer een statisch IP-adres heeft, voert u geen wijzigingen door.
- Als de computers zijn geconfigureerd om de netwerknaam te gebruiken (en dus niet een IP-adres), wijzigt u de configuratie niet.
- Als u een draadloze Internal Solutions Port (ISP) toevoegt aan een printer die daarvoor was geconfigureerd voor een ethernetverbinding, koppelt u de printer los van het ethernetnetwerk.

Voor Windows-gebruikers

1 Open de printermap.

2 In het snelmenu van de printer met de nieuwe ISP, opent u Printereigenschappen.

3 Configureer de poort in de lijst.

4 Werk het IP-adres bij.

5 Pas de wijzigingen toe.

Voor Macintosh-gebruikers

1 Via Systeemvoorkeuren in het Apple -menu, navigeert u naar de lijst met printers en selecteert u vervolgens **+** > **IP**.

2 Typ het IP-adres van de printer in de adresbalk.

3 Pas de wijzigingen toe.

Vaste schijf van printer installeren

Wanneer een vaste schijf en een intelligente opslagschijf beide zijn geïnstalleerd, geeft de printer altijd voorrang aan de vaste schijf om gebruikersgegevens op te slaan.

LET OP: GEVAAR VOOR ELEKTRISCHE SCHOKKEN: Als u toegang tot de controllerkaart wilt of optionele hardware of geheugenapparaten installeert nadat u de printer hebt ingesteld, moet u de printer uitschakelen en de stekker uit het stopcontact trekken voor u doorgaat om het risico van elektrische schokken te voorkomen. Als u andere apparaten hebt aangesloten op de printer, schakel deze dan ook uit en koppel de kabels los van de printer.

1 Schakel de printer uit en trek de stekker van het netsnoer van de printer uit het stopcontact.

2 Verwijder de beschermkap van de controllerkaart met behulp van een schroevendraaier met platte kop.

Waarschuwing: mogelijke beschadiging: De elektronische componenten van de controllerkaart raken gemakkelijk beschadigd door statische elektriciteit. Raak daarom eerst een metalen oppervlak aan voordat u de elektronische componenten of aansluitingen van de controllerkaart aanraakt.

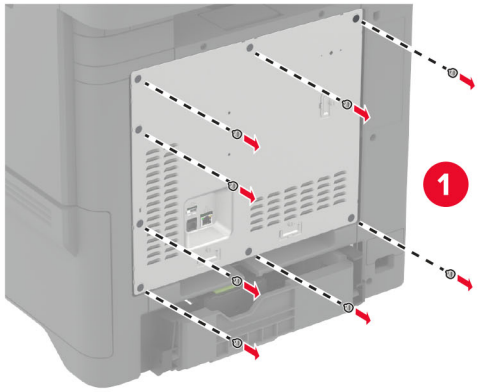

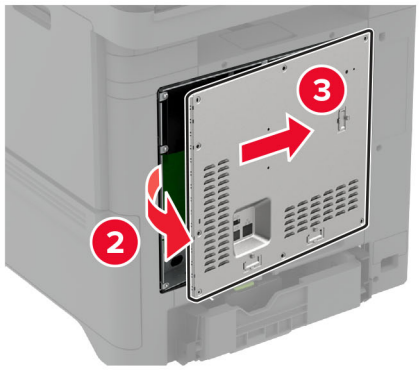

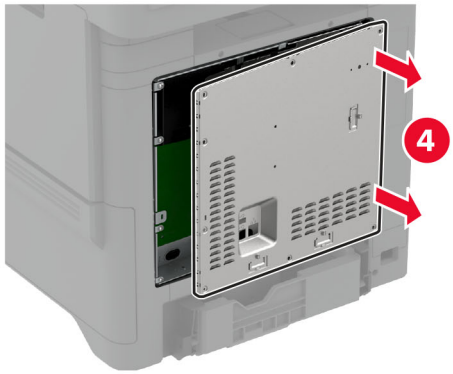

3 Haal de vaste schijf uit de verpakking.

4 Vaste schijf op de controllerkaart bevestigen.

Waarschuwing: mogelijke beschadiging: Druk niet op het midden van de vaste schijf en raak het ook niet aan.

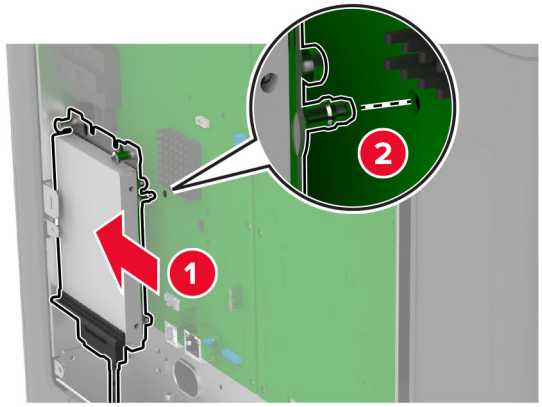
1
2

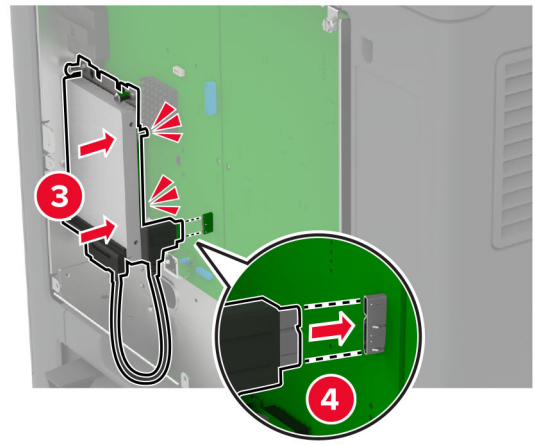
3
4

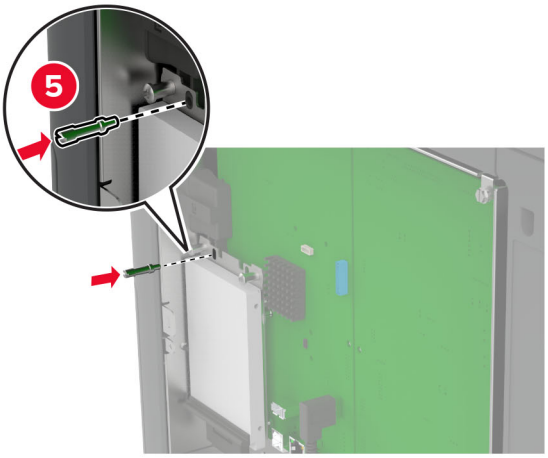
5

5 Bevestig de beschermkap van de controllerkaart.

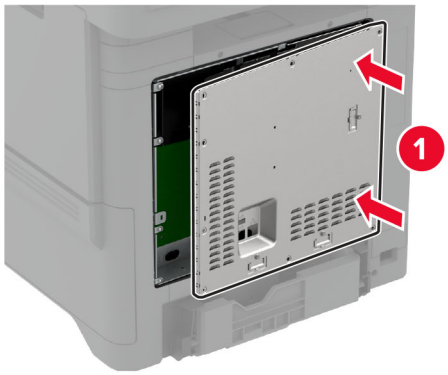

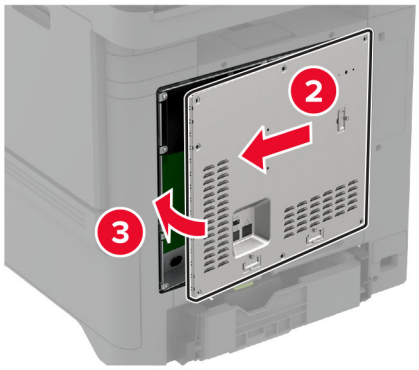

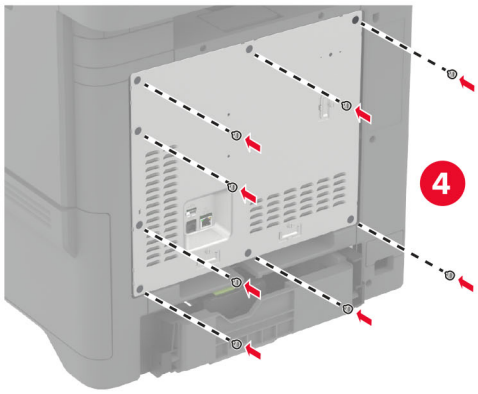

6 Sluit de stekker van het netsnoer aan op het stopcontact en zet de printer aan.

LET OP: RISICO OP LETSEL: Sluit het netsnoer aan op een geaard stopcontact dat zich dicht in de buurt van het product bevindt en gemakkelijk bereikbaar is om brand of elektrische schokken te voorkomen.

De nieteenheid installeren

1 Schakel de printer uit en trek de stekker van het netsnoer van de printer uit het stopcontact.

2 Pak de nieteenheid uit en verwijder al het verpakkingsmateriaal.

3 Sluit de voeding aan op de nieteenheid.

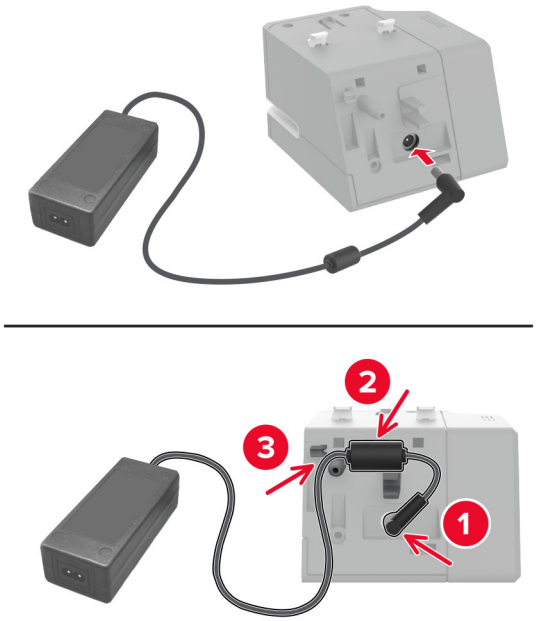

Opmerking: Gebruik alleen de netvoeding die bij de nieteenheid is geleverd. Het gebruik van een andere netvoeding kan het product beschadigen.

4 Bevestig de afscherming van de netvoeding totdat het *vastklikt*.

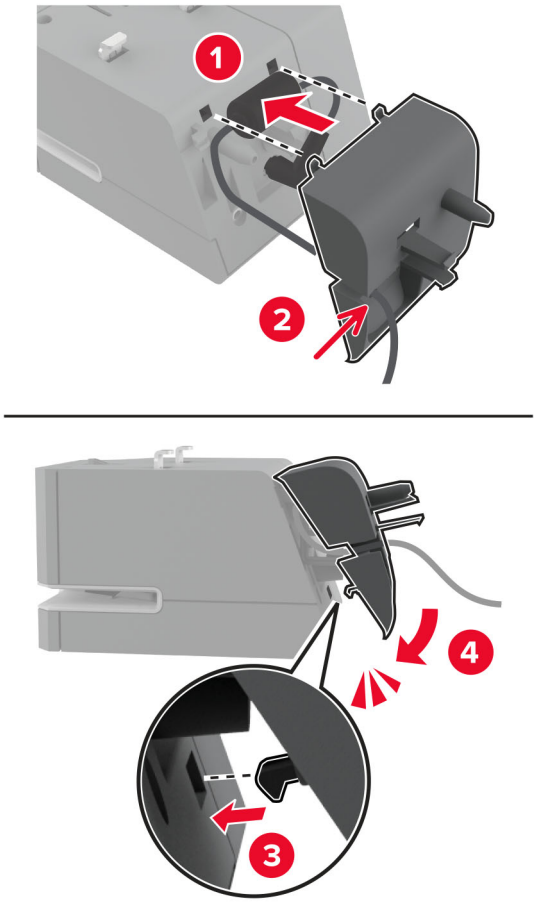

5 Bevestig de vleugelschroef in de afscherming van de netvoeding.

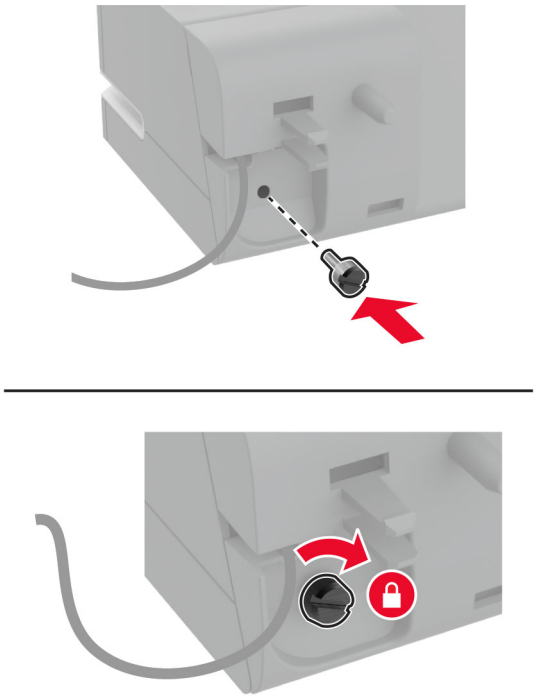

6 Verwijder de kolomafdekking boven de standaardlade.

Opmerking: Zorg ervoor dat de kolomafdekking op de juiste wijze wordt afgevoerd.

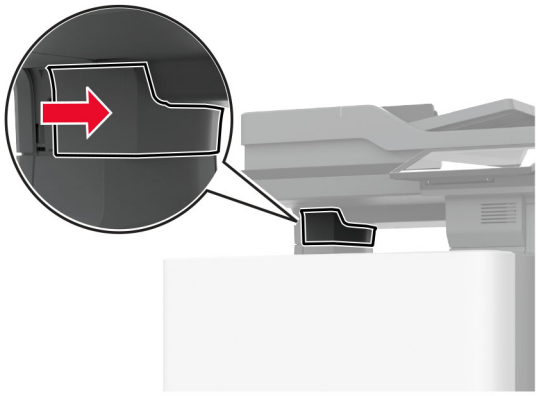

7 Steek de netvoeding door de printer.

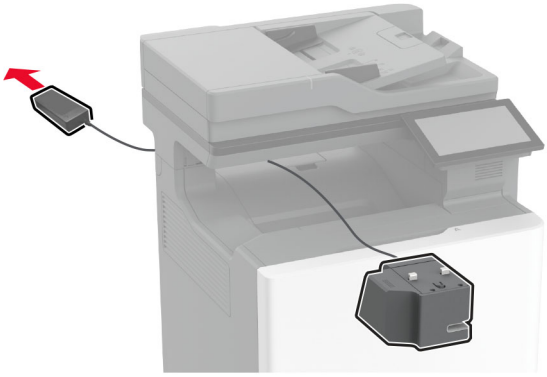

8 Installeer de nieteenheid.

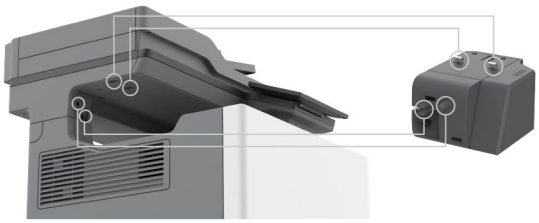

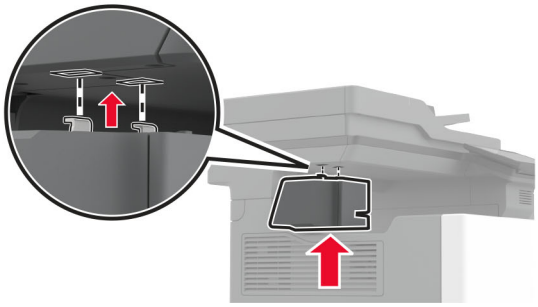

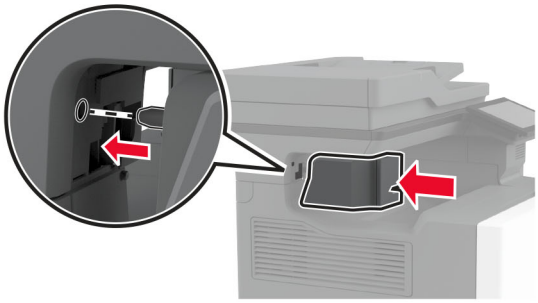

9 Plaats de netvoeding op de juiste wijze.

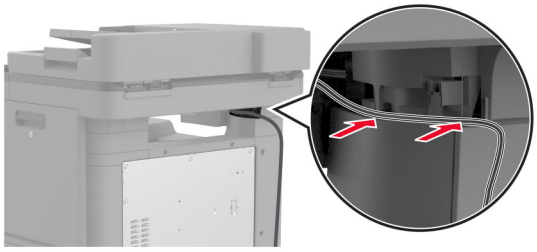

10 Bevestig de afscherming van de nieteenheid totdat deze *vastklikt*.

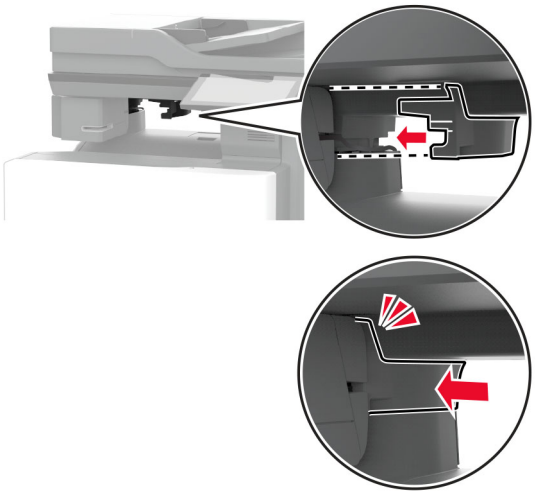

Opmerking: Controleer of de netvoeding veilig is bevestigd.

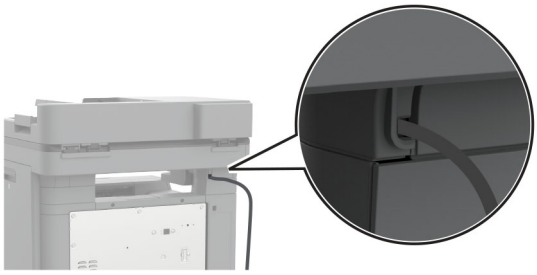

11 Sluit de netsnoeren van de nieteenheid en de printer aan op het stopcontact en zet de printer aan.

LET OP: RISICO OP LETSEL: Sluit het netsnoer aan op een geaard stopcontact dat zich dicht in de buurt van het product bevindt en gemakkelijk bereikbaar is om brand of elektrische schokken te voorkomen.

Draadloze modules installeren

MarkNet N8370 draadloze afdrukserver installeren

LET OP: GEVAAR VOOR ELEKTRISCHE SCHOKKEN: Als u toegang tot de controllerkaart wilt of optionele hardware of geheugenapparaten installeert nadat u de printer hebt ingesteld, moet u de printer uitschakelen en de stekker uit het stopcontact trekken voor u doorgaat om het risico van elektrische schokken te voorkomen. Als u andere apparaten hebt aangesloten op de printer, schakel deze dan ook uit en koppel de kabels los van de printer.

1. Schakel de printer uit en trek de stekker van het netsnoer van de printer uit het stopcontact.
2. Verwijder de beschermkap van de controllerkaart met behulp van een schroevendraaier met platte kop.

   Waarschuwing: mogelijke beschadiging: De elektronische componenten van de controllerkaart raken gemakkelijk beschadigd door statische elektriciteit. Raak daarom eerst een metalen oppervlak aan voordat u de elektronische componenten of aansluitingen van de controllerkaart aanraakt.

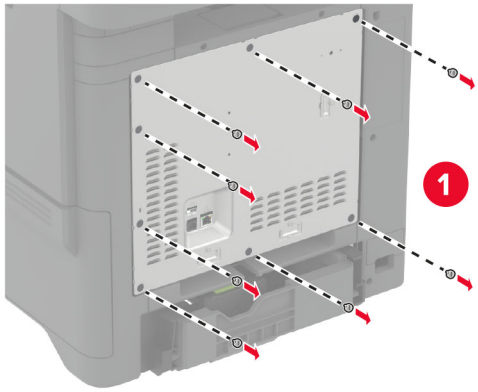
1

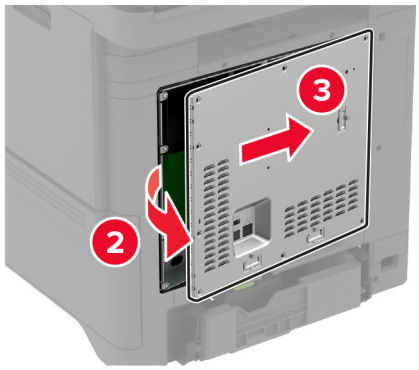
3
2

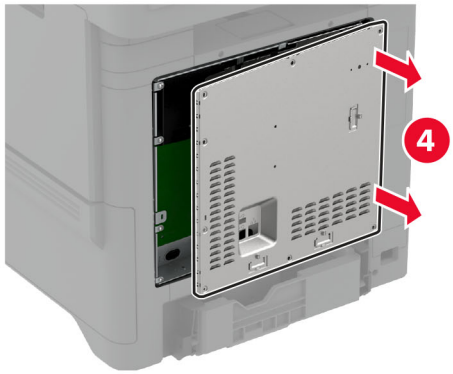
4

3 Installeer de draadloze module in de behuizing.

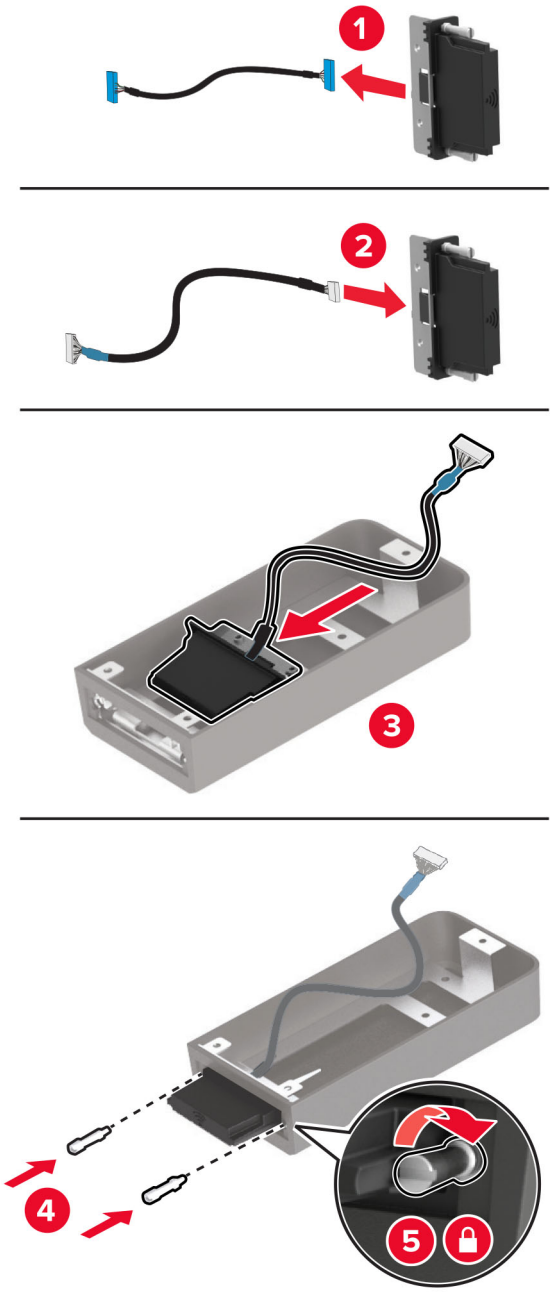

4 Bevestig de draadloze module aan de beschermkap van de controllerkaart.

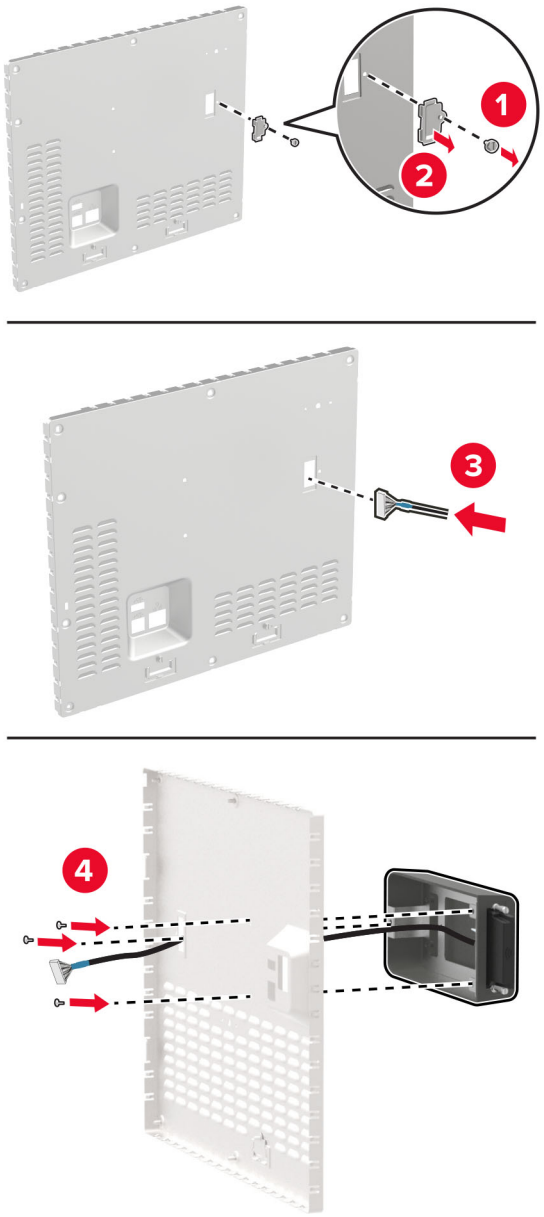

5 Sluit de draadloze module aan op de ISP-aansluiting in de controllerkaart.

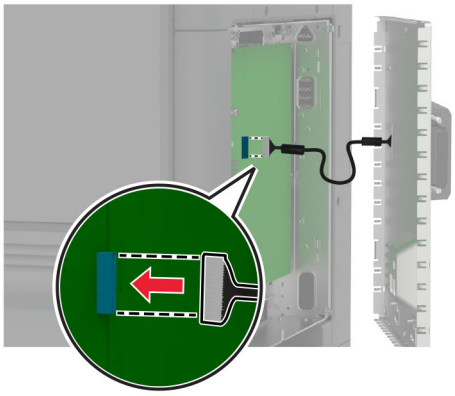

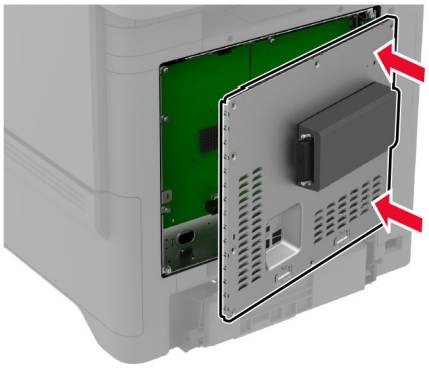

6 Bevestig de beschermkap van de controllerkaart.

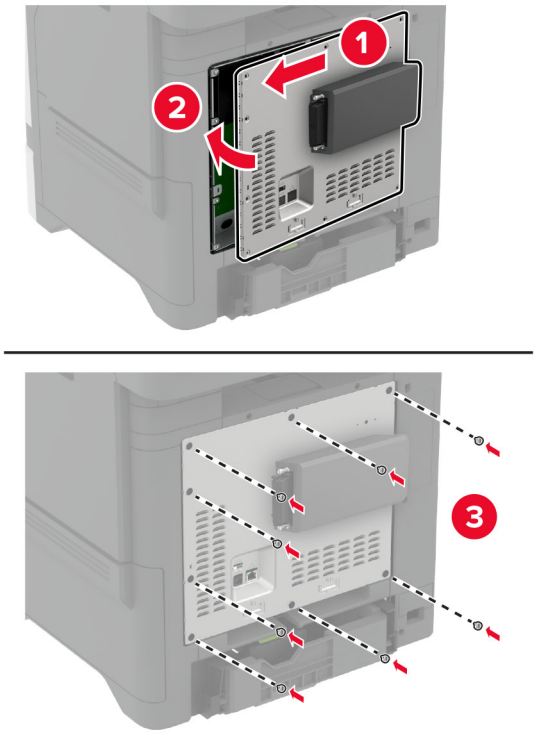

7 Sluit de NFC-kaart aan.

8 Sluit de stekker van het netsnoer aan op het stopcontact en zet de printer aan.

LET OP: RISICO OP LETSEL: Sluit het netsnoer aan op een geaard stopcontact dat zich dicht in de buurt van het product bevindt en gemakkelijk bereikbaar is om brand of elektrische schokken te voorkomen.

MarkNet N8372 draadloze afdrukserver installeren

1 Zet de printer uit.

2 Breng isopropylalcohol aan op een vochtige, zachte, pluisvrije doek en veeg daarmee het oppervlak rond de USB-poort schoon.

3 Installeer de draadloze module.

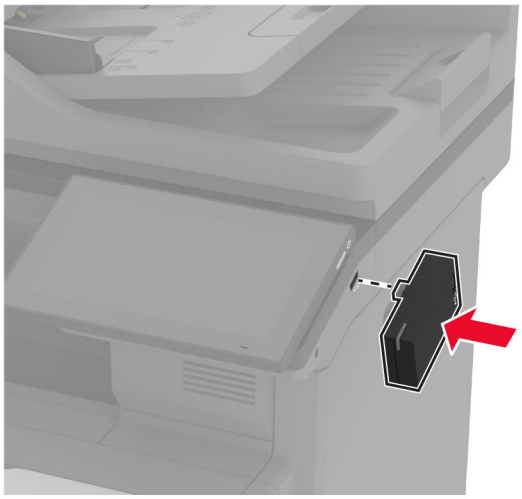

Opmerkingen:

- Oefen stevige druk uit om ervoor te zorgen dat de tape aan het oppervlak van de printer blijft kleven.
- Zorg ervoor dat het oppervlak van de printer droog is en vrij is van condens.
- De module is na 72 uur voldoende gehecht aan de printer.

4 Controleer of er ruimte is tussen de module en de printer en bevestig vervolgens indien nodig het opvulplaatje.

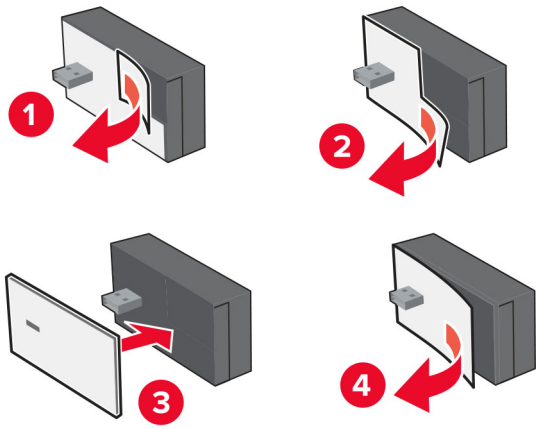

5 Sluit de NFC-kaart aan.

6 Zet de printer aan.

MarkNet N8450 draadloze afdrukserver installeren

Opmerking: Zorg ervoor dat de printer is bijgewerkt tot de laatste beschikbare firmware.

1 Schakel de printer uit en trek vervolgens de stekker van het netsnoer van de printer uit het stopcontact.

2 Afhankelijk van uw printermodel zoekt u de poort van de draadloze afdrukserver.

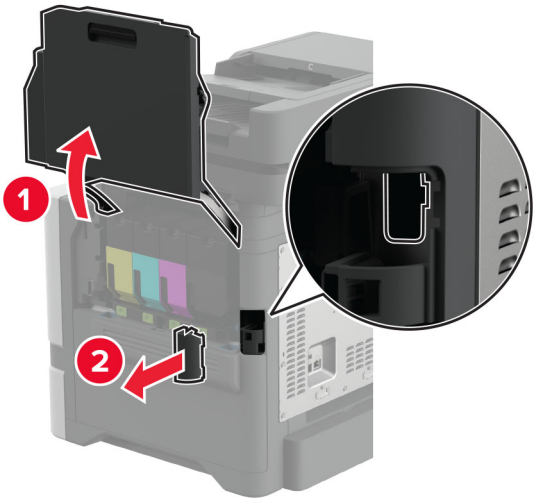

3 Plaats de draadloze afdrukserver totdat deze *vastklik*t.

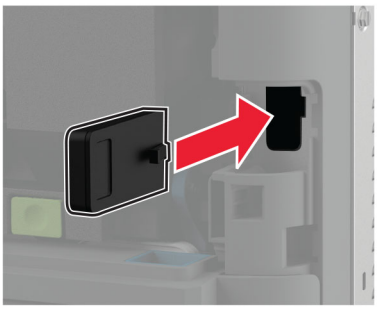

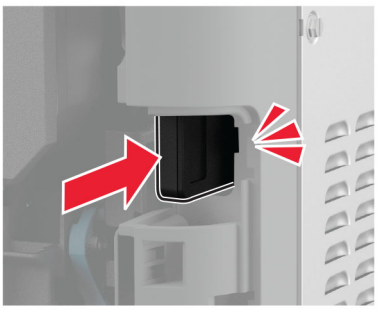

4 Afhankelijk van uw printermodel sluit u de deur, bevestigt u de poortklep of doet u beide.

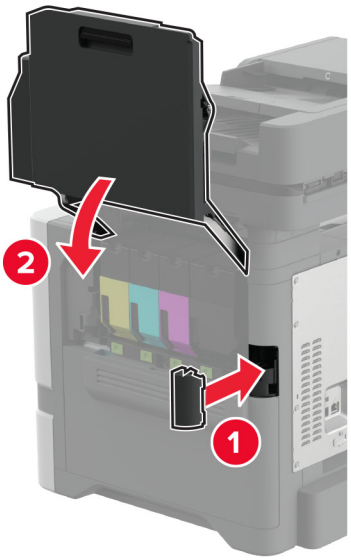

5 Sluit de stekker van het netsnoer aan op het stopcontact en zet de printer aan.

LET OP: RISICO OP LETSEL: Sluit het netsnoer aan op een geaard stopcontact dat zich dicht in de buurt van het product bevindt en gemakkelijk bereikbaar is om brand of elektrische schokken te voorkomen.

Netwerk

Printer aansluiten op een Wi-Fi-netwerk

Controleer het volgende voor u begint:

- Er is een draadloze module in de printer geïnstalleerd. Raadpleeg het gedeelte **Draadloze modules installeren** voor meer informatie.
- Actieve adapter is ingesteld op Automatisch. Tik vanuit het startscherm op **Instellingen** > **Netwerk/poorten** > **Netwerkoverzicht** > **Actieve Adapter**.

Het bedieningspaneel gebruiken

1. Raak in het startscherm **Instellingen** > **Netwerk/poorten** > **Draadloos** > **Configuratie via printerscherm** > **Netwerk kiezen** aan.
2. Selecteer een Wi-Fi-netwerk en typ vervolgens het netwerkwachtwoord.

   Opmerking: Voor Wi-Fi-netwerkklare printermodellen verschijnt tijdens de eerste installatie een vraagvenster voor het instellen van het Wi-Fi-netwerk.

Lexmark Mobile Assistant gebruiken

1. Afhankelijk van uw mobiele apparaat, downloadt u de Lexmark Mobile Assistant-toepassing vanuit de Google Play™ store of App Store.
2. Raak in het startscherm van de printer **Instellingen** > **Netwerk/poorten** > **Draadloos** > **Configuratie via mobiele app** > **Printer-ID** aan.
3. Start vanaf uw mobiele apparaat de applicatie en accepteer vervolgens de gebruiksvoorwaarden.

   Opmerking: Klik indien nodig om toestemming te geven.
4. Tik op **Verbinden met printer** > **Ga naar Wi-Fi-instellingen**.
5. Verbind uw mobiele apparaat met het draadloze netwerk van de printer.
6. Ga terug naar de applicatie en tik vervolgens op **Wi-Fi-verbinding instellen**
7. Selecteer een Wi-Fi-netwerk en typ vervolgens het netwerkwachtwoord.
8. Tik op **Gereed**.

De printer verbinden met een draadloos netwerk met Wi-Fi Protected Setup (WPS)

Controleer het volgende voor u begint:

- Het toegangspunt (draadloze router) is gecertificeerd voor WPS of compatibel met WPS. Raadpleeg voor meer informatie de documentatie die bij het toegangspunt is geleverd.
- Er is een draadloze module in de printer geïnstalleerd. Raadpleeg het gedeelte **Draadloze modules installeren** voor meer informatie.
- Actieve adapter is ingesteld op Automatisch. Tik vanuit het startscherm op **Instellingen** > **Netwerk/poorten** > **Netwerkoverzicht** > **Actieve Adapter**.

De methode met drukknop gebruiken

1 Tik in het startscherm op **Instellingen** > **Netwerk/poorten** > **Draadloos** > **Wi-Fi Protected Setup** > **Methode met drukknop starten**.

2 Volg de aanwijzingen op de display.

De methode met pincode gebruiken

1 Tik in het startscherm op **Instellingen** > **Netwerk/poorten** > **Draadloos** > **Wi-Fi Protected Setup** > **Startmethode met pincode**.

2 Kopieer de WPS PIN van acht cijfers.

3 Open een webbrowser en typ het IP-adres van het toegangspunt in de adresbalk.

Opmerkingen:

- Raadpleeg voor meer informatie over het vaststellen van het IP-adres de documentatie die bij het toegangspunt is geleverd.
- Als u een proxyserver gebruikt, moet u deze tijdelijk uitschakelen zodat de webpagina correct kan worden geladen.

4 Open de WPS-instellingen. Raadpleeg voor meer informatie de documentatie die bij het toegangspunt is geleverd.

5 Voer de pincode van acht cijfers in en sla de wijzigingen op.

Wi-Fi Direct configureren

Wi-Fi Direct® stelt draadloze apparaten in staat om rechtstreeks verbinding te maken met een Wi-Fi Direct-compatibele printer zonder een toegangspunt (draadloze router) te gebruiken.

Controleer voordat u begint of er een draadloze module op uw printer is geïnstalleerd. Raadpleeg het gedeelte **Draadloze modules installeren** voor meer informatie.

1 Tik vanuit het startscherm op **Instellingen** > **Netwerk/Poorten** > **Wi-Fi Direct**.

2 Configureer de instellingen.
- **Wi-Fi Direct inschakelen**: hiermee kan de printer een eigen Wi-Fi Direct-netwerk uitzenden.
- **Wi-Fi Direct-naam**: hiermee geeft u het Wi-Fi Direct-netwerk een naam.
- **Wachtwoord voor Wi-Fi Direct**: hiermee maakt u het wachtwoord aan voor de draadloze beveiliging wanneer u de peer-to-peer-verbinding gebruikt.
- **Wachtwoord weergeven op pagina Instellingen**: hiermee wordt het wachtwoord weergegeven op de Pagina Netwerkinstellingen.
- **Drukknopverzoeken automatisch accepteren**: hiermee worden verbindingsverzoeken automatisch geaccepteerd door de printer.

  Opmerking: Het automatisch accepteren van drukknopverzoeken is niet beveiligd.

Opmerkingen:

- Het Wi-Fi Direct-netwerkwachtwoord is standaard niet zichtbaar op het display van de printer. Schakel het pictogram Wachtwoordweergave in om het wachtwoord weer te geven. Ga vanuit het startscherm naar **Instellingen** > **Beveiliging** > **Overige** > **Wachtwoord/PIN-code weergeven**.

- U kunt het wachtwoord van het Wi-Fi Direct-netwerk zien zonder het op het printerdisplay weer te geven. Ga vanaf het beginscherm naar **Instellingen** > **Rapporten** > **Netwerk** > **Pagina met Netwerkinstellingen**.

Een mobiel apparaat verbinden met de printer

Controleer voordat u uw mobiele apparaat verbindt of Wi-Fi Direct is geconfigureerd. Zie 'Wi-Fi Direct configureren' op pagina 101 voor meer informatie.

Verbinden met behulp van Wi-Fi Direct

Opmerking: Deze instructies zijn alleen van toepassing op mobiele Android-apparaten.

1. Ga vanaf het mobiele apparaat naar het instellingenmenu.
2. Schakel **Wi-Fi** in en raak vervolgens **Wi-Fi Direct** aan.
3. Selecteer de Wi-Fi Direct-naam van de printer.
4. De instellingen op het bedieningspaneel van de printer weergeven.

Verbinding maken via Wi-Fi

1. Ga vanaf het mobiele apparaat naar het instellingenmenu.
2. Klik op **Wi-Fi** en selecteer de naam van de Wi-Fi Direct-printer.

   Opmerking: De tekenreeks DIRECT-xy (waarbij x en y twee willekeurige tekens zijn) wordt toegevoegd vóór de Wi-Fi Direct-naam.
3. Voer het wachtwoord voor Wi-Fi Direct in.

De printer aansluiten op een computer

Controleer voordat u uw computer verbindt of Wi-Fi Direct is geconfigureerd. Zie 'Wi-Fi Direct configureren' op pagina 101 voor meer informatie.

Voor Windows-gebruikers

1. Open **Printers en scanners** en klik vervolgens op **Een printer of scanner toevoegen**.
2. Klik op **Wi-Fi Direct-printers weergeven** en selecteer de naam van de Wi-Fi Direct-printer.
3. Op het beeldscherm van de printer ziet u de achtcijferige pincode van de printer.
4. Voer de pincode in op de computer.

   Opmerking: Als het printerstuurprogramma nog niet is geïnstalleerd, downloadt Windows het juiste stuurprogramma.

Voor Macintosh-gebruikers

1. Klik op het pictogram Draadloos en selecteer de naam van de Wi-Fi Direct-printer.

   Opmerking: De tekenreeks DIRECT-xy (waarbij x en y twee willekeurige tekens zijn) wordt toegevoegd vóór de Wi-Fi Direct-naam.
2. Voer het wachtwoord voor Wi-Fi Direct in.

Opmerking: Schakel uw computer terug naar het vorige netwerk nadat u de verbinding met het Wi-Fi Direct-netwerk hebt verbroken.

Het Wi-Fi-netwerk uitschakelen

1. Selecteer in het startscherm **Instellingen** > **Netwerk/poorten** > **Netwerkoverzicht** > **Actieve Adapter** > **Standaardnetwerk**.
2. Volg de aanwijzingen op de display.

Status van de printerconnectiviteit controleren

1. Ga vanaf het beginscherm naar **Instellingen** > **Rapporten** > **Netwerk** > **Pagina met Netwerkinstellingen**.
2. Controleer het eerste gedeelte van de pagina met netwerkinstellingen om te zien of bij Status wordt aangegeven dat de printer is aangesloten.

   Als bij Status wordt aangegeven dat de printer niet is aangesloten, is het mogelijk dat het LAN-aansluitpunt niet actief is of dat de netwerkkabel niet goed functioneert. Neem contact op met uw beheerder voor ondersteuning.

Serieel afdrukken instellen (alleen Windows)

Controleer voordat u begint of er een seriële poort voor interne oplossingen in uw printer is geïnstalleerd.

1. Stel de parameters op de printer in.
   a. Via het bedieningspaneel navigeert u naar het menu voor de poortinstellingen.
   b. Zoek het menu voor de seriële poortinstellingen en pas de instellingen aan, indien nodig.
   c. Pas de wijzigingen toe.
2. Open op uw computer de map Printers en selecteer vervolgens uw printer.
3. Open de printereigenschappen en selecteer de COM-poort in de lijst.
4. Stel de COM-poortparameters in Apparaatbeheer.

Opmerkingen:

- Serieel afdrukken verlaagt de afdruksnelheid.
- Controleer of de seriële kabel is aangesloten op de seriële poort van uw printer.

Printer beveiligen

De beveiligingssleuf vinden

De printer heeft een vergrendelingsfunctie. Bevestig op de aangegeven locatie een beveiligingsslot dat compatibel is met de meeste laptops om de printer op zijn plaats te vergrendelen.

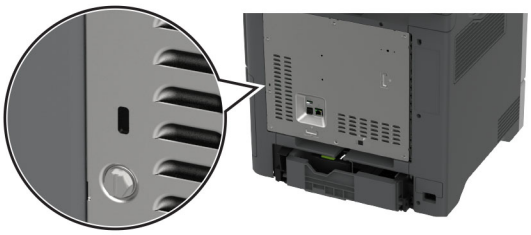

Printergeheugen wissen

Om vluchtig geheugen of gebufferde gegevens in uw printer te wissen, moet u de printer uitschakelen.

Om niet-vluchtig geheugen, apparaat- en netwerkinstellingen, beveiligingsinstellingen en embedded solutions te wissen, doet u het volgende:

1. Tik in het startscherm op **Instellingen** > **Apparaat** > **Onderhoud** > **Oud apparaat wissen**.
2. Selecteer het vak **Alle informatie over niet-vluchtig geheugen opschonen** en tik vervolgens op **WISSEN**.
3. Raak **Installatiewizard starten** of **Printer offline laten** aan en raak vervolgens **Volgende** aan.
4. De bewerking starten.

Opmerking: Dit proces vernietigt de encryptiesleutel die wordt gebruikt om gebruikersgegevens te beschermen. Formatteer de vaste schijf en het intelligente opslagstation na het wissen van het printergeheugen.

Bezig met wissen van opslagstation van printer

1. Tik in het startscherm op **Instellingen** > **Apparaat** > **Onderhoud** > **Oud apparaat wissen**.
2. Afhankelijk van het opslagstation dat op uw printer is geïnstalleerd, voert u een van de volgende handelingen uit:
   - Raak voor harde schijven het selectievakje **Alle informatie op de vaste schijf opschonen** aan, raak **WISSEN** aan en selecteer vervolgens een methode om gegevens te wissen.

     Opmerking: Dit proces van het opschonen van de vaste schijf kan van enkele minuten tot meer dan een uur duren. De printer kan gedurende deze bewerking niet worden gebruikt voor andere taken.
   - Voor een intelligent opslag (ISD) raakt u **Intelligent opslagstation wissen** aan en raakt u vervolgens **WISSEN** aan om alle gebruikersgegevens te wissen.
3. De bewerking starten.

Fabrieksinstellingen herstellen

1 Tik vanuit het startscherm op **Instellingen** > **Apparaat** > **Fabriekswaarden herstellen**.

2 Tik op **Instellingen herstellen** > kies de instellingen die u wilt herstellen > **HERSTELLEN**.

3 De bewerking starten.

Kennisgeving van vluchtigheid

Soorten geheugen	Beschrijving
Vluchtig geheugen	De printer gebruikt standaard RAM-geheugen (Random Access Memory)om gebruikersgegevens te bufferen tijdens eenvoudige afdruk- en kopieertaken.
Niet-vluchtig geheugen	De printer gebruikt mogelijk twee soorten niet-vluchtig geheugen: EEPROM en NAND (flashgeheugen). Beide soorten bevatten informatie over het besturingssysteem, de printerinstellingen en het netwerk. Ze slaan ook scanner- en bladwijzerinstellingen en embedded solutions op.
Vaste schijf voor opslag	In sommige printers is mogelijk een vaste schijf geïnstalleerd. De vaste schijf van de printer is ontworpen voor printerspecifieke functies. Met de vaste schijf kan de printer gebufferde gebruikersgegevens voor complexe afdruktaken en formulier- en lettertypegegevens bewaren.
Intelligent opslagstation (ISD)	Op sommige printers is mogelijk een ISD geïnstalleerd. ISD gebruikt niet-vluchtig flashgeheugen om gebruikersgegevens van complexe afdruktaken, formuliergegevens en lettertypegegevens op te slaan.

In de volgende gevallen moet u de inhoud van het printergeheugen wissen:

- De printer wordt uit gebruik genomen.
- De vaste schijf of ISD van de printer wordt vervangen.
- De printer wordt verplaatst naar een andere afdeling of een ander kantoor.
- Er moet onderhoud aan de printer worden uitgevoerd door iemand buiten uw organisatie.
- De printer moet voor onderhoud worden vervoerd naar een locatie buiten uw bedrijf.
- De printer wordt verkocht aan een ander bedrijf.

Opmerking: Volg het beleid en de procedures van uw organisatie om een opslagstation af te voeren.

Afdrukken

Afdrukken vanaf een computer

Opmerking: Stel voor etiketten, karton en enveloppen het papierformaat en de papiersoort in de printer in, voordat u het document afdrukt.

1. Open vanuit het document dat u wilt afdrukken het dialoogvenster Afdrukken.
2. Pas zo nodig de instellingen aan.
3. Druk het document af.

Afdrukken vanaf een mobiel apparaat

Afdrukken vanaf een mobiel apparaat met Lexmark Mobile Print

Afdrukken vanaf een mobiel apparaat met Lexmark Mobile Print

Lexmark Met Mobile Print kunt u documenten en afbeeldingen rechtstreeks verzenden naar een ondersteunde Lexmark-printer.

1. Open het document en verzend of deel het document vervolgens naar Lexmark Mobile Print.

   Opmerking: Sommige toepassingen van derden ondersteunen de functie verzenden of delen mogelijk niet. Raadpleeg de documentatie bij de toepassing voor meer informatie.
2. Een printer selecteren.
3. Druk het document af.

Afdrukken vanaf een mobiel apparaat met Lexmark Print

Lexmark Lexmark Print is een oplossing voor mobiel afdrukken, bedoeld voor mobiele apparaten met Android™ versie 6.0 of later. Hiermee kunt u documenten en afbeeldingen verzenden naar netwerkprinters en print management-servers.

Opmerkingen:

- Zorg ervoor dat u de toepassing Lexmark Print downloadt uit de Google Play store en inschakelt op het mobiele apparaat.
- Zorg ervoor dat de printer en het mobiele apparaat met hetzelfde netwerk zijn verbonden.

1. Selecteer op uw mobiele apparaat een document vanuit bestandsbeheer.
2. Verzend of deel het document naar/met Lexmark Print.

   Opmerking: Sommige toepassingen van derden ondersteunen de functie verzenden of delen mogelijk niet. Raadpleeg de documentatie bij de toepassing voor meer informatie.
3. Selecteer een printer en pas de instellingen aan, indien nodig.
4. Druk het document af.

Afdrukken vanaf een mobiel apparaat met Mopria-afdrukservice

Mopria® Afdrukservices is een oplossing voor mobiel afdrukken, bedoeld voor mobiele apparaten met Android versie 5.0 of later. U kunt rechtstreeks afdrukken op elke printer die compatibel is met Mopria.

Opmerking: Zorg ervoor dat u de toepassing Mopria Afdrukservices downloadt uit de Google Play store en inschakelt op het mobiele apparaat.

1. Open op uw mobiele Android-apparaat een compatibele toepassing of selecteer een document vanuit bestandsbeheer.
2. Tik op ⋮ > **Afdrukken**.
3. Selecteer een printer en pas de instellingen aan, indien nodig.
4. Tik op 🖶.

Afdrukken vanaf een mobiel apparaat met AirPrint

De AirPrint-softwarefunctie is een oplossing voor mobiel afdrukken waarmee u direct vanaf Apple-apparaten kunt afdrukken op printers die compatibel zijn met AirPrint.

Opmerkingen:

- Zorg ervoor dat het Apple-apparaat en de printer op hetzelfde netwerk zijn aangesloten. Als het netwerk meerdere draadloze hubs heeft, controleer dan of beide apparaten op hetzelfde subnet zijn aangesloten.
- Deze toepassing wordt alleen op sommige Apple-apparaten ondersteund.

1. Selecteer op uw mobiele apparaat een document in bestandsbeheer of start een compatibele toepassing.
2. Tik op ⬆ > **Afdrukken**.
3. Selecteer een printer en pas de instellingen aan, indien nodig.
4. Druk het document af.

Afdrukken vanaf een mobiel apparaat met Wi-Fi Direct®

Wi-Fi Direct is een afdrukservice waarmee u kunt afdrukken op printers die geschikt zijn voor Wi-Fi Direct.

Opmerking: Zorg ervoor dat het mobiele apparaat is verbonden met het draadloze netwerk van de printer. Zie 'Een mobiel apparaat verbinden met de printer' op pagina 102 voor meer informatie.

1. Open op uw mobiele apparaat een compatibele toepassing of selecteer een document vanuit bestandsbeheer.
2. Voer afhankelijk van uw mobiele apparaat een van de volgende handelingen uit:
   - Raak ⋮ > **Print** aan.
   - Raak ⬆ > **Print** aan.
   - Raak ▪▪▪ > **Print** aan.
3. Selecteer een printer en pas de instellingen aan, indien nodig.
4. Druk het document af.

Afdrukken vanaf een flashstation

1 Plaats het flashstation in de printer.

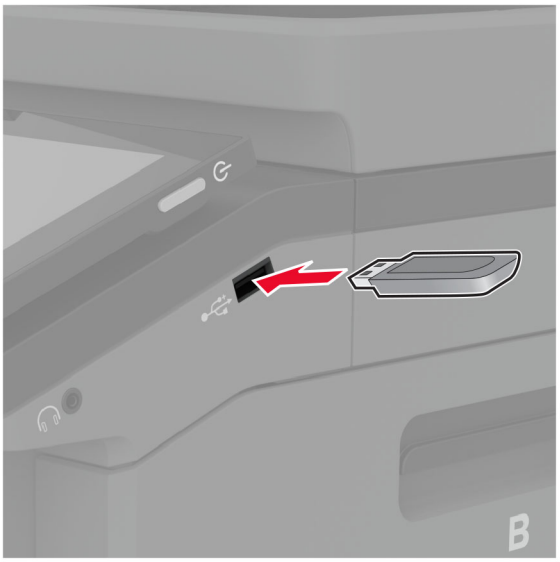

Opmerkingen:

- De printer negeert het flashstation als u het aansluit terwijl de printer een foutbericht weergeeft.
- Wanneer u het flashstation aansluit terwijl de printer bezig is met het verwerken van andere afdruktaken, verschijnt het bericht **`Printer is bezig`** op het display.

2 Raak op het display het document aan dat u wilt afdrukken.

Configureer zo nodig de afdrukinstellingen.

3 Druk het document af.

Om een ander document af te drukken, raak **USB-station** aan.

Waarschuwing: mogelijke beschadiging: Raak de aangegeven gedeelten van het flashstation of de printer niet aan terwijl er wordt afgedrukt vanaf, gelezen van of geschreven naar het opslagapparaat om gegevensverlies of printerstoringen te voorkomen.

Ondersteunde flashstations en bestandstypen

Flashstations

- Lexar JumpDrive S70 (16GB en 32GB)
- SanDisk Cruzer Micro (16GB en 32GB)
- PNY Attaché (16GB en 32GB)

Opmerkingen:

- De printer ondersteunt high-speed flashstations met full-speed standaard.
- Flashstations moeten het FAT-systeem (File Allocation Table) ondersteunen.

Bestandstypen

Documenten	Afbeeldingen
• PDF (versie 1.7 of lager) • Microsoft-bestandsindelingen (DOC, DOCX, XLS, XLSX, PPT, PPTX)	• .JPEG of .JPS • .TIFF of .TIF • GIF • BMP • PNG • PCX • DCX

Beveiligde taken configureren

1. Raak in het beginscherm **Instellingen** > **Beveiliging** > **Instellingen beveiligd afdrukken** aan.
2. Configureer de instellingen.

Instelling	Beschrijving
Max. ongeldige PIN	Stel de limiet in voor het invoeren van een ongeldige pincode. **Opmerking:** Wanneer het limiet is bereikt, worden de afdruktaken voor de betreffende gebruikersnaam verwijderd.
Vervaltijd beveiligde taak	Stel een afzonderlijke vervaltijd in voor elke onderbroken taak voordat deze automatisch wordt verwijderd uit het printergeheugen, de vaste schijf of het intelligente opslagstation. **Opmerking:** Een onderbroken taak is Vertrouwelijk, Herhaald, Gereserveerd of Gecontroleerd.
Verlooptijd voor herhaalde taken	De verlooptijd instellen voor een afdruktaak die u wilt herhalen.
Verlooptijd voor gecontroleerde taken	De verlooptijd instellen voor het afdrukken van een exemplaar van een taak zodat u de kwaliteit kunt controleren voordat u de resterende exemplaren afdrukt.
Verlooptijd voor gereserveerde taken	Stel de vervaltijd in voor taken die u op de printer wilt opslaan om later af te drukken.
Alle taken verplicht in wachtrij plaatsen	Instellen dat de printer alle afdruktaken in de wachtrij plaatst.
Dubbele documenten bewaren	Stel de printer in om alle documenten met dezelfde bestandsnaam te behouden.

Afdrukken van vertrouwelijke taken en andere taken in de wachtrij

Voor Windows-gebruikers

1. Open het gewenste document en klik op **Bestand** > **Afdrukken**.
2. Selecteer een printer en klik vervolgens op **Eigenschappen**, **Voorkeuren**, **Opties** of **Instellen**.
3. Klik op **Afdruk- en wachttaken**.
4. Selecteer **Afdrukken en wachten gebruiken** en wijs vervolgens een gebruikersnaam toe.
5. Selecteer de soort afdruktaak (Vertrouwelijk, Herhaald, Gereserveerd of Gecontroleerd).

   Als u **Vertrouwelijk** selecteert, beveiligt u de afdruktaak met een persoonlijk identificatienummer (pincode).
6. Klik op **OK** of **Afdrukken**.
7. Geef de afdruktaak vrij vanaf het beginscherm van de printer.
   - Raak voor vertrouwelijke afdruktaken **Taken in wacht** aan > selecteer uw gebruikersnaam > **Vertrouwelijk** > voer de pincode in > selecteer de afdruktaak > configureer de instellingen > **Afdrukken**.
   - Raak voor andere afdruktaken **Taken in wacht** aan > selecteer uw gebruikersnaam > selecteer de afdruktaak > configureer de instellingen > **Afdrukken**

Voor Macintosh-gebruikers

AirPrint gebruiken

1. Open het gewenste document en klik op **Archief** > **Druk af**.
2. Selecteer een printer en ga naar het menu Afdrukstand. Kies in het vervolgkeuzemenu **Afdrukken met pincode**.
3. Schakel **Afdrukken met PIN** in en voer vervolgens een viercijferige pincode in.
4. Klik op **Afdrukken**.
5. Geef de afdruktaak vrij vanaf het beginscherm van de printer. Raak **Taken in wacht** aan > selecteer uw gebruikersnaam > **Vertrouwelijk** > voer de pincode in > selecteer de afdruktaak > **Afdrukken**.

Het printerstuurprogramma gebruiken

1. Open het gewenste document en klik op **Archief** > **Druk af**.
2. Selecteer een printer en ga naar het menu Afdrukstand. Kies in het vervolgkeuzemenu **Afdruk- en wachttaken**.
3. Kies **Vertrouwelijk afdrukken** en voer vervolgens een viercijferige pincode in.
4. Klik op **Afdrukken**.
5. Geef de afdruktaak vrij vanaf het beginscherm van de printer. Tik op **Onderbroken taken** > selecteer de naam van uw computer > **Vertrouwelijk** > selecteer de afdruktaak > voer de pincode in > **Afdrukken**.

Lijst met voorbeelden van lettertypen afdrukken

1. Tik vanuit het startscherm op **Instellingen** > **Rapporten** > **Afdrukken** > **Lettertypen afdrukken**.
2. Tik op **PCL-lettertypen** of **PS-lettertypen**.

Een directorylijst afdrukken

Ga vanaf beginscherm naar **Instellingen** > **Rapporten** > **Afdrukken** > **Directory afdrukken**.

Scheidingsvellen invoegen tussen exemplaren

1. Raak vanaf het beginscherm **Instellingen** > **Afdrukken** > **Indeling** > **Scheidingsvellen** > **Tussen Kopieën** aan.
2. Druk het document af.

Afdruktaak annuleren

1. Raak aan op het beginscherm.
2. Selecteer de taak die u wilt annuleren.

Opmerking: U kunt een opdracht ook annuleren door op **Wachtrij** te tikken.

Tonerintensiteit aanpassen

1 Ga vanaf het beginscherm naar **Instellingen** > **Afdrukken** > **Kwaliteit**.

2 Pas in het menu Tonerintensiteit de instellingen aan.

Kopiëren

De automatische documentinvoer en glasplaat gebruiken

Automatische documentinvoer (ADF)	Glasplaat
 • Gebruik de ADF voor documenten met meerdere pagina's of dubbelzijdige documenten. • Plaats een origineel document met de bedrukte zijde naar boven. Zorg dat u de voorste papierrand goed uitlijnt bij documenten met meerdere pagina's. • Stel de papiergeleiders van de ADF in op de breedte van het papier dat u gebruikt.	 • Gebruik de glasplaat voor documenten van één pagina of boekpagina's, kleine items (zoals briefkaarten of foto's), transparanten, fotopapier of dunne voorwerpen (zoals knipsels uit tijdschriften). • Leg het document met de bedrukte zijde naar beneden in de hoek met de pijl.

Kopieën maken

1. Plaats een origineel document in de ADF-lade of op de glasplaat.

   Opmerking: Zorg ervoor dat het papierformaat van het origineel en de uitvoer hetzelfde zijn. Zo voorkomt u dat een afbeelding wordt bijgesneden.

2. Raak in het beginscherm **Kopiëren** aan en specificeer vervolgens het aantal kopieën.

   Pas zo nodig de kopieerinstellingen aan.

3. Kopieer het document.

Opmerking: Als u snel een kopie wilt maken, raakt u in het startscherm aan.

Foto's kopiëren

1. Plaats een foto op de glasplaat.
2. Tik in het startscherm op **Kopiëren** > **Inhoud** > **Inhoudstype** > **Foto**.
3. Tik op **Inhoudsbron** en selecteer de instelling die de inhoudsbron van de originele foto het best beschrijft.
4. Kopieer de foto.

Kopiëren op briefhoofdpapier

1. Plaats een origineel document in de ADF-lade of op de glasplaat.
2. Tik in het beginscherm op **Kopiëren** > **Kopiëren van** > selecteer het formaat van het originele document.
3. Raak **Kopiëren naar** aan en selecteer vervolgens de papierbron waarin het briefpapier is geplaatst.

   Als u het briefhoofdpapier in de multifunctionele invoer hebt geplaatst, tikt u op **Kopiëren naar** > **Multifunctionele invoer** > selecteer een papierformaat > **Briefhoofd**.
4. Kopieer het document.

Op beide zijden van het papier kopiëren

1. Plaats een origineel document in de ADF-lade of op de glasplaat.
2. Raak in het startscherm **Kopiëren** > **Zijden** aan.
3. Tik op **1-zijdig naar 2-zijdig** of **2-zijdig naar 2-zijdig**.
4. Kopieer het document.

Kopieën verkleinen of vergroten

1. Plaats een origineel document in de ADF-lade of op de glasplaat.
2. Tik vanuit het beginscherm op **Kopiëren** > **Schaal** > en selecteer een schaalwaarde.

   Opmerking: Als u na het instellen van de Schaling het formaat van het originele document of de uitvoer wijzigt, wordt de waarde van de schaling hersteld naar Automatisch.
3. Kopieer het document.

Exemplaren sorteren

1. Plaats een origineel document in de ADF-lade of op de glasplaat.
2. Tik vanuit het beginscherm op **Kopiëren** > **Sorteren** > **Aan [1,2,1,2,1,2]**.
3. Kopieer het document.

Scheidingsvellen invoegen tussen exemplaren

1. Plaats een origineel document in de ADF-lade of op de glasplaat.
2. Raak in het beginscherm **Kopiëren** > **Scheidingsvellen** aan.
3. Pas de instellingen aan.
4. Verzend de kopieertaak.

Meerdere pagina's op één vel kopiëren

1 Plaats een origineel document in de ADF-lade of op de glasplaat.
2 Raak in het beginscherm **Kopiëren** > **Pagina's per zijde** aan.
3 Pas de instellingen aan.
4 Kopieer het document.

Passen kopiëren

1 Plaats de kaart op de glasplaat.
2 Tik vanuit het beginscherm op **Kopiëren** > **Kopiëren van**.
3 Raak **ID-kaart** aan .
4 Kopieer de kaart.

Een kopieersnelkoppeling maken

1 Tik vanuit het startscherm op **Kopiëren**.
2 Configureer de instellingen en tik vervolgens op ★.
3 Snelkoppeling maken

E-mail

De automatische documentinvoer en glasplaat gebruiken

Automatische documentinvoer (ADF)	Glasplaat
 • Gebruik de ADF voor documenten met meerdere pagina's of dubbelzijdige documenten. • Plaats een origineel document met de bedrukte zijde naar boven. Zorg dat u de voorste papierrand goed uitlijnt bij documenten met meerdere pagina's. • Stel de papiergeleiders van de ADF in op de breedte van het papier dat u gebruikt.	 • Gebruik de glasplaat voor documenten van één pagina of boekpagina's, kleine items (zoals briefkaarten of foto's), transparanten, fotopapier of dunne voorwerpen (zoals knipsels uit tijdschriften). • Leg het document met de bedrukte zijde naar beneden in de hoek met de pijl.

Een e-mail verzenden

Controleer voordat u begint of de SMTP-instellingen zijn geconfigureerd. Zie 'De SMTP-instellingen voor e-mail configureren' op pagina 45 voor meer informatie.

1. Plaats een origineel document in de ADF-lade of op de glasplaat.
2. Raak in het startscherm **E-mail** aan en voer de benodigde gegevens in.
3. Pas zo nodig de scaninstellingen aan.
4. Verzend de e-mail.

Een e-mailsnelkoppeling maken

1. Tik vanuit het startscherm op **E-mail**.
2. Configureer de instellingen en tik vervolgens op ★.
3. Snelkoppeling maken

Faxen

De automatische documentinvoer en glasplaat gebruiken

Automatische documentinvoer (ADF)	Glasplaat
 • Gebruik de ADF voor documenten met meerdere pagina's of dubbelzijdige documenten. • Plaats een origineel document met de bedrukte zijde naar boven. Zorg dat u de voorste papierrand goed uitlijnt bij documenten met meerdere pagina's. • Stel de papiergeleiders van de ADF in op de breedte van het papier dat u gebruikt.	 • Gebruik de glasplaat voor documenten van één pagina of boekpagina's, kleine items (zoals briefkaarten of foto's), transparanten, fotopapier of dunne voorwerpen (zoals knipsels uit tijdschriften). • Leg het document met de bedrukte zijde naar beneden in de hoek met de pijl.

Een fax verzenden

Opmerking: Controleer of de fax is geconfigureerd. Raadpleeg het gedeelte **Printer instellen voor faxen** voor meer informatie.

Het bedieningspaneel gebruiken

1. Plaats een origineel document in de ADF-lade of op de glasplaat.
2. Tik vanuit het startscherm op **Fax** en voer de benodigde informatie in.

   Pas zo nodig de instellingen aan.
3. Verzend de fax.

De computer gebruiken

Controleer voordat u begint of het faxstuurprogramma is geïnstalleerd. Zie 'Het faxstuurprogramma installeren' op pagina 59 voor meer informatie.

Voor Windows-gebruikers

1. Vanuit het document dat u wilt faxen, opent u het dialoogvenster Afdrukken.
2. Selecteer de printer en klik vervolgens op **Eigenschappen**, **Voorkeuren**, **Opties** of **Instellen**.

3 Klik op **Fax** > **Fax Instellingen** > **Instellingen altijd weergeven vóór het faxen**. Voer vervolgens het nummer van de ontvanger in.

   Configureer zo nodig de andere faxinstellingen.

4 Verzend de fax.

Voor Macintosh-gebruikers

1 Open het gewenste document en klik op **Archief** > **Druk af**.

2 Selecteer de printer met **– Fax** achter de naam.

3 Voer in het veld Aan het nummer van de ontvanger in.

   Configureer zo nodig de andere faxinstellingen.

4 Verzend de fax.

Een fax plannen

Opmerking: Controleer of de fax is geconfigureerd. Raadpleeg het gedeelte **Printer instellen voor faxen** voor meer informatie.

1 Plaats een origineel document in de ADF-lade of op de glasplaat.

2 Tik in het startscherm op **Fax** > **Aan** > voer het faxnummer in > **Gereed**.

3 Tik op **Verzendtijdstip**, configureer de datum en tijd, en selecteer vervolgens **Gereed**.

4 Verzend de fax.

Een snelkoppeling voor een faxbestemming maken

Opmerking: Controleer of de fax is geconfigureerd. Raadpleeg het gedeelte **Printer instellen voor faxen** voor meer informatie.

1 Raak in het startscherm **Faxen** > **Naar** aan.

2 Voer het faxnummer van de ontvanger in en raak **OK** aan.

3 Configureer de instellingen en tik vervolgens op ★.

4 Maak een snelkoppeling.

De faxresolutie wijzigen

Opmerking: Controleer of de fax is geconfigureerd. Raadpleeg het gedeelte **Printer instellen voor faxen** voor meer informatie.

1 Plaats een origineel document in de ADF-lade of op de glasplaat.

2 Tik vanuit het startscherm op **Fax** en voer de benodigde informatie in.

3 Tik op **Resolutie** en selecteer vervolgens een instelling.

4 Verzend de fax.

Faxintensiteit aanpassen

Opmerking: Controleer of de fax is geconfigureerd. Raadpleeg het gedeelte **Printer instellen voor faxen** voor meer informatie.

1. Plaats een origineel document in de ADF-lade of op de glasplaat.
2. Tik vanuit het startscherm op **Fax** en voer de benodigde informatie in.
3. Tik op **Intensiteit** en pas vervolgens de instelling aan.
4. Verzend de fax.

Faxlog afdrukken

Opmerking: Controleer of analoge fax of etherFAX is geconfigureerd. Raadpleeg het gedeelte **Printer instellen voor faxen** voor meer informatie.

1. Tik in het startscherm op **Instellingen** > **Rapporten** > **Fax**.
2. Tik op **Faxtaaklog** of op **Kieslog faxnummers**.

Ongewenste faxen blokkeren

Opmerking: Controleer of analoge fax of etherFAX is geconfigureerd. Raadpleeg het gedeelte **Printer instellen voor faxen** voor meer informatie.

1. Raak in het startscherm **Instellingen** > **Fax** > **Faxinstellingen** > **Faxontvangstinstellingen** > **Beheercontrole** aan.
2. Stel Fax zonder naam blokkeren in op **Aan**.

Faxen in wachtrij

Opmerking: Controleer of analoge fax of etherFAX is geconfigureerd. Raadpleeg het gedeelte **Printer instellen voor faxen** voor meer informatie.

1. Raak in het startscherm **Instellingen** > **Fax** > **Faxinstellingen** > **Faxontvangstinstellingen** > **Faxen in de wachtstand zetten** aan.
2. Selecteer een modus.

Een fax doorsturen

Opmerking: Controleer of analoge fax of etherFAX is geconfigureerd. Raadpleeg het gedeelte **Printer instellen voor faxen** voor meer informatie.

1. Maak een snelkoppeling voor de bestemming.
   a. Open een webbrowser en typ het IP-adres van de printer in de adresbalk.

Opmerkingen:

- Controleer het IP-adres van de printer op het startscherm. Het IP-adres bestaat uit vier sets met cijfers gescheiden door punten: 123.123.123.123.
- Als u een proxyserver gebruikt, moet u deze tijdelijk uitschakelen zodat de webpagina correct kan worden geladen.

b Klik op **Snelkoppelingen** > **Snelkoppeling maken**.

c Selecteer een type snelkoppeling en configureer de instellingen.

Opmerking: Noteer het snelkoppelingsnummer.

d Pas de wijzigingen toe.

2 Klik op **Instellingen** > **Fax** > **Faxinstellingen** > **Faxontvangstinstellingen** > **Beheercontrole**.

3 Selecteer in het menu Fax doorsturen de optie **Doorsturen** of **Afdrukken en doorsturen**.

4 Selecteer in het menu Doorsturen naar het bestemmingstype en typ vervolgens het snelkoppelingsnummer.

5 Pas de wijzigingen toe.

Scannen

De automatische documentinvoer en glasplaat gebruiken

Automatische documentinvoer (ADF)	Glasplaat
 • Gebruik de ADF voor documenten met meerdere pagina's of dubbelzijdige documenten. • Plaats een origineel document met de bedrukte zijde naar boven. Zorg dat u de voorste papierrand goed uitlijnt bij documenten met meerdere pagina's. • Stel de papiergeleiders van de ADF in op de breedte van het papier dat u gebruikt.	 • Gebruik de glasplaat voor documenten van één pagina of boekpagina's, kleine items (zoals briefkaarten of foto's), transparanten, fotopapier of dunne voorwerpen (zoals knipsels uit tijdschriften). • Leg het document met de bedrukte zijde naar beneden in de hoek met de pijl.

Naar een computer scannen

Zorg ervoor dat de computer en de printer op hetzelfde netwerk zijn aangesloten voordat u begint.

Voor Windows-gebruikers

Het Lexmark ScanBack-hulpprogramma gebruiken

1. Voer het Lexmark ScanBack-hulpprogramma uit op de computer en klik op **Volgende**.

   Opmerking: Ga naar www.lexmark.com/downloads om het hulpprogramma te downloaden.

2. Klik op **Instellingen** en voeg vervolgens het IP-adres van de printer toe.

   Opmerking: Controleer het IP-adres van de printer op het startscherm van de printer. Het IP-adres bestaat uit vier sets met cijfers gescheiden door punten: 123.123.123.123.

3. Klik op **Sluiten** > **Volgende**.
4. Selecteer het formaat van het originele document en klik op **Volgende**.
5. Selecteer een bestandsindeling en scanresolutie en klik op **Volgende**.
6. Typ een unieke scanprofielnaam en klik op **Volgende**.
7. Blader naar de locatie waar u het gescande document wilt opslaan, voer een bestandsnaam in en klik op **Volgende**.

   Opmerking: Als u het scanprofiel opnieuw wilt gebruiken, schakelt u **Snelkoppeling maken** in en voert u een unieke snelkoppelingsnaam in.

8. Klik op **Voltooien**.

9 Plaats een origineel document in de automatische documentinvoer of op de glasplaat.

10 Raak in het startscherm van de printer **Scanprofielen** > **Scannen naar computer** aan en selecteer vervolgens een scanprofiel.

Windows Faxen en scannen gebruiken

Opmerking: Controleer of de printer is toegevoegd aan de computer. Zie 'Printers toevoegen aan een computer' op pagina 59 voor meer informatie.

1 Plaats een origineel document in de automatische documentinvoer of op de glasplaat.

2 Open **Windows Faxen en scannen** op de computer.

3 Selecteer in het menu Bron een scanbron.

4 Pas indien nodig de scaninstellingen aan.

5 Scan het document.

Voor Macintosh-gebruikers

Opmerking: Controleer of de printer is toegevoegd aan de computer. Zie 'Printers toevoegen aan een computer' op pagina 59 voor meer informatie.

1 Plaats een origineel document in de automatische documentinvoer of op de glasplaat.

2 Voer op de computer een van de volgende handelingen uit:
- Open **Fotolader**.
- Open **Printers en scanners**en selecteer een printer. Klik op **Scannen** > **Scanner openen**.

3 Voer één of meer van de volgende handelingen uit in het venster Scanner:
- De bestemming opgeven waar u het gescand document wilt opslaan.
- Het formaat van het originele document selecteren.
- Als u wilt scannen vanuit de ADF, selecteert u **Documentinvoer** in het menu Scannen of schakelt u **Documentinvoer gebruiken** in.
- Pas zo nodig de scaninstellingen aan.

4 Klik op **Scan (Scannen)**.

Naar een FTP-server scannen

Naar een FTP-server scannen

1 Plaats het originele document in de ADF-lade of op de glasplaat.

2 Raak in het beginscherm **FTP** aan en voer de benodigde informatie in.

3 Configureer zo nodig de andere FTP-instellingen.

4 Verzend de FTP-taak.

Een FTP-snelkoppeling maken

1 Tik in het startscherm op **FTP**.

2 Voer het adres van de FTP-server in en tik op ★.

3 Snelkoppeling maken

Scannen naar een netwerkmap

1 Plaats het document in de ADF-lade of op de glasplaat.

2 Raak in het startscherm **Scancentrum** aan.

Opmerking: Het pictogram en de naam zijn mogelijk gewijzigd. Neem contact op met de beheerder voor meer informatie.

3 Voer een van de volgende handelingen uit:

- Selecteer een doel.

  Opmerking: Stel het poortnummer voor SFTP in op **22**.
- Raak ★ aan om een snelkoppeling te gebruiken en selecteer de snelkoppeling uit de lijst.

4 Scan het document.

snelkoppeling voor netwerkmap maken

1 Open een webbrowser en typ het IP-adres van de printer in de adresbalk.

Opmerkingen:

- Controleer het IP-adres van de printer op het startscherm van de printer. Het IP-adres bestaat uit vier sets met cijfers gescheiden door punten: 123.123.123.123.
- Als u een proxyserver gebruikt, moet u deze tijdelijk uitschakelen zodat de webpagina correct kan worden geladen.

2 Klik op **Snelkoppelingen** > **Snelkoppeling maken**.

3 Selecteer **Netwerkmap** in het menu Snelkoppelingstype en configureer vervolgens de instellingen.

4 Pas de wijzigingen toe.

Scannen naar een flashstation

1 Plaats een origineel document in de ADF-lade of op de glasplaat.

2 Plaats het flashstation in de printer.

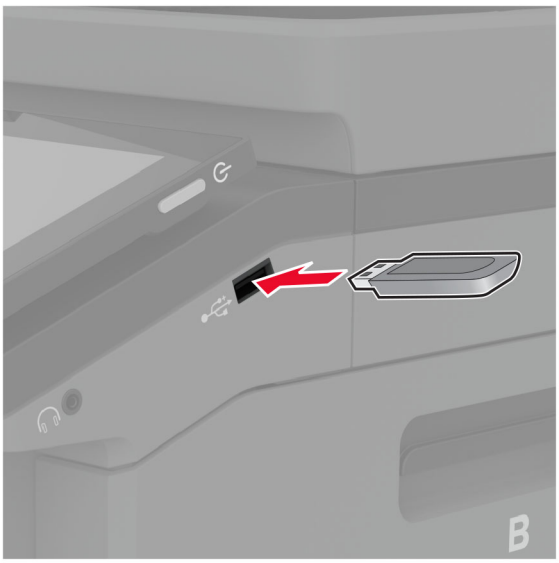

3 Raak **Scannen naar USB** aan en pas zo nodig de instellingen aan.

Opmerkingen:

- Als u het gescande document in een map wilt opslaan, raakt u **Scannen naar** aan, selecteert u een map en raakt u vervolgens **Hier scannen** aan.
- Als het scherm USB-station niet verschijnt, raakt u **USB-station** aan op het bedieningspaneel.

4 Scan het document.

Waarschuwing: mogelijke beschadiging: Raak de aangegeven gedeelten van het flashstation of de printer niet aan terwijl er wordt afgedrukt vanaf, gelezen van of geschreven naar het opslagapparaat om gegevensverlies of printerstoringen te voorkomen.

B

Printermenu's gebruiken

Menu-overzicht

Apparaat	• Voorkeuren • Eco-modus • Extern bedieningspaneel • Berichten • Energiebeheer • Anonieme dataverzameling	• Toegankelijkheid • Fabrieksinstellingen herstellen • Onderhoud • Startscherm aanpassen • Firmware bijwerken • Over deze printer
Afdrukken	• Lay-out • Configuratie • Kwaliteit • Taakadministratie	• PDF • PostScript • PCL • Afbeelding
Papier	• Ladeconfiguratie	• Mediaconfiguratie
Kopiëren	Standaardkopieerinstellingen	
Faxen	Standaardfaxinstellingen	
E-mail	• E-mailconfiguratie • Standaardinstellingen e-mail	• Webkopp. instellen
FTP	FTP-standaardinstellingen	
USB-station	• Scannen naar flashstation	• Afdruk flashstation
Netwerk/poorten	• Netwerkoverzicht • Draadloos • Wi-Fi Direct • Mobiele services beheren • Ethernet • TCP/IP • SNMP	• IPSec • 802.1x • LPD-configuratie • HTTP-/FTP-instellingen • ThinPrint • USB • Externe netwerktoegang beperken
Beveiliging	• Aanmeldmethoden • USB-apparaten plannen • Logbestand beveiligingscontrole • Aanmeldbeperkingen • Instellingen beveiligd afdrukken	• Schijfcodering • Tijdelijke gegevensbestanden wissen • LDAP-instellingen oplossingen • Divers
Cloud Services	Cloud Services-aanmelding	
Rapporten	• Pagina Menu-instellingen • Apparaat • Afdrukken	• Snelkoppelingen • Faxen • Netwerk
Problemen oplossen	Testpagina's voor afdrukkwaliteit	Scanner reinigen

Apparaat

Voorkeuren

Menuoptie	Beschrijving
Taal display [Lijst met talen]	De taal van de tekst op de display selecteren.
Land/Regio [Lijst met landen of regio]	Geeft het land of de regio aan waarin de printer is ingesteld om te werken.
Initiële configuratie uitvoeren Uit* Aan	De installatiewizard uitvoeren.
Toetsenbord Type toetsenbord [Lijst met talen]	Selecteer een taal als type toetsenbord. **Opmerking:** Mogelijk worden niet alle waarden voor Type toetsenbord weergegeven of mogelijk is daarvoor speciale hardware nodig.
Weergegeven informatie Tekst 1 weergeven (IP-adres*) Tekst 2 weergeven (Datum/Tijd*) Aangepast tekst 1 Aangepaste tekst 2	Geef op welke informatie wordt weergegeven op het startscherm.
Datum en tijd Configureren Huidige datum en tijd Datum en tijd handmatig instellen Datumindeling (MM-DD-JJJJ*) Tijdsindeling (12-uurs klok*) Tijdzone (UTC-5:00*) Netwerktijdprotocol NTP inschakelen (Aan*) NTP-server Verificatie instellen (Geen*)	De printerdatum en -tijd en het netwerktijdprotocol configureren.
Papierformaten U.S.* Metrisch	Hiermee geeft u de maateenheden voor papierformaten op. **Opmerking:** De eerste papierformaatinstelling wordt bepaald door het land of de regio die u hebt geselecteerd in de initiële installatiewizard.
Helderheid van scherm 20-100% (100*)	Helderheid van het display aanpassen.
Toegang tot flashstation Gedeactiveerd Ingeschakeld*	Toegang tot het flashstation inschakelen.
Achtergrond verwijderen toestaan Uit Aan*	Hiermee geeft u op of de achtergrond van een afbeelding mag worden verwijderd.
Opmerking: Een sterretje (*) naast een waarde geeft aan dat dit een in de fabriek ingestelde waarde is.	

Menuoptie	Beschrijving
Aangepaste taakscans toestaan Uit Aan*	Hiermee geeft u op of de instelling Aangepaste taak scannen wordt weergegeven voor kopiëren, scannen en faxen. **Opmerking:** Dit menu-item wordt alleen weergegeven als er een vaste schijf of een intelligent opslagstation is geïnstalleerd.
Enkele pagina scannen via flatbed Uit* Aan	Hiermee stelt u de printer in om elke soort taak waarbij de glasplaat van de scanner wordt gebruikt, als één pagina te scannen. **Opmerking:** De printer keert terug naar het startscherm na het uitvoeren van een enkele scan op de glasplaat in plaats van aanwijzingen weer te geven.
Apparaatgeluiden Alle geluiden dempen (Uit*) Knopfeedback (Aan*) Volume (5*) Pieptoon ADF geplaatst (Aan*) Alarminstelling (Eén keer*) Cartridge-alarm (Eén keer*) Luidsprekermodus (Altijd uit*) Beltoonvolume (Uit*)	Geluidsinstellingen van de printer configureren.
Time-out scherm 5-300 seconden (60*)	Stel de inactiviteitstijd in seconden in voordat het scherm het startscherm weergeeft of voordat de printer een gebruiker automatisch afmeldt.
Opmerking: Een sterretje (*) naast een waarde geeft aan dat dit een in de fabriek ingestelde waarde is.	

Ecomodus

Menuoptie	Beschrijving
Afdrukken Zijden Enkelzijdig* Dubbelzijdig	Opgeven of op één zijde of beide zijden van de pagina wordt afgedrukt.
Afdrukken Pagina's per zijde Uit* 2 pagina's per zijde 3 pagina's per zijde 4 pagina's per zijde 6 pagina's per zijde 9 pagina's per zijde 12 pagina's per zijde 16 pagina's per zijde	Meerdere pagina’s afdrukken op één zijde van het papier.
Afdrukken Tonerintensiteit 1-5 (4*)	De helderheid of donkerheid van afbeeldingen met tekst bepalen.
Opmerking: Een sterretje (*) naast een waarde geeft aan dat dit een in de fabriek ingestelde waarde is.	

Menuoptie	Beschrijving
Afdrukken Kleur besparen Uit* Aan	De hoeveelheid toner beperken voor het afdrukken van illustraties en afbeeldingen.
Kopiëren Zijden 1-zijdig naar 1-zijdig* 1-zijdig naar 2-zijdig 2-zijdig naar 1-zijdig 2-zijdig naar 2-zijdig	Het scangedrag op basis van het originele document opgeven.
Kopiëren Pagina's per zijde Uit* 2 staande pagina's 4 staande pagina's 2 liggende pagina's 4 liggende pagina's	Het scangedrag op basis van het originele document opgeven.
Kopiëren Intensiteit 1-9 (5*)	De donkerheid van de gescande tekstafbeeldingen bepalen.
Opmerking: Een sterretje (*) naast een waarde geeft aan dat dit een in de fabriek ingestelde waarde is.	

Extern bedieningspaneel

Menuoptie	Beschrijving
Externe VNC-verbinding Niet toestaan* Toestaan	Maak verbinding met een externe VNC-client (Virtual Network Computing) om het externe bedieningspaneel uit te voeren.
Verificatietype Geen* Standaardverificatie	Het verificatietype bij toegang tot de VNC-clientserver instellen.
Wachtwoord VNC	Het wachtwoord opgeven voor verbinding met de VNC-clientserver. **Opmerking:** Dit menu-item wordt alleen weergegeven als Verificatietype is ingesteld op Standaardverificatie.
Opmerking: Een sterretje (*) naast een waarde geeft aan dat dit een in de fabriek ingestelde waarde is.	

Berichten

Menuoptie	Beschrijving
Pieptoon ADF geplaatst Uit Aan*	Een geluid inschakelen bij het plaatsen van papier in de ADF.
Opmerking: Een sterretje (*) naast een waarde geeft aan dat dit een in de fabriek ingestelde waarde is.	

Menuoptie	Beschrijving
Alarminstelling Uit Eén keer* Continu	Stel het aantal keer in waarop het alarmsignaal wordt afgespeeld wanneer de gebruiker moet ingrijpen.
Supplies Supplyschattingen tonen Schattingen tonen* Schattingen niet tonen	De geschatte status van de printersupplies weergeven.
Supplies Cartridge-alarm Uit Eén keer* Continu	Stel het aantal keer in dat het alarm afgaat als de cartridge bijna leeg is.
Supplies Aangepaste meldingen over supplies	Hiermee configureert u de instellingen voor meldingen die aangeven wanneer interventie van de gebruiker nodig is. **Opmerking:** Dit menu-item is alleen beschikbaar in de Embedded Web Server.
Instellingen e-mailmeldingen E-mailconfiguratie Primaire SMTP-gateway	Voer het IP-adres of de hostnaam van de primaire SMTP-server in die wordt gebruikt voor het verzenden van e-mail.
Instellingen e-mailmeldingen E-mailconfiguratie Primaire SMTP-gatewaypoort (25*)	Voer het poortnummer van de primaire SMTP-server in.
Instellingen e-mailmeldingen E-mailconfiguratie Secundaire SMTP-gateway	Voer het IP-adres of de hostnaam van de secundaire of back-up SMTP-server in.
Instellingen e-mailmeldingen E-mailconfiguratie Secundaire SMTP-gatewaypoort (25*)	Voer het serverpoortnummer van uw secundaire of back-SMTP-server in.
Instellingen e-mailmeldingen E-mailconfiguratie Time-out SMTP (30*)	De tijd instellen waarna op de printer een time-out optreedt als de SMTP-server niet reageert.
Instellingen e-mailmeldingen E-mailconfiguratie Antwoordadres	Een antwoordadres opgeven in de e-mail.
Instellingen e-mailmeldingen E-mailconfiguratie Gebruik altijd het standaard SMTP-antwoordadres (Uit*)	Het standaard SMTP-antwoordadres gebruiken.
Instellingen e-mailmeldingen E-mailconfiguratie SSL/TLS gebruiken (Uitgeschakeld*)	Een e-mail verzenden door een gecodeerde koppeling te gebruiken.
Opmerking: Een sterretje (*) naast een waarde geeft aan dat dit een in de fabriek ingestelde waarde is.	

Menuoptie	Beschrijving
Instellingen e-mailmeldingen E-mailconfiguratie Vertrouwd certificaat vereist (Aan*)	Een vertrouwd certificaat vereisen bij toegang tot de SMTP-server.
Instellingen e-mailmeldingen E-mailconfiguratie Verificatie SMTP-server (Geen verificatie vereist*)	Het verificatietype voor de SMTP-server instellen.
Instellingen e-mailmeldingen E-mailconfiguratie Door het apparaat geïnitieerde e-mail (Geen*)	Opgeven of referenties zijn vereist voor door het apparaat geïnitieerde e-mail.
Instellingen e-mailmeldingen E-mailconfiguratie Door de gebruiker geïnitieerde e-mail (Geen*)	Opgeven of referenties zijn vereist voor door de gebruiker geïnitieerde e-mails.
Instellingen e-mailmeldingen E-mailconfiguratie Active Directory Device gebruiken (Uit*)	Inschakelen dat gebruikersreferenties en groepstoewijzingen verbinding maken met de SMTP-server.
Instellingen e-mailmeldingen E-mailconfiguratie Gebruikersnaam apparaat	De gebruikers-ID opgeven om verbinding te maken met de SMTP-server.
Instellingen e-mailmeldingen E-mailconfiguratie Wachtwoord voor apparaat	Het wachtwoord opgeven voor verbinding met de SMTP-server.
Instellingen e-mailmeldingen E-mailconfiguratie Kerberos 5-realm	De realm opgeven voor het Kerberos 5-verificatieprotocol.
Instellingen e-mailmeldingen E-mailconfiguratie NTLM-domein	De domeinnaam voor het NTLM-beveiligingsprotocol opgeven.
Instellingen e-mailmeldingen E-mailconfiguratie Schakel de foutmelding "SMTP-server is niet ingesteld" uit Uit*)	Een SMTP-foutbericht dat wordt weergegeven op het scherm uitschakelen.
Foutpreventie ADF-sensor multifunctionele invoer Uit Aan*	Detecteren wanneer de ADF meer dan één vel media tegelijk pakt.
Foutpreventie Storingsassistentie Uit Aan*	Instellen dat de printer automatisch controleert of er papier vastzit.
Opmerking: Een sterretje (*) naast een waarde geeft aan dat dit een in de fabriek ingestelde waarde is.	

Menuoptie	Beschrijving
Foutpreventie Auto doorgaan Uit Aan* Tijd automatisch doorgaan (5*)	Laat de printer automatisch doorgaan met het verwerken of afdrukken van een taak nadat bepaalde vormen van interventie zijn verholpen.
Foutpreventie Automatisch opnieuw opstarten Automatisch opnieuw opstarten Opnieuw opstarten bij inactieve stand Altijd opnieuw opstarten* Nooit opnieuw opstarten	Stel de printer in om opnieuw op te starten als er een fout optreedt.
Foutpreventie Automatisch opnieuw opstarten Limiet Automatisch opnieuw opstarten (2*)	Hiermee wordt het aantal keer ingesteld dat de printer automatisch opnieuw opstart.
Foutpreventie Automatisch opnieuw opstarten Venster Automatisch opnieuw opstarten (720*)	Stel het aantal seconden in voordat de printer automatisch opnieuw wordt opgestart.
Foutpreventie Automatisch opnieuw opstarten Teller Automatisch opnieuw opstarten	Toon alleen-lezen informatie over de teller opnieuw opstarten.
Foutpreventie Automatisch opnieuw opstarten Teller autom. opnw opstarten herst. Annuleren Doorgaan	Teller automatisch opnieuw opstarten herstellen.
Foutpreventie Fout papier te kort tonen Aan Automatisch wissen*	De printer zodanig instellen dat er een bericht wordt weergeven wanneer er een fout met kort papier optreedt. **Opmerking:** Kort papier verwijst naar het formaat van het geplaatste papier.
Foutpreventie Paginabeveiliging Uit* Aan	De printer zodanig instellen dat de hele pagina naar het geheugen wordt verzonden voordat de taak wordt afgedrukt.
Herstel content na storing Herstel na storing Uit Aan Auto*	De printer zodanig instellen dat vastgelopen pagina's opnieuw worden afgedrukt.
Herstel content na storing Herstel na scannerstoring Taakniveau Paginaniveau*	Opgeven hoe een scantaak opnieuw moet worden gestart na het oplossen van een papierstoring.
Opmerking: Een sterretje (*) naast een waarde geeft aan dat dit een in de fabriek ingestelde waarde is.	

Energiebeheer

Menuoptie	Beschrijving
Profiel slaapstand Afdrukken vanuit slaapstand Blijf actief na afdrukken Ga in slaapstand na afdrukken*	Stel in dat de printer actief blijft of terug gaat naar de slaapstand na het afdrukken.
Profiel slaapstand Raak aan om uit de slaapstand te halen Uit Aan*	Haal de printer uit de diepe slaapstand door het printerdisplay aan te raken.
Time-outs Slaapstand 1–114 minuten (15*)	Instellen na hoeveel tijd inactief te zijn de printer overschakelt op de Slaapstand.
Time-outs Sluimerstand time-out Uitgeschakeld 1 uur 2 uur 3 uur 6 uur 1 dag 2 dagen 3 dagen* 1 week 2 weken 1 maand	Stel de tijd in voordat de printer wordt uitgeschakeld.
Time-outs Sluimerstand time-out bij verbinding Sluimerstand Slaapstand niet inschakelen*	Stel Sluimerstand time-out in om de printer uit te schakelen tijdens een actieve ethernetverbinding.
Planning stroomstand Planningen Nieuwe planning toevoegen	Plannen wanneer de slaap- of sluimerstand van de printer wordt geactiveerd.
Opmerking: Een sterretje (*) naast een waarde geeft aan dat dit een in de fabriek ingestelde waarde is.	

Anonieme dataverzameling

Menuoptie	Beschrijving
Anonieme dataverzameling Informatie over apparaatgebruik en prestaties Geen*	Informatie over printergebruik en prestaties verzenden naar Lexmark. **Opmerking:** Verzendtijd anonieme gegevens wordt alleen weergegeven wanneer u Anonieme dataverzameling instelt op Informatie over apparaatgebruik en prestaties.
Verzendtijd anonieme gegevens Begintijd Stoptijd	
Opmerking: Een sterretje (*) naast een waarde geeft aan dat dit een in de fabriek ingestelde waarde is.	

Toegankelijkheid

Menuoptie	Beschrijving
Interval dubbele toetsaanslag 0-5 (0*)	Instellen in seconden hoelang de printer dubbele toetsaanslagen op een aangesloten toetsenbord negeert.
Tijd totdat toets wordt herhaald 0,25-5 (1*)	De aanvankelijke vertraging voor herhaalde toetsaanslag instellen in seconden. **Opmerking:** Dit menu-item wordt alleen weergegeven als er een toetsenbord is aangesloten op de printer.
Herhaalsnelheid van toets 0,5-30 (30*)	Het aantal aanslagen per seconde voor een herhaalde toetsaanslag instellen. **Opmerking:** Dit menu-item wordt alleen weergegeven als er een toetsenbord is aangesloten op de printer.
Time-out scherm verlengen Uit* Aan	Laat de gebruiker op dezelfde locatie blijven en reset de timer voor Time-out scherm wanneer deze afloopt in plaats van terug te keren naar het beginscherm.
Hoofdtelefoonvolume 1-10 (5*)	Het volume van de hoofdtelefoon aanpassen. **Opmerking:** Dit menu-item wordt alleen weergegeven als er een hoofdtelefoon is aangesloten op de printer.
De Gesproken begeleiding inschakelen als er een hoofdtelefoon is aangesloten Uit* Aan	De Gesproken begeleiding inschakelen wanneer de hoofdtelefoon wordt aangesloten op de printer.
Gesproken wachtwoorden/pincodes Uit* Aan	De printer instellen op hardop gesproken wachtwoorden of persoonlijke identificatienummers. **Opmerking:** Dit menu-item wordt alleen weergegeven als er een hoofdtelefoon of luidspreker is aangesloten op de printer.
Opmerking: Een sterretje (*) naast een waarde geeft aan dat dit een in de fabriek ingestelde waarde is.	

Menuoptie	Beschrijving
Spraaksnelheid Zeer traag Langzaam Normaal* Snel Sneller Zeer snel Supersnel Extreem snel Snelst	De spraaksnelheid van de gesproken begeleiding instellen. **Opmerking:** Dit menu-item wordt alleen weergegeven als er een hoofdtelefoon of luidspreker is aangesloten op de printer.
Opmerking: Een sterretje (*) naast een waarde geeft aan dat dit een in de fabriek ingestelde waarde is.	

Fabrieksinstellingen herstellen

Menuoptie	Beschrijving
Instellingen herstellen Alle instellingen herstellen Printerinstellingen herstellen Netwerkinstellingen herstellen Faxinstellingen herstellen Appinstellingen herstellen	De standaardinstellingen van de printer herstellen.

Onderhoud

Configuratiemenu

Menuoptie	Beschrijving
USB-configuratie USB PnP 1* 2	Wijzig de USB-stuurprogrammamodus van de printer om de compatibiliteit met een pc te verbeteren.
USB-configuratie USB-scan naar lokaal Aan* Uit	Instellen of de USB-apparaatdriver wordt vermeld als een enkelvoudig USB-apparaat (een enkele interface) of als een samengesteld USB-apparaat (meerdere interfaces).
USB-configuratie USB-snelheid Vol Auto*	Stel in dat de USB-poort op volle snelheid wordt uitgevoerd en schakel de hogesnelheidsfuncties ervan uit.
Opmerking: Een sterretje (*) naast een waarde geeft aan dat dit een in de fabriek ingestelde waarde is.	

Menuoptie	Beschrijving
Ladeconfiguratie Formaatdetectie Lade [x] detectie Uit Aan*	De lade instellen op automatische detectie van het formaat van het papier in de lade.
Ladeconfiguratie Lade koppelen Automatisch* Uit	De printer zodanig instellen dat de laden dezelfde instellingen hebben voor de papiersoort en het papierformaat.
Ladeconfiguratie Bericht invoerlade geplaatst tonen Uit Alleen voor onbekende formaten* Altijd	Een bericht weergeven waarmee de gebruiker de instellingen voor het papierformaat en de papiersoort kan wijzigen nadat de lade is geplaatst.
Ladeconfiguratie A5 laden Korte zijde Lange zijde*	De standaardlaadrichting bepalen voor papier van A5-formaat in alle papierbronnen.
Ladeconfiguratie Prompts papier Auto* Multifunctionele invoer Handmatige papierinvoer	De papierbron zodanig instellen dat de gebruiker moet bijvullen als er een bericht wordt weergegeven om papier te plaatsen. **Opmerking:** Multifunctionele invoer wordt alleen weergegeven in het menu Papier als u Configuratie U-lader instelt op Cassette.
Ladeconfiguratie Prompts envelop Auto* Multifunctionele invoer Handmatige envelopinvoer	De papierbron zodanig instellen dat de gebruiker moet bijvullen als er een bericht wordt weergegeven om enveloppen te plaatsen. **Opmerking:** Multifunctionele invoer wordt alleen weergegeven in het menu Papier als u Configuratie U-lader instelt op Cassette.
Ladeconfiguratie Actie voor prompts Gebruiker vragen* Doorgaan Huidige gebruiken	De printer zodanig instellen dat meldingen over het wijzigen van papier of enveloppen worden opgelost.
Ladeconfiguratie Meerdere universele formaten Uit* Aan	Stel de lade zo in dat deze meerdere universele papierformaten ondersteunt.
Rapporten Pagina Menu-instellingen Gebeurtenislogboek Samenvatting gebeurtenislogboek	Rapporten afdrukken over de menu-instellingen, status en gebeurtenislogs van de printer.
Gebruikshistorie en tellers Gebruikshistorie wissen	De geschiedenis van supplygebruik, zoals het aantal pagina's en resterende dagen, herstellen naar de fabrieksinstellingen.
Opmerking: Een sterretje (*) naast een waarde geeft aan dat dit een in de fabriek ingestelde waarde is.	

Menuoptie	Beschrijving
Gebruikshistorie en tellers ITM opnieuw instellen Teller zwarte cartridge opnieuw instellen Teller cyaan cartridge opnieuw instellen Teller magenta cartridge opnieuw instellen Teller gele cartridge opnieuw instellen Onderhoudsteller herstellen	Stel de teller opnieuw in nadat u een nieuwe onderhoudskit hebt geïnstalleerd.
Gebruikshistorie en tellers Gelaagde dekkingsbereiken	De hoeveelheid kleurdekking aanpassen voor elk afdrukbereik.
Printeremulaties PPDS-emulatie Uit* Aan	De printer zodanig instellen dat de PPDS-gegevensstroom wordt herkend en gebruikt.
Printeremulaties PS-emulatie Uit Aan*	De printer zodanig instellen dat de PS-gegevensstroom wordt herkend en gebruikt.
Printeremulaties Formsmerge inschakelen Uit* Aan	Activeer formsmerge om de formulieren op te slaan op de vaste schijf of de Intelligent Storage Drive (ISD). **Opmerking:** Er moet een vaste schijf of ISD op de printer zijn geïnstalleerd.
Printeremulaties Prescribe inschakelen Uit* Aan	Prescribe activeren. **Opmerking:** De Prescribe-licentie moet zijn geïnstalleerd.
Printeremulaties Emulatorbeveiliging Paginatime-out 0–60 (60*)	De paginatime-out tijdens emulatie instellen.
Printeremulaties Emulatorbeveiliging Emulator opnieuw instellen na taak Uit* Aan	De emulator opnieuw instellen na een afdruktaak.
Printeremulaties Emulatorbeveiliging Toegang tot printerberichten uitschakelen Uit Aan*	Toegang tot printerberichten tijdens emulatie uitschakelen.
Opmerking: Een sterretje (*) naast een waarde geeft aan dat dit een in de fabriek ingestelde waarde is.	

Menuoptie	Beschrijving
Faxconfiguratie Faxondersteuning bij weinig vermogen Slapen uitschakelen Slapen toestaan Auto*	De fax instellen zodat deze overschakelt naar de slaapstand als de printer vaststelt dat dit moet.
Faxconfiguratie Opslaglocatie fax NAND Schijf*	De opslaglocatie voor alle faxen instellen. **Opmerking:** Dit menu-item wordt alleen weergegeven als er een vaste schijf of een ISD is geïnstalleerd.
Afdrukconfiguratie Modus Alleen zwart Uit* Aan	Niet-kopieertaken afdrukken in grijstinten.
Afdrukconfiguratie Kleuroverlapping Uit 1 2* 3 4 5	De afgedrukte uitvoer verbeteren om foutieve kleurenregistratie in de printer te compenseren.
Afdrukconfiguratie Scherpte lettertype 0-150 (24*)	Stel een waarde voor de tekstgrootte in waaronder schermen met hoge frequentie worden gebruikt bij het afdrukken van lettertypegegevens. Als de waarde bijvoorbeeld 24 is, dan worden er voor alle lettertypes van 24 punten of minder schermen met hoge frequentie gebruikt.
Apparaatbewerkingen Stille modus Uit* Aan	De printer instellen op werking in de Stille modus. **Opmerking:** Inschakelen van deze instelling vertraagt de algemene prestaties van de printer.
Apparaatbewerkingen Paneelmenu's Uit Aan*	Toegang tot de printermenu's verhinderen via het bedieningspaneel.
Apparaatbewerkingen Veilige modus Uit* Aan	De printer zodanig instellen dat deze werkt in een speciale modus, waarin deze probeert zo veel mogelijk functionaliteit te bieden, ondanks bekende problemen. Als deze optie Aan wordt gezet en de duplexmotor bijvoorbeeld niet werkt, zal de printer enkelzijdig printen, zelfs als voor die taak dubbelzijdig printen is ingeschakeld.
Apparaatbewerkingen Minimaal kopieergeheugen 80 MB* 100 MB	De minimale geheugentoekenning voor het opslaan van kopieertaken instellen.
Opmerking: Een sterretje (*) naast een waarde geeft aan dat dit een in de fabriek ingestelde waarde is.	

Menuoptie	Beschrijving
Apparaatbewerkingen Aangepaste status wissen	Wis door de gebruiker ingestelde strings voor de standaard of alternatieve aangepaste berichten.
Apparaatbewerkingen Alle op afstand geïnstalleerde berichten wissen	Wis berichten die extern zijn geïnstalleerd.
Apparaatbewerkingen Foutschermen automatisch tonen Uit Aan*	Toon bestaande foutmeldingen op het display nadat de printer gedurende een bepaalde tijd inactief is gebleven op het startscherm.
Apparaatbewerkingen Oriëntatie snel pad kopiëren honoreren Uit* Aan	De printer zodanig instellen dat deze de afdrukstand-instelling in het menu Kopiëren gebruikt bij het verzenden van snelle kopieertaken.
Tonerpatch-sensor instellingen Voorkeur kalibratiefrequentie Gedeactiveerd Minste kleuraanpassingen Minder kleuraanpassingen Normaal* Betere kleurnauwkeurigheid Beste kleurnauwkeurigheid	Stel in hoe vaak de kleurkalibratie en -uitlijning wordt uitgevoerd.
Tonerpatch-sensor instellingen Volledige kalibratie	De volledige kleurkalibratie uitvoeren.
Tonerpatch-sensor instellingen TPS-informatiepagina afdrukken	Een diagnostische pagina afdrukken met informatie over de kalibratie van de tonerpatchsensor.
App-configuratie LES-toepassingen Uit Aan*	De toepassingen van Lexmark Embedded Solutions (LES) inschakelen.
Scannerconfiguratie Registratie Scannerhandleiding Snelle Printtest	Een snelle testpagina afdrukken. **Opmerking:** Controleer of de marges op de doelpagina rondom het gehele doel even groot zijn. Als dit niet zo is, moeten de printermarges opnieuw worden ingesteld.
Scannerconfiguratie Registratie Scannerhandleiding Registratie ADF voorzijde Registratie ADF achterzijde Flatbed-registratie	De flatbed en ADF handmatig registreren na het vervangen van de ADF, de glasplaat of controllerkaart.
Scannerconfiguratie Onderhoudsteller herstellen	De onderhoudsteller resetten na het vervangen van de ADF-onderhoudskit.
Opmerking: Een sterretje (*) naast een waarde geeft aan dat dit een in de fabriek ingestelde waarde is.	

Menuoptie	Beschrijving
Scannerconfiguratie Rand wissen Rand wissen FB (3*) Rand wissen ADF (3*)	Het formaat, in millimeters, instellen van de niet afdrukbare gebied rond een ADF- of flatbed-scantaak.
Scannerconfiguratie ADF rechttrekken ADF elektronisch rechttrekken (Aan*)	Scheve afbeeldingen rechttrekken die zijn gescand vanuit de ADF.
Scannerconfiguratie Scanner uitschakelen Nee* Ja Alleen ADF	De scanner uitschakelen wanneer deze niet goed werkt.
Scannerconfiguratie Tiff-bytevolgorde CPU-endianness* Kleine Endian Grote Endian	De bytevolgorde van scanuitvoer met TIFF-opmaak instellen.
Scannerconfiguratie Exacte Tiff rijen per strook Aan* Uit	De waarde van de tag RowsPerStrip van scanuitvoer met TIFF-opmaak instellen.
Scannerconfiguratie Drempelwaarde glasplaat reinigen 1000–30000, 0=Uitgeschakeld (10000*)	Stel het aantal scans in voordat de gebruiker wordt gevraagd de glasplaat te reinigen.
Opmerking: Een sterretje (*) naast een waarde geeft aan dat dit een in de fabriek ingestelde waarde is.	

Oud apparaat wissen

Menuoptie	Beschrijving
Oud apparaat wissen Geheugen laatst opgeschoond Vaste schijf laatst opgeschoond ISD laatst gewist	Geef alleen-lezen informatie weer over wanneer het printergeheugen of het opslagstation voor het laatst is gewist. **Opmerking:** Vaste schijf laatst opgeschoond en ISD laatst gewist worden alleen weergegeven als er een opslagstation is geïnstalleerd.

Menuoptie	Beschrijving
Oud apparaat wissen Alle gegevens in niet-vluchtig geheugen opschonen Alle printer- en netwerkinstellingen wissen Alle apps en appinstellingen wissen Alle snelkoppelingen en snelkoppelingsinstellingen wissen Alle gegevens op vaste schijf opschonen Downloads wissen (alle macro's, lettertypen, PFO's, enz. wissen) Taken in de buffer verwijderen Taken in wacht wissen Intelligent Storage Drive wissen	Wis alle informatie in niet-vluchtig geheugen en in het opslagstation. **Opmerking:** Alle gegevens op vaste schijf opschonen en Intelligent opslagstation wissen worden alleen weergegeven als er een opslagstation is geïnstalleerd.

Startscherm aanpassen

Opmerking: Dit menu is alleen beschikbaar in de Embedded Web Server.

Menu	Beschrijving
Kopiëren E-mailen Faxen wachtrij vrijgeven Faxen in wachtrij vrijgeven Status/Supplies Wachtrij Instellingen Taal wijzigen Adresboek Bladwijzers Wachttaken USB-station FTP Scanprofielen App. vergr. Scan Center Pas kopiëren Snelkoppelingsbeheer	Opgeven welke pictogrammen worden weergegeven in het beginschermscherm.

Firmware bijwerken

Menuoptie	Beschrijving
Huidige versie	Toont de huidige firmwareversie die op de printer is geïnstalleerd.
Nu controleren op updates	Controleer op firmware-updates.

Menuoptie	Beschrijving
Automatisch controleren op updates Aan Uit*	Stel de printer in om automatisch op firmware-updates te controleren.

Over deze printer

Menuoptie	Beschrijving
Kenmerktag	De identiteit van de printer opgeven. De maximale lengte is 32 tekens.
Printerlocatie	Geef de locatie van de printer op. De maximale lengte is 63 tekens.
Contact	Geef de contactgegevens op voor de printer. De maximale lengte is 63 tekens.
Firmwareversie	De firmwareversie weergeven die op de printer is geïnstalleerd.
Engine	Toont het enginenummer van de printer.
Serienummer	Toont het serienummer van de printer.
Configuratiebestand exporteren naar USB	Het configuratiebestand exporteren naar een flashstation.
Gecomprimeerde logbestanden exporteren naar USB	De gecomprimeerde logbestanden exporteren naar een flashstation.
Logboeken verzenden	Logboekinformatie van de printer naar Lexmark verzenden.

Afdrukken

Indeling

Menuoptie	Beschrijving
Zijden Enkelzijdig* Dubbelzijdig	Opgeven of op één zijde of beide zijden van de pagina wordt afgedrukt.
Stijl voor omslaan Lange zijde* Korte zijde	Opgeven welke zijde van het papier (lange zijde of korte zijde) wordt ingebonden bij dubbelzijdig afdrukken.
Lege pagina's Afdrukken Niet afdrukken*	Blanco pagina's afdrukken die zijn opgenomen in een afdruktaak.
Sorteren Uit (1,1,1,2,2,2) Aan (1,2,1,2,1,2)*	Hiermee stapelt u de pagina's van een afdruktaak op volgorde als u meerdere exemplaren van de taak afdrukt.
Opmerking: Een sterretje (*) naast een waarde geeft aan dat dit een in de fabriek ingestelde waarde is.	

Menuoptie	Beschrijving
Scheidingsvellen Geen* Tussen kopieën Tussen taken Tussen pagina's	Tijdens het afdrukken lege scheidingsvellen invoegen.
Bron scheidingsblad Lade [x] (1*) Multifunctionele invoer	De papierbron voor het scheidingsvel opgeven.
Pagina's per zijde Uit* 2 pagina's per zijde 3 pagina's per zijde 4 pagina's per zijde 6 pagina's per zijde 9 pagina's per zijde 12 pagina's per zijde 16 pagina's per zijde	Meerdere pagina’s afdrukken op één zijde van het papier.
Pagina's per zijde - sortering Horizontaal* Omgekeerd horizon. Verticaal Omgekeerd verticaal	De positionering van meerdere pagina's opgeven wanneer u het menu Pagina's per zijde gebruikt.
Pagina's per zijde - afdrukstand Auto* Liggend Staand	De afdrukstand van meerdere pagina's opgeven wanneer u Pagina's per zijde gebruikt.
Pagina's per zijde - rand Geen* Effen	Rond elke pagina een rand afdrukken wanneer u het menu Pagina's per zijde gebruikt.
Exemplaren 1-9999 (1*)	Hiermee geeft u het aantal exemplaren voor afzonderlijke afdruktaken op.
Afdrukgebied Normaal* Passend op pagina Hele pagina	Het afdrukbare gebied van een vel papier instellen.
Opmerking: Een sterretje (*) naast een waarde geeft aan dat dit een in de fabriek ingestelde waarde is.	

Configuratie

Menuoptie	Beschrijving
Printertaal PCL-emulatie PS-emulatie*	De printertaal instellen. **Opmerking:** Als een bepaalde printertaal als standaardtaal is ingesteld, betekent dit niet dat programma's geen afdruktaken kunnen verzenden die een andere printertaal gebruiken.
Taak in wachtrij Uit* Aan	Taken waarvoor supplies vereist zijn vasthouden en taken waarvoor deze supplies niet vereist zijn afdrukken. **Opmerking:** Dit menu-item wordt alleen weergegeven als er een vaste schijf of een intelligent opslagstation (ISD) is geïnstalleerd.
Time-out taakwachtstand 0-255 (30*)	Stel in seconden in hoe lang de printer op een handeling van de gebruiker wacht voordat de printer taken die niet-beschikbare bronnen vereisen, in de wacht zet. **Opmerking:** Dit menu-item wordt alleen weergegeven als er een vaste schijf of een ISD is geïnstalleerd.
Printergebruik Max. snelheid Max. rendement*	Bepaal hoe de kleurenbeeldverwerkingskit tijdens het afdrukken werkt. **Opmerkingen:** • Wanneer deze is ingesteld op Max. rendement, dan vertraagt of stopt de kleurenbeeldverwerkingskit tijdens het afdrukken van zwart-witprints. • Wanneer de eenheid is ingesteld op Max. snelheid, dan werkt de kleurenbeeldverwerkingskit altijd tijdens het afdrukken, ongeacht of er in kleur of zwart-wit wordt afgedrukt.
Gebruik van de printer met lage snelheid Max. snelheid Max. rendement*	Bepaal hoe de kleurenbeeldverwerkingskit tijdens het afdrukken met lage snelheid werkt. **Opmerkingen:** • Wanneer deze is ingesteld op Max. rendement, dan vertraagt of stopt de kleurenbeeldverwerkingskit tijdens het afdrukken van zwart-witprints. • Wanneer de eenheid is ingesteld op Max. snelheid, dan werkt de kleurenbeeldverwerkingskit altijd tijdens het afdrukken, ongeacht of er in kleur of zwart-wit wordt afgedrukt. • Met deze instelling wordt het printergedrag alleen gewijzigd wanneer de afdrukengine op een verwerkingssnelheid van 25 pagina's per minuut draait. Dit heeft geen effect wanneer de afdrukengine op hogere verwerkingssnelheden draait.
Doel downloaden RAM* Flash Schijf	Geef op waar alle permanente bronnen die zijn gedownload naar de printer, moeten worden opgeslagen. **Opmerking:** Flash en Schijf worden alleen weergegeven als er een vaste schijf of een ISD is geïnstalleerd.
Bron opslaan Uit* Aan	Geef op wat de printer doet met bronnen die in het geheugen zijn geladen als voor een afdruktaak onvoldoende geheugen beschikbaar is. **Opmerkingen:** • Wanneer dit op Uit staat, bewaart de printer de gedownloade bronnen tot het geheugen nodig is voor andere taken. Bronnen voor de inactieve printertaal worden verwijderd. • Wanneer dit op Aan staat, bewaart de printer alle permanent gedownloade bronnen voor alle taalopties. Wanneer dit nodig is, toont de printer het bericht 'Geheugen vol' in plaats van permanente bronnen te verwijderen.
Opmerking: Een sterretje (*) naast een waarde geeft aan dat dit een in de fabriek ingestelde waarde is.	

Menuoptie	Beschrijving
Volgorde voor alles afdrukken Alfabetisch* Nieuwste taak als eerste Oudste taak als eerste	Geef de volgorde op waarin alle vastgehouden en vertrouwelijke taken worden afgedrukt. **Opmerking:** Dit menu-item wordt alleen weergegeven als er een vaste schijf of een ISD is geïnstalleerd.
Opmerking: Een sterretje (*) naast een waarde geeft aan dat dit een in de fabriek ingestelde waarde is.	

Kwaliteit

Menuoptie	Beschrijving
Afdrukmodus Zwart-wit Kleur*	Instellen hoe de printer gekleurde inhoud genereert.
Afdrukresolutie 4800 CQ* 1200 dpi	De resolutie instellen voor de afdrukuitvoer. **Opmerking:** 4800 CQ zorgt voor een uitvoer van hoge kwaliteit op maximale snelheid.
Tonerintensiteit 1 tot 5 (4*)	De helderheid of donkerheid van afbeeldingen met tekst bepalen.
Raster Normaal* Detail	Afdrukken verbeteren, zodat deze vloeiendere lijnen met scherpere randen hebben.
Kleur besparen Uit* Aan	De hoeveelheid toner beperken voor het afdrukken van illustraties en afbeeldingen. **Opmerking:** Als Aan is ingesteld, overschrijft deze instelling de waarde van de instelling Tonerintensiteit.
RGB-helderheid -6 tot 6 (0*)	Pas de helderheid van elk RGB- en grijs object op de pagina aan. **Opmerking:** Deze instelling is niet van invloed op bestanden met CMYK-kleurspecificaties.
RGB-contrast 0 tot 5 (0*)	Pas het contrast van elk RGB- en grijs object op een pagina aan. **Opmerking:** Deze instelling is niet van invloed op bestanden met CMYK-kleurspecificaties.
RGB-verzadiging 0 tot 5 (0*)	Behoud de zwart-witwaarden terwijl u de kleurwaarden van elk object op de pagina aanpast. **Opmerking:** Deze instelling is niet van invloed op bestanden met CMYK-kleurspecificaties.
Opmerking: Een sterretje (*) naast een waarde geeft aan dat dit een in de fabriek ingestelde waarde is.	

Advanced Imaging

Menuoptie	Beschrijving
Kleurbalans Cyaan (0*) Magenta (0*) Geel (0*) Zwart (0*)	Pas de hoeveelheid toner aan die in elke kleur wordt gebruikt.
Kleurbalans Standaardinstellingen herstellen	Alle kleurinstellingen terugzetten naar de standaardwaarden.
Opmerking: Een sterretje (*) naast een waarde geeft aan dat dit een in de fabriek ingestelde waarde is.	

Menuoptie	Beschrijving
Kleurcorrectie Uit Auto* Handmatig	De kleurinstellingen wijzigen die worden gebruikt om documenten af te drukken. **Opmerkingen:** • Met de instelling Uit ontvangt de printer de kleurcorrectie van de software. • Met de instelling Auto past de printer verschillende kleurprofielen toe op elk object op de afgedrukte pagina. • Met de instelling Handmatig kunnen gebruikers de RGB- of CMYK-kleurconversie aanpassen die wordt toegepast op elk object op de afgedrukte pagina.
Kleurvoorbeelden Kleurvoorbeelden afdrukken	Voorbeeldpagina's afdrukken voor elk van de RGB- en CMYK-kleurconversietabellen die in de printer worden gebruikt.
Kleur aanpassen	De printer kalibreren om kleurvariaties van de afgedrukte uitvoer aan te passen.
Steunkleur vervangen Aangepaste CMYK instellen	Specifieke CMYK-waarden toewijzen aan twintig benoemde steunkleuren.
Opmerking: Een sterretje (*) naast een waarde geeft aan dat dit een in de fabriek ingestelde waarde is.	

Taakadministratie

Menuoptie	Beschrijving
Taakadministratie Uit* Aan	De printer zodanig instellen dat deze een log maakt voor de ontvangen afdruktaken. **Opmerking:** Dit menu-item wordt alleen weergegeven als er een vaste schijf of een intelligent opslagstation (ISD) is geïnstalleerd.
Frequentie administratielogbestand Dagelijks Wekelijks Maandelijks*	Opgeven hoe vaak de printer een log maakt.
Actie logbestand bij einde van frequentie Geen* Huidig logbestand e-mailen Huidig logbestand e-mailen en verwijderen Huidig logbestand plaatsen Huidig logbestand plaatsen en verwijderen	Instellen hoe de printer reageert aan het einde van de opgegeven frequentie. **Opmerking:** De waarde die is opgeven bij Frequentie administratielogbestand is bepalend voor het moment waarop deze actie wordt uitgevoerd.
Log niveau bijna vol Uit Aan (5)*	Opgeven hoe groot het logbestand maximaal kan zijn voordat de printer de handeling Actielog bij bijna vol uitvoert. **Opmerking:** Dit menu-item wordt alleen weergegeven als er een vaste schijf of een ISD is geïnstalleerd.
Opmerking: Een sterretje (*) naast een waarde geeft aan dat dit een in de fabriek ingestelde waarde is.	

Menuoptie	Beschrijving
Actielog bij bijna vol Geen* Huidig logbestand e-mailen Huidig logbestand e-mailen en verwijderen Oudste logbestand e-mailen en verwijderen Huidig logbestand plaatsen Huidig logbestand plaatsen en verwijderen Oudste logbestand plaatsen en verwijderen Huidig logbestand verwijderen Oudste logbestand verwijderen Alles verwijderen behalve huidig logbestand Alle logbestanden verwijderen	Opgeven hoe de printer reageert als de vaste schijf of ISD bijna vol is. **Opmerking:** De waarde die is opgeven bij Log niveau bijna vol bepaalt wanneer deze actie wordt uitgevoerd.
Actielog bij vol Geen* Huidig logbestand e-mailen en verwijderen Oudste logbestand e-mailen en verwijderen Huidig logbestand plaatsen en verwijderen Oudste logbestand plaatsen en verwijderen Huidig logbestand verwijderen Oudste logbestand verwijderen Alles verwijderen behalve huidig logbestand Alle logbestanden verwijderen	Opgeven hoe de printer reageert als het maximale vaste schijf- of ISD-gebruik is bereikt (100MB).
URL naar log Verst.	Opgeven waar de logs worden geplaatst.
E-mailadres voor verzenden logbestanden	Geef het e-mailadres op waarnaar de logbestanden voor taakadministratie worden verzonden.
Voorvoegsel logbestand	Het voorvoegsel voor de naam van de logbestanden opgeven. **Opmerking:** Het huidige hostnaam die is opgegeven in het menu TCP/IP, wordt gebruikt als standaardvoorvoegsel voor het logbestand.
Opmerking: Een sterretje (*) naast een waarde geeft aan dat dit een in de fabriek ingestelde waarde is.	

PDF

Menuoptie	Beschrijving
Formaat passend maken Uit* Aan	Pagina-inhoud schalen zodat deze op het geselecteerde papierformaat past.
Aantekeningen Afdrukken Niet afdrukken*	Opgeven of annotaties in het PDF-bestand moeten worden afgedrukt.
PDF-fout afdrukken Uit Aan*	Afdrukken van PDF-fout inschakelen.
Opmerking: Een sterretje (*) naast een waarde geeft aan dat dit een in de fabriek ingestelde waarde is.	

PostScript

Menuoptie	Beschrijving
PS-fout afdrukken Uit* Aan	Een pagina afdrukken met de beschrijving van de PostScript®-fout. **Opmerking:** Als er een fout optreedt, wordt het verwerken van taken stopgezet, drukt de printer een foutmelding af en wordt de rest van de afdruktaak verwijderd.
Minimumlijndikte 1–30 (2*)	Stel de minimale lijnstukbreedte in. **Opmerking:** Taken die worden afgedrukt in 1200 dpi gebruiken de waarde rechtstreeks.
PS-opstartmodus vergrendelen Uit Aan*	Het bestand SysStart uitschakelen. **Opmerking:** Als u het bestand SysStart inschakelt, loopt uw printer of netwerk een veiligheidsrisico.
Afbeelding glad Uit* Aan	Het contrast en de scherpte verbeteren van afbeeldingen met een lage resolutie. **Opmerking:** Deze instelling is niet van invloed op afbeeldingen met een resolutie van 300 dpi of hoger.
Voorkeurslettertype Resident* Flash/schijf	De volgorde instellen waarin de printer lettertypen zoekt. **Opmerkingen:** • Met Resident zoekt de printer eerst in het geheugen naar het gewenste lettertype en daarna op de vaste schijf of het intelligente opslagstation (ISD) van de printer. • Wanneer Flash/schijf is geselecteerd, zoekt de printer eerst op de vaste schijf of ISD naar het gewenste lettertype en daarna in het printergeheugen. • Dit menu-item wordt alleen weergegeven als er een vaste schijf of een ISD is geïnstalleerd.
Wachttime-out Uit Aan* (40 seconden)	Schakel in dat de printer wacht op meer gegevens voordat een afdruktaak wordt geannuleerd.
Opmerking: Een sterretje (*) naast een waarde geeft aan dat dit een in de fabriek ingestelde waarde is.	

PCL

Menuoptie	Beschrijving
Lettertypebron Resident* Schijf Downloaden Flashgeheugen Lettertypekaart Alles	Selecteer de bron die de standaardlettertypeselectie bevat. **Opmerkingen:** • Schijf en Flash worden alleen weergegeven als een vaste schijf of intelligent opslagstation (ISD) met lettertypen is geïnstalleerd. • Downloaden wordt alleen weergegeven als er gedownloade lettertypen aanwezig zijn in het printergeheugen. • Lettertypekaart wordt alleen weergegeven als er een ISD is geïnstalleerd.
Lettertypenaam [Lijst met beschikbare lettertypen] (Courier*)	Selecteer een lettertype uit de opgegeven lettertypebron.
Opmerking: Een sterretje (*) naast een waarde geeft aan dat dit een in de fabriek ingestelde waarde is.	

Menuoptie	Beschrijving
Symbolenset [Lijst met beschikbare symbolensets] (10U PC-8*)	De symbolenset voor elke lettertypenaam weergeven. **Opmerking:** Een symbolenset is een set met alfabetische en numerieke tekens, interpunctie en speciale symbolen. Symbolensets ondersteunen de verschillende talen of specifieke toepassingen, zoals wiskundige symbolen voor wetenschappelijke teksten.
Pitch 0,08-100,00 (10,00*)	Geef de pitch voor vaste (monogespatieerde) lettertypen op. **Opmerking:** Pitch betreft het aantal niet-proportionele tekens per inch (in horizontale richting).
Afdrukstand Staand* Liggend Staand omgekeerd Liggend omgekeerd	De afdrukstand instellen van tekst en afbeeldingen op de pagina.
Regels per pagina 1–255	Geef het aantal tekstregels op voor elke pagina die wordt afgedrukt via de PCL®-datastream. **Opmerkingen:** • Met dit menu-item wordt verticale escapement geactiveerd, die ervoor zorgt dat het geselecteerde aantal aangevraagde regels tussen de standaardmarges van de pagina worden afgedrukt. • 60 is in de V.S. de standaardinstelling. "64" is de internationale standaardinstelling.
PCL5 Minimumlijndikte 1-30 (2*)	Stel de eerste minimale lijnstukbreedte in.
PCLXL Minimumlijndikte 1-30 (2*)	
A4-breedte 198 mm* 203 mm	Hiermee stelt u de breedte in van de logische pagina voor A4-papier. **Opmerking:** Logische pagina is de ruimte op de fysieke pagina waarop de gegevens worden afgedrukt.
Automatisch HR na NR Aan Uit*	De printer zodanig instellen dat deze een harde return uitvoert na de opdracht voor een nieuwe regel. **Opmerking:** Een harde return is een opdracht aan de printer om de cursor te verplaatsen naar de eerste positie op dezelfde regel.
Automatisch NR na HR Aan Uit*	De printer voert een nieuwe regel uit na de opdracht voor een harde return.
Lade-nr. wijzigen Waarde U-lader Lade toewijzen [x] Waarde handm. invoer Waarde envelop (handm.)	Configureer de printer voor gebruik met een andere printerdriver of aangepaste toepassing die gebruikmaakt van een andere set toewijzingen voor het aanvragen van een bepaalde papierbron. Maak een keuze uit de volgende opties: Uit* - De printer gebruikt de fabrieksinstellingen voor de papierbron. Geen – De papierbron negeert de opdracht voor het selecteren van de papierinvoer. 0–199: selecteer een numerieke waarde als u een aangepaste waarde wilt toewijzen aan een papierbron.
Opmerking: Een sterretje (*) naast een waarde geeft aan dat dit een in de fabriek ingestelde waarde is.	

Menuoptie	Beschrijving
Lade-nr. wijzigen Fabrieksinstellingen weergeven	Geef de fabriekswaarde weer voor elke papierbron.
Lade-nr. wijzigen Standaardinstellingen herstellen	Zet de ladenummers terug naar de fabriekswaarden.
Afdruktime-out Uit Aan* (90 seconden)	Stel de printer zo in dat een afdruktaak wordt beëindigd nadat het apparaat gedurende een bepaalde tijd inactief is. **Opmerking:** Time-out-tijd printer wordt alleen weergegeven als Afdruktime-out is ingeschakeld.
Opmerking: Een sterretje (*) naast een waarde geeft aan dat dit een in de fabriek ingestelde waarde is.	

Afbeelding

Menuoptie	Beschrijving
Autom. aanpassen Aan Uit*	De beste beschikbare opties voor het papierformaat en de afdrukstand voor een afbeelding selecteren. **Opmerking:** Als deze optie is ingesteld op Aan, heeft dit menu-item prioriteit boven de instellingen voor de schaling en afdrukstand van de afbeelding.
Inverteren Uit* Aan	Tweekleurige zwart-witafbeeldingen omkeren. **Opmerking:** Dit menu-item geldt niet voor GIF- of JPEG-afbeeldingen.
Schaling Linkerbovenhoek verankeren Meest gelijkend* Midden verankeren Hoogte/breedte passend Aanpassen aan hoogte Aanpassen aan breedte	De afbeelding aanpassen zodat deze in het afdrukbare gebied past. **Opmerking:** Als Autom. aanpassen is ingesteld op Aan, wordt Schaling automatisch ingesteld op Meest gelijkend.
Afdrukstand Staand* Liggend Staand omgekeerd Liggend omgekeerd	De afdrukstand instellen van tekst en afbeeldingen op de pagina.
Opmerking: Een sterretje (*) naast een waarde geeft aan dat dit een in de fabriek ingestelde waarde is.	

Papier

Ladeconfiguratie

Menuoptie	Beschrijving
Standaardbron Lade [x] (1*) Multifunctionele invoer Handmatige invoer Handm. envelopinvoer	De papierbron voor alle afdruktaken opgeven.
Papierformaat/-soort Lade [x] Multifunctionele invoer Handmatige invoer Handm. envelopinvoer	Het papierformaat of de papiersoort opgeven die in elke papierbron is geladen.
Ander formaat Uit Letter/A4 Alles in lijst*	De printer zodanig instellen dat een opgegeven papierformaat wordt vervangen wanneer het gewenste formaat niet in de papierbron is geplaatst. **Opmerkingen:** • Als de instelling Uit is geselecteerd, wordt de gebruiker gevraagd om het vereiste papierformaat te plaatsen. • Alles in lijst maakt alle beschikbare andere formaten mogelijk.
Configuratie U-lader Cassette* Handmatig Eerst	Het gedrag van de multifunctionele invoer instellen. **Opmerkingen:** • Met de instelling Cassette configureert u de multifunctionele invoer als automatische papierbron. • Als Handmatig is geselecteerd, kan de multifunctionele invoer alleen worden gebruikt voor afdruktaken met handmatige invoer. • Met de instelling Eerste configureert u de multifunctionele invoer als primaire papierbron.
Opmerking: Een sterretje (*) naast een waarde geeft aan dat dit een in de fabriek ingestelde waarde is.	

Mediaconfiguratie

Universal-instelling

Menuoptie	Beschrijving
Maateenheden Inch Millimeter	De maateenheden voor Universal papier opgeven. **Opmerking:** In de VS wordt standaard gebruikgemaakt van inches. Millimeter is de internationale standaardinstelling.
staande afdrukstand breedte 3.00–52.00 inch (8.5*) 76–1321 mm (216*)	De breedte van staand Universal papier instellen.
Opmerking: Een sterretje (*) naast een waarde geeft aan dat dit een in de fabriek ingestelde waarde is.	

Menuoptie	Beschrijving
Staande afdrukstand hoogte 3.00–52.00 inch (14*) 76–1321 mm (356*)	De hoogte van staand Universal papier instellen.
Invoerrichting Korte zijde* Lange zijde	De printer zodanig instellen dat deze papier invoert vanaf de korte zijde of lange zijde. **Opmerking:** Lange zijde wordt alleen weergegeven als de langste zijde korter is dan de maximale breedte die wordt ondersteund.
Meerdere universele formaten Lade [x] Multifunctionele invoer	Wijs een unieke afmeting toe voor meerdere universele formaten die in elke papierbron worden geplaatst. **Opmerking:** Deze instelling wordt alleen weergegeven als deze optie is ingeschakeld in het menu Apparaat. Tik in het startscherm op **Instellingen** > **Apparaat** > **Onderhoud** > **Configuratiemenu** > **Ladeconfiguratie** > **Meerdere universele formaten**.
Opmerking: Een sterretje (*) naast een waarde geeft aan dat dit een in de fabriek ingestelde waarde is.	

Aangepaste scanformaten

Menuoptie	Beschrijving
Aangepast scanformaat [x] Naam scanformaat Breedte 1–8.5 inch (8.5*) 25–216 mm (216*) Hoogte 1-25 inch (11*) 25–635 mm (279*) Beeldrichting Staand* Landschap 2 scans per kant Uit* Aan	De naam voor een scanformaat toewijzen en de scaninstellingen configureren.

Materiaalsoorten

Menuoptie	Beschrijving
Normaal papier Kaartmateriaal Kringlooppapier Glossy Etiketten Vinyletiketten Bankpost Envelop Briefhoofd Voorbedrukt Gekleurd papier Licht papier Zwaar papier Ruw/katoen Aangepast [X]	Geef de textuur, het gewicht en de afdrukstand van het papier op.

Kopiëren

Standaardkopieerinstellingen

Menuoptie	Beschrijving
Inhoudstype Tekst Tekst/foto* Foto Illustraties	Het uitvoerresultaat verbeteren op basis van de inhoud van het originele document.
Inhoudsbron Zwart-wit laser Kleurenlaser* Inkjet Foto/film Tijdschrift Krant Drukwerk Anders	Het uitvoerresultaat verbeteren op basis van de bron van het originele document.
Zijden 1-zijdig naar 1-zijdig* 1-zijdig naar 2-zijdig 2-zijdig naar 1-zijdig 2-zijdig naar 2-zijdig	Het scangedrag op basis van het originele document opgeven.
Opmerking: Een sterretje (*) naast een waarde geeft aan dat dit een in de fabriek ingestelde waarde is.	

Menuoptie	Beschrijving
Scheidingsvellen Geen* Tussen exemplaren Tussen taken Tussen pagina's	Opgeven of er tijdens het afdrukken lege scheidingsvellen moeten worden ingevoegd.
Bron scheidingsblad Lade [x] (1*) Multifunctionele invoer	De papierbron voor het scheidingsvel opgeven.
Kleur Uit Aan* Automatisch	De printer instellen om kleurenuitvoer van een scantaak te genereren.
Pagina's per zijde Uit* 2 staande pagina's 4 staande pagina's 2 liggende pagina's 4 liggende pagina's	Het aantal paginabeelden opgeven dat moet worden afgedrukt op één zijde van een vel papier.
Paginaranden afdruk. Uit* Aan	Een rand rond elke afbeelding plaatsen wanneer u meerdere pagina's op één vel afdrukt.
Sorteren Uit [1,1,1,2,2,2] Aan [1,2,1,2,1,2]*	Meerdere exemplaren achter elkaar afdrukken.
Formaat van 'Kopiëren van' [Lijst met papierformaten]	Het papierformaat van het originele document opgeven. **Opmerking:** Letter is de Amerikaanse standaardinstelling. A4 is de internationale standaardinstelling.
Bron van 'Kopiëren naar' Lade [x] (1*) Multifunctionele invoer Automatische formaataanpassing	De papierbron voor de kopieertaak opgeven.
Temperatuur -4 tot 4 (0*)	Opgeven of de gegenereerde uitvoer koeler of warmer moet worden.
Intensiteit 1 tot 9 (5*)	De gescande afbeelding lichter of donkerder maken.
Aantal exemplaren 1–9999 (1*)	Het aantal exemplaren opgeven.
Opmerking: Een sterretje (*) naast een waarde geeft aan dat dit een in de fabriek ingestelde waarde is.	

Menuoptie	Beschrijving
Koptekst/voettekst Linkerkoptekst Middelste koptekst Rechterkoptekst Linkervoettekst Middelste voettekst Rechtervoettekst	De koptekst- of voettekstgegevens voor de gescande afbeelding opgeven.
Overlay Vertrouwelijk Kopiëren Concept Urgent Aangepast Uit*	De overlaytekst opgeven die u wilt afdrukken op elk exemplaar.
Aangepaste overlay	De tekst voor de optie Aangepast in het menu Overlay typen.
Opmerking: Een sterretje (*) naast een waarde geeft aan dat dit een in de fabriek ingestelde waarde is.	

Geavanceerde beeldverwerking

Menuoptie	Beschrijving
Kleurbalans Cyaan (0*) Magenta (0*) Geel (0*)	De kleurintensiteit aanpassen voor cyaan, magenta en geel.
Weggevallen kleur Kleur wegfilteren (Geen*) Standaarddrempel rood (128*) Standaarddrempel groen (128*) Standaarddrempel blauw (128*)	Opgeven welke kleur tijdens het scannen wordt weggefilterd en de filterinstelling voor die kleur aanpassen.
Automatische kleurdetectie Kleurgevoeligheid (5*) Gevoeligheid voor gebied (5*)	De automatische kleurdetectie configureren.
Contrast Beste instelling voor inhoud* 0-5	Het contrast voor de gescande afbeelding opgeven.
Achtergrond verwijderen Achtergronddetectie (Op inhoud gebaseerd*) Niveau (0*)	De achtergrondkleur of ruis uit het originele document verwijderen. **Opmerkingen:** • Op inhoud gebaseerd verwijdert de achtergrondkleur van het originele document . • Vast verwijdert beeldruis van een foto.
Automatisch centreren Uit* Aan	De inhoud centreren op de pagina.
Opmerking: Een sterretje (*) naast een waarde geeft aan dat dit een in de fabriek ingestelde waarde is.	

Menuoptie	Beschrijving
Spiegelbeeld Uit* Aan	Een spiegelbeeld maken van het originele document.
Negatief afbeelding Uit* Aan	Een negatieve afbeelding van het originele document maken.
Schaduwdetail -4 tot 4 (0*)	De schaduwdetails in het originele document aanpassen.
Scannen van rand tot rand Uit* Aan	Het originele document van rand tot rand scannen.
Scherpte 1–5 (3*)	De scherpte van de gescande afbeelding aanpassen.
Opmerking: Een sterretje (*) naast een waarde geeft aan dat dit een in de fabriek ingestelde waarde is.	

Beheercontrole

Menuoptie	Beschrijving
Kleurkopieën toestaan Uit Aan*	Afdrukken in kleur.
Kopieën met prioriteit toestaan Uit Aan*	Een afdruktaak pauzeren om te kopiëren.
Aangepaste taak wordt gescand Uit* Aan	De printer instellen om de eerste originelenset met de opgegeven instellingen te scannen en daarna de volgende set met dezelfde of andere instellingen te scannen. **Opmerking:** Dit menu-item wordt alleen weergegeven als er een vaste schijf of een intelligent opslagstation (ISD) is geïnstalleerd.
Opslaan als snelkoppeling toestaan Uit Aan*	Kopieerinstellingen opslaan als snelkoppeling.
Scheve items in ADF aanpassen Uit Aan*	De printer instellen om scheve afbeeldingen van via de ADF gescande documenten aan te passen.
**Voorbeeldexemplaar ** Uit* Aan	Een voorbeeldkopie afdrukken om de kwaliteit te controleren voordat u de resterende exemplaren afdrukt.. **Opmerking:** Dit menu-item wordt alleen weergegeven als er een vaste schijf of een ISD is geïnstalleerd.
Opmerking: Een sterretje (*) naast een waarde geeft aan dat dit een in de fabriek ingestelde waarde is.	

Faxen

Standaardfaxinstellingen

Faxmodus

Menuoptie	Beschrijving
Faxmodus Faxnummer Faxserver Uitgeschakeld	Een faxmodus selecteren. **Opmerking:** De standaard fabrieksinstellingen zijn afhankelijk van uw printermodel.

Faxconfiguratie

Algemene faxinstellingen

Menuoptie	Beschrijving
Faxnaam	Uw fax-IDpgeven.
Faxnummer	Uw faxnummer opgeven.
Fax-ID Faxnaam Faxnummer*	Stel de fax-ID in die moet worden gebruikt tijdens faxonderhandeling.
Handmatig faxen inschakelen Uit* Aan	Schakel de handmatige faxfunctie in op de printer. **Opmerkingen:** • Voor deze menuoptie zijn een telefoonlijnsplitter en een telefoonhandset vereist. • Gebruik een normale telefoonlijn om een inkomende faxtaak te beantwoorden en een faxnummer te kiezen. • Als u direct naar de functie handmatig faxen wilt gaan, tikt u op **#** en **0** op het toetsenblok.
Geheugengebruik Alles ontvangen Meestal ontvangen Gelijk* Voornamelijk verzonden Alles verzenden	De hoeveelheid intern geheugen van de printer instellen dat is toegewezen voor faxen. **Opmerking:** Met deze menuoptie voorkomt u geheugenbufferproblemen en mislukte faxpogingen.
Faxen annuleren Toestaan* Niet toestaan	Uitgaande of inkomende faxen annuleren.
Faxnummer verbergen Uit* Van links Van rechts	De indeling voor het maskeren van een uitgaand faxnummer opgeven.
Opmerking: Een sterretje (*) naast een waarde geeft aan dat dit een in de fabriek ingestelde waarde is.	

Menuoptie	Beschrijving
Te verbergen cijfers 0–58 (0*)	Opgeven hoeveel cijfers worden verborgen bij een nummer voor een uitgaande fax.
Detectie lijn verbonden inschakelen Uit Aan*	Bepalen of een telefoonlijn verbonden is met de printer. **Opmerking:** Voorvallen worden onmiddellijk gedetecteerd.
Detectie lijn in verkeerde aansluiting inschakelen Uit Aan*	Bepalen of een telefoonlijn verbonden is met de juiste poort op de printer. **Opmerking:** Voorvallen worden onmiddellijk gedetecteerd.
Ondersteuning voor extensie in gebruik inschakelen Uit Aan*	Bepaal of een telefoonlijn door een ander apparaat wordt gebruikt zoals een andere telefoon op dezelfde lijn. **Opmerking:** Voorvallen worden onmiddellijk gedetecteerd.
Faxcompatibiliteit optimaliseren	De faxfunctie van de printer configureren voor optimale compatibiliteit met andere faxapparaten.
Faxtransport T.38 Analoog G.711 etherFAX	De verzendmethode voor faxen instellen. **Opmerking:** Dit menu-item wordt alleen weergegeven als er een licentie-bundel voor etherFAX of Fax via IP (FoIP) op de printer is geïnstalleerd.
Opmerking: Een sterretje (*) naast een waarde geeft aan dat dit een in de fabriek ingestelde waarde is.	

HTTPS-faxinstellingen

Opmerking: Dit menu wordt alleen weergegeven als Faxtransport is ingesteld op etherFAX.

Menuoptie	Beschrijving
HTTPS-service-URL	Geef de URL van de etherFAX-service op.
HTTPS-proxy	Geef een URL voor de proxyserver op.
HTTPS-proxygebruiker	Geef de gebruikersnaam en het wachtwoord voor de proxyserver op.
HTTPS-proxywachtwoord	
Codering faxverzending Uitgeschakeld Ingeschakeld* Vereist	Codering inschakelen voor uitgaande faxberichten.
Codering faxontvangst Uitgeschakeld Ingeschakeld* Vereist	Codering inschakelen voor inkomende faxberichten.
HTTPS-faxstatus	Toon de etherFAX-communicatiestatus.
Opmerking: Een sterretje (*) naast een waarde geeft aan dat dit een in de fabriek ingestelde waarde is.	

Faxverzendinstellingen

Menuoptie	Beschrijving
Resolutie Standaard* Fijn Zeer fijn Ultrafijn	De resolutie van de gescande afbeelding instellen. **Opmerking:** Met een hogere resolutie is de verzendtijd van faxen langer en is er meer geheugen nodig.
Origineel [Lijst met papierformaten] (Gecombineerde formaten*)	Het formaat van het originele document opgeven.
Afdrukstand Staand* Liggend	Het formaat van het originele document opgeven.
Zijden Uit* Korte zijde Lange zijde	De afdrukstand van het originele document bij het scannen van beide zijden van het document.
Inhoudstype Tekst* Tekst/foto Foto Illustraties	Het uitvoerresultaat verbeteren op basis van de inhoud van het originele document.
Inhoudsbron Zwart-wit laser Kleurenlaser* Inkjet Foto/film Tijdschrift Krant Drukwerk Anders	Het uitvoerresultaat verbeteren op basis van de bron van het originele document.
Intensiteit 1–9 (5*)	De gescande afbeelding lichter of donkerder maken.
Achter een PABX Aan Uit*	De printer zodanig instellen dat deze een faxnummer kiest zonder te wachten tot de kiestoon is herkend. **Opmerking:** Private Automated Branch Exchange (PABX) is een telefoonnetwerk waarmee één toegangsnummer meerdere lijnen naar externe bellers biedt.
Kiesmodus Toon* Puls	De kiesmodus voor inkomende en uitgaande faxen opgeven.
Opmerking: Een sterretje (*) naast een waarde geeft aan dat dit een in de fabriek ingestelde waarde is.	

Geavanceerde beeldverwerking

Menuoptie	Beschrijving
Kleurbalans Cyaan - Rood -4 tot 4 (0*) Magenta - Groen -4 tot 4 (0*) Geel - Blauw -4 tot 4 (0*)	De kleurintensiteit aanpassen tijdens het scannen.
Weggevallen kleur Kleur wegfilteren (Geen*) Standaarddrempel rood (128*) Standaarddrempel groen (128*) Standaarddrempel blauw (128*)	Opgeven welke kleur tijdens het scannen wordt weggefilterd en de filterinstelling voor die kleur aanpassen.
Contrast Beste instelling voor inhoud* 0 1 2 3 4 5	Het contrast van de uitvoer instellen.
Achtergrond verwijderen Niveau -4 tot 4 (0*)	Instellen hoeveel van de achtergrond zichtbaar is op een gescande afbeelding.
Spiegelbeeld Uit* Aan	Een spiegelbeeld maken van het originele document.
Negatief afbeelding Uit* Aan	Een negatieve afbeelding van het originele document maken.
Schaduwdetail -4 tot 4 (0*)	Instellen hoeveel schaduw zichtbaar is op een gescande afbeelding.
Scannen van rand tot rand Aan Uit*	Rand-tot-rand scannen instellen van het oorspronkelijke document.
Scherpte 1–5 (3*)	De scherpte van de gescande afbeelding aanpassen.
Temperatuur -4 tot 4 (0*)	Opgeven of de gegenereerde uitvoer koeler of warmer moet worden.
Opmerking: Een sterretje (*) naast een waarde geeft aan dat dit een in de fabriek ingestelde waarde is.	

Beheercontrole

Menuoptie	Beschrijving
Automatisch opnieuw kiezen 0–9 (5*)	Het aantal pogingen opgeven dat de printer opnieuw moet kiezen voordat het verzenden van de fax naar een opgegeven bestemming wordt geannuleerd.
Aantal keren opnieuw kiezen 1–200 minuten (3*)	De tijd tussen opnieuw kiezen verlengen om de kans op succesvolle faxverzending te verhogen.
ECM inschakelen Aan* Uit	De modus Foutcorrectie (ECM) voor faxtaken inschakelen. **Opmerking:** ECM detecteert en corrigeert fouten tijdens faxverzending die worden veroorzaakt door ruis op de telefoonlijn en een zwak signaal.
Faxscans inschakelen Aan* Uit	Faxen maken met de printerscanner.
Faxen vanuit de driver Aan* Uit	Toestaan dat faxen worden verzonden via het printerstuurprogramma.
Opslaan als snelkoppeling toestaan Aan* Uit	Sla faxnummers op als snelkoppeling op de printer.
Max. snelheid 33600* 14400 9600 4800 2400	De maximale snelheid voor het verzenden van faxen instellen.
Aangepaste taak wordt gescand Uit* Aan	Schakel het scannen van aangepaste taken standaard in. **Opmerking:** Dit menu-item wordt alleen weergegeven als er een vaste schijf of een intelligent opslagstation (ISD) is geïnstalleerd.
Scanvoorbeeld Uit* Aan	Een voorbeeld weergeven van de scan op het display. **Opmerking:** Dit menu-item wordt alleen weergegeven als er een vaste schijf of een ISD is geïnstalleerd.
Scheve items in ADF aanpassen Uit Aan*	Items in de gescande afbeelding enigszins corrigeren.
Kleurenscans fax inschakelen Standaard uitgeschakeld* Standaard ingeschakeld Nooit gebruiken Altijd gebruiken	Kleurenscans voor faxen inschakelen.
Kleurenfaxen automatisch converteren naar zwart-witfaxen Aan* Uit	Alle uitgaande kleurenfaxen converteren naar zwart-witfaxen.
Opmerking: Een sterretje (*) naast een waarde geeft aan dat dit een in de fabriek ingestelde waarde is.	

Menuoptie	Beschrijving
Faxnummer bevestigen Uit* Aan	De gebruiker vragen om het faxnummer te bevestigen.
Kiesvoorvoegsel	Een kiesvoorvoegsel instellen.
Regels kiesvoorvoegsel	Een regel voor het kiesvoorvoegsel instellen.
Opmerking: Een sterretje (*) naast een waarde geeft aan dat dit een in de fabriek ingestelde waarde is.	

Faxontvangstinstellingen

Menuoptie	Beschrijving
Faxtaak in wachtrij Geen* Toner Toner en supplies	Faxtaken die bepaalde niet-beschikbare bronnen vereisen, verwijderen uit de afdruk-wachtrij.
Aantal belsignalen 1–25 (3*)	Geef op na hoeveel belsignalen de printer binnenkomende faxen moet beantwoorden.
Automatisch verkleinen Aan* Uit	Schaalt inkomende faxen om ze passend te maken voor de pagina.
Papierbron Lade [X] Auto*	Hiermee geeft u de papierbron voor het afdrukken van inkomende faxen op.
Zijden Aan Uit*	Druk op beide zijden van het papier af.
Scheidingsvellen Geen* Voor taak Na taak	Opgeven of er tijdens het afdrukken lege scheidingsvellen moeten worden ingevoegd.
Bron scheidingsblad Lade [X] (1*)	De papierbron voor het scheidingsvel opgeven.
Uitvoerlade Standaardlade	Hiermee stelt u de uitvoerlade in voor ontvangen faxen.
Voettekst fax Aan Uit*	De transmissie-informatie onder aan elke pagina van een ontvangen fax afdrukken.
Tijdstempel faxvoettekst Ontvangen* Afdrukken	Tijdstempel onder aan elke pagina van een ontvangen fax afdrukken.
Opmerking: Een sterretje (*) naast een waarde geeft aan dat dit een in de fabriek ingestelde waarde is.	

Menuoptie	Beschrijving
Faxen in wachtrij De modus Faxen in wachtrij Uit* Altijd aan Handmatig Gepland	Wachten met afdrukken van ontvangen faxen totdat deze worden vrijgegeven.
Faxen in wachtrij Wachtschema fax	Een schema toewijzen voor het in de wacht zetten van faxen. **Opmerking:** Dit menu-item wordt alleen weergegeven als De modus Faxen in wachtrij is ingesteld op Gepland.
Opmerking: Een sterretje (*) naast een waarde geeft aan dat dit een in de fabriek ingestelde waarde is.	

Beheercontrole

Menuoptie	Beschrijving
Faxen ontvangen inschakelen Aan* Uit	Instellen dat de printer faxtaken kan ontvangen.
Kleurenfaxen ontvangen inschakelen Aan* Uit	Instellen dat de printer kleurenfaxen kan ontvangen.
Nummerweergave inschakelen Aan Uit*	De nummerweergave-gegevens van de inkomende oproep weergeven op het printerdisplay.
Fax zonder naam blokkeren Aan Uit*	Inkomende faxen zonder fax-ID's blokkeren.
Lijst met geblokkeerde faxnummers Gebl. fax toevoegen	De telefoonnummers opgeven die u wilt blokkeren.
Beantwoorden na Alle belsignalen* Alleen één belsignaal Alleen twee belsignalen Alleen drie belsignalen Alleen één of twee belsignalen Alleen één of drie belsignalen Alleen twee of drie belsignalen	Een speciaal belsignaal instellen voor inkomende faxen.
Automatisch beantwoorden Aan* Uit	Instellen dat de printer automatisch faxen kan ontvangen.
Opmerking: Een sterretje (*) naast een waarde geeft aan dat dit een in de fabriek ingestelde waarde is.	

Menuoptie	Beschrijving
Handmatige antwoordcode 0–9 (9*)	Voer handmatig een code in op het numerieke toetsenblok van de telefoon om het ontvangen van een fax te starten. **Opmerkingen:** • Dit menu-item wordt alleen weergegeven als de printer een lijn deelt met een telefoon. • Dit menu-item wordt alleen weergegeven als de printer zodanig is ingesteld dat faxen handmatig worden ontvangen.
Fax doorsturen Afdrukken* Afdrukken en doorsturen Doorsturen	Opgeven of een ontvangen fax moet worden doorgestuurd.
Doorsturen naar Bestemming 1 Bestemming 2	Opgeven waarnaar een ontvangen fax moet worden doorgestuurd. **Opmerking:** Dit menu-item wordt alleen weergegeven als Fax doorsturen is ingesteld op Afdrukken en doorsturen of Doorsturen.
Max. snelheid 33600* 14400 9600 4800 2400	De maximale snelheid voor het verzenden van faxen instellen.
Opmerking: Een sterretje (*) naast een waarde geeft aan dat dit een in de fabriek ingestelde waarde is.	

Faxvoorblad

Menuoptie	Beschrijving
Faxvoorblad Standaard uitgeschakeld* Standaard ingeschakeld Nooit gebruiken Altijd gebruiken	De instellingen voor het faxvoorblad configureren.
Inclusief veld Aan Uit* Aan	
Inclusief veld Van Uit* Aan	
Van	
Bericht-veld weergeven Uit* Aan	
Bericht:	
Logo opnemen Uit* Aan	
Voettekst [x] opnemen Uit* Aan	
Voettekst [x]	
Opmerking: Een sterretje (*) naast een waarde geeft aan dat dit een in de fabriek ingestelde waarde is.	

Faxloginstellingen

Menuoptie	Beschrijving
Frequentie transmissielogbestand Altijd* Nooit Alleen bij fout	Opgeven hoe vaak de printer een transmissielogboek maakt.
Actie transmissielogboek Afdrukken Uit Aan* E-mail Uit* Aan	Een log van succesvolle of mislukte faxverzendingen afdrukken of e-mailen.
Opmerking: Een sterretje (*) naast een waarde geeft aan dat dit een in de fabriek ingestelde waarde is.	

Menuoptie	Beschrijving
Foutlog ontvangen faxen Nooit afdrukken* Afdrukken bij fouten	Een log afdrukken van fouten bij het ontvangen van faxen.
Automatisch logs afdrukken Aan* Uit	Alle faxactiviteiten afdrukken.
Papierbron logs Lade [x] (1*)	De papierbron opgeven voor het afdrukken van logs.
Weergave logs Naam externe fax* Gekozen nummer	De afzender identificeren aan de hand van de externe faxnaam of het externe faxnummer.
Opdrachtlog inschakelen Aan* Uit	Een overzicht van alle faxtaken weergeven.
Kieslog inschakelen Aan* Uit	De geschiedenis van de faxoproepen weergeven.
Uitvoerlade log Standaardlade* Uitvoerlade [x]	De uitvoerlade voor afgedrukte logs opgeven.
Opmerking: Een sterretje (*) naast een waarde geeft aan dat dit een in de fabriek ingestelde waarde is.	

Luidsprekerinstellingen

Menuoptie	Beschrijving
Luidsprekermodus Altijd uit* Altijd aan Aan tot verbinding	De faxluidsprekermodus instellen.
Luidsprekervolume Laag* Hoog	Het faxluidsprekervolume aanpassen.
Beltoonvolume Uit* Aan	Het beltoonvolume inschakelen.
Opmerking: Een sterretje (*) naast een waarde geeft aan dat dit een in de fabriek ingestelde waarde is.	

Instellingen VoIP

Menuoptie	Beschrijving
VoIP-protocol SIP* H.323	Stel het VoIP-protocol (Voice over Internet Protocol) in.
Opmerking: Een sterretje (*) naast een waarde geeft aan dat dit een in de fabriek ingestelde waarde is.	

Menuoptie	Beschrijving
STUN-server	Geef de STUN-server op die een firewall moet passeren.
Modus Faxen forceren Uit Aan*	Schakel de VoIP-gateway van analoog naar T.38 aan het begin van een faxoproep.
Modus Faxen vertragen 0–15 (7*)	Stel de vertraging in seconden in wanneer u nog een uitnodiging voor Modus Faxen forceren verzendt.
Opmerking: Een sterretje (*) naast een waarde geeft aan dat dit een in de fabriek ingestelde waarde is.	

Instellingen SIP

Menuoptie	Beschrijving
Proxy	Geef het IP-adres op van het systeem dat het telefoonnummer converteert naar een IP-adres waar de fax naartoe wordt verzonden.
Registrar	Geef een naam of IP-adres op van het systeem voor de registratie van SIP-clients (Session Initiation Protocol).
Gebruiker	Geef de naam op van de gebruiker voor SIP.
Wachtwoord	Geef het wachtwoord op dat wordt gebruikt voor registratie bij de SIP-registrar.
Ver.-ID	De gebruikersnaam die wordt gebruikt bij de registratie. **Opmerking:** Als de instelling Ver.-ID niet is ingesteld, gebruikt de instelling in plaats daarvan de gebruikersnaam van het veld Gebruiker.
Vervoer voor registratie UDP* TCP	Stel het SIP-vervoertype in voor registratie.
Vervoer voor inkomende oproepen UDP* TCP UDP en TCP	Stel het SIP-vervoertype in voor inkomende oproepen.
Vervoer voor uitgaande gesprekken UDP* TCP	Stel het SIP-vervoertype in voor uitgaande oproepen.
Uitgaande proxy	Geef een uitgaande proxy op om alle SIP-communicatie door te sturen.
Contact	Een contactpersoon opgeven voor SIP.
Gebied	Geef een gebiedsnaam op voor SIP. **Opmerking:** Als de instelling Gebied niet is ingesteld, wordt in plaats daarvan de naam van de Contactpersoon gebruikt.
SIP-registratiestatus	De status van de SIP-registratie weergeven.
Opmerking: Een sterretje (*) naast een waarde geeft aan dat dit een in de fabriek ingestelde waarde is.	

Instellingen H.323

Menuoptie	Beschrijving
Gateway	Geef het IP-adres van de H.323-gateway op.
Gatekeeper	Geef de H.323-gatekeeper op.
Gebruiker	Geef de gebruikersnaam op die wordt gebruikt met de H.323-gateway.
Wachtwoord	Geef het wachtwoord voor de H.323-gateway op.
Snelstart inschakelen Uit* Aan	Snelstart inschakelen.
Tunnelen H.245 uitschakelen Uit* Aan	Tunnelen H.245 uitschakelen.
Gatekeeper zoeken uitschakelen Uit Aan*	H.323-gatekeeper zoeken uitschakelen.
Opmerking: Een sterretje (*) naast een waarde geeft aan dat dit een in de fabriek ingestelde waarde is.	

Instellingen T.38

Menuoptie	Beschrijving
Indicator-redundantie 0–5 (3*)	Het aantal keren instellen dat een faxindicator wordt herhaald in de T.38-communicatie.
Trage redundantie 0–5 (3*)	Stel het aantal keren in dat gegevens met lage snelheid worden herhaald in de T.38-communicatie.
Snelle redundantie 0–5 (1*)	Stel het aantal keren in dat gegevens met hoge snelheid worden herhaald in de T.38-communicatie.
Opmerking: Een sterretje (*) naast een waarde geeft aan dat dit een in de fabriek ingestelde waarde is.	

Instellingen faxserver

Algemene faxinstellingen

Menuoptie	Beschrijving
Volgens indeling	Een faxontvanger opgeven. **Opmerking:** Als u het faxnummer wilt gebruiken, typt u een hekje (#) vóór een nummer.
Antwoordadres	Een antwoordadres opgeven voor het verzenden van een fax.
Onderwerp	Een onderwerp en de berichttekst van de fax opgeven.
Bericht	
Analoge ontvangst inschakelen Uit* Aan	De printer instellen voor het ontvangen van analoge faxen.
Opmerking: Een sterretje (*) naast een waarde geeft aan dat dit een in de fabriek ingestelde waarde is.	

E-mailinstellingen faxserver

Menuoptie	Beschrijving
SMTP-server voor e-mail gebruiken Aan Uit*	Gebruik de SMTP-instellingen (Simple Mail Transfer Protocol) voor e-mail bij het ontvangen en verzenden van faxen. **Opmerking:** Als de instelling Aan is, worden alle andere instellingen van het menu E-mailinstellingen faxserver niet weergegeven.
Primaire SMTP-gateway	Voer het IP-adres of de hostnaam van de primaire SMTP-server in.
Primaire SMTP-gatewaypoort 1–65535 (25*)	Voer het poortnummer van de primaire SMTP-server in.
Secundaire SMTP-gateway	Voer het IP-adres of de hostnaam van de secundaire of back-up SMTP-server in.
Secundaire SMTP-gatewaypoort 1–65535 (25*)	Voer het serverpoortnummer van uw secundaire of back-SMTP-server in.
Time-out SMTP 5–30 (30*)	De tijd instellen waarna op de printer een time-out optreedt als de SMTP-server niet reageert.
Antwoordadres	Een antwoordadres opgeven voor het verzenden van een fax.
SSL/TLS gebruiken Uitgeschakeld* Onderhandelen Vereist	Opgeven of faxen worden verzonden met een gecodeerde koppeling.
Vertrouwd certificaat vereist Uit Aan*	Een vertrouwd certificaat opgeven bij toegang tot de SMTP-server.
Verificatie SMTP-server Geen verificatie vereist* Aanmelden / Normaal NTLM CRAM-MD5 Digest-MD5 Kerberos 5	Het verificatietype voor de SMTP-server instellen.
Door het apparaat geïnitieerde e-mail Geen* SMTP-referenties voor apparaat gebruiken	Opgeven of referenties zijn vereist voor door het apparaat geïnitieerde e-mail.
Door de gebruiker geïnitieerde e-mail Geen* SMTP-referenties voor apparaat gebruiken Gebruikers-ID/wachtw. sessie gebr. E-mailadres en wachtwoord voor sessie gebruiken Gebruiker vragen	Opgeven of referenties zijn vereist voor door de gebruiker geïnitieerde e-mail.
Active Directory Device gebruiken Uit* Aan	Inschakelen dat gebruikersgegevens en groepsbestemmingen verbinding maken met de SMTP-server.
Opmerking: Een sterretje (*) naast een waarde geeft aan dat dit een in de fabriek ingestelde waarde is.	

Menuoptie	Beschrijving
Gebruikersnaam apparaat	De gebruikers-ID en het wachtwoord opgeven om verbinding te maken met de SMTP-server.
Wachtwoord voor apparaat	
Kerberos 5-realm	De realm opgeven voor het Kerberos 5-verificatieprotocol.
NTLM-domein	De domeinnaam voor het NTLM-beveiligingsprotocol opgeven.
Schakel de foutmelding "SMTP-server is niet ingesteld" uit Uit* Aan	De foutmelding "SMTP-server niet geconfigureerd" verbergen.
Opmerking: Een sterretje (*) naast een waarde geeft aan dat dit een in de fabriek ingestelde waarde is.	

Scaninstellingen faxserver

Menuoptie	Beschrijving
Beeldformaat TIFF (.tif) PDF (.pdf)* XPS (.xps) TXT (.txt) RTF (.rtf) DOCX (.docx) XLSX (.xlsx) CSV (.csv)	De bestandsindeling van de gescande afbeelding opgeven.
Inhoudstype Tekst* Tekst/foto Foto Illustraties	Het uitvoerresultaat verbeteren op basis van de inhoud van het originele document.
Inhoudsbron Zwart-wit laser Kleurenlaser* Inkjet Foto/film Tijdschrift Krant Drukwerk Anders	Het uitvoerresultaat verbeteren op basis van de bron van het originele document.
Faxresolutie Standaard* Fijn Zeer fijn Ultrafijn	De faxresolutie instellen.
Opmerking: Een sterretje (*) naast een waarde geeft aan dat dit een in de fabriek ingestelde waarde is.	

Menuoptie	Beschrijving
Zijden Uit* Korte zijde Lange zijde	De afdrukstand van het originele document bij het scannen van beide zijden van het document.
Intensiteit 1–9 (5*)	De intensiteit van de uitvoer instellen.
Afdrukstand Staand* Liggend	De afdrukstand instellen van tekst en afbeeldingen op de pagina.
Origineel [Lijst met papierformaten]	Het papierformaat van het originele document opgeven. **Opmerkingen:** • Gemengde formaten is de Amerikaanse standaardinstelling. "A4" is de internationale standaardinstelling. • De instelling kan variëren afhankelijk van het printermodel.
Multipage TIFF gebruiken Uit Aan*	Kiezen tussen TIFF-bestanden met één pagina of met meer pagina's.
Opmerking: Een sterretje (*) naast een waarde geeft aan dat dit een in de fabriek ingestelde waarde is.	

E-mail

E-mailconfiguratie

Menuoptie	Beschrijving
Primaire SMTP-gateway	Voer het IP-adres of de hostnaam van de primaire SMTP-server in die wordt gebruikt voor het verzenden van e-mail.
Primaire SMTP-gatewaypoort 1–65535 (25*)	Voer het poortnummer van de primaire SMTP-server in.
Secundaire SMTP-gateway	Voer het IP-adres of de hostnaam van de secundaire of back-up SMTP-server in.
Secundaire SMTP-gatewaypoort 1–65535 (25*)	Voer het serverpoortnummer van uw secundaire of back-SMTP-server in.
Time-out SMTP 5–30 seconden (30*)	De tijd instellen waarna op de printer een time-out optreedt als de SMTP-server niet reageert.
Antwoordadres	Een antwoordadres opgeven in de e-mail.
Gebruik altijd het standaard SMTP-antwoord-adres Aan Uit*	Gebruik altijd het standaardantwoordadres in de SMTP-server.
Opmerking: Een sterretje (*) naast een waarde geeft aan dat dit een in de fabriek ingestelde waarde is.	

Menuoptie	Beschrijving
SSL/TLS gebruiken Uitgeschakeld* Onderhandelen Vereist	Opgeven of e-mails worden verzonden met een gecodeerde koppeling.
Vertrouwd certificaat vereist Uit Aan*	Een vertrouwd certificaat vereisen bij toegang tot de SMTP-server.
Verificatie SMTP-server Geen verificatie vereist* Aanmelden / Normaal NTLM CRAM-MD5 Digest-MD5 Kerberos 5	Het verificatietype voor de SMTP-server instellen.
Door het apparaat geïnitieerde e-mail Geen* SMTP-referenties voor apparaat gebruiken	Opgeven of referenties zijn vereist voor door het apparaat geïnitieerde e-mail.
Door de gebruiker geïnitieerde e-mail Geen* SMTP-referenties voor apparaat gebruiken Gebruikers-id/wachtw. sessie gebr. E-mailadres en wachtwoord voor sessie gebruiken Gebruiker vragen	Opgeven of referenties zijn vereist voor door de gebruiker geïnitieerde e-mail.
Active Directory Device gebruiken Uit* Aan	Opgeven of referenties zijn vereist voor door de gebruiker geïnitieerde e-mail.
Gebruikersnaam apparaat	De gebruikers-ID en het wachtwoord opgeven om verbinding te maken met de SMTP-server.
Wachtwoord voor apparaat	
Kerberos 5-realm	De realm opgeven voor het Kerberos 5-verificatieprotocol.
NTLM-domein	De domeinnaam voor het NTLM-beveiligingsprotocol opgeven.
Schakel de foutmelding "SMTP-server is niet ingesteld" uit Uit* Aan	De foutmelding "SMTP-server niet geconfigureerd" verbergen.
Opmerking: Een sterretje (*) naast een waarde geeft aan dat dit een in de fabriek ingestelde waarde is.	

Standaardinstellingen e-mail

Menuoptie	Beschrijving
Onderwerp:	Het onderwerp en de berichttekst van de e-mail opgeven.
Bericht:	
Opmerking: Een sterretje (*) naast een waarde geeft aan dat dit een in de fabriek ingestelde waarde is.	

Menuoptie	Beschrijving
Bestandsnaam	De bestandsnaam voor het gescande document opgeven.
Indeling JPEG (.jpg) PDF (.pdf)* TIFF (.tif) XPS (.xps) TXT (.txt) RTF (.rtf) DOCX (.docx) XLSX (.xlsx) CSV (.csv)	De bestandsindeling van het gescande document opgeven.
Algemene OCR-instellingen Herkende talen Automatisch draaien (Uit*) Optimaliseren (Uit*) Automatische contrastverbetering (Uit*)	Configureer de instellingen voor optical character recognition (OCR). **Opmerking:** Dit menu-item wordt alleen weergegeven als u een OCR-oplossing hebt gekocht en geïnstalleerd.
PDF-instellingen PDF-versie (1.5*) Archiefversie (A-1a*) Zeer gecomprimeerd (Uit*) Beveiligd (Uit*) Doorzoekbaar (Uit*) Archief (PDF/A) (Uit*)	Configureer de PDF-instellingen van het gescande document. **Opmerkingen:** • Archiefversie en Archief (PDF/A) worden alleen ondersteund als PDF-versie is ingesteld op 1.4. • Sterk gecomprimeerd wordt alleen weergegeven als er een vaste schijf of een intelligent opslagstation (ISD) is geïnstalleerd.
Inhoudstype Tekst Tekst/foto* Foto Illustraties	Het uitvoerresultaat verbeteren op basis van het inhoudstype van het originele document.
Inhoudsbron Zwart-wit laser Kleurenlaser* Inkjet Foto/film Tijdschrift Krant Drukwerk Anders	Het uitvoerresultaat verbeteren op basis van de inhoudsbron van het originele document.
Kleur Zwart-wit Grijs Kleur* Automatisch	De printer instellen op de inhoud van het vastgelegde document in kleur of in zwart-wit.
Opmerking: Een sterretje (*) naast een waarde geeft aan dat dit een in de fabriek ingestelde waarde is.	

Menuoptie	Beschrijving
Resolutie 75 dpi 150 dpi* 200 dpi 300 dpi 400 dpi 600 dpi	De resolutie van de gescande afbeelding instellen.
Intensiteit 1–9 (5*)	De gescande afbeelding lichter of donkerder maken.
Afdrukstand Staand* Liggend	Het formaat van het originele document opgeven.
Origineel Gecombineerde formaten*	Het papierformaat van het originele document opgeven.
Zijden Uit* Korte zijde Lange zijde	De afdrukstand van het originele document bij het scannen van beide zijden van het document.
Opmerking: Een sterretje (*) naast een waarde geeft aan dat dit een in de fabriek ingestelde waarde is.	

Geavanceerde beeldverwerking

Menuoptie	Beschrijving
Kleurbalans Cyaan (0*) Magenta (0*) Geel (0*)	De kleurintensiteit aanpassen voor cyaan, magenta en geel.
Weggevallen kleur Kleur wegfilteren (Geen*) Standaarddrempel rood (128*) Standaarddrempel groen (128*) Standaarddrempel blauw (128*)	Opgeven welke kleur tijdens het scannen wordt weggefilterd en de filterinstelling voor die kleur aanpassen.
Automatische kleurdetectie Kleurgevoeligheid (5*) Gevoeligheid voor gebied (5*) Bitdiepte e-mail (1 bit*) Minimale scanresolutie (300 dpi*)	De automatische kleurdetectie configureren.
JPEG-kwaliteit Beste instelling voor inhoud* 5-95	De JPEG-kwaliteit van de gescande afbeelding opgeven.
Contrast Beste instelling voor inhoud* 0-5	Het contrast voor de gescande afbeelding opgeven.
Opmerking: Een sterretje (*) naast een waarde geeft aan dat dit een in de fabriek ingestelde waarde is.	

Menuoptie	Beschrijving
Achtergrond verwijderen Achtergronddetectie (Op inhoud gebaseerd*) Niveau (0*)	De achtergrondkleur of ruis uit het originele document verwijderen. **Opmerkingen:** • Op inhoud gebaseerd verwijdert de achtergrondkleur van het originele document. • Vast verwijdert beeldruis van een foto.
Spiegelbeeld Uit* Aan	Een spiegelbeeld maken van het originele document.
Negatief afbeelding Uit* Aan	Een negatieve afbeelding van het originele document maken.
Schaduwdetail -4 tot 4 (0*)	De schaduwdetails in de gescande afbeelding aanpassen.
Scannen van rand tot rand Uit* Aan	Het originele document van rand tot rand scannen.
Scherpte 1–5 (3*)	De scherpte in de gescande afbeelding aanpassen.
Temperatuur -4 tot 4 (0*)	Een blauwere of rodere uitvoer van het originele document genereren.
Lege pagina's Lege pagina's verwijderen (Niet verwijderen*) Gevoeligheid lege pagina's (5*)	De gevoeligheid van scans instellen ten opzichte van blanco pagina's in het originele document.
Opmerking: Een sterretje (*) naast een waarde geeft aan dat dit een in de fabriek ingestelde waarde is.	

Beheercontrole

Menuoptie	Beschrijving
Max. e-mailformaat 0–65535 (0*)	De toegestane bestandsgrootte voor elke e-mail instellen.
Waarschuwing bij max bestandsgrootte	Een foutbericht opgeven dat de printer verzendt wanneer een e-mail groter is dan de toegestane bestandsgrootte. **Opmerking:** U kunt maximaal 1024 tekens invoeren.
Bestemmingen beperken	Opgeven dat e-mail alleen wordt verzonden naar adressen op de lijst met domeinnamen. **Opmerking:** Gebruik een komma om domeinen te scheiden.
Kopie naar mij verzenden Wordt nooit weergegeven* Standaard ingeschakeld Standaard uitgeschakeld Altijd aan	Een kopie van de e-mail naar uzelf verzenden.
Opmerking: Een sterretje (*) naast een waarde geeft aan dat dit een in de fabriek ingestelde waarde is.	

Menuoptie	Beschrijving
Alleen e-mails aan mijzelf toestaan Uit* Aan	De printer zodanig instellen dat alleen e-mails aan uzelf worden verzonden.
cc:/bcc: gebruiken Uit* Aan	CC (carbon copy) en BCC (blind carbon copy) inschakelen in e-mail.
Multipage TIFF gebruiken Uit Aan*	Scannen van meerdere TIFF-afbeeldingen naar één TIFF-bestand inschakelen.
TIFF-comprimering JPEG LZW*	Het compressietype instellen voor TIFF-bestanden.
Standaardinstelling Tekst 5–95 (75*)	De tekstkwaliteit in de gescande inhoud instellen.
Standaardinstelling Tekst/foto 5–95 (75*)	De tekst- en fotokwaliteit in de gescande inhoud instellen.
Standaardinstelling Foto 5–95 (50*)	De fotokwaliteit in de gescande inhoud instellen.
Scheve items in ADF aanpassen Uit Aan*	De printer instellen om scheve afbeeldingen van via de ADF gescande documenten aan te passen.
Transmissielog Logboek afdrukken* Logboek niet afdrukken Alleen afdrukken bij fouten	Een transmissielog voor e-mailscans afdrukken.
Papierbron logs Lade [x] (1*) Multifunctionele invoer	De papierbron opgeven voor het afdrukken van e-maillogbestanden.
Aangepaste taak wordt gescand Uit* Aan	De printer instellen om de eerste originelenset met de opgegeven instellingen te scannen en daarna de volgende set met dezelfde of andere instellingen te scannen. **Opmerking:** Dit menu-item wordt alleen weergegeven als er een vaste schijf of een ISD is geïnstalleerd.
Scanvoorbeeld Uit* Aan	Een scanvoorbeeld van het originele document weergeven. **Opmerking:** Dit menu-item wordt alleen weergegeven als er een vaste schijf of een ISD is geïnstalleerd.
Opslaan als snelkoppeling toestaan Uit Aan*	Een e-mailadres opslaan als snelkoppeling.
E-mailafbeeldingen verzonden als Bijlage* Webkoppeling	Opgeven hoe u afbeeldingen ziet die zijn opgenomen in de e-mail.
Opmerking: Een sterretje (*) naast een waarde geeft aan dat dit een in de fabriek ingestelde waarde is.	

Menuoptie	Beschrijving
Herstel e-mailinformatie na verzenden Uit Aan*	De velden Aan, Onderwerp, Bericht en Bestandsnaam terugzetten naar hun standaardwaarden na het verzenden van een e-mailbericht.
Opmerking: Een sterretje (*) naast een waarde geeft aan dat dit een in de fabriek ingestelde waarde is.	

Webkopp. instellen

Menuoptie	Beschrijving
Server	De aanmeldingsgegevens opgeven van de server waarop de afbeeldingen worden gehost die worden opgenomen in de e-mail.
Aanmelden	
Wachtwoord	
Pad	
Bestandsnaam	
Webkoppeling	

FTP

FTP-standaardinstellingen

Menuoptie	Beschrijving
Indeling JPEG (.jpg) PDF (.pdf)* TIFF (.tif) XPS (.xps) TXT (.txt) RTF (.rtf) DOCX (.docx) XLSX (.xlsx) CSV (.csv)	De bestandsindeling van de gescande afbeelding opgeven.
Algemene OCR-instellingen Erkende talen Automatisch draaien (Uit*) Optimaliseren (Uit*) Automatische contrastverbetering (Uit*)	Configureer de instellingen voor optical character recognition (OCR). **Opmerking:** Dit menu-item wordt alleen weergegeven als u een OCR-oplossing hebt gekocht en geïnstalleerd.
Opmerking: Een sterretje (*) naast een waarde geeft aan dat dit een in de fabriek ingestelde waarde is.	

Menuoptie	Beschrijving
PDF-instellingen PDF-versie (1.5*) Archiefversie (A-1a*) Zeer gecomprimeerd (Uit*) Beveiligd (Uit*) Doorzoekbaar (Uit*) Archief (PDF/A) (Uit*)	De PDF-instellingen voor de gescande afbeelding opgeven. **Opmerkingen:** • Archiefversie en Archief (PDF/A) worden alleen ondersteund als PDF-versie is ingesteld op 1.4. • Sterk gecomprimeerd wordt alleen weergegeven als er een vaste schijf of een intelligent opslagstation (ISD) is geïnstalleerd.
Inhoudstype Tekst Tekst/foto* Illustraties Photo	Het uitvoerresultaat verbeteren op basis van het inhoudstype van het originele document.
Inhoudsbron Zwart-wit laser Kleurenlaser* Inkjet Foto/Film Tijdschrift Krant Drukwerk Overige	Het uitvoerresultaat verbeteren op basis van de inhoudsbron van het originele document.
Kleur Zwart-wit Grijs Kleur* Automatisch	De printer instellen op de inhoud van het vastgelegde document in kleur of in zwart-wit.
Resolutie 75 dpi 150 dpi* 200 dpi* 300 dpi* 400 dpi* 600 dpi*	De resolutie van de gescande afbeelding instellen.
Intensiteit 1–9 (5*)	De gescande afbeelding lichter of donkerder maken.
Beeldrichting Staand* Landschap	Het formaat van het originele document opgeven.
Origineel Gecombineerde formaten*	Het papierformaat van het originele document opgeven.
Zijden Uit* Lange zijde Korte zijde	De afdrukstand opgeven bij het scannen van beide zijden van het document.
Opmerking: Een sterretje (*) naast een waarde geeft aan dat dit een in de fabriek ingestelde waarde is.	

Menuoptie	Beschrijving
Bestandsnaam	De bestandsnaam van de gescande afbeelding opgeven.
Opmerking: Een sterretje (*) naast een waarde geeft aan dat dit een in de fabriek ingestelde waarde is.	

Advanced Imaging

Menuoptie	Beschrijving
Kleurbalans Cyaan (0*) Magenta (0*) Geel (0*)	De kleurintensiteit aanpassen voor cyaan, magenta en geel.
Weggevallen kleur Kleur wegfilteren (Geen*) Standaarddrempel rood (128*) Standaarddrempel groen (128*) Standaarddrempel blauw (128*)	Opgeven welke kleur tijdens het scannen wordt weggefilterd en de filterinstelling voor die kleur aanpassen.
Automatische kleurdetectie Kleurgevoeligheid (5*) Gevoeligheid voor gebied (5*) Bitdiepte FTP (1 bit*) Minimale scanresolutie (300 dpi*)	De automatische kleurdetectie configureren.
JPEG-kwaliteit Beste instelling voor inhoud* 5-95	De JPEG-kwaliteit van de gescande afbeelding opgeven.
Contrast Beste instelling voor inhoud* 0 1 2 3 4 5	Het contrast voor de gescande afbeelding opgeven.
Achtergrond verwijderen Achtergronddetectie (Op inhoud gebaseerd*) Niveau (0*)	De achtergrondkleur of ruis uit het originele document verwijderen. **Opmerkingen:** • Op inhoud gebaseerd verwijdert de achtergrondkleur van het originele document . • Vast verwijdert beeldruis van een foto.
Spiegelbeeld Uit* Aan	Een spiegelbeeld maken van het originele document.
Negatief afbeelding Uit* Aan	Een negatieve afbeelding van het originele document maken.
Opmerking: Een sterretje (*) naast een waarde geeft aan dat dit een in de fabriek ingestelde waarde is.	

Menuoptie	Beschrijving
Schaduwdetail -4 tot 4 (0*)	De schaduwdetails in de gescande afbeelding aanpassen.
Rand tot rand scannen Uit* Aan	Rand-tot-rand scannen instellen van het oorspronkelijke document.
Scherpte 1–5 (3*)	De scherpte in de gescande afbeelding aanpassen.
Temperatuur -4 tot 4 (0*)	Een blauwere of rodere uitvoer van het originele document genereren.
Lege pagina's Lege pagina's verwijderen (Niet verwijderen*) Gevoeligheid lege pagina's (5*)	De gevoeligheid van scans instellen ten opzichte van blanco pagina's in het originele document.
Opmerking: Een sterretje (*) naast een waarde geeft aan dat dit een in de fabriek ingestelde waarde is.	

Beheercontroles

Menuoptie	Beschrijving
Standaardinstelling Tekst 5–95 (75*)	De kwaliteit van tekst op de gescande afbeelding instellen.
Standaardinstelling Tekst/foto 5–95 (75*)	De kwaliteit van tekst of een foto op een gescande afbeelding instellen.
Standaardinstelling Foto 5–95 (50*)	De kwaliteit van een foto op de gescande afbeelding instellen.
Multipage TIFF gebruiken Aan* Uit	Scannen van meerdere TIFF-afbeeldingen naar één TIFF-bestand inschakelen.
TIFF-compressie LZW* JPEG	Het compressietype instellen voor TIFF-bestanden.
Transmissie logboek Log afdrukken* Logboek niet afdrukken Alleen afdrukken bij fouten	Een transmissielog voor FTP-scans afdrukken.
Papierbron logboek Lade [x] (1*) Multifunctionele invoer	De papierbron opgeven voor het afdrukken van FTP-logs.
Aangepaste taak scannen Uit* Aan	De printer instellen om de eerste originelenset met de opgegeven instellingen te scannen en daarna de volgende set met dezelfde of andere instellingen te scannen. **Opmerking:** Dit menu-item wordt alleen weergegeven als er een vaste schijf of een ISD is geïnstalleerd.
Opmerking: Een sterretje (*) naast een waarde geeft aan dat dit een in de fabriek ingestelde waarde is.	

Menuoptie	Beschrijving
Scanvoorbeeld Uit* Aan	Een voorbeeld van het originele document weergeven. **Opmerking:** Dit menu-item wordt alleen weergegeven als er een vaste schijf of een ISD is geïnstalleerd.
Opslaan als snelkoppeling toestaan Uit Aan*	Een FTP-adres opslaan als snelkoppeling.
Scheve items in ADF aanpassen Uit* Aan	De printer instellen om scheve afbeeldingen van via de ADF gescande documenten aan te passen.
Passieve FTP gebruiken Uit* Aan	Laat de FTP-server de gegevenspoort specificeren waarmee de printer verbinding maakt.
Opmerking: Een sterretje (*) naast een waarde geeft aan dat dit een in de fabriek ingestelde waarde is.	

USB-station

Scannen naar flashstation

Menuoptie	Beschrijving
Indeling JPEG (.jpg) PDF (.pdf)* TIFF (.tif) XPS (.xps) TXT (.txt) RTF (.rtf) DOCX (.docx) XLSX (.xlsx) CSV (.csv)	De bestandsindeling van de gescande afbeelding opgeven.
Algemene OCR-instellingen Herkende talen Automatisch draaien (Uit*) Optimaliseren (Uit*) Automatische contrastverbetering (Uit*)	Configureer de instellingen voor optical character recognition (OCR). **Opmerking:** Dit menu-item wordt alleen weergegeven als u een OCR-oplossing hebt gekocht en geïnstalleerd.
PDF-instellingen PDF-versie (1.5*) Archiefversie (A-1a*) Zeer gecomprimeerd (Uit*) Beveiligd (Uit*) Doorzoekbaar (Uit*) Archief (PDF/A) (Uit*)	De PDF-instellingen van de gescande afbeelding opgeven. **Opmerkingen:** • Archiefversie en Archief (PDF/A) worden alleen ondersteund als PDF-versie is ingesteld op 1.4. • Sterk gecomprimeerd wordt alleen weergegeven als er een vaste schijf of een intelligent opslagstation (ISD) is geïnstalleerd.
Opmerking: Een sterretje (*) naast een waarde geeft aan dat dit een in de fabriek ingestelde waarde is.	

Menuoptie	Beschrijving
Inhoudstype Tekst Tekst/foto* Illustraties Foto	Het uitvoerresultaat verbeteren op basis van het inhoudstype van het originele document.
Inhoudsbron Zwart-wit laser Kleurenlaser* Inkjet Foto/film Tijdschrift Krant Drukwerk Anders	Het uitvoerresultaat verbeteren op basis van de inhoudsbron van het originele document.
Kleur Zwart-wit Grijs Kleur* Automatisch	De printer instellen op de inhoud van het vastgelegde document in kleur of in zwart-wit.
Resolutie 75 dpi 150 dpi* 200 dpi 300 dpi 400 dpi 600 dpi	De resolutie van de gescande afbeelding instellen.
Intensiteit 1–9 (5*)	De gescande afbeelding lichter of donkerder maken.
Afdrukstand Staand* Liggend	Het formaat van het originele document opgeven.
Origineel Gecombineerde formaten*	Het papierformaat van het originele document opgeven.
Zijden Uit* Lange zijde Korte zijde	De afdrukstand van het originele document bij het scannen van beide zijden van het document.
Bestandsnaam	De bestandsnaam van de gescande afbeelding opgeven.
Opmerking: Een sterretje (*) naast een waarde geeft aan dat dit een in de fabriek ingestelde waarde is.	

Geavanceerde beeldverwerking

Menuoptie	Beschrijving
Kleurbalans Cyaan (0*) Magenta (0*) Geel (0*)	De kleurintensiteit aanpassen voor cyaan, magenta en geel.
Weggevallen kleur Kleur wegfilteren (Geen*) Standaarddrempel rood (128*) Standaarddrempel groen (128*) Standaarddrempel blauw (128*)	Opgeven welke kleur tijdens het scannen wordt weggefilterd en de filterinstelling voor die kleur aanpassen.
Automatische kleurdetectie Kleurgevoeligheid (5*) Gevoeligheid voor gebied (5*) Bitdiepte voor scannen (1 bit*) Minimale scanresolutie (300 dpi*)	De automatische kleurdetectie configureren.
JPEG-kwaliteit Beste instelling voor inhoud* 5-95	De JPEG-kwaliteit van de gescande afbeelding opgeven.
Contrast Beste instelling voor inhoud* 0-5	Het contrast voor de gescande afbeelding opgeven.
Achtergrond verwijderen Achtergronddetectie (Op inhoud gebaseerd*) Niveau (0*)	De achtergrondkleur of ruis uit het originele document verwijderen. **Opmerkingen:** • Op inhoud gebaseerd verwijdert de achtergrondkleur van het originele document. • Vast verwijdert beeldruis van een foto.
Spiegelbeeld Uit* Aan	Een spiegelbeeld maken van het originele document.
Negatief afbeelding Uit* Aan	Een negatieve afbeelding van het originele document maken.
Schaduwdetail -4 tot 4 (0*)	De schaduwdetails in de gescande afbeelding aanpassen.
Scannen van rand tot rand Uit* Aan	Het originele document van rand tot rand scannen.
Scherpte 1–5 (3*)	De scherpte in de gescande afbeelding aanpassen.
Temperatuur -4 tot 4 (0*)	Een blauwere of rodere uitvoer van het originele document genereren.
Opmerking: Een sterretje (*) naast een waarde geeft aan dat dit een in de fabriek ingestelde waarde is.	

Menuoptie	Beschrijving
Lege pagina's Lege pagina's verwijderen (Niet verwijderen*) Gevoeligheid lege pagina's (5*)	De gevoeligheid van scans instellen ten opzichte van blanco pagina's in het originele document.
Opmerking: Een sterretje (*) naast een waarde geeft aan dat dit een in de fabriek ingestelde waarde is.	

Beheercontrole

Menuoptie	Beschrijving
Standaardinstelling Tekst 5–95 (75*)	De kwaliteit van tekst op de gescande afbeelding instellen.
Standaardinstelling Tekst/foto 5–95 (75*)	De kwaliteit van tekst of een foto op een gescande afbeelding instellen.
Standaardinstelling Foto 5–95 (50*)	De kwaliteit van een foto op de gescande afbeelding instellen.
Multipage TIFF gebruiken Uit Aan*	Scannen van meerdere TIFF-afbeeldingen naar één TIFF-bestand inschakelen.
TIFF-comprimering LZW* JPEG	Het compressietype instellen voor TIFF-bestanden.
Aangepaste taak wordt gescand Uit* Aan	De printer instellen om de eerste originelenset met de opgegeven instellingen te scannen en daarna de volgende set met dezelfde of andere instellingen te scannen. **Opmerking:** Dit menu-item wordt alleen weergegeven als er een vaste schijf of een ISD is geïnstalleerd.
Scanvoorbeeld Uit* Aan	Een scanvoorbeeld van het originele document weergeven. **Opmerking:** Dit menu-item wordt alleen weergegeven als er een vaste schijf of een ISD is geïnstalleerd.
Scheve items in ADF aanpassen Uit* Aan	De printer instellen om scheve afbeeldingen van via de ADF gescande documenten aan te passen.
Opmerking: Een sterretje (*) naast een waarde geeft aan dat dit een in de fabriek ingestelde waarde is.	

Afdruk flashstation

Menuoptie	Beschrijving
Aantal exemplaren 1–9999 (1*)	Voer het gewenste aantal exemplaren in.
Papierbron Lade [x] (1*) Multifunctionele invoer Handmatige papierinvoer Handmatige envelopinvoer	De papierbron voor de afdruktaak opgeven.
Opmerking: Een sterretje (*) naast een waarde geeft aan dat dit een in de fabriek ingestelde waarde is.	

Menuoptie	Beschrijving
Kleur Uit Aan*	Een bestand van een flashstation in kleur afdrukken.
Sorteren Uit [1,1,1,2,2,2] Aan [1,2,1,2,1,2]*	Hiermee stapelt u de pagina's van een afdruktaak op volgorde als u meerdere exemplaren van de taak afdrukt.
Zijden Enkelzijdig* Dubbelzijdig	Opgeven of op één zijde of beide zijden van de pagina wordt afgedrukt.
Stijl omslaan Lange zijde* Korte zijde	Opgeven welke zijde van het papier (lange zijde of korte zijde) wordt ingebonden bij dubbelzijdig afdrukken.
Pagina's per zijde Uit* 2 pagina's per zijde 3 pagina's per zijde 4 pagina's per zijde 6 pagina's per zijde 9 pagina's per zijde 12 pagina's per zijde 16 pagina's per zijde	Meerdere pagina’s afdrukken op één zijde van het papier.
Pagina's per zijde sortering Horizontaal* Omgekeerd horizontaal Omgekeerd verticaal Verticaal	De positionering van meerdere pagina's opgeven wanneer u het menu Pagina's per zijde gebruikt.
Pagina's per zijde - afdrukstand Auto* Landschap Staand	De afdrukstand van meerdere pagina's opgeven wanneer u Pagina's per zijde gebruikt.
Pagina's per zijde rand Geen* Vast	Rond elke pagina een rand afdrukken wanneer u het menu Pagina's per zijde gebruikt.
Scheidingsvellen Uit* Tussen exemplaren Tussen taken Tussen pagina's	Tijdens het afdrukken lege scheidingsvellen invoegen.
Bron scheidingsvellen Lade [x] (1*) Multifunctionele invoer	De papierbron voor het scheidingsvel opgeven.
Opmerking: Een sterretje (*) naast een waarde geeft aan dat dit een in de fabriek ingestelde waarde is.	

Menuoptie	Beschrijving
Lege pagina's Niet afdrukken* Afdrukken	Lege pagina's in een afdruktaak afdrukken.
Opmerking: Een sterretje (*) naast een waarde geeft aan dat dit een in de fabriek ingestelde waarde is.	

Netwerk/poorten

Netwerkoverzicht

Menuoptie	Beschrijving
Actieve adapter Auto* Standaardnetwerk Draadloos	De snelheid van de netwerkverbinding opgeven. **Opmerking:** Draadloos is alleen beschikbaar op printers die zijn verbonden met een draadloos netwerk.
Netwerkstatus	De verbindingsstatus van het printernetwerk weergeven.
Netwerkstatus op printer weergeven Uit Aan*	Toont de netwerkstatus op het scherm.
Snelheid, duplex	Toont de snelheid van de momenteel actieve netwerkkaart.
IPv4	Toont het IPv4-adres.
Alle IPv6-adressen	Toont alle IPv6-adressen.
Reset afdrukserver	Alle actieve netwerkverbindingen met de printer opnieuw instellen. **Opmerking:** Met deze instelling verwijdert u alle geconfigureerde netwerkinstellingen.
Time-out netwerktaken Uit Aan* (90 seconden)	Hiermee kunt u instellen na hoeveel tijd een netwerkafdruktaak wordt geannuleerd.
Voorblad Uit* Aan	Een voorblad afdrukken.
Scannen naar PC Port Range	Geef een geldig poortbereik op voor printers achter een firewall die poorten blokkeert.
Netwerkverbindingen inschakelen Uit Aan*	De printer toestemming geven om verbinding te maken met een netwerk.
LLDP inschakelen Uit* Aan	Het Link Layer Discovery Protocol (LLDP) inschakelen in de printer.
Opmerking: Een sterretje (*) naast een waarde geeft aan dat dit een in de fabriek ingestelde waarde is.	

Draadloos

Opmerking: Dit menu is alleen beschikbaar op printers die zijn verbonden met een WiFi-netwerk of printermodellen met een draadloze netwerkadapter.

Menuoptie	Beschrijving
Configuratie via de mobiele app	Configureer de Wi-Fi-verbinding met behulp van Lexmark Mobile Assistant.
Instellen op het bedieningspaneel van de printer Netwerk kiezen Wi-Fi-netwerk toevoegen Netwerknaam Netwerkmodus Infrastructuur Beveiligingsmodus voor draadloos Uitgeschakeld* WPA2/WPA - Personal WPA2 - Personal WPA2/WPA3 - Personal WPA3 - Personal 802.1x - RADIUS	Configureer de Wi-Fi-verbinding via het bedieningspaneel. **Opmerking:** Dit menu-item verschijnt als *Draadloze verbinding instellen* in de Embedded Web Server.
Wi-Fi Protected Setup Methode met drukknop starten Startmethode met pincode	Een Wi-Fi-netwerk instellen en netwerkbeveiliging inschakelen. **Opmerkingen:** • Via de methode met de drukknop Start kunt u de printer verbinden met een Wi-Fi-netwerk door binnen een bepaalde tijd knoppen op de printer en het toegangspunt (draadloze router) in te drukken. • Via de methode met pincode kunt u de printer verbinden met een Wi-Fi-netwerk door een pincode op de printer in te voeren bij de draadloze instellingen van het toegangspunt.
Compatibiliteit 802.11b/g/n (2,4 GHz)* 802.11a/b/g/n/ac (2,4 GHz/5 GHz) 802.11a/n/ac (5 GHz)	Geef de standaard voor het Wi-Fi-netwerkgebruik op voor het draadloze netwerk. **Opmerking:** 802.11a/b/g/n/ac (2,4 Ghz/5 GHz) en 802.11a/n/ac (5 GHz) verschijnen alleen als een Wi-Fi-optie is geïnstalleerd.
Beveiligingsmodus voor draadloos Uitgeschakeld* WPA2/WPA - Personal WPA2-Personal WPA2/WPA3 - Personal WPA3 - Personal 802.1x - RADIUS	Stel de beveiligingsmodus in voor het aansluiten van de printer op Wi-Fi-apparaten.
WPA2/WPA Personal AES*	Stel Wi-Fi-verbinding in via Wi-Fi Protected Access (WPA). **Opmerking:** Dit menu-item wordt alleen weergegeven wanneer de draadloze beveiligingsmodus is ingesteld op WPA2/WPA-Personal.
PSK instellen	Stel het wachtwoord in voor een beveiligde Wi-Fi-verbinding.
WPA2-Personal AES*	Stel Wi-Fi-verbinding in via WPA2. **Opmerking:** Dit menu-item wordt alleen weergegeven wanneer de draadloze beveiligingsmodus is ingesteld op WPA2-Personal.

Menuoptie	Beschrijving
802.1x-coderingsmodus WPA+ WPA2* WPA2 + PMF*	Stel Wi-Fi-verbinding in via de standaard 802.1x. **Opmerking:** Dit menu-item wordt alleen weergegeven wanneer de draadloze beveiligingsmodus is ingesteld op 802.1x - RADIUS.
IPv4 DHCP inschakelen Aan* Uit Statische IP-adressen instellen IP-adres Netmask Gateway	De IPv4-instellingen inschakelen en configureren in de printer.
IPv6 IPv6 inschakelen Aan* Uit DHCPv6 inschakelen Aan Uit* Stateless Address Autoconfiguration Aan* Uit DNS-serveradres Handmatig toegewezen IPv6-adres Handmatig toegewezen IPv6-router Adres-prefix Alle IPv6-adressen Alle IPv6-routeradressen	De IPv6-instellingen inschakelen en configureren in de printer.
Netwerkadres UAA LAA	De netwerkadressen weergeven.
PCL SmartSwitch Aan* Uit	De printer zo instellen dat deze automatisch overschakelt op PCL-emulatie als dit door een afdruktaak wordt vereist, ongeacht de standaardprintertaal. **Opmerking:** Als PCL SmartSwitch is uitgeschakeld, controleert de printer de inkomende gegevens niet en gebruikt de standaardprintertaal die is opgegeven in het menu Instellingen.
PS SmartSwitch Aan* Uit	De printer zo instellen dat deze automatisch overschakelt op PS-emulatie als dit door een afdruktaak wordt vereist, ongeacht de standaardprintertaal. **Opmerking:** Als PS SmartSwitch is uitgeschakeld, controleert de printer de inkomende gegevens niet en gebruikt de standaardprintertaal die is opgegeven in het menu Instellingen.
Taken in buffer Aan Uit*	Afdruktaken tijdelijk opslaan op de vaste schijf of het intelligente opslag-station (ISD) voordat ze worden afgedrukt. **Opmerking:** Dit menu-item wordt alleen weergegeven als er een vaste schijf of een ISD is geïnstalleerd.

Menuoptie	Beschrijving
Mac binair PS Auto* Aan Uit	Printer instellen voor de verwerking van binaire PostScript-afdruktaken voor Macintosh. **Opmerkingen:** • Als Aan is ingesteld, worden ruwe binaire PostScript-afdruktaken verwerkt. • Als Uit is ingesteld, filtert de printer afdruktaken die het standaardprotocol gebruiken.

Wi-Fi Direct

Opmerking: Dit menu is alleen beschikbaar op printers die zijn verbonden met een WiFi-netwerk of printermodellen met een draadloze netwerkadapter.

Menuoptie	Beschrijving
Wi-Fi Direct inschakelen Aan Uit*	Stelt de printer in om direct te verbinden met Wi-Fi-apparaten.
Naam van Wi-Fi Direct	Geef de naam van het Wi-Fi Direct-netwerk op.
Wachtwoord van Wi-Fi Direct	Stel het wachtwoord in voor het verifiëren en valideren van gebruikers op een Wi-Fi-verbinding.
Wachtwoord tonen op instellingenpagina Uit Aan*	Geeft het Wachtwoord van Wi-Fi Direct weer op de pagina Netwerkinstellingen.
Nummer van het voorkeurskanaal 1-11 Auto*	Stel het voorkeurskanaal van het Wi-Fi-netwerk in.
IP-adres groepseigenaar	Het IP-adres van de groepseigenaar opgeven.
Drukknopverzoeken automatisch accepteren Uit* Aan	Aanvragen om verbinding te maken met het netwerk automatisch accepteren. **Opmerking:** Clients automatisch accepteren is niet beveiligd.
Opmerking: Een sterretje (*) naast een waarde geeft aan dat dit een in de fabriek ingestelde waarde is.	

Mobiele services beheren

Menuoptie	Beschrijving
Afdrukken via IPP inschakelen Aan* Uit	Afdrukken vanaf mobiele apparaten met behulp van IPP (Internet Printing Protocol) toestaan.
Faxen via IPP inschakelen Aan* Uit	Verzenden van faxen via IPP (Internet Printing Protocol) toestaan.
Opmerking: Een sterretje (*) naast een waarde geeft aan dat dit een in de fabriek ingestelde waarde is.	

Menuoptie	Beschrijving
IPP via USB ingeschakeld Aan* Uit	Afdruk- of scantaken via USB-verbinding toestaan.
Scannen inschakelen Aan* Uit	Scannen met het eSCL-protocol toestaan.
Mopria-detectie inschakelen Aan* Uit	Toestaan dat de printer wordt gedetecteerd door Mopria-apparaten.
Opmerking: Een sterretje (*) naast een waarde geeft aan dat dit een in de fabriek ingestelde waarde is.	

Ethernet

Menuoptie	Beschrijving
Netwerksnelheid	De snelheid van de actieve netwerkadapter weergeven.
IPv4 DHCP inschakelen (Aan*) Statische IP-adressen instellen	De IPv4-instellingen configureren.
IPv6 IPv6 inschakelen (Aan*) DHCPv6 inschakelen (Uit*) Stateless Address Autoconfiguration (Aan*) DNS-serveradres Handmatig toegewezen IPv6-adres Handmatig toegewezen IPv6-router Adres-prefix (64*) Alle IPv6-adressen Alle IPv6-routeradressen	De IPv6-instellingen configureren.
Netwerkadres UAA LAA	Het netwerkadres opgeven.
PCL SmartSwitch Uit Aan*	De printer zo instellen dat deze automatisch overschakelt op PCL-emulatie als dit door een afdruktaak wordt vereist, ongeacht de standaardprintertaal. **Opmerking:** Als deze instelling is uitgeschakeld, controleert de printer de inkomende gegevens niet en gebruikt de standaardprintertaal die is opgegeven in het menu Configuratie.
PS SmartSwitch Uit Aan*	De printer zo instellen dat deze automatisch overschakelt op PostScript-emulatie als dit door een afdruktaak wordt vereist, ongeacht de standaard-printertaal. **Opmerking:** Als deze instelling is uitgeschakeld, controleert de printer de inkomende gegevens niet en gebruikt de standaardprintertaal die is opgegeven in het menu Configuratie.
Opmerking: Een sterretje (*) naast een waarde geeft aan dat dit een in de fabriek ingestelde waarde is.	

Menuoptie	Beschrijving
Taken in buffer Uit* Aan	Afdruktaken tijdelijk opslaan op de vaste schijf of het intelligente opslagstation (ISD) voordat ze worden afgedrukt. **Opmerking:** Dit menu-item wordt alleen weergegeven als er een vaste schijf of een ISD is geïnstalleerd.
Mac binair PS Auto* Aan Uit	Printer instellen voor de verwerking van binaire PostScript-afdruktaken voor Macintosh. **Opmerkingen:** • Automatisch verwerkt afdruktaken van computers waarop Windows óf een Macintosh-besturingssysteem wordt uitgevoerd. • Uit filtert afdruktaken die het standaardprotocol gebruiken.
Energiezuinig ethernet Aan Uit Auto*	Het stroomverbruik beperken als de printer geen data ontvangt van het Ethernet-netwerk.
Opmerking: Een sterretje (*) naast een waarde geeft aan dat dit een in de fabriek ingestelde waarde is.	

TCP/IP

Opmerking: Dit menu wordt alleen weergegeven op netwerkprinters of printers die zijn aangesloten op afdrukservers.

Menuoptie	Beschrijving
Hostnaam instellen	De huidige TCP/IP-hostnaam instellen.
Domeinnaam	De domeinnaam instellen.
DHCP/BOOTP toestaan de NTP-server bij te werken Aan* Uit	DHCP- en BOOTP-clients toestaan de NTP-instellingen van de printer bij te werken.
Naam configuratieloos programma	Een servicenaam voor het configuratieloze netwerk opgeven.
AutoIP inschakelen Uit Aan*	Automatisch een IP-adres toewijzen.
DNS-serveradres	Het huidige DNS-serveradres (Domain Name System) opgeven.
Back-up DNS-adres	Het back-up DNS-serveradres specificeren.
Back-up DNS-adres 2	
Back-up DNS-adres 3	
Domeinzoekvolgorde	Een lijst van domeinnamen opgeven om de printer en de bronnen te zoeken die zich in verschillende domeinen op het netwerk bevinden.
DDNS inschakelen Uit* Aan	De dynamische DNS-instellingen bijwerken.
Opmerking: Een sterretje (*) naast een waarde geeft aan dat dit een in de fabriek ingestelde waarde is.	

Menuoptie	Beschrijving
DDNS TTL	De huidige DDNS-instellingen opgeven.
Standaard-TTL	
DDNS-vernieuwingstijd	
mDNS inschakelen Uit Aan*	De multicast DNS-instellingen bijwerken.
WINS-serveradres	Een serveradres opgeven voor Windows Internet Name Service (WINS).
BOOTP inschakelen Uit* Aan	De BOOTP toestaan een IP-adres van de printer toe te wijzen.
Beperkte serverlijst	De IP-adressen opgeven die met de printer mogen communiceren via TCP/IP. **Opmerkingen:** • Gebruik een komma om elk IP-adres te scheiden. • U kunt maximaal 50 IP-adressen toevoegen. • Dit menu-item is alleen beschikbaar op sommige printermodellen.
Opties voor Beperkte serverlijst Alle poorten blokkeren* Alleen afdrukken blokkeren Alleen afdrukken en HTTP blokkeren	De toegangsoptie instellen voor IP-adressen die niet in de lijst staan. **Opmerking:** Dit menu-item is alleen beschikbaar op sommige printermodellen.
MTU 256–1500 Ethernet (1500*)	Een MTU-parameter (maximale transmissie-eenheid) voor de TCP-verbindingen opgeven.
Raw printerpoort 1-65535 (9100*)	Een raw-poortnummer opgeven voor printers die zijn verbonden met een netwerk.
Maximale snelheid van uitgaand verkeer Uit* Aan	De maximale overdrachtsnelheid van de printer instellen. **Opmerking:** Indien ingeschakeld, is de optie voor deze instelling 100–1000000 kilobits per seconde.
TLS-ondersteuning TLSv1.0 inschakelen (Uit) TLSv1.1 inschakelen (Uit*) TLSv1.2 inschakelen (Aan*)	Schakel het Transport Layer Security-protocol in.
SSL-coderingslijst	Geef de cipher-algoritmen op die moeten worden gebruikt voor de SSL- of TLS-verbindingen.
TLSv1.3 SSL-coderingslijst	Geef de specifieke codereeks op die u wilt gebruiken voor TLS v1.3.
Opmerking: Een sterretje (*) naast een waarde geeft aan dat dit een in de fabriek ingestelde waarde is.	

SNMP

Opmerking: Dit menu wordt alleen weergegeven op netwerkprinters of printers die zijn aangesloten op afdrukservers.

Menuoptie	Beschrijving
SNMP-versie 1 en 2c Ingeschakeld Uit Aan* Instellen SNMP toestaan Uit Aan* PPM MIB inschakelen Uit Aan* SNMP-community	SNMP-versie 1 en 2c (Simple Network Management Protocol) configureren voor het installeren van printerstuurprogramma's en -toepassingen.
SNMP-versie 3 Ingeschakeld Uit Aan* Contextnaam Stel lezen/schrijven-referenties in Gebruikersnaam Verificatiewachtwoord Privacywachtwoord Stel alleen-lezen-referenties in Gebruikersnaam Verificatiewachtwoord Privacywachtwoord Verificatiehash MD5 SHA1* Minimaal verificatieniveau Geen verificatie, geen privacy Verificatie, geen privacy Verificatie, Privacy* Privacyalgoritme DES AES-128*	SNMP-versie 3 configureren voor het installeren en bijwerken van de printerbeveiliging.
Opmerking: Een sterretje (*) naast een waarde geeft aan dat dit een in de fabriek ingestelde waarde is.	

IPSec

Opmerking: Dit menu wordt alleen weergegeven op netwerkprinters of printers die zijn aangesloten op afdrukservers.

Menuoptie	Beschrijving
IPSec inschakelen Uit* Aan	Internet Protocol Security (IPSec) inschakelen.
Basisconfiguratie Standaard* Compatibiliteit Beveiligd	De IPSec-basisconfiguratie opgeven. **Opmerking:** Dit menu-item verschijnt alleen wanneer IPSec inschakelen is ingesteld op Aan.
DH (Diffie-Hellman) Group-voorstel modp2048 (14)* modp3072 (15) modp4096 (16) modp6144 (17)	De IPSec-basisconfiguratie opgeven. **Opmerking:** Dit menu-item wordt alleen weergegeven wanneer Basisconfiguratie is ingesteld op Compatibiliteit.
Voorgestelde coderingsmethode 3DES AES*	De coderingsmethode instellen. **Opmerking:** Dit menu-item wordt alleen weergegeven wanneer Basisconfiguratie is ingesteld op Compatibiliteit.
Voorgestelde verificatiemethode SHA1 SHA256* SHA512	De verificatiemethode instellen. **Opmerking:** Dit menu-item wordt alleen weergegeven wanneer Basisconfiguratie is ingesteld op Compatibiliteit.
IKE SA levensduur (uren) 1 2 4 8 24*	Geef de IKE SA vervaldatum op. **Opmerking:** Dit menu-item wordt alleen weergegeven wanneer Basisconfiguratie is ingesteld op Veilig.
IPSec SA levensduur (uren) 1 2 4 8* 24	Geef de IPSec SA vervaldatum op. **Opmerking:** Dit menu-item wordt alleen weergegeven wanneer Basisconfiguratie is ingesteld op Veilig.
Apparaatcertificaat IPSec	Een IPSec-certificaat opgeven. **Opmerking:** Dit menu-item verschijnt alleen wanneer IPSec inschakelen is ingesteld op Aan.
Geverifieerde verbindingen met vooraf gedeelde sleutel Host [x]	De geverifieerde verbindingen van de printer configureren. **Opmerking:** Deze menu-items worden alleen weergegeven wanneer IPSec inschakelen is ingesteld op Aan.
Geverifieerde verbindingen van certificaat Host [x] Adres[/subnet]	
Opmerking: Een sterretje (*) naast een waarde geeft aan dat dit een in de fabriek ingestelde waarde is.	

802.1x

Opmerking: Dit menu wordt alleen weergegeven op netwerkprinters of printers die zijn aangesloten op afdrukservers.

Menuoptie	Beschrijving
Actief Uit* Aan	Laat de printer toegang krijgen tot netwerken waarvoor verificatie is vereist.
802.1x-verificatie Aanmeldingsnaam apparaat Aanmeldingswachtwoord apparaat Servercertificaat valideren (Aan*) Vastleggen gebeurtenis inschakelen (Uit*) Apparaatcertificaat 802.1x	Configureer de instellingen voor verificatie van de 802.1x-verbinding.
Verificatiemechanismes EAP - MD5 (Aan*) EAP - MSCHAPv2 (Aan*) LEAP (Aan*) PEAP (Aan*) EAP - TLS (Aan*) EAP - TTLS (Aan*) TTLS-verificatiemethode (MSCHAPv2*)	Configureer de toegestane verificatiemechanismen voor de 802.1x-verbinding.
Opmerking: Een sterretje (*) naast een waarde geeft aan dat dit een in de fabriek ingestelde waarde is.	

LPD-configuratie

Opmerking: Dit menu wordt alleen weergegeven op netwerkprinters of printers die zijn aangesloten op afdrukservers.

Menuoptie	Beschrijving
LPD-timeout 0–65535 seconden (90*)	De time-outwaarde zodanig instellen dat de LPD-server (Line Printer Daemon) niet meer oneindig wacht op vastgelopen of ongeldige afdruktaken.
LPD-voorblad Uit* Aan	Een voorblad afdrukken voor alle LPD-afdruktaken. **Opmerking:** Een voorblad is de eerste pagina van een afdruktaak die wordt gebruikt als scheidingsblad van afdruktaken. Hierop staat de naam van de persoon die het afdrukverzoek heeft verzonden.
LPD-infopagina Uit* Aan	Een infopagina afdrukken voor alle LPD-afdruktaken. **Opmerking:** Een infopagina is de laatste pagina van een afdruktaak.
LPD-regelterugloopconversie Uit* Aan	LPD-regelterugloopconversie inschakelen. **Opmerking:** Een harde return is een opdracht aan de printer om de cursor te verplaatsen naar de eerste positie op dezelfde regel.
Opmerking: Een sterretje (*) naast een waarde geeft aan dat dit een in de fabriek ingestelde waarde is.	

HTTP-/FTP-instellingen

Menuoptie	Beschrijving
Proxy HTTP proxy IP-adres HTTP standaard IP-poort FTP proxy IP-adres FTP standaard IP-poort Verificatie Gebruikersnaam Wachtwoord Lokale domeinen	De instellingen voor de HTTP- en FTP-server configureren.
Overige instellingen HTTP-server inschakelen (Aan*)	Naar de Embedded Web Server gaan om de printer te bewaken en beheren.
Overige instellingen HTPPS inschakelen (Aan*)	Hypertext Transfer Protocol Secure (HTTPS) inschakelen om gegevens-overdracht van en naar de afdrukserver te coderen.
Overige instellingen HTTPS-verbindingen afdwingen (Uit*)	Afdwingen dat de printer HTTPS-verbindingen gebruikt.
Overige instellingen FTP/TFTP inschakelen (Aan*)	Bestanden verzenden via FTP/TFTP.
Overige instellingen Apparaatcertificaat HTTPS (standaard*)	Het HTTP-apparaatcertificaat weergeven dat op de printer wordt gebruikt.
Overige instellingen Time-out voor HTTP/FTP-verzoeken (30*)	Geef de tijdsduur op voordat de serververbinding wordt beëindigd.
Overige instellingen Nwe pog. voor HTTP/FTP-verzoeken (3*)	Het aantal nieuwe pogingen voor verbinden met de HTTP-/FTP-server instellen.
Opmerking: Een sterretje (*) naast een waarde geeft aan dat dit een in de fabriek ingestelde waarde is.	

ThinPrint

Menuoptie	Beschrijving
ThinPrint inschakelen Uit* Aan	Afdrukken vanuit ThinPrint.
Poortnummer 4000-4999 (4000*)	Het poortnummer voor de ThinPrint-server instellen.
Bandbreedte (bits/sec) 100-1000000 (0*)	De snelheid opgeven waarmee gegevens worden verzonden in een ThinPrint-omgeving.
Pakketformaat (kbytes) 0-64000 (0*)	De pakketgrootte voor gegevensoverdracht instellen.
Opmerking: Een sterretje (*) naast een waarde geeft aan dat dit een in de fabriek ingestelde waarde is.	

USB

Menuoptie	Beschrijving
PCL SmartSwitch Uit Aan*	De printer zodanig instellen dat deze overschakelt op PCL-emulatie als dit door een afdruktaak op de USB-poort wordt vereist, ongeacht de standaardprintertaal. **Opmerking:** Als deze instelling is uitgeschakeld, controleert de printer de inkomende gegevens niet en gebruikt de standaardprintertaal die is opgegeven in het menu Configuratie.
PS SmartSwitch Uit Aan*	De printer zodanig instellen dat deze overschakelt op PostScript-emulatie als dit door een afdruktaak op de USB-poort wordt vereist, ongeacht de standaardprintertaal. **Opmerking:** Als deze instelling is uitgeschakeld, controleert de printer de inkomende gegevens niet en gebruikt de standaardprintertaal die is opgegeven in het menu Configuratie.
Taken in buffer Uit* Aan	Afdruktaken tijdelijk opslaan op de vaste schijf of het intelligente opslagstation (ISD) voordat ze worden afgedrukt. **Opmerking:** Dit menu-item wordt alleen weergegeven als er een vaste schijf of een ISD is geïnstalleerd.
Mac binair PS Auto* Aan Uit	Printer instellen voor de verwerking van binaire PostScript-afdruktaken voor Macintosh. **Opmerkingen:** • Automatisch verwerkt afdruktaken van computers waarop Windows óf een Macintosh-besturingssysteem wordt uitgevoerd. • Uit filtert afdruktaken die het standaardprotocol gebruiken.
USB-poort inschakelen Uit Aan*	De USB-poort aan de voorzijde inschakelen.
Opmerking: Een sterretje (*) naast een waarde geeft aan dat dit een in de fabriek ingestelde waarde is.	

Externe netwerktoegang beperken

Menuoptie	Beschrijving
Externe netwerktoegang beperken Uit* Aan	Toegang tot netwerksites beperken.
Extern netwerkadres	Geef de netwerkadressen met beperkte toegang op.
E-mailadres voor meldingen	Geef een e-mailadres op waarmee meldingen van geregistreerde gebeurtenissen verstuurd worden.
Ping-frequentie 1-300 (10*)	Geef het interval in seconden op voor netwerkopdrachten.
Onderwerp	Geef het onderwerp en bericht op van de e-mailmelding.
Bericht	
Opmerking: Een sterretje (*) naast een waarde geeft aan dat dit een in de fabriek ingestelde waarde is.	

Beveiliging

Aanmeldmethoden

Machtigingen beheren

Menuoptie	Beschrijving
Toegang tot functies Adresboek openen in Apps Adresboek aanpassen Snelkoppelingen beheren Profielen maken Bladwijzers beheren Afdruk flashstation Flashstation voor afdrukken in kleur Scannen naar flashstation Kopieerfunctie Kleurenkopie afdrukken Weggevallen kleur E-mailfunctie Faxfunctie FTP-functie Faxen in wachtrij vrijgeven Toegang tot taken in wacht Gebruiksprofielen Taken op het apparaat annuleren Taal wijzigen Internet Printing Protocol (IPP) Scans extern starten Zwart-wit afdrukken In kleur afdrukken Netwerkmap - Scannen Vaste schijf - Afdruk Vaste schijf - Afdruk Vaste schijf - Scan	Toegang tot de printerfuncties beheren. **Opmerking:** Dit menu-item wordt alleen weergegeven als er een vaste schijf of een intelligent opslagstation is geïnstalleerd.
Beheerdersmenu's Menu Beveiliging Menu Netwerk/poorten Menu Papier Menu Rapporten Functieconfiguratiemenu's Accessoires, menu Menu Optiekaart SE-menu Apparaatmenu	Toegang tot de instellingen van het printermenu beheren.

Menuoptie	Beschrijving
Apparaatbeheer Beheer op afstand Firmware-updates Appconfiguratie Bedieningspaneel vergrendelen Embedded Web Server toegang Alle instellingen im-/exporteren Oud apparaat wissen Cloud Services-aanmelding	Toegang tot de opties voor printerbeheer instellen.
Apps Nieuwe apps Diavoorstelling Achtergrond wijzigen Schermbeveiliging Pas kopiëren Scan Center Scan Center Aangepast [x]	Toegang tot de printertoepassingen beheren.

Lokale accounts

Menuoptie	Beschrijving
Groepen/machtigingen beheren Groep toevoegen Toegangscontroles importeren Toegang tot functies Beheerdersmenu's Apparaatbeheer Apps Alle gebruikers Toegangscontroles importeren Toegang tot functies Beheerdersmenu's Apparaatbeheer Apps Beheer	Toegang van groepen of gebruikers tot de functies, toepassingen en beveiligingsinstellingen van de printer beheren.

Menuoptie	Beschrijving
Gebruiker toevoegen Gebruikersnaam/wachtwoord User Name (Gebruikersnaam) Wachtwoord Pincode	Lokale accounts maken voor het beheren van toegang tot de printer-functies.
Accounts met gebruikersnaam/wachtwoord Gebruiker toevoegen	
Accounts met gebruikersnaam Gebruiker toevoegen	
Accounts met wachtwoord Gebruiker toevoegen	
Accounts met pincode Gebruiker toevoegen	

Standaardaanmeldmethoden

Opmerking: Dit menu wordt alleen weergegeven als u de instellingen configureert in het menu Lokale accounts.

Menuoptie	Beschrijving
Configuratiescherm Gebruikersnaam/wachtwoord Gebruikersnaam Wachtwoord PIN	Geef de standaardaanmeldmethode voor toegang tot het configuratiescherm op.
Browser Gebruikersnaam/wachtwoord Gebruikersnaam Wachtwoord PIN	Geef de standaardaanmeldmethode voor toegang tot de browser op.

USB-apparaten plannen

Menuoptie	Beschrijving
Planningen Nieuwe planning toevoegen	Toegang tot de USB-poort aan de voorzijde plannen.

Logbestand beveiligingscontrole

Menuoptie	Beschrijving
Controle inschakelen Uit* Aan	Gebeurtenissen registreren in het beveiligde controlelog en het externe systeemlog.
Extern systeemlog inschakelen Uit* Aan	Controlelogs verzenden naar een externe server.
Externe systeemlogserver	Geef de externe systeemlogserver op.
Externe systeemlogpoort 1-65535 (514*)	Geef de externe systeemlogpoort op.
Externe systeemlogmethode Normale UDP* Stunnel	Een systeemlogmethode opgeven voor het overdragen van geregistreerde gebeurtenissen naar een externe server.
Externe systeemlogvoorziening 0 - Kernelberichten 1 - Berichten voor gebruikersniveau 2 - Mailsysteem 3 - Systeemdaemons 4 - Beveiligings-/autorisatieberichten* 5 - Berichten worden intern gegenereerd door syslogs 6 - Subsysteem voor line printer 7 - Nieuwssubsysteem voor netwerk 8 - Subsysteem voor UUCP 9 - Klokdaemon 10 - Beveiligings-/autorisatieberichten 11 - FTP-daemon 12 - Subsysteem voor NTP 13 - Logcontrole 14 - Logmelding 15 - Klokdaemon 16 - Lokaal gebruik 0 (local0) 17 - Lokaal gebruik 1 (local1) 18 - Lokaal gebruik 2 (local2) 19 - Lokaal gebruik 3 (local3) 20 - Lokaal gebruik 4 (local4) 21 - Lokaal gebruik 5 (local5) 22 - Lokaal gebruik 6 (local6) 23 - Lokaal gebruik 7 (local7)	Een faciliteitscode opgeven die de printer gebruikt bij het verzenden van loggebeurtenissen naar een externe server.
Opmerking: Een sterretje (*) naast een waarde geeft aan dat dit een in de fabriek ingestelde waarde is.	

Menuoptie	Beschrijving
Ernst van gebeurtenissen die worden vastgelegd 0 - Noodgeval 1 - Alarm 2 - Kritiek 3 - Fout 4 - Waarschuwing* 5 - Kennisgeving 6 - Informatie 7 - Foutopsporing	Geef de grens van het prioriteitsniveau op voor het registreren van berichten en gebeurtenissen.
Extern systeemlog van niet geregistreerde gebeurtenissen Uit* Aan	Alle gebeurtenissen verzenden naar de externe server, ongeacht urgentieniveau.
E-mailadres van beheerder	E-mailmelding over geregistreerde gebeurtenissen naar de beheerder verzenden.
Waarschuwing e-maillog gewist Uit* Aan	E-mailmelding naar de beheerder verzenden wanneer een logitem wordt verwijderd.
Waarschuwing e-maillog overschreven Uit* Aan	E-mailmelding naar de beheerder verzenden wanneer het log vol raakt en begint met het overschrijven van de oudste items.
Gedrag bij log vol Oudste items vervangen* Log e-mailen en alle items verwijderen	Opslagproblemen met log oplossen wanneer het log het toegewezen geheugen heeft gebruikt.
Waarschuwing e-mail % vol Uit* Aan	E-mailmelding naar de beheerder verzenden wanneer een log het toegewezen geheugen gebruikt.
Meldingsniveau % vol 1-99 (90*)	
Waarschuwing e-maillog geëxporteerd Uit* Aan	E-mailmelding naar de beheerder verzenden wanneer een log wordt geëxporteerd.
Waarschuwing instellingen e-maillog gewijzigd Uit* Aan	E-mailmelding naar de beheerder verzenden wanneer Controle inschakelen is geactiveerd.
Regeleinden log LF (\n)* CR (\r) CRLF (\r\n)	Opgeven hoe elke regel in een log wordt beëindigd.
Export digitaal ondertekenen Uit* Aan	Een digitale handtekening toevoegen aan elk geëxporteerd log.
Log wissen	Alle controlelogs verwijderen.
Opmerking: Een sterretje (*) naast een waarde geeft aan dat dit een in de fabriek ingestelde waarde is.	

Menuoptie	Beschrijving
Log exporteren Syslog (RFC 5424) Syslog (RFC 3164) CSV	Een beveiligingslog exporteren naar een flashstation.
Opmerking: Een sterretje (*) naast een waarde geeft aan dat dit een in de fabriek ingestelde waarde is.	

Aanmeldbeperkingen

Menuoptie	Beschrijving
Mislukte aanmeldingen 1–10 (3*)	Het aantal mislukte aanmeldpogingen opgeven voordat een gebruiker wordt geblokkeerd.
Tijdsbestek voor mislukte pogingen 1–60 minuten (5*)	De tijdsperiode tussen mislukte aanmeldpogingen opgeven voordat de gebruiker wordt vergrendeld.
Vergrendelingstijd 1–60 minuten (5*)	De duur van de vergrendeling opgeven.
Time-out webaanmelding 1–120 minuten (10*)	De vertraging voor een externe aanmelding opgeven voordat de gebruiker wordt automatisch wordt afgemeld.
Opmerking: Een sterretje (*) naast een waarde geeft aan dat dit een in de fabriek ingestelde waarde is.	

Instellingen beveiligd afdrukken

Menuoptie	Beschrijving
Max. ongeldige PIN 2–10	Stel de limiet in voor het invoeren van een ongeldige pincode. **Opmerking:** Wanneer het limiet is bereikt, worden de afdruktaken voor de betreffende gebruikersnaam verwijderd.
Vervaltijd beveiligde taak Uit* 1 uur 4 uur 24 uur 1 week	Stel een afzonderlijke vervaltijd in voor elke onderbroken taak voordat deze automatisch wordt verwijderd van de vaste schijf of het intelligente opslag-station. **Opmerking:** Een onderbroken taak is Vertrouwelijk, Herhaald, Gereserveerd of Gecontroleerd.
Verlooptijd voor herhaalde taken Uit* 1 uur 4 uur 24 uur 1 week	De vervaltijd instellen van een afdruktaak die u wilt herhalen.
Opmerking: Een sterretje (*) naast een waarde geeft aan dat dit een in de fabriek ingestelde waarde is.	

Menuoptie	Beschrijving
Verlooptijd voor gecontroleerde taken Uit* 1 uur 4 uur 24 uur 1 week	De verlooptijd instellen voor het afdrukken van een exemplaar van een taak zodat u de kwaliteit kunt controleren voordat u de resterende exemplaren afdrukt.
Verlooptijd voor gereserveerde taken Uit* 1 uur 4 uur 24 uur 1 week	Stel de vervaltijd in voor taken die u op de printer wilt opslaan om later af te drukken.
Alle taken verplicht in wachtrij plaatsen Uit* Aan	Instellen dat de printer alle afdruktaken in de wachtrij plaatst.
Dubbele documenten bewaren Uit* Aan	Stel de printer in om alle documenten met dezelfde bestandsnaam te behouden.
Opmerking: Een sterretje (*) naast een waarde geeft aan dat dit een in de fabriek ingestelde waarde is.	

Schijfcodering

Opmerking: Dit menu wordt alleen weergegeven als er een vaste schijf of een intelligent opslagstation is geïnstalleerd.

Menuoptie	Beschrijving
Status Ingeschakeld	Codering vindt automatisch plaats wanneer een opslagstation is geïnstalleerd.

Tijdelijke gegevensbestanden wissen

Menuoptie	Beschrijving
Opgeslagen in intern geheugen Uit* Aan	Alle bestanden verwijderen die zijn opgeslagen in het printergeheugen.
Opgeslagen op vaste schijf In 1 doorgang* In 3 doorgangen In 7 doorgangen	Alle bestanden verwijderen die zijn opgeslagen op de vaste schijf van de printer. **Opmerking:** Dit menu-item wordt alleen weergegeven als er een vaste schijf van de printer is geïnstalleerd.
Opmerking: Een sterretje (*) naast een waarde geeft aan dat dit een in de fabriek ingestelde waarde is.	

LDAP-instellingen oplossingen

Menuoptie	Beschrijving
LDAP-verwijzingen volgen Uit* Aan	De verschillende servers in het domein doorzoeken op het account van de aangemelde gebruiker.
Verificatie LDAP-certificaat Ja Nee*	Verificatie van LDAP-certificaten inschakelen.

Divers

Menuoptie	Beschrijving
Beveiligde functies Tonen* Verbergen	Toon alle functies die Functietoegangsbeheer (FAC) beschermt, ongeacht de beveiligingsmachtiging die de gebruiker heeft. **Opmerking:** Verbergen geeft alleen FAC-beveiligde functies weer die toegankelijk zijn voor de gebruiker.
Afdrukmachtiging Uit* Aan	Laat de gebruiker zich aanmelden voordat hij afdrukt.
Standaard afdrukmachtiging Inloggen Gebruikersnaam/wachtwoord* Gebruikersnaam	De standaard aanmeldgegevens instellen voor Afdrukmachtiging.
Jumper voor opnieuw instellen beveiliging Gasttoegang inschakelen* Geen effect	Gebruikerstoegang tot de printer opgeven. **Opmerkingen:** • Gasttoegang inschakelen geeft iedereen toegang tot alle aspecten van de printer. • Geen effect kan toegang tot de printer onmogelijk maken als de vereiste beveiligingsgegevens niet beschikbaar zijn.
Reset apparaatmodi Toestaan met FAC Toestaan* Niet toestaan	Bepaal de gebruikerstoegang tot het menu Buiten dienst wissen.
Intelligent Storage Drive gebruiken voor gebruikersgegevens Uit Aan*	Schakel intelligent opslagstation in om gebruikersgegevens op te slaan.
Minimale lengte wachtwoord 0–32 (0*)	De wachtwoordlengte opgeven.
Weergave van wachtwoord/PIN inschakelen Uit* Aan	Toon het wachtwoord of het persoonlijke identificatienummer.
Opmerking: Een sterretje (*) naast een waarde geeft aan dat dit een in de fabriek ingestelde waarde is.	

Cloud Services

Cloud Services-aanmelding

Menuoptie	Beschrijving
Meer informatie weergeven	Aanvullende informatie over het gebruik van Lexmark Cloud Services weergeven.
Communicatie met Lexmark Cloud Services inschakelen Uit* Aan	Inschakelen dat de printer kan communiceren met Lexmark Cloud Services.
Huidige status weergeven	De verbindingsstatus tussen de printer en Lexmark Cloud Services weergeven.
Opmerking: Een sterretje (*) naast een waarde geeft aan dat dit een in de fabriek ingestelde waarde is.	

Rapporten

Pagina Menu-instellingen

Menuoptie	Beschrijving
Pagina Menu-instellingen	Een rapport met de printermenu's afdrukken.

Apparaat

Apparaat

Menuoptie	Beschrijving
Apparaatgegevens	Een rapport afdrukken met informatie over de printer.
Apparaatstatistieken	Een rapport afdrukken over printergebruik en de status van supplies.
Profielenlijst	Een lijst afdrukken van profielen die op de printer zijn opgeslagen.
Activarapport	Druk een diagnostisch hulpprogramma af voor afdrukproblemen. **Opmerking:** Druk het rapport af op papier van A4- of Letter-formaat om te voorkomen dat de inhoud wordt bijgesneden.

Afdrukken

Menuoptie	Beschrijving
Lettertypen afdrukken PCL-lettertypen PS-lettertypen	Voorbeelden en informatie afdrukken over de lettertypen die beschikbaar zijn in elke printertaal.
Voorbeeld afdrukken Voorbeeldpagina	Druk een pagina af die de mogelijkheden van de printer en ondersteunde oplossingen weergeeft.

Menuoptie	Beschrijving
Directory afdrukken	Druk de bronnen af die zijn opgeslagen op het flashstation, de vaste schijf of het intelligente opslagstation (ISD). **Opmerking:** Dit menu-item wordt alleen weergegeven als er een flashstation, een vaste schijf of een ISD is geïnstalleerd.

Snelkoppelingen

Menuoptie	Beschrijving
Alle snelkoppelingen	Een rapport afdrukken van de snelkoppelingen die in de printer zijn opgeslagen. **Opmerking:** Faxsnelkoppelingen wordt alleen weergegeven als er een fax is geïnstalleerd.
Faxsnelkoppelingen	
Kopieersnelkoppelingen	
E-mailsnelkoppelingen	
FTP-snelkoppelingen	
Snelkoppelingen netwerkmap	

Faxnummer

Opmerking: Dit menu wordt alleen weergegeven als Fax is geconfigureerd en Taaklogboek inschakelen is ingesteld op Aan.

Menuoptie	Beschrijving
Faxtaaklog	Een rapport afdrukken over de laatste 200 voltooide faxtaken.
Loglijst faxnummers	Een rapport afdrukken over de laatste 100 pogingen om een oproep te plaatsen, de ontvangen oproepen en de geblokkeerde oproepen.

Netwerk

Menuoptie	Beschrijving
Pagina Netwerkinstellingen	Een pagina afdrukken met de instellingen van het netwerk en draadloze netwerk die zijn geconfigureerd op de printer. **Opmerking:** Dit menu-item wordt alleen weergegeven op netwerkprinters of printers die zijn aangesloten op afdrukservers.
Aangesloten clients Wi-Fi Direct	Een pagina afdrukken met een lijst van apparaten die via Wi-Fi Direct op de printer zijn aangesloten. **Opmerking:** Dit menu-item verschijnt alleen wanneer Wi-Fi Direct inschakelen is ingesteld op Aan.

Problemen oplossen

Menuoptie	Beschrijving
Testpagina's	Voorbeeldpagina's afdrukken om gebreken aan de afdrukkwaliteit te identificeren en te corrigeren.

Menuoptie	Beschrijving
Scanner reinigen	Instructies voor het reinigen van de scanner afdrukken.

De Pagina met menu-instellingen afdrukken

Raak in het beginscherm **Instellingen** > **Rapporten** > **Pagina met menu-instellingen** aan.

Printer onderhouden

De status van de onderdelen en supplies controleren

1 Raak in het beginscherm **Status/supplies** aan.

2 Selecteer de onderdelen of supplies die u wilt controleren.

Opmerking: U kunt deze instelling ook openen door het bovenste gedeelte van het beginscherm aan te raken.

Meldingen over supplies configureren

1 Open een webbrowser en typ het IP-adres van de printer in de adresbalk.

Opmerkingen:

- Controleer het IP-adres van de printer op het startscherm van de printer. Het IP-adres bestaat uit vier sets met cijfers gescheiden door punten: 123.123.123.123.
- Als u een proxyserver gebruikt, moet u deze tijdelijk uitschakelen zodat de webpagina correct kan worden geladen.

2 Klik op **Instellingen** > **Apparaat** > **Meldingen**.

3 Klik in het menu Supplies op **Aangepaste meldingen over supplies**.

4 Selecteer een melding voor elk onderdeel.

5 Pas de wijzigingen toe.

E-mailmeldingen instellen

Configureer de scanner zodanig dat er e-mailberichten worden verzonden wanneer supplies bijna op zijn, wanneer het papier moet worden vervangen of bijgevuld, of wanneer het papier vastloopt.

1 Open een webbrowser en typ het IP-adres van de printer in de adresbalk.

Opmerkingen:

- Controleer het IP-adres van de printer op het startscherm van de printer. Het IP-adres bestaat uit vier sets met cijfers gescheiden door punten: 123.123.123.123.
- Als u een proxyserver gebruikt, moet u deze tijdelijk uitschakelen zodat de webpagina correct kan worden geladen.

2 Klik op **Instellingen** > **Apparaat** > **Meldingen** > **E-mailmeldingen instellen** en configureer vervolgens de instellingen.

Opmerking: Neem contact op met uw e-mailprovider voor meer informatie over SMTP-instellingen.

3 Pas de wijzigingen toe.

4 Klik op **E-maillijsten en -meldingen instellen** en configureer vervolgens de instellingen.

5 Pas de wijzigingen toe.

Rapporten weergeven

1 Tik in het startscherm op **Instellingen** > **Rapporten**.

2 Selecteer het rapport dat u wilt weergeven.

Onderdelen en supplies bestellen

In de V.S. belt u voor het bestellen van supplies +1-800-539-6275 voor informatie over erkende dealers van Lexmark supplies in uw omgeving. In andere landen of regio's gaat u naar **www.lexmark.com**, of neemt u contact op met de winkel waar u de printer hebt gekocht.

Opmerking: de geschatte resterende levensduur van de printersupplies is gebaseerd op normaal papier van Letter- of A4-formaat.

Waarschuwing: mogelijke beschadiging: Als de printer niet optimaal kan presteren en onderdelen en supplies niet worden vervangen, kan de printer beschadigd raken.

Officiële Lexmark onderdelen en supplies gebruiken

Uw Lexmark-printer werkt het beste met originele Lexmark-onderdelen en -supplies. Wanneer u supplies of onderdelen van andere fabrikanten gebruikt, kan dit negatieve gevolgen hebben voor de prestaties, betrouwbaarheid of levensduur van de printer en de beeldverwerkingsonderdelen van het apparaat. Het kan ook gevolgen hebben voor uw garantie. Schade die is veroorzaakt door het gebruik van onderdelen of supplies van andere fabrikanten valt niet onder de garantie. Alle levensduurindicators zijn ontworpen om te functioneren met de onderdelen en supplies van Lexmark. Als u onderdelen of supplies van andere fabrikanten gebruikt, kan dat tot onvoorspelbare resultaten leiden. Het gebruik van beeldverwerkingsonderdelen langer dan de beoogde levensduur kan uw Lexmark printer of de bijbehorende onderdelen beschadigen.

Waarschuwing: mogelijke beschadiging: Supplies en onderdelen die niet onder de voorwaarden van het contract van het Retourneerprogramma vallen, kunnen worden gereset en gereviseerd. Schade veroorzaakt door niet-originele supplies of onderdelen valt echter niet onder de fabrieksgarantie. Het resetten van supply- of onderdeeltellers zonder correcte revisering kan uw printer beschadigen. Na het resetten van de supply- of onderdeelteller kan uw printer een foutmelding geven over het geresette item.

Een tonercartridge bestellen

Opmerkingen:

- Het geschatte cartridgerendement is gebaseerd op de ISO/IEC 19798-norm.
- Extreem lage afdrukdekking gedurende langere periode kan het daadwerkelijke rendement verlagen.

Lexmark CX730 en Lexmark CX735 cartridges uit het retourneringsprogramma

Item	Noord-Amerika	Europa	Rest van de wereld
Tonercartridges uit het retourneringsprogramma			
Cyaan	71C10C0	71C20C0	71C80C0
Magenta	71C10M0	71C20M0	71C80M0
Geel	71C10Y0	71C20Y0	71C80Y0
Zwart	71C10K0	71C20K0	71C80K0
Tonercartridges met hoog rendement uit het retourneringsprogramma[1]			
Cyaan	71C1HC0	71C2HC0	71C8HC0
Magenta	71C1HM0	71C2HM0	71C8HM0
Geel	71C1HY0	71C2HY0	71C8HY0
Zwart	71C1HK0	71C2HK0	71C8HK0
Tonercartridges met extra hoog rendement uit het retourneringsprogramma[2]			
Cyaan	81C1XC0	81C2XC0	81C8XC0
Magenta	81C1XM0	81C2XM0	81C8XM0
Geel	81C1XY0	81C2XY0	81C8XY0
Zwart	81C1XK0	81C2XK0	81C8XK0

[1] Alleen ondersteund in het Lexmark CX730 printermodel.

[2] Alleen ondersteund in het Lexmark CX735 printermodel.

Ga naar **www.lexmark.com/regions** voor meer informatie over landen in de afzonderlijke regio´s.

Lexmark CX730 tonercartridge met hoog rendement

Item	Gehele wereld
Cyaan	71C0H20
Magenta	71C0H30
Geel	71C0H40
Zwart	71C0H10

Lexmark CX735 tonercartridges met extra hoog rendement

Item	Gehele wereld
Cyaan	81C0X20
Magenta	81C0X30
Geel	81C0X40
Zwart	81C0X10

Lexmark XC4342- en Lexmark XC4352-tonercartridges

Item	Gehele wereld
Cyaan	24B7515
Magenta	24B7516
Geel	24B7517
Zwart	24B7518

Zwarte beeldverwerkingseenheid bestellen

Item	Artikelnummer
Zwarte beeldverwerkingseenheid	71C0Z10

Een kleurenbeeldverwerkingskit bestellen

Item	Artikelnummer
Kleurenbeeldverwerkingskit	71C0Z50

Toneroverloopfles bestellen

Item	Artikelnummer
Toneroverloopfles	71C0W00

Een verhittingsstationonderhoudskit bestellen

Opmerkingen:

- Bij gebruik van bepaalde soorten papier moet de onderhoudskit vaker worden vervangen.
- De onderhoudskit bevat een scheidingsmechanisme, verhittingsstation, grijprolmechanisme. Deze items kunnen zo nodig afzonderlijk worden besteld en vervangen.
- Raadpleeg de documentatie bij de kit voor meer informatie over het vervangen van de onderhoudskit.

Item	Onderdeelnummer
Onderhoudskit verhittingsstation 110–120 V	41X3882
Onderhoudskit verhittingsstation 220–240 V	41X3883
Onderhoudskit verhittingsstation 100 V	41X3884
Onderhoudskit voor fuser, 115 V (smalle media)*	41X4511
* Alleen ondersteund in en vereist voor Lexmark CX737.	

Onderdelen en supplies vervangen

Een tonercartridge vervangen

1 Open klep B.

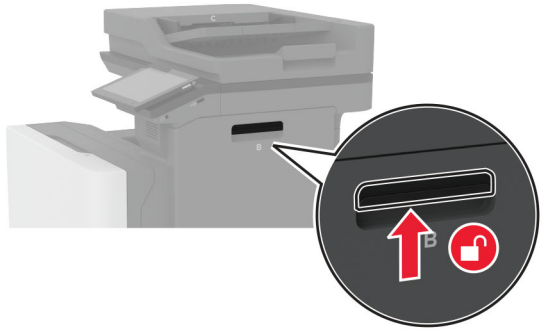

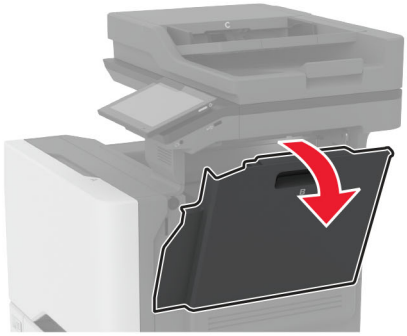

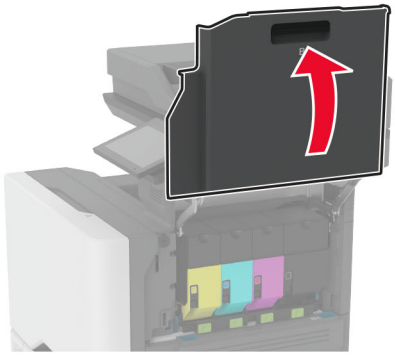

2 Verwijder de gebruikte tonercartridge.

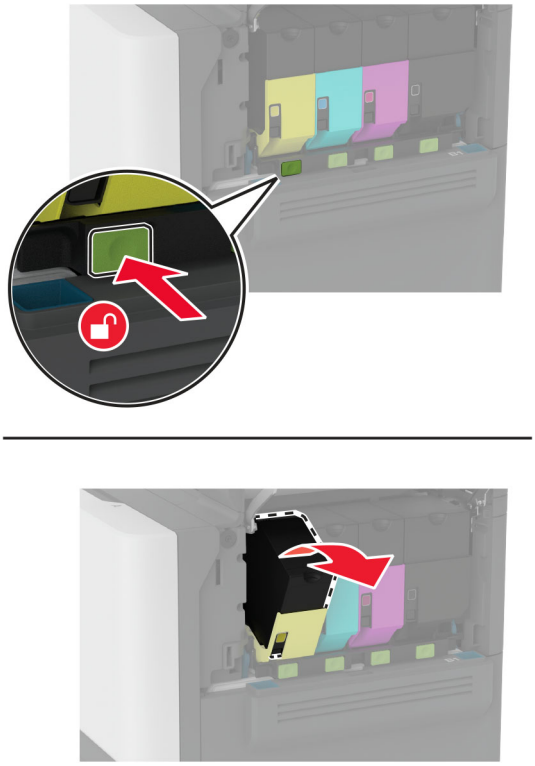

3 Pak de nieuwe tonercartridge uit.

4 Plaats de nieuwe tonercartridge.

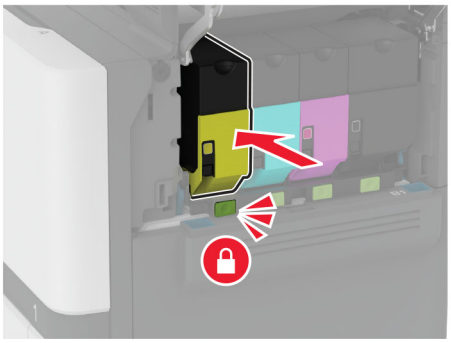

5 Sluit klep B.

De zwarte beeldverwerkingseenheid vervangen

1 Open klep B.

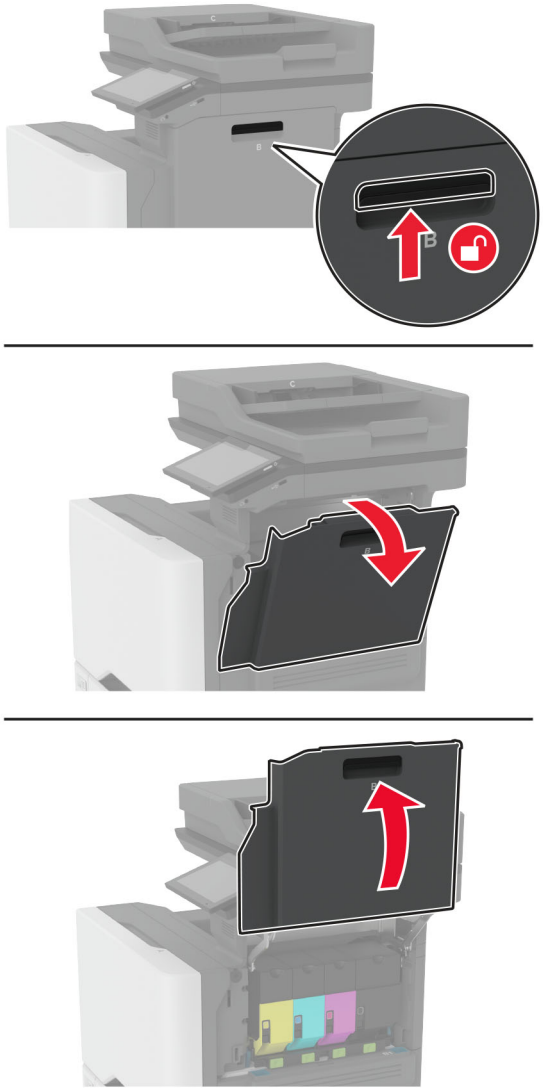

2 Verwijder de toneroverloopfles.

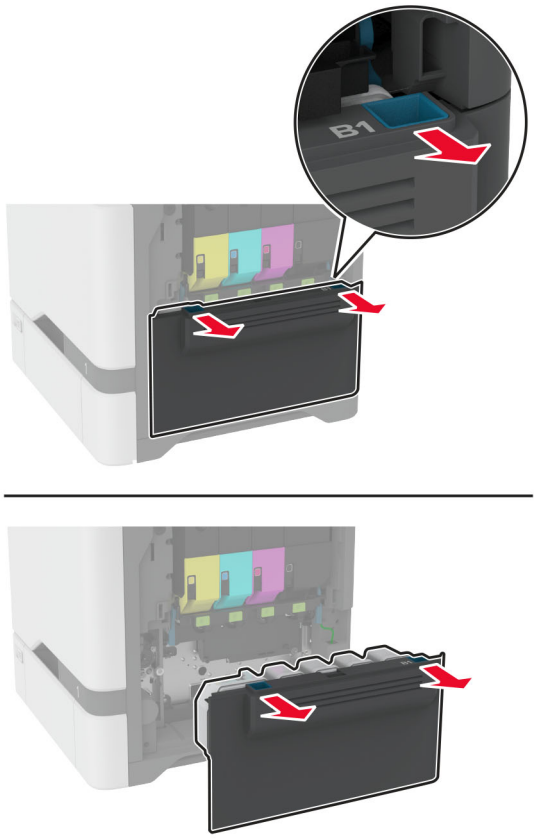

Opmerking: Om te voorkomen dat u toner knoeit, plaatst u de fles rechtop.

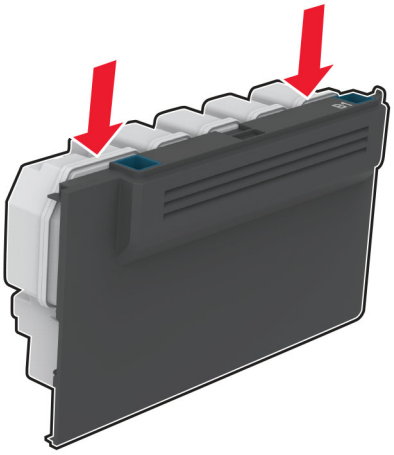

3 Verwijder de tonercartridges.

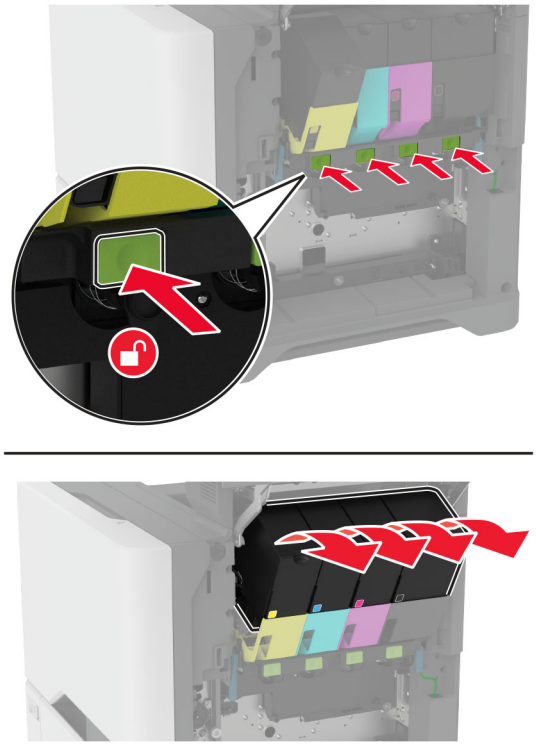

4 Koppel de kabel van de beeldverwerkingskit los.

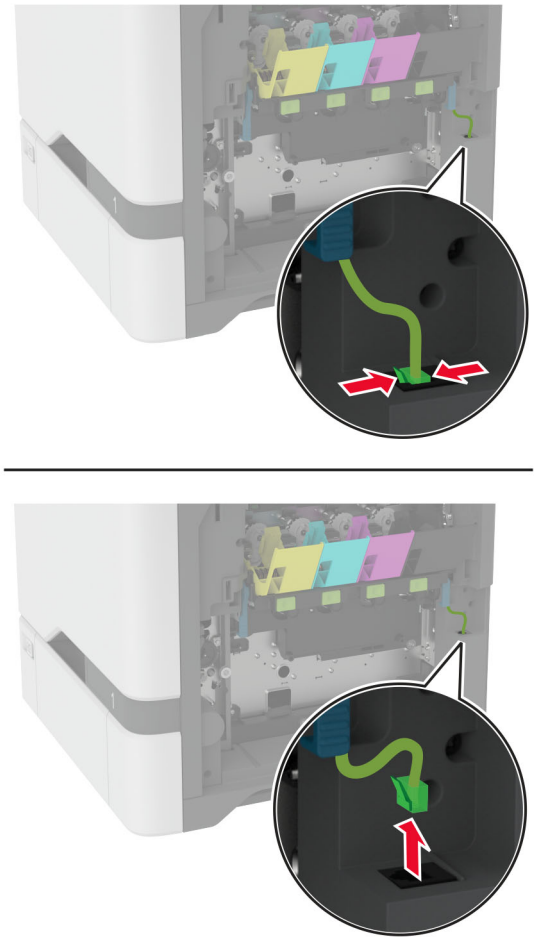

5 Verwijder de beeldverwerkingskit.

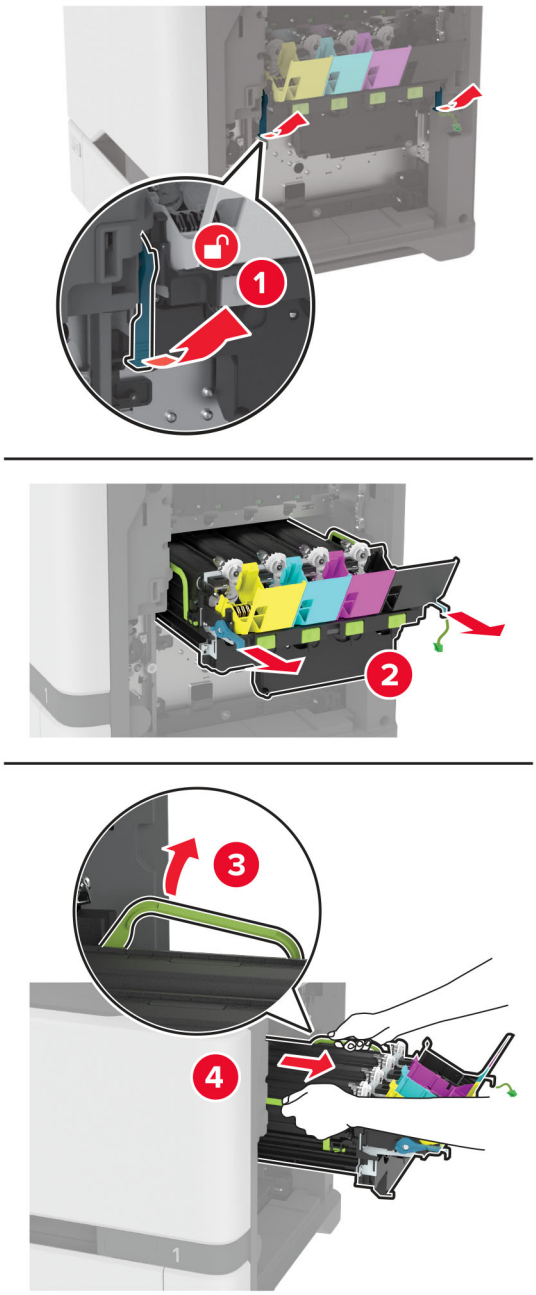

Opmerking: Om te voorkomen dat de beeldverwerkingskit bekrast raakt of de fotoconductortrommel beschadigd raakt, plaatst u de beeldverwerkingskit omhoog.

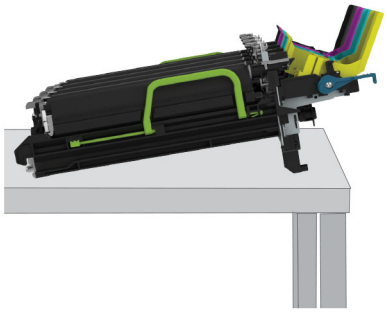

6 Verwijder de gebruikte zwarte beeldverwerkingseenheid.

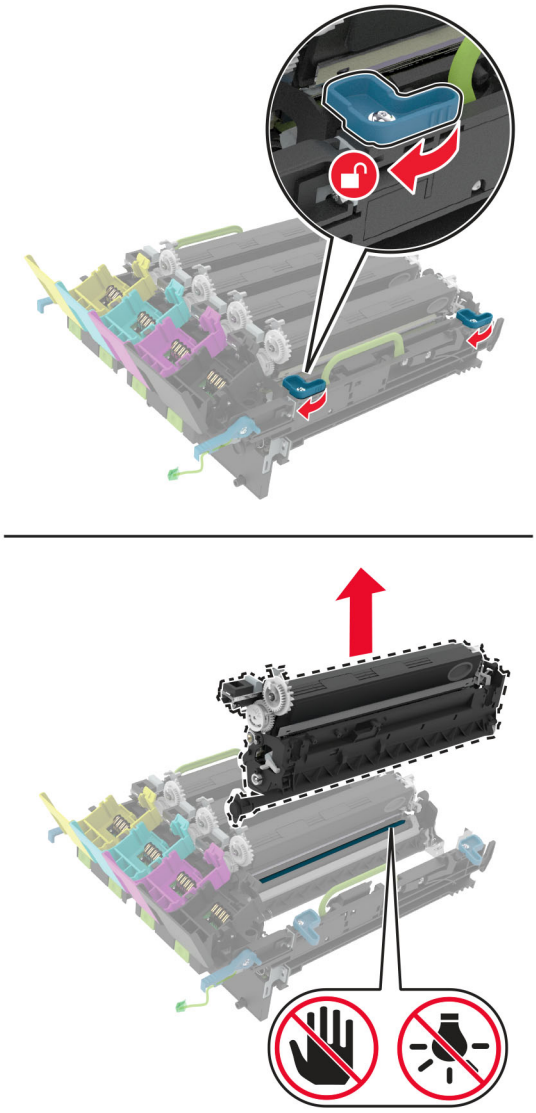

Waarschuwing: mogelijke beschadiging: De fotoconductoreenheid mag niet langer dan tien minuten worden blootgesteld aan licht. Langdurige blootstelling aan licht kan tot problemen met de afdrukkwaliteit leiden.

Waarschuwing: mogelijke beschadiging: Raak de glanzende fotoconductortrommel onder de beeldverwerkingskit niet aan. Dit kan de afdrukkwaliteit van toekomstige afdruktaken verminderen.

7 Pak de nieuwe zwarte beeldverwerkingseenheid uit.

8 Plaats de nieuwe zwarte beeldverwerkingseenheid in de beeldverwerkingskit.

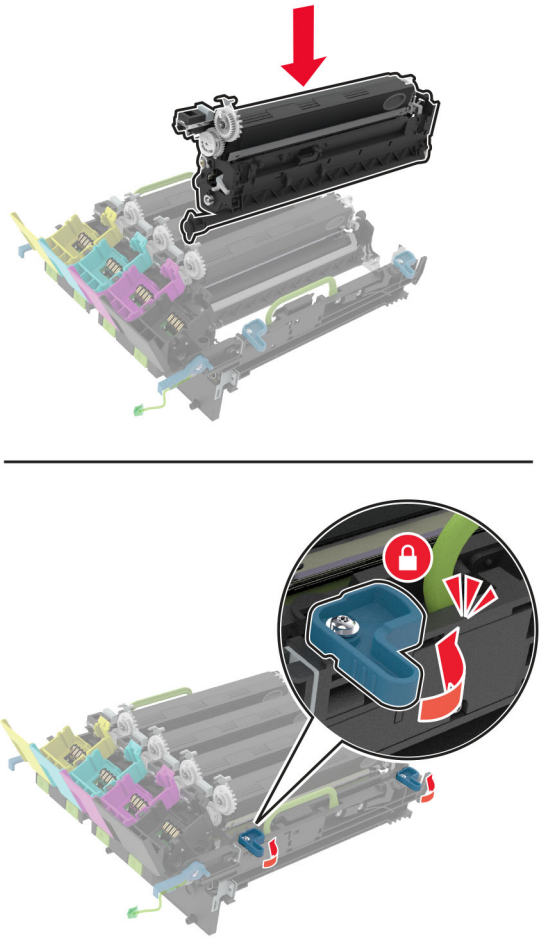

9 Plaats de beeldverwerkingskit.

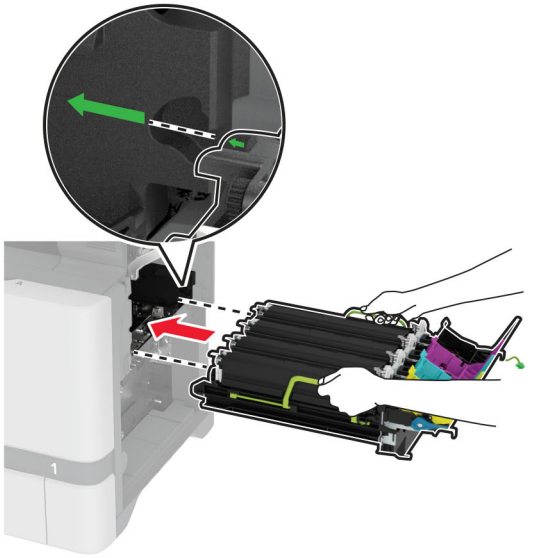

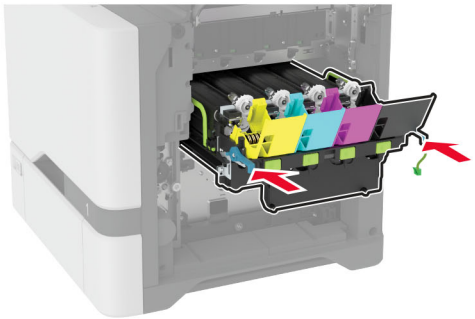

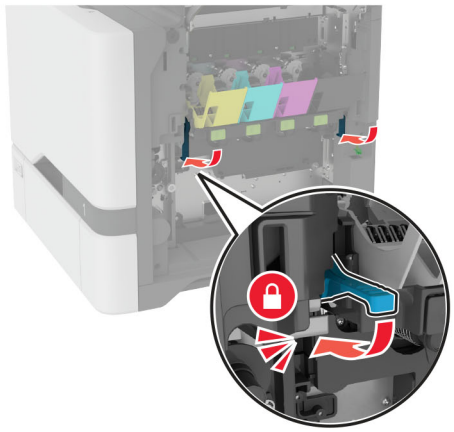

10 Sluit de kabel van de beeldverwerkingskit aan.

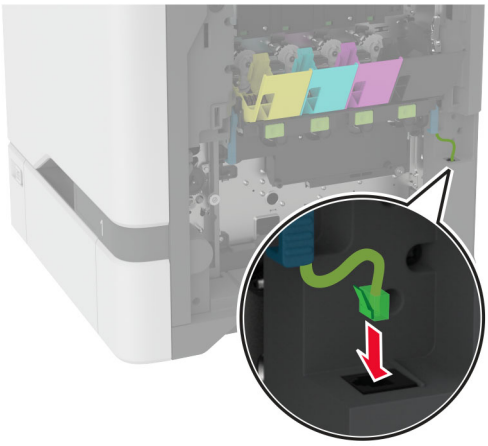

11 Plaats de toneroverloopfles.

12 Plaats de tonercartridges.

13 Sluit klep B.

De kleurenbeeldverwerkingskit vervangen

1 Open klep B.

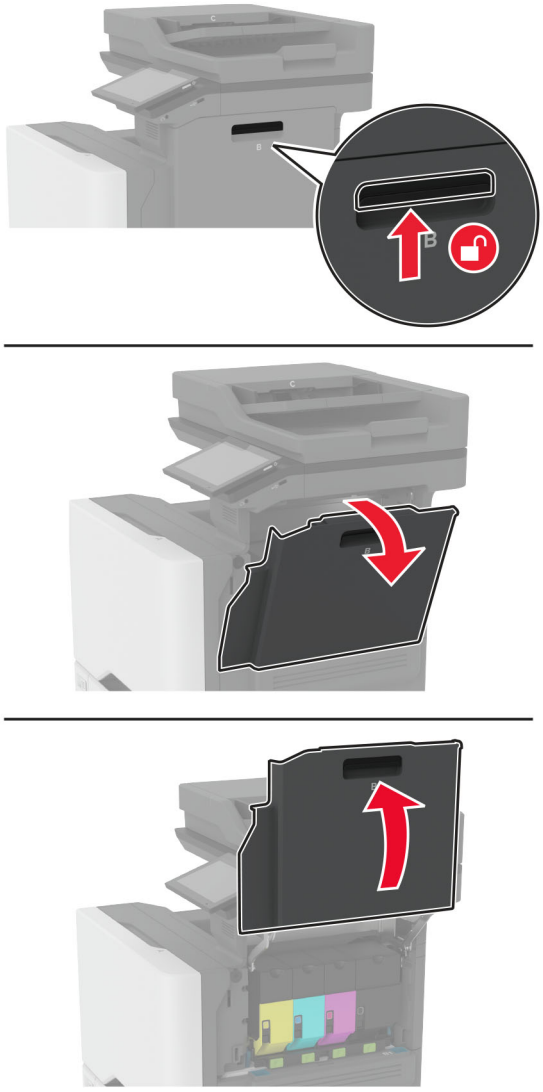

2 Verwijder de toneroverloopfles.

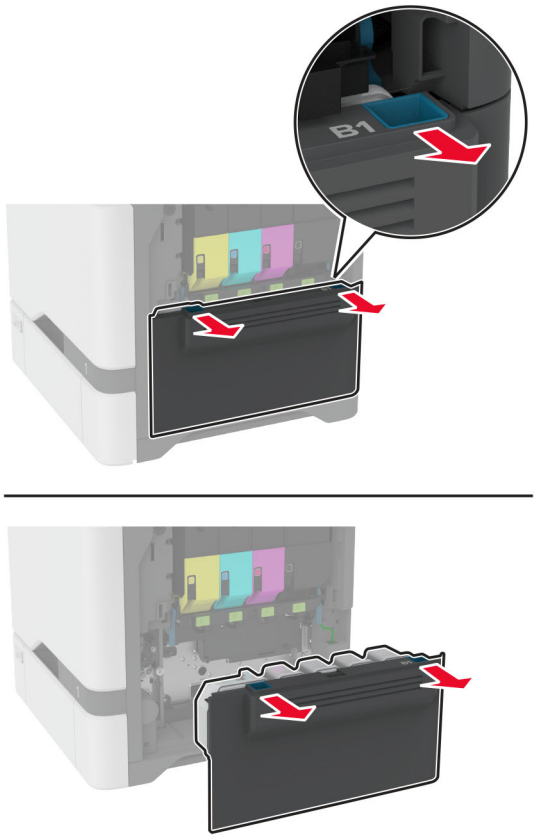

Opmerking: Om te voorkomen dat u toner knoeit, plaatst u de fles rechtop.

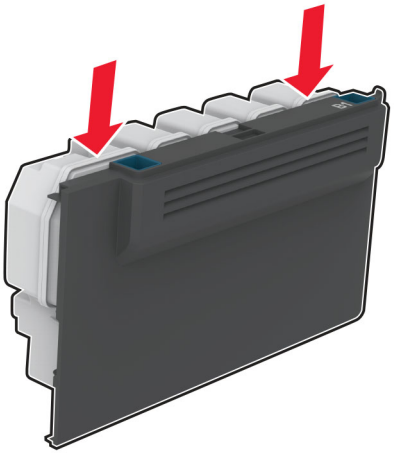

3 Verwijder de tonercartridges.

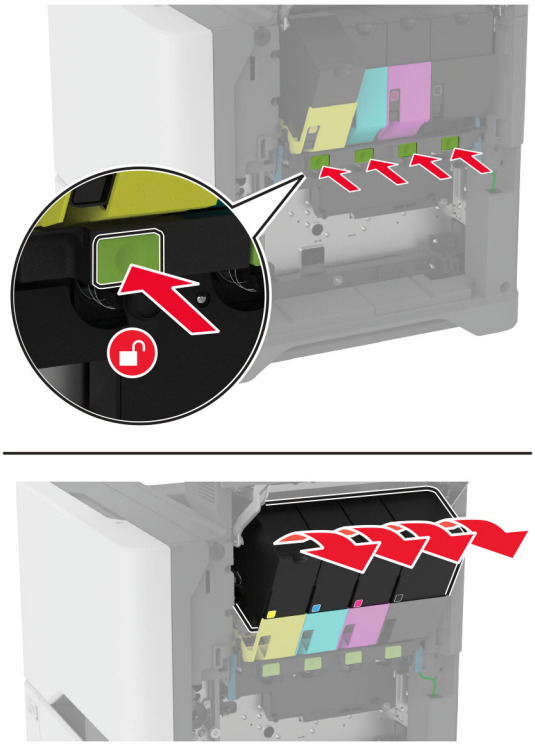

4 Koppel de kabel van de beeldverwerkingskit los.

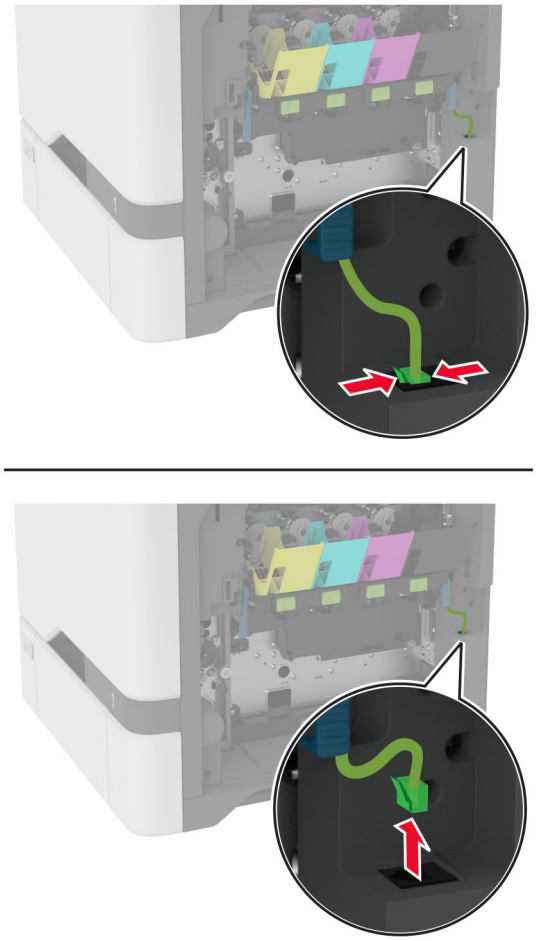

5 Verwijder de gebruikte beeldverwerkingskit.

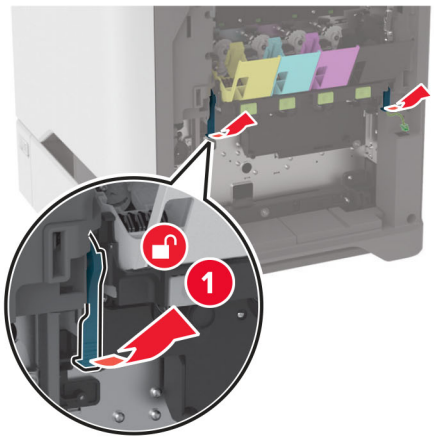

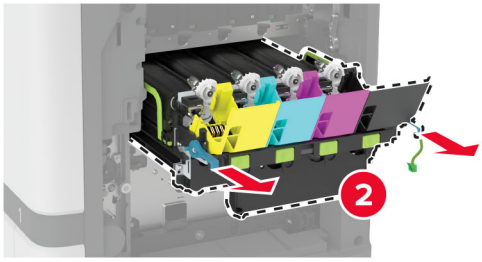

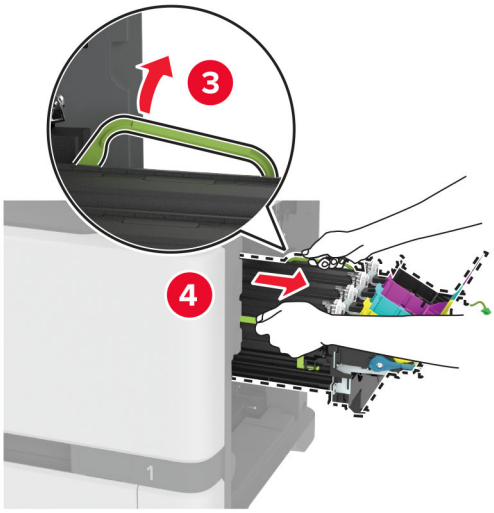

6 Verwijder de zwarte beeldverwerkingseenheid.

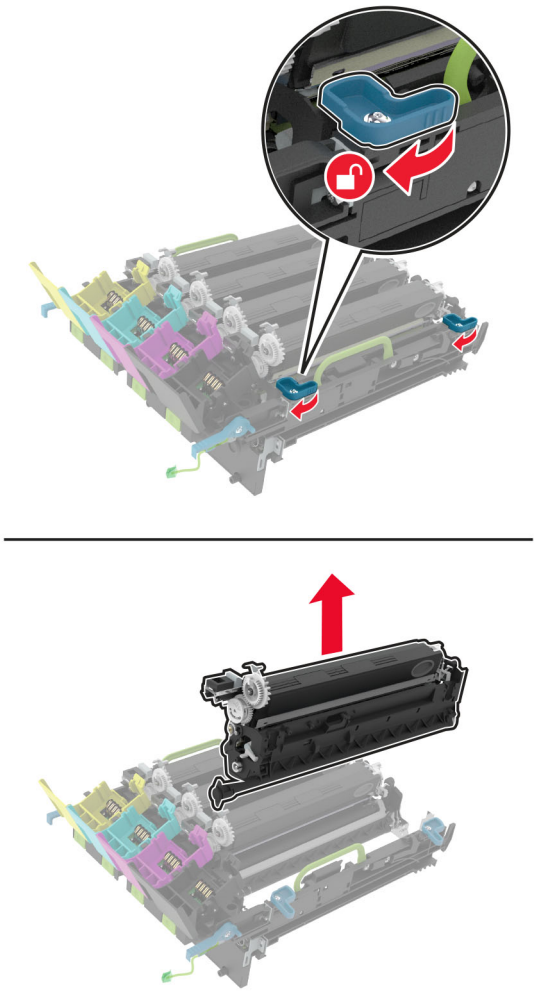

Waarschuwing: mogelijke beschadiging: De fotoconductoreenheid mag niet langer dan tien minuten worden blootgesteld aan licht. Langdurige blootstelling aan licht kan tot problemen met de afdrukkwaliteit leiden.

Waarschuwing: mogelijke beschadiging: Raak de glanzende fotoconductortrommel onder de beeldverwerkingseenheid niet aan. Dit kan de afdrukkwaliteit van toekomstige afdruktaken verminderen.

7 Haal de nieuwe beeldverwerkingskit uit de verpakking.

Opmerking: De beeldverwerkingskit bevat de beeldverwerkingskit en de cyaan, magenta en gele developer-eenheden.

8 Plaats de zwarte beeldverwerkingseenheid in de nieuwe beeldverwerkingskit.

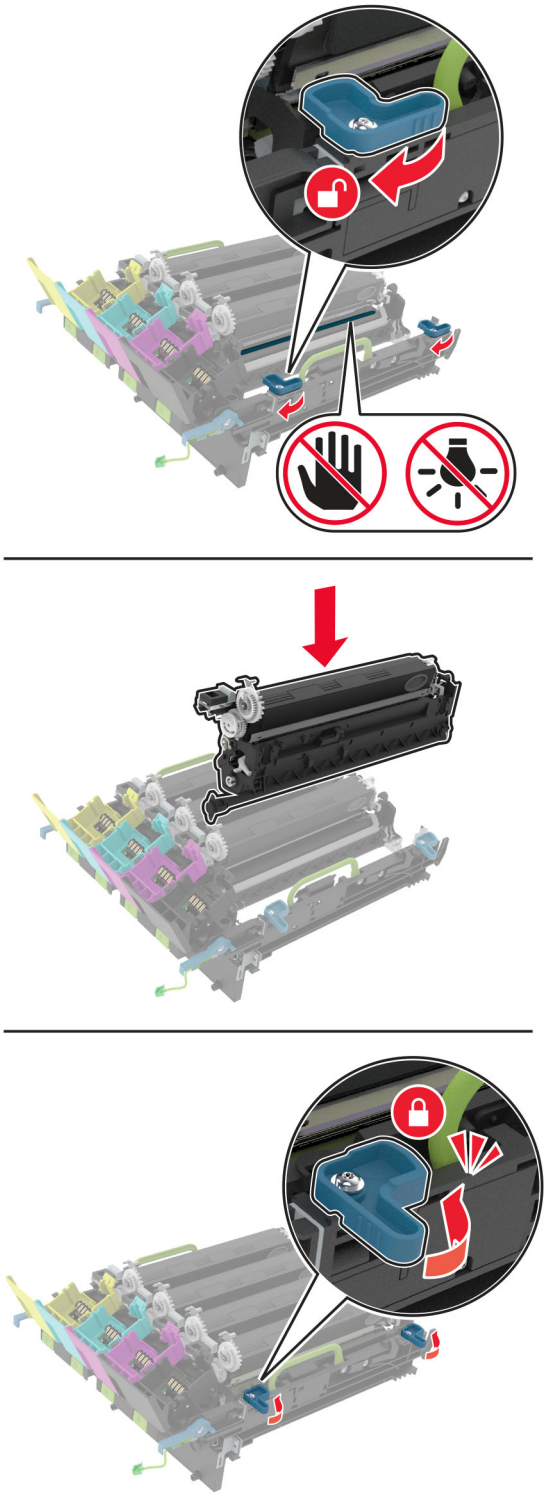

9 Plaats de nieuwe beeldverwerkingskit.

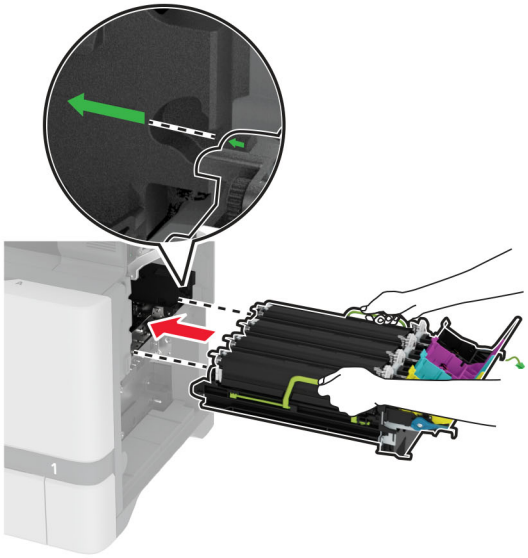

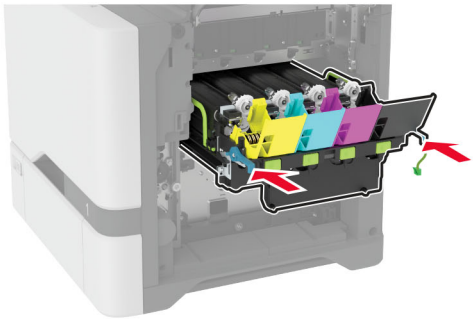

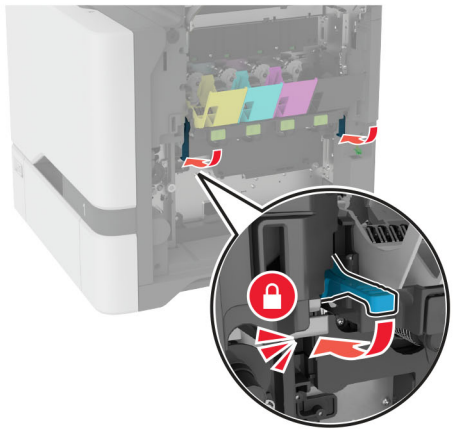

10 Sluit de kabel van de beeldverwerkingskit aan.

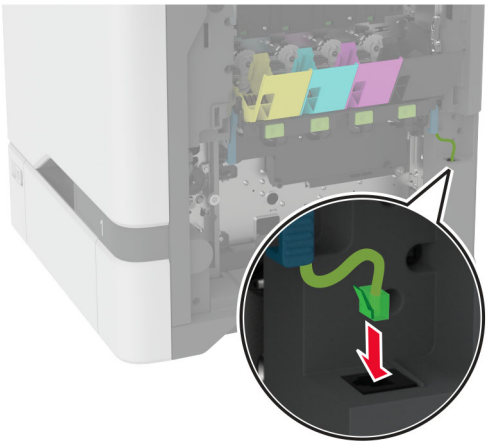

11 Plaats de toneroverloopfles.

12 Plaats de tonercartridges.

13 Sluit klep B.

Overloopfles vervangen

1 Open klep B.

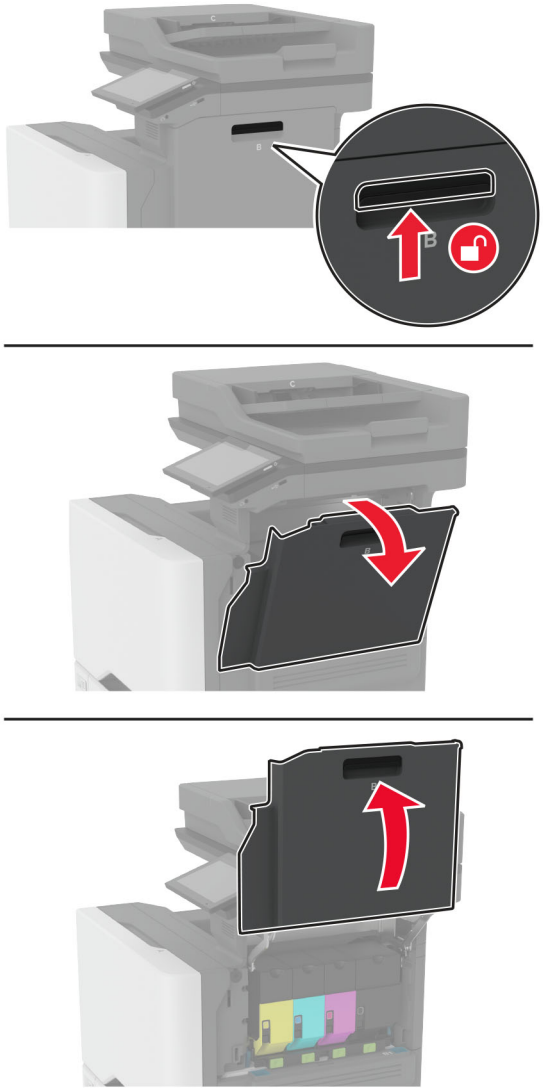

2 Verwijder de gebruikte toneroverloopfles.

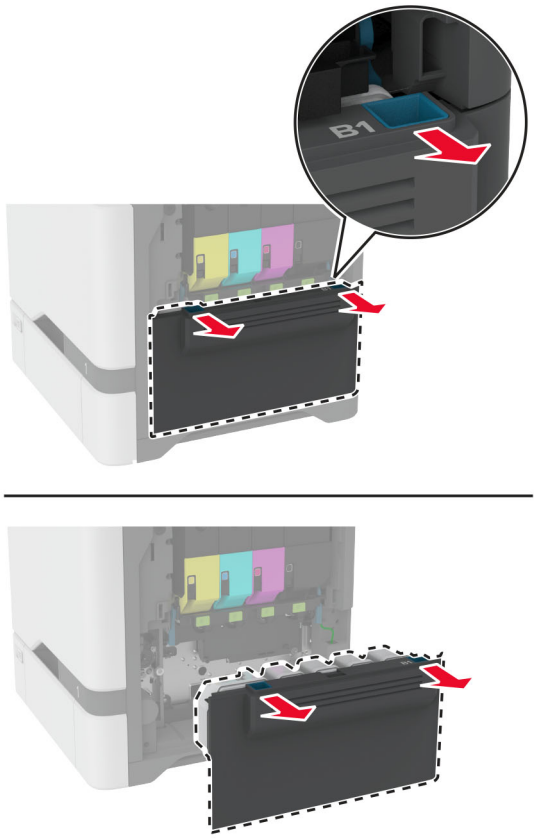

Opmerking: Om te voorkomen dat u toner knoeit, plaatst u de fles rechtop.

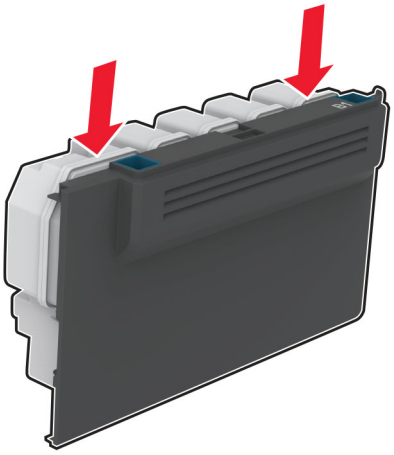

3 Haal de nieuwe toneroverloopfles uit de verpakking.

4 Plaats de nieuwe toneroverloopfles.

5 Sluit klep B.

6 Voer de gebruikte toneroverloopfles op de juiste wijze af.

Verhittingsstation vervangen

1 Schakel de printer uit en trek de stekker van het netsnoer van de printer uit het stopcontact.

2 Open klep A, gevolgd door klep A1.

LET OP: HEET OPPERVLAK: De binnenkant van de printer kan heet zijn. Om letsel te voorkomen, moet u een heet oppervlak eerst laten afkoelen voordat u het aanraakt.

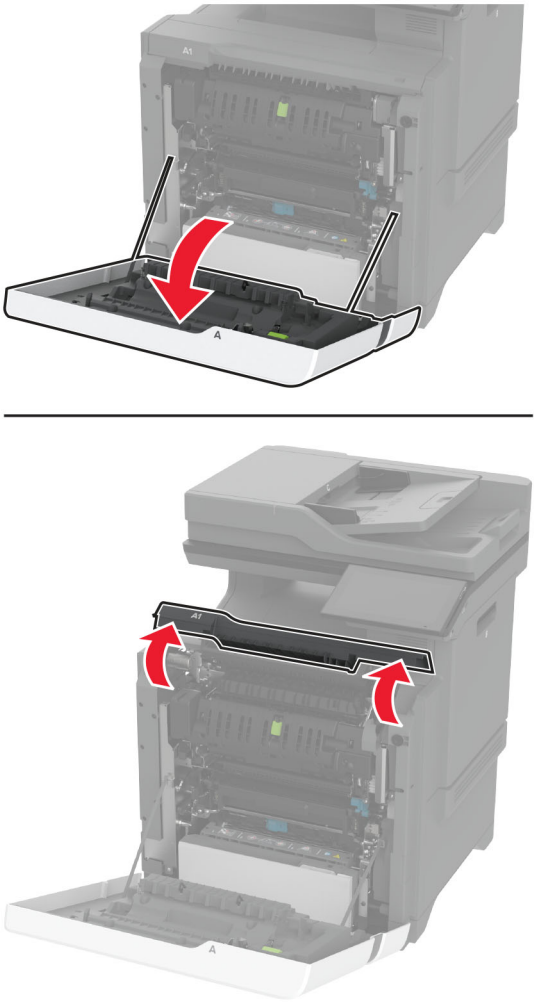

3 Verwijder het gebruikte verhittingsstation.

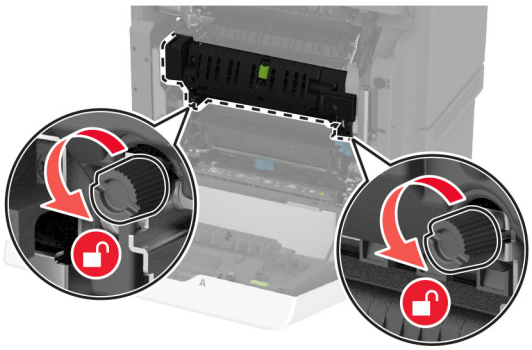

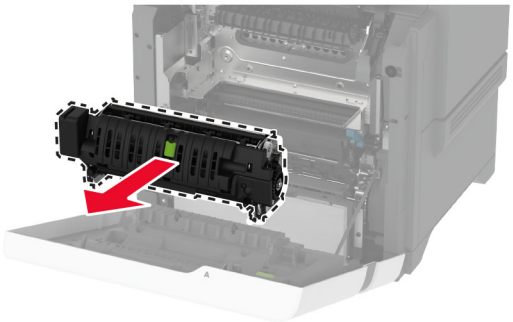

4 Haal het nieuwe verhittingsstation uit de verpakking.

5 Plaats het nieuwe verhittingsstation.

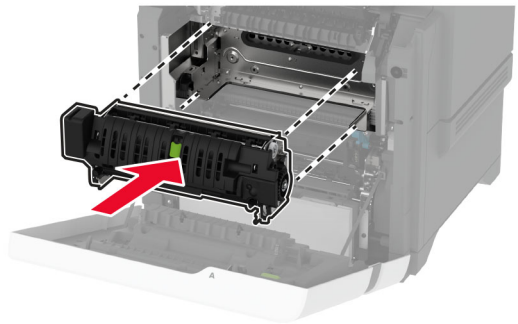

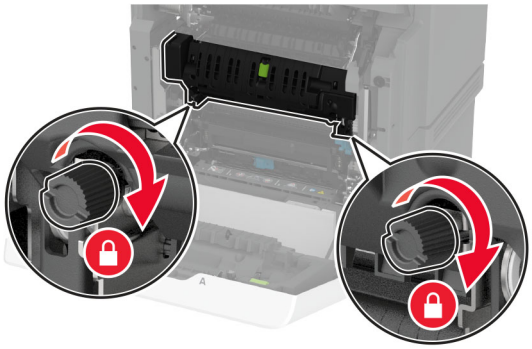

6 Sluit klep A1 en sluit vervolgens klep A.

7 Sluit de stekker van het netsnoer aan op het stopcontact en zet de printer aan.

LET OP: RISICO OP LETSEL: Sluit het netsnoer aan op een geaard stopcontact dat zich dicht in de buurt van het product bevindt en gemakkelijk bereikbaar is om brand of elektrische schokken te voorkomen.

8 Stel de verhittingsstationsonderhoudsteller opnieuw in.

Zie 'De onderhoudsteller herstellen' op pagina 250 voor meer informatie.

De grijproller vervangen

De grijproller vervangen in de lade voor 550 vel

1 Schakel de printer uit en trek de stekker van het netsnoer van de printer uit het stopcontact.

2 Verwijder de lade.

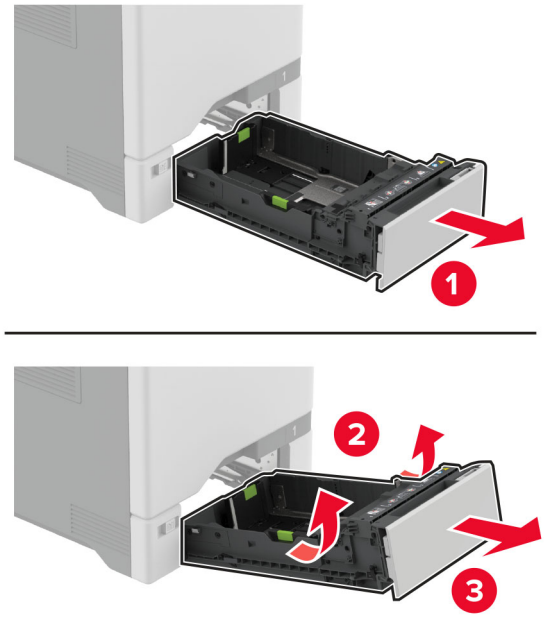

3 Verwijder de gebruikte grijproller.

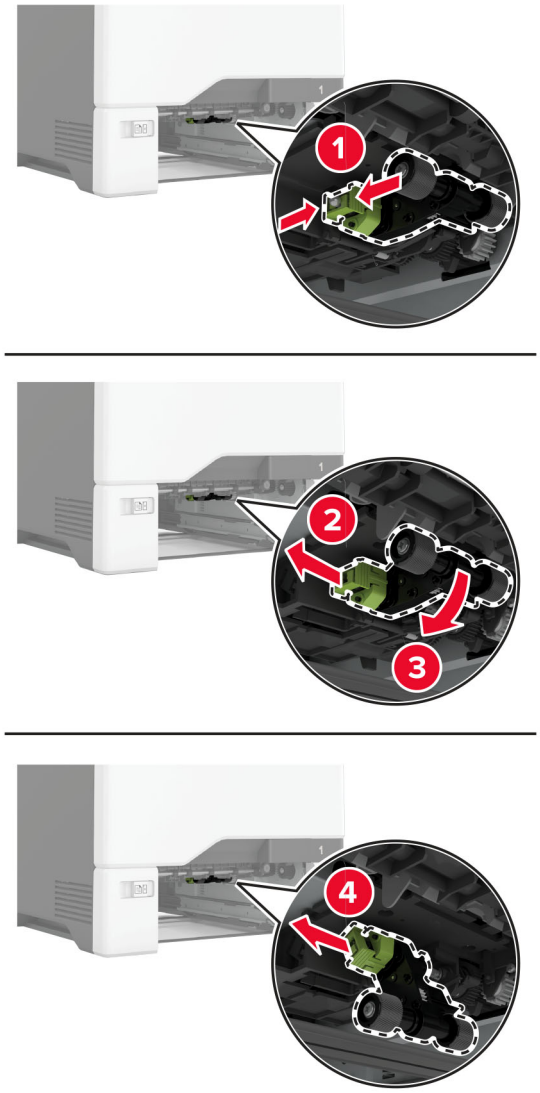

4 Haal de nieuwe grijproller uit de verpakking.

Waarschuwing: mogelijke beschadiging: Zorg ervoor dat uw handen schoon zijn wanneer u onderdelen hanteert om schade en slechte printerprestaties te voorkomen.

5 Plaats de nieuwe grijproller.

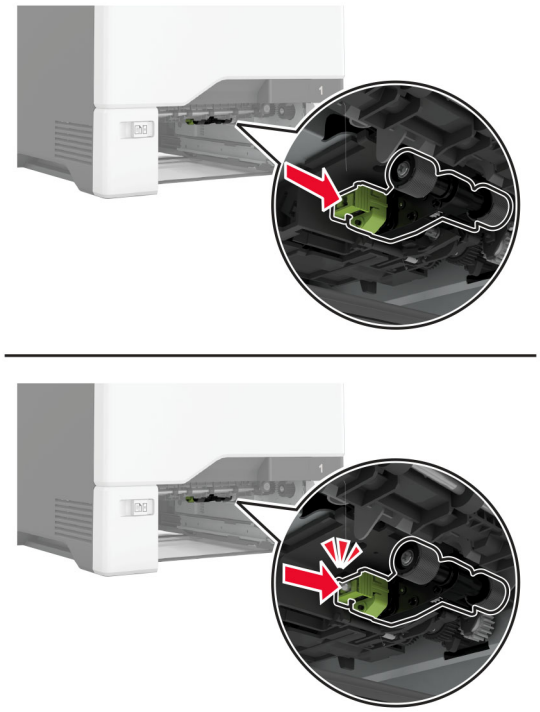

6 Plaats de lade terug.

7 Sluit de stekker van het netsnoer aan op het stopcontact en zet de printer aan.

LET OP: RISICO OP LETSEL: Sluit het netsnoer aan op een geaard stopcontact dat zich dicht in de buurt van het product bevindt en gemakkelijk bereikbaar is om brand of elektrische schokken te voorkomen.

Het vervangen van de grijproller in de multifunctionele invoer

1 Schakel de printer uit en trek de stekker van het netsnoer van de printer uit het stopcontact.

2 Open de multifunctionele invoer.

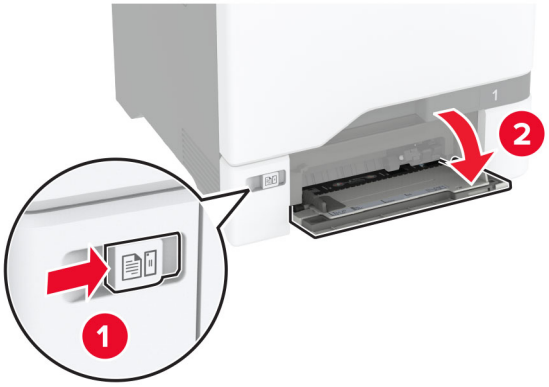

3 Verwijder de gebruikte grijproller.

4 Haal de nieuwe grijproller uit de verpakking.

Waarschuwing: mogelijke beschadiging: Zorg ervoor dat uw handen schoon zijn wanneer u onderdelen hanteert om schade en slechte printerprestaties te voorkomen.

5 Plaats de nieuwe grijproller.

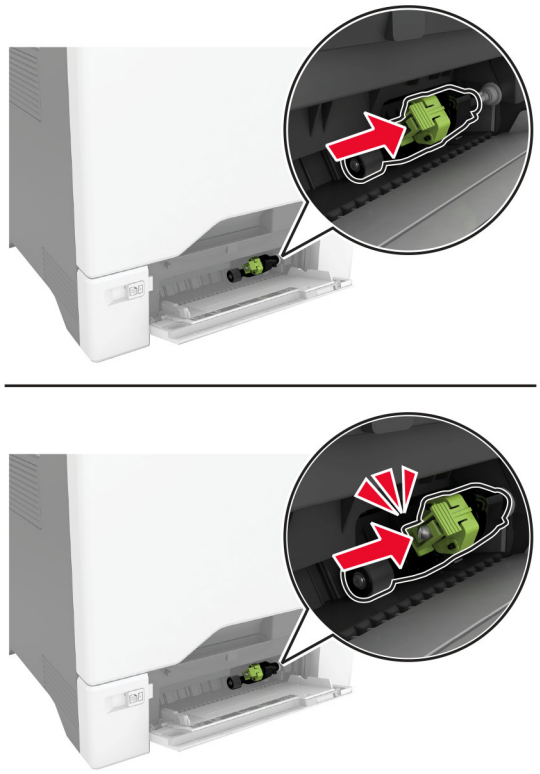

6 Sluit de multifunctionele invoer.

7 Sluit de stekker van het netsnoer aan op het stopcontact en zet de printer aan.

LET OP: RISICO OP LETSEL: Sluit het netsnoer aan op een geaard stopcontact dat zich dicht in de buurt van het product bevindt en gemakkelijk bereikbaar is om brand of elektrische schokken te voorkomen.

De scheidingsbeugel vervangen

1 Trek de lade uit de printer.

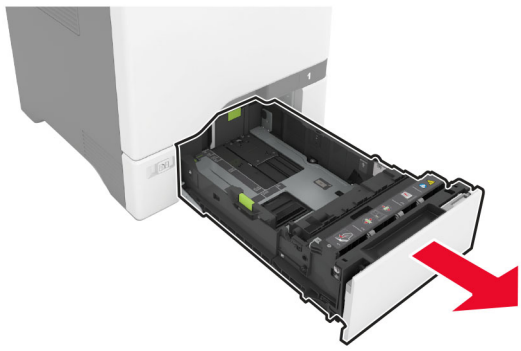

2 Verwijder de gebruikte scheidingsbeugel.

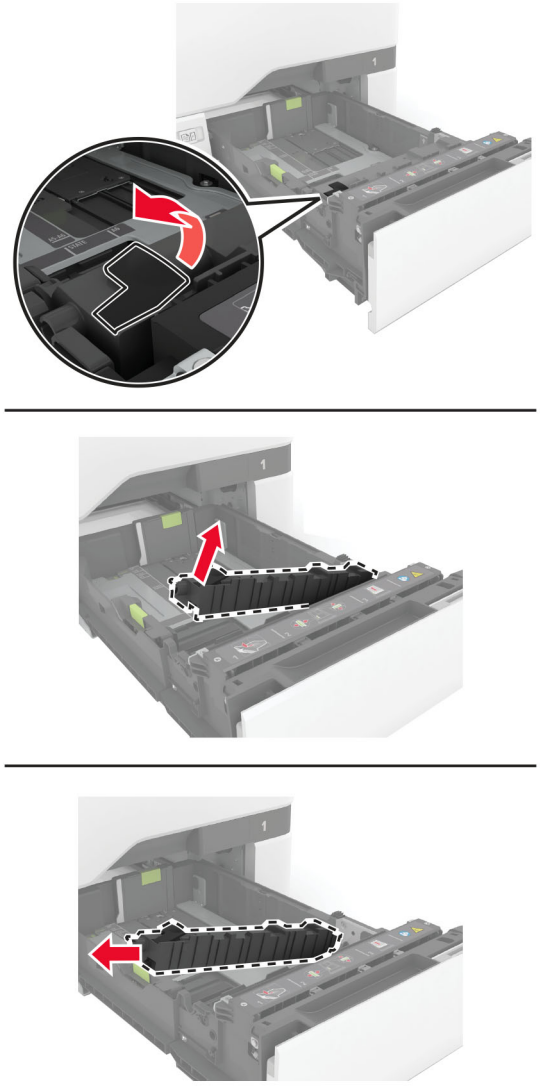

3 Pak de nieuwe scheidingsbeugel uit.

4 Plaats de nieuwe scheidingsbeugel.

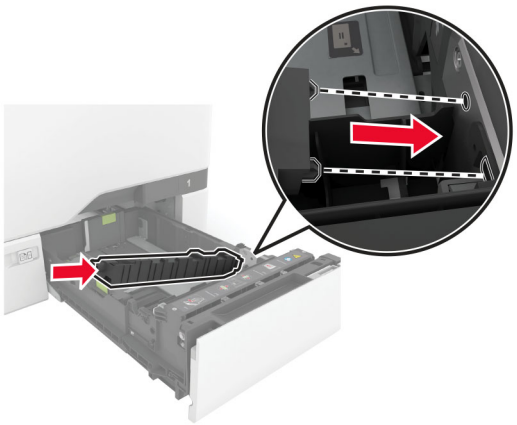

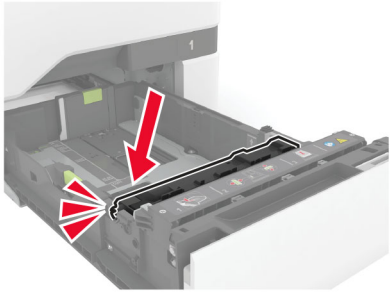

5 Plaats de lade terug.

De glasplaatafdekking van de scanner vervangen

1 Open de klep van de scanner.

2 Verwijder de gebruikte glasplaatafdekking.

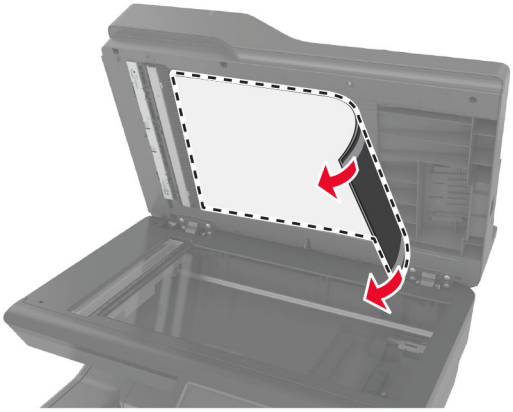

3 Haal de nieuwe glasplaatafdekking uit de verpakking.

4 Plaats het witte gedeelte van de nieuwe glasplaatafdekking met de bedrukte zijde naar beneden op de glasplaat van de scanner en verwijder vervolgens de achterkant van de tape.

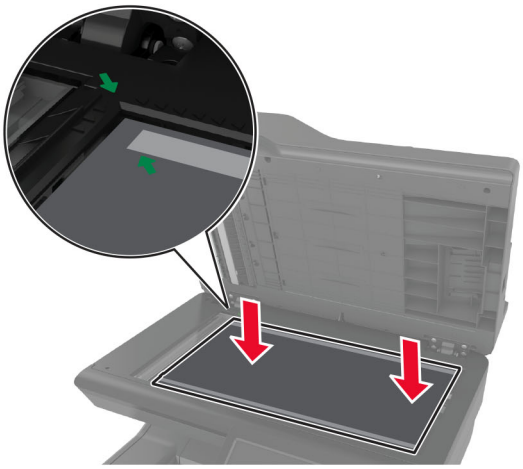

Opmerking: Zorg ervoor dat de glasplaatafdekking van de scanner goed is uitgelijnd op de randen van de glasplaat.

5 Sluit de klep van de scanner om de nieuwe glasplaatafdekking eraan vast te kleven.

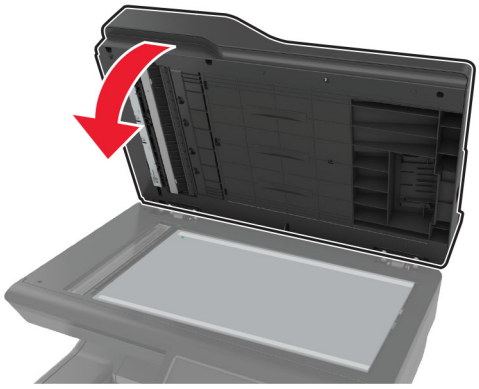

6 Open de klep van de scanner om te controleren of de nieuwe glasplaatafdekking goed eraan is bevestigd.

7 Sluit de klep van de scanner.

De ADF-rollers vervangen

1 Open klep C.

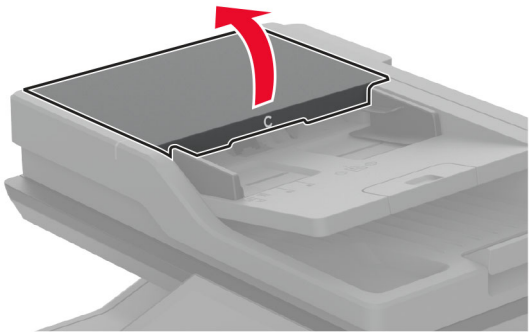

2 Verwijder de gebruikte ADF-grijproller.

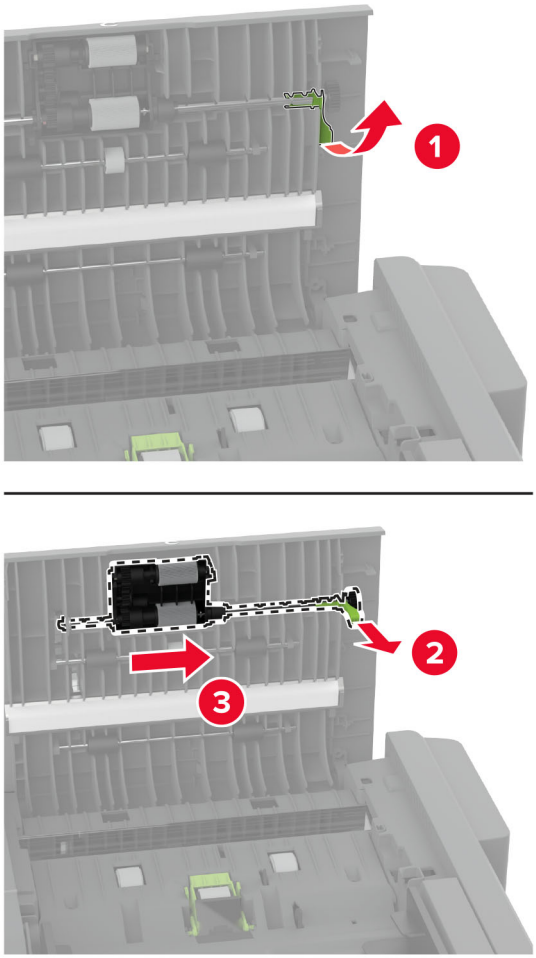

3 Verwijder de gebruikte ADF-scheidingsroller.

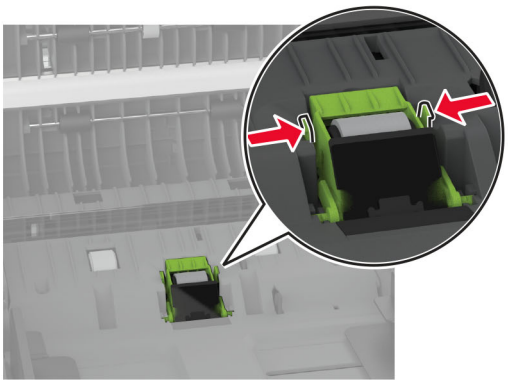

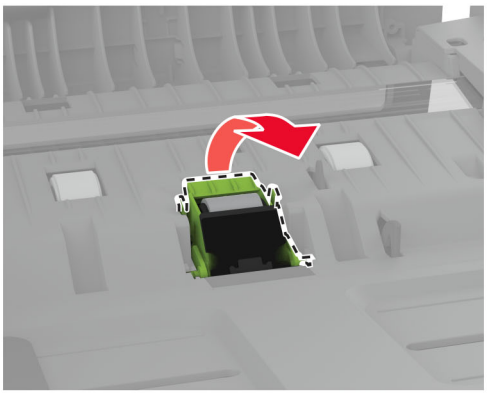

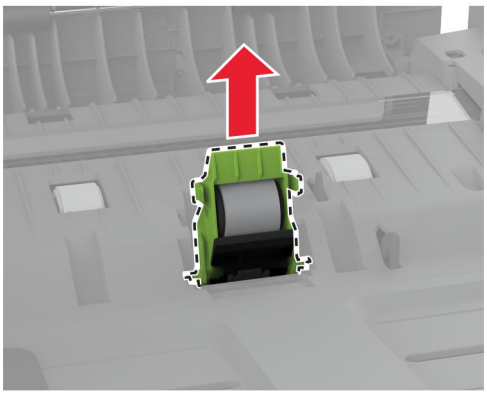

4 Pak de nieuwe ADF-grijproller en ADF-scheidingsroller uit.

5 Plaats de nieuwe ADF-scheidingsroller totdat deze *vastklikt*.

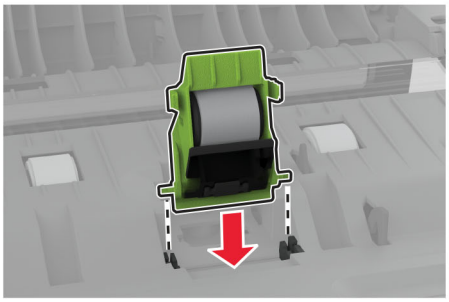

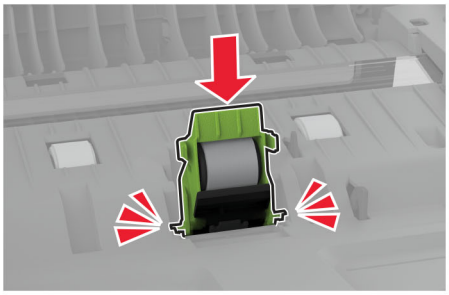

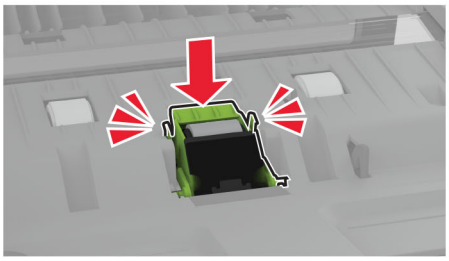

6 Plaats de nieuwe ADF-grijproller totdat deze *vastklikt*.

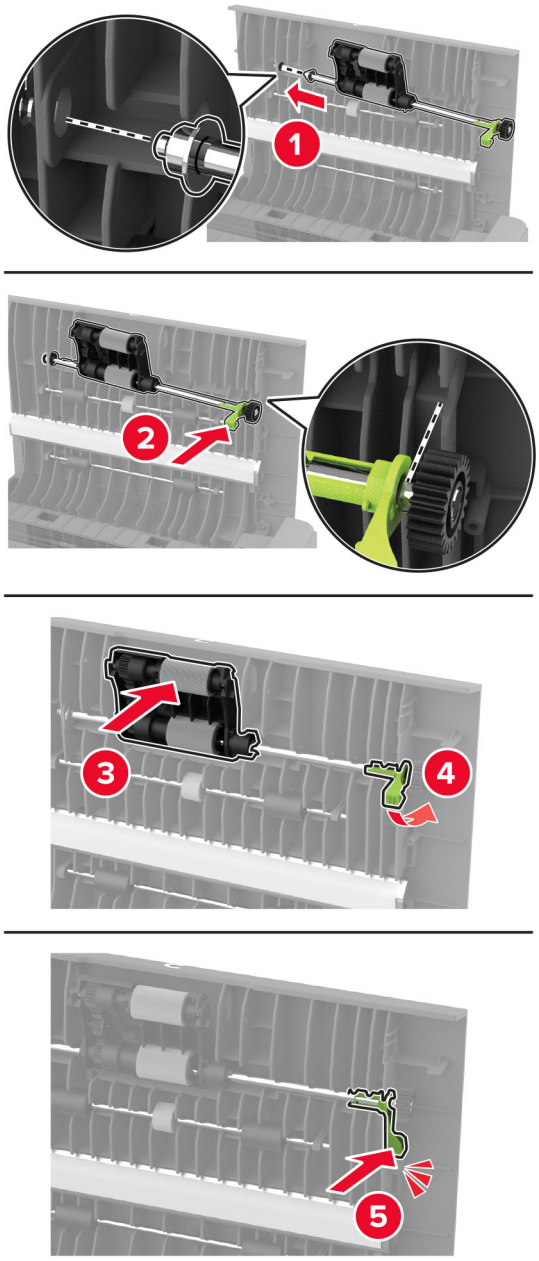

7 Sluit klep C.

De onderhoudsteller herstellen

1 Raak in het beginscherm het volgende aan: **Instellingen** > **Apparaat** > **Onderhoud** > **Configuratiemenu** > **Verbruik en tellers van supplies**.

2 Raak **Onderhoudsteller herstellen** aan.

Gebruiksteller van supplies opnieuw instellen

1 Raak in het beginscherm het volgende aan: **Instellingen** > **Apparaat** > **Onderhoud** > **Configuratiemenu** > **Verbruik en tellers van supplies**.

2 Selecteer de teller die u wilt resetten.

Waarschuwing: mogelijke beschadiging: Supplies en onderdelen die niet onder de voorwaarden van het contract van het Retourneerprogramma vallen, kunnen worden gereset en gereviseerd. Schade veroorzaakt door niet-originele supplies of onderdelen valt echter niet onder de fabrieksgarantie. Het resetten van supply- of onderdeeltellers zonder correcte revisering kan uw printer beschadigen. Na het resetten van de supply- of onderdeelteller kan uw printer een foutmelding geven over het geresette item.

Printeronderdelen reinigen

De printer reinigen

LET OP: GEVAAR VOOR ELEKTRISCHE SCHOKKEN: Om het risico op elektrische schokken te vermijden, trekt u de stekker van het netsnoer uit het stopcontact en koppelt u alle kabels los die op de printer zijn aangesloten voor u de buitenkant van de printer reinigt.

Opmerkingen:

- Voer deze taak om de paar maanden uit.
- schade aan de printer door onjuiste behandeling valt niet onder de garantie.

1 Schakel de printer uit en trek de stekker van het netsnoer van de printer uit het stopcontact.

2 Verwijder al het papier uit de standaardlade en multifunctionele invoer.

3 Reinig de printer met een zachte borstel of een stofzuiger om stof, inktlint en stukjes papier in en rondom de printer te verwijderen.

4 Veeg de buitenkant van de printer schoon met een vochtige, zachte, pluisvrije doek.

Opmerkingen:

- Gebruik geen schoonmaak- of wasmiddelen. Hiermee kunt u de afwerking van de printer beschadigen.
- Zorg ervoor dat alle gedeelten van de printer droog zijn na het reinigen.

5 Sluit de stekker van het netsnoer aan op het stopcontact en zet de printer aan.

LET OP: RISICO OP LETSEL: Om het risico op elektrische schokken of brand te voorkomen, moet u het netsnoer rechtstreeks aansluiten op een geaard stopcontact dat zich dicht in de buurt van het product bevindt en dat gemakkelijk toegankelijk is.

Aanraakscherm reinigen

LET OP: GEVAAR VOOR ELEKTRISCHE SCHOKKEN: Om het risico op elektrische schokken te vermijden, trekt u de stekker van het netsnoer uit het stopcontact en koppelt u alle kabels los die op de printer zijn aangesloten voor u de buitenkant van de printer reinigt.

1 Schakel de printer uit en trek de stekker van het netsnoer van de printer uit het stopcontact.

2 Veeg met een vochtige, zachte, pluisvrije doek het aanraakscherm schoon.

Opmerkingen:

- Gebruik geen huishoudelijke schoonmaakmiddelen of afwasmiddelen. Deze kunnen het aanraakscherm beschadigen.
- Zorg ervoor dat het aanraakscherm droog is na het reinigen.

3 Sluit de stekker van het netsnoer aan op het stopcontact en zet de printer aan.

LET OP: RISICO OP LETSEL: Sluit het netsnoer aan op een geaard stopcontact dat zich dicht in de buurt van het product bevindt en gemakkelijk bereikbaar is om brand of elektrische schokken te voorkomen.

De scanner reinigen

1 Open de klep van de scanner.

2 Veeg met een vochtige, zachte, pluisvrije doek de volgende gebieden schoon:

- ADF-glasplaatafdekking

- Glasplaatafdekking

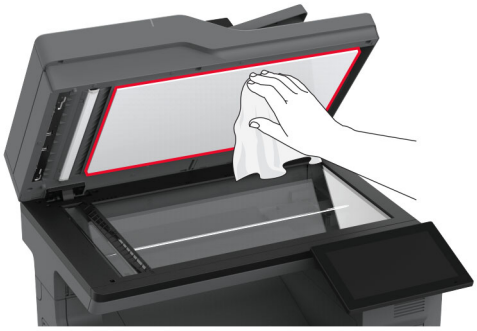

- ADF-glasplaat

- Glasplaat

3 Sluit de klep van de scanner.

4 Open klep C.

5 Veeg met een vochtige, zachte, pluisvrije doek de volgende gebieden schoon:

- ADF-glasplaatafdekking in klep C

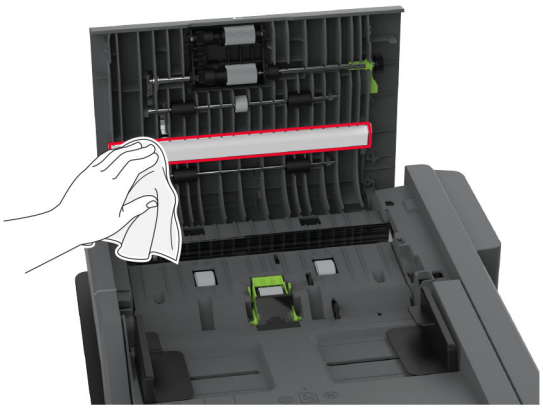

- ADF-glasplaat in klep C

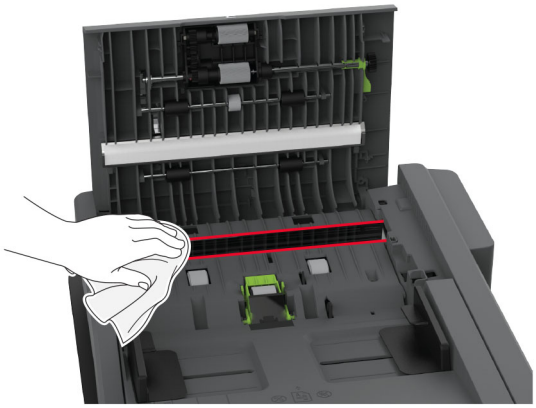

6 Sluit klep C.

De oppakbanden reinigen

1 Schakel de printer uit en trek de stekker van het netsnoer van de printer uit het stopcontact.

2 Verwijder de lade.

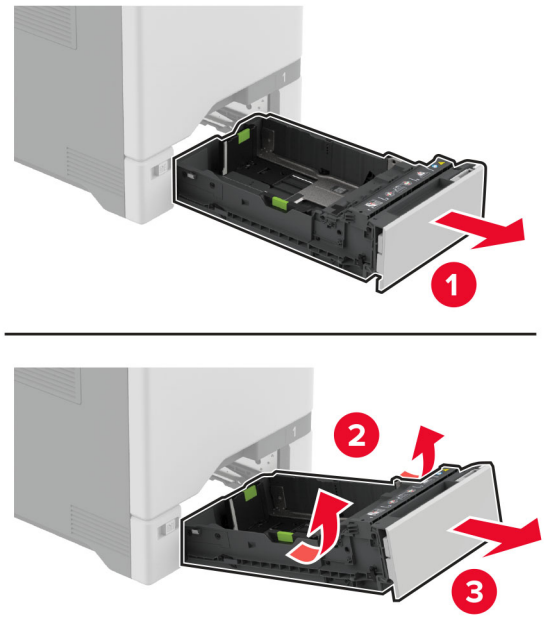

3 Verwijder de grijproller.

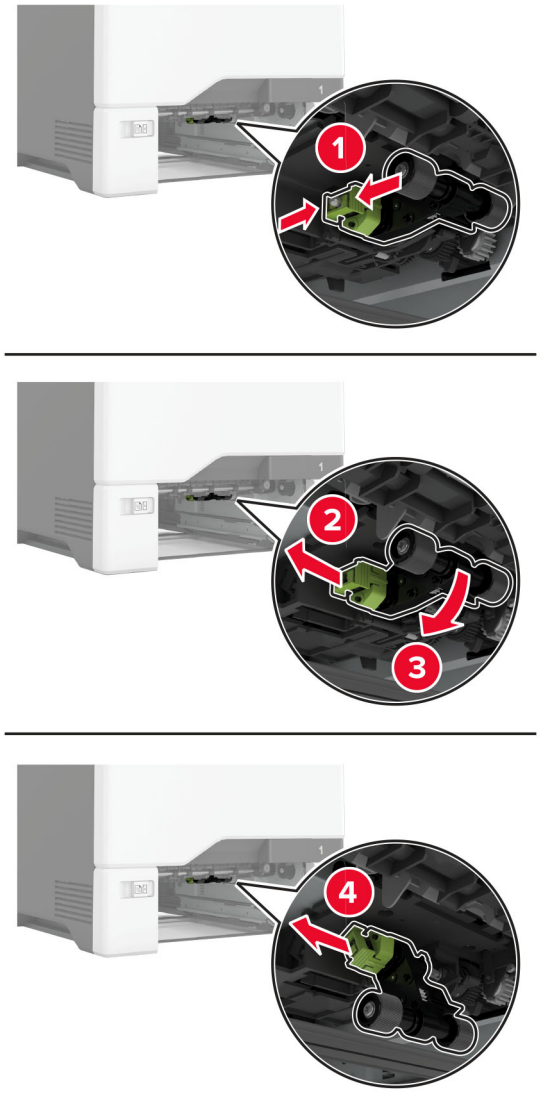

4 Breng isopropylalcohol aan op een zachte, pluisvrije doek en veeg daarmee de oppakbanden schoon.

5 Plaats de grijproller.

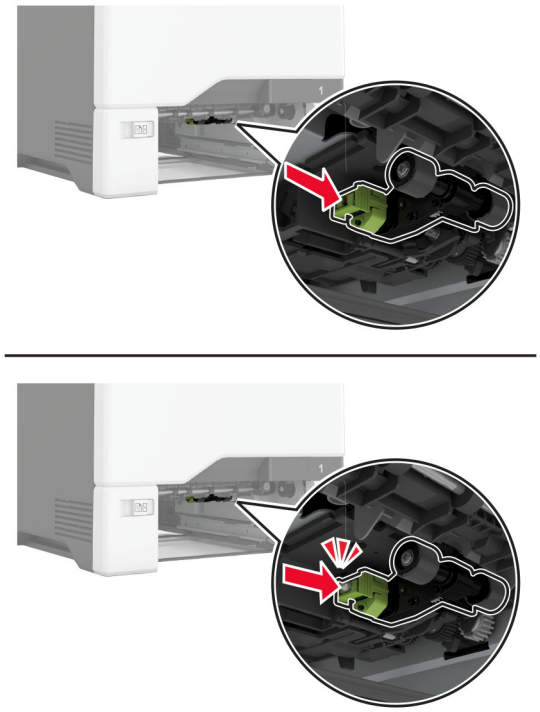

6 Plaats de lade terug.

7 Sluit de stekker van het netsnoer aan op het stopcontact en zet de printer aan.

LET OP: RISICO OP LETSEL: Sluit het netsnoer aan op een geaard stopcontact dat zich dicht in de buurt van het product bevindt en gemakkelijk bereikbaar is om brand of elektrische schokken te voorkomen.

De grijproller in de multifunctionele invoer reinigen

1 Schakel de printer uit en trek de stekker van het netsnoer van de printer uit het stopcontact.

2 Open de multifunctionele invoer.

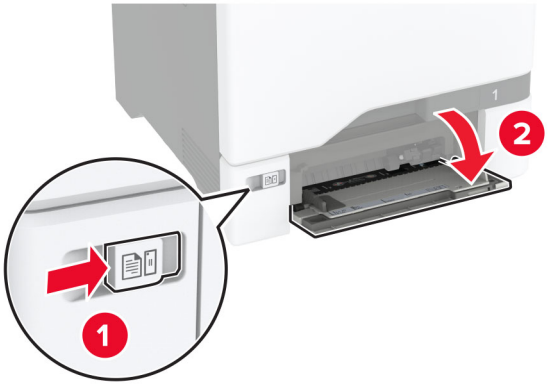

3 Verwijder de grijproller.

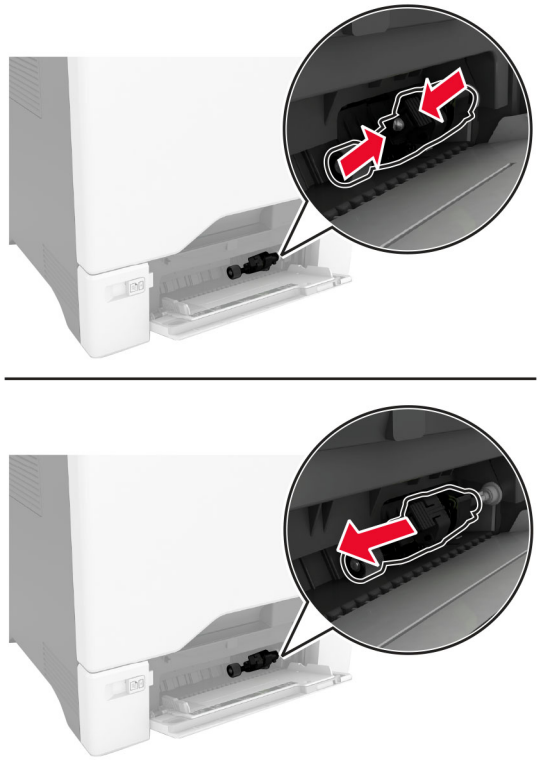

4 Breng isopropylalcohol aan op een zachte, pluisvrije doek en veeg daarmee de grijproller schoon.

5 Plaats de grijproller.

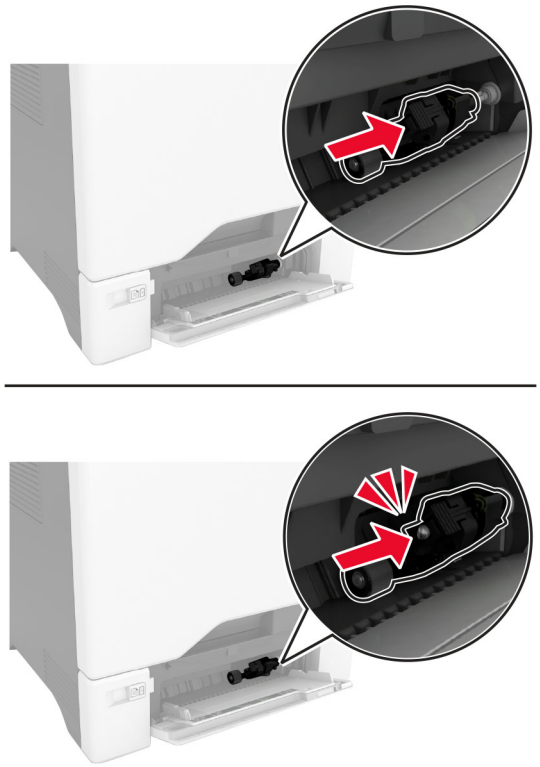

6 Sluit de multifunctionele invoer.

7 Sluit de stekker van het netsnoer aan op het stopcontact en zet de printer aan.

LET OP: RISICO OP LETSEL: Sluit het netsnoer aan op een geaard stopcontact dat zich dicht in de buurt van het product bevindt en gemakkelijk bereikbaar is om brand of elektrische schokken te voorkomen.

De ADF-rollers reinigen

1 Open klep C.

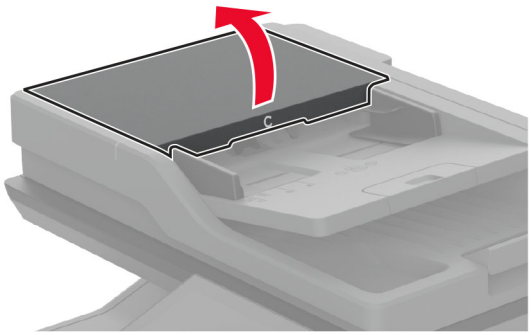

2 Verwijder de ADF-grijproller.

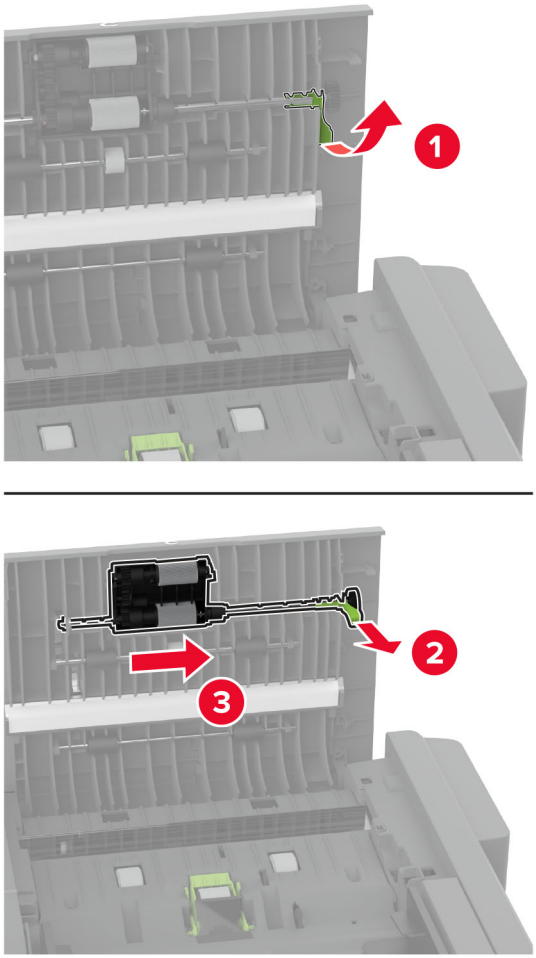

3 Verwijder de ADI-scheidingsroller.

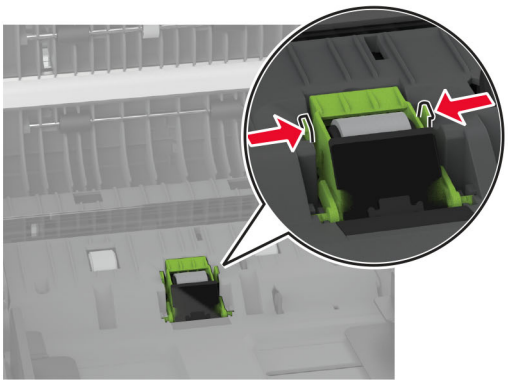

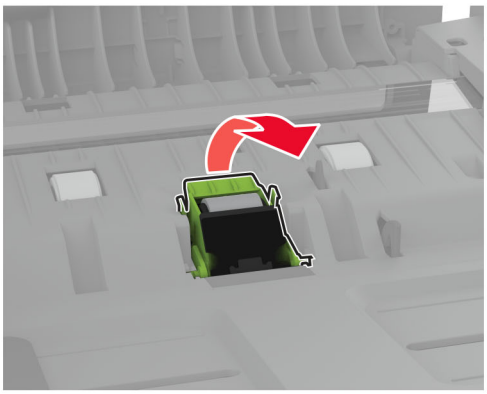

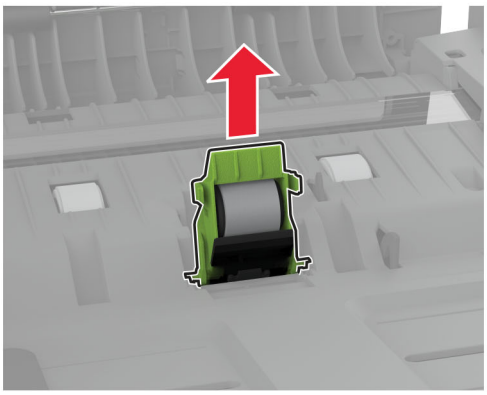

4 Breng isopropylalcohol aan op een zachte, pluisvrije doek en veeg daarmee de ADF-grijproller en de ADF-scheidingsroller schoon.

5 Plaats de nieuwe ADF-scheidingsroller totdat deze *vastklikt*.

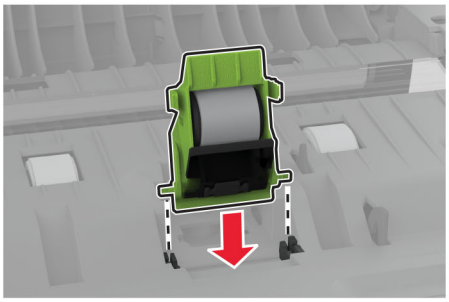

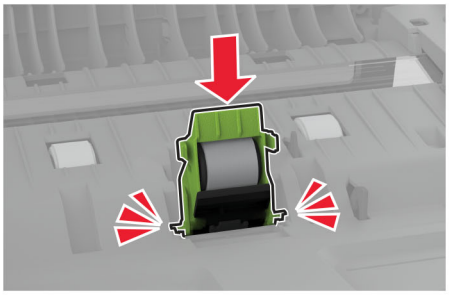

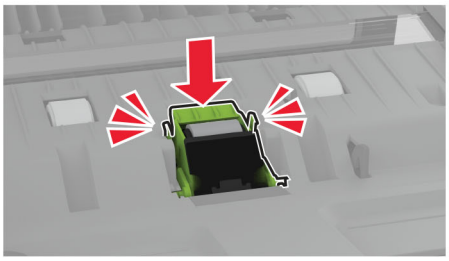

6 Plaats de ADF-grijproller totdat deze *vastklikt*.

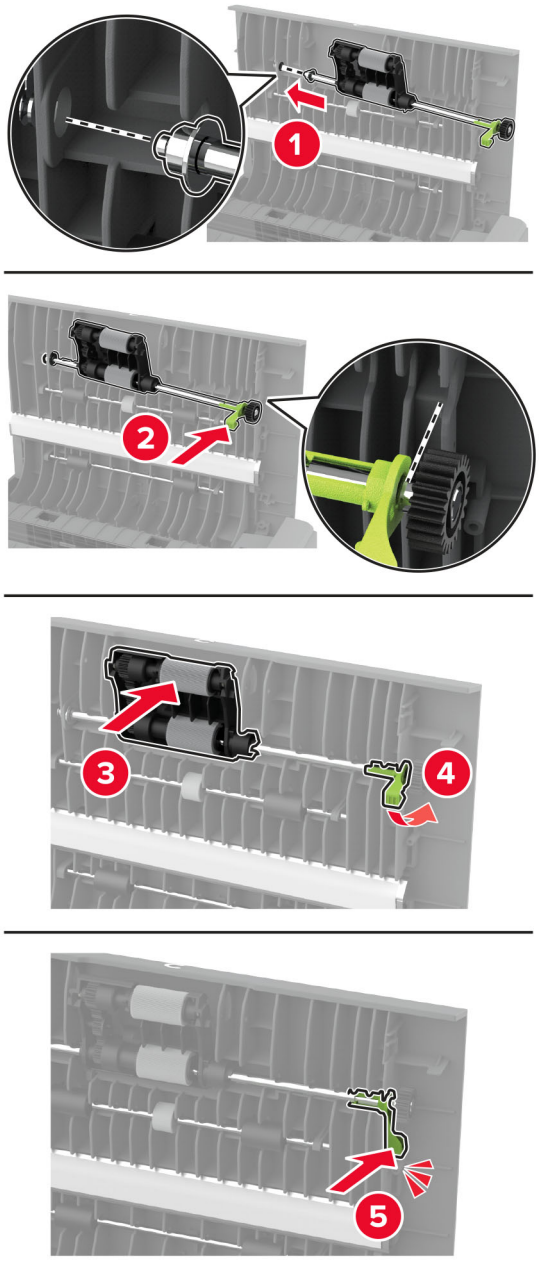

7 Sluit klep C.

Energie en papier besparen

Instellingen voor de energiebesparingsmodus configureren

Slaapstand

1 Tik in het startscherm op **Instellingen** > **Apparaat** > **Energiebeheer** > **Time-outs** > **Slaapstand**.

2 Opgeven hoeveelheid tijd moet verstrijken voordat de printer overschakelt naar de Slaapstand.

Sluimerstand

1 Tik in het startscherm op **Instellingen** > **Apparaat** > **Energiebeheer** > **Time-outs** > **Sluimerstand time-out**.

2 Opgeven hoeveelheid tijd moet verstrijken voordat de printer overschakelt naar de slaapstand.

Opmerkingen:

- Sluimerstand time-out werkt alleen als Sluimerstand time-out bij verbinding is ingesteld op Sluimerstand.
- De Embedded Web Server is uitgeschakeld wanneer de printer zich in Sluimerstand bevindt.

Helderheid van het display aanpassen

1 Ga vanuit het startscherm naar **Instellingen** > **Apparaat** > **Voorkeuren**.

2 Pas de instelling aan in het menu Helderheid van scherm.

Zuinig omgaan met accessoires

- Druk op beide zijden van het papier af.

  Opmerking: Dubbelzijdig afdrukken is de standaardinstelling van het printerstuurprogramma.
- Druk meerdere pagina's af op één vel papier.
- Gebruik de functie voor afdrukvoorbeelden om te bekijken hoe het document eruitziet voordat u het afdrukt.
- Druk één exemplaar van het document af om de inhoud en indeling op fouten te controleren.

De printer verplaatsen naar een andere locatie

De printer verplaatsen naar een andere locatie

LET OP: RISICO OP LETSEL: Als de printer meer weegt dan 20 kg (44 lb), moet deze mogelijk door twee of meer personen worden verplaatst.

LET OP: RISICO OP LETSEL: Gebruik alleen het netsnoer dat bij dit product is geleverd of een door de fabrikant goedgekeurd vervangend onderdeel om brand of elektrische schokken te voorkomen.

LET OP: RISICO OP LETSEL: Volg deze richtlijnen wanneer u de printer verplaatst om te voorkomen dat u zich bezeert of dat de printer beschadigd raakt:

- Zorg ervoor dat alle kleppen en laden zijn gesloten.
- Schakel de printer uit en trek de stekker van het netsnoer van de printer uit het stopcontact.
- Koppel alle snoeren en kabels los van de printer.
- Als de printer losse, optionele laden op de vloer of uitvoerladen bevestigd heeft, dient u deze te ontkoppelen voordat u de printer verplaatst.
- Als de printer een onderstel met zwenkwielen heeft, rolt u de printer voorzichtig naar de nieuwe locatie. Wees voorzichtig bij drempels en scheuren in de vloer.
- Als de printer geen onderstel met zwenkwielen heeft, maar wel is uitgerust met optionele laden of uitvoerladen, verwijdert u de uitvoerladen en tilt u de printer van de laden. Probeer de printer niet samen met een van de opties op te tillen.
- Gebruik bij het optillen altijd de handgrepen aan de printer.
- Als de printer wordt verplaatst op een transportwagentje, moet de gehele onderzijde van de printer worden ondersteund.
- Als de optionele onderdelen worden verplaatst op een transportwagentje, moet het oppervlak van het wagentje groot genoeg zijn voor alle onderdelen.
- Houd de printer rechtop.
- Vermijd schokken.
- Zorg dat uw vingers zich niet onder de printer bevinden wanneer u het apparaat neerzet.
- Zorg dat er voldoende ruimte vrij is rondom de printer.

Opmerking: schade aan de printer die door onjuist transport is veroorzaakt, valt niet onder de garantie.

De printer vervoeren.

Ga voor verzendinstructies naar **http://support.lexmark.com** of neem contact op met de klantenondersteuning.

Problemen oplossen

Problemen met de afdrukkwaliteit

Zoek de afbeelding op die lijkt op het probleem met de afdrukkwaliteit dat u ondervindt, en klik vervolgens op de koppeling daaronder voor de stappen om het probleem op te lossen.

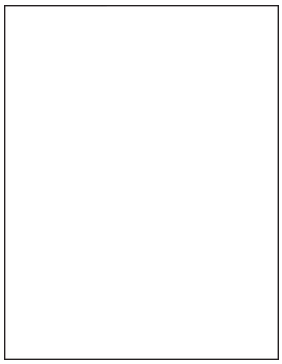

'Lege of witte pagina's' op pagina 276

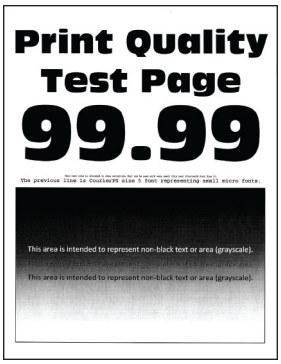

'Donkere afdruk' op pagina 278

'Zwevende afbeeldingen' op pagina 280

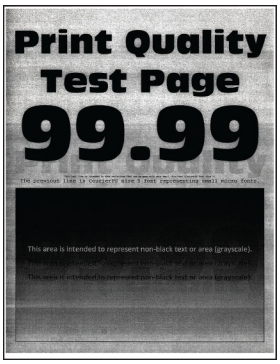

'Grijze of gekleurde achtergrond' op pagina 281

'Verkeerde marges' op pagina 282

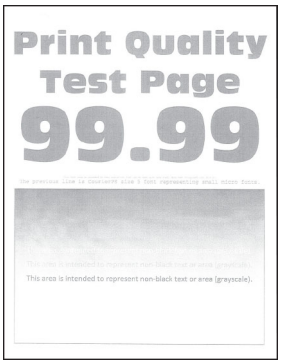

'De afdruk is licht' op pagina 282

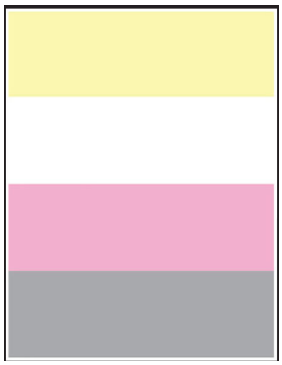

'Ontbrekende kleuren' op pagina 285

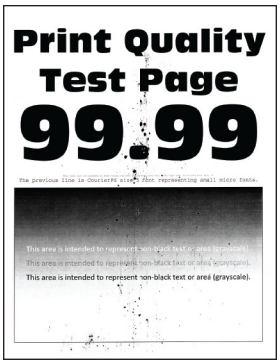

'Vlekkerige afdruk en stippen' op pagina 287

'Gekruld papier' op pagina 289

'Schuine of scheve afdruk' op pagina 290

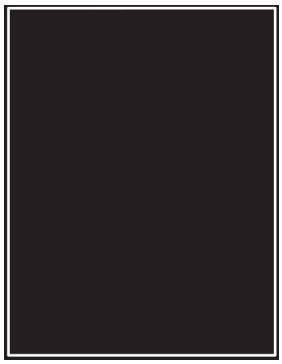

'Zwarte of volledig gekleurde afbeeldingen' op pagina 290

'Afgekapte tekst of afbeeldingen' op pagina 291

'De toner laat gemakkelijk los' op pagina 293

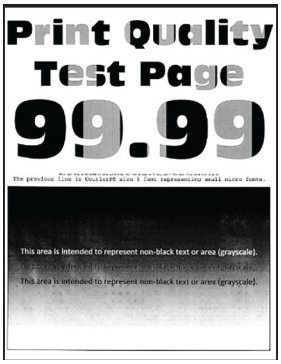

'Verschillen in afdruk-dichtheid' op pagina 294

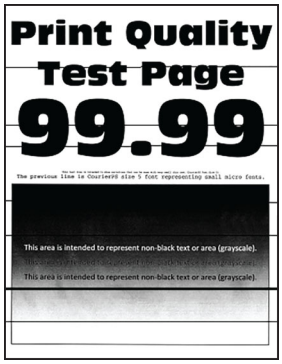

'Horizontale donkere strepen' op pagina 295

'Verticale donkere strepen' op pagina 296

'Horizontale witte strepen' op pagina 297

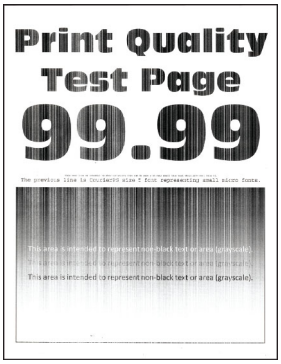

'Verticale witte strepen' op pagina 298

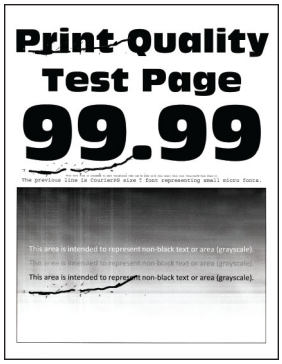

'Terugkerende fouten' op pagina 300

Printerfoutcodes

Foutcodes	Foutbericht	Oplossing
8.01	**Sluit alle kleppen.**	Sluit alle kleppen en plaats vervolgens de toneroverloopfles.
8.03	**Sluit klep C.**	Houd alle kleppen gesloten, tenzij u onderhoud uitvoert.
9.00	**De printer moest opnieuw opstarten. De laatste taak is mogelijk niet voltooid.**	Raak **Doorgaan** aan om het bericht te wissen en door te gaan met afdrukken.
11.11, 11.21, 11.31, 11.41, 11.51	**Vullen <source/> met <type/> <size/>.**	Open de aangegeven lade en plaats vervolgens papier. Zie 'Laden vullen' op pagina 53 voor meer informatie.
11.12, 11.22, 11.32, 11.42, 11.52	**Vullen <source/> met <type/> <size/> <orientation/>.**	Open de aangegeven lade en plaats vervolgens papier. Zie 'Laden vullen' op pagina 53 voor meer informatie.
11.91	**Vul multifunctionele invoer met <type/> <size/>.**	Open de mulitfunctionele invoer en plaats vervolgens papier. Zie 'De multi-functionele invoer vullen' op pagina 56 voor meer informatie.

Foutcodes	Foutbericht	Oplossing
11.92	**Vul multifunctionele invoer met <type/> <size/> <orientation/>.**	Open de mulitfunctionele invoer en plaats vervolgens papier. Zie 'De multifunctionele invoer vullen' op pagina 56 voor meer informatie.
12.11, 12.21, 12.31, 12.41, 12.51	**Wijzigen <source/> naar <type/> <size/>.**	Open de aangegeven lade, verwijder het papier en plaats papier van het juiste formaat en de juiste soort. Zie 'Laden vullen' op pagina 53 voor meer informatie.
12.12, 12.22, 12.32, 12.42, 12.52	**Wijzigen <source/> naar <type/> <size/> <orientation/>.**	Open de aangegeven lade, verwijder het papier en plaats papier van het juiste formaat en de juiste soort. Zie 'Laden vullen' op pagina 53 voor meer informatie.
12.91	**Wijzig de mulitfunctionele invoer naar <type/> <size/>.**	Verwijder het papier en plaats papier van het juiste formaat en de juiste soort. Zie 'De multifunctionele invoer vullen' op pagina 56 voor meer informatie.
12.92	**Wijzig de mulitfunctionele invoer naar <type/> <size/> <orientation/>.**	Verwijder het papier en plaats papier van het juiste formaat en de juiste soort. Zie 'De multifunctionele invoer vullen' op pagina 56 voor meer informatie.
29.08	**Herinnering: Verwijder de verpakking.**	**1** Open klep A en verwijder het verpakkingsmateriaal in de printer. **2** Trek elk van de drie rode klemmen eruit, te beginnen linksboven, linksonder en eindigend aan de rechterkant. **3** Sluit klep A. **4** Open klep B. **5** Trek de rode lus aan de rechterkant recht naar buiten. **6** Sluit klep B.
31.30	**Probleem met overdrachtsmodule. Printer opnieuw starten.**	**1** Schakel de printer uit en trek de stekker van het netsnoer van de printer uit het stopcontact. **2** Sluit de stekker van het netsnoer aan op het stopcontact en zet de printer aan. **LET OP: RISICO OP LETSEL:** Sluit het netsnoer aan op een geaard stopcontact dat zich dicht in de buurt van het product bevindt en gemakkelijk bereikbaar is om brand of elektrische schokken te voorkomen.
31.35	**Plaats de ontbrekende of niet-reagerende tonerover-loopfles terug.**	**1** Open klep B. **2** Verwijder de toneroverloopfles. **Opmerking:** Om te voorkomen dat u toner knoeit, plaatst u de fles rechtop. **3** Plaats de toneroverloopfles. **4** Sluit klep B.
31.40, 31.41, 31.42, 31.43	**Plaats ontbrekende of niet-reagerende cartridge [kleur] terug.**	**1** Open klep B. **2** Verwijder de cartridge. **3** Plaats de cartridge. **4** Sluit klep B.

Foutcodes	Foutbericht	Oplossing
31.60	**Plaats de ontbrekende of niet-reagerende zwarte beeldverwerkingseenheid terug.**	**1** Open klep B. **2** Verwijder de toneroverloopfles. **Opmerking:** Om te voorkomen dat u toner knoeit, plaatst u de fles rechtop. **3** Verwijder de tonercartridges. **4** Koppel de kabel van de beeldverwerkingskit los. **5** Verwijder de beeldverwerkingskit. **Opmerking:** Om te voorkomen dat de beeldverwerkingskit bekrast raakt of de fotoconductortrommel beschadigd raakt, plaatst u de beeldverwerkingskit omhoog. **6** Verwijder de zwarte beeldverwerkingseenheid. **Waarschuwing: mogelijke beschadiging:** De fotoconductoreenheid mag niet langer dan tien minuten worden blootgesteld aan licht. Langdurige blootstelling aan licht kan tot problemen met de afdrukkwaliteit leiden. **Waarschuwing: mogelijke beschadiging:** Raak de glanzende fotoconductortrommel onder de beeldverwerkingseenheid niet aan. Dit kan de afdrukkwaliteit van toekomstige afdruktaken verminderen. **7** Plaats de zwarte beeldverwerkingseenheid. **8** Plaats de beeldverwerkingskit. **9** Sluit de kabel van de beeldverwerkingskit aan. **10** Plaats de tonercartridges. **11** Plaats de toneroverloopfles. **12** Sluit klep B.
31.64	**Plaats ontbrekende, niet-aangesloten of niet-reagerende kleurenbeeldverwerkingskit terug.**	**1** Open klep B. **2** Verwijder de toneroverloopfles. **Opmerking:** Om te voorkomen dat u toner knoeit, plaatst u de fles rechtop. **3** Verwijder de cartridges. **4** Koppel de kabel van de beeldverwerkingskit los. **5** Verwijder de beeldverwerkingskit. **6** Plaats de beeldverwerkingskit. **7** Sluit de kabel van de beeldverwerkingskit aan. **8** Plaats de cartridges. **9** Plaats de toneroverloopfles. **10** Sluit klep B.
31.80	**Plaats ontbrekend of niet-reagerend verhittingsstation terug.**	**1** Open klep A, gevolgd door klep A1. **LET OP: HEET OPPERVLAK:** De binnenkant van de printer kan heet zijn. Om letsel te voorkomen, moet u een heet oppervlak eerst laten afkoelen voordat u het aanraakt. **2** Verwijder het verhittingsstation. **3** Plaats het verhittingsstation. **4** Sluit klep A1 en sluit vervolgens klep A.

Foutcodes	Foutbericht	Oplossing
32.40, 32.41, 32.42, 32.43	**Vervang niet-ondersteunde cartridge [kleur].**	Zie 'Een tonercartridge vervangen' op pagina 213 voor meer informatie.
32.60	**Vervang niet-ondersteunde zwarte beeldverwerkingseenheid.**	Zie 'De zwarte beeldverwerkingseenheid vervangen' op pagina 216 voor meer informatie.
32.64	**Vervang niet-ondersteunde kleurenbeeldverwerkingskit.**	Zie 'De kleurenbeeldverwerkingskit vervangen' op pagina 225 voor meer informatie.
32.xy	**Vervang niet-ondersteund fuser.**	**1** Open klep A, gevolgd door klep A1. **LET OP: HEET OPPERVLAK:** De binnenkant van de printer kan heet zijn. Om letsel te voorkomen, moet u een heet oppervlak eerst laten afkoelen voordat u het aanraakt. **2** Zoek het type fuser aan de onderkant van de fuser. **Opmerkingen:** • Alle printermodellen behalve Lexmark CX737 ondersteunen de fuser types 00, 01 en 02. • Lexmark CX737 ondersteunt alleen fuser type 05. **3** Als de fuser niet wordt ondersteund, verwijdert u de fuser en installeert u een ondersteunde fuser. Zie 'Verhittingsstation vervangen' op pagina 236 voor meer informatie.
33.40, 33.41, 33.42, 33.43	**Cartridge [kleur] van een ander merk dan Lexmark, raadpleeg de** *Gebruikershandleiding*.	Zie 'Supply van een ander merk dan Lexmark' op pagina 324 voor meer informatie.
33.60	**Zwarte beeldverwerkingseenheid van een ander merk dan Lexmark, raadpleeg de** *Gebruikershandleiding*.	Zie 'Supply van een ander merk dan Lexmark' op pagina 324 voor meer informatie.

Foutcodes	Foutbericht	Oplossing
33.64	**Kleurenbeeldverwerkingskit van een ander merk dan Lexmark, zie** *Gebruikershandleiding*.	Zie 'Supply van een ander merk dan Lexmark' op pagina 324 voor meer informatie.
37.1	**Onvoldoende geheugen om de taak te sorteren.**	Probeer een of meer van de oplossingen: • Raak **Doorgaan** aan om het opgeslagen gedeelte van de taak af te drukken en om de rest van de afdruktaak te sorteren. • Annuleer de huidige afdruktaak.
37.3	**Onvoldoende geheugen, sommige onderbroken taken zijn verwijderd.**	Raak **Doorgaan** aan om het bericht te wissen en door te gaan met afdrukken.
39.1	**Complexe pagina, bepaalde gegevens worden mogelijk niet afgedrukt.**	Probeer een of meer van de oplossingen: • Raak **Doorgaan** aan om het bericht te wissen en door te gaan met afdrukken. • Annuleer de huidige afdruktaak. • Installeer meer printergeheugen. • Verminder de complexiteit en de grootte van de afdruktaak voordat u deze opnieuw naar de printer stuurt. – Verminder het aantal pagina's van de afdruktaak. – Verminder het aantal en de grootte van gedownloade lettertypen. – Verwijder onnodige lettertypen of macro's uit de afdruktaak. – Verminder het aantal afbeeldingen van de afdruktaak.
42.xy	**Vervang cartridge [kleur], regiocode van cartridge komt niet overeen met code printer.**	Zie 'Vervang cartridge, printerregio onjuist' op pagina 324 voor meer informatie.
43.40, 43.41, 43.42, 43.43	**Vervang defecte cartridge [kleur].**	Zie 'Een tonercartridge vervangen' op pagina 213 voor meer informatie.
43.40, 43.41, 43.42, 43.43	**Probleem met cartridge [kleur].**	**1** Open klep B. **2** Verwijder de cartridge. **3** Plaats de cartridge. **4** Sluit klep B. Als het probleem zich blijft voordoen, vervangt u de cartridge.
55.1	**Fout bij lezen van USB-station. Verwijder USB.**	Verwijder het flashstation om door te gaan.
55.2	**Fout bij lezen USB-hub. Verwijder hub.**	Verwijder de USB-hub om door te gaan.

Foutcodes	Foutbericht	Oplossing
58	**Te veel laden aangesloten.**	**1** Schakel de printer uit en trek de stekker van het netsnoer van de printer uit het stopcontact. **2** Verwijder een of meer laden. **3** Sluit de stekker van het netsnoer aan op het stopcontact en zet de printer aan. **LET OP: RISICO OP LETSEL:** Sluit het netsnoer aan op een geaard stopcontact dat zich dicht in de buurt van het product bevindt en gemakkelijk bereikbaar is om brand of elektrische schokken te voorkomen.
59	**Incompatibele lade [x].**	**1** Schakel de printer uit en trek de stekker van het netsnoer van de printer uit het stopcontact. **2** Verwijder de aangegeven lade. **3** Sluit de stekker van het netsnoer aan op het stopcontact en zet de printer aan. **LET OP: RISICO OP LETSEL:** Sluit het netsnoer aan op een geaard stopcontact dat zich dicht in de buurt van het product bevindt en gemakkelijk bereikbaar is om brand of elektrische schokken te voorkomen.
61	**Schijf defect.**	Vervang het defecte opslagstation.
62	**Schijf vol.**	Probeer een of meer van de oplossingen: • Raak **Doorgaan** aan om het bericht te wissen. • Verwijder lettertypen, macro's en andere gegevens van de vaste schijf van de printer. • Installeer een vaste schijf voor de printer.
63	**Formatteer de vaste schijf.**	Als u nu formatteert, worden alle gegevens van het opslagstation gewist. Ga als volgt te werk om de schijf te formatteren: **1** Tik in het startscherm op **Instellingen** > **Apparaat** > **Onderhoud** > **Oud apparaat wissen**. **2** Tik op het vak **Alle informatie op de vaste schijf opschonen** en tik vervolgens op **WISSEN**.
71.01	**Naam faxstation is niet ingesteld. Raadpleeg de systeembeheerder.**	Zie 'De faxfunctie instellen met analoge fax' op pagina 37 voor meer informatie.
71.02	**Nummer faxstation is niet ingesteld. Raadpleeg de systeembeheerder.**	
71.03	**Geen analoge telefoonlijn aangesloten op de modem, fax is uitgeschakeld.**	Controleer de verbinding en de lijn op een signaal. Zie 'Fax instellen met een vaste telefoonlijn' op pagina 40 voor meer informatie.
71.06	**Kan geen verbinding maken met HTTPS-faxserver.**	Verbinding met HTTPS-faxserver is verbroken. Controleer de internetverbinding van de printer.

Foutcodes	Foutbericht	Oplossing
71.12	**Geheugen vol: kan geen faxen afdrukken.**	Kies **Alles afdrukken** om zoveel faxen af te drukken als zijn opgeslagen.
71.13	**Geheugen vol. Kan geen faxen verzenden.**	Probeer een of meer van de oplossingen: • Ga verder en probeer de fax opnieuw te verzenden. • Scan het originele document één pagina per keer, kies het faxnummer en scan vervolgens het document.
72.01	**SMTP-server voor e-mail is niet ingesteld. Raadpleeg de systeembeheerder.**	Voer een van de volgende handelingen uit: • Stel uw e-mailfunctie in. Zie 'De SMTP-instellingen voor e-mail configureren' op pagina 45 voor meer informatie. • Schakel het foutbericht uit. Zie 'De foutmelding 'SMTP-server niet geconfigureerd' uitschakelen' op pagina 328 voor meer informatie.
80.01, 80.09	**Onderhoudskit raakt op.**	Raak **Doorgaan** aan om het bericht te wissen.
80.11, 80.19	**Onderhoudskit bijna leeg.**	Raak **Doorgaan** aan om het bericht te wissen.
80.21, 80.29	**Onderhoudskit leeg.**	Raak **Doorgaan** aan om het bericht te wissen.
80.31	**Vervang de onderhoudskit; aanbevolen levensduur overschreden.**	Zie 'Een verhittingsstationonderhoudskit bestellen' op pagina 212 voor meer informatie.
82.00, 82.02, 82.09	**Toneroverloopfles bijna vol.**	Raak **Doorgaan** aan om het bericht te wissen.
82.12, 82.13, 82.19, 82.20, 82.22, 82.23, 82.29	**Toneroverloopfles bijna vol.**	Raak **Doorgaan** aan om het bericht te wissen.
82.30, 82.30, 82.33, 82.39, 82.40, 82.42, 82.49	**Vervang tonerover-loopfles.**	Zie 'Overloopfles vervangen' op pagina 234 voor meer informatie.
84.01, 84.09	**Zwarte beeldverwerkingseenheid of kleurenbeeldverwerkingskit raakt op.**	Raak **Doorgaan** aan om het bericht te wissen.
84.11, 84.13, 84.19	**Zwarte beeldverwerkingseenheid of kleurenbeeldverwerkingskit bijna leeg.**	Raak **Doorgaan** aan om het bericht te wissen.
84.21, 84.23, 84.29	**Zwarte beeldverwerkingseenheid of kleurenbeeldverwerkingskit leeg.**	Raak **Doorgaan** aan om het bericht te wissen.

Foutcodes	Foutbericht	Oplossing
84.31, 84.33, 84.41, 84.43, 84.48	**Vervang de zwarte beeldverwerkings-eenheid of kleuren-beeldverwerkingskit.**	• Zie 'De zwarte beeldverwerkingseenheid vervangen' op pagina 216 voor meer informatie. • Zie 'De kleurenbeeldverwerkingskit vervangen' op pagina 225 voor meer informatie.
88.00, 88.08, 88.09	**[Kleur] Cartridge raakt op.**	Raak **Doorgaan** aan om het bericht te wissen.
88.10, 88.18, 88.19	**Cartridge [kleur] bijna leeg.**	
88.20, 88.28, 88.29	**Cartridge [kleur] leeg.**	
88.30, 88.37, 88.38, 88.40, 88.47, 88.48	**Vervang de cartridge [kleur].**	Zie 'Een tonercartridge vervangen' op pagina 213 voor meer informatie.
200.23, 200.33, 200.43, 200.53, 232.23, 232.33, 232.43, 232.53, 240.23, 240.33, 240.43, 240.53, 242.33, 242.35, 242.43, 242.45, 242.53, 242.55, 243.43, 243.45, 243.53, 243.55, 244.53, 244.54, 244.55, 245.56, 662.23, 663.33, 664.43, 665.53	**Papierstoring, [storing bovenkant]. [xxx.yy]**	Zie 'Papier vastgelopen in laden' op pagina 312 voor meer informatie.

Foutcodes	Foutbericht	Oplossing
200.03, 240.05, 240.06, 240.82, 240.83, 240.84, 647.82, 647.83, 647.84, 647.85, 648.82, 648.83, 648.84, 648.85, 649.82, 649.83, 649.84, 649.85, 650.82, 650.83, 650.84, 650.85, 660.81, 660.82, 660.83, 660.84, 660.85, 660.86	**Papierstoring, [storing bovenkant]. [xxx.yy]**	Zie 'Papier vastgelopen in de multifunctionele invoer' op pagina 313 voor meer informatie.
230.03, 230.13, 230.23, 230.33, 230.43, 230.53	**Papierstoring, [storing bovenkant]. [xxx.yy]**	Zie 'Papier vastgelopen in de standaardlade' op pagina 314 voor meer informatie.
280.11, 280.13, 280.15, 280.91, 280.93, 280.95, 281.11, 281.15, 281.16, 281.91, 281.95, 281.96, 284.11, 284.13, 284.15, 284.91, 284.93, 284.95, 288.10, 288.90, 295.01, 680.10, 680.20, 680.40	**Scanner storing [xxx.yy]**	Zie 'Papier vastgelopen in de automatische documentinvoer' op pagina 313 voor meer informatie.

Afdrukproblemen

Afdrukkwaliteit is slecht

Lege of witte pagina's

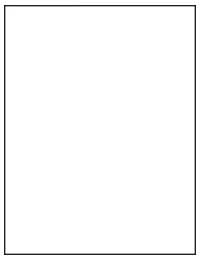

Opmerking: Druk voordat u het probleem gaat oplossen de testpagina's voor de afdrukkwaliteit af. Navigeer vanaf het startscherm naar **Instellingen** > **Problemen oplossen** > **Testpagina's voor afdrukkwaliteit**.

Actie	Ja	Nee
Stap 1 **a** Verwijder al het verpakkingsmateriaal op de volgende plaatsen: • Binnenkant van de printer 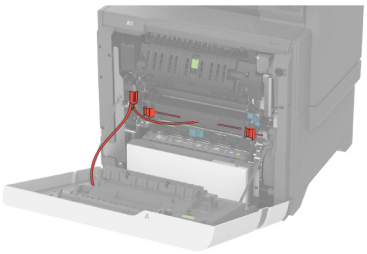 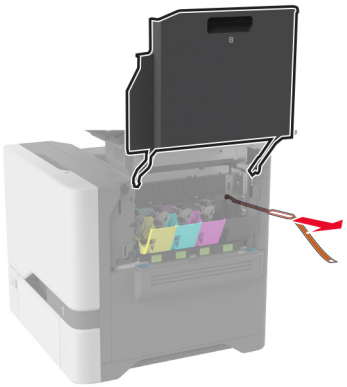 • Tonercartridges en beeldverwerkingseenheid 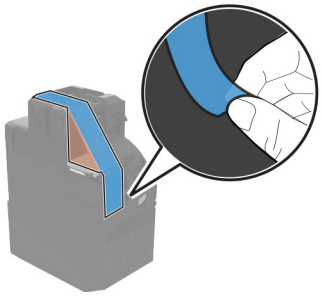 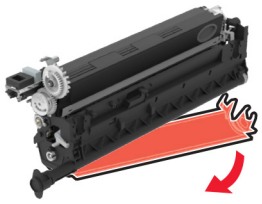 **b** Druk het document af. Drukt de printer lege of witte pagina's af?	Ga naar stap 2.	Het probleem is opgelost.

Actie	Ja	Nee
Stap 2 **a** Controleer of de printer een originele en ondersteunde Lexmark-tonercartridge gebruikt. **Opmerking:** Als de cartridge niet wordt ondersteund, installeer dan een ondersteunde cartridge. **b** Druk het document af. Drukt de printer lege of witte pagina's af?	Ga naar stap 3.	Het probleem is opgelost.
Stap 3 **a** Verwijder de kleurenbeeldverwerkingskit en vervolgens de zwarte beeldverwerkingseenheid. **Waarschuwing: mogelijke beschadiging:** De kleurenbeeldverwerkingskit en de zwarte beeldverwerkingseenheid mogen niet langer dan tien minuten worden blootgesteld aan licht. Langdurige blootstelling aan licht kan tot problemen met de afdrukkwaliteit leiden. **Waarschuwing: mogelijke beschadiging:** Raak de fotoconductortrommel onder de kleurenbeeldverwerkingskit of zwarte beeldverwerkingseenheid niet aan. Dit kan de afdrukkwaliteit van toekomstige afdruktaken verminderen. **b** Plaats de zwarte beeldverwerkingseenheid en vervolgens de kleurenbeeldverwerkingskit. **c** Druk het document af. Drukt de printer lege of witte pagina's af?	Neem contact op met de **klantenondersteuning**..	Het probleem is opgelost.

Donkere afdruk

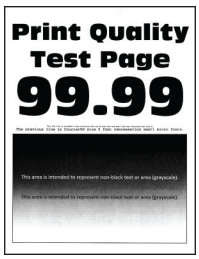

Opmerking: Druk voordat u het probleem gaat oplossen de testpagina's voor de afdrukkwaliteit af om de missende kleur vast te stellen. Navigeer vanaf het startscherm naar **Instellingen** > **Problemen oplossen** > **Testpagina's voor afdrukkwaliteit**.

Actie	Ja	Nee
Stap 1 **a** Voer Kleur aanpassen uit. Tik in het startscherm op **Instellingen** > **Afdruk** > **Kwaliteit** > **Geavanceerde beeldverwerking** > **Kleuraanpassing**. **b** Druk het document af. Is de afdruk te donker?	Ga naar stap 2.	Het probleem is opgelost.

Actie	Ja	Nee
Stap 2 **a** Verlaag de tonerintensiteit via het dialoogvenster Voorkeursinstellingen voor afdrukken, Afdrukken of Druk af, afhankelijk van het besturingssysteem. **Opmerking:** U kunt deze instellingen ook wijzigen met het bedieningspaneel van de printer. Tik in het startscherm op **Instellingen** > **Afdrukken** > **Kwaliteit** > **Tonerintensiteit**. **b** Druk het document af. Is de afdruk te donker?	Ga naar stap 3.	Het probleem is opgelost.
Stap 3 **a** Geef het papierformaat op via het dialoogvenster Voorkeursinstellingen voor afdrukken of het venster Afdrukken, afhankelijk van het besturingssysteem. **Opmerkingen:** • Zorg dat de instellingen overeenkomen met het papier dat in de lade is geplaatst. • U kunt deze instellingen ook wijzigen met het bedieningspaneel van de printer. Tik in het startscherm op **Instellingen** > **Papier** > **Ladeconfiguratie** > **Papierformaat/-soort**. **b** Druk het document af. Is de afdruk te donker?	Ga naar stap 4.	Ga naar stap 6.
Stap 4 Zorg dat het papier geen structuur of ruwe afwerking heeft. Drukt u af op papier met structuur of ruwe afwerking?	Ga naar stap 5.	Ga naar stap 6.
Stap 5 **a** Vervang papier met structuur of ruwe afwerking door normaal papier. **b** Druk het document af. Is de afdruk te donker?	Ga naar stap 6.	Het probleem is opgelost.
Stap 6 **a** Vervang het papier. Gebruik papier uit een nieuw pak. **Opmerking:** Papier neemt vocht op in een vochtige omgeving. Bewaar papier altijd in de originele verpakking tot u het gaat gebruiken. **b** Druk het document af. Is de afdruk te donker?	Neem contact op met de **klantenondersteuning**..	Het probleem is opgelost.

Zwevende afbeeldingen

Opmerking: Druk voordat u het probleem gaat oplossen de testpagina's voor de afdrukkwaliteit af. Navigeer vanaf het startscherm naar **Instellingen** > **Problemen oplossen** > **Testpagina's voor afdrukkwaliteit afdrukken**.

Actie	Ja	Nee
Stap 1 **a** Plaats papier van de juiste soort en met het juiste gewicht in de lade. **b** Druk het document af. Verschijnen er zwevende afbeeldingen op afdrukken?	Ga naar stap 2.	Het probleem is opgelost.
Stap 2 **a** Geef het papierformaat op via het dialoogvenster Voorkeursinstellingen voor afdrukken of het venster Afdrukken, afhankelijk van het besturingssysteem. **Opmerkingen:** • Zorg dat de instellingen overeenkomen met het papier dat in de lade is geplaatst. • U kunt deze instellingen ook wijzigen met het bedieningspaneel van de printer. Tik in het startscherm op **Instellingen** > **Papier** > **Ladeconfiguratie** > **Papierformaat/-soort**. **b** Druk het document af. Verschijnen er zwevende afbeeldingen op afdrukken?	Ga naar stap 3.	Het probleem is opgelost.
Stap 3 **a** Voer Kleur aanpassen uit. Tik in het startscherm op **Instellingen** > **Afdruk** > **Kwaliteit** > **Geavanceerde beeldverwerking** > **Kleuraanpassing**. **b** Druk het document af. Verschijnen er zwevende afbeeldingen op afdrukken?	Neem contact op met de **klantenondersteuning**..	Het probleem is opgelost.

Grijze of gekleurde achtergrond

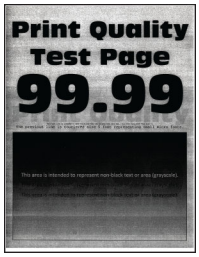

Opmerking: Druk voordat u het probleem gaat oplossen de testpagina's voor de afdrukkwaliteit af. Navigeer vanaf het startscherm naar **Instellingen** > **Problemen oplossen** > **Testpagina's voor afdrukkwaliteit afdrukken**.

Actie	Ja	Nee
Stap 1 **a** Verhoog de tonerintensiteit via het dialoogvenster Voorkeursinstellingen voor afdrukken, Afdrukken of Druk af, afhankelijk van het besturingssysteem. **Opmerking:** U kunt deze instellingen ook wijzigen met het bedieningspaneel van de printer. Tik in het startscherm op **Instellingen** > **Afdrukken** > **Kwaliteit** > **Tonerintensiteit**. **b** Druk het document af. Bevatten afdrukken een grijze of gekleurde achtergrond?	Ga naar stap 2.	Het probleem is opgelost.
Stap 2 **a** Voer Kleur aanpassen uit. Tik in het startscherm op **Instellingen** > **Afdruk** > **Kwaliteit** > **Geavanceerde beeldverwerking** > **Kleuraanpassing**. **b** Druk het document af. Bevatten afdrukken een grijze of gekleurde achtergrond?	Ga naar stap 3.	Het probleem is opgelost.
Stap 3 **a** Verwijder de kleurenbeeldverwerkingskit en vervolgens de zwarte beeldverwerkingseenheid. **Waarschuwing: mogelijke beschadiging:** De kleurenbeeldverwerkingskit en de zwarte beeldverwerkingseenheid mogen niet langer dan tien minuten worden blootgesteld aan licht. Langdurige blootstelling aan licht kan tot problemen met de afdrukkwaliteit leiden. **Waarschuwing: mogelijke beschadiging:** Raak de fotoconductortrommel onder de kleurenbeeldverwerkingskit of zwarte beeldverwerkingseenheid niet aan. Dit kan de afdrukkwaliteit van toekomstige afdruktaken verminderen. **b** Plaats de zwarte beeldverwerkingseenheid en vervolgens de kleurenbeeldverwerkingskit. **c** Druk het document af. Bevatten afdrukken een grijze of gekleurde achtergrond?	Neem contact op met de **klantenondersteuning**..	Het probleem is opgelost.

Verkeerde marges

Actie	Ja	Nee
Stap 1 **a** Schuif de papiergeleiders in de lade naar de juiste positie voor het papier in de lade. **b** Druk het document af. Zijn de marges correct?	Het probleem is opgelost.	Ga naar stap 2.
Stap 2 **a** Geef het papierformaat op via het dialoogvenster Voorkeursinstellingen voor afdrukken of het afdrukdialoogvenster, afhankelijk van het besturingssysteem. **Opmerkingen:** • Zorg ervoor dat de instellingen overeenkomen met het papier. • U kunt deze instellingen ook wijzigen met het bedieningspaneel van de printer. Tik in het startscherm op **Instellingen** > **Papier** > **Ladeconfiguratie** > **Papierformaat/-soort**. **Opmerking:** **b** Druk het document af. Zijn de marges correct?	Het probleem is opgelost.	Neem contact op met de **klantenondersteuning**..

De afdruk is licht

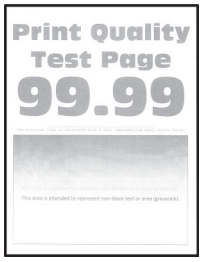

Opmerking: Druk voordat u het probleem gaat oplossen de testpagina's voor de afdrukkwaliteit af. Navigeer vanaf het startscherm naar **Instellingen** > **Problemen oplossen** > **Testpagina's voor afdrukkwaliteit afdrukken**.

Actie	Ja	Nee
Stap 1 **a** Verwijder al het verpakkingsmateriaal op de volgende plaatsen: • Binnenkant van de printer 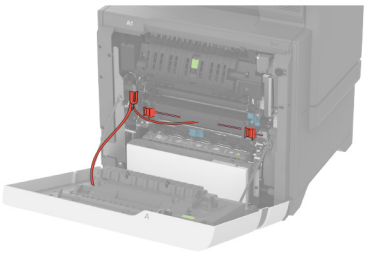 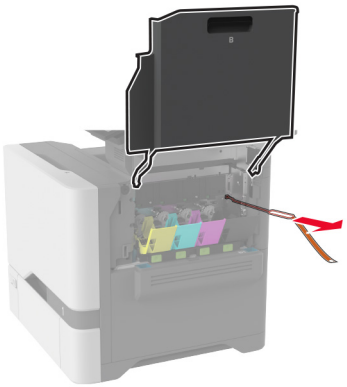 • Tonercartridges en beeldverwerkingseenheid 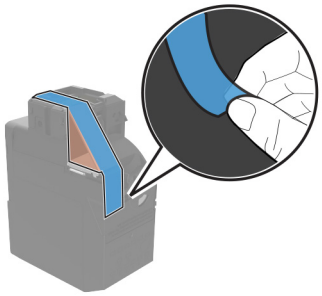 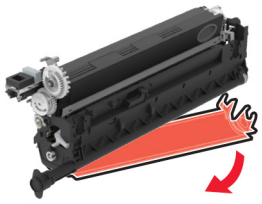 **b** Druk het document af. Is de afdruk licht?	Ga naar stap 2.	Het probleem is opgelost.

Actie	Ja	Nee
Stap 2 **a** Kleur aanpassen uitvoeren. Tik in het startscherm op **Instellingen** > **Afdruk** > **Kwaliteit** > **Geavanceerde beeldverwerking** > **Kleuraanpassing**. **b** Druk het document af. Is de afdruk licht?	Ga naar stap 3.	Het probleem is opgelost.
Stap 3 **a** Verhoog de tonerintensiteit via het dialoogvenster Voorkeursinstellingen voor afdrukken, Afdrukken of Druk af, afhankelijk van het besturingssysteem. **Opmerking:** U kunt deze instellingen ook wijzigen met het bedieningspaneel van de printer. Tik in het startscherm op **Instellingen** > **Afdrukken** > **Kwaliteit** > **Tonerintensiteit**. **b** Druk het document af. Is de afdruk licht?	Ga naar stap 4.	Het probleem is opgelost.
Stap 4 **a** Schakel Kleur besparen uit. Tik in het startscherm op **Instellingen** > **Afdrukken** > **Kwaliteit** > **Kleur besparen**. **b** Druk het document af. Is de afdruk licht?	Ga naar stap 5.	Het probleem is opgelost.
Stap 5 **a** Geef het papierformaat op via het dialoogvenster Voorkeursinstellingen voor afdrukken of het venster Afdrukken, afhankelijk van het besturingssysteem. **Opmerkingen:** • Zorg ervoor dat de instellingen overeenkomen met het papier. • U kunt deze instellingen ook wijzigen met het bedieningspaneel van de printer. Tik in het startscherm op **Instellingen** > **Papier** > **Ladeconfiguratie** > **Papierformaat/-soort**. **b** Druk het document af. Is de afdruk licht?	Ga naar stap 6.	Het probleem is opgelost.
Stap 6 Ga na of het papier structuur of een ruwe afwerking heeft. Drukt u af op papier met structuur of ruwe afwerking?	Ga naar stap 7.	Ga naar stap 7.

Actie	Ja	Nee
Stap 7 **a** Vervang papier met structuur of ruwe afwerking door normaal papier. **b** Druk het document af. Is de afdruk licht?	Ga naar stap 8.	Het probleem is opgelost.
Stap 8 **a** Vervang het papier. Gebruik papier uit een nieuw pak. **Opmerking:** Papier neemt vocht op in een vochtige omgeving. Bewaar papier altijd in de originele verpakking tot u het gaat gebruiken. **b** Druk het document af. Is de afdruk licht?	Ga naar stap 9.	Het probleem is opgelost.
Stap 9 **a** Verwijder de kleurenbeeldverwerkingskit en vervolgens de zwarte beeldverwerkingseenheid. **Waarschuwing: mogelijke beschadiging:** De kleurenbeeldverwerkingskit en de zwarte beeldverwerkingseenheid mogen niet langer dan tien minuten worden blootgesteld aan licht. Langdurige blootstelling aan licht kan tot problemen met de afdrukkwaliteit leiden. **Waarschuwing: mogelijke beschadiging:** Raak de fotoconductortrommel onder de kleurenbeeldverwerkingskit of zwarte beeldverwerkingseenheid niet aan. Dit kan de afdrukkwaliteit van toekomstige afdruktaken verminderen. **b** Plaats de zwarte beeldverwerkingseenheid en vervolgens de kleurenbeeldverwerkingskit. **c** Druk het document af. Is de afdruk te licht?	Neem contact op met de **klantenondersteuning**..	Het probleem is opgelost.

Ontbrekende kleuren

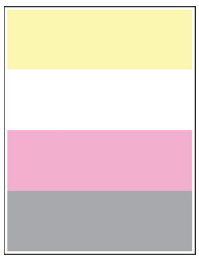

Opmerking: Druk voordat u het probleem gaat oplossen de testpagina's voor de afdrukkwaliteit af. Navigeer vanaf het startscherm naar **Instellingen** > **Problemen oplossen** > **Testpagina's voor afdrukkwaliteit afdrukken**.

Actie	Ja	Nee
Stap 1 **a** Verwijder al het verpakkingsmateriaal op de volgende plaatsen: • Binnenkant van de printer 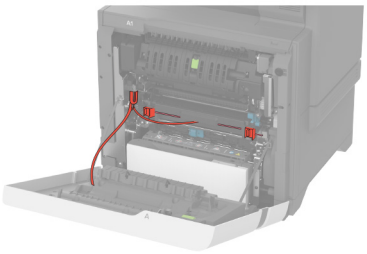 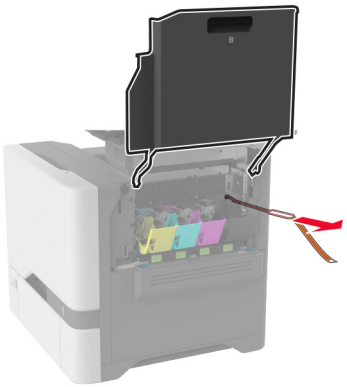 • Tonercartridges en beeldverwerkingseenheid 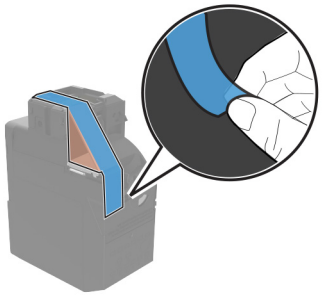 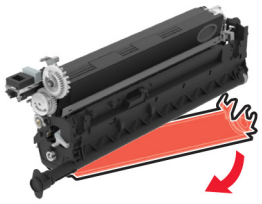 **b** Druk het document af. Ontbreken sommige kleuren op de afdruk?	Ga naar stap 2.	Het probleem is opgelost.

Actie	Ja	Nee
Stap 2 **a** Verwijder de kleurenbeeldverwerkingskit. **Waarschuwing: mogelijke beschadiging:** De kleurenbeeldverwerkingskit mag niet langer dan tien minuten worden blootgesteld aan licht. Langdurige blootstelling aan licht kan tot problemen met de afdrukkwaliteit leiden. **Waarschuwing: mogelijke beschadiging:** Raak de fotoconductortrommel onder de kleurenbeeldverwerkingskit niet aan. Dit kan de afdrukkwaliteit van toekomstige afdruktaken verminderen. **b** Verwijder de tonercartridge van de ontbrekende kleur. **c** Verwijder de developer-eenheid van de ontbrekende kleur en plaats deze weer terug. **d** Plaats de tonercartridge van de ontbrekende kleur. **e** Plaats de kleurenbeeldverwerkingskit. **f** Druk het document af. Ontbreken sommige kleuren op de afdruk?	Neem contact op met de **klantenondersteuning**..	Het probleem is opgelost.

Vlekkerige afdruk en stippen

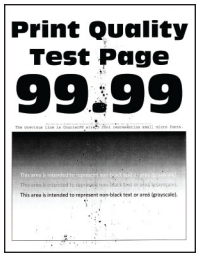

Opmerking: Druk voordat u het probleem gaat oplossen de testpagina's voor de afdrukkwaliteit af. Navigeer vanaf het startscherm naar **Instellingen** > **Problemen oplossen** > **Testpagina's voor afdrukkwaliteit afdrukken**.

Actie	Ja	Nee
Stap 1 Controleer de printer op lekkage van toners. Zit er geen lekkage van toners in de printer?	Ga naar stap 2.	Neem contact op met de **klantenondersteuning**..
Stap 2 **a** Tik in het startscherm op **Instellingen** > **Papier** > **Ladeconfiguratie** > **Papierformaat/-soort**. **b** Controleer of het papierformaat en -type overeenkomt met het papier dat u hebt geplaatst. **Opmerking:** Zorg ervoor dat het papier geen structuur of ruwe afwerking heeft. Komen de instellingen overeen?	Ga naar stap 4.	Ga naar stap 3.

Actie	Ja	Nee
Stap 3 **a** Geef de instellingen voor papiersoort en -formaat op in het dialoogvenster Voorkeursinstellingen voor afdrukken of Afdrukken, afhankelijk van het besturingssysteem. **Opmerkingen:** • Zorg dat de instellingen overeenkomen met het papier dat in de lade is geplaatst. • U kunt deze instellingen ook wijzigen met het bedieningspaneel van de printer. Tik in het startscherm op **Instellingen** > **Papier** > **Ladeconfiguratie** > **Papierformaat/-soort**. **b** Druk het document af. Zijn afdrukken vlekkerig?	Ga naar stap 4.	Het probleem is opgelost.
Stap 4 **a** Vervang het papier. Gebruik papier uit een nieuw pak. **Opmerking:** Papier neemt vocht op in een vochtige omgeving. Bewaar papier altijd in de originele verpakking tot u het gaat gebruiken. **b** Druk het document af. Zijn afdrukken vlekkerig?	Ga naar stap 5.	Het probleem is opgelost.
Stap 5 **a** Verwijder de kleurenbeeldverwerkingskit en vervolgens de zwarte beeldverwerkingseenheid. **Waarschuwing: mogelijke beschadiging:** De kleurenbeeldverwerkingskit en de zwarte beeldverwerkingseenheid mogen niet langer dan tien minuten worden blootgesteld aan licht. Langdurige blootstelling aan licht kan tot problemen met de afdrukkwaliteit leiden. **Waarschuwing: mogelijke beschadiging:** Raak de fotoconductortrommel onder de kleurenbeeldverwerkingskit of zwarte beeldverwerkingseenheid niet aan. Dit kan de afdrukkwaliteit van toekomstige afdruktaken verminderen. **b** Plaats de zwarte beeldverwerkingseenheid en vervolgens de kleurenbeeldverwerkingskit. **c** Druk het document af. Zijn afdrukken vlekkerig?	Neem contact op met de **klantenondersteuning**..	Het probleem is opgelost.

Gekruld papier

Actie	Ja	Nee
Stap 1 **a** Schuif de geleiders in de lade naar de juiste positie voor het papier in de lade. **b** Druk het document af. Wordt het papier omgekruld?	Ga naar stap 2.	Het probleem is opgelost.
Stap 2 **a** Geef het papierformaat op via het dialoogvenster Voorkeursinstellingen voor afdrukken of het venster Afdrukken, afhankelijk van het besturingssysteem. **Opmerkingen:** • Zorg ervoor dat de instellingen overeenkomen met het papier. • U kunt deze instellingen ook wijzigen met het bedieningspaneel van de printer. Tik in het startscherm op **Instellingen** > **Papier** > **Ladeconfiguratie** > **Papierformaat/-soort**. **b** Druk het document af. Wordt het papier omgekruld?	Ga naar stap 3.	Het probleem is opgelost.
Stap 3 Druk af op de andere zijde van het papier. **a** Verwijder het papier, draai het om en plaats het terug. **b** Druk het document af. Wordt het papier omgekruld?	Ga naar stap 4.	Het probleem is opgelost.
Stap 4 **a** Vervang het papier. Gebruik papier uit een nieuw pak. **Opmerking:** Papier neemt vocht op in een vochtige omgeving. Bewaar papier altijd in de originele verpakking tot u het gaat gebruiken. **b** Druk het document af. Wordt het papier omgekruld?	Neem contact op met de **klantenondersteuning**..	Het probleem is opgelost.

Schuine of scheve afdruk

Opmerking: Druk voordat u het probleem gaat oplossen de testpagina's voor de afdrukkwaliteit af. Navigeer vanaf het startscherm naar **Instellingen** > **Problemen oplossen** > **Testpagina's voor afdrukkwaliteit afdrukken**.

Actie	Ja	Nee
Stap 1 **a** Trek de lade uit de printer. **b** Verwijder het papier en laad vervolgens papier uit een nieuwe verpakking. **Opmerking:** Papier neemt vocht op in een vochtige omgeving. Bewaar papier altijd in de originele verpakking tot u het gaat gebruiken. **c** Schuif de papiergeleiders in de lade naar de juiste positie voor het papier in de lade. **d** Plaats de lade terug. **e** Druk het document af. Is de afdruk schuin of scheef?	Ga naar stap 2.	Het probleem is opgelost.
Stap 2 **a** Zorg ervoor dat u afdrukt op ondersteund papier. **b** Druk het document af. Is de afdruk schuin of scheef?	Neem contact op met de **klantenonder-steuning**..	Het probleem is opgelost.

Zwarte of volledig gekleurde afbeeldingen

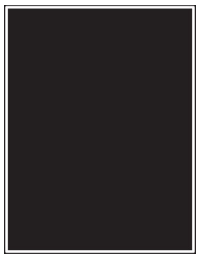

Opmerking: Druk voordat u het probleem gaat oplossen de testpagina's voor de afdrukkwaliteit af. Navigeer vanaf het startscherm naar **Instellingen** > **Problemen oplossen** > **Testpagina's voor afdrukkwaliteit afdrukken**.

Actie	Ja	Nee
a Verwijder de kleurenbeeldverwerkingskit en vervolgens de zwarte beeldverwerkingseenheid. **Waarschuwing: mogelijke beschadiging:** De kleurenbeeldverwerkingskit en de zwarte beeldverwerkingseenheid mogen niet langer dan tien minuten worden blootgesteld aan licht. Langdurige blootstelling aan licht kan tot problemen met de afdrukkwaliteit leiden. **Waarschuwing: mogelijke beschadiging:** Raak de fotoconductortrommel onder de kleurenbeeldverwerkingskit of zwarte beeldverwerkingseenheid niet aan. Dit kan de afdrukkwaliteit van toekomstige afdruktaken verminderen. **b** Plaats de zwarte beeldverwerkingseenheid en vervolgens de kleurenbeeldverwerkingskit. **c** Druk het document af. Drukt de printer zwarte of volledig gekleurde afbeeldingen af?	Neem contact op met de **klantenondersteuning**..	Het probleem is opgelost.

Afgekapte tekst of afbeeldingen

Opmerking: Druk voordat u het probleem gaat oplossen de testpagina's voor de afdrukkwaliteit af. Navigeer vanaf het startscherm naar **Instellingen** > **Problemen oplossen** > **Testpagina's voor afdrukkwaliteit afdrukken**.

Actie	Ja	Nee
Stap 1 **a** Verwijder al het verpakkingsmateriaal op de volgende plaatsen: • Binnenkant van de printer 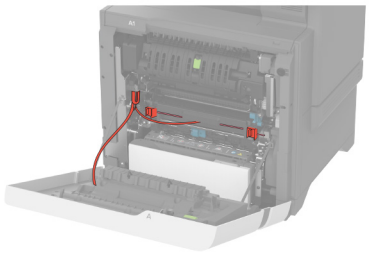 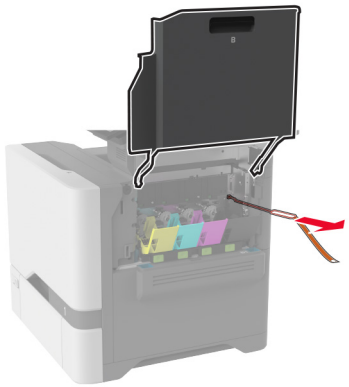 • Tonercartridges en beeldverwerkingseenheid 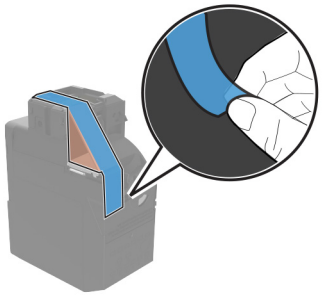 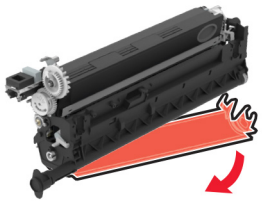 **b** Druk het document af. Is de tekst of afbeelding niet volledig afgedrukt?	Ga naar stap 2.	Het probleem is opgelost.

Actie	Ja	Nee
Stap 2 **a** Schuif de papiergeleiders in de lade naar de juiste positie voor het papier in de lade. **b** Druk het document af. Is de tekst of afbeelding niet volledig afgedrukt?	Ga naar stap 3.	Het probleem is opgelost.
Stap 3 **a** Geef het papierformaat op via het dialoogvenster Voorkeursinstellingen voor afdrukken of het afdrukdialoogvenster, afhankelijk van het besturingssysteem. **Opmerkingen:** • Zorg dat de instellingen overeenkomen met het papier dat in de lade is geplaatst. • U kunt deze instellingen ook wijzigen met het bedieningspaneel van de printer. Tik in het startscherm op **Instellingen** > **Papier** > **Ladeconfiguratie** > **Papierformaat/-soort**. **b** Druk het document af. Is de tekst of afbeelding niet volledig afgedrukt?	Ga naar stap 4.	Het probleem is opgelost.
Stap 4 **a** Verwijder de kleurenbeeldverwerkingskit en vervolgens de zwarte beeldverwerkingseenheid. **Waarschuwing: mogelijke beschadiging:** De kleurenbeeldverwerkingskit en de zwarte beeldverwerkingseenheid mogen niet langer dan tien minuten worden blootgesteld aan licht. Langdurige blootstelling aan licht kan tot problemen met de afdrukkwaliteit leiden. **Waarschuwing: mogelijke beschadiging:** Raak de fotoconductortrommel onder de kleurenbeeldverwerkingskit of zwarte beeldverwerkingseenheid niet aan. Dit kan de afdrukkwaliteit van toekomstige afdruktaken verminderen. **b** Plaats de zwarte beeldverwerkingseenheid en vervolgens de kleurenbeeldverwerkingskit. **c** Druk het document af. Is de tekst of afbeelding niet volledig afgedrukt?	Neem contact op met de **klantenondersteuning**..	Het probleem is opgelost.

De toner laat gemakkelijk los

Opmerking: Druk voordat u het probleem gaat oplossen de testpagina's voor de afdrukkwaliteit af. Navigeer vanaf het startscherm naar **Instellingen** > **Problemen oplossen** > **Testpagina's voor afdrukkwaliteit afdrukken**.

Actie	Ja	Nee
1 Geef het papierformaat op via het dialoogvenster Voorkeursinstellingen voor afdrukken of het venster Afdrukken, afhankelijk van het besturingssysteem. **Opmerkingen:** • Zorg ervoor dat de instellingen overeenkomen met het papier. • U kunt deze instellingen ook wijzigen met het bedieningspaneel van de printer. Tik in het startscherm op **Instellingen** > **Papier** > **Ladeconfiguratie** > **Papierformaat/-soort**. **2** Druk het document af. Geeft de toner af?	Neem contact op met de **klanten-ondersteuning**..	Het probleem is opgelost.

Verschillen in afdrukdichtheid

Opmerking: Druk voordat u het probleem gaat oplossen de testpagina's voor de afdrukkwaliteit af. Navigeer vanaf het startscherm naar **Instellingen** > **Problemen oplossen** > **Testpagina's voor afdrukkwaliteit afdrukken**.

Actie	Ja	Nee
a Verwijder de kleurenbeeldverwerkingskit en vervolgens de zwarte beeldverwerkingseenheid. **Waarschuwing: mogelijke beschadiging:** De kleurenbeeldverwerkingskit en de zwarte beeldverwerkingseenheid mogen niet langer dan tien minuten worden blootgesteld aan licht. Langdurige blootstelling aan licht kan tot problemen met de afdrukkwaliteit leiden. **Waarschuwing: mogelijke beschadiging:** Raak de fotoconductortrommel onder de kleurenbeeldverwerkingskit of zwarte beeldverwerkingseenheid niet aan. Dit kan de afdrukkwaliteit van toekomstige afdruktaken verminderen. **b** Plaats de zwarte beeldverwerkingseenheid en vervolgens de kleurenbeeldverwerkingskit. **c** Druk het document af. Is de afdrukdichtheid ongelijkmatig?	Neem contact op met de **klantenonder-steuning**..	Het probleem is opgelost.

Horizontale donkere strepen

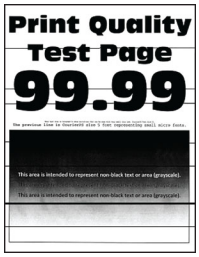

Opmerkingen:

- Druk voordat u het probleem gaat oplossen de testpagina's voor de afdrukkwaliteit af. Navigeer vanaf het startscherm naar **Instellingen** > **Problemen oplossen** > **Testpagina's voor afdrukkwaliteit afdrukken**.
- Als er steeds weer horizontale donkere strepen op de afdrukken verschijnen, raadpleegt u het onderwerp 'Herhaalde fouten'.

Actie	Ja	Nee
Stap 1 **a** Geef het papierformaat op via het dialoogvenster Voorkeursinstellingen voor afdrukken of het venster Afdrukken, afhankelijk van het besturingssysteem. **Opmerkingen:** • Zorg ervoor dat de instellingen overeenkomen met het papier. • U kunt deze instellingen ook wijzigen met het bedieningspaneel van de printer. Tik in het startscherm op **Instellingen** > **Papier** > **Ladeconfiguratie** > **Papierformaat/-soort**. **b** Druk het document af. Bevatten afdrukken horizontale donkere strepen?	Ga naar stap 2.	Het probleem is opgelost.
Stap 2 **a** Vervang het papier. Gebruik papier uit een nieuw pak. **Opmerking:** Papier neemt vocht op in een vochtige omgeving. Bewaar papier altijd in de originele verpakking en pak het pas uit als u het gaat gebruiken. **b** Druk het document af. Bevatten afdrukken horizontale donkere strepen?	Ga naar stap 3.	Het probleem is opgelost.

Actie	Ja	Nee
Stap 3 **a** Verwijder de kleurenbeeldverwerkingskit en vervolgens de zwarte beeldverwerkingseenheid. **Waarschuwing: mogelijke beschadiging:** De kleurenbeeldverwerkingskit en de zwarte beeldverwerkingseenheid mogen niet langer dan tien minuten worden blootgesteld aan licht. Langdurige blootstelling aan licht kan tot problemen met de afdrukkwaliteit leiden. **Waarschuwing: mogelijke beschadiging:** Raak de fotoconductortrommel onder de beeldverwerkingskit of zwarte beeldverwerkingseenheid niet aan. Dit kan de afdrukkwaliteit van toekomstige afdruktaken verminderen. **b** Plaats de zwarte beeldverwerkingseenheid en vervolgens de kleurenbeeldverwerkingskit. **c** Druk het document af. Bevatten afdrukken horizontale donkere strepen?	Neem contact op met de **klantenondersteuning**..	Het probleem is opgelost.

Verticale donkere strepen

Opmerking: Druk voordat u het probleem gaat oplossen de testpagina's voor de afdrukkwaliteit af. Navigeer vanaf het startscherm naar **Instellingen** > **Problemen oplossen** > **Testpagina's voor afdrukkwaliteit afdrukken**.

Actie	Ja	Nee
Stap 1 **a** Geef het papierformaat op via het dialoogvenster Voorkeursinstellingen voor afdrukken of het venster Afdrukken, afhankelijk van het besturingssysteem. **Opmerkingen:** • Zorg dat de instellingen overeenkomen met het papier dat in de lade is geplaatst. • U kunt deze instellingen ook wijzigen met het bedieningspaneel van de printer. Tik in het startscherm op **Instellingen** > **Papier** > **Ladeconfiguratie** > **Papierformaat/-soort**. **b** Druk het document af. Bevatten afdrukken verticale donkere strepen?	Ga naar stap 2.	Het probleem is opgelost.

Actie	Ja	Nee
Stap 2 **a** Vervang het papier. Gebruik papier uit een nieuw pak. **Opmerking:** Papier neemt vocht op in een vochtige omgeving. Bewaar papier altijd in de originele verpakking en pak het pas uit als u het gaat gebruiken. **b** Druk het document af. Bevatten afdrukken verticale donkere strepen?	Ga naar stap 3.	Het probleem is opgelost.
Stap 3 **a** Verwijder de kleurenbeeldverwerkingskit en vervolgens de zwarte beeldverwerkingseenheid. **Waarschuwing: mogelijke beschadiging:** De kleurenbeeldverwerkingskit en de zwarte beeldverwerkingseenheid mogen niet langer dan tien minuten worden blootgesteld aan licht. Langdurige blootstelling aan licht kan tot problemen met de afdrukkwaliteit leiden. **Waarschuwing: mogelijke beschadiging:** Raak de fotoconductortrommel onder de kleurenbeeldverwerkingskit of zwarte beeldverwerkingseenheid niet aan. Dit kan de afdrukkwaliteit van toekomstige afdruktaken verminderen. **b** Plaats de zwarte beeldverwerkingseenheid en vervolgens de kleurenbeeldverwerkingskit. **c** Druk het document af. Bevatten afdrukken verticale donkere strepen?	Neem contact op met de **klantenondersteuning**..	Het probleem is opgelost.

Horizontale witte strepen

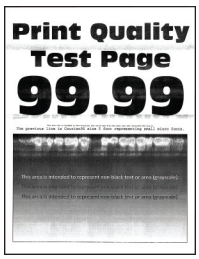

Opmerkingen:

- Druk voordat u het probleem gaat oplossen de testpagina's voor de afdrukkwaliteit af. Navigeer vanaf het startscherm naar **Instellingen** > **Problemen oplossen** > **Testpagina's voor afdrukkwaliteit afdrukken**.
- Als er steeds weer horizontale witte strepen op uw afdrukken verschijnen, zie het onderwerp 'Herhaalde fouten'.

Actie	Ja	Nee
Stap 1 **a** Geef het papierformaat op via het dialoogvenster Voorkeursinstellingen voor afdrukken of het venster Afdrukken, afhankelijk van het besturingssysteem. **Opmerkingen:** • Zorg dat de instellingen overeenkomen met het papier dat in de lade is geplaatst. • U kunt deze instellingen ook wijzigen met het bedieningspaneel van de printer. Tik in het startscherm op **Instellingen** > **Papier** > **Ladeconfiguratie** > **Papierformaat/-soort**. **b** Druk het document af. Bevatten afdrukken horizontale witte strepen?	Ga naar stap 2.	Het probleem is opgelost.
Stap 2 **a** Vul de opgegeven papierbron aan met de aanbevolen papiersoort. **b** Druk het document af. Bevatten afdrukken horizontale witte strepen?	Ga naar stap 3.	Het probleem is opgelost.
Stap 3 **a** Verwijder de kleurenbeeldverwerkingskit en vervolgens de zwarte beeldverwerkingseenheid. **Waarschuwing: mogelijke beschadiging:** De kleurenbeeldverwerkingskit en de zwarte beeldverwerkingseenheid mogen niet langer dan tien minuten worden blootgesteld aan licht. Langdurige blootstelling aan licht kan tot problemen met de afdrukkwaliteit leiden. **Waarschuwing: mogelijke beschadiging:** Raak de fotoconductortrommel onder de kleurenbeeldverwerkingskit of zwarte beeldverwerkingseenheid niet aan. Dit kan de afdrukkwaliteit van toekomstige afdruktaken verminderen. **b** Plaats de zwarte beeldverwerkingseenheid en vervolgens de kleurenbeeldverwerkingskit. **c** Druk het document af. Bevatten afdrukken horizontale witte strepen?	Neem contact op met de **klantenondersteuning**..	Het probleem is opgelost.

Verticale witte strepen

Opmerking: Druk voordat u het probleem gaat oplossen de testpagina's voor de afdrukkwaliteit af. Navigeer vanaf het startscherm naar **Instellingen** > **Problemen oplossen** > **Testpagina's voor afdrukkwaliteit afdrukken**.

Actie	Ja	Nee
Stap 1 **a** Geef het papierformaat op via het dialoogvenster Voorkeursinstellingen voor afdrukken of het venster Afdrukken, afhankelijk van het besturingssysteem. **Opmerkingen:** • Zorg dat de instellingen overeenkomen met het papier dat in de lade is geplaatst. • U kunt deze instellingen ook wijzigen met het bedieningspaneel van de printer. Tik in het startscherm op **Instellingen** > **Papier** > **Ladeconfiguratie** > **Papierformaat/-soort**. **b** Druk het document af. Bevatten afdrukken verticale witte lijnen?	Ga naar stap 2.	Het probleem is opgelost.
Stap 2 Controleer of u de aanbevolen papiersoort gebruikt. **a** Vul de opgegeven papierbron aan met de aanbevolen papiersoort. **b** Druk het document af. Bevatten afdrukken verticale witte lijnen?	Ga naar stap 3.	Het probleem is opgelost.
Stap 3 **a** Verwijder de kleurenbeeldverwerkingskit en vervolgens de zwarte beeldverwerkingseenheid. **Waarschuwing: mogelijke beschadiging:** De kleurenbeeldverwerkingskit en de zwarte beeldverwerkingseenheid mogen niet langer dan tien minuten worden blootgesteld aan licht. Langdurige blootstelling aan licht kan tot problemen met de afdrukkwaliteit leiden. **Waarschuwing: mogelijke beschadiging:** Raak de fotoconductortrommel onder de kleurenbeeldverwerkingskit of zwarte beeldverwerkingseenheid niet aan. Dit kan de afdrukkwaliteit van toekomstige afdruktaken verminderen. **b** Plaats de zwarte beeldverwerkingseenheid en vervolgens de kleurenbeeldverwerkingskit. **c** Druk het document af. Bevatten afdrukken verticale witte lijnen?	Neem contact op met de **klantenondersteuning**..	Het probleem is opgelost.

Terugkerende fouten

Opmerking: Druk voordat u het probleem gaat oplossen de testpagina's voor de afdrukkwaliteit af om de oorzaak van de terugkerende fouten vast te stellen. Navigeer vanaf het startscherm naar **Instellingen** > **Problemen oplossen** > **Testpagina's voor afdrukkwaliteit afdrukken**.

Actie	Ja	Nee
Stap 1 **a** Verwijder al het verpakkingsmateriaal op de volgende plaatsen: • Binnenkant van de printer 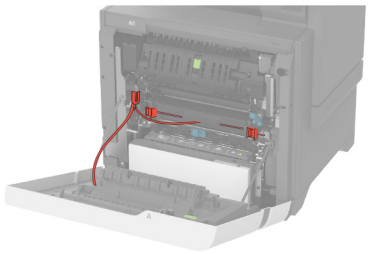 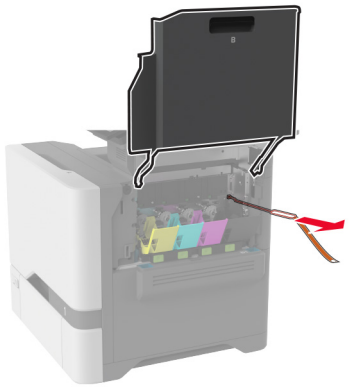 • Tonercartridges en beeldverwerkingseenheid 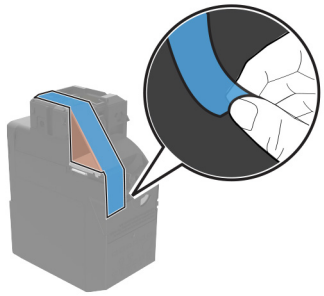 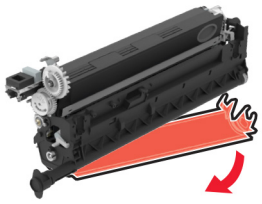 **b** Druk het document af. Bevatten afdrukken nog steeds storingen?	Ga naar stap 2.	Het probleem is opgelost.

Actie	Ja	Nee
Stap 2 Bepaal hoe veel kleuren een storing hebben. Wordt slechts één kleur beïnvloed?	Ga naar stap 3.	Ga naar stap 3.
Stap 3 **a** Met de Storingsonderhoudliniaal kunt u de afstand tussen terugkerende fouten op de pagina met de aangetaste kleur meten. **b** Vervang de supply die overeenkomt met de meting op de pagina met de aangetaste kleur. **Kleurenbeeldverwerkingskit of zwarte beeldverwerkingseenheid** • 94,5 mm (3,72 inch) • 29,9 mm (1,18 inch) • 23,2 mm (0,91 inch) **Developer-eenheid** • 43,6 mm (1,72 inch) • 45,0 mm (1,77 inch) **c** Druk de testpagina's voor afdrukkwaliteit af. Bevatten afdrukken nog steeds storingen?	Noteer de afstand en neem vervolgens contact op met de **klantenondersteuning** of uw servicevertegenwoordiger.	Het probleem is opgelost.
Stap 4 **a** Met de Storingsonderhoudliniaal kunt u de afstand tussen terugkerende fouten op de pagina met de aangetaste kleur meten. **b** Vervang de supply die overeenkomt met de meting op de pagina met de aangetaste kleur. **Overdrachtsmodule** • 37,7 mm (1,48 inch) • 78,5 mm (3,09 inch) • 54,6 mm (2,15 inch) **Fuser** • 95 mm (3,74 inch) • 110 mm (4,33 inch) **c** Druk de testpagina's voor afdrukkwaliteit af. Bevatten afdrukken nog steeds storingen?	Noteer de afstand en neem vervolgens contact op met de **klantenondersteuning** of uw servicevertegenwoordiger.	Het probleem is opgelost.

Afdruktaken worden niet afgedrukt

Actie	Ja	Nee
Stap 1 **a** Open vanuit het document dat u wilt afdrukken het dialoogvenster Afdrukken en controleer of u de juiste printer hebt geselecteerd. **b** Druk het document af. Wordt het document afgedrukt?	Het probleem is opgelost.	Ga naar stap 2.

Actie	Ja	Nee
Stap 2 **a** Controleer of de printer is ingeschakeld. **b** Los de foutberichten die op de display verschijnen op. **c** Druk het document af. Wordt het document afgedrukt?	Het probleem is opgelost.	Ga naar stap 3.
Stap 3 **a** Controleer of de poorten werken en of de kabels stevig zijn aangesloten op de computer en de printer. Raadpleeg de meegeleverde installatiedocumentatie van de printer voor meer informatie. **b** Druk het document af. Wordt het document afgedrukt?	Het probleem is opgelost.	Ga naar stap 4.
Stap 4 **a** Schakel de printer uit en schakel de printer vervolgens na ongeveer 10 seconden weer in. **b** Druk het document af. Wordt het document afgedrukt?	Het probleem is opgelost.	Ga naar stap 5.
Stap 5 **a** Verwijder het printerstuurprogramma en installeer het opnieuw. **b** Druk het document af. Wordt het document afgedrukt?	Het probleem is opgelost.	Contact **klantenondersteuning**.

Vertrouwelijke en andere documenten in de wachtrij worden niet afgedrukt

Actie	Ja	Nee
Stap 1 **a** Controleer op het bedieningspaneel of de documenten in de lijst met Wachttaken worden weergegeven. **Opmerking:** Als de documenten niet worden weergegeven, drukt u de documenten af met de opties voor Afdruk- en wachttaken. **b** Druk de documenten af. Worden de documenten afgedrukt?	Het probleem is opgelost.	Ga naar stap 2.

Actie	Ja	Nee
Stap 2 De afdruktaak bevat mogelijk een formatteringsfout of ongeldige gegevens. • Verwijder de afdruktaak en verzend deze daarna opnieuw. • Voor PDF-bestanden genereert u een nieuw bestand en drukt u de documenten daarna opnieuw af. Worden de documenten afgedrukt?	Het probleem is opgelost.	Ga naar stap 3.
Stap 3 Als u vanaf internet afdrukt, kan het zijn dat de printer meerdere taaknamen als duplicaten leest. **Voor Windows-gebruikers** **a** Open het dialoogvenster Voorkeursinstellingen voor afdrukken. **b** Klik op het tabblad Afdruk- en wachttaken op **Afdruk- en wachttaken gebruiken** en klik vervolgens op **Dubbele documenten bewaren**. **c** Voer een pincode in en sla de wijzigingen op. **d** Verzend de afdruktaak. **Voor Macintosh-gebruikers** **a** Sla elke taak afzonderlijk op en geef er een unieke naam aan. **b** Verstuur de taak afzonderlijk. Worden de documenten afgedrukt?	Het probleem is opgelost.	Ga naar stap 4.
Stap 4 **a** Verwijder enkele taken in de wachtrij om printergeheugen vrij te maken. **b** Druk de documenten af. Worden de documenten afgedrukt?	Het probleem is opgelost.	Ga naar stap 5.
Stap 5 **a** Voeg printergeheugen toe. **b** Druk de documenten af. Worden de documenten afgedrukt?	Het probleem is opgelost.	Neem contact op met **klantenondersteuning**.

Taak wordt afgedrukt vanuit de verkeerde lade of op het verkeerde papier

Actie	Ja	Nee
Stap 1 **a** Controleer of u afdrukt op het juiste papier. **b** Druk het document af. Is het document op het juiste papier afgedrukt?	Ga naar stap 2.	Plaats het juiste papierformaat en de juiste papiersoort.

Actie	Ja	Nee
Stap 2 **a** Geef de instellingen voor papiersoort en -formaat op in het dialoogvenster Voorkeursinstellingen voor afdrukken of Afdrukken, afhankelijk van het besturingssysteem. **Opmerking:** U kunt deze instellingen ook wijzigen met het bedieningspaneel van de printer. Tik in het startscherm op **Instellingen** > **Papier** > **Ladeconfiguratie** > **Papierformaat/-soort**. **b** Zorg dat de instellingen overeenkomen met het papier dat is geplaatst. **c** Druk het document af. Is het document op het juiste papier afgedrukt?	Het probleem is opgelost.	Ga naar stap 3.
Stap 3 **a** Controleer of de laden zijn gekoppeld. Zie 'Laden koppelen' op pagina 58 voor meer informatie. **b** Druk het document af. Is het document vanuit de juiste lade afgedrukt?	Het probleem is opgelost.	Neem contact op met de **klantenondersteuning**..

Afdrukken verloopt langzaam

Actie	Ja	Nee
Stap 1 Controleer of de printerkabel stevig is aangesloten op de printer en op de computer, afdrukserver, optie of een ander netwerkapparaat. Is de printer langzaam met afdrukken?	Ga naar stap 2.	Het probleem is opgelost.
Stap 2 **a** Zorg dat de printer zich niet in Stille modus bevindt. Tik in het startscherm op **Instellingen** > **Apparaat** > **Onderhoud** > **Configuratiemenu** > **Werking van apparaat** > **Stille modus**. **b** Druk het document af. Is de printer langzaam met afdrukken?	Ga naar stap 3.	Het probleem is opgelost.
Stap 3 **a** Geef de afdrukresolutie op in Voorkeursinstellingen voor afdrukken of in het Afdrukdialoogvenster, afhankelijk van uw besturingssysteem. **b** Stel de resolutie in op 4800 CQ. **c** Druk het document af. Is de printer langzaam met afdrukken?	Ga naar stap 4.	Het probleem is opgelost.

Actie	Ja	Nee
Stap 4 **a** Tik in het startscherm op **Instellingen** > **Afdrukken** > **Kwaliteit** > **Afdrukresolutie**. **b** Stel de resolutie in op 4800 CQ. **c** Druk het document af. Is de printer langzaam met afdrukken?	Ga naar stap 5.	Het probleem is opgelost.
Stap 5 **a** Geef het papierformaat op via het dialoogvenster Voorkeursinstellingen voor afdrukken of het venster Afdrukken, afhankelijk van het besturingssysteem. **Opmerkingen:** • Zorg ervoor dat de instellingen overeenkomen met het papier. • U kunt deze instellingen ook wijzigen met het bedieningspaneel van de printer. Tik in het startscherm op **Instellingen** > **Papier** > **Ladeconfiguratie** > **Papierformaat/-soort**. • Zwaarder papier drukt langzamer af. • Papier dat smaller is dan het formaat Letter, A4 en Legal drukt mogelijk langzamer af. **b** Druk het document af. Is de printer langzaam met afdrukken?	Ga naar stap 6.	Het probleem is opgelost.
Stap 6 **a** Controleer of de printerinstellingen voor de structuur en het gewicht van het afdrukmateriaal overeenkomen met het papier dat u wilt plaatsen. Tik in het startscherm op **Instellingen** > **Papier** > **Mediaconfiguratie** > **Materiaalsoorten Types**. **Opmerking:** Ruwe papierstructuren en zwaar papier worden mogelijk langzamer afgedrukt. **b** Druk het document af. Is de printer langzaam met afdrukken?	Ga naar stap 7.	Het probleem is opgelost.
Stap 7 Wachttaken verwijderd. Is de printer langzaam met afdrukken?	Ga naar stap 8.	Het probleem is opgelost.

Actie	Ja	Nee
Stap 8 **a** Controleer of de printer niet oververhit raakt. **Opmerkingen:** • Geef de printer tijd om af te koelen na een grote afdruktaak. • Let op de aanbevolen omgevingstemperatuur van de printer. Zie 'Een locatie voor de printer selecteren' op pagina 22 voor meer informatie. **b** Druk het document af. Is de printer langzaam met afdrukken?	Neem contact op met **klantenonder-steuning**.	Het probleem is opgelost.

De printer reageert niet

Actie	Ja	Nee
Stap 1 Controleer of het netsnoer op het stopcontact is aangesloten. **LET OP: RISICO OP LETSEL:** Om het risico op elektrische schokken of brand te voorkomen, moet u het netsnoer rechtstreeks aansluiten op een geaard stopcontact dat zich dicht in de buurt van het product bevindt en dat gemakkelijk toegankelijk is. Reageert de printer?	Het probleem is opgelost.	Ga naar stap 2.
Stap 2 Controleer of het stopcontact is uitgeschakeld met behulp van een schakelaar of stroomonderbreker. Is het stopcontact uitgeschakeld met behulp van een schakelaar of stroomonderbreker?	Schakel de schakelaar in of reset de stroomonder-breker.	Ga naar stap 3.
Stap 3 Controleer of de printer is ingeschakeld. Is de printer ingeschakeld?	Ga naar stap 4.	Zet de printer aan.
Stap 4 Controleer of de printer in de slaap- of sluimerstand staat. Staat de printer in de slaap- of sluimerstand?	Druk op de knop Aan/uit om de printer aan te zetten.	Ga naar stap 5.
Stap 5 Controleer of de kabels waarmee de printer is aangesloten op de computer in de correcte poorten zitten. Zitten de kabels in de correcte poorten?	Ga naar stap 6.	Plaats de kabels in de correcte poorten.

Actie	Ja	Nee
Stap 6 Schakel de printer uit, installeer de hardwareopties en schakel de printer in. Raadpleeg de meegeleverde documentatie van de printer voor meer informatie. Reageert de printer?	Het probleem is opgelost.	Ga naar stap 7.
Stap 7 Installeer het correcte printerstuurprogramma. Reageert de printer?	Het probleem is opgelost.	Ga naar stap 8.
Stap 8 Schakel de printer uit en schakel de printer vervolgens na ongeveer 10 seconden weer in. Reageert de printer?	Het probleem is opgelost.	Contact **klantenondersteuning**.

Flashstation kan niet worden gelezen

Actie	Ja	Nee
Stap 1 Controleer of de printer niet bezig is met de verwerking van een andere afdruk-, kopieer-, scan- of faxtaak. Is de printer klaar?	Ga naar stap 3.	Ga naar stap 2.
Stap 2 • Wacht tot de printer klaar is met het verwerken van de andere taak. • Verwijder het flashstation en plaats het vervolgens weer. Herkent de printer het flashstation?	Het probleem is opgelost.	Ga naar stap 3.
Stap 3 Controleer of het flashstation in de USB-poort aan de voorzijde is geplaatst. **Opmerking:** Het flashstation werkt niet als het in de USB-aansluiting aan de achterzijde is geplaatst. Is het flashstation in de juiste poort geplaatst?	Ga naar stap 5.	Ga naar stap 4.
Stap 4 Plaats het flashstation in de juiste poort. Herkent de printer het flashstation?	Het probleem is opgelost.	Ga naar stap 5.

Actie	Ja	Nee
Stap 5 Controleer of het flashstation wordt ondersteund. Zie 'Ondersteunde flashstations en bestandstypen' op pagina 109 voor meer informatie. Wordt het flashstation ondersteund?	Ga naar stap 7.	Ga naar stap 6.
Stap 6 Plaats een ondersteund flashstation. Herkent de printer het flashstation?	Het probleem is opgelost.	Ga naar stap 7.
Stap 7 Verwijder het flashstation en plaats het vervolgens weer. Herkent de printer het flashstation?	Het probleem is opgelost.	Neem contact op met de **klantenondersteuning**..

USB-poort activeren

Raak in het beginscherm **Instellingen** > **Netwerk/Poorten** > **USB** > **Activeer USB-poort** aan.

Papierstoringen verhelpen

Voorkomen van papierstoringen

Papier correct plaatsen

- Zorg ervoor dat het papier vlak in de lade is geplaatst.

Papier is correct geplaatst	Papier is niet correct geplaatst

- Plaats of verwijder geen laden terwijl de printer bezig is met afdrukken.
- Plaats niet te veel papier in de printer. Zorg ervoor dat de stapel niet boven de aanduiding voor de maximale hoeveelheid uitkomt.

- Schuif geen papier in de lade. Plaats het papier zoals in de afbeelding is aangegeven.

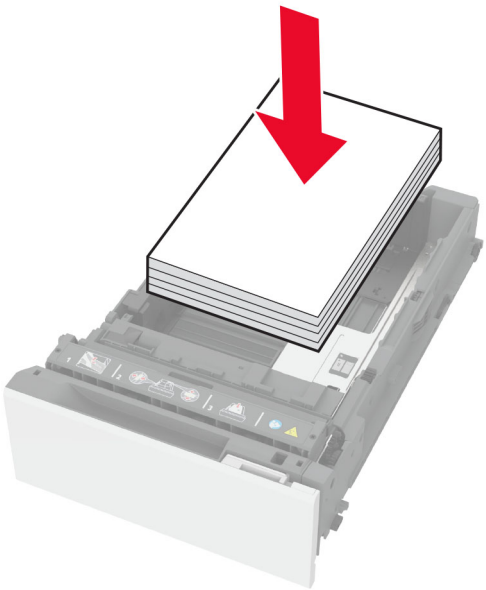

- Zorg ervoor dat de positie van de papiergeleiders juist is ingesteld en dat ze niet strak tegen het papier of de enveloppen zijn geplaatst.
- Duw de lade stevig in de printer nadat u het papier hebt geplaatst.

Gebruik aanbevolen papier

- Gebruik uitsluitend aanbevolen papier of speciaal afdrukmateriaal.
- Plaats nooit papier dat gekreukt, gevouwen, vochtig, gebogen of kromgetrokken is.
- Buig het papier, waaier het uit en lijn de randen uit voordat u het in de printer plaatst.

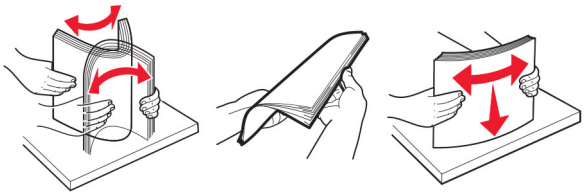

- Gebruik geen papier dat u zelf op maat hebt gesneden of geknipt.
- Gebruik nooit verschillende papierformaten, -gewichten of -soorten in één lade.
- Zorg ervoor dat de instellingen voor papierformaat en papiersoort correct zijn ingesteld op de computer of het bedieningspaneel van de printer.
- Bewaar het papier volgens de aanbevelingen van de fabrikant.

Locaties van storingen bepalen

Opmerkingen:

- Als Storingsassistentie is ingesteld op Aan, voert de printer lege of gedeeltelijk afgedrukte pagina's automatisch uit nadat een vastgelopen pagina is verwijderd. Kijk of er onbedrukte pagina's uit de printer komen.

- Als Herstel na storing op Aan of Automatisch staat, drukt de printer de vastgelopen pagina's opnieuw af.

	Storingslocaties
1	ADF
2	Standaardlade
3	Klep A
4	Multifunctionele invoer
5	Laden

Papier vastgelopen in laden

1 Verwijder de lade.

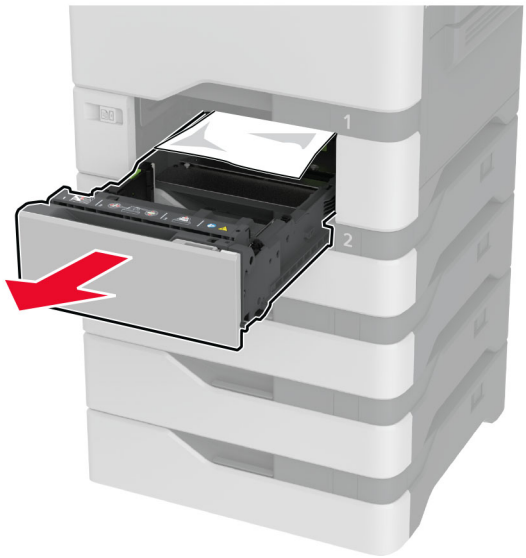

Waarschuwing: mogelijke beschadiging: Een sensor in de optionele lade kan gemakkelijk beschadigd raken door statische elektriciteit. Raak een metalen oppervlak aan voordat u het vastgelopen papier uit de lade verwijderd.

2 Verwijder het vastgelopen papier.

Opmerking: Zorg dat alle papierstukjes zijn verwijderd.

3 Plaats de lade terug.

Papier vastgelopen in de automatische documentinvoer

1 Verwijder alle originele documenten uit de ADF-lade.

2 Open klep C.

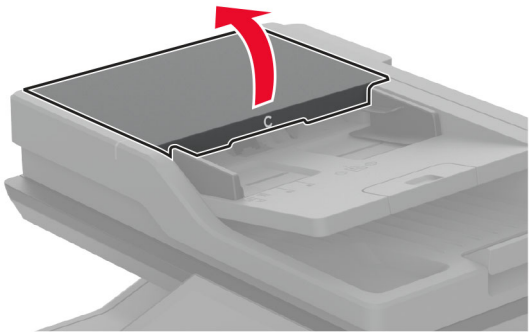

3 Verwijder het vastgelopen papier.

Opmerking: Zorg dat alle papierstukjes zijn verwijderd.

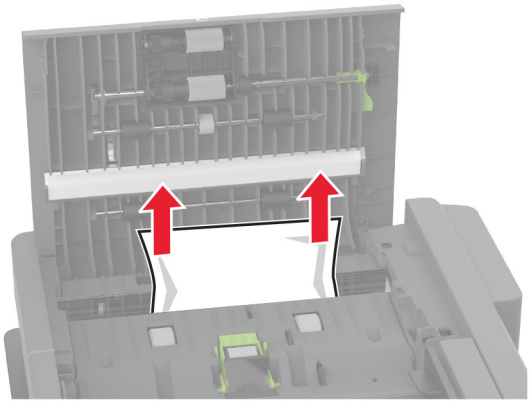

4 Sluit klep C.

Papier vastgelopen in de multifunctionele invoer

1 Verwijder het papier uit de multifunctionele invoer.

2 Trek de lade uit de printer.

3 Verwijder het vastgelopen papier.

Opmerking: Zorg dat alle papierstukjes zijn verwijderd.

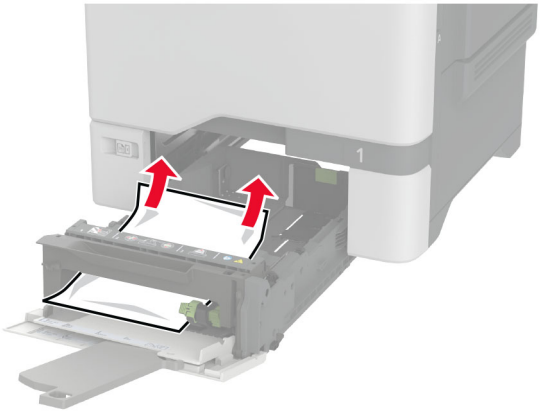

4 Plaats de lade terug.

Papier vastgelopen in de standaardlade

Verwijder het vastgelopen papier.

Opmerking: Zorg dat alle papierstukjes zijn verwijderd.

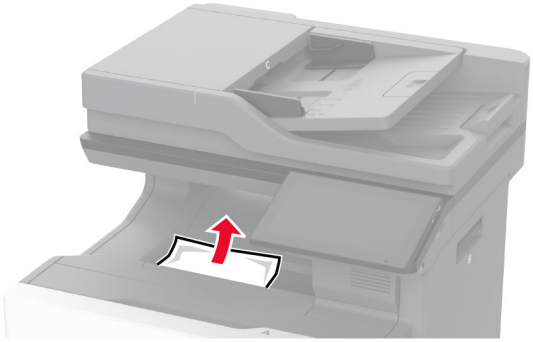

Papier vast in klep A

Papier is vastgelopen in het verhittingsgedeelte

1 Open klep A.

LET OP: HEET OPPERVLAK: De binnenkant van de printer kan heet zijn. Om letsel te voorkomen, moet u een heet oppervlak eerst laten afkoelen voordat u het aanraakt.

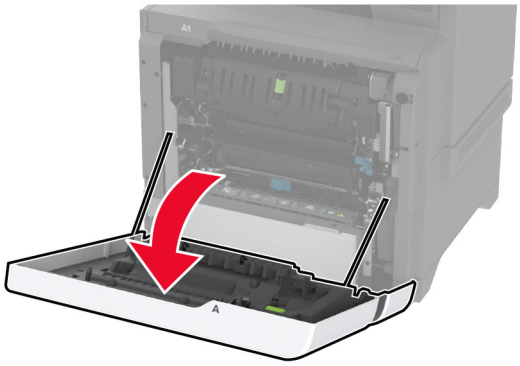

2 Verwijder het vastgelopen papier.

Opmerking: Zorg dat alle papierstukjes zijn verwijderd.

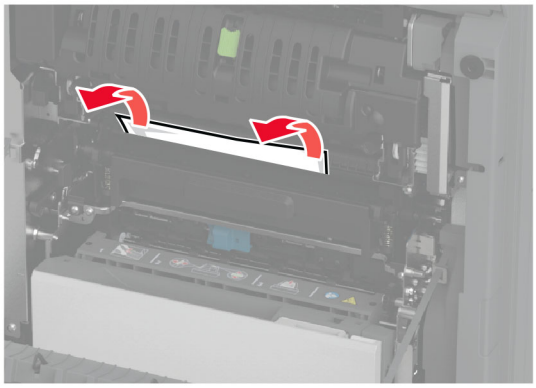

3 Open klep A1.

4 Open de toegangsklep van het verhittingsstation.

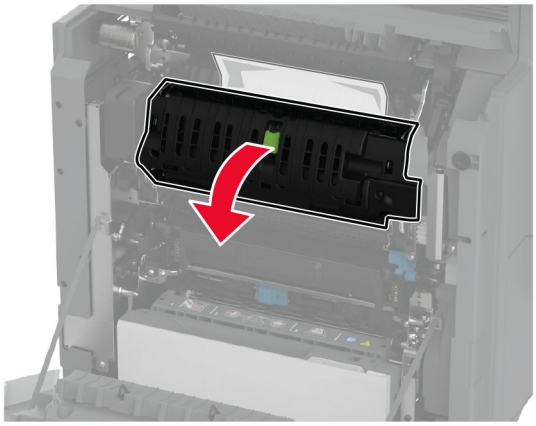

5 Verwijder het vastgelopen papier.

Opmerking: Zorg dat alle papierstukjes zijn verwijderd.

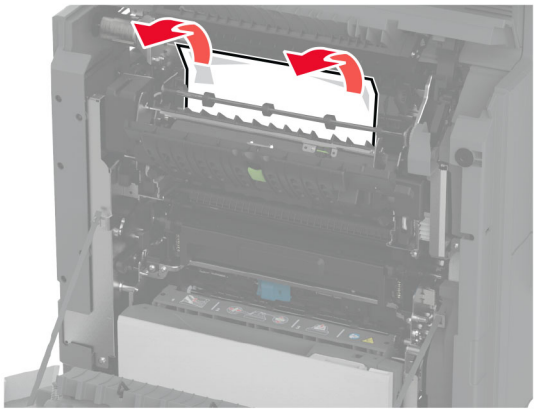

6 Sluit en vergrendel de toegangsklep van het verhittingsstation.

7 Sluit klep A1 en sluit vervolgens klep A.

Papier vastgelopen achter klep A

1 Open klep A.

LET OP: HEET OPPERVLAK: De binnenkant van de printer kan heet zijn. Om letsel te voorkomen, moet u een heet oppervlak eerst laten afkoelen voordat u het aanraakt.

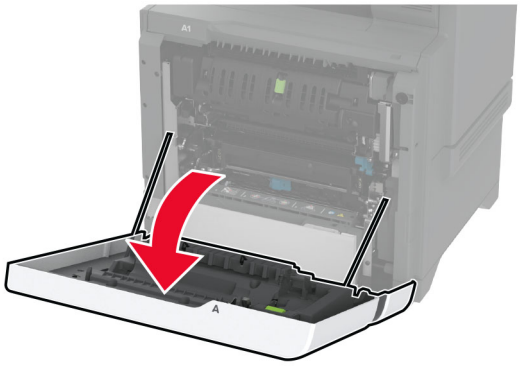

2 Open de klep van de isolatie-eenheid.

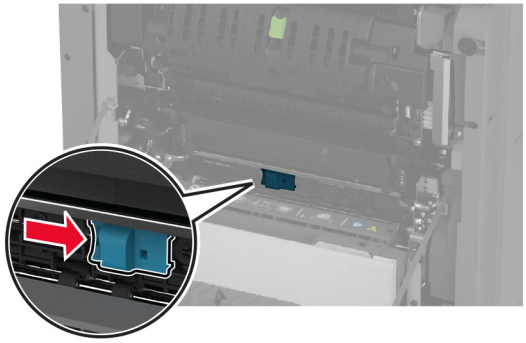

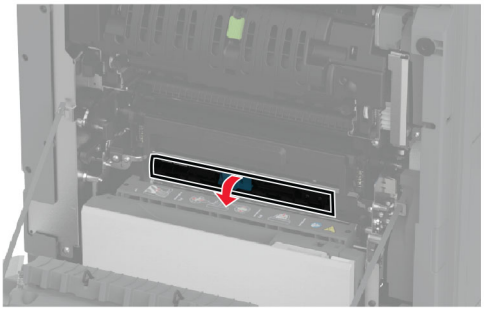

3 Verwijder het vastgelopen papier.

Opmerking: Zorg dat alle papierstukjes zijn verwijderd.

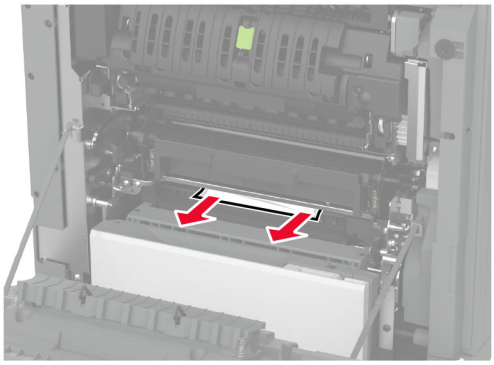

4 Sluit en vergrendel de deur van de isolatie-eenheid.

5 Sluit klep A.

Papier vastgelopen in de duplexgedeelte

1 Open klep A.

LET OP: HEET OPPERVLAK: De binnenkant van de printer kan heet zijn. Om letsel te voorkomen, moet u een heet oppervlak eerst laten afkoelen voordat u het aanraakt.

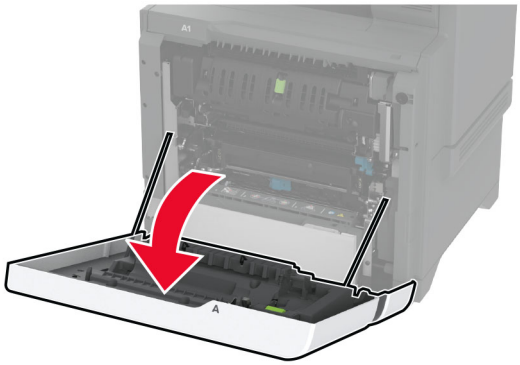

2 Open de klep van de duplexeenheid.

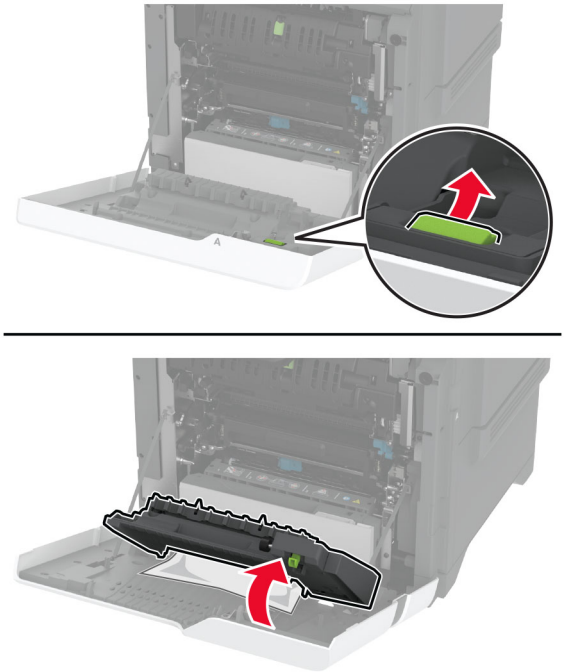

3 Verwijder het vastgelopen papier.

Opmerking: Zorg dat alle papierstukjes zijn verwijderd.

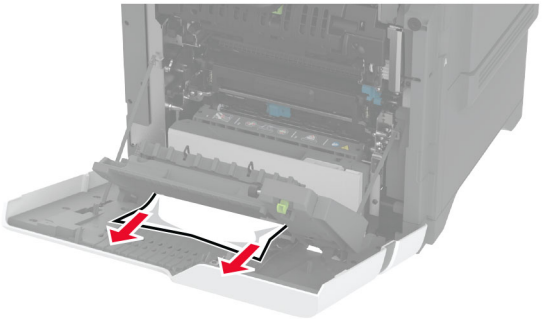

4 Sluit de klep van de duplexeenheid en sluit vervolgens klep A.

Problemen met de netwerkverbinding

Kan Embedded Web Server niet openen

Actie	Ja	Nee
Stap 1 **a** Controleer of de printer is ingeschakeld. **b** Open de printer Embedded Web Server (EWS). Kunt u de EWS openen?	Het probleem is opgelost.	Ga naar stap 2.
Stap 2 **a** Zorg ervoor dat het IP-adres van de printer correct is. **Opmerkingen:** • Controleer het IP-adres op het startscherm. • Een IP-adres bestaat uit vier sets met cijfers gescheiden door punten, bijvoorbeeld 123.123.123.123. **b** Open de EWS. Kunt u de EWS openen?	Het probleem is opgelost.	Ga naar stap 3.
Stap 3 **a** Controleer of u een ondersteunde browser hebt geïnstalleerd: • Internet Explorer versie 11 of hoger • Microsoft Edge • Safari versie 6 of hoger • Google Chrome™ versie 32 of hoger • Mozilla Firefox versie 24 of hoger **b** Open de EWS. Kunt u de EWS openen?	Het probleem is opgelost.	Ga naar stap 4.

Actie	Ja	Nee
Stap 4 **a** Controleer of de netwerkverbinding actief is. **Opmerking:** Als de verbinding niet werkt, neemt u contact op met uw beheerder. **b** Open de EWS. Kunt u de EWS openen?	Het probleem is opgelost.	Ga naar stap 5.
Stap 5 **a** Zorg ervoor dat de kabelverbindingen met de printer en afdrukserver goed zijn bevestigd. Raadpleeg de documentatie die bij de afdrukserver is geleverd voor meer informatie. **b** Open de EWS. Kunt u de EWS openen?	Het probleem is opgelost.	Ga naar stap 6.
Stap 6 **a** Controleer of de webproxyservers zijn uitgeschakeld. **Opmerking:** Als de servers zijn uitgeschakeld, neemt u contact op met uw beheerder. **b** Open de EWS. Kunt u de EWS openen?	Het probleem is opgelost.	Neem contact op met de **klantenondersteuning**..

Kan de printer niet verbinden met een Wi-Fi-netwerk.

Actie	Ja	Nee
Stap 1 Zorg dat Actieve adapter is ingesteld op Automatisch. Tik vanuit het startscherm op **Instellingen** > **Netwerk/poorten** > **Netwerkoverzicht** > **Actieve Adapter** > **Automatisch**. Kan de printer verbinding maken met het Wi-Fi-netwerk?	Het probleem is opgelost.	Ga naar stap 2.
Stap 2 Controleer of het juiste Wi-Fi-netwerk is geselecteerd. **Opmerking:** Sommige routers delen mogelijk de standaard-SSID. Probeert u verbinding te maken met het juiste Wi-Fi-netwerk?	Ga naar stap 4.	Ga naar stap 3.
Stap 3 Maak verbinding met het juiste Wi-Fi-netwerk. Zie 'Printer aansluiten op een Wi-Fi-netwerk' op pagina 100 voor meer informatie. Kan de printer verbinding maken met het Wi-Fi-netwerk?	Het probleem is opgelost.	Ga naar stap 4.

Actie	Ja	Nee
Stap 4 Controleer de beveiligingsmodus voor draadloos. Tik vanuit het startscherm op **Instellingen** > **Netwerk/poorten** > **Draadloos** > **Beveiligingsmodus voor draadloos**. Is de juiste beveiligingsmodus voor draadloos geselecteerd?	Ga naar stap 6.	Ga naar stap 5.
Stap 5 Selecteer de juiste beveiligingsmodus voor draadloos. Kan de printer verbinding maken met het Wi-Fi-netwerk?	Het probleem is opgelost.	Ga naar stap 6.
Stap 6 Controleer of u het juiste netwerkwachtwoord hebt opgegeven. **Opmerking:** Let op de spaties, getallen en hoofdletters in het wachtwoord. Kan de printer verbinding maken met het Wi-Fi-netwerk?	Het probleem is opgelost.	Neem contact op met **klantenondersteuning**.

Problemen met hardwareopties

Kan interne optie niet detecteren

Actie	Ja	Nee
Stap 1 Schakel de printer uit en schakel de printer vervolgens na ongeveer 10 seconden weer in. Detecteert de printer de interne optie?	Het probleem is opgelost.	Ga naar stap 2.
Stap 2 Druk een pagina met menu-instellingen af en controleer of de interne optie wordt vermeld in de lijst met geïnstalleerde functies. Wordt de interne optie vermeld?	Ga naar stap 4.	Ga naar stap 3.

Actie	Ja	Nee
Stap 3 Controleer of de interne optie goed op de controllerkaart is geïnstalleerd. **a** Schakel de printer uit en trek de stekker van het netsnoer van de printer uit het stopcontact. **b** Zorg ervoor dat de interne optie op de juiste connector op de controllerkaart is geïnstalleerd. **c** Sluit de stekker van het netsnoer aan op het stopcontact en zet de printer aan. **LET OP: RISICO OP LETSEL:** Sluit het netsnoer aan op een geaard stopcontact dat zich dicht in de buurt van het product bevindt en gemakkelijk bereikbaar is om brand of elektrische schokken te voorkomen. Detecteert de printer de interne optie?	Het probleem is opgelost.	Ga naar stap 4.
Stap 4 **a** Controleer of de interne optie beschikbaar is in het printstuurprogramma. **Opmerking:** Voeg indien nodig de interne optie handmatig toe in het printerstuurprogramma om deze beschikbaar te maken voor afdruktaken. Zie 'Beschikbare opties van het printerstuurprogramma toevoegen' op pagina 61 voor meer informatie. **b** Druk het document af. Detecteert de printer de interne optie?	Het probleem is opgelost.	Neem contact op met de **klantenondersteuning**..

Internal Solutions Port werkt niet goed

Actie	Ja	Nee
Stap 1 Druk een pagina met menu-instellingen af en controleer of de Internal Solutions Port (ISP) wordt vermeld in de lijst met geïnstalleerde functies. Staat de ISP in de lijst met geïnstalleerde functies?	Ga naar stap 3.	Ga naar stap 2.
Stap 2 Verwijder en installeer de ISP. Zie 'Een Internal Solutions Port installeren' op pagina 75 voor meer informatie. **Opmerking:** Gebruik een ondersteund ISP. Werkt de ISP correct?	Het probleem is opgelost.	Ga naar stap 3.

Actie	Ja	Nee
Stap 3 Controleer de kabel en de ISP-aansluiting. **a** Gebruik de juiste kabel en zorg ervoor dat deze stevig is aangesloten op de ISP. **b** Controleer of de interfacekabel van de ISP-oplossing stevig is aangesloten op de aansluiting van de controllerkaart. Werkt de ISP correct?	Het probleem is opgelost.	Contact **klantenondersteuning**.

Parallelle of seriële interfacekaart werkt niet correct

Actie	Ja	Nee
Stap 1 Druk een pagina met menu-instellingen af en controleer of de parallelle of seriële interfacekaart wordt vermeld in de lijst met geïnstalleerde functies. Staat de parallelle of seriële interfacekaart vermeld in de lijst met geïnstalleerde functies?	Ga naar stap 3.	Ga naar stap 2.
Stap 2 Verwijderen en installeer de parallelle of seriële interfacekaart. Raadpleeg 'Een Internal Solutions Port installeren' op pagina 75 voor meer informatie. Werkt de parallelle of seriële interfacekaart correct?	Het probleem is opgelost.	Ga naar stap 3.
Stap 3 Controleer de verbinding tussen de kabel en de parallelle of seriële interfacekaart. Werkt de parallelle of seriële interfacekaart correct?	Het probleem is opgelost.	Contact **klantenondersteuning**.

Flash beschadigd

Probeer een of meer van de oplossingen:

- Vervang het defecte intelligente opslagstation.
- Tik vanuit beginscherm op **Doorgaan** om het bericht te negeren en verder te gaan met afdrukken.
- Annuleer de huidige afdruktaak.

Onvoldoende ruimte in flashgeheugen voor bronnen

Probeer een of meer van de oplossingen:

- Raak **Doorgaan** aan om het bericht te wissen en door te gaan met afdrukken.
- Verwijder lettertypen, macro's en andere gegevens uit het flashgeheugen.
- Een vaste schijf installeren.

Opmerking: Geladen lettertypen en macro's die niet eerder zijn opgeslagen in het flashgeheugen, worden verwijderd.

Rood lampje op de nieteenheid

Probeer een of meer van de oplossingen:

- Sluit de toegangsklep van het nietapparaat.
- Verwijder de losse nietjes.

  Opmerking: Na het verwijderen van losse nietjes zijn er twee startcycli nodig voordat u kunt nieten. Plaats drie keer een stapel papier in het nietapparaat. Het nieten begint wanneer u voor de derde keer papier plaatst.
- Nietcassette vervangen.

Problemen met supplies

Vervang cartridge, printerregio onjuist

U kunt dit probleem oplossen door een cartridge met de regio te kopen die overeenkomt met de printerregio, of koop een universele cartridge.

- Het eerste getal in het bericht na 42 geeft de regio van de printer weer.
- Het tweede getal in het bericht na 42 geeft de regio van de cartridge weer.

Regio's voor printer en tonercartridges

Regio	Numerieke code
Universele of niet-gedefinieerde regio	0
Noord-Amerika (Verenigde Staten, Canada)	1
Europese Economische Ruimte, West-Europa, Scandinavische landen, Zwitserland	2
Azië en de Stille Oceaan	3
Latijns-Amerika	4
Overige Europese landen, Midden-Oosten, Afrika	5
Australië, Nieuw-Zeeland	6
Ongeldige regio	9

Opmerking: Druk de testpagina's voor de afdrukkwaliteit af om de regio-instellingen van de printer en de tonercartridge te vinden. Navigeer vanaf het startscherm naar **Instellingen** > **Problemen oplossen** > **Testpagina's voor afdrukkwaliteit afdrukken**.

Supply van een ander merk dan Lexmark

De printer heeft gedetecteerd dat een supply of onderdeel van een ander merk dan Lexmark in de printer is geïnstalleerd.

Uw Lexmark-printer werkt het beste met originele supplies en onderdelen van Lexmark. Wanneer u supplies of onderdelen van andere fabrikanten gebruikt, kan dit negatieve gevolgen hebben voor de prestaties, betrouwbaarheid of levensduur van de printer en de beeldverwerkingsonderdelen van het apparaat.

Alle levensduurindicators zijn ontworpen om te functioneren met de supplies en onderdelen Lexmark. Als u supplies of onderdelen van andere fabrikanten gebruikt, kan dat tot onvoorspelbare resultaten leiden. Het gebruik van beeldverwerkingsonderdelen langer dan de beoogde levensduur kan uw Lexmark-printer of de desbetreffende onderdelen beschadigen.

Waarschuwing: mogelijke beschadiging: Het gebruik van supplies of onderdelen van andere fabrikanten kan gevolgen hebben voor uw garantie. Schade die werd veroorzaakt door het gebruik van supplies of onderdelen van andere fabrikanten valt niet onder de garantie.

Als u deze risico's wilt aanvaarden en wilt doorgaan met het gebruik van niet-originele supplies of onderdelen in uw printer, hou dan de foutmelding op het display met twee vingers gedurende 15 seconden ingedrukt. Als er een bevestigingsdialoogvenster wordt weergegeven, raakt u **Doorgaan** aan.

Als u deze risico's niet wilt aanvaarden, verwijder dan het supply of onderdeel van andere fabrikanten uit uw printer en vervang deze door een origineel supply of onderdeel van Lexmark. Zie 'Officiële Lexmark onderdelen en supplies gebruiken' op pagina 210 voor meer informatie.

Als de printer niet afdrukt na het wissen van het foutbericht, dient u de gebruiksteller van de supplies opnieuw in te stellen.

1. Raak in het beginscherm het volgende aan: **Instellingen** > **Apparaat** > **Onderhoud** > **Configuratiemenu** > **Verbruik en tellers van supplies**.
2. Selecteer het onderdeel of de supply die u opnieuw wilt instellen en selecteer vervolgens **Start**.
3. Lees het waarschuwingsbericht en raak vervolgens **Doorgaan** aan.
4. Raak de display gedurende 15 seconden met twee vingers aan om het bericht te wissen.

Opmerking: Als u de gebruiksteller van supplies niet kunt resetten, retourneert u het artikel naar de plaats van aankoop.

Problemen met de papierinvoer

Envelop wordt dichtgeplakt tijdens afdrukken

Actie	Ja	Nee
Stap 1 **a** Gebruik een envelop die in een droge omgeving is bewaard. **Opmerking:** Tijdens het bedrukken van een vochtige envelop kunnen de plakranden worden dichtgeplakt. **b** Verzend de afdruktaak. Wordt de envelop dichtgeplakt tijdens het bedrukken?	Ga naar stap 2.	Het probleem is opgelost.

Actie	Ja	Nee
Stap 2 **a** Zorg dat de papiersoort is ingesteld op Envelop. Tik in het startscherm op **Instellingen** > **Papier** > **Ladeconfiguratie** > **Papierformaat/-soort**. **b** Verzend de afdruktaak. Wordt de envelop dichtgeplakt tijdens het bedrukken?	Neem contact op met de **klantenonder-steuning**..	Het probleem is opgelost.

Gesorteerd afdrukken werkt niet

Actie	Ja	Nee
Stap 1 **a** Ga vanaf het beginscherm naar **Instellingen** > **Afdrukken** > **Indeling** > **Sorteren**. **b** Tik op **Aan [1,2,1,2,1,2]**. **c** Druk het document af. Is het document correct gesorteerd?	Het probleem is opgelost.	Ga naar stap 2.
Stap 2 **a** Open vanuit het document dat u wilt afdrukken het dialoogvenster Afdrukken en selecteer vervolgens **Sorteren**. **b** Druk het document af. Is het document correct gesorteerd?	Het probleem is opgelost.	Ga naar stap 3.
Stap 3 **a** Verminder het aantal pagina's om af te drukken. **b** Druk het document af. Zijn de pagina's correct gesorteerd?	Het probleem is opgelost.	Neem contact op met de **klantenonder-steuning**..

Laden koppelen lukt niet

Actie	Ja	Nee
Stap 1 **a** Controleer of de laden papier van hetzelfde formaat en dezelfde soort bevatten. **b** Controleer of de papiergeleiders juist zijn geplaatst. **c** Druk het document af. Zijn de laden op de juiste wijze gekoppeld?	Het probleem is opgelost.	Ga naar stap 2.

Actie	Ja	Nee
Stap 2 **a** Tik in het startscherm op **Instellingen** > **Papier** > **Ladeconfiguratie** > **Papierformaat/-soort**. **b** Stel het papierformaat en de papiersoort van het papier in de gekoppelde laden in. **c** Druk het document af. Zijn de laden op de juiste wijze gekoppeld?	Het probleem is opgelost.	Ga naar stap 3.
Stap 3 **a** Zorg dat Lade koppelen is ingesteld op Automatisch. Zie 'Laden koppelen' op pagina 58 voor meer informatie. **b** Druk het document af. Zijn de laden op de juiste wijze gekoppeld?	Het probleem is opgelost.	Neem contact op met **klantenonder-steuning**.

Papier loopt regelmatig vast

Actie	Ja	Nee
Stap 1 **a** Verwijder de lade. **b** Controleer of het papier op de juiste wijze is geplaatst. **Opmerkingen:** • Controleer of de papiergeleiders juist zijn geplaatst. • Zorg ervoor dat de stapel niet boven de aanduiding voor de maximale hoeveelheid uitkomt. • Zorg ervoor dat u op een aanbevolen papiergrootte en papierformaat afdrukt. **c** Plaats de lade terug. **d** Druk het document af. Blijven papierstoringen regelmatig optreden?	Ga naar stap 2.	Het probleem is opgelost.
Stap 2 **a** Tik in het startscherm op **Instellingen** > **Papier** > **Ladeconfiguratie** > **Papierformaat/-soort**. **b** Stel het juiste papierformaat en de juiste papiersoort in. **c** Druk het document af. Blijven papierstoringen regelmatig optreden?	Ga naar stap 3.	Het probleem is opgelost.

Actie	Ja	Nee
Stap 3 **a** Vervang het papier. Gebruik papier uit een nieuw pak. **Opmerking:** Papier neemt vocht op in een vochtige omgeving. Bewaar papier altijd in de originele verpakking tot u het gaat gebruiken. **b** Druk het document af. Blijven papierstoringen regelmatig optreden?	Neem contact op met de **klantenonder-steuning**..	Het probleem is opgelost.

Vastgelopen pagina's worden niet opnieuw afgedrukt

Actie	Ja	Nee
a Tik in het startscherm op **Instellingen** > **Apparaat** > **Meldingen** > **Inhoud na storing herstellen**. **b** Tik in het menu Herstel na storing op **Aan** of **Automatisch**. **c** Druk het document af. Zijn de vastgelopen pagina's afgedrukt?	Het probleem is opgelost.	Neem contact op met de **klantenonder-steuning**..

E-mailproblemen

De foutmelding "SMTP-server niet geconfigureerd" uitschakelen

Tik vanuit het beginscherm op **Instellingen** > **E-mail** > **E-mailinstellingen** > **Fout "SMTP-server niet geconfigureerd" uitschakelen** > **Aan**.

Voer een of meer van de volgende handelingen uit om te voorkomen dat de fout opnieuw optreedt:

- Werk de printerfirmware bij. Zie 'Firmware bijwerken' op pagina 60 voor meer informatie.
- Configureer de SMTP-instellingen voor e-mail. Zie 'De SMTP-instellingen voor e-mail configureren' op pagina 45 voor meer informatie.

Kan geen e-mails verzenden

Actie	Ja	Nee
Stap 1 Controleer of de SMTP-instellingen voor e-mail juist zijn geconfigureerd. Zie 'De SMTP-instellingen voor e-mail configureren' op pagina 45 voor meer informatie. Kunt u een e-mail verzenden?	Het probleem is opgelost.	Ga naar stap 2.
Stap 2 Controleer of u het juiste wachtwoord gebruikt Gebruik afhankelijk van uw e-mailserviceprovider uw accountwachtwoord, app-wachtwoord of verificatiewachtwoord. Zie 'De SMTP-instellingen voor e-mail configureren' op pagina 45 voor meer informatie. Kunt u een e-mail verzenden?	Het probleem is opgelost.	Ga naar stap 3.
Stap 3 Controleer of de printer is verbonden met een netwerk en of het netwerk is verbonden met internet. Kunt u een e-mail verzenden?	Het probleem is opgelost.	Neem contact op met **klantenondersteuning**.

Problemen met faxen

Nummerweergave werkt niet

Opmerking: Deze instructies gelden alleen voor printers die een analoge fax ondersteunen. Raadpleeg het gedeelte **Printer instellen voor faxen** voor meer informatie.

Actie	Ja	Nee
Nummerweergave inschakelen. Tik in het startscherm op **Instellingen** > **Fax** > **Faxinstellingen** > **Faxontvangstinstellingen** > **Beheercontrole** > **Nummerweergave inschakelen**. Wordt het beller-ID weergegeven?	Het probleem is opgelost.	Neem contact op met de **klantenondersteuning**..

Kan geen faxen verzenden of ontvangen met analoge fax

Actie	Ja	Nee
Stap 1 Los de foutberichten die op de display verschijnen op. Kunt u een fax verzenden of ontvangen?	Het probleem is opgelost.	Ga naar stap 2.
Stap 2 Controleer of de kabels van de volgende apparaten goed zijn aangesloten: • Telefoon • Handset • Antwoordapparaat Kunt u een fax verzenden of ontvangen?	Het probleem is opgelost.	Ga naar stap 3.
Stap 3 Luister of u een kiestoon hoort. • Bel het faxnummer om te controleren of het goed werkt. • Als u de functie Kiezen met hoorn op haak gebruikt, verhoogt u het volume om te controleren of u een kiestoon hoort. Hoort u een kiestoon?	Ga naar stap 5.	Ga naar stap 4.
Stap 4 Controleer de telefoonaansluiting in de muur. **a** Sluit de analoge telefoon rechtstreeks op de wandcontactdoos aan. **b** Luister of u een kiestoon hoort. **c** Als u geen kiestoon hoort, gebruikt u een andere telefoonkabel. **d** Hoort u nog steeds geen kiestoon, dan sluit u de analoge telefoon op een andere wandcontactdoos aan. **e** Als u een kiestoon hoort, sluit u de printer op die wandcontactdoos aan. Kunt u een fax verzenden of ontvangen?	Het probleem is opgelost.	Ga naar stap 5.

Actie	Ja	Nee
Stap 5 Controleer of de printer is aangesloten op een analoge telefoondienst of op de juiste digitale connector. • Als u een Integrated Services voor Digital Network-telefoondienst (ISDN) gebruikt, sluit u die op de analoge telefoonpoort van een ISDN-adapter aan. Neem voor meer informatie contact op met uw ISDN-provider. • Als u een DSL-lijn gebruikt, sluit u een DSL-filter of een router aan die analoge signalen ondersteunt. Neem voor meer informatie contact op met uw DSL-provider. • Als u gebruikmaakt van een private branch exchange (PBX) dient u te controleren of u de printer op een analoge poort van de PBX hebt aangesloten. Als er geen analoge poorten aanwezig zijn, kunt u overwegen een analoge telefoonlijn voor de fax te installeren. Kunt u een fax verzenden of ontvangen?	Het probleem is opgelost.	Ga naar stap 6.
Stap 6 Ontkoppel andere apparatuur tijdelijk en schakel andere telefoondiensten uit. **a** Ontkoppel andere apparaten (zoals antwoordapparaten, computers, modems of telefoonlijnsplitters) tussen de printer en de telefoonlijn. **b** Schakel de wisselgesprekfunctie en voicemail uit. Neem contact op met uw telefoonbedrijf voor meer informatie. Kunt u een fax verzenden of ontvangen?	Het probleem is opgelost.	Ga naar stap 7.
Stap 7 Scan het originele document pagina voor pagina. **a** Kies het faxnummer. **b** Scan het document. Kunt u een fax verzenden of ontvangen?	Het probleem is opgelost.	Neem contact op met **klantenondersteuning**.

Kan faxen ontvangen, maar niet verzenden met analoge fax

Actie	Ja	Nee
Stap 1 Plaats het originele document op de juiste manier in de ADF-lade of op de glasplaat. Kunt u faxen verzenden?	Het probleem is opgelost.	Ga naar stap 2.
Stap 2 Stel het snelkoppelingsnummer op de juiste wijze in. • Controleer of voor het snelkoppelingsnummer het telefoonnummer is ingesteld dat u wilt kiezen. • Toets het telefoonnummer handmatig in. Kunt u faxen verzenden?	Het probleem is opgelost.	Neem contact op met **klantenondersteuning**.

Kan faxen verzenden maar niet ontvangen met analoge fax

Actie	Ja	Nee
Stap 1 Controleer of de papierbron niet leeg is. Kunt u faxen ontvangen?	Het probleem is opgelost.	Ga naar stap 2.
Stap 2 Controleer de instellingen voor het maximale aantal belsignalen. Tik in het startscherm op **Instellingen** > **Fax** > **Faxinstellingen** > **Faxontvangstinstellingen** > **Aantal belsignalen**. Kunt u faxen ontvangen?	Het probleem is opgelost.	Ga naar stap 3.
Stap 3 Als de printer lege pagina's afdrukt, ziet u 'Lege of witte pagina's' op pagina 276. Kunt u faxen ontvangen?	Het probleem is opgelost.	Neem contact op met **klantenondersteuning**.

Kan etherFAX niet instellen

Actie	Ja	Nee
Stap 1 Controleer de verbinding van de printer. **a** De pagina Netwerkinstellingen afdrukken. Ga vanaf het beginscherm naar **Instellingen** > **Rapporten** > **Netwerk** > **Pagina met Netwerkinstellingen**. **b** Controleer de netwerkstatus. Is de printer verbonden met het netwerk?	Ga naar stap 3.	Ga naar stap 2.

Actie	Ja	Nee
Stap 2 Controleer of de printer is verbonden met een netwerk en of het netwerk is verbonden met internet. Kunt u etherFAX instellen?	Het probleem is opgelost.	Ga naar stap 3.
Stap 3 Controleer of etherFAX correct is ingesteld: Zie 'De faxfunctie instellen voor het gebruik van etherFAX' op pagina 39 voor meer informatie. Kunt u etherFAX instellen?	Het probleem is opgelost.	Ga naar **https://www.etherfax.net/lexmark**

Kan geen faxen verzenden of ontvangen met etherFAX

Actie	Ja	Nee
Stap 1 Controleer of de printer is verbonden met een netwerk en of het netwerk is verbonden met internet. Kunt u faxen verzenden of ontvangen met etherFAX?	Het probleem is opgelost.	Ga naar stap 2.
Stap 2 Controleer of etherFAX correct is ingesteld. **a** Raak in het startscherm **Instellingen** > **Fax** > **Faxinstellingen** > **Algemene faxinstellingen** aan. **b** Controleer of u het juiste faxnummer hebt. **c** Controleer of Faxtransport is ingesteld op etherFAX. **Opmerkingen:** • Dit menu wordt alleen weergegeven als er meer dan één faxtransport beschikbaar is. • Als op de printer alleen etherFAX is geïnstalleerd, wordt deze automatisch geconfigureerd. Kunt u faxen verzenden of ontvangen met etherFAX?	Het probleem is opgelost.	Ga naar stap 3.
Stap 3 Splits grote documenten in kleinere bestanden. Kunt u faxen verzenden of ontvangen met etherFAX?	Het probleem is opgelost.	Ga naar **https://www.etherfax.net/lexmark**.

De afdrukkwaliteit van faxen is laag

Actie	Ja	Nee
Stap 1 Zorg ervoor dat er geen afwijkingen in de afdrukkwaliteit zijn. **a** Navigeer vanaf het startscherm naar **Instellingen** > **Problemen oplossen** > **Testpagina's voor afdrukkwaliteit afdrukken**. **b** Corrigeer eventuele afwijkingen in de afdrukkwaliteit. Zie 'Afdrukkwaliteit is slecht' op pagina 276 voor meer informatie. Is de faxafdrukkwaliteit in orde?	Het probleem is opgelost.	Ga naar stap 2.
Stap 2 Als u een analoge fax gebruikt, verlaag dan de transmissiesnelheid voor inkomende faxen. **a** Raak in het startscherm **Instellingen** > **Fax** > **Faxinstellingen** > **Faxontvangstinstellingen** > **Beheercontrole** aan. **b** Selecteer een lagere overdrachtssnelheid in het menu Max. snelheid. Is de faxafdrukkwaliteit in orde?	Het probleem is opgelost.	Neem contact op met de **klantenondersteuning**..

Ontbrekende informatie op het faxvoorblad

Actie	Nee	Ja
a Schakel de printer uit en schakel de printer vervolgens na ongeveer 10 seconden weer in. **b** De fax verzenden of ophalen. Ontbreekt er informatie op het faxvoorblad?	Het probleem is opgelost.	Neem contact op met **klantenondersteuning**.

Kan het faxvoorblad niet verzenden vanaf de computer

Actie	Ja	Nee
Stap 1 **a** Controleer of het printerstuurprogramma is bijgewerkt. Zie 'De printersoftware installeren' op pagina 58 voor meer informatie. **b** Verzend de fax. Kunt u het faxvoorblad verzenden?	Het probleem is opgelost.	Ga naar stap 2.

Actie	Ja	Nee
Stap 2 **a** Vanuit het document dat u wilt faxen, opent u het dialoogvenster Afdrukken. **b** Selecteer de printer en klik vervolgens op **Eigenschappen**, **Voorkeuren**, **Opties** of **Instellen**. **c** Klik op **Faxen** en schakel de instelling **Altijd instellingen weergeven** uit voordat u gaat faxen. **d** Verzend de fax. Kunt u het faxvoorblad verzenden?	Het probleem is opgelost.	Neem contact op met **klantenonder-steuning**.

Problemen met scannen

Kan niet naar een computer scannen

Actie	Ja	Nee
Stap 1 Voer een kopieertaak uit. Is de kopieertaak geslaagd?	Ga naar stap 3.	Ga naar stap 2.
Stap 2 **a** Schakel de printer uit en schakel de printer na ongeveer tien seconden weer in. **b** Scan het document. Kunt u het document naar een computer scannen?	Het probleem is opgelost.	Ga naar stap 3.
Stap 3 Controleer de verbinding van de printer. **a** De pagina Netwerkinstellingen afdrukken. Ga vanaf het begin-scherm naar **Instellingen** > **Rapporten** > **Netwerk** > **Pagina met Netwerkinstellingen**. **b** Controleer de netwerkstatus. Is de printer verbonden met het netwerk?	Ga naar stap 5.	Ga naar stap 4.
Stap 4 **a** Verbind de printer met het netwerk. **b** Scan het document. Kunt u het document naar een computer scannen?	Het probleem is opgelost.	Ga naar stap 5.

Actie	Ja	Nee
Stap 5 **a** Zorg ervoor dat de printer en de computer met hetzelfde netwerk zijn verbonden. **b** Scan het document. Kunt u het document naar een computer scannen?	Het probleem is opgelost.	Neem contact op met de **klantenonder-steuning**..

Kan niet scannen naar een netwerkmap

Actie	Ja	Nee
Stap 1 **a** Een snelkoppeling voor netwerkmap maken. **b** Scan een document met de snelkoppeling. Zie 'Scannen naar een netwerkmap' op pagina 123 voor meer informatie. Kunt u een document scannen en het opslaan in een netwerkmap?	Het probleem is opgelost.	Ga naar stap 2.
Stap 2 Controleer of het pad en de indeling van de netwerkmap juist zijn. Bijvoorbeeld **//*server_hostname*/foldername/path**, waarbij ***server_hostname*** een volledig gekwalificeerd domein (FQDN) of IP-adres is. Zijn het pad en de indeling van de netwerkmap juist?	Ga naar stap 3.	Ga naar stap 4.
Stap 3 Zorg ervoor dat u schrijfmachtiging hebt voor de netwerkmap. Kunt u een document scannen en het opslaan in een netwerkmap?	Het probleem is opgelost.	Ga naar stap 4.

Actie	Ja	Nee
Stap 4 Werk de snelkoppeling naar de netwerkmap bij. **a** Open een webbrowser en typ het IP-adres van de printer in de adresbalk. **Opmerkingen:** • Controleer het IP-adres van de printer op het startscherm. Het IP-adres bestaat uit vier sets met cijfers gescheiden door punten: 123.123.123.123. • Als u een proxyserver gebruikt, moet u deze tijdelijk uitschakelen zodat de webpagina correct kan worden geladen. **b** Klik op **Snelkoppelingen** en selecteer een snelkoppeling. **Opmerking:** Als u meerdere typen snelkoppelingen hebt, selecteert u **Netwerkmap**. **c** Typ in het veld Pad voor delen het pad van de netwerkmap. **Opmerkingen:** • Als het pad voor delen **`\\server_hostname\foldername\path`** is, typt u **`//server_hostname/foldername/path`**. • Zorg ervoor dat u schuine strepen naar rechts gebruikt wanneer u het pad voor delen typt. **d** Selecteer een verificatiemethode in het menu Verificatietype. **Opmerking:** Als Verificatie is ingesteld op Toegewezen gebruikersnaam en wachtwoord gebruiken, typt u uw referenties in de velden Gebruikersnaam en Wachtwoord. **e** Klik op **Opslaan**. Kunt u een document scannen en het opslaan in een netwerkmap?	Het probleem is opgelost.	Ga naar stap 5.
Stap 5 Zorg ervoor dat de printer en de netwerkmap met hetzelfde netwerk zijn verbonden Kunt u een document scannen en het opslaan in een netwerkmap?	Het probleem is opgelost.	Neem contact op met **klantenondersteuning**.

Gedeeltelijke kopieën van document of foto

Actie	Ja	Nee
Stap 1 **a** Zorg ervoor dat het document of de foto met de bedrukte zijde naar beneden in de linkerbovenhoek van de glasplaat is geplaatst. **b** Kopieer het document of de foto. Is het document of de foto juist gekopieerd?	Het probleem is opgelost.	Ga naar stap 2.

Actie	Ja	Nee
Stap 2 **a** Zorg dat de instelling voor papierformaat overeenkomt met het papier dat in de lade is geplaatst. **b** Kopieer het document of de foto. Is het document of de foto juist gekopieerd?	Het probleem is opgelost.	Contact **klantenondersteuning**.

Slechte kwaliteit van kopieën

Actie	Ja	Nee
Stap 1 **a** Reinig de glasplaat en de ADF-glasplaat met een vochtige, zachte, pluisvrije doek. Als uw printer beschikt over een tweede ADF-glasplaat in de ADF, dient u die glasplaat ook schoon te maken. Zie 'De scanner reinigen' op pagina 252 voor meer informatie. **b** Zorg ervoor dat het document of de foto met de bedrukte zijde naar beneden in de linkerbovenhoek van de glasplaat is geplaatst. **c** Kopieer het document of de foto. Is de kopieerkwaliteit in orde?	Het probleem is opgelost.	Ga naar stap 2.
Stap 2 **a** Controleer de kwaliteit van het originele document of foto. **b** Pas de instellingen voor scankwaliteit aan. **c** Kopieer het document of de foto. Is de kopieerkwaliteit in orde?	Het probleem is opgelost.	Contact **klantenondersteuning**.

Verticale donkere strepen op de uitvoer bij het scannen vanaf de ADF

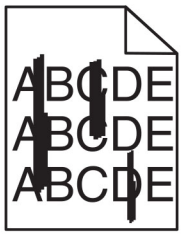

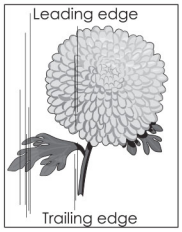

Actie	Ja	Nee
Stap 1 **a** Open de klep van de scanner. **b** Veeg met een vochtige, zachte, pluisvrije doek het glas van de ADF en de witte onderzijde van de klep van de ADF schoon. **c** Sluit de klep van de scanner. Verschijnen er verticale strepen op gescande documenten?	Ga naar stap 2.	Het probleem is opgelost.

Actie	Ja	Nee
Stap 2 **a** Open de klep van de ADF. **b** Veeg met een vochtige, zachte, pluisvrije doek het glas van de ADF en de witte onderzijde van de klep van de ADF schoon. **c** Sluit de ADF-klep. Verschijnen er verticale strepen op gescande documenten?	Contact **klantenondersteuning**.	Het probleem is opgelost.

Gekartelde afbeelding of tekst bij het scannen vanuit de ADF

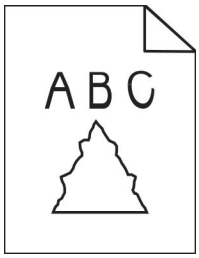

Actie	Ja	Nee
a Plaats 50 vellen schoon, normaal papier in de ADF. **Opmerking:** Het normale papier helpt stof en andere coating van de ADF te verwijderen. **b** Raak aan op het beginscherm. **c** Plaats een origineel document in de ADI. **d** Scan het document. Verschijnen er gekartelde afbeeldingen of teksten op het drukwerk?	Neem contact op met de **klantenondersteuning**..	Het probleem is opgelost.

Scantaak is mislukt

Actie	Ja	Nee
Stap 1 Controleer de kabelaansluiting. **a** Zorg ervoor dat de Ethernet- of USB-kabel goed op de computer en op de printer is aangesloten. **b** Verzend de scantaak opnieuw. Is de scantaak geslaagd?	Het probleem is opgelost.	Ga naar stap 2.

Actie	Ja	Nee
Stap 2 Controleer het bestand dat u wilt afdrukken. **a** Zorg ervoor dat de bestandsnaam niet al wordt gebruikt in de doelmap. **b** Zorg ervoor dat het document of de foto die u wilt scannen niet in een andere toepassing is geopend. **c** Verzend de scantaak opnieuw. Is de scantaak geslaagd?	Het probleem is opgelost.	Ga naar stap 3.
Stap 3 **a** Zorg ervoor dat **Tijdstempel toevoegen** of **Overschrijf bestaand bestand** is geselecteerd in de configuratie-instellingen van de bestemming. **b** Verzend de scantaak opnieuw. Is de scantaak geslaagd?	Het probleem is opgelost.	Contact **klantenondersteuning**.

Scanner sluit niet

Actie	Ja	Nee
Verwijder blokkades die de klep van de scanner openhouden. Is de klep van de scanner goed gesloten?	Het probleem is opgelost.	Neem contact op met **klantenondersteuning**.

Scannen duurt te lang of de computer loopt vast tijdens scannen

Actie	Ja	Nee
Sluit alle toepassingen die de scan verstoren. Duurt het scannen te lang of loopt de computer vast?	Contact **klantenondersteuning**.	Het probleem is opgelost.

De scannerfunctie reageert niet

Actie	Ja	Nee
Stap 1 **a** Controleer of het netsnoer correct op de printer en het stopcontact is aangesloten. ⚠ **LET OP: RISICO OP LETSEL:** Om het risico op elektrische schokken of brand te voorkomen, moet u het netsnoer rechtstreeks aansluiten op een geaard stopcontact dat zich dicht in de buurt van het product bevindt en dat gemakkelijk toegankelijk is. **b** Kopieer of scan het document. Reageert de scanner?	Het probleem is opgelost.	Ga naar stap 2.

Actie	Ja	Nee
Stap 2 **a** Controleer of de printer is ingeschakeld. **b** Los de foutberichten die op de display verschijnen op. **c** Kopieer of scan het document. Reageert de scanner?	Het probleem is opgelost.	Ga naar stap 3.
Stap 3 **a** Schakel de printer uit en schakel de printer na ongeveer tien seconden in. **b** Kopieer of scan het document. Reageert de scanner?	Het probleem is opgelost.	Contact **klantenondersteuning**.

Scannerregistratie aanpassen

1. Ga vanaf het beginscherm naar **Instellingen** > **Apparaat** > **Onderhoud** > **Configuratiemenu** > **Scannerconfiguratie** > **Handmatige scannerregistratie**.
2. Druk op **Start** in het menu Snelle Printtest.
3. Plaats de testpagina op de glasplaat en raak **Flatbed-registratie** aan.
4. Druk op **Start** in het menu Snelle Kopieertest.
5. Vergelijk de kopieertestpagina met het originele document.

   Opmerking: Als de marges van de testpagina verschillen van het originele document, past u de linkermarge en bovenmarge aan.
6. Herhaal stap 4 en stap 5 tot de marges van de kopieertestpagina zo goed als overeenkomen met het originele document.

ADF-registratie aanpassen

1. Ga vanaf het beginscherm naar **Instellingen** > **Apparaat** > **Onderhoud** > **Configuratiemenu** > **Scannerconfiguratie** > **Handmatige scannerregistratie**.
2. Druk op **Start** in het menu Snelle Printtest.
3. Plaats de afgedrukte testpagina op de ADF-lade.
4. Raak **Registratie ADF voorzijde** of **Registratie ADF achterzijde** aan.

   Opmerkingen:

   - Als u de registratie aan de voorzijde van de automatische documentinvoer wilt uitlijnen, plaatst u de testpagina met de bedrukte zijde naar boven en de korte zijde als eerste in de automatische documentinvoer.
   - Als u de registratie aan de achterzijde van de automatische documentinvoer wilt uitlijnen, plaatst u de testpagina met de bedrukte zijde naar beneden en de korte zijde als eerste in de automatische documentinvoer.
5. Druk op **Start** in het menu Snelle Kopieertest.

6 Vergelijk de kopieertestpagina met het originele document.

Opmerking: Als de marges van de testpagina verschillen van het originele document, past u de horizontale marge en bovenmarge aan.

7 Herhaal stap 5 en stap 6 tot de marges van de kopieertestpagina zo goed als overeenkomen met het originele document.

Problemen met kleurkwaliteit

De kleuren in afdrukken wijzigen

1 Raak vanaf het beginscherm **Instellingen** > **Afdruk** > **Kwaliteit** > **Geavanceerde beeldverwerking** > **Kleuraanpassing** aan.

2 In het menu Kleurcorrectie raakt u **Handmatig** > **Kleurcorrectie voor inhoud** aan.

3 Kies de juiste instelling voor kleurconversie.

Objecttype	Kleurconversietabellen
RGB-kleurbeeld RGB-tekst RGB-illustraties	• Levendig: geeft helderdere kleuren met een hogere verzadiging en kan worden toegepast op alle binnenkomende kleurformaten. • sRGB-display: geeft kleuren die de kleuruitvoer van een computerscherm benaderen. Het gebruik van zwarte toner wordt geoptimaliseerd voor het afdrukken van foto's. • Display - Echt zwart: geeft kleuren die de kleuruitvoer van een computerscherm benaderen. In deze instelling wordt alleen zwarte toner gebuikt voor het maken van alle gradaties van grijstinten. • sRGB-levendig: biedt een hogere kleurverzadiging voor kleurcorrectie van sRGB-display. Het gebruik van zwarte toner wordt geoptimaliseerd voor het afdrukken van zakelijke afbeeldingen. • Uit
CMYK-kleurbeeld CMYK-tekst CMYK-afbeeldingen	• US CMYK: hiermee wordt kleurcorrectie toegepast om SWOP-kleuruitvoer (Specifications for Web Offset Publishing) te benaderen. • Euro CMYK: er wordt kleurcorrectie toegepast om de EuroScale-kleuruitvoer te benaderen. • CMYK-levendig: verhoogt de kleurverzadiging van de kleurcorrectie-instelling CMYK-VS. • Uit

Veelgestelde vragen over afdrukken in kleur

Wat zijn RGB-kleuren?

Het RGB-kleurenschema beschrijft kleuren door de hoeveelheid rood, groen of blauw aan te geven die nodig is om een bepaalde kleur te creëren. Rood, groen en blauw licht kan worden gemengd in verschillende samenstellingen om vele in de natuur voorkomende kleuren te reproduceren. Computerschermen, scanners en digitale camera's maken gebruik van deze methode om kleuren weer te geven.

Wat zijn CMYK-kleuren?

Met het CMYK-kleurensysteem worden kleuren beschreven aan de hand van de hoeveelheid cyaan, magenta, geel en zwart die nodig is om een bepaalde kleur te verkrijgen. Cyaan, magenta, gele en zwarte inkt of toner kan worden afgedrukt in verschillende hoeveelheden om diverse waarneembare kleuren creëren. Drukpersen, inkjetprinters en kleurenlaserprinters stellen kleuren volgens deze methode samen.

Hoe wordt kleur bepaald in een af te drukken document?

Er worden softwareprogramma's gebruikt om de documentkleur te specificeren en te wijzigen aan de hand van RGB- of CMYK-kleurcombinaties. Raadpleeg voor meer informatie de Help-onderwerpen bij uw software.

Hoe weet de printer welke kleur moet worden afgedrukt?

Wanneer u een document afdrukt, wordt informatie over het type en de kleur van ieder object naar de printer verzonden en via kleurconversietabellen verwerkt. Kleur wordt vertaald naar de juiste benodigde hoeveelheden cyaan, magenta, gele en zwarte toner voor het produceren van de kleur die u wenst. De objectinformatie bepaalt de toepassing van kleurconversietabellen. Het is bijvoorbeeld mogelijk een bepaald type kleurenconversietabel toe te passen op tekst en tegelijkertijd een andere kleurenconversietabel op foto's.

Wat is aangepaste kleurcorrectie?

Is de aangepaste kleurcorrectie ingeschakeld, dan gebruikt de printer door de gebruiker geselecteerde kleurconversietabellen voor het verwerken van objecten. Instellingen voor aangepaste kleurcorrectie zijn specifiek voor het type object dat wordt afgedrukt (tekst, afbeeldingen of beelden). Het is ook specifiek voor hoe de kleur van het object is gespecificeerd in het softwareprogramma (RGB- of CMYK-combinaties). Zie 'De kleuren in afdrukken wijzigen' op pagina 342 om handmatig een andere kleurconversietabel toe te passen.

Als het softwareprogramma kleuren niet specificeert met RGB- of CMYK-combinaties, is handmatige kleurcorrectie niet zinvol. Het is ook niet effectief als het softwareprogramma of het besturingssysteem van de computer de kleuren aanpast. In de meeste gevallen worden gewenste kleuren voor de documenten gegenereerd door de kleurcorrectie op Auto in te stellen.

Hoe kan een specifieke kleur worden verkregen (bijvoorbeeld voor een bedrijfslogo)?

In het printermenu Kwaliteit zijn negen sets met kleurvoorbeelden beschikbaar. Deze sets zijn ook beschikbaar op de pagina met kleurvoorbeelden van de Embedded Web Server. Als u een willekeurige voorbeeldset selecteert, worden meerdere pagina's met honderden gekleurde blokjes afgedrukt. Elk blokje bevat een CMYK- of RGB-combinatie, afhankelijk van de gekozen tabel. De weergegeven kleur van ieder blokje is het resultaat van de CMYK- of RGB-combinatie die via de kleurconversietabel voor de gewenste kleur wordt gebruikt.

U kunt kleurvoorbeelden bekijken en zo bepalen welk kleurenblokje het meest op de afgestemde kleur lijkt. Aan de hand van de kleurencombinatie die bij het blokje wordt vermeld, kunt u de kleur van het object in een softwareprogramma aanpassen. Raadpleeg voor meer informatie de Help-onderwerpen bij uw software. Handmatige kleurcorrectie kan nodig zijn om de geselecteerde kleurconversietabel voor het specifieke object in te stellen.

Welke set met kleurvoorbeelden de gebruiker gebruikt om een bepaald kleurovereenkomstprobleem op te lossen is afhankelijk van:

- De kleurcorrectie-instelling (auto, uit of handmatig)
- Het soort object dat wordt afgedrukt (tekst, afbeeldingen of beelden)
- Hoe de kleur van het object is gespecificeerd in het softwareprogramma (RGB- of CMYK-combinaties)

Als het softwareprogramma kleuren niet specificeert met RGB- of CMYK-combinaties, zijn de pagina's met kleurvoorbeelden niet nuttig. Bovendien stellen sommige softwareprogramma's de RGB- of CMYK-combinaties die worden gespecificeerd in het programma bij door middel van kleurbeheer. In dergelijke gevallen is het mogelijk dat de afgedrukte kleur niet helemaal overeenkomt met de kleur op de pagina's met kleurvoorbeelden.

Een kleur op de pagina is te overheersend

Actie	Ja	Nee
Stap 1 Voer Kleur aanpassen uit. **a** Raak vanaf het beginscherm **Instellingen** > **Afdruk** > **Kwaliteit** > **Geavanceerde beeldverwerking** > **Kleuraanpassing** aan. **b** Druk het document af. Bevat de afdruk een overheersende kleur?	Ga naar stap 2.	Het probleem is opgelost.
Stap 2 Klik op Kleurbalans. **a** Raak vanaf het beginscherm **Instellingen** > **Afdruk** > **Kwaliteit** > **Geavanceerde beeldverwerking** > **Kleurbalans** aan. **b** Pas de instellingen aan. **c** Druk het document af. Bevat de afdruk een overheersende kleur?	Neem contact op met **klantenonder-steuning**.	Het probleem is opgelost.

Contact opnemen met de klantenondersteuning

Zorg er voordat u contact opneemt met de klantenondersteuning voor dat u beschikt over de volgende informatie:

- Probleem met de printer
- Foutbericht
- Modelnaam en het serienummer van de printer

Ga naar **http://support.lexmark.com** voor ondersteuning per mail of via chat, of blader door de bibliotheek van handleidingen, ondersteunende documentatie, drivers en andere downloads.

Technische ondersteuning via de telefoon is ook beschikbaar. In de VS of Canada belt u 1-800-539-6275. Ga naar voor andere landen of regio's naar **http://support.lexmark.com**.

Recyclen en wegdoen

Lexmark-producten recyclen

U retourneert als volgt Lexmark-producten voor hergebruik:

1. Ga naar **www.lexmark.com/recycle**.
2. Selecteer het product dat u wilt recyclen.

Opmerking: Printersupplies en -hardware die niet zijn opgenomen in het inzamelings- en recycleprogramma van Lexmark kunt u recyclen via uw plaatselijke recyclingcentrum.

Lexmark-verpakkingsmateriaal recyclen

Lexmark streeft er voortdurend naar verpakkingsmateriaal te minimaliseren. Minder verpakking draagt ertoe bij dat Lexmark printers op de meest efficiënte en milieuvriendelijke wijze worden vervoerd en dat er minder verpakkingsmateriaal hoeft te worden weggegooid. Dit resulteert in minder uitstoot van broeikasgassen en besparing van energie en natuurlijke bronnen. Lexmark biedt in sommige landen en regio's recycling van verpakkingsmateriaal aan. Ga voor meer informatie naar **www.lexmark.com/recycle** en kies vervolgens uw land of regio. Informatie over beschikbare recyclingprogramma's van verpakkingsmateriaal is opgenomen in de informatie over productrecycling.

Lexmark-dozen zijn 100% recyclebaar wanneer faciliteiten voor het recyclen van karton aanwezig zijn. Zulke faciliteiten bestaan mogelijk niet in uw omgeving.

Het piepschuim dat in verpakkingsmateriaal van Lexmark wordt gebruikt, is recyclebaar wanneer faciliteiten daarvoor aanwezig zijn. Zulke faciliteiten bestaan mogelijk niet in uw omgeving.

Wanneer u een cartridge naar Lexmark terugstuurt, kunt u daarvoor de doos gebruiken waarin de cartridge oorspronkelijk is geleverd. Deze doos wordt door Lexmark gerecycled.

Kennisgevingen

Productinformatie

Productnaam:

Lexmark CX730de, Lexmark CX735adse, Lexmark CX737adzse, Lexmark XC4342, Lexmark XC4352 MFP's

Apparaattype:

7530

Modellen:

236, 239, 678, 679, 878

Kennisgeving over deze editie

Juli 2024

De volgende alinea is niet van toepassing op landen waar de voorwaarden strijdig zijn met de nationale wetgeving: LEXMARK INTERNATIONAL, INC., LEVERT DEZE PUBLICATIE ALS ZODANIG ZONDER ENIGE VORM VAN GARANTIE, NOCH IMPLICIET, NOCH EXPLICIET, INCLUSIEF MAAR NIET BEPERKT TOT DE IMPLICIETE GARANTIES VAN VERHANDELBAARHEID OF GESCHIKTHEID VOOR EEN BEPAALD DOEL. In sommige rechtsgebieden is afwijzing van expliciete of impliciete garanties bij bepaalde transacties niet toegestaan, het is daarom mogelijk dat deze verklaring niet op u van toepassing is.

Deze publicatie kan technische onjuistheden of typografische fouten bevatten. De informatie in deze publicatie wordt regelmatig herzien, wijzigingen zullen in latere uitgaven worden opgenomen. De producten of programma's die worden beschreven, kunnen te allen tijde worden verbeterd of gewijzigd.

Verwijzingen in deze publicatie naar producten, programma's of diensten houden niet in dat de fabrikant deze producten op de markt wil brengen in alle landen waar de fabrikant actief is. Een verwijzing naar een product, programma of dienst betekent niet dat alleen dat product, dat programma of die dienst kan worden gebruikt. In plaats daarvan kunnen alle functioneel gelijkwaardige producten, programma's of diensten, waarmee geen inbreuk wordt gemaakt op bestaande intellectuele eigendomsrechten, worden gebruikt. De gebruiker is verantwoordelijk voor de evaluatie en controle van de werking in combinatie met andere producten, programma's of diensten, met uitzondering van de producten, programma's of diensten die door de fabrikant zijn aangegeven.

Voor technische ondersteuning van Lexmark gaat u naar **http://support.lexmark.com**.

Voor informatie over het privacybeleid van Lexmark inzake het gebruik van dit product, gaat u naar **www.lexmark.com/privacy**.

Ga naar **www.lexmark.com** voor informatie over supplies en downloads.

© **2022 Lexmark International, Inc.**

Alle rechten voorbehouden.

Handelsmerken

Lexmark, het Lexmark-logo en MarkNet zijn handelsmerken of geregistreerde handelsmerken van Lexmark International, Inc., gedeponeerd in de Verenigde Staten en/of andere landen.

Gmail, Android, Google Play en Google Chrome zijn handelsmerken van Google LLC.

Macintosh, macOS, Safari, and AirPrint are trademarks of Apple Inc., registered in the U.S. and other countries. App Store and iCloud are service marks of Apple Inc., registered in the U.S. and other countries. Use of the Works with Apple badge means that an accessory has been designed to work specifically with the technology identified in the badge and has been certified by the developer to meet Apple performance standards.

Microsoft, Internet Explorer, Microsoft 365, Microsoft Edge, Outlook en Windows zijn handelsmerken van de Microsoft-bedrijvengroep.

Het Mopria® -woordmerk is een geregistreerd en/of niet-geregistreerd handelsmerk van Mopria Alliance, Inc. in de Verenigde Staten en andere landen. Ongeautoriseerd gebruik is streng verboden.

PCL® is een gedeponeerd handelsmerk van Hewlett-Packard Company. PCL is een aanduiding van Hewlett-Packard Company voor een verzameling printeropdrachten (printertaal) en -functies in haar producten. Deze printer is ontworpen om ondersteuning te bieden voor de PCL-taal. De printer herkent PCL-opdrachten die in diverse toepassingen worden gebruikt en emuleert de functies die met deze opdrachten overeenkomen.

PostScript is een gedeponeerd handelsmerk van Adobe Systems Incorporated in de Verenigde Staten en andere landen.

Wi-Fi® en Wi-Fi Direct® zijn gedeponeerde handelsmerken van Wi-Fi Alliance®.

Andere handelsmerken zijn eigendom van hun respectieve houders.

Licentiemeldingen

U kunt alle licentiemeldingen behorende bij dit product lezen vanaf de cd:\KENNISGEVINGEN directory van de installatiesoftware-cd.

Geluidsniveaus

De volgende metingen zijn uitgevoerd conform ISO 7779 en gerapporteerd conform ISO 9296.

Opmerking: sommige modi zijn wellicht niet van toepassing op uw product.

Geluidsdruk gemiddeld 1 m, dBA	
Bezig met afdrukken van	Enkelzijdig: 52 (CX730de, XC4342); 53 (CX735, CX737, XC4352) Dubbelzijdig: 53 (CX730, XC4342); 55 (CX735, CX737, XC4352)
Bezig met scannen	51
Bezig met kopiëren	Mono: 55 (CX730, XC4342); 56 (CX735, CX737, XC4352) Kleur: 51 (CX730, XC4342); 52 (CX735, CX737, XC4352)
Gereed	14

Waarden kunnen gewijzigd worden. Ga naar **www.lexmark.com** voor de huidige waarden.

AEEA-richtlijn (Afgedankte elektrische en elektronische apparatuur)

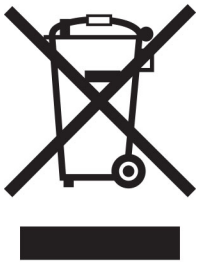

Het WEEE-logo geeft aan dat er specifieke recyclingprogramma's en -procedures gelden voor elektronische producten in de landen van de Europese Unie. Wij verzoeken u onze producten te recyclen.

Bij verdere vragen over mogelijkheden tot recyclen kunt u de website van Lexmark bezoeken op **www.lexmark.com** voor het telefoonnummer van uw plaatselijke leverancier.

Oplaadbare lithium-ionbatterij

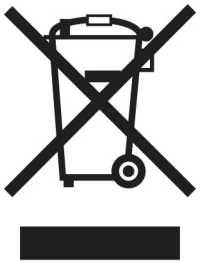

Dit product bevat mogelijk een oplaadbare lithium-ionknoopcelbatterij die alleen mag worden verwijderd door een getrainde technicus. Een doorgekruiste afvalcontainer betekent dat het product niet mag worden weggegooid als ongesorteerd afval, maar moet worden ingeleverd bij aparte inzamelpunten voor hergebruik en recycling. Als de batterij is verwijderd, gooi deze dan niet bij het huishoudelijk afval. Er zijn mogelijk aparte inzamelsystemen voor batterijen in uw lokale gemeenschap, zoals een inzamelplaats voor het recyclen van batterijen. De gescheiden inzameling van oude batterijen garandeert een juiste behandeling van afval, inclusief hergebruik en recycling, en voorkomt mogelijke negatieve effecten op de volksgezondheid en het milieu. Gooi de batterijen op verantwoorde wijze weg.

Verordening (EU) 2023/1542

Verordening (EU) 2023/1542

Dit product bevat mogelijk een oplaadbare knoopcellithiumbatterij. Deze batterij voldoet aan Verordening (EU) 2023/1542. Het CE-teken geeft aan dat een apparaat voldoet aan de veiligheidsvoorschriften:

Dit product kan een van de volgende knoopcelbatterijen bevatten:

- Batterij-identificatie: Seiko-modelnummer MS621FE
  Fabrikant: Seiko Instruments Inc.
  Adres van de fabrikant: 8, Nakase 1-chome, Mihama-ku, Chiba-shi, Chiba 261-8507, Japan
- Batterij-identificatie: Panasonic-modelnummer ML621
  Fabrikant: Panasonic Energy Co., Ltd.
  Adres van de fabrikant: 1-1 Matsushita-cho, Moriguchi City, Osaka 570-8511, Japan
- Batterij-identificatie: FDK-modelnummer ML621
  Fabrikant: FDK Corporation
  Adres van de fabrikant: Shibaura Crystal Shinagawa, 1-6-41 Konan, Minato-ku, Tokyo 108-8212, Japan

Environmental labeling for packaging

Per Commission Regulation Decision 97/129/EC Legislative Decree 152/2006, the product packaging may contain one or more of the following symbols.

20 PAP	This symbol indicates that the packaging may contain corrugated fiberboard.
21 PAP	This symbol indicates that the packaging may contain non-corrugated fiberboard.
22 PAP	This symbol indicates that the packaging may contain paper.

For more information, go to **www.lexmark.com/recycle**, and then choose your country or region. Information on available packaging recycling programs is included with the information on product recycling.

Verwijdering van het product

Gooi de printer of onderdelen niet weg met het huishoudelijke afval. Neem contact op met uw gemeente voor mogelijkheden voor afvoer en recycling.

Lexmark cartridges terugsturen voor hergebruik of recycling

Met het Lexmark Cartridge Inzamelprogramma kunt u gebruikte cartridges gratis terugsturen naar Lexmark voor hergebruik of recycling. Honderd procent van de lege cartridges die naar Lexmark worden teruggestuurd

wordt hergebruikt of verwerkt voor recycling. De dozen die zijn gebruikt voor het terugsturen van de cartridges worden ook gerecycled.

Lexmark-cartridges kunnen als volgt worden geretourneerd voor hergebruik of recycling:

1. Ga naar **www.lexmark.com/recycle**.
2. Selecteer uw land of regio.
3. Selecteer **Lexmark cartridge inzamelprogramma (LCCP)**.
4. Volg de aanwijzingen op het scherm.

Kennisgeving over gevoeligheid voor statische elektriciteit

dit symbool duidt onderdelen aan die gevoelig zijn voor ontlading van statische elektriciteit. Raak onderdelen in de gebieden bij deze symbolen alleen aan nadat u eerst een metalen oppervlak buiten het gebied met het symbool heeft aangeraakt.

Om schade door elektrostatische ontlading bij het uitvoeren van onderhoudstaken zoals het oplossen van papierstoringen of het vervangen van supplies te voorkomen, raakt u een blootliggend metalen frame van de printer aan voordat u iets met de binnenzijde van de printer doet zelfs als er geen symbool is.

ENERGY STAR

Elk Lexmark-product met het ENERGY STAR® logo op het product of in een beginscherm is gecertificeerd conform de ENERGY STAR-vereisten van het Environmental Protection Agency (EPA) op de productiedatum.

Temperatuurinformatie

Bedrijfstemperatuur en relatieve vochtigheid	10 tot 32,2 °C en 15 tot 80% relatieve luchtvochtigheid 15,6 tot 32,2 °C en 8 tot 80% relatieve luchtvochtigheid Maximale natteboltemperatuur[2]: 22,8 °C Niet-condenserende omgeving
Printer / cartridge / langdurige opslag beeldverwerkingseenheid[1]	15,6 tot 32,2 °C en 8 tot 80% relatieve luchtvochtigheid Maximale natteboltemperatuur[2]: 22,8 °C
Printer / cartridge / korte-termijnverzending beeldverwerkingseenheid	-40 tot 40 °C

[1] Levensduur van supplies is ongeveer twee jaar. Dit is gebaseerd op opslag in een standaardkantooromgeving met 22°C en 45% vochtigheid.

[2] Natteboltemperatuur wordt bepaald door de luchttemperatuur en de relatieve vochtigheid.

Laserinformatie

De printer is in de Verenigde Staten gecertificeerd als een product dat voldoet aan de vereisten van DHHS 21 CFR hoofdstuk 1, paragraaf J voor laserproducten van klasse I (1). Elders is de printer gecertificeerd als een consumentenlaserproduct van klasse I dat voldoet aan de vereisten van IEC 60825-1:2014, EN 60825-1:2014+A11:2021 en EN 50689:2021.

Laserproducten van klasse I worden geacht geen gevaar op te leveren. Het lasersysteem en de printer zijn zodanig ontworpen dat gebruikers nooit blootstaan aan laserstraling die hoger is dan het toegestane niveau voor klasse I-apparaten, tijdens normaal gebruik, onderhoudswerkzaamheden door de gebruiker of voorgeschreven servicewerkzaamheden. De printer heeft een niet-bruikbare printkopeenheid. Deze bevat een laser met de volgende specificaties:

Klasse: IIIb (3b) AlGaAs

Nominaal uitgangsvermogen (milliwatt): 12

Golflengte (nanometer): 770-800

Energieverbruik

Stroomverbruik van het product

In de volgende tabel worden de eigenschappen voor het energieverbruik van de printer beschreven.

Opmerking: sommige modi zijn wellicht niet van toepassing op uw product.

Modus	Beschrijving	Stroomverbruik (Watt)
Bezig met afdrukken van	Er worden papieren kopieën van elektronische invoer gemaakt met het product.	Enkelzijdig: 630 (CX730, XC4342); 760 (CX735, CX737, XC4352) Dubbelzijdig: 520 (CX730, XC4342); 640 (CX735, CX737, XC4352)
Kopiëren	Er worden papieren kopieën van papieren originelen gemaakt met het product.	640 (CX730, XC4342); 800 (CX735, CX737, XC4352)

Modus	Beschrijving	Stroomverbruik (Watt)
Scannen	Er worden papieren originelen gescand met het product.	44.5 (CX730, XC4342); 45.0 (CX735, CX737, XC4352)
Gereed	Het product wacht op een afdruktaak.	31.5 (CX730, XC4342); 32.0 (CX735, CX737, XC4352)
Slaapstand	De normale spaarstand van het apparaat is geactiveerd.	1.0 (CX730, XC4342); 1.2 (CX735, CX737, XC4352)
Sluimerstand	De optimale spaarstand van het apparaat is geactiveerd.	0,1
Uit	Het product is aangesloten op een stopcontact, maar het apparaat is uitgeschakeld.	0,1

De niveaus betreffende energieverbruik die in de vorige tabel staan geven metingen aan van gemiddelde tijden. Onmiddellijke energieafnames kunnen substantieel hoger zijn dan het gemiddelde.

Waarden kunnen gewijzigd worden. Ga naar **www.lexmark.com** voor de huidige waarden.

Slaapstand

Dit product heeft een energiebesparende modus die *slaapstand* wordt genoemd. In de slaapstand wordt energie bespaard door het stroomverbruik te verlagen tijdens langere perioden waarin het apparaat niet actief is. De slaapstand wordt automatisch ingeschakeld wanneer het product gedurende een vooraf ingestelde periode (*time-out voor slaapstand*) niet wordt gebruikt.

Standaardinstelling voor de time-out voor slaapstand van dit product (in minuten):	15

Met behulp van de configuratiemenu's kan de time-out voor de slaapstand worden ingesteld tussen 1 minuut en 120 minuten, of tussen 1 minuut en 114 minuten, afhankelijk van het printermodel. Als de afdruksnelheid minder dan of gelijk aan 30 pagina's per minuut is, kunt u de time-out op maximaal 60 minuten of 54 minuten instellen, afhankelijk van het printermodel. Als u de time-out voor de slaapstand instelt op een lage waarde, vermindert het energieverbruik, maar kan de responstijd van het product toenemen. Als u de time-out voor de slaapstand instelt op een hoge waarde, reageert de printer snel, maar wordt meer energie verbruikt.

Sommige modellen ondersteunen een *diepe slaapstand*, waardoor het energieverbruik na langere perioden van inactiviteit nog verder wordt verlaagd.

Sluimerstand

Dit product heeft een modus waarin het zeer weinig energie verbruikt die *sluimerstand* wordt genoemd. Als de sluimerstand van de printer actief is, worden de overige systemen en apparaten op veilige wijze uitgeschakeld.

U kunt met de volgende methoden de sluimerstand inschakelen:

- Met de time-out voor de sluimerstand
- Met de planning voor de stroomstand

De standaard sluimerstand time-out voor dit product in alle landen of regio's	3 dagen

U kunt de tijdsperiode die de printer wacht voordat de sluimerstand wordt ingeschakeld nadat een taak is afgedrukt, instellen tussen één uur en één maand.

Opmerkingen over EPEAT-geregistreerde producten voor beeldvormingsapparatuur:

- Het stand-by energieniveau wordt gebruikt in de sluimerstand of en als het apparaat uit staat.
- Het apparaat wordt automatisch uitgeschakeld naar een stand-by niveau van ≤ 1 W. De automatische stand-by functie (sluimerstand of uit) is ingeschakeld bij verzending van het product.

Printer is uitgeschakeld

Als dit product een stand heeft waarin het is uitgeschakeld maar er nog steeds een kleine hoeveelheid energie wordt verbruikt en u wilt het stroomverbruik van het product volledig stoppen, moet u de stekker van het product uit het stopcontact trekken.

Totale energieverbruik

Het is soms handig om het totale energieverbruik van het product te schatten. Omdat het energieverbruik wordt berekend in Watt, dient het energieverbruik te worden vermenigvuldigd met de tijd die het product in elke modus heeft verbruikt om zo het totale energieverbruik te berekenen. Het totale energieverbruik van het product is de optelsom van het energieverbruik van elke modus.

Kennisgevingen over regelgeving met betrekking tot terminalapparatuur voor telecommunicatie

Dit gedeelte bevat informatie over de regelgeving voor producten met de analoge faxfunctie:

Lexmark gereguleerd type-/modelnummer:

LEX-M14-002 of LEX-M03-002

Voorschriften van de Europese Gemeenschap (EG)

Dit product voldoet aan de veiligheidsvoorschriften van richtlijnen 2014/30/EU, 2014/35/EU en 2011/65/EU zoals aangepast door (EU) 2015/863 van de Raad van de Europese Gemeenschap aangaande het harmoniseren van de wetten van de Lidstaten met betrekking tot elektromagnetische compatibiliteit en veiligheid van elektrische apparatuur die is ontworpen voor gebruik binnen bepaalde voltagegrenzen, de energiezuinigheid van producten die energie verbruiken en de beperking van het gebruik van bepaalde gevaarlijke stoffen in elektrische en elektronische apparatuur.

De fabrikant van dit product is: Lexmark International, Inc., 740 West New Circle Road, Lexington, KY, 40550, Verenigde Staten. De erkende vertegenwoordiger voor EER/EU is: Lexmark International Technology Hungária Kft., 8 Lechner Ödön fasor, Millennium Tower III, 1095 Boedapest HONGARIJE. De importeur voor EER/EU is: Lexmark International Technology S.à.r.l. 20, Route de Pré-Bois, ICC Building, Bloc A, CH-1215 Genève, Zwitserland. Een verklaring can conformiteit met de vereisten van de voorschriften is op verzoek verkrijgbaar via de erkende vertegenwoordiger of **www.lexmark.com/en_us/about/regulatory-compliance/european-union-declaration-of-conformity.html**.

Dit product voldoet aan de eisen van EN 55032 met betrekking tot klasse A-producten en de veiligheidsvoorschriften van EN 62368-1.

Kennisgeving van radiostoring

Waarschuwing

Dit product voldoet aan de emissievereisten van EN 55032 met betrekking tot limieten van klasse A-producten en de immuniteitsvereisten van EN 55035. Dit product is niet bedoeld voor gebruik in woonomgevingen.

Dit is een klasse A-product. In een thuisomgeving kan dit product radiostoring veroorzaken, in welk geval de gebruiker mogelijk passende maatregelen moet nemen.

Index

A

gesproken begeleiding
activeren 30
adapterstekker 42
snelkoppeling toevoegen
kopiëren 115
apps toevoegen aan het
beginscherm 25
toevoegen, groepen
contactpersonen 30
toevoegen, contactpersonen 30
hardwareopties toevoegen
printerstuurprogramma 61
interne opties toevoegen
printerstuurprogramma 61
printers toevoegen aan een
computer 59
snelkoppeling toevoegen
e-mail 116
faxbestemming 118
FTP-adres 123
Adresboek
gebruiken 30
ADF-grijproller
reinigen 259
vervangen 246
ADF-registratie
aanpassen 341
ADF-rollers
reinigen 259
vervangen 246
ADF-scheidingsroller
reinigen 259
vervangen 246
aanpassen
scannerregistratie 341
ADF-registratie aanpassen 341
aanpassen, helderheid
van het scherm 264
standaardvolume aanpassen
hoofdtelefoon 36
luidspreker 36
faxintensiteit aanpassen 119
spraaksnelheid aanpassen
Gesproken begeleiding 36
tonerintensiteit aanpassen 112
AirPrint
gebruiken 107
analoge fax
instellen 37
antwoordapparaat
instellen 40
printer toewijzen aan een
belsignaal 44
aansluiten, kabels 23
voorkomen, papierstoringen 309

B

zwarte afbeeldingen 290
zwarte
beeldverwerkingseenheid
bestellen 212
vervangen 216
lege pagina's 276
blokkeren van ongewenste
faxen 119
bladwijzers
maken 29
mappen maken voor 29

C

nummerweergave werkt
niet 329
afdruktaak annuleren 111
kan printer niet verbinden met
Wi-Fi 320
kan Embedded Web Server niet
openen 319
kan geen faxen ontvangen met
analoge fax 332
kan niet naar een computer
scannen 335
kan niet scannen naar een
netwerkmap 336
kan geen e-mails verzenden 329
kan geen faxen verzenden of
ontvangen met analoge fax 330
kan geen faxen verzenden of
ontvangen met etherFAX 333
kan het faxvoorblad niet
verzenden vanaf de
computer 334
Card Copy
instellen 26
karton
laden 56
kaarten
kopiëren 115
faxresolutie wijzigen 118
printerpoortinstellingen wijzigen
na installeren van ISP 80
de achtergrond wijzigen 27
controleren, status van
onderdelen en supplies 209
reinigen
buitenkant van de printer 251
binnenkant van de printer 251
oppakbanden 255
de grijproller in de
multifunctionele invoer
reinigen 257
ADF-grijproller reinigen 259
de ADF-rollers reinigen 259
de ADF-scheidingsroller
reinigen 259
printer reinigen 251
Scanner reinigen 207
scanner reinigen 252
aanraakscherm reinigen 252
storing verhelpen
achter klep A 314
in automatische
documentinvoer 313
in het duplexgebied 314
in het verhittingsgedeelte 314
In de multifunctionele
invoer 313
in de standaardlade 314
in laden 312
gesorteerd afdrukken werkt
niet 326
sorteren 114
kleurcorrectie 342
kleurenbeeldverwerkingskit
bestellen 212
vervangen 225
kleurkwaliteit, problemen
oplossen
kleur op de pagina is te
overheersend 344
gekleurde achtergrond op
afdrukken 281
computer
aansluiten op de printer 102

computer, scannen naar 121
vertrouwelijke documenten worden niet afgedrukt 303
vertrouwelijke afdruktaken
  configureren 109
  afdrukken 110
configureren, zomertijd 44
faxluidsprekerinstellingen configureren 44
configureren, meldingen over supplies 209
de instellingen voor de e-mailserver configureren 45
configureren, Wi-Fi Direct 101
een computer aansluiten op de printer 102
mobiel apparaat verbinden
  naar printer 102
abonneren op dienst voor speciale belsignalen 44
aansluiten, printer
  op een draadloos netwerk 100
verbinding maken met een draadloos netwerk
  methode met pincode
    gebruiken 100
  methode met drukknop
    gebruiken 100
zuinig omgaan met supplies 264
contact opnemen met de klantenondersteuning 344
bedieningspaneel
  gebruiken 12
nieteenheid
  installeren 84
  rood indicatielampje 324
kopiëren, problemen oplossen
  niet-volledige kopieën van
    documenten of foto's 337
  slechte kwaliteit van
    kopieën 338
  scanner reageert niet 340
kopiëren
  kaarten 115
  op beide zijden van het
    papier 114
  op briefhoofdpapier 114
  foto's 113
  via de automatische
    documentinvoer (ADF) 113
  via de glasplaat 113
kopiëren op verschillende papierformaten 113
kopiëren van
  geselecteerde lade 113
meerdere pagina's kopiëren
  op één vel papier 115
snelkoppeling maken
  kopiëren 115
  netwerkmap 123
bladwijzers maken 29
mappen maken
  voor bladwijzers 29
snelkoppeling maken
  e-mail 116
  faxbestemming 118
  FTP-adres 123
snelkoppelingen maken 26
vervormde afdruk 290
Klantenondersteuning
  gebruiken 28
klantenondersteuning
  contact opnemen 344
het scherm aanpassen 27

D

donkere afdruk 278
datum en tijd
  faxinstellingen 44
zomertijd
  configureren 44
Wi-Fi-netwerk uitschakelen 103
gesproken begeleiding uitschakelen 31
standaard hoofdtelefoonvolume
  aanpassen 36
standaard luidsprekervolume
  aanpassen 36
defect intelligent opslagstation 323
verwijderen, groepen contactpersonen 30
contactpersonen verwijderen 30
Apparaatquotums
  instellen 28
verschillende papierformaten, kopiëren 113
directorylijst
  afdrukken 111
Foutmelding "SMTP-server niet geconfigureerd" uitschakelen 328
helderheid display
  aanpassen 264
Scherm aanpassen
  gebruiken 27
apps weergeven op het beginscherm 25
speciaal belsignaal, dienst voor faxen
  inschakelen 44
documenten afdrukken
  vanaf een computer 106
  vanaf een mobiel apparaat 106
punten op de afgedrukte pagina 287

E

contactpersonen bewerken 30
emissiekennisgevingen 347
vergrotingsmodus
inschakelen 35
pincodes inschakelen 36
gesproken wachtwoorden inschakelen 36
USB-poort activeren 309
Wi-Fi Direct inschakelen 102
kopieën vergroten 114
envelop wordt dichtgeplakt tijdens afdrukken 325
enveloppen
  laden 56
milieu-instellingen 264
printergeheugen wissen 104, 105
opslagstation van printer wissen 104
foutcodes 267
foutberichten 267
etherFAX
  instellen, faxfunctie 39
Ethernet-kabel 23
Ethernetpoort 23
configuratiebestand exporteren
  met de Embedded Web
    Server 60
e-mail
  verzenden 116
e-mailwaarschuwingen
  instellen 209
e-mailfunctie
  instellen 45
e-mailserver
  configureren 45
e-mailserviceproviders 45

e-mailsnelkoppeling
maken 116
e-mailproblemen oplossen
kan geen e-mails
verzenden 329
e-mail verzenden
via de automatische
documentinvoer (ADF) 116
via de glasplaat 116

F

fabrieksinstellingen
herstellen 105
veelgestelde vragen over
afdrukken in kleur 342
faxen
doorsturen 119
vasthouden 119
verzenden 117
faxkaart
installeren 70
faxintensiteit
aanpassen 119
snelkoppeling voor
faxbestemming
maken 118
faxstuurprogramma
installeren 59
faxlog
afdrukken 119
faxresolutie
wijzigen 118
faxserver, gebruik
de faxfunctie instellen 39
faxinstellingen
land- of regiospecifieke
installatie 42
standaardtelefoonverbinding
40
instellingen faxluidspreker
configureren 44
faxen, problemen oplossen
nummerweergave werkt
niet 329
Kan faxen verzenden maar niet
ontvangen met analoge
fax 332
kan geen faxen verzenden met
analoge fax 332
kan geen faxen verzenden of
ontvangen met analoge
fax 330
kan geen faxen verzenden of
ontvangen met etherFAX 333
kan het faxvoorblad niet
verzenden vanaf de
computer 334
kan etherFAX niet instellen 332
ontbrekende informatie op het
faxvoorblad 334
slechte afdrukkwaliteit 334
fax, plannen 118
faxen
de datum en tijd instellen 44
via de automatische
documentinvoer (ADF) 117
via de glasplaat 117
bestandstypen
ondersteund 109
printerinformatie zoeken 10
serienummer van de printer
zoeken 11
firmware, bijwerken 60
flashstation
afdrukken vanuit 108
scannen naar 124
flashstations
ondersteund 109
lijst met voorbeelden van
lettertypen afdrukken
afdrukken 111
fax doorsturen 119
FTP-adres
snelkoppeling maken 123
FTP-server, scannen naar
bedieningspaneel
gebruiken 122
verhittingsstation
vervangen 236
verhittingsstationonderhoudskit
bestellen 212

G

originele Lexmark onderdelen en
supplies 210
originele onderdelen en
supplies 210
zwevende afbeeldingen 280
grijze achtergrond op
afdrukken 281

H

vaste schijf
wissen 104
vaste schijf voor opslag 105
hardwareopties
laden 62
hardwareopties toevoegen
printerstuurprogramma 61
documenten in wacht worden
niet afgedrukt 303
onderbroken taken
afdrukken 110
vervaltijd instellen 109
Sluimerstand
configureren 264
faxen in wachtrij 119
beginscherm
aanpassen 25
gebruiken 24
pictogrammen van startscherm
weergeven 25
horizontale donkere strepen 295
horizontale witte strepen 297
vochtigheidsgraad rond de
printer 351

I

pictogrammen in het
beginscherm
weergeven 25
afbeeldingen afgekapt op
afdruk 291
configuratiebestand importeren
met de Embedded Web
Server 60
onjuiste marges 282
indicatielampje
informatie over de status 13
interne opties installeren
faxkaart 70
intelligent opslagstation 63
Trusted Platform Module 67
opties installeren
Internal Solutions Port 75
vaste schijf van printer 81
de nieteenheid installeren 84
het printerstuurprogramma
installeren 59
de printerdriver installeren 58
installeren, printersoftware 58
installeren, laden 62

draadloze afdrukserver
installeren 90, 96, 98
intelligent opslagstation 61, 105
wissen 104
installeren 63
interne optie niet
gedetecteerd 321
interne opties 61
interne opties toevoegen
printerstuurprogramma 61
Internal Solutions Port 61
installeren 75
problemen oplossen 322

J

gekartelde afbeelding
scannen vanuit de ADF 339
gekartelde tekst
scannen vanuit de ADF 339
storingsgebieden
zoeken 310
papierstoring, verhelpen
In de multifunctionele
invoer 313
in de standaardlade 314
vastgelopen pagina's worden
niet opnieuw afgedrukt 328
storingen, papier
voorkomen 309
taak wordt afgedrukt vanuit de
verkeerde lade 304
taak wordt afgedrukt op het
verkeerde papier 304
ongewenste faxen
blokkeren 119

L

briefhoofd
kopiëren op 114
kiezen 15
Lexmark Mobile Print
gebruiken 106
Lexmark Print
gebruiken 106
Lexmark ScanBack-
hulpprogramma
gebruiken 121
lichte afdruk 282
koppelen van invoerladen 58
laden
karton 56
enveloppen 56
multifunctionele invoer 56
laden vullen 53
storingsgebieden opsporen 310
beveiligingssleuf vinden 104

M

vergrotingsmodus
inschakelen 35
onderhoudsteller
opnieuw instellen 250
kopieën maken 113
schermbeveiliging beheren 27
handmatige kleurcorrectie 342
MarkNet N8370 draadloze
afdrukserver 90
MarkNet N8372 draadloze
afdrukserver 96
MarkNet N8450 draadloze
afdrukserver 98
menu
802.1x 195
Over deze printer 142
Toegankelijkheid 134
Anonieme dataverzameling 134
Cloud Services-
aanmelding 206
Instellingen beveiligd
afdrukken 203
Configuratiemenu 135
Standaardkopieerinstellingen
153
Aangepaste scanformaten 152
Standaardaanmeldmethoden
200
Apparaat 206
Schijfcodering 204
Eco-modus 128
Tijdelijke gegevensbestanden
wissen 204
Ethernet 190
Standaardinstellingen e-
mail 172
E-mailconfiguratie 171
Faxen 207
Faxmodus 157
Instellingen faxserver 168
Faxconfiguratie 157
Afdruk flashstation 184
Scannen naar flashstation 181
FTP-standaardinstellingen 177
Startscherm aanpassen 141
HTTP-/FTP-instellingen 196
Afbeelding 150
IPSec 193
Taakadministratie 146
Lay-out 142
Lokale accounts 199
Aanmeldbeperkingen 203
LPD-configuratie 195
Machtigingen beheren 198
Materiaalsoorten 153
Pagina Menu-instellingen 206
Divers 205
Mobiele services beheren 189
Netwerk 207
Netwerkoverzicht 186
Berichten 129
Oud apparaat wissen 140
PCL 148
PDF 147
PostScript 148
Energiebeheer 133
Voorkeuren 127
Afdrukken 206
Kwaliteit 145
Extern bedieningspaneel 129
Fabrieksinstellingen
herstellen 135
Externe netwerktoegang
beperken 197
USB-apparaten plannen 200
Logbestand
beveiligingscontrole 201
Configuratie 144
Snelkoppelingen 207
SNMP 192
LDAP-instellingen
oplossingen 205
TCP/IP 191
ThinPrint 196
Ladeconfiguratie 151
Problemen oplossen 207
Universal-instelling 151
Firmware bijwerken 141
USB 197
Webkopp. instellen 177
Draadloos 187
Wi-Fi Direct 189
Pagina Menu-instellingen
afdrukken 208
ontbrekende kleuren 285
ontbrekende informatie op het
faxvoorblad 334

mobiel apparaat
aansluiten op printer 102
afdrukken vanuit 106, 107
kleuruitvoer wijzigen 342
Mopria-afdrukservice 107
vlekkerige afdruk en stippen 287
verplaatsen van printer 22, 264
Meerdere universele formaten inschakelen 53
multifunctionele invoer laden 56

N

navigeren op het scherm met gebaren 31
netwerkmap snelkoppeling maken 123
pagina met netwerkinstellingen afdrukken 103
geluidsniveaus 347
niet-vluchtig geheugen wissen 104
supply van een ander merk dan Lexmark 324
niet-vluchtig geheugen 105
Onvoldoende ruimte in flashgeheugen voor bronnen 323
kennisgevingen 347, 349, 351, 353

O

toetsenbord op het scherm gebruiken 35
supplies bestellen
zwarte beeldverwerkingseenheid 212
kleurenbeeldverwerkingskit 212
verhittingsstationonderhoudskit 212
tonercartridge 210
overloopfles 212

P

papier
briefhoofd 15
voorbedrukte formulieren 15
kiezen 13
ongeschikt 14
Universal-formaat instellen 52
papiereigenschappen 13
papier loopt regelmatig vast 327
richtlijnen voor papier 13
papier loopt vast
achter klep A 314
in automatische documentinvoer 313
in het duplexgebied 314
in het verhittingsgedeelte 314
In de multifunctionele invoer 313
in de standaardlade 314
in laden 312
papierstoringen voorkomen 309
papierformaat instelling 52
papierformaten ondersteund 16
papiersoort instelling 52
papiersoorten ondersteund 19
papiergewichten ondersteund 20
parallelle interfacekaart problemen oplossen 323
status onderdelen controleren 209
pincodes inschakelen 36
foto's kopiëren 113
grijproller vervangen 238
grijproller in de multifunctionele invoer reinigen 257
oppakbanden reinigen 255
scheidingsvellen plaatsen 111
scheidingsvellen invoegen tussen exemplaren kopiëren 114
afdrukkwaliteit van faxen is laag 334
aansluiting voor netsnoer 23
energiebesparingsmodi configureren 264
voorbedrukte formulieren kiezen 15
kleur op de pagina is te overheersend 344
printerstuurprogramma
hardwareopties toevoegen 61
installeren 58
afdruktaak annuleren 111
afdruktaken niet afgedrukt 302
probleem met de afdrukkwaliteit
lege pagina's 276
afbeeldingen afgekapt op afdruk 291
lichte afdruk 282
ontbrekende kleuren 285
herhaalde afdrukstoringen 300
tekst afgekapt op afdruk 291
witte pagina's 276
Testpagina's voor afdrukkwaliteit 207
afdrukkwaliteit, problemen oplossen
vervormde afdruk 290
donkere afdruk 278
zwevende afbeeldingen op afdrukken 280
grijze of gekleurde achtergrond 281
horizontale donkere strepen 295
horizontale witte strepen 297
vlekkerige afdruk en stippen 287
gekruld papier 289
scheve afdruk 290
zwarte of volledig gekleurde afbeeldingen 290
toner laat gemakkelijk los 293
verschillen in afdrukdichtheid 294
afdrukken bevatten verticale donkere strepen 296
verticale witte strepen 298
afdrukken, problemen oplossen
gesorteerd afdrukken werkt niet 326
vertrouwelijke en andere taken in de wachtrij worden niet afgedrukt 303
envelop wordt dichtgeplakt tijdens afdrukken 325
onjuiste marges 282
taak wordt afgedrukt vanuit de verkeerde lade 304

taak wordt afgedrukt op het verkeerde papier 304
papier loopt regelmatig vast 327
afdruktaken worden niet afgedrukt 302
afdrukken verloopt langzaam 305
laden koppelen lukt niet 326
kan flashstation niet lezen 308
printer
minimale installatieruimte 22
een locatie selecteren voor 22
vervoeren 265
printerconfiguraties 11
printerfoutcodes 267
printerfoutberichten 267
vaste schijf van printer 61
installeren 81
informatie over de printer zoeken 10
printer reageert niet 307
printergeheugen
wissen 104
printermenu's 126, 208
printerberichten
Flash beschadigd 323
supply van een ander merk dan Lexmark 324
Onvoldoende ruimte in flashgeheugen voor bronnen 323
Vervang cartridge, printerregio onjuist 324
printeropties, problemen oplossen
kan interne optie niet detecteren 321
Internal Solutions Port 322
parallelle interfacekaart 323
seriële interfacekaart 323
printerpoortinstellingen
wijzigen 80
printerpoorten 23
printerinstellingen
fabrieksinstellingen herstellen 105
printersoftware
installeren 58
printerstatus 13
afdrukken
vertrouwelijke afdruktaken 110
directorylijst 111
lijst met voorbeelden van lettertypen afdrukken 111
vanaf een computer 106
vanaf een flashstation 108
vanaf een mobiel apparaat 107
onderbroken taken 110
Pagina Menu-instellingen 208
pagina met netwerkinstellingen 103
Mopria Afdrukservices gebruiken 107
Wi-Fi Direct gebruiken 107
afdrukken, directorylijst 111
een faxlog afdrukken 119
afdrukken, lijst met voorbeelden van lettertypen 111
pagina Netwerkinstellingen afdrukken 103
afdrukken vanaf een computer 106

R

ontvangen faxen
vasthouden 119
recycling
Lexmark verpakkingsmateriaal 345
Lexmark-producten 345
rood indicatielampje
op de nieteenheid 324
kopieën verkleinen 114
vastgelopen papier verwijderen
achter klep A 314
in het duplexgebied 314
in het verhittingsgedeelte 314
verwijderen, papierstoring
in automatische documentinvoer 313
in laden 312
herhaalde afdruktaken 109
herhaalde afdrukstoringen 300
Vervang cartridge, printerregio onjuist 324
onderdelen vervangen
ADF-grijproller 246
ADF-rollers 246
ADF-scheidingsroller 246
verhittingsstation 236
grijproller 238
scheidingsbeugel 242
vervangen, supplies
zwarte beeldverwerkingseenheid 216
kleurenbeeldverwerkingskit 225
glasplaatafdekking 244
tonercartridge 213
overloopfles 234
rapporten
printerstatus 210
printergebruik 210
opnieuw instellen
gebruiksteller van supplies 324
gebruiksteller van supplies opnieuw instellen 251
opnieuw instellen, onderhoudsteller 250
gebruiksteller van supplies opnieuw instellen 324
RJ11-adapter 42
diavoorstelling uitvoeren 27

S

informatie over veiligheid 7, 8, 9
papier besparen 115
toner besparen 115
Scan Center
instellen 26
scannen, problemen oplossen
kan niet naar een computer scannen 335
kan niet naar netwerkmap scannen 336
gekartelde afbeelding bij het scannen vanuit de ADF 339
gekartelde tekst bij het scannen vanuit de ADF 339
niet-volledige kopieën van documenten of foto's 337
slechte kwaliteit van kopieën 338
scantaak mislukt 339
scanner reageert niet 340
computer loopt vast tijdens het scannen 340
scannen duurt te lang 340
verticale donkere strepen op de uitvoer bij het scannen vanaf de ADF 338
scanner
reinigen 252
scanner sluit niet 340

glasplaatafdekking
vervangen 244
scannen
naar een computer 121
naar een FTP-server 122
naar flashstation 124
via de automatische documentinvoer (ADF) 121
via de glasplaat 121
scannen vanuit ADF
gekartelde afbeelding 339
gekartelde tekst 339
probleem met scankwaliteit 338
scannen naar een netwerkmap 123
naar een FTP-server scannen
bedieningspaneel gebruiken 122
fax plannen 118
schermgebaren 31
printergegevens beveiligen 105
beveiligingssleuf
zoeken 104
locatie selecteren
voor de printer 22
e-mail verzenden 116
fax verzenden 117
scheidingsbeugel
vervangen 242
scheidingsvellen
plaatsen 111
seriële interfacekaart
problemen oplossen 323
serienummer, printer
zoeken 11
serieel afdrukken
instellen 103
papierformaat instellen
Meerdere universele formaten 53
instellen, papierformaat 52
instellen, papiersoort 52
instellen, Universal-papierformaat 52
instellen
analoge fax 37
apparaatquota instellen 28
e-mailwaarschuwingen instellen 209
instellen, fax
land- of regiospecifieke installatie 42
standaardtelefoonverbinding 40
instellen, faxfunctie
etherFAX gebruiken 39
instellen, serieel afdrukken 103
de faxfunctie instellen met faxserver 39
printer vervoeren 265
snelkoppeling
Kopiëren 26
E-mail 26
Faxen 26
FTP 26
snelkoppeling maken
e-mail 116
faxbestemming 118
FTP-adres 123
snelkoppeling maken
kopiëren 115
snelkoppelingen
maken 26
scheve afdruk 290
Slaapstand
configureren 264
afdrukken verloopt langzaam 305
SMB
scannen 123
Foutmelding "SMTP-server niet geconfigureerd"
uitschakelen 328
Instellingen voor SMTP
configureren 45
effen kleur 290
meerdere exemplaren sorteren 114
gesproken wachtwoorden
inschakelen 36
kennisgeving van vluchtigheid 105
opslagstation
wissen 104
papier bewaren 15
opslaan, afdruktaken 109
supplies
zuinig omgaan 264
status supplies
controleren 209
supplies, meldingen
configureren 209
gebruiksteller van supplies
opnieuw instellen 251, 324
ondersteunde toepassingen 26
ondersteunde fax 37
ondersteunde bestandstypen 109
ondersteunde flashstations 109
ondersteunde papierformaten 16
ondersteunde papiersoorten 19
ondersteunde papiergewichten 20

T

temperatuur rondom de printer 351
tekst afgekapt op afdruk 291
tonercartridge
bestellen 210
vervangen 213
tonerintensiteit
aanpassen 112
toner laat gemakkelijk los 293
aanraakscherm
reinigen 252
aanraakscherm gebaren 31
laden
installeren 62
koppelen 58
laden 53
ontkoppelen 58
problemen oplossen
kan printer niet verbinden met Wi-Fi 320
kan Embedded Web Server niet openen 319
veelgestelde vragen over afdrukken in kleur 342
printer reageert niet 307
Foutmelding "SMTP-server niet geconfigureerd" 328
problemen oplossen, kleurkwaliteit
kleur op de pagina is te overheersend 344
problemen oplossen, kopiëren
niet-volledige kopieën van documenten of foto's 337
slechte kwaliteit van kopieën 338
scanner sluit niet 340
scanner reageert niet 340
problemen oplossen, e-mail
kan geen e-mails verzenden 329

problemen oplossen, faxen
nummerweergave werkt niet 329
Kan faxen verzenden maar niet ontvangen met analoge fax 332
kan geen faxen verzenden met analoge fax 332
kan geen faxen verzenden of ontvangen met analoge fax 330
kan geen faxen verzenden of ontvangen met etherFAX 333
kan het faxvoorblad niet verzenden vanaf de computer 334
kan etherFAX niet instellen 332
ontbrekende informatie op het faxvoorblad 334
slechte afdrukkwaliteit 334
problemen oplossen, afdrukken
gesorteerd afdrukken werkt niet 326
vertrouwelijke en andere taken in de wachtrij worden niet afgedrukt 303
envelop wordt dichtgeplakt tijdens afdrukken 325
onjuiste marges 282
vastgelopen pagina's worden niet opnieuw afgedrukt 328
taak wordt afgedrukt vanuit de verkeerde lade 304
taak wordt afgedrukt op het verkeerde papier 304
papier loopt regelmatig vast 327
afdruktaken worden niet afgedrukt 302
afdrukken verloopt langzaam 305
laden koppelen lukt niet 326
problemen oplossen, afdrukkwaliteit
vervormde afdruk 290
donkere afdruk 278
zwevende afbeeldingen op afdrukken 280
grijze of gekleurde achtergrond 281
horizontale donkere strepen 295
horizontale witte strepen 297
vlekkerige afdruk en stippen 287
gekruld papier 289
scheve afdruk 290
zwarte of volledig gekleurde afbeeldingen 290
toner laat gemakkelijk los 293
verschillen in afdrukdichtheid 294
afdrukken bevatten verticale donkere strepen 296
verticale witte strepen 298
problemen oplossen, printeropties
kan interne optie niet detecteren 321
Internal Solutions Port 322
problemen oplossen, scannen
kan niet naar een computer scannen 335
kan niet scannen naar een netwerkmap 336
gekartelde afbeelding bij het scannen vanuit de ADF 339
gekartelde tekst bij het scannen vanuit de ADF 339
niet-volledige kopieën van documenten of foto's 337
slechte kwaliteit van kopieën 338
scantaak mislukt 339
scanner sluit niet 340
scanner reageert niet 340
verticale donkere strepen op de uitvoer bij het scannen vanaf de ADF 338
Trusted Platform Module installeren 67
dubbelzijdig kopiëren 114

U

kan flashstation niet lezen problemen oplossen, afdrukken 308
verschillen in afdrukdichtheid 294
Universal-papierformaat instelling 52
laden ontkoppelen 58
bijwerken, firmware 60
USB-kabel 23
USB-poort 23
inschakelen 309
Klantondersteuning gebruiken 28
Scherm aanpassen gebruiken 27
gebruik van originele Lexmark onderdelen en supplies 210
via de ADF kopiëren 113
bedieningspaneel gebruiken 12
het beginscherm gebruiken 24
via de glasplaat kopiëren 113

V

controleren, afdruktaken 109
verticale donkere lijnen op afdrukken 296
verticale donkere strepen op de uitvoer bij het scannen vanaf de ADF 338
verticale witte strepen 298
weergeven, rapporten 210
Gesproken begeleiding
activeren 30
uitschakelen 31
spraaksnelheid 36
spraaksnelheid van gesproken begeleiding aanpassen 36
vluchtig geheugen 105
wissen 104

W

overloopfles
bestellen 212
vervangen 234
witte pagina's 276
draadloos netwerk
printer aansluiten op 100
draadloos netwerk gebruiken 100
draadloze afdrukserver 61
installeren 90, 96, 98
Wi-Fi Direct
configureren 101
inschakelen 102
afdrukken vanaf een mobiel apparaat 107
Wi-Fi-netwerk
uitschakelen 103

Wi-Fi Protected Setup
configureren 100