CS963 Yazıcı

Kullanıcı Kılavuzu

Haziran 2025

www.lexmark.com

İçerikler

Güvenlik bilgileri 5
Kurallar 5
Ürün beyanları 5
Yazıcıyı tanıma 10
Yazıcı hakkında bilgi bulma 10
Yazıcı seri numarasını bulma 11
İsteğe bağlı tepsilerin seri numarasını bulma 12
Yazıcı yapılandırmaları 13
Kontrol panelini kullanma 16
Ana ekran simgeleri 17
Gösterge lambasının renkleri 18
Güvenlik yuvasını bulma 18
Kağıt seçme 18
Ek yazıcı özellikleri ve desteği 88
Kurma, yükleme ve yapılandırma 90
Yazıcı için bir yer seçme 90
Yazıcı bağlantı noktaları 91
Uygulamaları ve çözümleri yapılandırma 92
Erişilebilirlik özelliklerini kurma ve kullanma 95
Kağıt ve özel ortam yükleme 103
Yazılımı, sürücüleri ve bellenimi kurma ve güncelleme 117
Donanım seçeneklerini kurma 124
Ağ 269
Yazıcıyı güvenceye alma 274
Yazıcı belleğini silme 274
Yazıcı depolama sürücüsünü silme 274
Varsayılan fabrika ayarlarını geri yükleme 274
Geçicilik Bildirimi 275
Yazdırma 276
Bilgisayardan yazdırma 276
Mobil aygıttan yazdırma 277
Flash sürücüden yazdırma 278

Gizli işlerin yapılandırılması 280
Gizli ve diğer bekletilen işleri yazdırma 280
Bir yazı tipi örneği listesi yazdırma 281
Bir dizin listesi yazdırma 281
Yazdırma işlerine ayırma sayfaları yerleştirme 282
Bir yazdırma işini iptal etme 282
Toner koyuluğunu ayarlama 282
Yazıcı menüleri 283
Menü haritası 283
Aygıt 284
Yazdırma 304
Kağıt 326
USB Sürücüsü 329
Ağlar/Portlar 332
Güvenlik 357
Bulut Hizmetleri 368
Raporlar 368
Sorun giderme 370
Form Birleştirme 370
Menü Ayarları Sayfasını yazdırma 372
Yazıcının bakımını yapma 373
Parçaların ve sarf malzemelerinin durumunu kontrol etme 373
Sarf malzemesi bildirimlerini yapılandırma 373
E-posta uyarılarını ayarlama 373
Rapor ve günlük oluşturma 374
Parça ve sarf malzemeleri sipariş etme 375
Parça ve sarf malzemeleri değiştirme 378
Yazıcı parçalarını temizleme 420
Enerji ve kağıt tasarrufu 425
Yazıcıyı başka bir yere taşıma 426
Sorun giderme 428
Yazdırma kalitesi sorunları 428
Yazıcı hata kodları 429
Yazdırma sorunları 444
Yazıcı yanıt vermiyor 467
Flash sürücü okunamıyor 467

USB bağlantı noktasını etkinleştirme 468
Sıkışmaları giderme 468
Ağ bağlantısı sorunları 516
Donanım seçenekleri sorunları 518
Sarf malzemeleriyle ilgili sorunlar 519
Kağıt besleme sorunları 521
Renk kalitesi sorunları 523
Müşteri destek merkezine başvurma 526

Geri dönüşüm ve imha 527

Lexmark ürünlerinin geri dönüşümü 527
Lexmark ambalajının geri dönüşümü 527

Bildirimler 528

Ürün bilgileri 528
Sürüm ve yasal bildirimler 528
Spesifikasyonlar 532
Çevresel ve sürdürülebilirlik bildirimleri 534
Kablosuz ürünler için bildirimler 538
A Sınıfı aygıt bildirimleri 539
Diğer yasal uyarılar 540

Güvenlik bilgileri

Kurallar

Not: *Not*, size yardımcı olabilecek bir bilgiyi tanımlar.

Uyarı: *Uyarı*, ürünün donanımına veya yazılımlarına zarar verebilecek durumları anlatır.

UYARI (tümü büyük harfle): *UYARI*, önlenmemesi durumunda yaralanma riskine veya ciddi yaralanma riskine yol açabilecek durumları gösterir.

DİKKAT: *Dikkat*, yaralanmanıza neden olabilecek olası tehlike durumunu belirtir.

Dikkat bildirimlerinin farklı türleri:

DİKKAT–YARALANMA TEHLİKESİ
Yaralanma riskini belirtir.

DİKKAT—ÇARPILMA TEHLİKESİ
Elektrik çarpması riskini belirtir.

DİKKAT—SICAK YÜZEY
Dokunulursa yanma riskini belirtir.

DİKKAT—DEVRİLME TEHLİKESİ
Çarpışma tehlikesini belirtir.

DİKKAT—SIKIŞMA TEHLİKESİ
Hareketli parçalar arasında sıkışma riskini belirtir.

Ürün beyanları

DİKKAT–YARALANMA TEHLİKESİ
Yangın veya elektrik çarpması riskini önlemek için güç kablosunu ürünün yakınındaki ve kolay erişilebilir bir konumdaki uygun şekilde tanımlanmış ve doğru şekilde topraklanmış bir elektrik prizine bağlayın.

DİKKAT–YARALANMA TEHLİKESİ
Yangın veya elektrik çarpması riskini önlemek için yalnızca bu ürünle birlikte verilen güç kablosunu veya üretici onaylı yedek güç kablolarını kullanın.

DİKKAT–YARALANMA TEHLİKESİ
Bu ürünü uzatma kabloları, çoklu prizler, çoklu uzatıcılar veya UPS cihazlarıyla kullanmayın. Bu tür aksesuarların güç kapasitesi bir lazer yazıcıyla kolaylıkla aşılabilir ve bu durum yangın riskine, cihazların hasar görmesine veya yazıcı performansının kötüleşmesine neden olabilir.

DİKKAT–YARALANMA TEHLİKESİ
Yazıcı ve yazıcıyla birlikte verilen güç kablosu arasında, bu ürünle birlikte yalnızca Lexmark Dahili Taşma Koruyucusu kullanılabilir. Lexmark dışı taşma koruyucu aygıtların kullanılması yangın riskine, aygıtların hasar görmesine veya yazıcı performansının kötüleşmesine neden olabilir.

DİKKAT—ÇARPILMA TEHLİKESİ
Elektrik çarpmasını önlemek için ürünü suya yakın veya nemli yerlere yerleştirmeyin veya böyle yerlerde kullanmayın.

DİKKAT—ÇARPILMA TEHLİKESİ
Elektrik çarpması riskini önlemek için bu ürünü fırtınalı havalarda kurmayın veya güç kablosu, faks özelliği veya telefon gibi herhangi bir elektrik veya kablo bağlantısı yapmayın.

DİKKAT–YARALANMA TEHLİKESİ
Güç kablosunu kesmeyin, bükmeyin, eğmeyin, çarpmayın veya üzerine ağır nesneler koymayın. Güç kablosunu aşınma veya baskıya maruz bırakmayın. Güç kablosunu mobilya ve duvarlar gibi nesnelerin arasına sıkıştırmayın. Bunlardan herhangi biri söz konusu olursa, yangın veya elektrik çarpması riski oluşabilir. Bu gibi sorunlar olup olmadığını kontrol etmek için güç kablosunu düzenli olarak inceleyin. İncelemeden önce güç kablosunu elektrik prizinden çıkarın.

DİKKAT—ÇARPILMA TEHLİKESİ
Elektrik çarpması riskini önlemek için, tüm dış bağlantıların (Ethernet ve telefon sistem bağlantıları gibi) işaretli eklenti bağlantı noktalarına doğru yapılmış olduğundan emin olun.

DİKKAT—ÇARPILMA TEHLİKESİ
Elektrik çarpması riskini önlemek için yazıcıyı kurduktan bir süre sonra denetleyici anakartına erişiyorsanız veya isteğe bağlı donanım veya bellek aygıtları takıyorsanız devam etmeden önce yazıcının gücünü kapatın ve güç kablosunu prizden çekin. Yazıcıya bağlı başka aygıtlarınız varsa bu aygıtları kapatın ve yazıcıya giden tüm kablolarını çıkarın.

DİKKAT—ÇARPILMA TEHLİKESİ
Yazıcının dışını temizlerken elektrik çarpması riskine engel olmak için, güç kablosunu prizden çekin ve yazıcıya takılı tüm kabloları çıkarın.

DİKKAT–YARALANMA TEHLİKESİ
Yazıcının ağırlığı 20 kg'dan (44 lb) fazlaysa yazıcıyı güvenli bir şekilde kaldırmak için iki veya daha fazla kişi gerekebilir.

DİKKAT–YARALANMA TEHLİKESİ
Yazıcı taşınırken yaralanmaların veya yazıcının hasar görmesinin önüne geçmek için aşağıdaki kurallara uyun:

- Tüm kapakların ve tepsilerin kapalı olduğundan emin olun.
- Yazıcıyı kapatın ve güç kablosunun fişini elektrik prizinden çekin.
- Yazıcıdan tüm kordon ve kabloları çıkarın.
- Yazıcının ayrı, yerde duran isteğe bağlı tepsileri varsa veya yazıcıya çıkış seçenekleri takılıysa yazıcıyı taşımadan önce bunları çıkarın.
- Yazıcıda tekerlekli taban varsa dikkatli bir şekilde yeni konuma tekerlekleri kullanarak taşıyın. Eşiklerden ve kırılmış zemin üstünden geçerken dikkatli olun.
- Yazıcıda bir tekerlekli taban yoksa ancak isteğe bağlı tepsilerle veya çıkış seçenekleriyle yapılandırılmışsa çıkış seçeneklerini kaldırın ve yazıcıyı tepsilerden kaldırın. Yazıcıyı ve herhangi bir seçeneği aynı anda kaldırmaya çalışmayın.
- Yazıcıyı kaldırmak için mutlaka tutma yerlerini kullanın.
- Yazıcıyı taşımak için kullanılan tekerlekli aracın taşıyıcı yüzeyi, yazıcının tabanının tamamının oturabileceği genişlikte olmalıdır.
- Donanım seçeneklerini taşımak için kullanılan tekerlekli araçların taşıyıcı yüzeyi, seçeneklerin boyutlarına uygun büyüklükte olmalıdır.
- Yazıcıyı dik tutun.
- Ciddi sarsma hareketlerinden kaçının.
- Yazıcıyı yere bırakırken parmaklarınızın altında olmadığından emin olun.
- Yazıcının çevresinde yeterince boş alan olmasını sağlayın.

DİKKAT—DEVRİLME TEHLİKESİ
Yazıcınıza veya MFP'nize bir veya daha fazla seçeneğin yüklenmesi için tekerlekli taban, mobilya veya yaralanmalara neden olabilecek dengesizliği önlemek amacıyla başka özellikler gerekebilir. Desteklenen yapılandırmalar hakkında daha fazla bilgi için bkz. www.lexmark.com/multifunctionprinters.

DİKKAT—DEVRİLME TEHLİKESİ
Donanımın arızalanma riskini azaltmak için her tepsiyi ayrı ayrı yükleyin. Diğer tüm tepsileri kullanılmadıkları sürece kapalı tutun.

DİKKAT—SICAK YÜZEY
Yazıcının içi sıcak olabilir. Sıcak bir bileşenin neden olabileceği bir yaralanma riskini azaltmak için dokunmadan önce bileşenin soğumasını bekleyin.

DİKKAT—SIKIŞMA TEHLİKESİ
Sıkışmadan kaynaklanan yaralanmaları önlemek için bu etiketle işaretlenen alanlarda dikkatli olun. Dişliler, kapılar, tepsiler ve kapaklar gibi hareket eden parçaların etrafında sıkışmadan kaynaklanan yaralanmalar oluşabilir.

DİKKAT–YARALANMA TEHLİKESİ
Bu üründe lazer kullanılır. *Kullanıcı Kılavuzu*'nda belirtilenler dışında kontrol veya ayar veya prosedür kullanımı tehlikeli radyasyon enerjisi yayılmasına neden olabilir.

DİKKAT–YARALANMA TEHLİKESİ
Bu ürünün içindeki lityum pil değiştirilemez. Lityum piller yanlış değiştirildiği takdirde patlayabilir. Bir lityum pili yeniden şarj etmeyin, sökmeyin veya yakmayın. Kullanılmış lityum pilleri üretici tarafından verilen yönergelere ve yerel düzenlemelere göre elden çıkarın.

UYARI

- **YUTMA TEHLİKESİ**: Bu ürün bir düğme hücre veya düğme pil içerir.
- Yutulması halinde **ÖLÜM** veya ciddi yaralanma meydana gelebilir.
- Yutulan bir düğme pil **2 saat** gibi kısa bir sürede **İç Kimyasal Yanıklara** neden olabilir.
- Yeni ve kullanılmış pilleri **ÇOCUKLARIN ULAŞAMAYACAĞI YERLERDE SAKLAYIN**.
- Pilin yutulduğundan veya vücudun herhangi bir yerine sokulduğundan şüpheleniliyorsa **derhal tıbbi yardım alın**.

Kullanılmış pilleri çıkarın ve yerel yönetmeliklere uygun olarak derhal geri dönüştürün veya bertaraf edin ve çocuklardan uzak tutun. Pilleri ev çöp kutusuna atmayın veya yakmayın. Kullanılmış piller bile ciddi yaralanmalara veya ölüme neden olabilir. Tedavi bilgileri için yerel bir zehirlenmeyle mücadele merkezini arayın.
Pil türü: CR6821
Nominal pil voltajı: 3V

Zorla boşaltmayın, yeniden şarj etmeyin, sökmeyin, 60 °C (140 °F) üzerine ısıtmayın veya yakmayın. Aksi takdirde havalandırma, sızıntı veya kimyasal yanıklarla sonuçlanan patlama nedeniyle yaralanmalara neden olabilir.
Bu ürün, üreticiye ait parçalar kullanılarak sıkı küresel güvenlik standartlarına uygun olacak şekilde tasarlanmış, test edilmiş ve bu standartlara uygun olduğu onaylanmıştır. Bazı parçaların güvenlik özellikleri her zaman açık olmayabilir. Üretici, başka yedek parçaların kullanılmasından sorumlu değildir.
Bu elkitabında açıklananlar dışındaki hizmet ve onarımlar için yetkili servis temsilcisine başvurun.
BU YÖNERGELERİ SAKLAYIN.

Yazıcıyı tanıma

Yazıcı hakkında bilgi bulma

Ne arıyorsunuz?	Aradığınız bilginin bulunduğu yer
Başlangıç kurulum talimatları	Yazıcıyla birlikte verilen kurulum belgelerine bakın.
• Yazıcı yazılımı • Yazdırma veya faks sürücüsü • Yazıcı bellenimi • Yardımcı Program	www.lexmark.com/downloads adresine gidin.
Etkileşimli *Kullanıcı Kılavuzu*	https://support.lexmark.com adresine gidin.
"Nasıl Yapılır" videoları	https://infoserve.lexmark.com/ids/idv adresine gidin.
Yazıcı yazılımının kullanımına yardımcı olacak bilgiler.	Microsoft Windows veya Macintosh işletim sistemleri hakkında yardım—Bir yazıcı yazılımı programını veya uygulamasını açın ve ardından **Yardım** ögesine tıklayın. Bağlam-duyarlı bilgileri görmek için tıklayın. **Notlar** • Yardım, yazıcı yazılımı ile birlikte otomatik olarak yüklenir. • İşletim sistemine bağlı olarak yazıcı yazılımı, yazıcı program klasöründe veya masaüstünde bulunur.

Ne arıyorsunuz?	Aradığınız bilginin bulunduğu yer
• Belgeler • Canlı sohbet desteği • E-posta desteği • Ses desteği	https://support.lexmark.com adresine gidin. **Note:** Ülkenizi veya bölgenizi seçin ve sonra uygun destek sitenizi görüntülemek için ürününüzü seçin. Ülkeniz veya bölgeniz için destek iletişim bilgilerini web sitesinde veya yazıcınızla birlikte verilen garanti belgesinde bulabilirsiniz. Müşteri desteğiyle iletişime geçtiğinizde aşağıdaki bilgileri hazırda bulundurun: • Satın alma yeri ve tarihi • Makine türü ve seri numarası Daha fazla bilgi için bkz. Yazıcı seri numarasını bulma on page 11.
• Güvenlik bilgileri • Yasal bilgiler • Garanti bilgileri • Çevre bilgileri	Garanti bilgileri ülkeye veya bölgeye bağlı olarak değişir: • **ABD'de**—Yazıcıyla birlikte verilen ya da https://support.lexmark.com adresindeki Sınırlı Garanti Bildirimi'ne gidin. • **Diğer ülkelerde ve bölgelerde**—Yazıcıyla birlikte verilen garanti belgesine bakın. *Ürün Bilgi Kılavuzu*—Yazıcıyla birlikte verilen belgelere bakın veya şu adresi ziyaret edin: https://support.lexmark.com.
Lexmark dijital pasaport hakkında bilgi	https://csr.lexmark.com/digital-passport.php adresini ziyaret edin.

Yazıcı seri numarasını bulma

1. Tepsiyi açın.

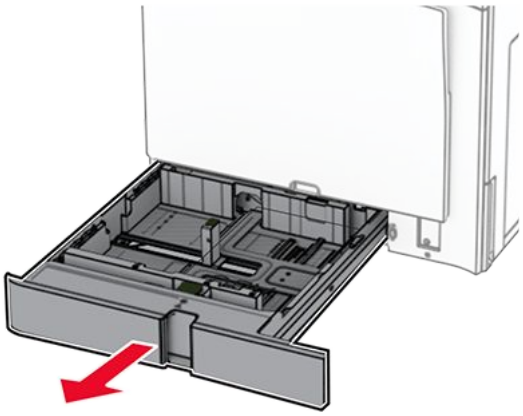

2. Yazıcının sağ tarafındaki seri numarasını bulun.

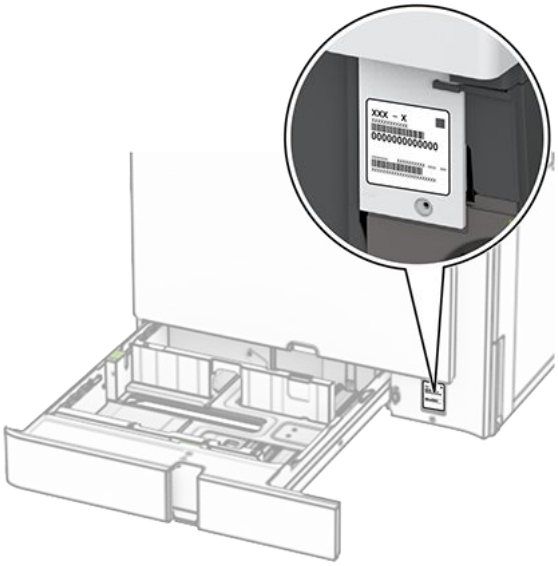

İsteğe bağlı tepsilerin seri numarasını bulma

Tepsi adı	Seri numarasının yeri	
İsteğe bağlı 550 kağıtlık göz	Kapak D	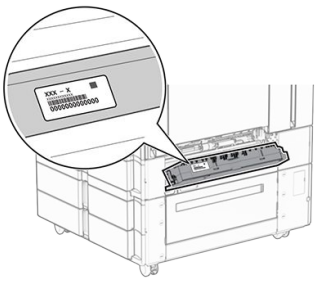

Tepsi adı	Seri numarasının yeri	
x 550 kağıtlık tepsi	Kapak E	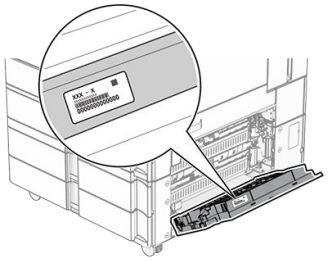
2000 kağıtlık çift giriş	Kapak E	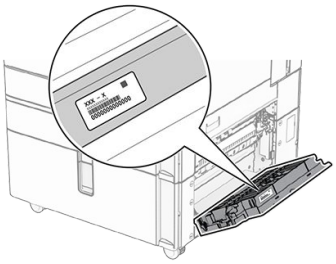
1500 yapraklık tepsi	Tepsinin sol tarafı	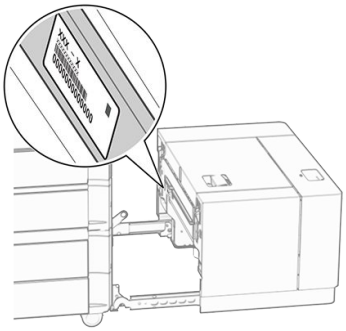

Yazıcı yapılandırmaları

Note: Yazıcıyı düz, sağlam ve sabit bir yüzeyde yapılandırdığınızdan emin olun.

Temel model

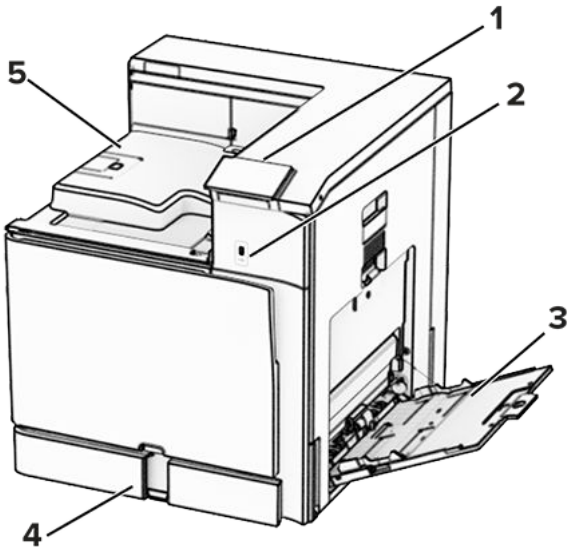

1	Kontrol paneli
2	USB bağlantı noktası
3	Çok amaçlı besleyici
4	Standart 550 yapraklık tepsi
5	Standart kutu

Yapılandırılmış model

DİKKAT—DEVRİLME TEHLİKESİ
Yazıcınıza veya MFP'nize bir veya daha fazla seçeneğin yüklenmesi için tekerlekli taban, mobilya veya yaralanmalara neden olabilecek dengesizliği önlemek amacıyla başka özellikler gerekebilir. Desteklenen yapılandırmalar hakkında daha fazla bilgi için bkz. www.lexmark.com/multifunctionprinters.

DİKKAT—DEVRİLME TEHLİKESİ
Donanımın arızalanma riskini azaltmak için her tepsiyi ayrı ayrı yükleyin. Diğer tüm tepsileri kullanılmadıkları sürece kapalı tutun.

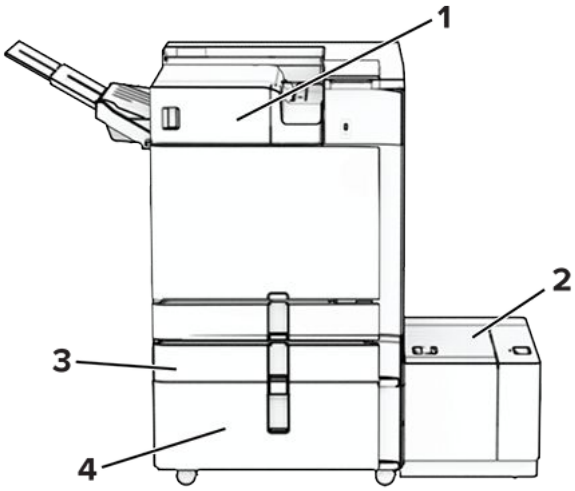

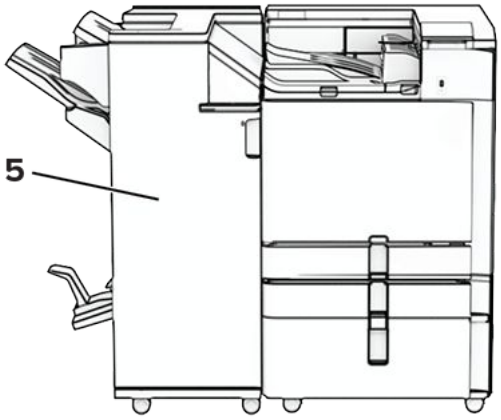

#	Donanım seçeneği	Alternatif donanım seçeneği
1	Zımba sonlandırıcı[1]	• Ofset yığınlayıcı[1] • Kağıt aktarıcı • Katlama seçeneğine sahip kağıt aktarıcı
2	1500 kağıtlık göz[2]	Yok
3	İsteğe bağlı 550 kağıtlık tepsi[3]	Yok
4	2000 kağıtlık çift giriş tepsisi[4]	• 2 x 550 kağıtlık tepsi[4] • Kabin[4]
5	Kitapçık tutucu[5]	Zımba, delgeç tutucu[5]

[1] Kitapçık tutucu veya zımba, delgeç tutucu ile birlikte takılamaz.

[2] Daima isteğe bağlı 550 kağıtlık tepsi ve 2 x 550 kağıtlık tepsi veya 2000 kağıtlık çift giriş ile birlikte takılması gerekir.

[3] Her zaman doğrudan yazıcının altına kurulmalı ve başka bir isteğe bağlı 550 kağıtlık tepsiyle birlikte kurulmamalıdır.

[4] Daima isteğe bağlı 550 kağıtlık tepsinin altına takılması gerekir.

[5] Daima isteğe bağlı 550 kağıtlık tepsi ve 2 x 550 kağıtlık tepsi veya 2000 kağıtlık çift giriş (veya kabin) ile birlikte takılması gerekir.

Kontrol panelini kullanma

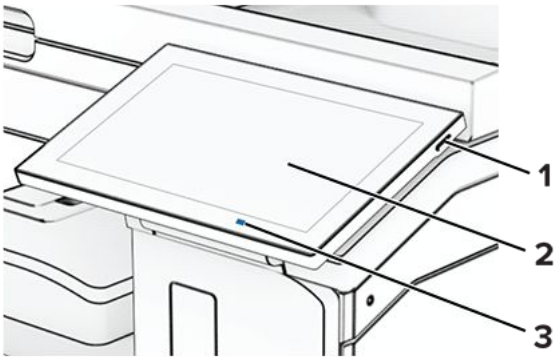

	Kontrol paneli parçası	İşlev
1	Güç düğmesi	• Yazıcıyı açar veya kapatır. **Note:** Yazıcıyı kapatmak için güç düğmesini beş saniye basılı tutun. • Yazıcıyı Uyku moduna alın. • Yazıcıyı Uyku veya Hazırda Bekleme modundan uyandırın.
2	Ekran	• Yazıcı mesajlarını ve sarf malzemesi durumunu görüntüler. • Yazıcıyı kurar ve çalıştırır.
3	Gösterge ışığı	Yazıcının durumunu denetler.

Ana ekran simgeleri

Note: Ana ekranınız, ana ekran özelleştirme ayarlarınıza, yönetici ayarlarına ve etkin yerleşik çözümlere bağlı olarak değişebilir.

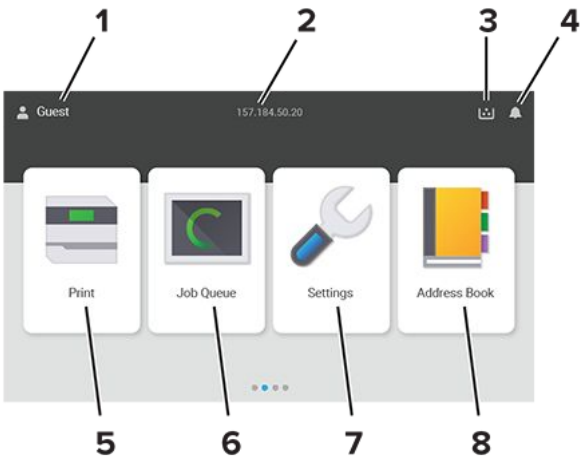

#	Simge adı	İşlev
1	Kullanıcı	Kullanıcının yazıcıda oturum açıp açmadığını gösterir.
2	Görüntülenen bilgiler	Yazıcı IP adresi veya tarih ve saat gibi özelleştirilmiş yazıcı bilgilerini gösterir.
3	Sarf malzemesi	Sarf malzemelerinin durumunu gösterir.
4	Bildirim	• İşleme devam etmek için yazıcı müdahaleye gerek duyduğunda, bir yazıcı uyarısı veya hata mesajı gösterir. • Yazıcı uyarısı veya mesaj ve mesajın nasıl silineceği hakkında daha fazla bilgi görüntüler.
5	Yazdırma	Fotoğrafları belgeleri yazdırır.

#	Simge adı	İşlev
6	İş Sırası	Bütün geçerli yazdırma işlerini görüntüleyin.
7	Ayarlar	Yazıcı menülerine erişir.
8	Adres Defteri	Kişilerinize erişin, kişiler oluşturun ve bu kişileri düzenleyin.

Gösterge lambasının renkleri

Gösterge lambasının rengi	Yazıcı durumu
Kapalı	Yazıcı kapalı.
Sürekli mavi	Yazıcı hazır.
Yanıp sönen mavi	Yazıcı yazdırıyor veya verileri işliyor.
Yanıp sönen kırmızı	Yazıcı kullanıcı müdahalesi gerektiriyor.
Sürekli sarı	Yazıcı Uyku modunda.
Yanıp sönen sarı	Yazıcı, Derin Uyku veya Hazırda Bekleme modunda.

Güvenlik yuvasını bulma

Bu yazıcının bir güvenlik kilidi özelliği vardır. Yazıcıyı güvenceye almak için gösterilen konuma çoğu dizüstü bilgisayarla uyumlu bir güvenlik kilidi takın.

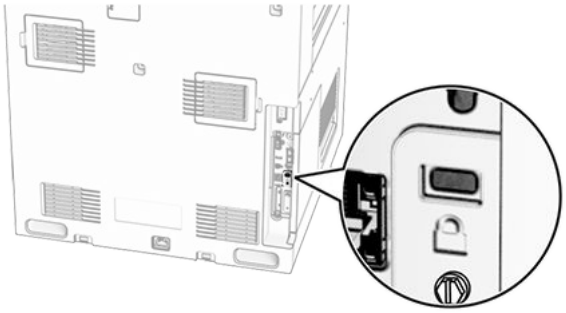

Kağıt seçme

Kağıtlarla ilgili kurallar

Kağıt sıkışmaları önlemek ve sorunsuz yazdırma sağlamak için uygun kağıt kullanın.

- Her zaman yeni ve hasarsız kağıt kullanın.
- Kağıt yüklemeden önce, kağıdın önerilen yazdırılabilir yüzünü öğrenin. Bu bilgi genellikle kağıt paketinin üzerinde bulunur.
- Kesilmiş veya elle koparılmış kağıt kullanmayın.

- Farklı boyut, tür veya ağırlıklardaki kağıtları aynı tepside kullanmayın, aksi takdirde kağıt sıkışabilir.
- Fotokopi makineleri veya yazıcılar için özel olarak tasarlanmamış kaplamalı kağıtları kullanmayın.

Daha fazla bilgi için bkz. *Kağıt ve Özel Ortamlar ile İlgili Kurallar*.

Kağıt özellikleri

Aşağıdaki kağıt özellikleri yazdırma kalitesini ve güvenilirliğini etkiler. Yazdırmadan önce aşağıdaki faktörleri göz önünde bulundurun.

Ağırlık

Tepsiler, farklı ağırlıklardaki kağıtlar besleyebilir. Ağırlığı 60 g/m^2 (16 lb bond) altındaki kağıtlar doğru beslenmek için yeterince sert olmayabilir ve sıkışmalara neden olabilir. Daha fazla bilgi için "Desteklenen kağıt ağırlıkları" konusunu inceleyebilirsiniz.

Kıvrılma

Kıvrılma kağıdın kenarlarından bükülme eğilimidir. Aşırı kıvrılma kağıt besleme sorunlarına yol açabilir. Kağıt aşırı sıcaklığa maruz kaldığı yazıcıdan geçtikten sonra da oluşabilir. Kağıdın sıcak, nemli, soğuk veya kuru ortamlarda açıkta saklanması yazdırmadan önce kağıdın kıvrılmasına neden olabilir ve besleme sorunlarına yol açabilir.

Düzgünlük

Kağıdın düzgünlüğü yazdırma kalitesini etkiler. Kağıt çok kabaysa ısıtıcı doğru ısıtamayabilir. Kağıt çok düzgünse kağıt besleme veya yazdırma kalitesi sorunlarına neden olabilir. 50 Sheffield puanına sahip kağıtların kullanılmasını öneririz.

Nem içeriği

Kağıdın nem içeriği hem yazdırma kalitesini hem de yazıcının kağıdı doğru besleme yeteneğini etkiler. Kağıdı kullanana kadar orijinal ambalajında tutun. Kağıdın nem değişikliklerine maruz kalması kağıdın performansını düşürebilir.

Yazdırmadan önce, kağıdı orijinal ambalajında 24 ila 48 saat kadar saklayın. Kağıdın saklandığı ortam, yazıcın saklandığı ortamla aynı olmalıdır. Kağıdı sakladığınız veya depoladığınız ortam yazıcının bulunduğu ortamdan çok farklıysa bu bekletme süresini birkaç güne çıkarın. Kalın kağıtlar için daha uzun bir hazırlama süresi gerekebilir.

Gren yönü

Gren, bir sayfa kağıdın üzerindeki kağıt liflerinin hizalanmasını belirtir. Gren, kağıt uzunluğu yönünde *uzun grenli* ya da kağıt genişliği yönünde *kısa grenli* olur. Önerilen gren yönü hakkında bilgi edinmek için "Desteklenen kağıt ağırlıkları" konusunu inceleyebilirsiniz.

Lif içeriği

Çoğu yüksek kaliteli fotokopi kağıdı %100 kimyasal olarak işlenmiş odun hamurundan yapılır. Bu içerik kağıda yüksek bir kararlılık sağlar ve bu sayede daha az kağıt besleme sorunu oluşur ve daha yüksek bir yazdırma kalitesi elde edilir. Pamuk gibi elyaf içeren kağıtlar, kağıt beslemesini olumsuz etkileyen özelliklere sahiptir.

Kabul edilemez kağıtlar

Aşağıdaki kağıt türlerinin bu yazıcıyla kullanılması önerilmez:

- Karbon kağıdı olmadan kopya oluşturmak için kullanılan kimyasal işlem görmüş kağıtlar. Bunlar; karbonsuz kağıtlar, karbonsuz kopya kağıdı (CCP) veya karbon gerektirmeyen kağıt (NCR) olarak da bilinir.
- Yazıcıyı kirletebilecek kimyasallar içeren önceden basılmış kağıtlar.
- Yazıcının ısıtıcısının sıcaklığından etkilenebilecek matbu kağıtlar.
- ±2,3 mm (±0,09 inç) ölçülerinden büyük, kayıt gerektiren matbu kağıtlar (sayfa üzerinde belirli bir yazdırma konumu). Örneğin, optik karakter tanıma (OCR) formları.

  Bazen kayıt bir yazılım uygulaması tarafından ayarlanarak bu formlara başarıyla yazdırılabilir.
- Kaplamalı kağıtlar (silinebilir bond), sentetik kağıtlar veya termal kağıtlar.
- Kaba kenarlı, kaba veya ağır dokulu yüzeyi olan kağıtlar veya kıvrılmış kağıtlar.
- EN12281:2002 (Avrupa) yönergelerine uygun olmayan kağıtlar.
- Ağırlığı 60g/m^2'den (16lb) az olan kağıtlar.
- Çok parçalı formlar veya belgeler.

Geri dönüştürülmüş kağıt kullanma

Lexmark, müşterilerine yazdırma konusunda seçenekler sunarak kağıdın çevre üzerindeki etkisini azaltmak için çalışır. Bunu gerçekleştirmenin yollarından biri, ürünlerin geri dönüştürülmüş kağıt kullanılabilmesini sağlamak için test etmektir. Bunlar özellikle %30, %50 ve %100 tüketici sonrası geri dönüştürülmüş içerikle üretilen kağıtlardır. Beklentimiz, geri dönüştürülmüş kağıtların yazıcılarımızda işlenmemiş kağıt kadar iyi performans göstermesidir. Ofis ekipmanlarında kağıt kullanımı için resmi bir standart bulunmamakla birlikte, Lexmark minimum özellik standardı olarak Avrupa Standardı EN 12281'i benimsemektedir. Yeterli kapsamda test yapıldığından emin olmak için test kağıdı Kuzey Amerika, Avrupa ve Asya'dan %100 geri dönüştürülmüş kağıtları içerir ve testler %8-80 bağıl nemde gerçekleştirilir. Testler çift taraflı yazdırmayı içerir. Yenilenebilir, geri dönüştürülmüş veya klorsuz içerik kullanan ofis kağıtlarının tümü kullanılabilir.

Kağıtları saklama

Sıkışmaların ve baskı kalitesi eşitsizliklerini gidermeye katkıda bulunmak için bu kağıt saklama kurallarını uygulayın:

- Kağıdı yazdırmadan önceki 24-48 saat içinde yazıcıyla aynı ortamda orijinal ambalajında saklayarak hazırlayın.
- Kağıdı sakladığınız veya depoladığınız ortam yazıcının bulunduğu ortamdan çok farklıysa bu bekletme süresini birkaç güne çıkarın. Kalın kağıtlar için daha uzun bir hazırlama süresi gerekebilir.

- En iyi sonuçlar için kağıtlarınızı 21 °C (70 °F) sıcaklıkta ve bağıl nemin %40 olduğu bir ortamda saklayın.
- Çoğu etiket üreticisi 18–24 °C (65–75 °F) arasında bir sıcaklıkta ve bağıl nemin %40-60 olduğu bir ortamda yazdırmanızı önermektedir.
- Kağıtlarınızı karton kutularda tutarak, zemin yerine bir palet veya raf üzerinde saklayın.
- Kağıt paketlerini düz bir zeminde saklayın.
- Kağıt paketlerinin üzerine hiçbir şey koymayın.
- Kağıdı yalnızca yazıcıya yüklemeye hazır olduğunuzda karton kutudan veya ambalajdan çıkarın. Karton kutu ve ambalaj, kağıdı temiz, kuru ve düz tutmaya yardımcı olur.

Matbu formları ve antetli kağıtları seçme

- Uzun grenli kağıt kullanın.
- Offset taş baskısı veya kabartma yazdırma prosedürleri için yalnıza matbu form veya antetli kağıt kullanın.
- Kaba veya ağır dokulu yüzeyi olan kağıtlardan kaçının.
- Tonerin içindeki reçineden etkilenmeyen mürekkepleri kullanın. Oksidasyonla-kuruyan veya yağ-esaslı mürekkepler bu şartlara genellikle uygundur, ama bu durum lateks mürekkepleri için geçerli olmayabilir.
- Büyük miktarlarda satın almadan önce, kullanmayı düşündüğünüz matbu formlara ve antetli kağıtlara örnek yazdırın. Bu işlem, önceden basılmış formdaki veya antetli kağıttaki mürekkebin yazdırma kalitesini etkileyip etkilemeyeceğini belirler.
- Emin değilseniz, kağıt tedarikçinize başvurun.
- Antetli kağıtlara yazdırırken kağıdı, yazıcınızın doğru yönünde yükleyin. Daha fazla bilgi için bkz. *Kağıt ve Özel Ortamlar ile İlgili Kurallar*.

Desteklenen kağıt boyutları

Temel yapılandırma tarafından desteklenen kağıt boyutları

Kağıt boyutu	Yönlendirme	Standart 550 yapraklık tepsi	Çok amaçlı besleyici	Çift taraflı yazdırma
4x6 Kart	Kısa kenar besleme	X	✓	X
	Uzun kenar besleme	X	X	X
A6 105 x 148 mm (4,13 x 5,83 inç)	Kısa kenar besleme	✓	✓	✓
	Uzun kenar besleme	X	X	X
A5 148 x 210 mm (5,83 x 8,27 inç)	Kısa kenar besleme	✓	X	✓
	Uzun kenar besleme	✓	✓	✓

Kağıt boyutu	Yönlendirme	Standart 550 yapraklık tepsi	Çok amaçlı besleyici	Çift taraflı yazdırma
A4 210 x 297 mm (8,27 x 11,7 inç)	Kısa kenar besleme	✓	X	✓
	Uzun kenar besleme	✓	✓	✓
A3 297 x 420 mm (11,69 x 16,54 inç)	Kısa kenar besleme	X	✓	✓
JIS B5 182 x 257 mm (7,17 x 10,1 inç)	Kısa kenar besleme	✓	X	✓
	Uzun kenar besleme	✓	✓	✓
JIS B4 257 x 364 mm (10,12 x 14,33 inç)	Kısa kenar besleme	X	✓	✓
Statement 139,7 x 215,9 mm (5,5 x 8,5 inç)	Kısa kenar besleme	✓	X	✓
	Uzun kenar besleme	✓	✓	✓
Yönetici 184,2 x 266,7 mm (7,25 x 10,5 inç)	Kısa kenar besleme	✓	X	✓
	Uzun kenar besleme	✓	✓	✓
Letter 215,9 x 279,4 mm (8,5 x 11 inç)	Kısa kenar besleme	✓	X	✓
	Uzun kenar besleme	✓	✓	✓
Folio 215,9 x 330,2 mm (8,5 x 13 inç)	Kısa kenar besleme	✓	✓	✓

Kağıt boyutu	Yönlendirme	Standart 550 yapraklık tepsi	Çok amaçlı besleyici	Çift taraflı yazdırma
Oficio (Meksika) 215,9 x 340,4 mm (8,5 x 13,4 inç)	Kısa kenar besleme	✓	✓	✓
Legal 215,9 x 355,6 mm (8,5 x 14 inç)	Kısa kenar besleme	✓	✓	✓
Ledger 279,4 x 431,8 mm (11 x 17 inç)	Kısa kenar besleme	X	✓	✓
12x18 304,8 x 457,2 mm (12,0 x 18,0 inç)	Kısa kenar besleme	X	✓	✓
SRA3 320,04 x 449,58 mm (12,6 x 17,7 inç)	Kısa kenar besleme	X	✓	✓
Zarf (Choukei 3) 120 x 235 mm (4,75 x 9,25 inç)	Kısa kenar besleme	✓	✓	X
Hagaki 100 x 148 mm (3,94 x 5,83 inç)	Kısa kenar besleme	✓	✓	X
B5 Zarf 176 x 250 mm (6,93 x 9,84 inç)	Kısa kenar besleme	✓	✓	X

Kağıt boyutu	Yönlendirme	Standart 550 yapraklık tepsi	Çok amaçlı besleyici	Çift taraflı yazdırma
Zarf (Commercial #9) 98,4 x 225,4 mm (3,875 x 8,9 inç)	Kısa kenar besleme	✓	✓	X
Zarf (Commercial #10) 104,8 x 241,3 mm (4,12 x 9,5 inç)	Kısa kenar besleme	✓	✓	X
Zarf (Monarch 7-3/4) 98,4 x 190,5 mm (3,875 x 7,5 inç)	Kısa kenar besleme	✓	✓	X
Zarf (DL) 110 x 220 mm (4,33 x 8,66 inç)	Kısa kenar besleme	✓	✓	X
Zarf (ISO C4) 229 x 324 mm (9 x 12,8 inç)	Kısa kenar besleme	X	✓[1]	X
Zarf (ISO C5) 162 x 229 mm (6,38 x 9 inç)	Kısa kenar besleme	✓	✓	X
	Uzun kenar besleme	✓	X	X
Universal	-	✓[2]	✓[3, 4]	✓[5]

[1] Yalnızca Universal Ayarları menüsünden yapılandırıldığında destektedir.

[2] 95 x 139,7 mm (3,74 x 5,5 inç) ile 297 x 355,6 mm (11,69 x 14 inç) arasında değişen kağıt boyutlarını destekler.

[3] Afiş kağıdı için Universal kağıt boyutu maksimum 1320,8 x 52 inçtir. Tek seferde yalnızca bir sayfalık afiş kağıdı yükleyin.

[4] 95 x 139,7 mm (3,74 x 5,5 inç) ile 320 x 457,2 mm (12,6 x 18 inç) arasında değişen kağıt boyutlarını destekler.

[5] 105 x 139,7 mm (4,13 x 5,5 inç) ile 320 x 457,2 mm (12,6 x 18 inç) arasında değişen kağıt boyutlarını destekler.

İsteğe bağlı tepsiler tarafından desteklenen kağıt boyutları

Kağıt boyutu	Yönlendirme	İsteğe bağlı 550 kağıtlık göz	2 x 550 kağıtlık göz	2000 kağıtlık çift giriş	1500 kağıtlık göz
4x6 Kart	Kısa kenar besleme	X	X	X	X
	Uzun kenar besleme	X	X	X	X
A6 105 x 148 mm (4,13 x 5,83 inç)	Kısa kenar besleme	✓	✓	X	X
	Uzun kenar besleme	X	X	X	X
A5 148 x 210 mm (5,83 x 8,27 inç)	Kısa kenar besleme	✓	✓	X	X
	Uzun kenar besleme	✓	✓	X	X
A4 210 x 297 mm (8,27 x 11,7 inç)	Kısa kenar besleme	✓	✓	X	X
	Uzun kenar besleme	✓	✓	✓	✓
A3 297 x 420 mm (11,69 x 16,54 inç)	Kısa kenar besleme	✓	✓	X	X
JIS B5 182 x 257 mm (7,17 x 10,1 inç)	Kısa kenar besleme	✓	✓	X	X
	Uzun kenar besleme	✓	✓	X	✓

Kağıt boyutu	Yönlendirme	İsteğe bağlı 550 kağıtlık göz	2 x 550 kağıtlık göz	2000 kağıtlık çift giriş	1500 kağıtlık göz
JIS B4 257 x 364 mm (10,12 x 14,33 inç)	Kısa kenar besleme	✓	✓	X	X
Statement 139,7 x 215,9 mm (5,5 x 8,5 inç)	Kısa kenar besleme	✓	✓	X	X
	Uzun kenar besleme	X	X	X	X
Yönetici 184,2 x 266,7 mm (7,25 x 10,5 inç)	Kısa kenar besleme	✓	✓	X	X
	Uzun kenar besleme	✓	✓	X	X
Letter 215,9 x 279,4 mm (8,5 x 11 inç)	Kısa kenar besleme	✓	✓	X	X
	Uzun kenar besleme	✓	✓	✓	✓
Folio 215,9 x 330,2 mm (8,5 x 13 inç)	Kısa kenar besleme	✓	✓	X	X
Oficio (Meksika) 215,9 x 340,4 mm (8,5 x 13,4 inç)	Kısa kenar besleme	✓	✓	X	X
Legal 215,9 x 355,6 mm (8,5 x 14 inç)	Kısa kenar besleme	✓	✓	X	X

Kağıt boyutu	Yönlendirme	İsteğe bağlı 550 kağıtlık göz	2 x 550 kağıtlık göz	2000 kağıtlık çift giriş	1500 kağıtlık göz
Ledger 279,4 x 431,8 mm (11 x 17 inç)	Kısa kenar besleme	✓	✓	X	X
12x18 304,8 x 457,2 mm (12 x 18 inç)	Kısa kenar besleme	✓	✓	X	X
SRA3 320,04 x 449,58 mm (12,6 x 17,7 inç)	Kısa kenar besleme	✓	✓	X	X
Zarf (Choukei 3) 120 x 235 mm (4,75 x 9,25 inç)	Kısa kenar besleme	X	X	X	X
Hagaki 100 x 148 mm (3,94 x 5,83 inç)	Kısa kenar besleme	✓	✓	X	X
B5 Zarf 176 x 250 mm (6,93 x 9,84 inç)	Kısa kenar besleme	X	X	X	X
Zarf (Commercial #9) 98,4 x 225,4 mm (3,875 x 8,9 inç)	Kısa kenar besleme	X	X	X	X

Kağıt boyutu	Yönlendirme	İsteğe bağlı 550 kağıtlık göz	2 x 550 kağıtlık göz	2000 kağıtlık çift giriş	1500 kağıtlık göz
Zarf (Commercial #10) 104,8 x 241,3 mm (4,12 x 9,5 inç)	Kısa kenar besleme	X	X	X	X
Zarf (Monarch 7-3/4) 98,4 x 190,5 mm (3,875 x 7,5 inç)	Kısa kenar besleme	✓	✓	X	X
Zarf (DL) 110 x 220 mm (4,33 x 8,66 inç)	Kısa kenar besleme	✓	✓	X	X
Zarf (ISO C4) 229 x 324 mm (9 x 12,8 inç)	Kısa kenar besleme	X	X	X	X
Zarf (ISO C5) 162 x 229 mm (6,38 x 9 inç)	Kısa kenar besleme	X	X	X	X
	Uzun kenar besleme	✓	✓	X	X
Universal	-	✓*	✓*	X	X

* 95 x 148 mm (3,74 x 5,83 inç) ile 320 x 457,2 mm (12,6 x 18 inç) arasında değişen kağıt boyutlarını destekler.

Çıkış kutuları tarafından desteklenen kağıt boyutları

> **Note:** Kağıt aktarıcı ve zımba, delgeç tutucu ya da kitapçık tutucudan birinin yazıcıya takılı olduğundan emin olun.

Kağıt boyutu	Yönlendirme	Kağıt aktarıcı + Zımba, delgeç tutucu		
		Standart kutu (Tutucu üst kutusu)	Kutu 1 (Zımba tutucu/delgeç, ayırma kutusu)	Kutu 2 (Kağıt aktarıcı kutusu)
4x6 Kart	Kısa kenar besleme	✓	✓	✓
	Uzun kenar besleme	X	X	X
A6 105 x 148 mm (4,13 x 5,83 inç)	Kısa kenar besleme	✓	✓	✓
	Uzun kenar besleme	X	X	X
A5 148 x 210 mm (5,83 x 8,27 inç)	Kısa kenar besleme	✓	✓	✓
	Uzun kenar besleme	✓	✓	✓
A4 210 x 297 mm (8,27 x 11,7 inç)	Kısa kenar besleme	✓	✓	✓
	Uzun kenar besleme	✓	✓	✓
A3 297 x 420 mm (11,69 x 16,54 inç)	Kısa kenar besleme	✓	✓	✓
JIS B5 182 x 257 mm (7,17 x 10,1 inç)	Kısa kenar besleme	✓	✓	✓
	Uzun kenar besleme	✓	✓	✓
JIS B4 257 x 364 mm (10,12 x 14,33 inç)	Kısa kenar besleme	✓	✓	✓
Statement 139,7 x 215,9 mm (5,5 x 8,5 inç)	Kısa kenar besleme	✓	✓	✓
	Uzun kenar besleme	✓	✓	✓

Kağıt boyutu	Yönlendirme	Kağıt aktarıcı + Zımba, delgeç tutucu		
		Standart kutu (Tutucu üst kutusu)	Kutu 1 (Zımba tutucu/delgeç, ayırma kutusu)	Kutu 2 (Kağıt aktarıcı kutusu)
Yönetici 184,2 x 266,7 mm (7,25 x 10,5 inç)	Kısa kenar besleme	✓	✓	✓
	Uzun kenar besleme	✓	✓	✓
Letter 215,9 x 279,4 mm (8,5 x 11 inç)	Kısa kenar besleme	✓	✓	✓
	Uzun kenar besleme	✓	✓	✓
Folio 215,9 x 330,2 mm (8,5 x 13 inç)	Kısa kenar besleme	✓	✓	✓
Oficio (Meksika) 215,9 x 340,4 mm (8,5 x 13,4 inç)	Kısa kenar besleme	✓	✓	✓
Legal 215,9 x 355,6 mm (8,5 x 14 inç)	Kısa kenar besleme	✓	✓	✓
Ledger 279,4 x 431,8 mm (11 x 17 inç)	Kısa kenar besleme	✓	✓	✓
12x18 304,8 x 457,2 mm (12 x 18 inç)	Kısa kenar besleme	✓	✓	✓
SRA3 320,04 x 449,58 mm (12,6 x 17,7 inç)	Kısa kenar besleme	✓	✓	X

Kağıt boyutu	Yönlendirme	Kağıt aktarıcı + Zımba, delgeç tutucu		
		Standart kutu (Tutucu üst kutusu)	Kutu 1 (Zımba tutucu/delgeç, ayırma kutusu)	Kutu 2 (Kağıt aktarıcı kutusu)
Zarf (Choukei 3) 120 x 235 mm (4,75 x 9,25 inç)	Kısa kenar besleme	X	X	✓
Hagaki 100 x 148 mm (3,94 x 5,83 inç)	Kısa kenar besleme	X	X	✓
B5 Zarf 176 x 250 mm (6,93 x 9,84 inç)	Kısa kenar besleme	X	X	✓
Zarf (Commercial #9) 98,4 x 225,4 mm (3,875 x 8,9 inç)	Kısa kenar besleme	X	X	✓
Zarf (Commercial #10) 104,8 x 241,3 mm (4,12 x 9,5 inç)	Kısa kenar besleme	X	X	✓
Zarf (Monarch 7-3/4) 98,4 x 190,5 mm (3,875 x 7,5 inç)	Kısa kenar besleme	X	X	✓
Zarf (DL) 110 x 220 mm (4,33 x 8,66 inç)	Kısa kenar besleme	X	X	✓

Kağıt boyutu	Yönlendirme	Kağıt aktarıcı + Zımba, delgeç tutucu		
		Standart kutu (Tutucu üst kutusu)	Kutu 1 (Zımba tutucu/delgeç, ayırma kutusu)	Kutu 2 (Kağıt aktarıcı kutusu)
Zarf (ISO C4) 229 x 324 mm (9 x 12,8 inç)	Kısa kenar besleme	X	X	✓
Zarf (ISO C5) 162 x 229 mm (6,38 x 9 inç)	Kısa kenar besleme	X	X	✓
Universal	-	✓[1]	✓[1]	✓[2]

Kağıt boyutu	Yönlendirme	Kağıt aktarıcı + Kitapçık tutucu			
		Standart kutu (Tutucu üst kutusu)	Kutu 1 (Zımba tutucu/ delgeç, ayırma kutusu)	Kutu 2 (Kitapçık tutucu kutusu)	Kutu 3 (Kağıt aktarıcı kutusu)
4x6 Kart	Kısa kenar besleme	✓	✓	X	✓
	Uzun kenar besleme	X	X	X	✓
A6 105 x 148 mm (4,13 x 5,83 inç)	Kısa kenar besleme	✓	✓	X	✓
	Uzun kenar besleme	X	X	X	X
A5 148 x 210 mm (5,83 x 8,27 inç)	Kısa kenar besleme	✓	✓	X	✓
	Uzun kenar besleme	✓	✓	X	✓
A4 210 x 297 mm (8,27 x 11,7 inç)	Kısa kenar besleme	✓	✓	✓	✓
	Uzun kenar besleme	✓	✓	✓	✓

Kağıt boyutu	Yönlendirme	Kağıt aktarıcı + Kitapçık tutucu			
		Standart kutu (Tutucu üst kutusu)	Kutu 1 (Zımba tutucu/ delgeç, ayırma kutusu)	Kutu 2 (Kitapçık tutucu kutusu)	Kutu 3 (Kağıt aktarıcı kutusu)
A3 297 x 420 mm (11,69 x 16,54 inç)	Kısa kenar besleme	✓	✓	✓	✓
JIS B5 182 x 257 mm (7,17 x 10,1 inç)	Kısa kenar besleme	✓	✓	✓	✓
	Uzun kenar besleme	✓	✓	X	✓
JIS B4 257 x 364 mm (10,12 x 14,33 inç)	Kısa kenar besleme	✓	✓	✓	✓
Statement 139,7 x 215,9 mm (5,5 x 8,5 inç)	Kısa kenar besleme	✓	✓	X	✓
	Uzun kenar besleme	✓	✓	X	✓
Yönetici 184,2 x 266,7 mm (7,25 x 10,5 inç)	Kısa kenar besleme	✓	✓	X	✓
	Uzun kenar besleme	✓	✓	X	✓
Letter 215,9 x 279,4 mm (8,5 x 11 inç)	Kısa kenar besleme	✓	✓	✓	✓
	Uzun kenar besleme	✓	✓	X	✓
Folio 215,9 x 330,2 mm (8,5 x 13 inç)	Kısa kenar besleme	✓	✓	✓	✓

Kağıt boyutu	Yönlendirme	Kağıt aktarıcı + Kitapçık tutucu			
		Standart kutu (Tutucu üst kutusu)	Kutu 1 (Zımba tutucu/ delgeç, ayırma kutusu)	Kutu 2 (Kitapçık tutucu kutusu)	Kutu 3 (Kağıt aktarıcı kutusu)
Oficio (Meksika) 215,9 x 340,4 mm (8,5 x 13,4 inç)	Kısa kenar besleme	✓	✓	✓	✓
Legal 215,9 x 355,6 mm (8,5 x 14 inç)	Kısa kenar besleme	✓	✓	✓	✓
Ledger 279,4 x 431,8 mm (11 x 17 inç)	Kısa kenar besleme	✓	✓	✓	✓
12x18 304,8 x 457,2 mm (12 x 18 inç)	Kısa kenar besleme	✓	✓	✓	✓
SRA3 320,04 x 449,58 mm (12,6 x 17,7 inç)	Kısa kenar besleme	✓	✓	X	✓
Zarf (Choukei 3) 120 x 235 mm (4,75 x 9,25 inç)	Kısa kenar besleme	X	X	X	✓

Kağıt boyutu	Yönlendirme	Kağıt aktarıcı + Kitapçık tutucu			
		Standart kutu (Tutucu üst kutusu)	Kutu 1 (Zımba tutucu/ delgeç, ayırma kutusu)	Kutu 2 (Kitapçık tutucu kutusu)	Kutu 3 (Kağıt aktarıcı kutusu)
Hagaki 100 x 148 mm (3,94 x 5,83 inç)	Kısa kenar besleme	X	X	X	✓
B5 Zarf 176 x 250 mm (6,93 x 9,84 inç)	Kısa kenar besleme	X	X	X	✓
Zarf (Commercial #9) 98,4 x 225,4 mm (3,875 x 8,9 inç)	Kısa kenar besleme	X	X	X	✓
Zarf (Commercial #10) 104,8 x 241,3 mm (4,12 x 9,5 inç)	Kısa kenar besleme	X	X	X	✓
Zarf (Monarch 7-3/4) 98,4 x 190,5 mm (3,875 x 7,5 inç)	Kısa kenar besleme	X	X	X	✓
Zarf (DL) 110 x 220 mm (4,33 x 8,66 inç)	Kısa kenar besleme	X	X	X	✓

Kağıt boyutu	Yönlendirme	Kağıt aktarıcı + Kitapçık tutucu			
		Standart kutu (Tutucu üst kutusu)	Kutu 1 (Zımba tutucu/ delgeç, ayırma kutusu)	Kutu 2 (Kitapçık tutucu kutusu)	Kutu 3 (Kağıt aktarıcı kutusu)
Zarf (ISO C4) 229 x 324 mm (9 x 12,8 inç)	Kısa kenar besleme	X	X	X	✓
Zarf (ISO C5) 162 x 229 mm (6,38 x 9 inç)	Kısa kenar besleme	X	X	X	✓
Universal	-	✓[1]	✓[1]	✓[3]	✓[2]

[1] 95 x 148 mm (3,74 x 5,83 inç) ile 320 x 600 mm (12,6 x 23,62 inç) arasında değişen kağıt boyutlarını destekler.

[2] 95 x 148 mm (3,74 x 5,83 inç) to 299,7 x 1321 mm (11,8 x 52 inç) arasında değişen kağıt boyutlarını destekler.

[3] 182 x 257 mm (7,17 x 10,12 inç) ile 304,8 x 457,2 mm (12 x 18 inç) arasında değişen kağıt boyutlarını destekler.

> **Note:** Kağıt aktarıcı ve zımba, delgeç tutucu ya da kitapçık tutucudan birinin yazıcıya takılı olduğundan emin olun.

Kağıt boyutu	Yönlendirme	Katlanan kağıt aktarıcı + zımba, delgeç tutucu		
		Standart kutu (Tutucu üst kutusu)	Kutu 1 (Zımba tutucu/delgeç, ayırma kutusu)	Kutu 2 (Kağıt aktarıcı kutusu)
4x6 Kart	Kısa kenar besleme	✓	✓	✓
	Uzun kenar besleme	X	X	X
A6 105 x 148 mm (4,13 x 5,83 inç)	Kısa kenar besleme	✓	✓	✓
	Uzun kenar besleme	X	X	X

Kağıt boyutu	Yönlendirme	Katlanan kağıt aktarıcı + zımba, delgeç tutucu		
		Standart kutu (Tutucu üst kutusu)	Kutu 1 (Zımba tutucu/delgeç, ayırma kutusu)	Kutu 2 (Kağıt aktarıcı kutusu)
A5 148 x 210 mm (5,83 x 8,27 inç)	Kısa kenar besleme	✓	✓	✓
	Uzun kenar besleme	✓	✓	✓
A4 210 x 297 mm (8,27 x 11,7 inç)	Kısa kenar besleme	✓	✓	✓
	Uzun kenar besleme	✓	✓	✓
A3 297 x 420 mm (11,69 x 16,54 inç)	Kısa kenar besleme	✓	✓	✓
JIS B5 182 x 257 mm (7,17 x 10,1 inç)	Kısa kenar besleme	✓	✓	✓
	Uzun kenar besleme	✓	✓	✓
JIS B4 257 x 364 mm (10,12 x 14,33 inç)	Kısa kenar besleme	✓	✓	✓
Statement 139,7 x 215,9 mm (5,5 x 8,5 inç)	Kısa kenar besleme	✓	✓	✓
	Uzun kenar besleme	✓	✓	✓
Yönetici 184,2 x 266,7 mm (7,25 x 10,5 inç)	Kısa kenar besleme	✓	✓	✓
	Uzun kenar besleme	✓	✓	✓
Letter 215,9 x 279,4 mm (8,5 x 11 inç)	Kısa kenar besleme	✓	✓	✓
	Uzun kenar besleme	✓	✓	✓

Kağıt boyutu	Yönlendirme	Katlanan kağıt aktarıcı + zımba, delgeç tutucu		
		Standart kutu (Tutucu üst kutusu)	Kutu 1 (Zımba tutucu/delgeç, ayırma kutusu)	Kutu 2 (Kağıt aktarıcı kutusu)
Folio 215,9 x 330,2 mm (8,5 x 13 inç)	Kısa kenar besleme	✓	✓	✓
Oficio (Meksika) 215,9 x 340,4 mm (8,5 x 13,4 inç)	Kısa kenar besleme	✓	✓	✓
Legal 215,9 x 355,6 mm (8,5 x 14 inç)	Kısa kenar besleme	✓	✓	✓
Ledger 279,4 x 431,8 mm (11 x 17 inç)	Kısa kenar besleme	✓	✓	✓
12x18 304,8 x 457,2 mm (12 x 18 inç)	Kısa kenar besleme	✓	✓	X
SRA3 320,04 x 449,58 mm (12,6 x 17,7 inç)	Kısa kenar besleme	✓	✓	X
Zarf (Choukei 3) 120 x 235 mm (4,75 x 9,25 inç)	Kısa kenar besleme	X	X	✓
Hagaki 100 x 148 mm (3,94 x 5,83 inç)	Kısa kenar besleme	X	X	✓

Kağıt boyutu	Yönlendirme	Katlanan kağıt aktarıcı + zımba, delgeç tutucu		
		Standart kutu (Tutucu üst kutusu)	Kutu 1 (Zımba tutucu/delgeç, ayırma kutusu)	Kutu 2 (Kağıt aktarıcı kutusu)
B5 Zarf 176 x 250 mm (6,93 x 9,84 inç)	Kısa kenar besleme	X	X	✓
Zarf (Commercial #9) 98,4 x 225,4 mm (3,875 x 8,9 inç)	Kısa kenar besleme	X	X	✓
Zarf (Commercial #10) 104,8 x 241,3 mm (4,12 x 9,5 inç)	Kısa kenar besleme	X	X	✓
Zarf (Monarch 7-3/4) 98,4 x 190,5 mm (3,875 x 7,5 inç)	Kısa kenar besleme	X	X	✓
Zarf (DL) 110 x 220 mm (4,33 x 8,66 inç)	Kısa kenar besleme	X	X	✓
Zarf (ISO C4) 229 x 324 mm (9 x 12,8 inç)	Kısa kenar besleme	X	X	✓
Zarf (ISO C5) 162 x 229 mm (6,38 x 9 inç)	Kısa kenar besleme	X	X	✓
Universal	-	✓[1]	✓[1]	✓[2]

Kağıt boyutu	Yönlendirme	Katlanan kağıt aktarıcı + Kitapçık tutucu			
		Standart kutu (Tutucu üst kutusu)	Kutu 1 (Zımba tutucu/ delgeç, ayırma kutusu)	Kutu 2 (Kitapçık tutucu kutusu)	Kutu 3 (Kağıt aktarıcı kutusu)
4x6 Kart	Kısa kenar besleme	✓	✓	X	✓
	Uzun kenar besleme	X	X	X	X
A6 105 x 148 mm (4,13 x 5,83 inç)	Kısa kenar besleme	✓	✓	X	✓
	Uzun kenar besleme	X	X	X	X
A5 148 x 210 mm (5,83 x 8,27 inç)	Kısa kenar besleme	✓	✓	X	✓
	Uzun kenar besleme	✓	✓	X	✓
A4 210 x 297 mm (8,27 x 11,7 inç)	Kısa kenar besleme	✓	✓	✓	✓
	Uzun kenar besleme	✓	✓	X	✓
A3 297 x 420 mm (11,69 x 16,54 inç)	Kısa kenar besleme	✓	✓	✓	✓
JIS B5 182 x 257 mm (7,17 x 10,1 inç)	Kısa kenar besleme	✓	✓	✓	✓
	Uzun kenar besleme	✓	✓	X	✓
JIS B4 257 x 364 mm (10,12 x 14,33 inç)	Kısa kenar besleme	✓	✓	✓	✓

Kağıt boyutu	Yönlendirme	Katlanan kağıt aktarıcı + Kitapçık tutucu			
		Standart kutu (Tutucu üst kutusu)	Kutu 1 (Zımba tutucu/ delgeç, ayırma kutusu)	Kutu 2 (Kitapçık tutucu kutusu)	Kutu 3 (Kağıt aktarıcı kutusu)
Statement 139,7 x 215,9 mm (5,5 x 8,5 inç)	Kısa kenar besleme	✓	✓	X	✓
	Uzun kenar besleme	✓	✓	X	✓
Yönetici 184,2 x 266,7 mm (7,25 x 10,5 inç)	Kısa kenar besleme	✓	✓	✓	✓
	Uzun kenar besleme	✓	✓	X	✓
Letter 215,9 x 279,4 mm (8,5 x 11 inç)	Kısa kenar besleme	✓	✓	✓	✓
	Uzun kenar besleme	✓	✓	X	✓
Folio 215,9 x 330,2 mm (8,5 x 13 inç)	Kısa kenar besleme	✓	✓	✓	✓
Oficio (Meksika) 215,9 x 340,4 mm (8,5 x 13,4 inç)	Kısa kenar besleme	✓	✓	✓	✓
Legal 215,9 x 355,6 mm (8,5 x 14 inç)	Kısa kenar besleme	✓	✓	✓	✓

Kağıt boyutu	Yönlendirme	Katlanan kağıt aktarıcı + Kitapçık tutucu			
		Standart kutu (Tutucu üst kutusu)	Kutu 1 (Zımba tutucu/ delgeç, ayırma kutusu)	Kutu 2 (Kitapçık tutucu kutusu)	Kutu 3 (Kağıt aktarıcı kutusu)
Ledger 279,4 x 431,8 mm (11 x 17 inç)	Kısa kenar besleme	✓	✓	✓	✓
12x18 304,8 x 457,2 mm (12 x 18 inç)	Kısa kenar besleme	✓	✓	✓	X
SRA3 320,04 x 449,58 mm (12,6 x 17,7 inç)	Kısa kenar besleme	✓	✓	X	X
Zarf (Choukei 3) 120 x 235 mm (4,75 x 9,25 inç)	Kısa kenar besleme	X	X	X	✓
Hagaki 100 x 148 mm (3,94 x 5,83 inç)	Kısa kenar besleme	X	X	X	✓
B5 Zarf 176 x 250 mm (6,93 x 9,84 inç)	Kısa kenar besleme	X	X	X	✓

Kağıt boyutu	Yönlendirme	Katlanan kağıt aktarıcı + Kitapçık tutucu			
		Standart kutu (Tutucu üst kutusu)	Kutu 1 (Zımba tutucu/ delgeç, ayırma kutusu)	Kutu 2 (Kitapçık tutucu kutusu)	Kutu 3 (Kağıt aktarıcı kutusu)
Zarf (Commercial #9) 98,4 x 225,4 mm (3,875 x 8,9 inç)	Kısa kenar besleme	X	X	X	✓
Zarf (Commercial #10) 104,8 x 241,3 mm (4,12 x 9,5 inç)	Kısa kenar besleme	X	X	X	✓
Zarf (Monarch 7-3/4) 98,4 x 190,5 mm (3,875 x 7,5 inç)	Kısa kenar besleme	X	X	X	✓
Zarf (DL) 110 x 220 mm (4,33 x 8,66 inç)	Kısa kenar besleme	X	X	X	✓
Zarf (ISO C4) 229 x 324 mm (9 x 12,8 inç)	Kısa kenar besleme	X	X	X	✓
Zarf (ISO C5) 162 x 229 mm (6,38 x 9 inç)	Kısa kenar besleme	X	X	X	✓

Kağıt boyutu	Yönlendirme	Katlanan kağıt aktarıcı + Kitapçık tutucu			
		Standart kutu (Tutucu üst kutusu)	Kutu 1 (Zımba tutucu/ delgeç, ayırma kutusu)	Kutu 2 (Kitapçık tutucu kutusu)	Kutu 3 (Kağıt aktarıcı kutusu)
Universal	-	✓[1]	✓[1]	✓[3]	✓[2]

[1] 95 x 148 mm (3,74 x 5,83 inç) ile 320 x 600 mm (12,6 x 23,62 inç) arasında değişen kağıt boyutlarını destekler.

[2] 95 x 148 mm (3,74 x 5,83 inç) ile 297 x 1260 mm (11,69 x 49,6 inç) arasında değişen kağıt boyutlarını destekler.

[3] 182 x 257 mm (7,17 x 10,12 inç) ile 304,8 x 457,2 mm (12 x 18 inç) arasında değişen kağıt boyutlarını destekler.

Zımbalama işleri için desteklenen kağıt boyutları

Zımba sonlandırıcı tarafından desteklenen kağıt boyutları

Kağıt boyutu	Yönlendirme	Tek	İkili	Çift Sola
4x6 Kart	Kısa kenar besleme	X	X	X
	Uzun kenar besleme	X	X	X
A6 105 x 148 mm (4,13 x 5,83 inç)	Kısa kenar besleme	X	X	X
	Uzun kenar besleme	X	X	X
A5 148 x 210 mm (5,83 x 8,27 inç)	Kısa kenar besleme	X	X	X
	Uzun kenar besleme	X	X	X
A4 210 x 297 mm (8,27 x 11,7 inç)	Kısa kenar besleme	✓	✓	✓
	Uzun kenar besleme	✓	✓	✓

Kağıt boyutu	Yönlendirme	Tek	İkili	Çift Sola
A3 297 x 420 mm (11,69 x 16,54 inç)	Kısa kenar besleme	✓	✓	✓
JIS B5 182 x 257 mm (7,17 x 10,1 inç)	Kısa kenar besleme	✓	✓	✓
	Uzun kenar besleme	✓	✓	✓
JIS B4 257 x 364 mm (10,12 x 14,33 inç)	Kısa kenar besleme	✓	✓	✓
Statement 139,7 x 215,9 mm (5,5 x 8,5 inç)	Kısa kenar besleme	X	X	X
	Uzun kenar besleme	X	X	X
Yönetici 184,2 x 266,7 mm (7,25 x 10,5 inç)	Kısa kenar besleme	✓	X	X
	Uzun kenar besleme	✓	✓	✓
Letter 215,9 x 279,4 mm (8,5 x 11 inç)	Kısa kenar besleme	✓	✓	X
	Uzun kenar besleme	✓	✓	X
Folio 215,9 x 330,2 mm (8,5 x 13 inç)	Kısa kenar besleme	✓	✓	X
Oficio (Meksika) 215,9 x 340,4 mm (8,5 x 13,4 inç)	Kısa kenar besleme	✓	✓	X

Kağıt boyutu	Yönlendirme	Tek	İkili	Çift Sola
Legal 215,9 x 355,6 mm (8,5 x 14 inç)	Kısa kenar besleme	✓	✓	✓
Ledger 279,4 x 431,8 mm (11 x 17 inç)	Kısa kenar besleme	✓	✓	✓
12x18 304,8 x 457,2 mm (12 x 18 inç)	Kısa kenar besleme	X	X	X
SRA3 320,04 x 449,58 mm (12,6 x 17,7 inç)	Kısa kenar besleme	X	X	X
Zarf (Choukei 3) 120 x 235 mm (4,75 x 9,25 inç)	Kısa kenar besleme	X	X	X
Hagaki 100 x 148 mm (3,94 x 5,83 inç)	Kısa kenar besleme	X	X	X
B5 Zarf 176 x 250 mm (6,93 x 9,84 inç)	Kısa kenar besleme	X	X	X
Zarf (Commercial #9) 98,4 x 225,4 mm (3,875 x 8,9 inç)	Kısa kenar besleme	X	X	X

Kağıt boyutu	Yönlendirme	Tek	İkili	Çift Sola
Zarf (Commercial #10) 104,8 x 241,3 mm (4,12 x 9,5 inç)	Kısa kenar besleme	X	X	X
Zarf (Monarch 7-3/4) 98,4 x 190,5 mm (3,875 x 7,5 inç)	Kısa kenar besleme	X	X	X
Zarf (DL) 110 x 220 mm (4,33 x 8,66 inç)	Kısa kenar besleme	X	X	X
Zarf (ISO C4) 229 x 324 mm (9 x 12,8 inç)	Kısa kenar besleme	X	X	X
Zarf (ISO C5) 162 x 229 mm (6,38 x 9 inç)	Kısa kenar besleme	X	X	X

Zımba, delgeç tutucu tarafından desteklenen kağıt boyutları

Kağıt boyutu	Yönlendirme	Tek	İkili	Çift Sola
4x6 Kart	Kısa kenar besleme	X	X	X
	Uzun kenar besleme	X	X	X
A6 105 x 148 mm (4,13 x 5,83 inç)	Kısa kenar besleme	X	X	X
	Uzun kenar besleme	X	X	X
A5 148 x 210 mm (5,83 x 8,27 inç)	Kısa kenar besleme	X	X	X
	Uzun kenar besleme	X	X	X

Kağıt boyutu	Yönlendirme	Tek	İkili	Çift Sola
A4 210 x 297 mm (8,27 x 11,7 inç)	Kısa kenar besleme	✓	✓	✓
	Uzun kenar besleme	✓	✓	✓
A3 297 x 420 mm (11,69 x 16,54 inç)	Kısa kenar besleme	✓	✓	✓
JIS B5 182 x 257 mm (7,17 x 10,1 inç)	Kısa kenar besleme	✓	✓	✓
	Uzun kenar besleme	✓	✓	✓
JIS B4 257 x 364 mm (10,12 x 14,33 inç)	Kısa kenar besleme	✓	✓	X
Statement 139,7 x 215,9 mm (5,5 x 8,5 inç)	Kısa kenar besleme	X	X	X
	Uzun kenar besleme	X	X	X
Yönetici 184,2 x 266,7 mm (7,25 x 10,5 inç)	Kısa kenar besleme	✓	✓	✓
	Uzun kenar besleme	✓	✓	✓
Letter 215,9 x 279,4 mm (8,5 x 11 inç)	Kısa kenar besleme	✓	✓	✓
	Uzun kenar besleme	✓	✓	✓
Folio 215,9 x 330,2 mm (8,5 x 13 inç)	Kısa kenar besleme	✓	✓	✓
Oficio (Meksika) 215,9 x 340,4 mm (8,5 x 13,4 inç)	Kısa kenar besleme	✓	✓	✓
Legal 215,9 x 355,6 mm (8,5 x 14 inç)	Kısa kenar besleme	✓	✓	✓

Kağıt boyutu	Yönlendirme	Tek	İkili	Çift Sola
Ledger 279,4 x 431,8 mm (11 x 17 inç)	Kısa kenar besleme	✓	✓	✓
12x18 304,8 x 457,2 mm (12 x 18 inç)	Kısa kenar besleme	X	X	X
SRA3 320,04 x 449,58 mm (12,6 x 17,7 inç)	Kısa kenar besleme	X	X	X
Zarf (Choukei 3) 120 x 235 mm (4,75 x 9,25 inç)	Kısa kenar besleme	X	X	X
Hagaki 100 x 148 mm (3,94 x 5,83 inç)	Kısa kenar besleme	X	X	X
B5 Zarf 176 x 250 mm (6,93 x 9,84 inç)	Kısa kenar besleme	X	X	X
Zarf (Commercial #9) 98,4 x 225,4 mm (3,875 x 8,9 inç)	Kısa kenar besleme	X	X	X
Zarf (Commercial #10) 104,8 x 241,3 mm (4,12 x 9,5 inç)	Kısa kenar besleme	X	X	X
Zarf (Monarch 7-3/4) 98,4 x 190,5 mm (3,875 x 7,5 inç)	Kısa kenar besleme	X	X	X

Kağıt boyutu	Yönlendirme	Tek	İkili	Çift Sola
Zarf (DL) 110 x 220 mm (4,33 x 8,66 inç)	Kısa kenar besleme	X	X	X
Zarf (ISO C4) 229 x 324 mm (9 x 12,8 inç)	Kısa kenar besleme	X	X	X
Zarf (ISO C5) 162 x 229 mm (6,38 x 9 inç)	Kısa kenar besleme	X	X	X

Kitap tutucu tarafından desteklenen kağıt boyutları

Kağıt boyutu	Yönlendirme	Tek	İkili	Çift Sola
4x6 Kart	Kısa kenar besleme	X	X	X
	Uzun kenar besleme	X	X	X
A6 105 x 148 mm (4,13 x 5,83 inç)	Kısa kenar besleme	X	X	X
	Uzun kenar besleme	X	X	X
A5 148 x 210 mm (5,83 x 8,27 inç)	Kısa kenar besleme	X	X	X
	Uzun kenar besleme	X	X	X
A4 210 x 297 mm (8,27 x 11,7 inç)	Kısa kenar besleme	✓	✓	✓
	Uzun kenar besleme	✓	✓	✓
A3 297 x 420 mm (11,69 x 16,54 inç)	Kısa kenar besleme	✓	✓	✓
JIS B5 182 x 257 mm (7,17 x 10,1 inç)	Kısa kenar besleme	✓	✓	✓
	Uzun kenar besleme	✓	✓	✓

Kağıt boyutu	Yönlendirme	Tek	İkili	Çift Sola
JIS B4 257 x 364 mm (10,12 x 14,33 inç)	Kısa kenar besleme	✓	✓	X
Statement 139,7 x 215,9 mm (5,5 x 8,5 inç)	Kısa kenar besleme	X	X	X
	Uzun kenar besleme	X	X	X
Yönetici 184,2 x 266,7 mm (7,25 x 10,5 inç)	Kısa kenar besleme	✓	✓	✓
	Uzun kenar besleme	✓	✓	✓
Letter 215,9 x 279,4 mm (8,5 x 11 inç)	Kısa kenar besleme	✓	✓	✓
	Uzun kenar besleme	✓	✓	✓
Folio 215,9 x 330,2 mm (8,5 x 13 inç)	Kısa kenar besleme	✓	✓	✓
Oficio (Meksika) 215,9 x 340,4 mm (8,5 x 13,4 inç)	Kısa kenar besleme	✓	✓	✓
Legal 215,9 x 355,6 mm (8,5 x 14 inç)	Kısa kenar besleme	✓	✓	✓
Ledger 279,4 x 431,8 mm (11 x 17 inç)	Kısa kenar besleme	✓	✓	✓
12x18 304,8 x 457,2 mm (12 x 18 inç)	Kısa kenar besleme	X	X	X
SRA3 320,04 x 449,58 mm (12,6 x 17,7 inç)	Kısa kenar besleme	X	X	X

Kağıt boyutu	Yönlendirme	Tek	İkili	Çift Sola
Zarf (Choukei 3) 120 x 235 mm (4,75 x 9,25 inç)	Kısa kenar besleme	X	X	X
Hagaki 100 x 148 mm (3,94 x 5,83 inç)	Kısa kenar besleme	X	X	X
B5 Zarf 176 x 250 mm (6,93 x 9,84 inç)	Kısa kenar besleme	X	X	X
Zarf (Commercial #9) 98,4 x 225,4 mm (3,875 x 8,9 inç)	Kısa kenar besleme	X	X	X
Zarf (Commercial #10) 104,8 x 241,3 mm (4,12 x 9,5 inç)	Kısa kenar besleme	X	X	X
Zarf (Monarch 7-3/4) 98,4 x 190,5 mm (3,875 x 7,5 inç)	Kısa kenar besleme	X	X	X
Zarf (DL) 110 x 220 mm (4,33 x 8,66 inç)	Kısa kenar besleme	X	X	X
Zarf (ISO C4) 229 x 324 mm (9 x 12,8 inç)	Kısa kenar besleme	X	X	X
Zarf (ISO C5) 162 x 229 mm (6,38 x 9 inç)	Kısa kenar besleme	X	X	X

Delme işleri için desteklenen kağıt boyutları

Zımba, delgeç tutucu tarafından desteklenen kağıt boyutları

Kağıt boyutu	Yönlendirme	İki delik	Üç delik	Dört delik
4x6 Kart	Kısa kenar besleme	X	X	X
	Uzun kenar besleme	X	X	X
A6 105 x 148 mm (4,13 x 5,83 inç)	Kısa kenar besleme	X	X	X
	Uzun kenar besleme	X	X	X
A5 148 x 210 mm (5,83 x 8,27 inç)	Kısa kenar besleme	✓	X	X
	Uzun kenar besleme	✓	X	X
A4 210 x 297 mm (8,27 x 11,7 inç)	Kısa kenar besleme	✓	X	X
	Uzun kenar besleme	✓	✓	✓
A3 297 x 420 mm (11,69 x 16,54 inç)	Kısa kenar besleme	✓	✓	✓
JIS B5 182 x 257 mm (7,17 x 10,1 inç)	Kısa kenar besleme	✓	X	X
	Uzun kenar besleme	✓	✓	✓
JIS B4 257 x 364 mm (10,12 x 14,33 inç)	Kısa kenar besleme	✓	✓	✓
Statement 139,7 x 215,9 mm (5,5 x 8,5 inç)	Kısa kenar besleme	✓	X	X
	Uzun kenar besleme	✓	X	X
Yönetici 184,2 x 266,7 mm (7,25 x 10,5 inç)	Kısa kenar besleme	✓	X	X
	Uzun kenar besleme	✓	✓	✓

Kağıt boyutu	Yönlendirme	İki delik	Üç delik	Dört delik
Letter 215,9 x 279,4 mm (8,5 x 11 inç)	Kısa kenar besleme	✓	X	X
	Uzun kenar besleme	✓	✓	✓
Folio 215,9 x 330,2 mm (8,5 x 13 inç)	Kısa kenar besleme	✓	X	X
Oficio (Meksika) 215,9 x 340,4 mm (8,5 x 13,4 inç)	Kısa kenar besleme	✓	X	X
Legal 215,9 x 355,6 mm (8,5 x 14 inç)	Kısa kenar besleme	✓	X	X
Ledger 279,4 x 431,8 mm (11 x 17 inç)	Kısa kenar besleme	✓	✓	✓
12x18 304,8 x 457,2 mm (12 x 18 inç)	Kısa kenar besleme	X	X	X
SRA3 320,04 x 449,58 mm (12,6 x 17,7 inç)	Kısa kenar besleme	X	X	X
Zarf (Choukei 3) 120 x 235 mm (4,75 x 9,25 inç)	Kısa kenar besleme	X	X	X
Hagaki 100 x 148 mm (3,94 x 5,83 inç)	Kısa kenar besleme	X	X	X
B5 Zarf 176 x 250 mm (6,93 x 9,84 inç)	Kısa kenar besleme	X	X	X

Kağıt boyutu	Yönlendirme	İki delik	Üç delik	Dört delik
Zarf (Commercial #9) 98,4 x 225,4 mm (3,875 x 8,9 inç)	Kısa kenar besleme	X	X	X
Zarf (Commercial #10) 104,8 x 241,3 mm (4,12 x 9,5 inç)	Kısa kenar besleme	X	X	X
Zarf (Monarch 7-3/4) 98,4 x 190,5 mm (3,875 x 7,5 inç)	Kısa kenar besleme	X	X	X
Zarf (DL) 110 x 220 mm (4,33 x 8,66 inç)	Kısa kenar besleme	X	X	X
Zarf (ISO C4) 229 x 324 mm (9 x 12,8 inç)	Kısa kenar besleme	X	X	X
Zarf (ISO C5) 162 x 229 mm (6,38 x 9 inç)	Kısa kenar besleme	X	X	X

Kitap tutucu tarafından desteklenen kağıt boyutları

Kağıt boyutu	Yönlendirme	İki delik	Üç delik	Dört delik
4x6 Kart	Kısa kenar besleme	X	X	X
	Uzun kenar besleme	X	X	X
A6 105 x 148 mm (4,13 x 5,83 inç)	Kısa kenar besleme	X	X	X
	Uzun kenar besleme	X	X	X

Kağıt boyutu	Yönlendirme	İki delik	Üç delik	Dört delik
A5 148 x 210 mm (5,83 x 8,27 inç)	Kısa kenar besleme	✓	X	X
	Uzun kenar besleme	✓	X	X
A4 210 x 297 mm (8,27 x 11,7 inç)	Kısa kenar besleme	✓	X	X
	Uzun kenar besleme	✓	✓	✓
A3 297 x 420 mm (11,69 x 16,54 inç)	Kısa kenar besleme	✓	✓	✓
JIS B5 182 x 257 mm (7,17 x 10,1 inç)	Kısa kenar besleme	✓	X	X
	Uzun kenar besleme	✓	X	X
JIS B4 257 x 364 mm (10,12 x 14,33 inç)	Kısa kenar besleme	✓	✓	✓
Statement 139,7 x 215,9 mm (5,5 x 8,5 inç)	Kısa kenar besleme	✓	X	X
	Uzun kenar besleme	✓	X	X
Yönetici 184,2 x 266,7 mm (7,25 x 10,5 inç)	Kısa kenar besleme	✓	X	X
	Uzun kenar besleme	✓	✓	✓
Letter 215,9 x 279,4 mm (8,5 x 11 inç)	Kısa kenar besleme	✓	X	X
	Uzun kenar besleme	✓	✓	✓
Folio 215,9 x 330,2 mm (8,5 x 13 inç)	Kısa kenar besleme	✓	X	X
Oficio (Meksika) 215,9 x 340,4 mm (8,5 x 13,4 inç)	Kısa kenar besleme	✓	X	X

Kağıt boyutu	Yönlendirme	İki delik	Üç delik	Dört delik
Legal 215,9 x 355,6 mm (8,5 x 14 inç)	Kısa kenar besleme	✓	X	X
Ledger 279,4 x 431,8 mm (11 x 17 inç)	Kısa kenar besleme	✓	✓	✓
12x18 304,8 x 457,2 mm (12 x 18 inç)	Kısa kenar besleme	X	X	X
SRA3 320,04 x 449,58 mm (12,6 x 17,7 inç)	Kısa kenar besleme	X	X	X
Zarf (Choukei 3) 120 x 235 mm (4,75 x 9,25 inç)	Kısa kenar besleme	X	X	X
Hagaki 100 x 148 mm (3,94 x 5,83 inç)	Kısa kenar besleme	X	X	X
B5 Zarf 176 x 250 mm (6,93 x 9,84 inç)	Kısa kenar besleme	X	X	X
Zarf (Commercial #9) 98,4 x 225,4 mm (3,875 x 8,9 inç)	Kısa kenar besleme	X	X	X
Zarf (Commercial #10) 104,8 x 241,3 mm (4,12 x 9,5 inç)	Kısa kenar besleme	X	X	X

Kağıt boyutu	Yönlendirme	İki delik	Üç delik	Dört delik
Zarf (Monarch 7-3/4) 98,4 x 190,5 mm (3,875 x 7,5 inç)	Kısa kenar besleme	X	X	X
Zarf (DL) 110 x 220 mm (4,33 x 8,66 inç)	Kısa kenar besleme	X	X	X
Zarf (ISO C4) 229 x 324 mm (9 x 12,8 inç)	Kısa kenar besleme	X	X	X
Zarf (ISO C5) 162 x 229 mm (6,38 x 9 inç)	Kısa kenar besleme	X	X	X

Katlama işleri için desteklenen kağıt boyutları

Katlanan kağıt aktarıcının desteklediği kağıt boyutları

Kağıt boyutu	Yönlendirme	Yalnızca katlanan kağıt aktarıcı			
		C katlama	Z katlama	Yarı sayfa Z katlama	V katlama
		Standart kutu			
4x6 Kart	Kısa kenar besleme	X	X	X	X
	Uzun kenar besleme	X	X	X	X
A6 105 x 148 mm (4,13 x 5,83 inç)	Kısa kenar besleme	X	X	X	X
	Uzun kenar besleme	X	X	X	X
A5 148 x 210 mm (5,83 x 8,27 inç)	Kısa kenar besleme	X	X	X	X
	Uzun kenar besleme	X	X	X	X

Kağıt boyutu	Yönlendirme	Yalnızca katlanan kağıt aktarıcı			
		C katlama	Z katlama	Yarı sayfa Z katlama	V katlama
		Standart kutu			
A4 210 x 297 mm (8,27 x 11,7 inç)	Kısa kenar besleme	✓	✓	✓	✓
	Uzun kenar besleme	X	X	X	X
A3 297 x 420 mm (11,69 x 16,54 inç)	Kısa kenar besleme	✓	✓	✓	✓
JIS B5 182 x 257 mm (7,17 x 10,1 inç)	Kısa kenar besleme	X	X	X	X
	Uzun kenar besleme	X	X	X	X
JIS B4 257 x 364 mm (10,12 x 14,33 inç)	Kısa kenar besleme	X	X	✓	✓
Statement 139,7 x 215,9 mm (5,5 x 8,5 inç)	Kısa kenar besleme	X	X	X	X
	Uzun kenar besleme	X	X	X	X
Yönetici 184,2 x 266,7 mm (7,25 x 10,5 inç)	Kısa kenar besleme	X	X	X	X
	Uzun kenar besleme	X	X	X	X
Letter 215,9 x 279,4 mm (8,5 x 11 inç)	Kısa kenar besleme	✓	✓	✓	✓
	Uzun kenar besleme	X	X	X	X

Kağıt boyutu	Yönlendirme	Yalnızca katlanan kağıt aktarıcı			
		C katlama	Z katlama	Yarı sayfa Z katlama	V katlama
		Standart kutu			
Folio 215,9 x 330,2 mm (8,5 x 13 inç)	Kısa kenar besleme	X	X	X	X
Oficio (Meksika) 215,9 x 340,4 mm (8,5 x 13,4 inç)	Kısa kenar besleme	✓	✓	✓	✓
Legal 215,9 x 355,6 mm (8,5 x 14 inç)	Kısa kenar besleme	✓	✓	✓	✓
Ledger 279,4 x 431,8 mm (11 x 17 inç)	Kısa kenar besleme	✓	✓	✓	✓
12x18 304,8 x 457,2 mm (12 x 18 inç)	Kısa kenar besleme	X	X	X	X
SRA3 320,04 x 449,58 mm (12,6 x 17,7 inç)	Kısa kenar besleme	X	X	X	X

Kağıt boyutu	Yönlendirme	Yalnızca katlanan kağıt aktarıcı			
		C katlama	Z katlama	Yarı sayfa Z katlama	V katlama
		Standart kutu			
Zarf (Choukei 3) 120 x 235 mm (4,75 x 9,25 inç)	Kısa kenar besleme	X	X	X	X
Hagaki 100 x 148 mm (3,94 x 5,83 inç)	Kısa kenar besleme	X	X	X	X
B5 Zarf 176 x 250 mm (6,93 x 9,84 inç)	Kısa kenar besleme	X	X	X	X
Zarf (Commercial #9) 98,4 x 225,4 mm (3,875 x 8,9 inç)	Kısa kenar besleme	X	X	X	X
Zarf (Commercial #10) 104,8 x 241,3 mm (4,12 x 9,5 inç)	Kısa kenar besleme	X	X	X	X
Zarf (Monarch 7-3/4) 98,4 x 190,5 mm (3,875 x 7,5 inç)	Kısa kenar besleme	X	X	X	X

Kağıt boyutu	Yönlendirme	Yalnızca katlanan kağıt aktarıcı			
		C katlama	Z katlama	Yarı sayfa Z katlama	V katlama
		Standart kutu			
Zarf (DL) 110 x 220 mm (4,33 x 8,66 inç)	Kısa kenar besleme	X	X	X	X
Zarf (ISO C4) 229 x 324 mm (9 x 12,8 inç)	Kısa kenar besleme	X	X	X	X
Zarf (ISO C5) 162 x 229 mm (6,38 x 9 inç)	Kısa kenar besleme	X	X	X	X

Kağıt aktarıcı ve kitapçık tutucunun desteklediği kağıt boyutları

Kağıt boyutu	Yönlendirme	Kağıt aktarıcı + Kitapçık tutucu	
		Çoklu V katlama	V katlama
		Kutu 2	Standart kutu, kutu 1, kutu 2
4x6 Kart	Kısa kenar besleme	X	X
	Uzun kenar besleme	X	X
A6 105 x 148 mm (4,13 x 5,83 inç)	Kısa kenar besleme	X	X
	Uzun kenar besleme	X	X
A5 148 x 210 mm (5,83 x 8,27 inç)	Kısa kenar besleme	X	X
	Uzun kenar besleme	X	X

Kağıt boyutu	Yönlendirme	Kağıt aktarıcı + Kitapçık tutucu	
		Çoklu V katlama	V katlama
		Kutu 2	Standart kutu, kutu 1, kutu 2
A4 210 x 297 mm (8,27 x 11,7 inç)	Kısa kenar besleme	✓	✓
	Uzun kenar besleme	X	X
A3 297 x 420 mm (11,69 x 16,54 inç)	Kısa kenar besleme	✓	✓
JIS B5 182 x 257 mm (7,17 x 10,1 inç)	Kısa kenar besleme	✓	✓
	Uzun kenar besleme	X	X
JIS B4 257 x 364 mm (10,12 x 14,33 inç)	Kısa kenar besleme	✓	✓
Statement 139,7 x 215,9 mm (5,5 x 8,5 inç)	Kısa kenar besleme	X	X
	Uzun kenar besleme	X	X
Yönetici 184,2 x 266,7 mm (7,25 x 10,5 inç)	Kısa kenar besleme	X	X
	Uzun kenar besleme	X	X
Letter 215,9 x 279,4 mm (8,5 x 11 inç)	Kısa kenar besleme	✓	✓
	Uzun kenar besleme	X	X
Folio 215,9 x 330,2 mm (8,5 x 13 inç)	Kısa kenar besleme	✓	✓
Oficio (Meksika) 215,9 x 340,4 mm (8,5 x 13,4 inç)	Kısa kenar besleme	✓	✓

Kağıt boyutu	Yönlendirme	Kağıt aktarıcı + Kitapçık tutucu	
		Çoklu V katlama	V katlama
		Kutu 2	Standart kutu, kutu 1, kutu 2
Legal 215,9 x 355,6 mm (8,5 x 14 inç)	Kısa kenar besleme	✓	✓
Ledger 279,4 x 431,8 mm (11 x 17 inç)	Kısa kenar besleme	✓	✓
12x18 304,8 x 457,2 mm (12 x 18 inç)	Kısa kenar besleme	✓	✓
SRA3 320,04 x 449,58 mm (12,6 x 17,7 inç)	Kısa kenar besleme	✓	✓
Zarf (Choukei 3) 120 x 235 mm (4,75 x 9,25 inç)	Kısa kenar besleme	X	X
Hagaki 100 x 148 mm (3,94 x 5,83 inç)	Kısa kenar besleme	X	X
B5 Zarf 176 x 250 mm (6,93 x 9,84 inç)	Kısa kenar besleme	X	X
Zarf (Commercial #9) 98,4 x 225,4 mm (3,875 x 8,9 inç)	Kısa kenar besleme	X	X
Zarf (Commercial #10) 104,8 x 241,3 mm (4,12 x 9,5 inç)	Kısa kenar besleme	X	X

Kağıt boyutu	Yönlendirme	Kağıt aktarıcı + Kitapçık tutucu	
		Çoklu V katlama	V katlama
		Kutu 2	Standart kutu, kutu 1, kutu 2
Zarf (Monarch 7-3/4) 98,4 x 190,5 mm (3,875 x 7,5 inç)	Kısa kenar besleme	X	X
Zarf (DL) 110 x 220 mm (4,33 x 8,66 inç)	Kısa kenar besleme	X	X
Zarf (ISO C4) 229 x 324 mm (9 x 12,8 inç)	Kısa kenar besleme	X	X
Zarf (ISO C5) 162 x 229 mm (6,38 x 9 inç)	Kısa kenar besleme	X	X

Katlanan kağıt aktarıcı ve zımba, delgeç tutucunun desteklediği kağıt boyutları

Kağıt boyutu	Yönlendirme	Katlanan kağıt aktarıcı + zımba, delgeç tutucu			
		C katlama	Z katlama	Yarı sayfa Z katlama	V katlama
		Kutu 2		Standart kutu, kutu 2	
4x6 Kart	Kısa kenar besleme	X	X	X	X
	Uzun kenar besleme	X	X	X	X
A6 105 x 148 mm (4,13 x 5,83 inç)	Kısa kenar besleme	X	X	X	X
	Uzun kenar besleme	X	X	X	X

Kağıt boyutu	Yönlendirme	Katlanan kağıt aktarıcı + zımba, delgeç tutucu			
		C katlama	Z katlama	Yarı sayfa Z katlama	V katlama
		Kutu 2		Standart kutu, kutu 2	
A5 148 x 210 mm (5,83 x 8,27 inç)	Kısa kenar besleme	X	X	X	X
	Uzun kenar besleme	X	X	X	X
A4 210 x 297 mm (8,27 x 11,7 inç)	Kısa kenar besleme	✓	✓	✓	✓
	Uzun kenar besleme	X	X	X	X
A3 297 x 420 mm (11,69 x 16,54 inç)	Kısa kenar besleme	✓	✓	✓	✓
JIS B5 182 x 257 mm (7,17 x 10,1 inç)	Kısa kenar besleme	X	X	X	X
	Uzun kenar besleme	X	X	X	X
JIS B4 257 x 364 mm (10,12 x 14,33 inç)	Kısa kenar besleme	X	X	✓	✓
Statement 139,7 x 215,9 mm (5,5 x 8,5 inç)	Kısa kenar besleme	X	X	X	X
	Uzun kenar besleme	X	X	X	X
Yönetici 184,2 x 266,7 mm (7,25 x 10,5 inç)	Kısa kenar besleme	X	X	X	X
	Uzun kenar besleme	X	X	X	X

Kağıt boyutu	Yönlendirme	Katlanan kağıt aktarıcı + zımba, delgeç tutucu			
		C katlama	Z katlama	Yarı sayfa Z katlama	V katlama
		Kutu 2		Standart kutu, kutu 2	
Letter 215,9 x 279,4 mm (8,5 x 11 inç)	Kısa kenar besleme	✓	✓	✓	✓
	Uzun kenar besleme	X	X	X	X
Folio 215,9 x 330,2 mm (8,5 x 13 inç)	Kısa kenar besleme	X	X	X	X
Oficio (Meksika) 215,9 x 340,4 mm (8,5 x 13,4 inç)	Kısa kenar besleme	✓	✓	✓	✓
Legal 215,9 x 355,6 mm (8,5 x 14 inç)	Kısa kenar besleme	✓	✓	✓	✓
Ledger 279,4 x 431,8 mm (11 x 17 inç)	Kısa kenar besleme	✓	✓	✓	✓
12x18 304,8 x 457,2 mm (12 x 18 inç)	Kısa kenar besleme	X	X	X	✓
SRA3 320,04 x 449,58 mm (12,6 x 17,7 inç)	Kısa kenar besleme	X	X	X	✓

Kağıt boyutu	Yönlendirme	Katlanan kağıt aktarıcı + zımba, delgeç tutucu			
		C katlama	Z katlama	Yarı sayfa Z katlama	V katlama
		Kutu 2		Standart kutu, kutu 2	
Zarf (Choukei 3) 120 x 235 mm (4,75 x 9,25 inç)	Kısa kenar besleme	X	X	X	X
Hagaki 100 x 148 mm (3,94 x 5,83 inç)	Kısa kenar besleme	X	X	X	X
B5 Zarf 176 x 250 mm (6,93 x 9,84 inç)	Kısa kenar besleme	X	X	X	X
Zarf (Commercial #9) 98,4 x 225,4 mm (3,875 x 8,9 inç)	Kısa kenar besleme	X	X	X	X
Zarf (Commercial #10) 104,8 x 241,3 mm (4,12 x 9,5 inç)	Kısa kenar besleme	X	X	X	X
Zarf (Monarch 7-3/4) 98,4 x 190,5 mm (3,875 x 7,5 inç)	Kısa kenar besleme	X	X	X	X

Kağıt boyutu	Yönlendirme	Katlanan kağıt aktarıcı + zımba, delgeç tutucu			
		C katlama	Z katlama	Yarı sayfa Z katlama	V katlama
		Kutu 2		Standart kutu, kutu 2	
Zarf (DL) 110 x 220 mm (4,33 x 8,66 inç)	Kısa kenar besleme	X	X	X	X
Zarf (ISO C4) 229 x 324 mm (9 x 12,8 inç)	Kısa kenar besleme	X	X	X	X
Zarf (ISO C5) 162 x 229 mm (6,38 x 9 inç)	Kısa kenar besleme	X	X	X	X

Katlanan kağıt aktarıcı ve kitapçık tutucunun desteklediği kağıt boyutları

Kağıt boyutu	Yönlendirme	Katlanan kağıt aktarıcı + Kitapçık tutucu				
		C katlama	Z katlama	Yarı sayfa Z katlama	Çoklu V katlama	V katlama
		Sele 3	Sele 3	Standart kutu, kutu 1, kutu 3	Kutu 2	Standart kutu, kutu 1, kutu 2, kutu 3
4x6 Kart	Kısa kenar besleme	X	X	X	X	X
	Uzun kenar besleme	X	X	X	X	X
A6 105 x 148 mm (4,13 x 5,83 inç)	Kısa kenar besleme	X	X	X	X	X
	Uzun kenar besleme	X	X	X	X	X

Kağıt boyutu	Yönlendirme	Katlanan kağıt aktarıcı + Kitapçık tutucu				
		C katlama	Z katlama	Yarı sayfa Z katlama	Çoklu V katlama	V katlama
		Sele 3	Sele 3	Standart kutu, kutu 1, kutu 3	Kutu 2	Standart kutu, kutu 1, kutu 2, kutu 3
A5 148 x 210 mm (5,83 x 8,27 inç)	Kısa kenar besleme	X	X	X	X	X
	Uzun kenar besleme	X	X	X	X	X
A4 210 x 297 mm (8,27 x 11,7 inç)	Kısa kenar besleme	✓	✓	✓	✓	✓
	Uzun kenar besleme	X	X	X	X	X
A3 297 x 420 mm (11,69 x 16,54 inç)	Kısa kenar besleme	✓	✓	✓	✓	✓
JIS B5 182 x 257 mm (7,17 x 10,1 inç)	Kısa kenar besleme	X	X	X	✓	✓
	Uzun kenar besleme	X	X	X	X	X
JIS B4 257 x 364 mm (10,12 x 14,33 inç)	Kısa kenar besleme	X	X	✓	✓	✓
Statement 139,7 x 215,9 mm (5,5 x 8,5 inç)	Kısa kenar besleme	X	X	X	X	X
	Uzun kenar besleme	X	X	X	X	X

Kağıt boyutu	Yönlendirme	Katlanan kağıt aktarıcı + Kitapçık tutucu				
		C katlama	Z katlama	Yarı sayfa Z katlama	Çoklu V katlama	V katlama
		Sele 3	Sele 3	Standart kutu, kutu 1, kutu 3	Kutu 2	Standart kutu, kutu 1, kutu 2, kutu 3
Yönetici 184,2 x 266,7 mm (7,25 x 10,5 inç)	Kısa kenar besleme	X	X	X	X	X
	Uzun kenar besleme	X	X	X	X	X
Letter 215,9 x 279,4 mm (8,5 x 11 inç)	Kısa kenar besleme	✓	✓	✓	✓	✓
	Uzun kenar besleme	X	X	X	X	X
Folio 215,9 x 330,2 mm (8,5 x 13 inç)	Kısa kenar besleme	X	X	X	✓	✓
Oficio (Meksika) 215,9 x 340,4 mm (8,5 x 13,4 inç)	Kısa kenar besleme	✓	✓	✓	✓	✓
Legal 215,9 x 355,6 mm (8,5 x 14 inç)	Kısa kenar besleme	✓	✓	✓	✓	✓
Ledger 279,4 x 431,8 mm (11 x 17 inç)	Kısa kenar besleme	✓	✓	✓	✓	✓

Kağıt boyutu	Yönlendirme	Katlanan kağıt aktarıcı + Kitapçık tutucu				
		C katlama	Z katlama	Yarı sayfa Z katlama	Çoklu V katlama	V katlama
		Sele 3	Sele 3	Standart kutu, kutu 1, kutu 3	Kutu 2	Standart kutu, kutu 1, kutu 2, kutu 3
12x18 304,8 x 457,2 mm (12 x 18 inç)	Kısa kenar besleme	X	X	X	X	✓
SRA3 320,04 x 449,58 mm (12,6 x 17,7 inç)	Kısa kenar besleme	X	X	X	X	✓
Zarf (Choukei 3) 120 x 235 mm (4,75 x 9,25 inç)	Kısa kenar besleme	X	X	X	X	X
Hagaki 100 x 148 mm (3,94 x 5,83 inç)	Kısa kenar besleme	X	X	X	X	X
B5 Zarf 176 x 250 mm (6,93 x 9,84 inç)	Kısa kenar besleme	X	X	X	X	X
Zarf (Commercial #9) 98,4 x 225,4 mm (3,875 x 8,9 inç)	Kısa kenar besleme	X	X	X	X	X

Kağıt boyutu	Yönlendirme	Katlanan kağıt aktarıcı + Kitapçık tutucu				
		C katlama	Z katlama	Yarı sayfa Z katlama	Çoklu V katlama	V katlama
		Sele 3	Sele 3	Standart kutu, kutu 1, kutu 3	Kutu 2	Standart kutu, kutu 1, kutu 2, kutu 3
Zarf (Commercial #10) 104,8 x 241,3 mm (4,12 x 9,5 inç)	Kısa kenar besleme	X	X	X	X	X
Zarf (Monarch 7-3/4) 98,4 x 190,5 mm (3,875 x 7,5 inç)	Kısa kenar besleme	X	X	X	X	X
Zarf (DL) 110 x 220 mm (4,33 x 8,66 inç)	Kısa kenar besleme	X	X	X	X	X
Zarf (ISO C4) 229 x 324 mm (9 x 12,8 inç)	Kısa kenar besleme	X	X	X	X	X
Zarf (ISO C5) 162 x 229 mm (6,38 x 9 inç)	Kısa kenar besleme	X	X	X	X	X

Ayırarak yığma işleri için desteklenen kağıt boyutları

Ayırarak yığma veya zımba sonlandırıcı tarafından desteklenen kağıt boyutları

Kağıt boyutu	Yönlendirme	Ofset yığınlayıcı	Zımba sonlandırıcı
4x6 Kart	Kısa kenar besleme	X	X
	Uzun kenar besleme	X	X
A6 105 x 148 mm (4,13 x 5,83 inç)	Kısa kenar besleme	X	X
	Uzun kenar besleme	X	X
A5 148 x 210 mm (5,83 x 8,27 inç)	Kısa kenar besleme	✓	✓
	Uzun kenar besleme	✓	✓
A4 210 x 297 mm (8,27 x 11,7 inç)	Kısa kenar besleme	✓	✓
	Uzun kenar besleme	✓	✓
A3 297 x 420 mm (11,69 x 16,54 inç)	Kısa kenar besleme	✓	✓
JIS B5 182 x 257 mm (7,17 x 10,1 inç)	Kısa kenar besleme	✓	✓
	Uzun kenar besleme	✓	✓
JIS B4 257 x 364 mm (10,12 x 14,33 inç)	Kısa kenar besleme	✓	✓
Statement 139,7 x 215,9 mm (5,5 x 8,5 inç)	Kısa kenar besleme	✓	X
	Uzun kenar besleme	✓	X
Yönetici 184,2 x 266,7 mm (7,25 x 10,5 inç)	Kısa kenar besleme	✓	✓
	Uzun kenar besleme	✓	✓

Kağıt boyutu	Yönlendirme	Ofset yığınlayıcı	Zımba sonlandırıcı
Letter 215,9 x 279,4 mm (8,5 x 11 inç)	Kısa kenar besleme	✓	✓
	Uzun kenar besleme	✓	✓
Folio 215,9 x 330,2 mm (8,5 x 13 inç)	Kısa kenar besleme	✓	✓
Oficio (Meksika) 215,9 x 340,4 mm (8,5 x 13,4 inç)	Kısa kenar besleme	✓	✓
Legal 215,9 x 355,6 mm (8,5 x 14 inç)	Kısa kenar besleme	✓	✓
Ledger 279,4 x 431,8 mm (11 x 17 inç)	Kısa kenar besleme	✓	✓
12x18 304,8 x 457,2 mm (12 x 18 inç)	Kısa kenar besleme	X	X
SRA3 320,04 x 449,58 mm (12,6 x 17,7 inç)	Kısa kenar besleme	X	X
Zarf (Choukei 3) 120 x 235 mm (4,75 x 9,25 inç)	Kısa kenar besleme	✓	X
Hagaki 100 x 148 mm (3,94 x 5,83 inç)	Kısa kenar besleme	✓	X
B5 Zarf 176 x 250 mm (6,93 x 9,84 inç)	Kısa kenar besleme	✓	X

Kağıt boyutu	Yönlendirme	Ofset yığınlayıcı	Zımba sonlandırıcı
Zarf (Commercial #9) 98,4 x 225,4 mm (3,875 x 8,9 inç)	Kısa kenar besleme	✓	X
Zarf (Commercial #10) 104,8 x 241,3 mm (4,12 x 9,5 inç)	Kısa kenar besleme	✓	X
Zarf (Monarch 7-3/4) 98,4 x 190,5 mm (3,875 x 7,5 inç)	Kısa kenar besleme	✓	X
Zarf (DL) 110 x 220 mm (4,33 x 8,66 inç)	Kısa kenar besleme	✓	X
Zarf (ISO C4) 229 x 324 mm (9 x 12,8 inç)	Kısa kenar besleme	✓	X
Zarf (ISO C5) 162 x 229 mm (6,38 x 9 inç)	Kısa kenar besleme	✓	X
Universal	-	✓[1]	✓[2]

[1] 95 x 148 mm (3,74 x 5,83 inç) ile 304,8 x 600 mm (12 x 23,62 inç) arasında değişen kağıt boyutlarını destekler.

[2] 148 x 148 mm (5,83 x 5,83 inç) ile 297 x 419,1 mm (11,69 x 16,5 inç) arasında değişen kağıt boyutlarını destekler.

Kağıt aktarıcı ünitesine sahip tutucular tarafından desteklenen kağıt boyutları

Kağıt boyutu	Yönlendirme	Kağıt aktarıcı + Zımba, delgeç tutucu	Kağıt aktarıcı + Kitapçık tutucu
		Kutu 1	
4x6 Kart	Kısa kenar besleme	X	X

Kağıt boyutu	Yönlendirme	Kağıt aktarıcı + Zımba, delgeç tutucu	Kağıt aktarıcı + Kitapçık tutucu
		Kutu 1	
	Uzun kenar besleme	X	X
A6 105 x 148 mm (4,13 x 5,83 inç)	Kısa kenar besleme	X	X
	Uzun kenar besleme	X	X
A5 148 x 210 mm (5,83 x 8,27 inç)	Kısa kenar besleme	✓	✓
	Uzun kenar besleme	✓	✓
A4 210 x 297 mm (8,27 x 11,7 inç)	Kısa kenar besleme	✓	✓
	Uzun kenar besleme	✓	✓
A3 297 x 420 mm (11,69 x 16,54 inç)	Kısa kenar besleme	✓	✓
JIS B5 182 x 257 mm (7,17 x 10,1 inç)	Kısa kenar besleme	✓	✓
	Uzun kenar besleme	✓	✓
JIS B4 257 x 364 mm (10,12 x 14,33 inç)	Kısa kenar besleme	✓	✓
Statement 139,7 x 215,9 mm (5,5 x 8,5 inç)	Kısa kenar besleme	✓	✓
	Uzun kenar besleme	✓	✓
Yönetici 184,2 x 266,7 mm (7,25 x 10,5 inç)	Kısa kenar besleme	✓	✓
	Uzun kenar besleme	✓	✓
Letter 215,9 x 279,4 mm (8,5 x 11 inç)	Kısa kenar besleme	✓	✓
	Uzun kenar besleme	✓	✓

Kağıt boyutu	Yönlendirme	Kağıt aktarıcı + Zımba, delgeç tutucu	Kağıt aktarıcı + Kitapçık tutucu
		Kutu 1	
Folio 215,9 x 330,2 mm (8,5 x 13 inç)	Kısa kenar besleme	✓	✓
Oficio (Meksika) 215,9 x 340,4 mm (8,5 x 13,4 inç)	Kısa kenar besleme	✓	✓
Legal 215,9 x 355,6 mm (8,5 x 14 inç)	Kısa kenar besleme	✓	✓
Ledger 279,4 x 431,8 mm (11 x 17 inç)	Kısa kenar besleme	✓	✓
12x18 304,8 x 457,2 mm (12 x 18 inç)	Kısa kenar besleme	✓	✓
SRA3 320,04 x 449,58 mm (12,6 x 17,7 inç)	Kısa kenar besleme	X	X
Zarf (Choukei 3) 120 x 235 mm (4,75 x 9,25 inç)	Kısa kenar besleme	X	X
Hagaki 100 x 148 mm (3,94 x 5,83 inç)	Kısa kenar besleme	X	X
B5 Zarf 176 x 250 mm (6,93 x 9,84 inç)	Kısa kenar besleme	X	X

Kağıt boyutu	Yönlendirme	Kağıt aktarıcı + Zımba, delgeç tutucu	Kağıt aktarıcı + Kitapçık tutucu
		Kutu 1	
Zarf (Commercial #9) 98,4 x 225,4 mm (3,875 x 8,9 inç)	Kısa kenar besleme	X	X
Zarf (Commercial #10) 104,8 x 241,3 mm (4,12 x 9,5 inç)	Kısa kenar besleme	X	X
Zarf (Monarch 7-3/4) 98,4 x 190,5 mm (3,875 x 7,5 inç)	Kısa kenar besleme	X	X
Zarf (DL) 110 x 220 mm (4,33 x 8,66 inç)	Kısa kenar besleme	X	X
Zarf (ISO C4) 229 x 324 mm (9 x 12,8 inç)	Kısa kenar besleme	X	X
Zarf (ISO C5) 162 x 229 mm (6,38 x 9 inç)	Kısa kenar besleme	X	X
Universal	-	✓*	✓*

* 139,7 x 148 mm (5,5 x 5,83 inç) ile 304,8 x 457,2 mm (12 x 18 inç) arasında değişen kağıt boyutlarını destekler.

Katlanan kağıt aktarıcı ünitesine sahip tutucular tarafından desteklenen kağıt boyutları

Kağıt boyutu	Yönlendirme	Katlanan kağıt aktarıcı + zımba, delgeç tutucu	Katlanan kağıt aktarıcı + Kitapçık tutucu
		Kutu 1	
4x6 Kart	Kısa kenar besleme	X	X

Kağıt boyutu	Yönlendirme	Katlanan kağıt aktarıcı + zımba, delgeç tutucu	Katlanan kağıt aktarıcı + Kitapçık tutucu
		Kutu 1	
	Uzun kenar besleme	X	X
A6 105 x 148 mm (4,13 x 5,83 inç)	Kısa kenar besleme	X	X
	Uzun kenar besleme	X	X
A5 148 x 210 mm (5,83 x 8,27 inç)	Kısa kenar besleme	✓	✓
	Uzun kenar besleme	✓	✓
A4 210 x 297 mm (8,27 x 11,7 inç)	Kısa kenar besleme	✓	✓
	Uzun kenar besleme	✓	✓
A3 297 x 420 mm (11,69 x 16,54 inç)	Kısa kenar besleme	✓	✓
JIS B5 182 x 257 mm (7,17 x 10,1 inç)	Kısa kenar besleme	✓	✓
	Uzun kenar besleme	✓	✓
JIS B4 257 x 364 mm (10,12 x 14,33 inç)	Kısa kenar besleme	✓	✓
Statement 139,7 x 215,9 mm (5,5 x 8,5 inç)	Kısa kenar besleme	✓	✓
	Uzun kenar besleme	✓	✓
Yönetici 184,2 x 266,7 mm (7,25 x 10,5 inç)	Kısa kenar besleme	✓	✓
	Uzun kenar besleme	✓	✓
Letter 215,9 x 279,4 mm (8,5 x 11 inç)	Kısa kenar besleme	✓	✓
	Uzun kenar besleme	✓	✓

Kağıt boyutu	Yönlendirme	Katlanan kağıt aktarıcı + zımba, delgeç tutucu	Katlanan kağıt aktarıcı + Kitapçık tutucu
		Kutu 1	
Folio 215,9 x 330,2 mm (8,5 x 13 inç)	Kısa kenar besleme	✓	✓
Oficio (Meksika) 215,9 x 340,4 mm (8,5 x 13,4 inç)	Kısa kenar besleme	✓	✓
Legal 215,9 x 355,6 mm (8,5 x 14 inç)	Kısa kenar besleme	✓	✓
Ledger 279,4 x 431,8 mm (11 x 17 inç)	Kısa kenar besleme	✓	✓
12x18 304,8 x 457,2 mm (12 x 18 inç)	Kısa kenar besleme	✓	✓
SRA3 320,04 x 449,58 mm (12,6 x 17,7 inç)	Kısa kenar besleme	X	X
Zarf (Choukei 3) 120 x 235 mm (4,75 x 9,25 inç)	Kısa kenar besleme	X	X
Hagaki 100 x 148 mm (3,94 x 5,83 inç)	Kısa kenar besleme	X	X
B5 Zarf 176 x 250 mm (6,93 x 9,84 inç)	Kısa kenar besleme	X	X

Kağıt boyutu	Yönlendirme	Katlanan kağıt aktarıcı + zımba, delgeç tutucu	Katlanan kağıt aktarıcı + Kitapçık tutucu
		Kutu 1	
Zarf (Commercial #9) 98,4 x 225,4 mm (3,875 x 8,9 inç)	Kısa kenar besleme	X	X
Zarf (Commercial #10) 104,8 x 241,3 mm (4,12 x 9,5 inç)	Kısa kenar besleme	X	X
Zarf (Monarch 7-3/4) 98,4 x 190,5 mm (3,875 x 7,5 inç)	Kısa kenar besleme	X	X
Zarf (DL) 110 x 220 mm (4,33 x 8,66 inç)	Kısa kenar besleme	X	X
Zarf (ISO C4) 229 x 324 mm (9 x 12,8 inç)	Kısa kenar besleme	X	X
Zarf (ISO C5) 162 x 229 mm (6,38 x 9 inç)	Kısa kenar besleme	X	X
Universal	-	✓*	✓*

* 139,7 x 148 mm (5,5 x 5,83 inç) ile 304,8 x 457,2 mm (12 x 18 inç) arasında değişen kağıt boyutlarını destekler.

Desteklenen kağıt ağırlıkları

Standart veya isteğe bağlı 550 kağıtlık göz, 2 x 550 kağıtlık göz, 1500 kağıtlık göz ve 2000 kağıtlık çift giriş	Çok amaçlı besleyici	Çift taraflı yazdırma
60–300 g/m^2 (16–80-lb bond)	60–300 g/m^2 (16–80-lb bond)	60–220 g/m^2 (16–59-lb bond)

Desteklenen kağıt türleri

Kağıt boyutu	Standart 550 yapraklık tepsi	Çok amaçlı besleyici	Çift taraflı yazdırma
Düz kağıt	✓	✓	✓
Kart destesi	✓	✓	✓
Asetatlar	x	x	x
Geri Dönüştürülmüş	✓	✓	✓
Parlak	✓	✓	✓
Yks. Grm. parlak	✓	✓	✓
Etiketler	✓	✓	x
Vinil etiketler	✓	✓	x
Bond	✓	✓	✓
Zarf	✓	✓	x
Pürüzlü zarf	✓	✓	x
Antetli Kağıt	✓	✓	✓
Önceden Basılı	✓	✓	✓
Renkli kağıt	✓	✓	✓
Hafif kağıt	✓	✓	✓
Ağır kağıt	✓	✓	✓
Pürüzlü koton	✓	✓	✓
Özel tür	✓	✓	✓

Kağıt boyutu	İsteğe bağlı 550 kağıtlık göz	2 x 550 kağıtlık göz	2000 kağıtlık çift giriş	1500 kağıtlık göz
Düz kağıt	✓	✓	✓	✓
Kart destesi	✓	✓	✓	✓
Asetatlar	x	x	x	x
Geri Dönüştürülmüş	✓	✓	✓	✓
Parlak	✓	✓	✓	✓
Yks. Grm. parlak	✓	✓	✓	✓
Etiketler	✓	✓	x	x

Kağıt boyutu	İsteğe bağlı 550 kağıtlık göz	2 x 550 kağıtlık göz	2000 kağıtlık çift giriş	1500 kağıtlık göz
Vinil etiketler	✓	✓	x	x
Bond	✓	✓	✓	✓
Zarf	✓	✓	x	x
Pürüzlü zarf	✓	✓	x	x
Antetli Kağıt	✓	✓	✓	✓
Önceden Basılı	✓	✓	✓	✓
Renkli kağıt	✓	✓	✓	✓
Hafif kağıt	✓	✓	✓	✓
Ağır kağıt	✓	✓	✓	✓
Pürüzlü koton	✓	✓	✓	✓
Özel tür	✓	✓	✓	✓

Kağıt boyutu	Kağıt aktarıcı + zımba, delgeç tutucu			Kağıt aktarıcı + kitapçık tutucu			
	Standart kutu (tutucu üst kutusu)	Kutu 1 (zımba, delgeç tutucu, ayırma kutusu)	Kutu 2 (kağıt aktarıcı kutusu)	Standart kutu (tutucu üst kutusu)	Kutu 1 (zımba, delgeç tutucu, ayırma kutusu)	Kutu 2 (kitapçık tutucu kutusu)	Kutu 3 (kağıt aktarıcı kutusu)
Düz kağıt	✓	✓	✓	✓	✓	✓*	✓
Kart destesi	✓	✓	✓	✓	✓	x	✓
Geri Dönüş türülmüş	✓	✓	✓	✓	✓	✓*	✓
Parlak	✓	✓	✓	✓	✓	✓*	✓
Yks. Grm. parlak	✓	✓	✓	✓	✓	x	✓
Etiketler	✓	✓	✓	✓	✓	x	x
Vinil etiketler	✓	✓	✓	✓	✓	x	x
Bond	✓	✓	✓	✓	✓	✓*	✓

Kağıt boyutu	Kağıt aktarıcı + zımba, delgeç tutucu			Kağıt aktarıcı + kitapçık tutucu			
	Standart kutu (tutucu üst kutusu)	Kutu 1 (zımba, delgeç tutucu, ayırma kutusu)	Kutu 2 (kağıt aktarıcı kutusu)	Standart kutu (tutucu üst kutusu)	Kutu 1 (zımba, delgeç tutucu, ayırma kutusu)	Kutu 2 (kitapçık tutucu kutusu)	Kutu 3 (kağıt aktarıcı kutusu)
Zarf	x	x	✓	x	x	x	✓
Pürüzlü zarf	x	x	✓	x	x	x	✓
Antetli Kağıt	✓	✓	✓	✓	✓	✓*	✓
Önceden Basılı	✓	✓	✓	✓	✓	✓*	✓
Renkli kağıt	✓	✓	✓	✓	✓	✓*	✓
Hafif kağıt	✓	✓	✓	✓	✓	✓*	✓
Ağır kağıt	✓	✓	✓	✓	✓	x	x
Pürüzlü koton	✓	✓	✓	✓	✓	x	x
Özel tür	✓	✓	✓	✓	✓	✓*	✓

* Afiş kağıdı için Universal kağıt boyutu maksimum 1320,8 x 52 inçtir. Tek seferde yalnızca bir sayfalık afiş kağıdı yükleyin.

Kağıt boyutu	Katlama seçeneğine sahip kağıt aktarıcı + zımba, delgeç tutucu			Katlama seçeneğine sahip kağıt aktarıcı + kitapçık tutucu			
	Standart kutu (tutucu üst kutusu)	Kutu 1 (zımba, delgeç tutucu, ayırma kutusu)	Kutu 2 (kağıt aktarıcı kutusu)	Standart kutu (tutucu üst kutusu)	Kutu 1 (zımba, delgeç tutucu, ayırma kutusu)	Kutu 2 (kitapçık tutucu kutusu)	Kutu 3 (kağıt aktarıcı kutusu)
Düz kağıt	✓	✓	✓	✓	✓	✓	✓
Kart destesi	✓	✓	✓	✓	✓	x	✓
Geri Dönüştürülmüş	✓	✓	✓	✓	✓	✓	✓
Parlak	✓	✓	✓	✓	✓	✓	✓

Kağıt boyutu	Katlama seçeneğine sahip kağıt aktarıcı + zımba, delgeç tutucu			Katlama seçeneğine sahip kağıt aktarıcı + kitapçık tutucu			
	Standart kutu (tutucu üst kutusu)	Kutu 1 (zımba, delgeç tutucu, ayırma kutusu)	Kutu 2 (kağıt aktarıcı kutusu)	Standart kutu (tutucu üst kutusu)	Kutu 1 (zımba, delgeç tutucu, ayırma kutusu)	Kutu 2 (kitapçık tutucu kutusu)	Kutu 3 (kağıt aktarıcı kutusu)
Yks. Grm. parlak	✓	✓	✓	✓	✓	x	✓
Etiketler	✓	✓	✓	✓	✓	x	✓
Vinil etiketler	✓	✓	✓	✓	✓	x	✓
Bond	✓	✓	✓	✓	✓	✓	✓
Zarf	x	x	✓	x	x	x	✓
Pürüzlü zarf	x	x	✓	x	x	x	✓
Antetli Kağıt	✓	✓	✓	✓	✓	x	✓
Önceden Basılı	✓	✓	✓	✓	✓	x	✓
Renkli kağıt	✓	✓	✓	✓	✓	✓	✓
Hafif kağıt	✓	✓	✓	✓	✓	✓	✓
Ağır kağıt	✓	✓	✓	✓	✓	x	x
Pürüzlü koton	✓	✓	✓	✓	✓	x	x
Özel tür	✓	✓	✓	✓	✓	✓*	✓

* Afiş kağıdı için Universal kağıt boyutu maksimum 1320,8 x 52 inçtir. Tek seferde yalnızca bir sayfalık afiş kağıdı yükleyin.

Kağıt boyutu	Yalnızca katlama seçeneğine sahip kağıt aktarıcı	Ofset yığınlayıcı	Zımba sonlandırıcı
Düz kağıt	✓	✓	✓
Kart destesi	✓	✓	✓
Geri Dönüştürülmüş	✓	✓	✓

Kağıt boyutu	Yalnızca katlama seçeneğine sahip kağıt aktarıcı	Ofset yığınlayıcı	Zımba sonlandırıcı
Parlak	✓	✓	✓
Yks. Grm. parlak	✓	✓	✓
Etiketler	✓	✓	✓
Vinil etiketler	✓	✓	✓
Bond	✓	✓	✓
Zarf	✓	✓	✓
Pürüzlü zarf	✓	✓	✓
Antetli Kağıt	✓	✓	✓
Önceden Basılı	✓	✓	✓
Renkli kağıt	✓	✓	✓
Hafif kağıt	✓	✓	✓
Ağır kağıt	✓	✓	✓
Pürüzlü koton	✓	✓	✓
Özel tür	✓	✓	✓

Kağıt boyutu	Tutucu üst kutusu (standart kutu)				Zımba tutucu kutusu (kutu 1)			
	Ayırma	Delgeç	Zımba	Katlama	Ayırma	Delgeç	Zımba	Katlama
Düz kağıt	x	✓	x	✓	✓	✓	✓	✓
Kart destesi	x	x	x	x	✓	x	x	x
Asetatlar	x	x	x	x	x	x	x	x
Geri Dönüştürülmüş	x	✓	x	✓	✓	✓	✓	✓
Parlak	x	✓	x	✓	✓	✓	✓	✓
Yks. Grm. parlak	x	x	x	x	✓	x	x	x
Etiketler	x	x	x	x	✓	x	x	x

Kağıt boyutu	Tutucu üst kutusu (standart kutu)				Zımba tutucu kutusu (kutu 1)			
	Ayırma	Delgeç	Zımba	Katlama	Ayırma	Delgeç	Zımba	Katlama
Vinil etiketler	x	x	x	x	✓	x	x	x
Bond	x	✓	x	✓	✓	✓	✓	✓
Antetli Kağıt	x	✓	x	✓	✓	✓	✓	✓
Önceden Basılı	x	✓	x	✓	✓	✓	✓	✓
Renkli kağıt	x	✓	x	✓	✓	✓	✓	✓
Hafif kağıt	x	✓	x	✓	✓	✓	✓	✓
Ağır kağıt	x	x	x	x	✓	x	x	x
Pürüzlü koton	x	✓	x	x	✓	✓	x	x
Özel tür	x	✓	x	✓	✓	✓	✓	✓

Ek yazıcı özellikleri ve desteği

Desteklenen uygulamalar

- Ekran Özelleştirme

Desteklenen flash sürücüleri ve dosya türleri

Flash sürücüler

- USB 2.0 veya daha düşük bir sürüm destekleyen flash sürücüler.
- Yeni Teknoloji Dosya Sistemi (NTFS) veya Dosya Ayırma Tablosu (FAT32) dosya sistemini destekleyen flash sürücüler.

Dosya türleri

Belgeler	Görüntüler
• PDF (sürüm 1.7 veya öncesi) • Microsoft dosya biçimleri (DOC, DOCX, XLS, XLSX, PPT, PPTX)	• JPEG veya JPG • TIFF veya TIF • GIF • BMP • PNG • PCX • DCX

Mevcut dahili seçenekler

- Akıllı depolama sürücüsü (ISD)
    - Yazı Tipleri
        - Basitleştirilmiş Çince
        - Geleneksel Çince
        - Japonca
        - Korece
        - Arapça
    - Yığın depolama
- Sabit disk
- Lisanslı özellikler
    - IPDS
    - Bar Kodu
- Lexmark™ Dahili çözümler bağlantı noktası (ISP)
    - RS-232C Seri Kart
    - MarkNet™ N8230 Fiber Ethernet 100BASE-FX(LC), 1000BASE-SX(LC)

Note: Form Birleştirme ve bazı IPDS özelliklerini etkinleştirmek için bir ISD veya sabit disk gerekir.

Kurma, yükleme ve yapılandırma

Yazıcı için bir yer seçme

- Donanım seçeneklerini yüklemek için tepsileri, kapakları ve kapıları açmaya yetecek kadar boşluk bırakın.
- Yazıcıyı prizin yakınına kurun.

DİKKAT–YARALANMA TEHLİKESİ
Yangın veya elektrik çarpması riskini önlemek için güç kablosunu ürünün yakınındaki ve kolay erişilebilir bir konumdaki uygun şekilde tanımlanmış ve doğru şekilde topraklanmış bir elektrik prizine bağlayın.

DİKKAT—ÇARPILMA TEHLİKESİ
Elektrik çarpmasını önlemek için ürünü suya yakın veya nemli yerlere yerleştirmeyin veya böyle yerlerde kullanmayın.

- Odadaki hava akışının ASHRAE 62 standardının veya CEN Teknik Komitesi 156 standardının en son gözden geçirilmiş haline uygun olduğundan emin olun.
- Düz, sağlam ve sabit bir yüzey seçin.
- Yazıcıyı aşağıdaki şartlarda tutun:
    - Temiz, kuru ve tozsuz.
    - Zımba telsiz ve ataşsız.
    - Klima, ısıtıcı veya vantilatörlerin doğrudan hava akımlarından uzakta.
    - Doğrudan güneş ışığı almayan ve aşırı nemli olmayan yerde.
- Önerilen sıcaklıklara uymaya ve sıcaklık dalgalanmalarından kaçınmaya dikkat edin:

Ortam sıcaklığı	10 ila 32,2°C (50 ila 90°F)
Saklama sıcaklığı	15,6 - 32,2°C (60 - 90°F)

- Doğru havalandırma için yazıcının etrafında aşağıdaki önerilen boşlukları bırakın:

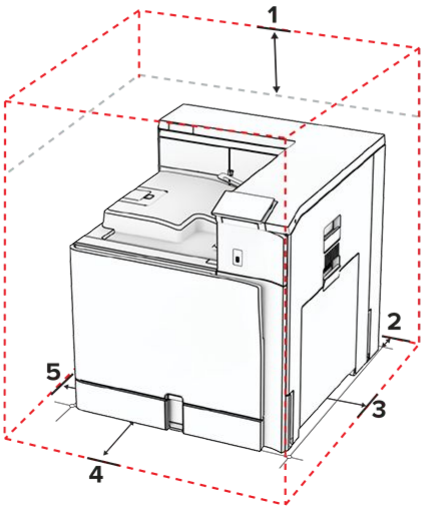

1	Üst	305 mm (12 inç)
2	Arka	203 mm (8 inç)
3	Sağ taraf	574 mm (22,6 inç)
4	Ön	338 mm (13,3 inç)
5	Sol taraf	152 mm (6 inç)

Yazıcı bağlantı noktaları

DİKKAT—ÇARPILMA TEHLİKESİ
Elektrik çarpması riskini önlemek için bu ürünü fırtınalı havalarda kurmayın veya güç kablosu, faks özelliği veya telefon gibi herhangi bir elektrik veya kablo bağlantısı yapmayın.

DİKKAT–YARALANMA TEHLİKESİ
Yangın veya elektrik çarpması riskini önlemek için güç kablosunu ürünün yakınındaki ve kolay erişilebilir bir konumdaki uygun şekilde tanımlanmış ve doğru şekilde topraklanmış bir elektrik prizine bağlayın.

DİKKAT–YARALANMA TEHLİKESİ
Yangın veya elektrik çarpması riskini önlemek için yalnızca bu ürünle birlikte verilen güç kablosunu veya üretici onaylı yedek güç kablolarını kullanın.

Uyarı—Hasar Tehlikesi
Veri kaybını veya yazıcı arızası oluşmasını önlemek için aktif olarak yazdırma işlemi yapılırken USB kablosuna, herhangi bir kablosuz ağ bağdaştırıcısına veya yazıcının gösterilen alanlarına dokunmayın.

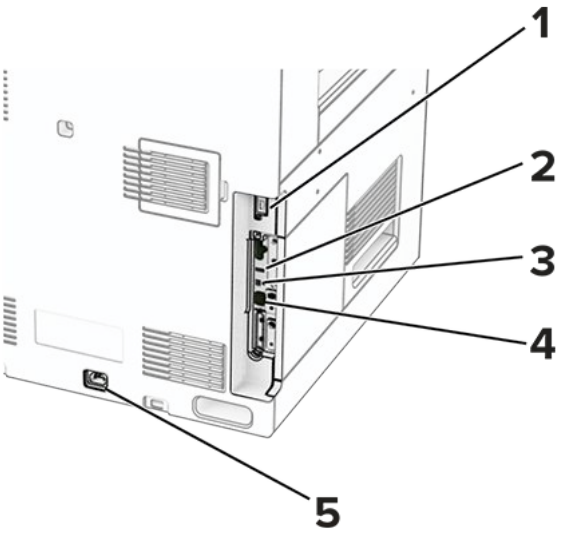

	Yazıcı bağlantı noktası	İşlev
1	Tutucu veya seçenek bağlantı noktası	Yazıcıyı tutucuya veya seçeneğe bağlayın.
2	USB bağlantı noktası	Klavye veya herhangi bir uyumlu seçenek takın.
3	USB yazıcı bağlantı noktası	Yazıcıyı bilgisayara bağlayın.
4	Ethernet bağlantı noktası	Yazıcıyı bir ağa bağlayın.
5	Güç kablosu girişi	Yazıcıyı doğru topraklanmış bir elektrik prizine takın.

Uygulamaları ve çözümleri yapılandırma

Ekran Özelleştirme özelliğini kullanma

Note: Embedded Web Server'dan **Ekran Koruyucu**, **Slayt gösterisi** ve **Duvar kağıdı** ayarlarının etkinleştirildiğinden emin olun. **Uygulamalar > Ekran Özelleştirme > Yapılandır** bölümüne gidin.

Ekran koruyucu ve slayt gösterisi görüntülerini yönetme

1. **Ekran Koruyucu** ve **Slayt Gösterisi Görüntüleri** bölümünde görüntüleri ekleyin, düzenleyin veya silin.

   Notlar
   - 10 taneye kadar görüntü ekleyebilirsiniz.
   - Bu özellik etkinleştirildiğinde durum simgeleri, yalnızca hata, uyarı veya bulut tabanlı bildirimler olduğunda ekran koruyucuda görüntülenir.

2. Değişiklikleri uygulayın.

Duvar kağıdı resmini değiştirme

1. Kontrol panelinden **Duvar Kağıdı** ögesini seçin.
2. Kullanılacak bir görüntü seçin.
3. Değişiklikleri uygulayın.

Flash sürücüden slayt gösterisi yürütme

1. Ön USB bağlantı noktasına bir flash sürücü takın.
2. Kontrol panelinden **Slayt Gösterisi** ögesini seçin.

Note: Flash sürücüyü, slayt gösterisi başladıktan sonra çıkarabilirsiniz ama görüntüler yazıcıda saklanmaz. Slayt gösterisi durursa flash sürücüyü görüntüleri görüntülemek için yeniden takın.

Yer imlerinin yapılandırılması

Yer imi oluşturma

1. Bir web tarayıcısı açın ve adres alanına yazıcının IP adresini yazın.

   Notlar
   - Yazıcının IP adresini yazıcı ana ekranında görüntüleyin. IP adresleri, 123.123.123.123 gibi nokta işareti ile ayrılan dört rakam dizisinden oluşur.
   - Bir proxy sunucu kullanıyorsanız web sayfasının doğru yüklenmesi için bir süreliğine sunucuyu devre dışı bırakın.

2. **Yer İmleri > Yer İmi Ekle** ögesine tıklayın ve bir yer imi adı yazın.
3. Bir **Adres** protokolü türü seçin ve aşağıdaki işlemlerden birini gerçekleştirin:
   - HTTP ve HTTPS için yer imini oluşturmak istediğiniz URL'yi yazın.
   - HTTPS için IP adresi yerine ana bilgisayar adı kullandığınızdan emin olun. Örneğin myWebsite.com/sample.pdf yazmak yerine 123.123.123.123/sample.pdf yazın. Ana bilgisayar adının sunucu sertifikasındaki Genel Ad (CN) değeriyle eşleştiğinden de emin olun. Sunucu sertifikasındaki CN değerini edinme hakkında daha fazla bilgi için web tarayıcınızın yardım bilgilerine bakın.

- FTP için FTP adresini yazın. Örneğin myServer/myDirectory. FTP bağlantı noktası numarasını girin. Bağlantı noktası 21, komut yollamak için varsayılan bağlantı noktasıdır.
- SMB için ağ klasörü adresini yazın. Örneğin myServer/myShare/myFile.pdf. Ağ etki alanının adını yazın.
- Gerekirse FTP ve SMB için **Kimlik Doğrulama** türünü seçin.

Yer imine erişimi sınırlandırmak için bir PIN girin.

> **Note:** Uygulama aşağıdaki dosya türlerini destekler: PDF, JPEG ve TIFF. DOCX ve XLSX gibi diğer dosya türleri bazı yazıcı modellerinde desteklenir.

4. **Kaydet**'e tıklatın.

Klasör oluşturma

1. Bir web tarayıcısı açın ve adres alanına yazıcının IP adresini yazın.

> **Notlar**
> - Yazıcının IP adresini yazıcı ana ekranında görüntüleyin. IP adresleri, 123.123.123.123 gibi nokta işareti ile ayrılan dört rakam dizisinden oluşur.
> - Bir proxy sunucu kullanıyorsanız web sayfasının doğru yüklenmesi için bir süreliğine sunucuyu devre dışı bırakın.

2. **Yer İmleri > Klasör Ekle** ögelerine tıklayın ve ardından bir klasör adı yazın.

> **Note:** Klasöre erişimi sınırlandırmak için bir PIN girin.

3. **Kaydet**'e tıklatın.

Adres defterini yapılandırma

Kişi ekleme

1. Bir web tarayıcısı açın ve adres alanına yazıcının IP adresini yazın.

> **Notlar**
> - Yazıcının IP adresini yazıcı ana ekranında görüntüleyin. IP adresleri, 123.123.123.123 gibi nokta işareti ile ayrılan dört rakam dizisinden oluşur.
> - Bir proxy sunucu kullanıyorsanız web sayfasının doğru yüklenmesi için bir süreliğine sunucuyu devre dışı bırakın.

2. **Adres Defteri** ögesini ve ardından **Kişi Ekle** ögesini tıklatın.
3. Gerekirse uygulama erişimine izin vermek için bir oturum açma yöntemi belirleyin.
4. **Kaydet**'e tıklatın.

Grup ekleme

1. Bir web tarayıcısı açın ve adres alanına yazıcının IP adresini yazın.

> **Notlar**
> - Yazıcının IP adresini yazıcı ana ekranında görüntüleyin. IP adresleri, 123.123.123.123 gibi nokta işareti ile ayrılan dört rakam dizisinden oluşur.
> - Bir proxy sunucu kullanıyorsanız web sayfasının doğru yüklenmesi için bir süreliğine sunucuyu devre dışı bırakın.

2. **Adres Defteri** ögesini ve ardından **Kişi Ekle** ögesini tıklatın.

> **Note:** Gruba bir veya daha fazla kişi atayabilirsiniz.

3. **Kaydet**'e tıklatın.

Erişilebilirlik özelliklerini kurma ve kullanma

Sesli Kılavuzu Etkinleştirme

Ana ekrandan

1. Tek bir hareketle ve bir parmağınızı kullanarak, sesli mesaj duyana kadar ekranda yavaşça sola ve ardından yukarı doğru kaydırın.
2. İki parmağınızı kullanarak **Tamam** ögesini seçin.

> **Note:** Hareket işe yaramıyorsa daha fazla baskı uygulayın.

Klavyeden

1. Sesli bir mesaj duyana kadar **5** tuşunu basılı tutun.
2. Odak imlecini Tamam düğmesine getirmek için **Tab** tuşuna basın ve ardından **Enter** tuşuna basın.

> **Notlar**
> - Sesli Kılavuz etkinleştirildiğinde ekrandaki ögeleri seçmek için her zaman iki parmağınızı kullanın.
> - Sesli Kılavuz, sınırlı dil desteğine sahiptir.

Sesli Kılavuzu devre dışı bırakma

1. Tek bir hareketle ve bir parmağınızı kullanarak, sesli mesaj duyana kadar ekranda yavaşça sola ve ardından yukarı doğru kaydırın.
2. İki parmağınızı kullanarak aşağıdaki işlemlerden birini gerçekleştirin:
   - **Sesli Kılavuz** ögesini, ardından **Tamam** ögesini seçin.
   - **İptal**'i seçin.

> **Note:** Hareket işe yaramıyorsa daha fazla baskı uygulayın.

Güç düğmesine basmanız veya yazıcıyı Uyku ya da Hazırda Bekleme moduna almanız durumunda Sesli Kılavuz devre dışı bırakılır.

El hareketlerini kullanarak ekranda gezinme

> **Notlar**
>
> - El hareketlerinin çoğu yalnızca Sesli Kılavuz etkinleştirildiğinde kullanılabilir.
> - Karakterleri yazmak ve belirli ayarları yapmak için fiziksel klavye kullanın.

El hareketi	İşlev
Tek parmakla sola ve ardından yukarı kaydırma 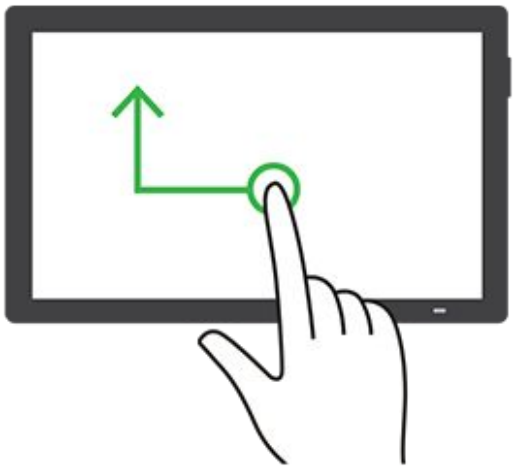	**Erişilebilirlik modunu** başlatın veya bu moddan çıkın. **Note:** Bu hareket, yazıcı normal moddayken de geçerlidir.

El hareketi	İşlev
Tek parmakla çift dokunma	Ekranda bir seçeneği veya ögeyi seçin.
İki parmağınızı kullanarak ana sayfa simgesine çift dokunma 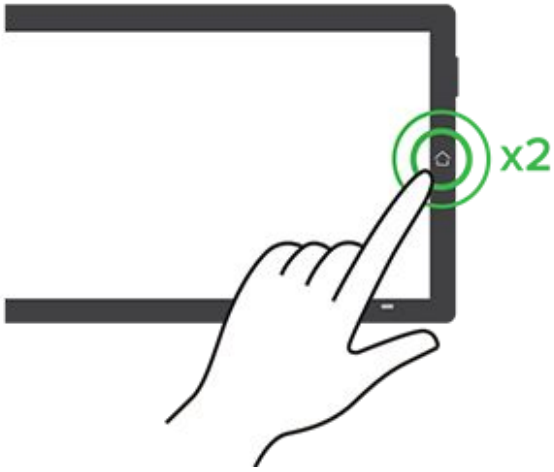	**Erişilebilirlik modunu** devre dışı bırakın.
Tek parmakla üç kere dokunma	Metin veya görüntüleri yakınlaştırıp uzaklaştırın. **Note:** Yakınlaştırma özelliğini kullanmak için **Büyüteç modunu** etkinleştirin.

El hareketi	İşlev
Tek parmakla sağa veya aşağı kaydırma 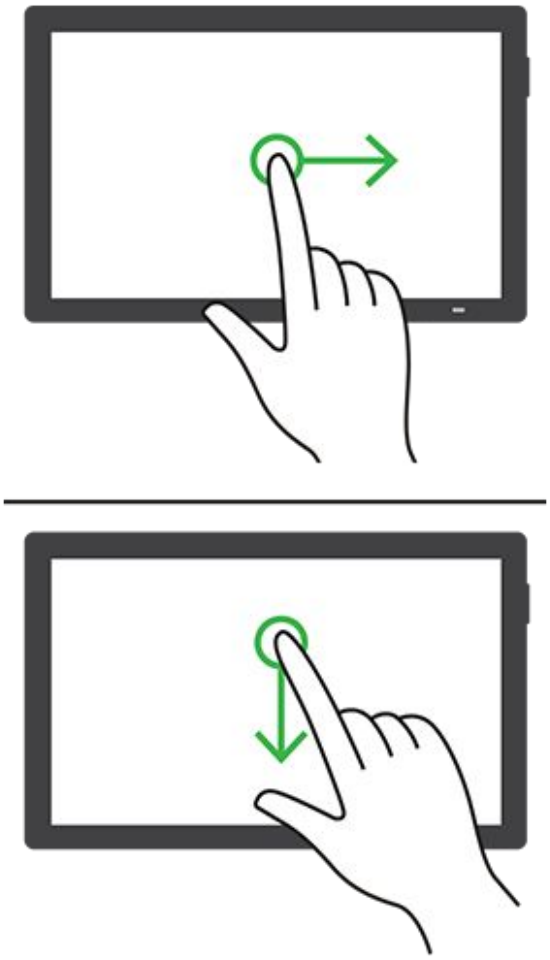	Ekranda sonraki ögeye geçin.

El hareketi	İşlev
Tek parmakla sola veya yukarı kaydırma 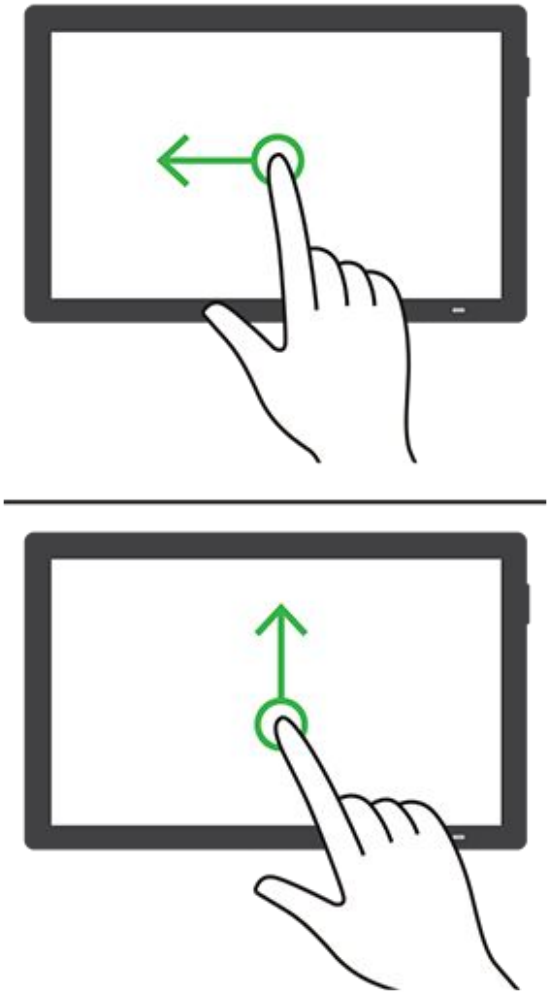	Ekranda önceki ögeye geçin.
Tek parmakla yukarı ve ardından aşağı kaydırma 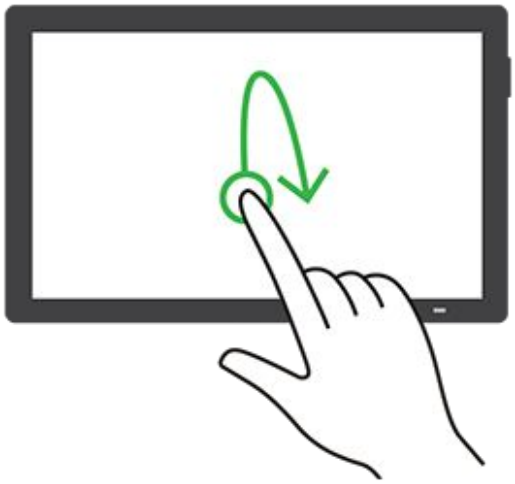	Ekrandaki ilk ögeye geçin.

El hareketi	İşlev
Yatay kaydırma 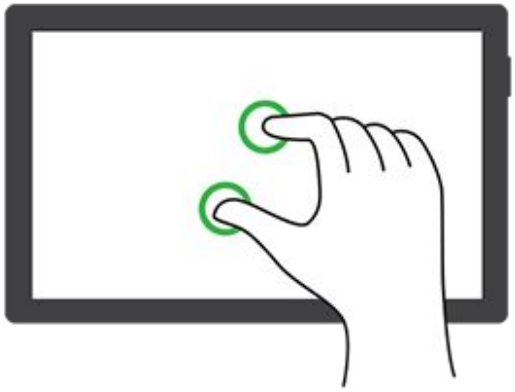	Yakınlaştırılan görüntünün ekranın sınırları dışında kalan bölümlerine erişir. **Notlar** • Yakınlaştırılmış bir görüntüyü sürüklemek için iki parmağınızı kullanın. • Yatay kaydırma hareketini kullanmak için **Büyüteç modunu** etkinleştirin.
Tek parmakla yukarı ve ardından sağa kaydırma 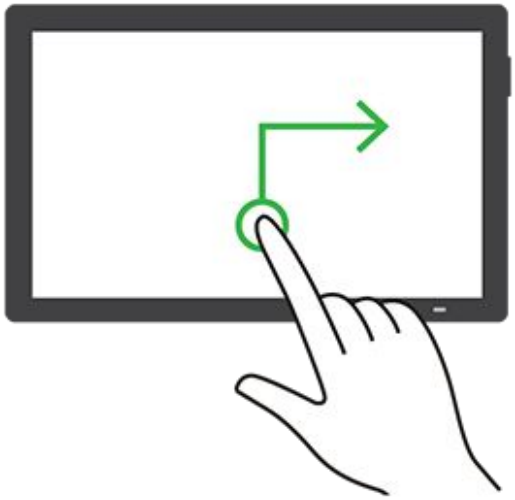	Ses düzeyini artırır. **Note:** Bu hareket, yazıcı normal moddayken de geçerlidir.
Tek parmakla aşağı ve ardından sağa kaydırma 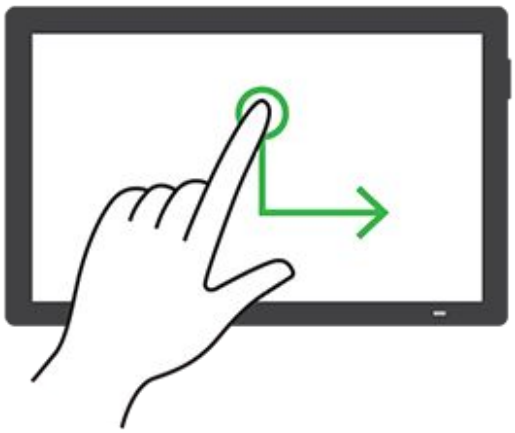	Ses düzeyini azaltır. **Note:** Bu hareket, yazıcı normal moddayken de geçerlidir.

El hareketi	İşlev
Tek parmakla yukarı ve ardından sola kaydırma 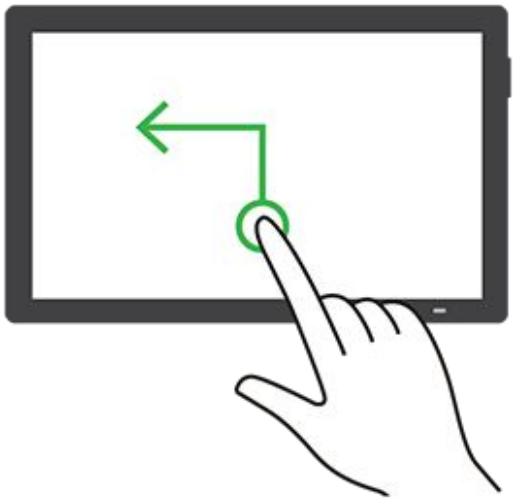	Uygulamadan çıkın ve ana ekrana geri dönün.
Tek parmakla aşağı ve ardından sola kaydırma 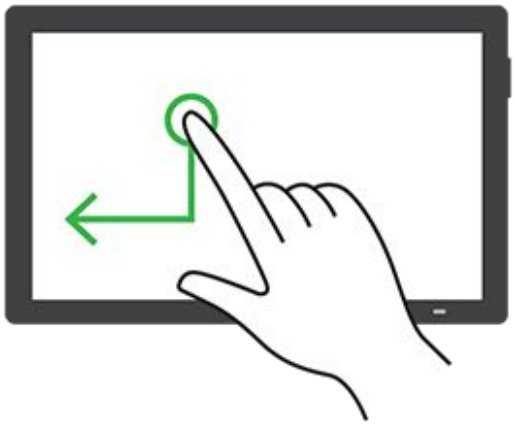	Önceki ayara geri dönün.

Ekran klavyesini kullanma

Ekran klavyesi görüntülendiğinde aşağıdaki işlemlerden birini veya birkaçını gerçekleştirin:

- Seslendirilmesi için bir tuşa dokunun ve karakteri alana yazın.
- Seslendirilmeleri için parmağınızı farklı karakterler boyunca sürükleyin ve karakteri alana yazın.
- Alandaki karakterleri seslendirmek için iki parmağınızı kullanarak metin kutusuna dokunun.
- Karakterleri silmek için **Backspace** ögesine dokunun.

Büyüteç modunu etkinleştirme

1. Tek bir hareketle ve bir parmağınızı kullanarak, sesli mesaj duyana kadar ekranda yavaşça sola ve ardından yukarı doğru kaydırın.

> **Note:** Dahili hoparlörü olmayan yazıcı modellerinde mesajı duymak için kulaklık kullanın.

2. İki parmağınızı kullanarak aşağıdaki işlemleri gerçekleştirin:

> **Note:** Hareket işe yaramıyorsa daha fazla baskı uygulayın.

   a. **Büyüteç modu** ögesine dokunun.
   b. **Tamam** seçeneğine dokunun.

> **Note:** Hareket işe yaramıyorsa daha fazla baskı uygulayın.

Büyüteç ekranında gezinme hakkında daha fazla bilgi için bkz. El hareketlerini kullanarak ekranda gezinme on page 96.

Sesli Kılavuz konuşma hızını ayarlama

1. Kontrol panelinden şuraya gidin: **Ayarlar › Aygıt › Erişilebilirlik › Konuşma Hızı**.
2. Konuşma hızını seçin.

Varsayılan kulaklık ses düzeyini ayarlama

1. Kontrol panelinden şuraya gidin: **Ayarlar › Aygıt › Erişilebilirlik**.
2. Kulaklık ses düzeyini ayarlar.

> **Note:** Kullanıcı Erişilebilirlik modundan çıktıktan sonra ya da yazıcı **Uyku** veya **Hazırda Bekleme** modundan çıktığında ses düzeyi varsayılan değere sıfırlanır.

Varsayılan dahili hoparlör ses düzeyini ayarlama

1. Kontrol panelinden, ekranı sağa kaydırarak kontrol merkezine gidin.
2. Ses düzeyini ayarlayın.

Notlar

- **Sessiz Modu** etkinleştirildiğinde sesli uyarılar kapatılır. Bu ayar yazıcı performansını da yavaşlatır.
- Kullanıcı Erişilebilirlik modundan çıktıktan sonra ya da yazıcı **Uyku** veya **Hazırda Bekleme** modundan çıktığında ses düzeyi varsayılan değere sıfırlanır.

Sözlü parolalar veya kişisel tanımlama numaralarını etkinleştirme

1. Kontrol panelinden şuraya gidin: **Ayarlar › Aygıt › Erişilebilirlik › Parolaları/PIN'leri Oku**.
2. Ayarı etkinleştirin.

Kağıt ve özel ortam yükleme

Kağıt boyutunu ve türünü ayarlama

1. Kontrol panelinden şuraya gidin: **Ayarlar › Kağıt › Tepsi Yapılandırması › Kağıt Boyutu/Türü**.
2. Bir kağıt kaynağı seçin.
3. Kağıt boyutunu ve türünü ayarlayın.

Universal kağıt ayarlarını yapılandırma

Universal Ayarları menüsünden, yazıcıda ön ayarlı olarak bulunmayan bir kağıdın genişliğini ve yüksekliğini ayarlayabilirsiniz.

1. Kontrol panelinden şuraya gidin: **Ayarlar › Kağıt › Ortam Yapılandırması › Universal Ayarları**.
2. **Tüm Giriş Tepsileri** ögesini seçin ve ardından özelleştirmek istediğiniz kağıt boyutu ayarlarını yapılandırın.

550 kağıtlık göze kağıt yerleştirme

DİKKAT—DEVRİLME TEHLİKESİ
Donanımın arızalanma riskini azaltmak için her tepsiyi ayrı ayrı yükleyin. Diğer tüm tepsileri kullanılmadıkları sürece kapalı tutun.

1. Tepsiyi açın.

Note: Sıkışmayı önlemek için tepsileri yazıcı kullanılıyorken açmayın.

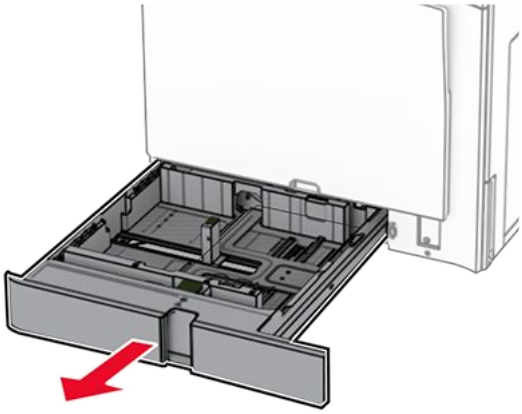

2. Kılavuzları, yüklediğiniz kağıtların boyutuyla eşleşecek şekilde ayarlayın.

Notlar

- Kılavuzların konumunu ayarlamayla ilgili yardım için tepsinin altındaki göstergeleri kullanın.
- Önceden delinmiş kağıt yalnızca standart 550 kağıtlık gözde desteklenir.
- A3 boyutunda kağıt yalnızca isteğe bağlı 550 kağıtlık gözde desteklenir.

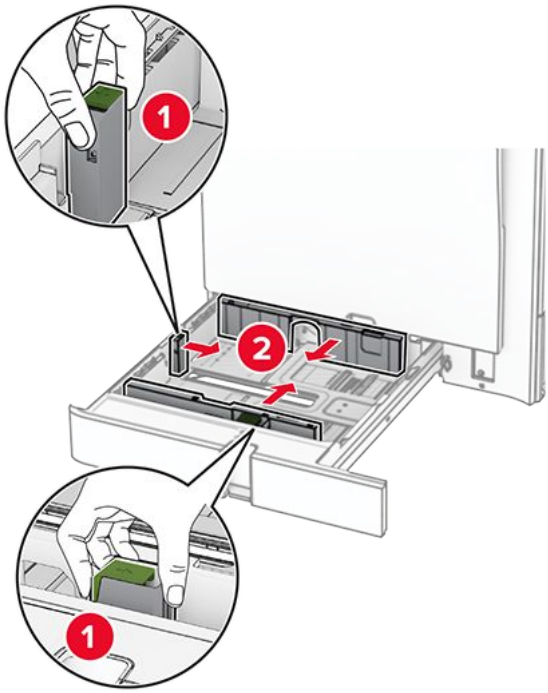

3. Kağıt kenarlarını yüklemeden önce esnetin, havalandırın ve hizalayın.

4. Kağıt yığınını yazdırılacak yüzü yukarı dönük şekilde yükleyin.

Notlar

- Kağıdı tepsiye kaydırarak yerleştirmeyin.
- Yığın yüksekliğinin maksimum doldurma çizgisinin altında olduğundan emin olun. Aşırı yükleme kağıt sıkışmalarına neden olabilir.

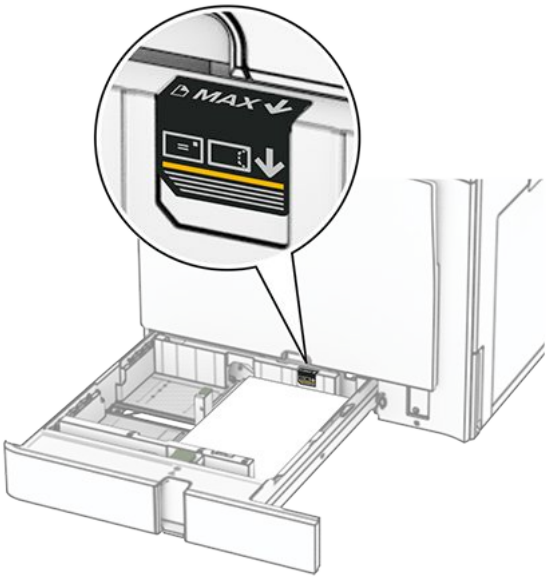

5. Tepsiyi takın.

   Gerekirse kağıt boyutunu ve kağıt türünü tepside yüklü olan kağıt ile eşleşecek şekilde ayarlayın.

Note: Sonlandırıcı takıldığında, sayfalar yazdırılırken 180° döndürülür.

Antetli kağıt yüklerken aşağıdakilerden herhangi birini yapın:

İsteğe bağlı bir tutucu olmadan	İsteğe bağlı bir tutucu ile birlikte
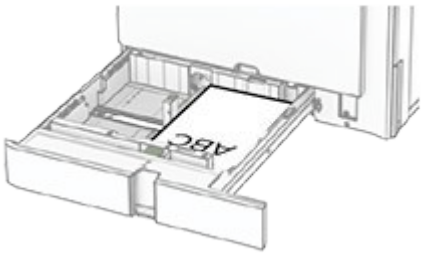 Tek taraflı ve uzun kenarlı yazdırma	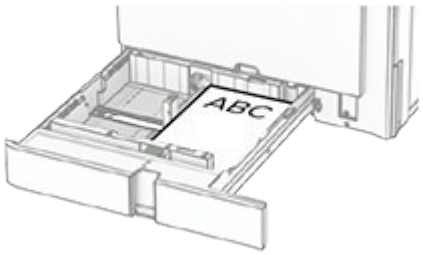 Tek taraflı ve uzun kenarlı yazdırma
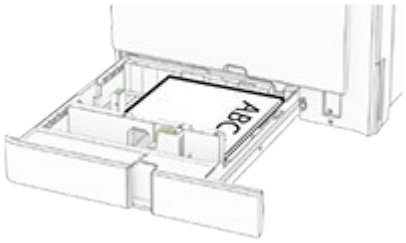 Tek taraflı ve kısa kenarlı yazdırma	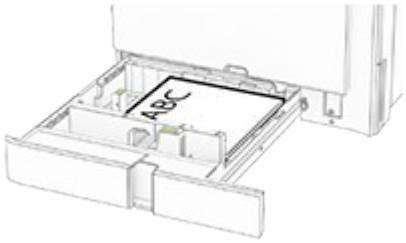 Tek taraflı ve kısa kenarlı yazdırma
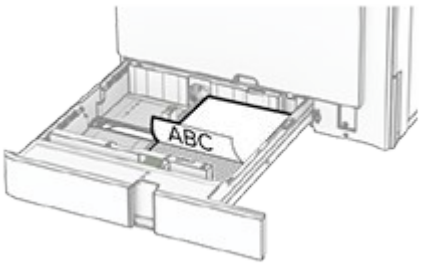 Çift taraflı ve uzun kenarlı yazdırma	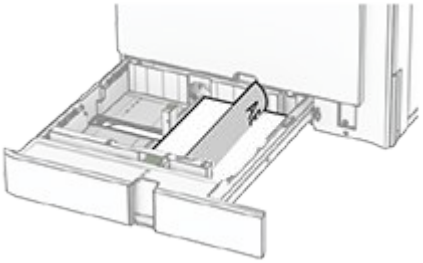 Çift taraflı ve uzun kenarlı yazdırma
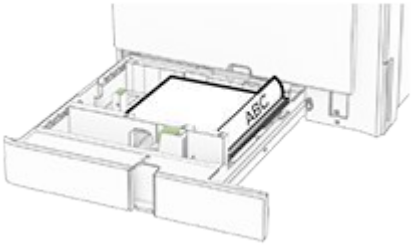 Çift taraflı ve kısa kenarlı yazdırma	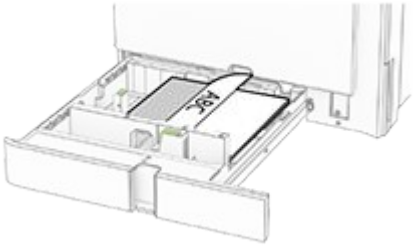 Çift taraflı ve kısa kenarlı yazdırma

Delikli kağıt yerleştirirken aşağıdakilerden herhangi birini yapın:

İsteğe bağlı bir tutucu olmadan	İsteğe bağlı bir tutucu ile birlikte
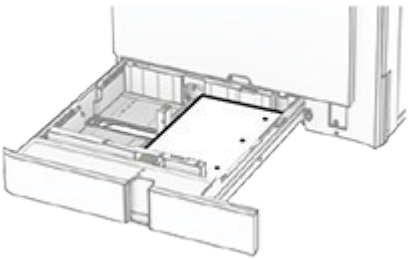 Tek taraflı ve uzun kenarlı yazdırma	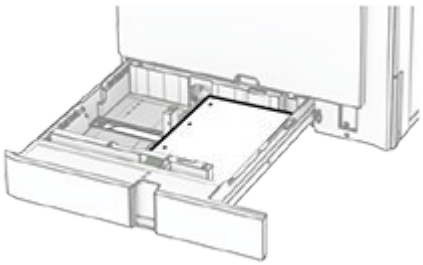 Tek taraflı ve uzun kenarlı yazdırma

İsteğe bağlı bir tutucu olmadan	İsteğe bağlı bir tutucu ile birlikte
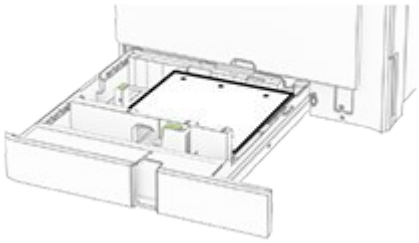 Tek taraflı ve kısa kenarlı yazdırma	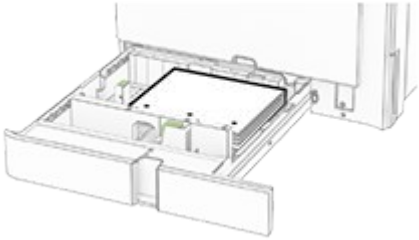 Tek taraflı ve kısa kenarlı yazdırma
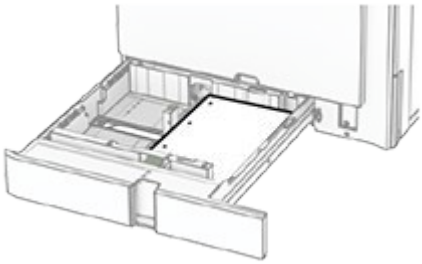 Çift taraflı ve uzun kenarlı yazdırma	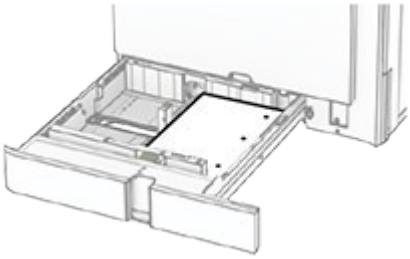 Çift taraflı ve uzun kenarlı yazdırma
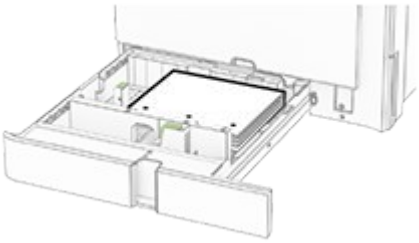 Çift taraflı ve kısa kenarlı yazdırma	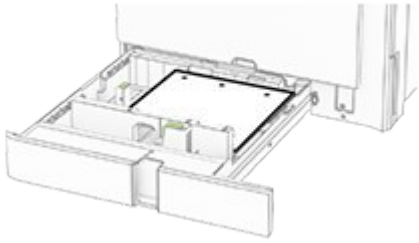 Çift taraflı ve kısa kenarlı yazdırma

2000 kağıtlık çift girişe kağıt yerleştirme

DİKKAT—DEVRİLME TEHLİKESİ
Donanımın arızalanma riskini azaltmak için her tepsiyi ayrı ayrı yükleyin. Diğer tüm tepsileri kullanılmadıkları sürece kapalı tutun.

1. Tepsiyi açın.

   Note: Sıkışmayı önlemek için tepsileri yazıcı kullanılıyorken çıkarmayın.

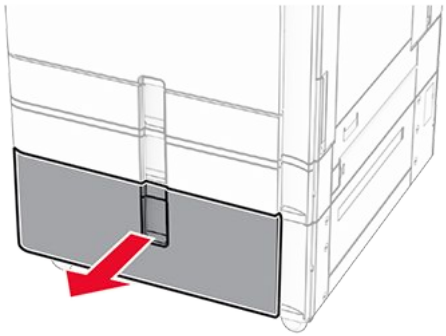

2. Kağıt kenarlarını yüklemeden önce esnetin, havalandırın ve hizalayın.

3. Kağıt destesini yazdırılabilir tarafı yukarı gelecek şekilde sağ tepsi içliğine yerleştirin.

Notlar

- Kağıdı tepsiye kaydırarak yerleştirmeyin.
- Yığın yüksekliğinin maksimum doldurma çizgisinin altında olduğundan emin olun. Aşırı yükleme kağıt sıkışmalarına neden olabilir.

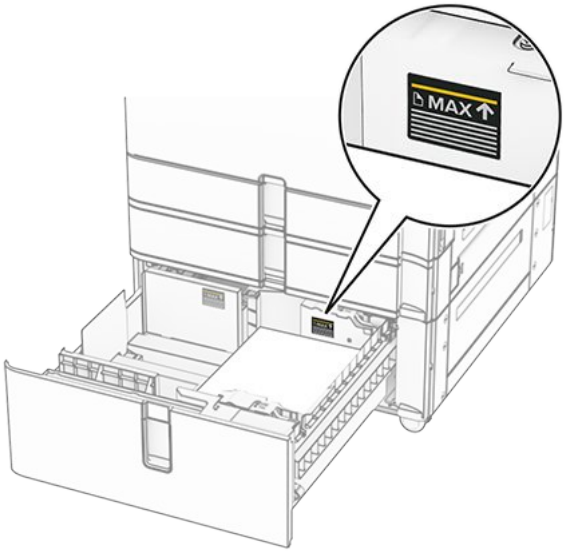

4. Sağ tepsi içliğini yazıcıya takın.
5. Kağıt destesini yazdırılabilir tarafı yukarı gelecek şekilde sol tepsi içliğine yerleştirin.

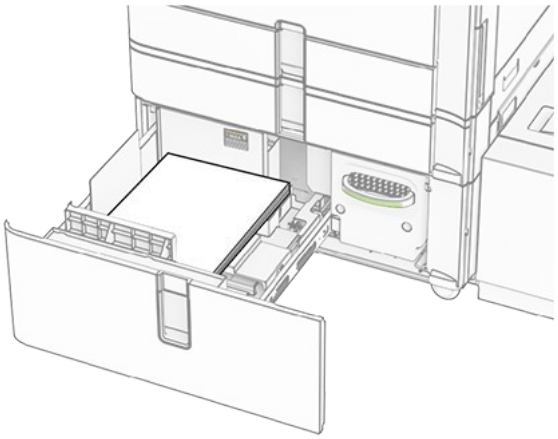

6. Tepsiyi takın.

   Gerekirse kağıt boyutunu ve türünü tepside yüklü olan kağıt ile eşleşecek şekilde ayarlayın.

Note: Sonlandırıcı takıldığında, sayfalar yazdırılırken 180° döndürülür.

Tek yüze yazdırmak için antetli kağıt yerleştirirken, kağıdı antet tepsinin önüne, yukarı bakacak şekilde yerleştirin.

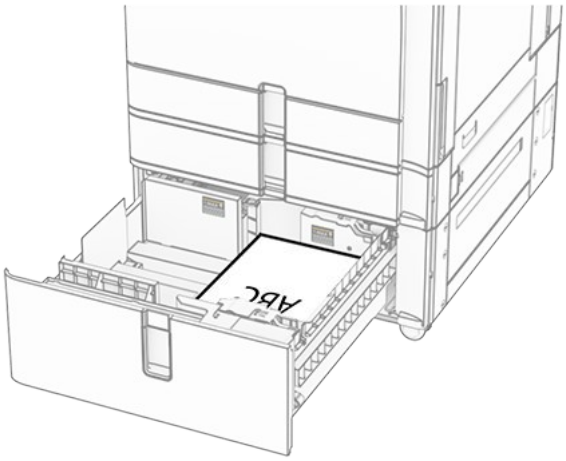

Çift taraflı yazdırma için antetli kağıt yerleştirirken, kağıdı antet tepsinin önüne, aşağı bakacak şekilde yerleştirin.

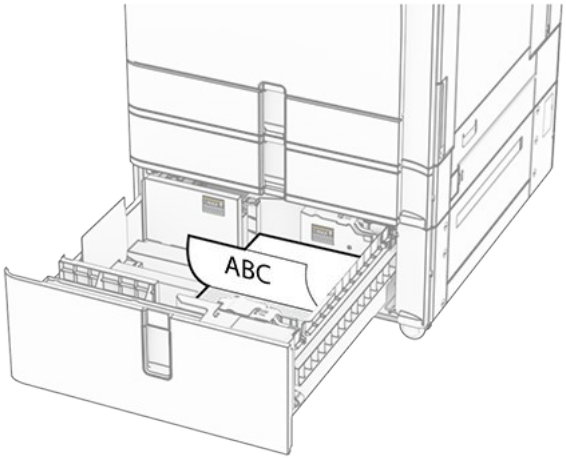

1500 kağıtlık göze kağıt yerleştirme

DİKKAT—DEVRİLME TEHLİKESİ
Donanımın arızalanma riskini azaltmak için her tepsiyi ayrı ayrı yükleyin. Diğer tüm tepsileri kullanılmadıkları sürece kapalı tutun.

1. K kapağını açın.

   Note: Sıkışmayı önlemek için tepsileri yazıcı kullanılıyorken açmayın.

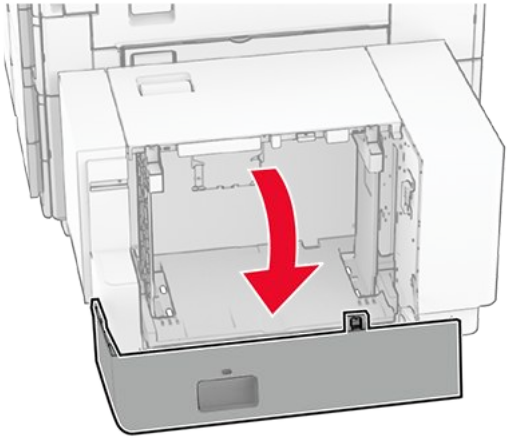

2. Kağıt kenarlarını yüklemeden önce esnetin, havalandırın ve hizalayın.

3. Kağıt istifini yazdırılacak yüzü aşağı dönük şekilde yükleyin.

Notlar

- Kağıdı tepsiye kaydırarak yerleştirmeyin.
- Yığın yüksekliğinin maksimum doldurma çizgisinin altında olduğundan emin olun. Aşırı yükleme kağıt sıkışmalarına neden olabilir.

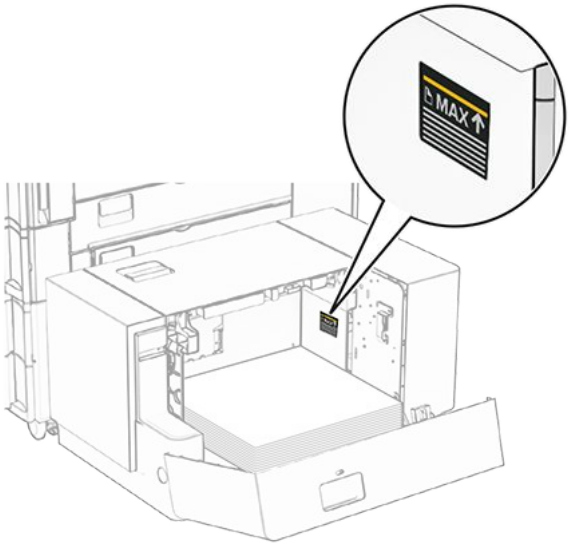

4. K kapağını kapatın.

   Gerekirse kağıt boyutunu ve türünü tepside yüklü olan kağıt ile eşleşecek şekilde ayarlayın.

Tek taraflı yazdırma için antetli kağıt yerleştirirken, başlık kısmı yazıcının arka tarafına gelecek şekilde ve aşağı dönük yerleştirin.

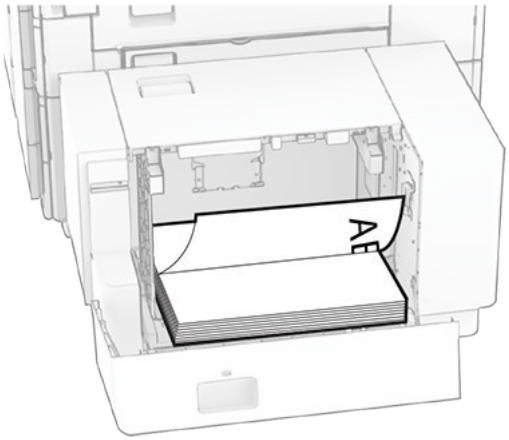

Çift taraflı yazdırma için antetli kağıt yerleştirirken, başlık kısmı yazıcının arka tarafına gelecek şekilde ve yukarı dönük yerleştirin.

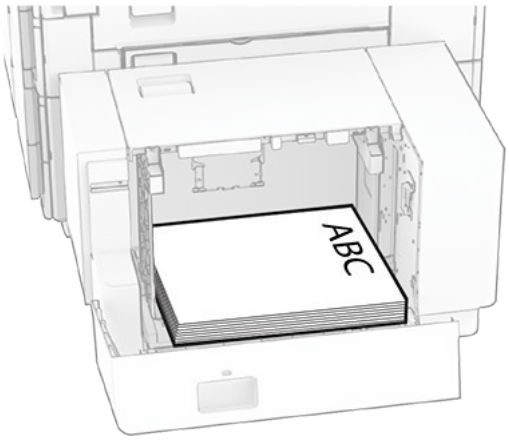

Farklı bir boyutta kağıt yerleştirirken, kılavuzları ayarladığınızdan emin olun. Aşağıdakileri yapın:

1. Düz tornavida kullanarak vidaları kağıt kılavuzlarından çıkarın.

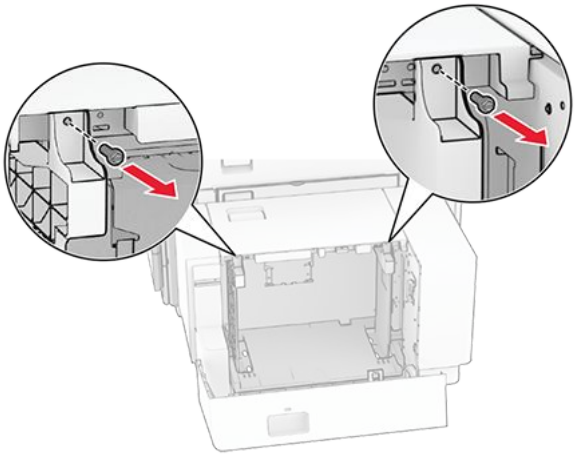

2. Kağıt kılavuzlarını çıkarın.

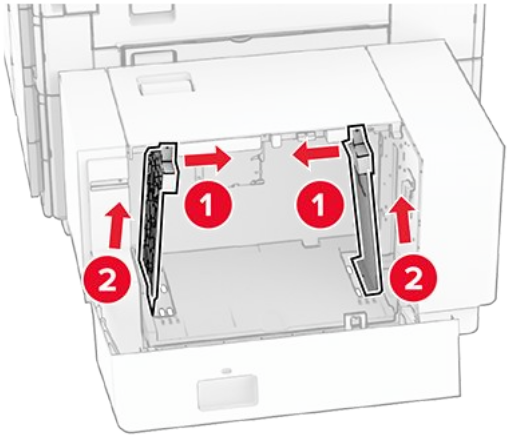

3. Kağıt kılavuzlarını, yüklediğiniz kağıtların boyutuyla eşleşecek şekilde hizalayın.

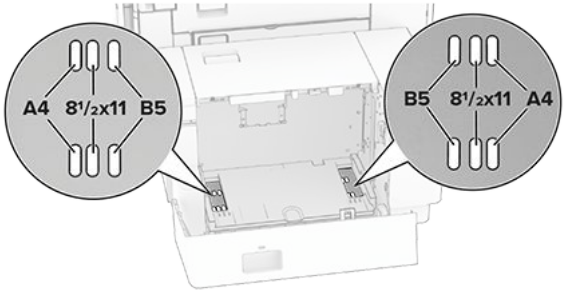

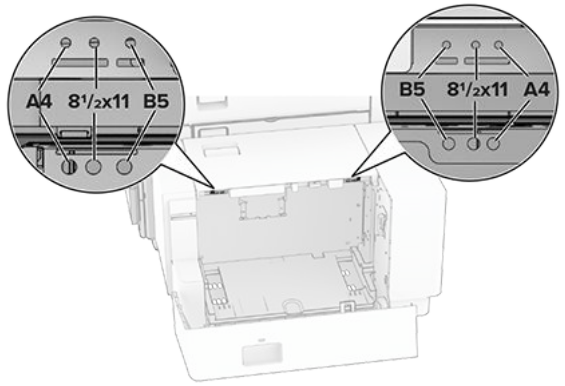

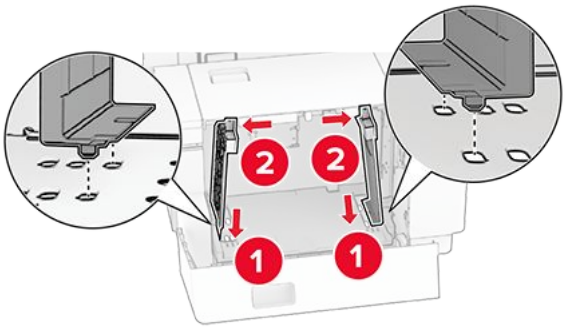

4. Vidaları kağıt kılavuzlarına takın.

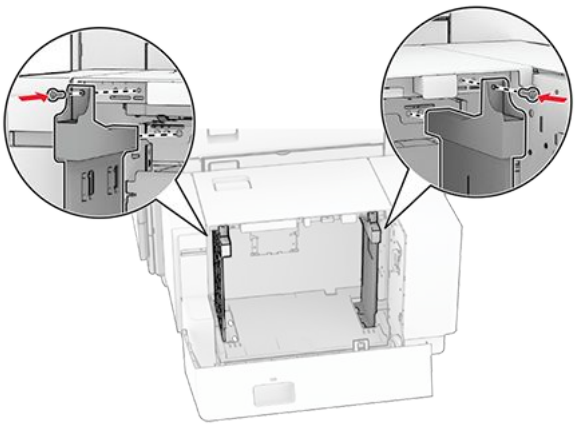

Çok amaçlı besleyiciye yükleme

1. Çok amaçlı besleyiciyi açın.

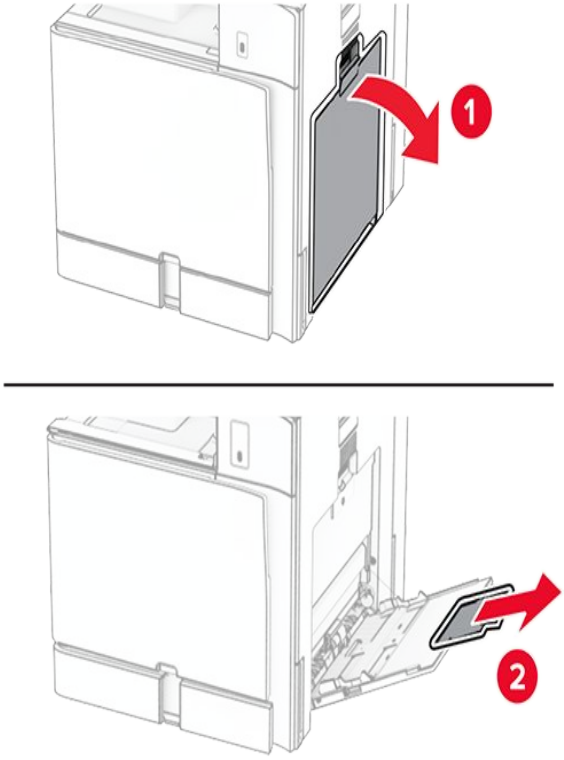

2. Kenar kılavuzlarını, yerleştirdiğiniz kağıtların boyutuyla eşleşecek şekilde ayarlayın.

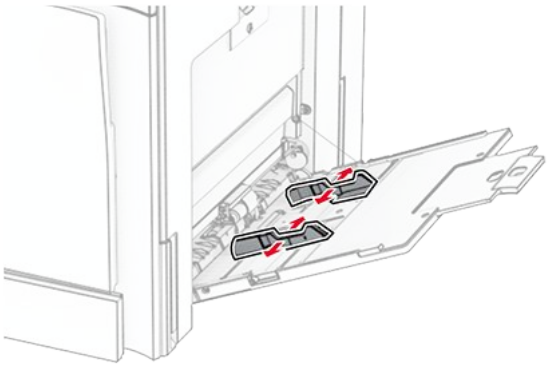

3. Kağıt kenarlarını yüklemeden önce esnetin, havalandırın ve hizalayın.

4. Kağıdı yükleyin.
    - Antetli kağıt yüklerken aşağıdakilerden birini yapın:

Tutucu olmadan	Tutucu ile
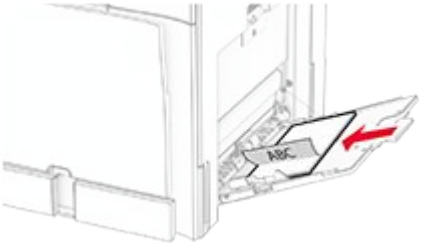 Tek taraflı ve uzun kenarlı yazdırma	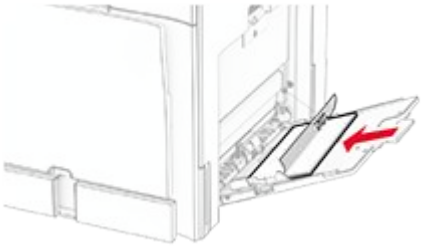 Tek taraflı ve uzun kenarlı yazdırma
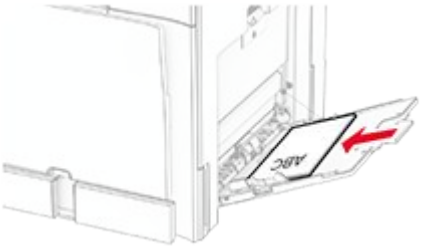 Çift taraflı ve uzun kenarlı yazdırma	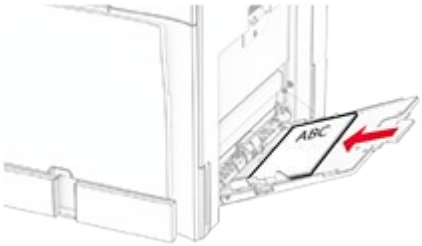 Çift taraflı ve uzun kenarlı yazdırma

- Delikli kağıt yerleştirirken aşağıdakilerden birini yapın:

Tutucu olmadan	Tutucu ile
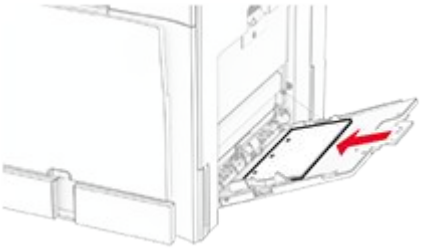 Tek taraflı ve uzun kenarlı yazdırma	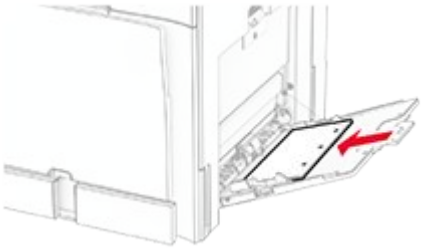 Tek taraflı ve uzun kenarlı yazdırma
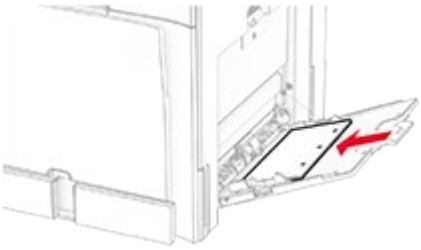 Çift taraflı ve uzun kenarlı yazdırma	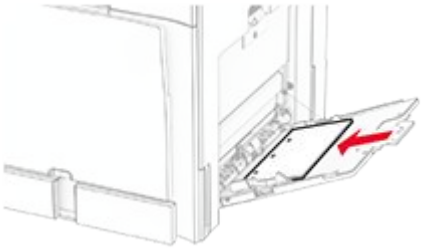 Çift taraflı ve uzun kenarlı yazdırma

Zarflar için

Zarfı, kapak tarafı yukarı bakacak şekilde yazıcının arka tarafına doğru yerleştirin. Avrupa zarfını, yukarı bakan kapak yüzü çok amaçlı besleyiciye önce girecek şekilde yerleştirin.

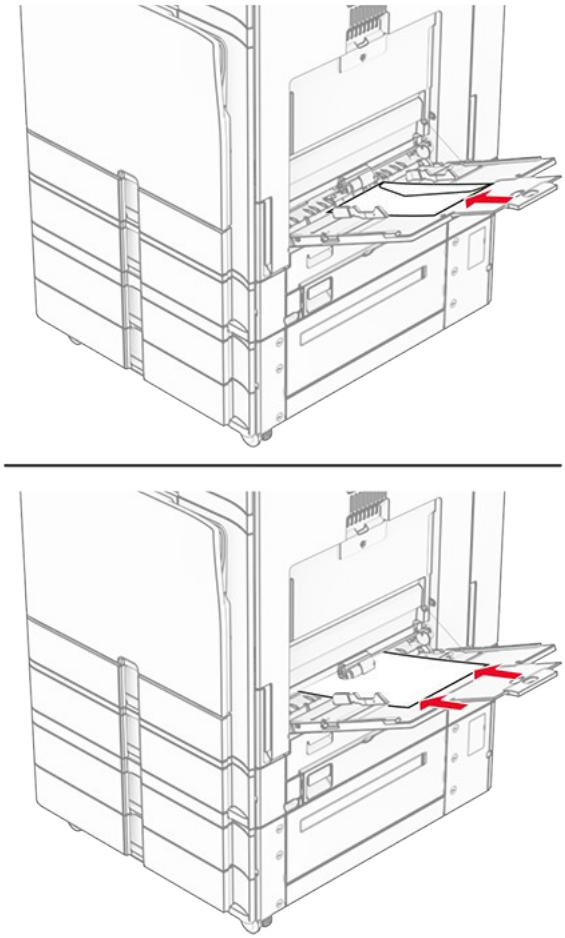

Note: Sonlandırıcı takıldığında, sayfalar yazdırılırken 180° döndürülür.

Tepsileri bağlantılandırma

1. Bir web tarayıcısı açın ve adres alanına yazıcının IP adresini yazın.

   Notlar
   - Yazıcının IP adresini yazıcı ana ekranında görüntüleyin. IP adresleri, 123.123.123.123 gibi nokta işareti ile ayrılan dört rakam dizisinden oluşur.
   - Bir proxy sunucu kullanıyorsanız web sayfasının doğru yüklenmesi için bir süreliğine sunucuyu devre dışı bırakın.

2. **Ayarlar › Kağıt › Tepsi Yapılandırması** düğmesini tıklatın.
3. Bağlantılandırmakta olduğunuz tepsiler için aynı kağıt boyutunu ve kağıt türünü ayarlayın.

   Note: Birbirine bağlı tepsilere kağıtları aynı yönde yüklediğinizden emin olun.

4. Ayarları kaydedin.
5. **Ayarlar › Aygıt › Bakım › Yapılandırma Menüsü › Tepsi Yapılandırması** düğmesini tıklatın.
6. **Tepsi Bağlantısı** ögesini **Otomatik** olarak ayarlayın.
7. Ayarları kaydedin.

Tepsilerin bağlantısını kaldırmak için hiçbir tepsinin kağıt boyutu ve kağıt türü ayarlarının aynı olmadığından emin olun.

> **Uyarı—Hasar Tehlikesi**
> Isıtıcının sıcaklığı belirtilen kağıt türüne göre değişir. Yazdırma sorunlarını önlemek için yazıcının kağıt türü ayarını tepsiye yüklenen kağıt ile eşleştirin.

Yazılımı, sürücüleri ve bellenimi kurma ve güncelleme

Yazıcı yazılımını kurma

> **Notlar**
>
> - Yazdırma sürücüsü, yazılım yükleyici paketine dahildir.
> - macOS sürüm 10.7 veya üzeri bulunan Macintosh bilgisayarlarda AirPrint sertifikalı bir yazıcıda yazdırmak için sürücüyü yüklemenize gerek yoktur. Özel yazdırma özellikleri istiyorsanız yazıcı sürücüsünü indirin.

1. Sürücüler ve karşıdan yüklemeler sayfasına gidin.
2. Yazıcı modeli adını girin ve ardından **Sürücüler ve Karşıdan Yüklemeler'i Bul**'a tıklayın.
3. **Önerilen Sürücü** bölümünden dosyaya tıklayın.
4. **İndirmeyi Başlat**'a tıklayın.

   > **Note:** Dosyayı bilgisayarınıza veya flash sürücüye kaydedebilirsiniz.

5. Yazılımı indirdikten sonra yürütülebilir dosyayı **(.exe)** bulun ve çalıştırın.

Bilgisayara yazıcı ekleme

Başlamadan önce aşağıdakilerden birini yapın:

- Yazıcıyı ve bilgisayarı aynı ağa bağlayın. Yazıcıyı ağa bağlama konusunda daha fazla bilgi için bkz. Yazıcıyı bir Wi-Fi ağına bağlama on page 269.
- Bilgisayarı yazıcıya bağlayın. Daha fazla bilgi için, bkz. Yazıcıya bilgisayar bağlama on page 272.
- Yazıcıyı USB kablosuyla bilgisayara bağlayın. Daha fazla bilgi için, bkz. Yazıcı bağlantı noktaları on page 91.

  > **Note:** USB kablosu ayrı olarak satılır.

Windows kullanıcıları için

1. Yazdırma sürücüsünü bilgisayara yükleyin.

   > **Note:** Daha fazla bilgi için, bkz. Yazıcı yazılımını kurma on page 117.

2. **Yazıcılar ve tarayıcılar**'ı açın, ardından **Yazıcı veya tarayıcı ekle** ögesine tıklayın.
3. Yazıcı bağlantınıza bağlı olarak aşağıdakilerden birini yapın:

   - Listeden bir yazıcı seçin ve ardından **Aygıt ekle** ögesine tıklayın.
   - **Wi-Fi Direct yazıcıları göster** ögesine tıklayın, bir yazıcı seçin ve ardından **Aygıt ekle** ögesine tıklayın.
   - **İstediğim yazıcı listede yok** seçeneğine tıklayın ve ardından **Yazıcı Ekle** penceresinden aşağıdakileri yapın:

     1. **IP adresi veya ana makine adı kullanarak bir yazıcı ekle** ögesini seçin ve ardından **İleri** ögesini tıklatın.
     2. Aygıt türü alanında, **TCP/IP Aygıtı** ögesini seçin.
     3. Ana bilgisayar adı veya IP adresi alanına yazıcının IP adresini yazın ve ardından **İleri** ögesini tıklatın.

        > **Notlar**
        > - Yazıcının IP adresini yazıcı ana ekranında görüntüleyin. IP adresleri, 123.123.123.123 gibi nokta işareti ile ayrılan dört rakam dizisinden oluşur.
        > - Bir proxy sunucu kullanıyorsanız web sayfasının doğru yüklenmesi için bir süreliğine sunucuyu devre dışı bırakın.

     4. Bir yazdırma sürücüsü seçin ve ardından **İleri** ögesine tıklayın.
     5. **Şu anda yüklü olan sürücüyü kullan (önerilir)** seçeneğini belirleyin ve **İleri** ögesini tıklatın.
     6. Yazıcı adını girin ve ardından **İleri** ögesine tıklayın.
     7. **Bitir**'e tıklatın.

Macintosh kullanıcıları için

1. **Yazıcılar ve Tarayıcılar** ögesini açın.
2. **Yazıcı, Tarayıcı veya Faks Ekle** ögesini tıklatıp bir yazıcı seçin.
3. **Yazıcı Ekle** menüsünden bir yazdırma sürücüsü seçin.

   > **Notlar**
   > - Macintosh yazdırma sürücüsünü kullanmak için **AirPrint** veya **Secure AirPrint**'i seçin.
   > - Özel yazdırma özellikleri istiyorsanız Lexmark yazdırma sürücüsünü seçin. Sürücüyü yüklemek için bkz. Yazıcı yazılımını kurma on page 117.

4. Yazıcıyı ekleyin.

Yapılandırma dosyasını dışa aktarma

1. Bir web tarayıcısı açın ve adres alanına yazıcının IP adresini yazın.

   Notlar
   - Yazıcının IP adresini yazıcı ana ekranında görüntüleyin. IP adresleri, 123.123.123.123 gibi nokta işareti ile ayrılan dört rakam dizisinden oluşur.
   - Bir proxy sunucu kullanıyorsanız web sayfasının doğru yüklenmesi için bir süreliğine sunucuyu devre dışı bırakın.

2. Embedded Web Server'dan **Yapılandırmayı Dışa Aktar** ögesini tıklatın.
3. Dışa aktarılacak bir yapılandırma seçin.

Note: Seçtiğiniz yapılandırmaya bağlı olarak, dosyalar ZIP veya CSV biçiminde dışa aktarılır.

Yapılandırma dosyasını içe aktarma

1. Bir web tarayıcısı açın ve adres alanına yazıcının IP adresini yazın.

   Notlar
   - Yazıcının IP adresini yazıcı ana ekranında görüntüleyin. IP adresleri, 123.123.123.123 gibi nokta işareti ile ayrılan dört rakam dizisinden oluşur.
   - Bir proxy sunucu kullanıyorsanız web sayfasının doğru yüklenmesi için bir süreliğine sunucuyu devre dışı bırakın.

2. Embedded Web Server'dan **Yapılandırmayı İçe Aktar** ögesini tıklatın.
3. Dosyanın kaydedildiği konuma göz atın.

   Note: Dosyalar ZIP veya CSV biçiminde kaydedilir.

4. **Al** ögesini tıklatın.

Yazdırma sürücüsüne mevcut seçenekleri ekleme

Windows kullanıcıları için

1. Yazıcılar klasörünü açın.

2. Güncellemek istediğiniz yazıcıyı seçin ve aşağıdaki işlemlerden birini gerçekleştirin:
    - Windows 7 veya sonrası için **Yazıcı özellikleri** ögesini seçin.
    - Önceki sürümler için **Özellikler** ögesini seçin.
3. **Yapılandırma** sekmesine gidin ve ardından **Şimdi Güncelle - Yazıcıya Sor** ögesini seçin.
4. Değişiklikleri uygulayın.

Macintosh kullanıcıları için

1. **Yazıcılar ve Tarayıcılar** ögesini açın.
2. **Yazıcı, Tarayıcı veya Faks Ekle** ögesini tıklatıp bir yazıcı seçin.
3. Yazıcı sürücüsü seçin.
4. Değişiklikleri uygulayın.

Yazıcı bellenim talimatları

Yazıcı bellenim sürümünü kontrol etme

Embedded Web Server’ı kullanma

> **Note:** Yazıcının ağa bağlı olduğundan emin olun.

1. Bir web tarayıcısı açın ve adres alanına yazıcının IP adresini yazın.

    > **Notlar**
    > - IP adresleri, nokta işareti ile ayrılan dört rakam dizisinden oluşur. Örneğin, 123.123.123.123.
    > - Bir proxy sunucu kullanıyorsanız web sayfasının doğru yüklenmesi için bir süreliğine sunucuyu devre dışı bırakın.

2. **Raporlar › Aygıt › Aygıt Bilgileri** düğmesini tıklatın.
3. **Temel**'i arayın.

    > **Note:** Bellenim sürümü, virgüllerle ayrılmış harf ve rakam seti olarak görünür. Örneğin, ABCDE.123.123.

Kontrol panelini kullanma

1. **Ayarlar › Aygıt › Bu yazıcı hakkında** bölümüne gidin.
2. **Bellenim Sürümü**’nü arayın.

> **Note:** Bellenim sürümü, virgüllerle ayrılmış harf ve rakam seti olarak görünür. Örneğin, ABCDE.123.123.

Yazıcı bellenimini indirme

1. Sürücüler ve karşıdan yüklemeler sayfasına gidin.
2. Yazıcı modeli adını girin ve ardından **Sürücüler ve Karşıdan Yüklemeler'i Bul**'a tıklayın.
3. **Önerilen Bellenim** bölümünden ZIP dosyasına tıklayın.
4. Son Kullanıcı Sözleşmesi'ni kabul edin ve ardından indirmeyi başlatın.

> **Note:** Dosyayı bilgisayarınıza veya flash sürücüye kaydedebilirsiniz.

5. Ürün yazılımını indirdikten sonra, ZIP dosyasını ayıklayın ve ardından ürün yazılımı flash dosyasını **(.fls)** bulun.

Bellenim güncelleme

Kontrol panelini kullanarak bellenimi güncelleme

Bildirim merkezini kullanarak

> **Note:** Bu yöntem yalnızca bazı yazıcı modellerinde geçerlidir.

1. Ana ekrandan bildirim merkezine gidin ve **Bellenim güncellemesi mevcut** seçeneğini seçin.

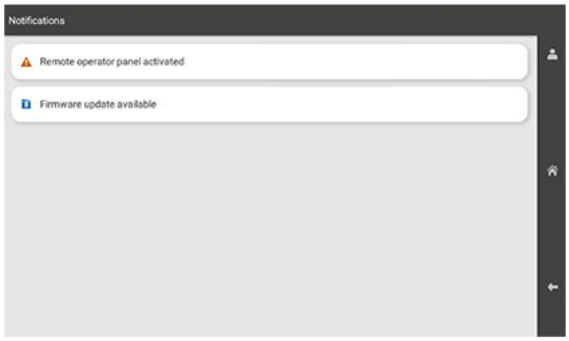

2. **Şimdi yükle** ögesini seçin.

Yazıcı, güncellemeden sonra otomatik olarak yeniden başlatılır.

Ayarlar menüsünü kullanma

1. Kontrol panelinden şuraya gidin: **Ayarlar › Aygıt**.
2. Yazıcı modeline göre **Bellenimi güncelle** veya **Bellenim Güncellemesi**'ni seçin.
3. Yazıcı modelinize bağlı olarak **Güncellemeleri kontrol et** veya **Şimdi güncellemeleri kontrol et** ögesini seçin.

   Güncelleme varsa **Şimdi yükle** ögesini seçin.

   Yazıcı, güncellemeden sonra otomatik olarak yeniden başlatılır.

Embedded Web Server kullanarak bellenimi güncelleme

Notlar

- Başlamadan önce, bellenimi indirdiğinizden ve bilgisayarınıza veya flash sürücünüze kaydettiğinizden emin olun. Daha fazla bilgi için bkz. Yazıcı bellenimini indirme on page 121.
- Yazıcının ağa bağlı olduğundan emin olun.

Güncelleme düğmesini kullanma

1. Bir web tarayıcısı açın ve adres alanına yazıcının IP adresini yazın.

   Notlar
   - IP adresleri, nokta işareti ile ayrılan dört rakam dizisinden oluşur. Örneğin, 123.123.123.123.
   - Bir proxy sunucu kullanıyorsanız web sayfasının doğru yüklenmesi için bir süreliğine sunucuyu devre dışı bırakın.

2. **Cihaz** ögesine tıklayın.

3. Aşağı kaydırın ve **Bellenimi Güncelle** ögesine tıklayın.
4. Yazıcı modelinize bağlı olarak **Güncellemeleri kontrol et** veya **Şimdi güncellemeleri kontrol et** ögesine tıklayın.

   Yeni bir güncelleme varsa **Şimdi yükle** seçeneğine tıklayın.

   Yazıcı, güncellemeden sonra otomatik olarak yeniden başlatılır.

Bellenim flash dosyasını kullanma (.fls)

1. Bir web tarayıcısı açın ve adres alanına yazıcının IP adresini yazın.

   Notlar
   - IP adresleri, nokta işareti ile ayrılan dört rakam dizisinden oluşur. Örneğin, 123.123.123.123.
   - Bir proxy sunucu kullanıyorsanız web sayfasının doğru yüklenmesi için bir süreliğine sunucuyu devre dışı bırakın.

2. **Cihaz** ögesine tıklayın.
3. Aşağı kaydırın ve **Bellenimi Güncelle** ögesine tıklayın.
4. **Bellenimi Dosyadan Güncelle** bölümünde **Gözat**'a tıklayın.
5. Arayın ve ardından **.fls** dosyasını seçin.
6. **Yükle** ögesine tıklayın.

   Yazıcı, güncellemeden sonra otomatik olarak yeniden başlatılır.

Flash sürücü kullanarak bellenimi güncelleme

Notlar

- Başlamadan önce, bellenimi indirdiğinizden ve bilgisayarınıza veya flash sürücünüze kaydettiğinizden emin olun. Daha fazla bilgi için bkz. Yazıcı bellenimini indirme on page 121.
- Flash sürücü FAT32 olarak biçimlendirilmiştir.

1. Flash sürücüyü yazıcının ön USB bağlantı noktasına takın.

   Flash sürücünün içeriği yazıcının ekranda otomatik olarak görünür. Dosyalar görünmezse, ana ekrandan **USB Sürücüsü**'nü seçin.
2. Arayın ve ardından **.fls** dosyasını seçin.
3. **Kodu Güncelle**'yi seçin.

   Yazıcı, güncellemeden sonra otomatik olarak yeniden başlatılır.

Donanım seçeneklerini kurma

İsteğe bağlı 550 kağıtlık gözü takma

DİKKAT—ÇARPILMA TEHLİKESİ
Elektrik çarpması riskini önlemek için yazıcıyı kurduktan bir süre sonra denetleyici anakartına erişiyorsanız veya isteğe bağlı donanım veya bellek aygıtları takıyorsanız devam etmeden önce yazıcının gücünü kapatın ve güç kablosunu prizden çekin. Yazıcıya bağlı başka aygıtlarınız varsa bu aygıtları kapatın ve yazıcıya giden tüm kablolarını çıkarın.

Notlar

- Bu seçenek her zaman doğrudan yazıcının altına kurulmalı ve başka bir isteğe bağlı 550 kağıtlık tepsiyle birlikte kurulmamalıdır.
- Bu görev için düz uçlu bir tornavida gerekir.

1. Yazıcıyı kapatın.

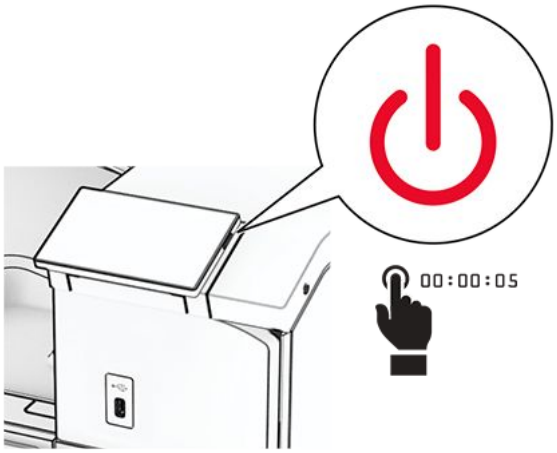

2. Güç kablosunu prizden çekin ve ardından yazıcıdan çıkarın.

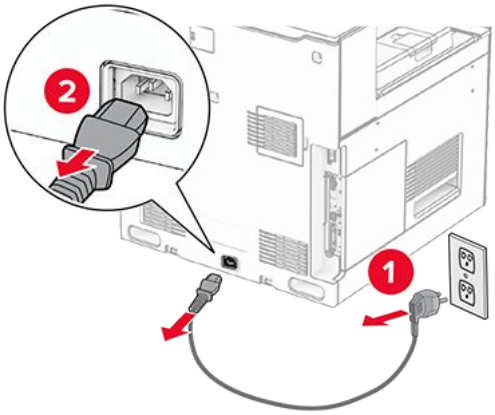

3. İsteğe bağlı 550 sayfalık gözü ambalajından çıkarın.

> **Note:** Tepsiye zarar vermemek için kaldırırken ön ve arka tarafları tuttuğunuzdan emin olun.

4. Sağ tepsi kapağını takın.

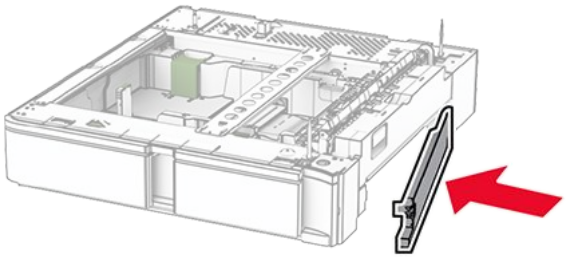

5. 550 kağıtlık göz içliğini çekerek çıkarın.

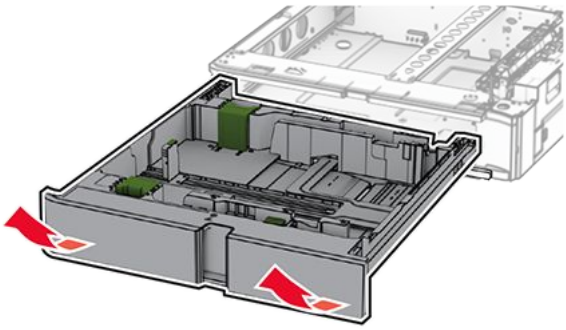

6. Üst tepsi kapağını çıkarın.

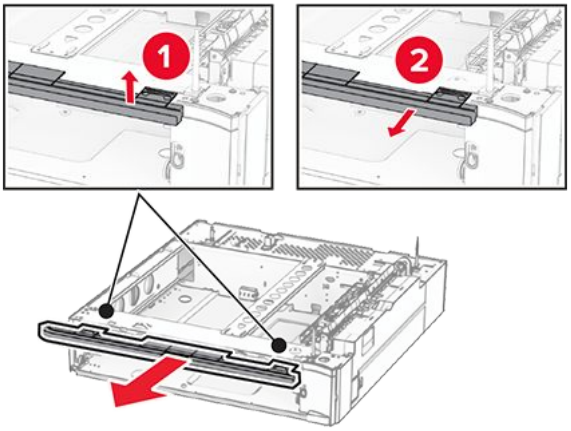

7. Vidaları sökün.

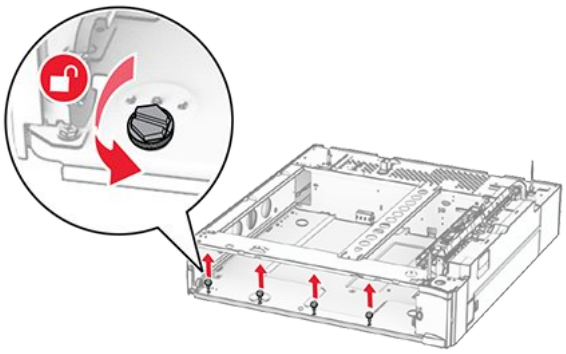

8. Alt tepsi kapağını takın.

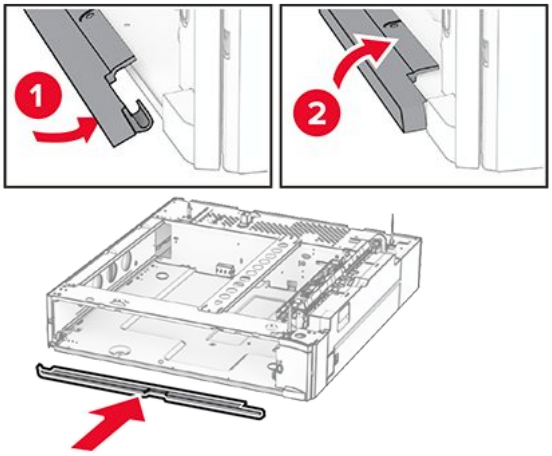

9. Vidaları takın.

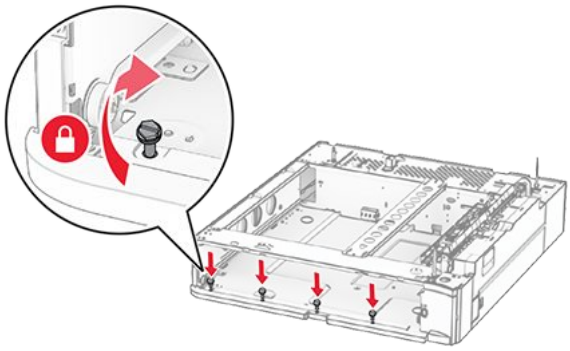

10. Üst tepsi kapağını takın.

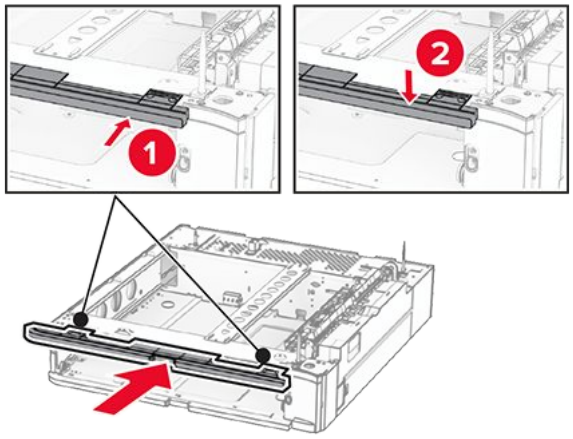

11. 550 kağıtlık göz içliğini takın.
12. Yazıcının sağ alt kısmındaki kapağı çıkarın.

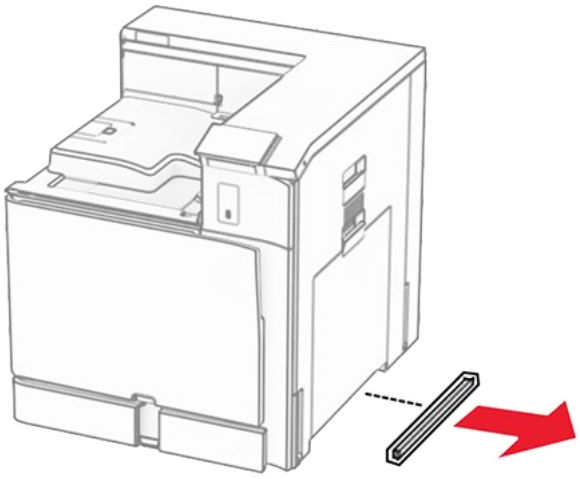

13. Yazıcıyı 550 sayfalık gözle hizalayın ve ardından yazıcıyı yerine indirin.

DİKKAT–YARALANMA TEHLİKESİ
Yazıcının ağırlığı 20 kg'dan (44 lb) fazlaysa yazıcıyı güvenli bir şekilde kaldırmak için iki veya daha fazla kişi gerekebilir.

14. Standart tepsi içliğinin dışarı çekin.

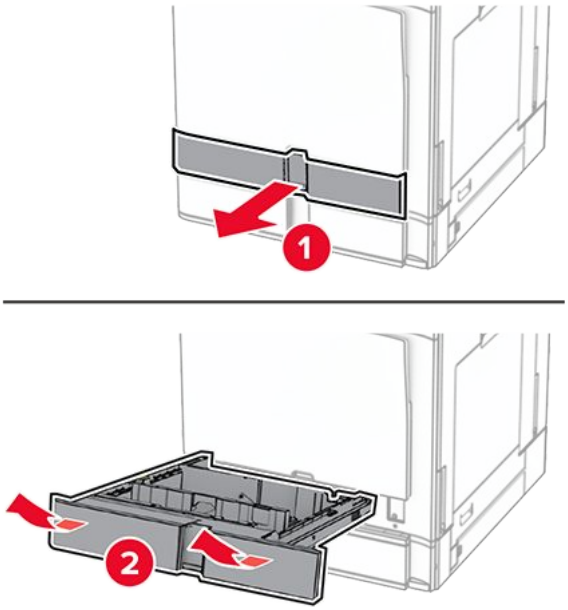

15. 550 kağıtlık gözü yazıcıya sabitleyin.

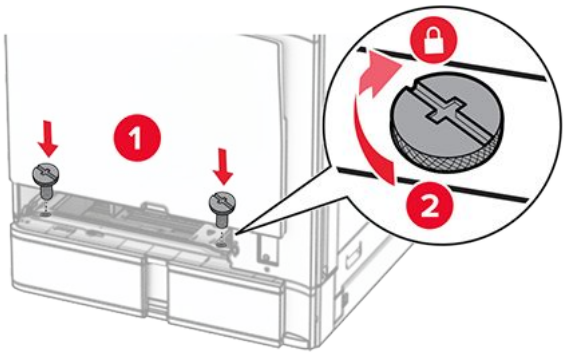

16. Standart tepsi içliğini takın.

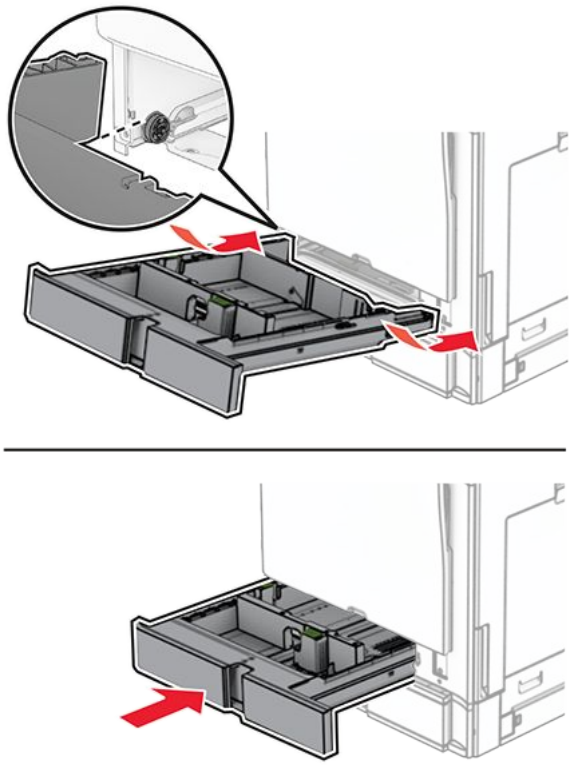

17. 550 kağıtlık gözün arka kısmını yazıcıya sabitleyin.

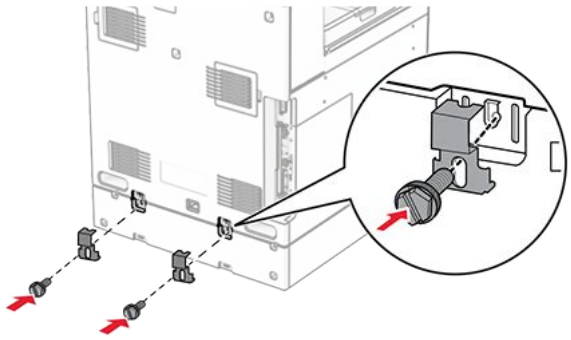

18. Güç kablosunun bir ucunu yazıcıya, diğer ucunu da elektrik prizine takın.

DİKKAT–YARALANMA TEHLİKESİ
Yangın veya elektrik çarpması riskini önlemek için güç kablosunu ürünün yakınındaki ve kolay erişilebilir bir konumdaki uygun şekilde tanımlanmış ve doğru şekilde topraklanmış bir elektrik prizine bağlayın.

19. Yazıcıyı açın.

Tepsiyi, yazdırma işleri için kullanılabilir olması amacıyla yazıcı sürücüsüne ekleyin. Daha fazla bilgi için, bkz. Yazdırma sürücüsüne mevcut seçenekleri ekleme on page 119.

2 x 550 kağıtlık gözü takma

DİKKAT—ÇARPILMA TEHLİKESİ
Elektrik çarpması riskini önlemek için yazıcıyı kurduktan bir süre sonra denetleyici anakartına erişiyorsanız veya isteğe bağlı donanım veya bellek aygıtları takıyorsanız devam etmeden önce yazıcının gücünü kapatın ve güç kablosunu prizden çekin. Yazıcıya bağlı başka aygıtlarınız varsa bu aygıtları kapatın ve yazıcıya giden tüm kablolarını çıkarın.

Notlar

- Bu seçeneğin isteğe bağlı 550 kağıtlık gözle birlikte takılması gerekir. Seçeneği, yapılandırmanın alt kısmına yerleştirin.
- 550 kağıtlık göz önceden takıldıysa gözü çıkarın, tepsi yan kapağını çıkarın, alt tepsi kapağını çıkarın ve ardından tepsiyi bu seçeneğin üstüne yerleştirin.
- Bu görev için düz uçlu bir tornavida gerekir.

1. Yazıcıyı kapatın.

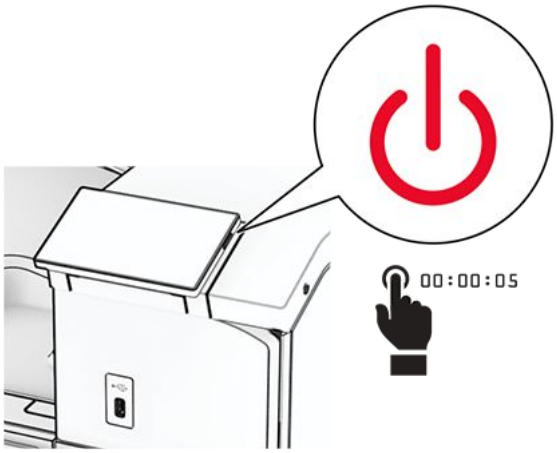

2. Güç kablosunu prizden çekin ve ardından yazıcıdan çıkarın.

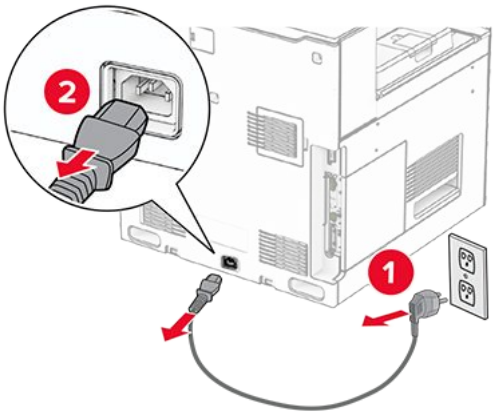

3. 2 x 550 yapraklık tepsinin ambalajını çıkarın.
4. 2 x 550 kağıtlık gözü sabit tutmak için tekerleği kilitleyin.

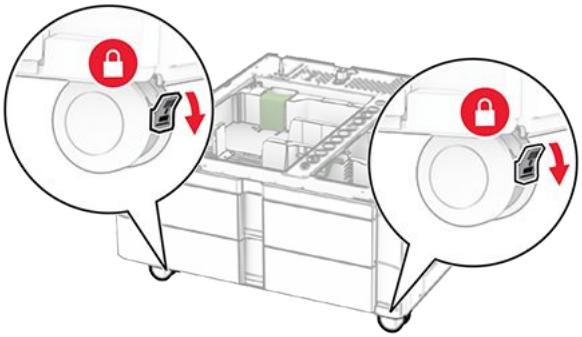

5. 550 kağıtlık gözü 2 x 550 kağıtlık gözle hizalayın ve yerine itin.

> **Note:** Tepsiye zarar vermemek için kaldırırken ön ve arka tarafları tuttuğunuzdan emin olun.

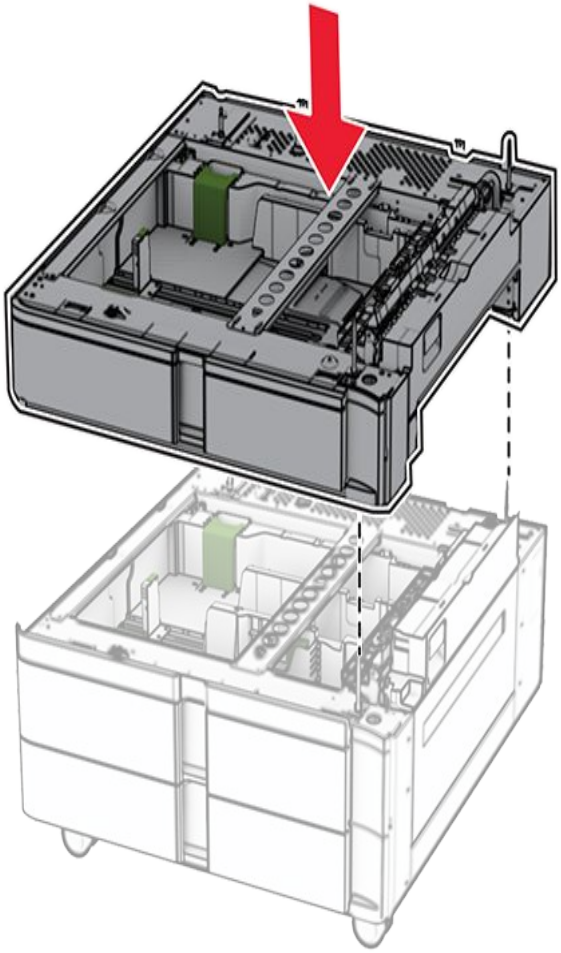

6. 550 kağıtlık göz içliğini çekerek çıkarın.

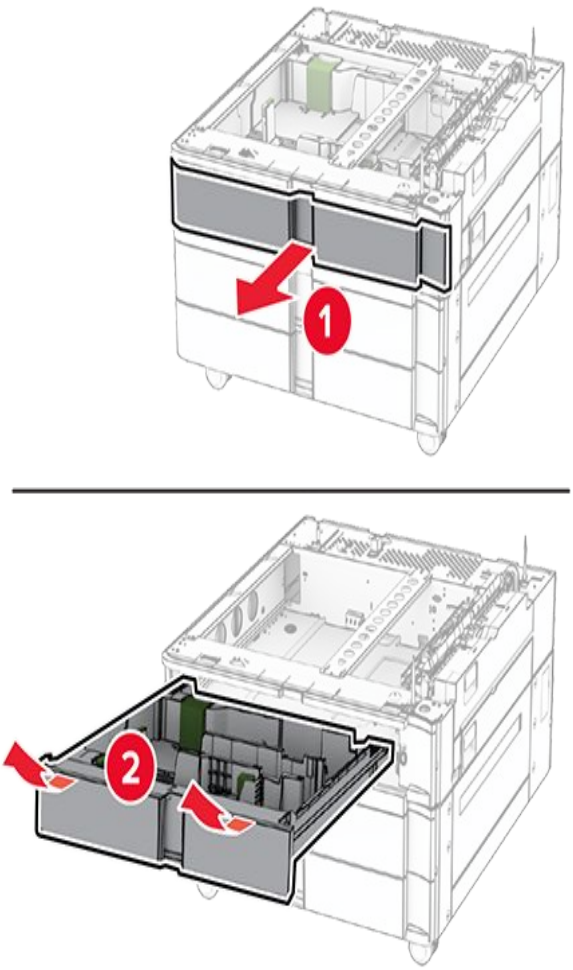

7. 550 kağıtlık gözü 2 x 550 kağıtlık göze sabitleyin.

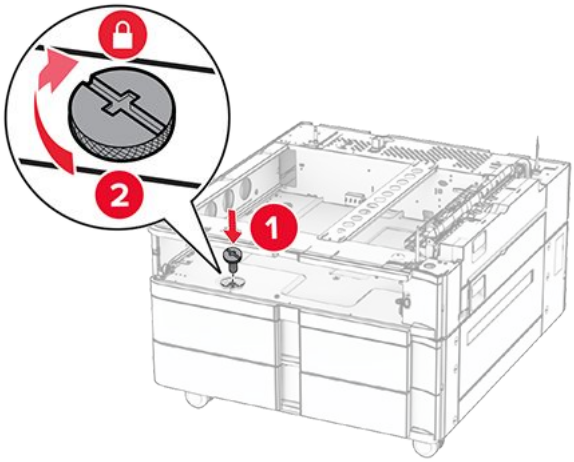

8. 550 kağıtlık göz içliğini takın.

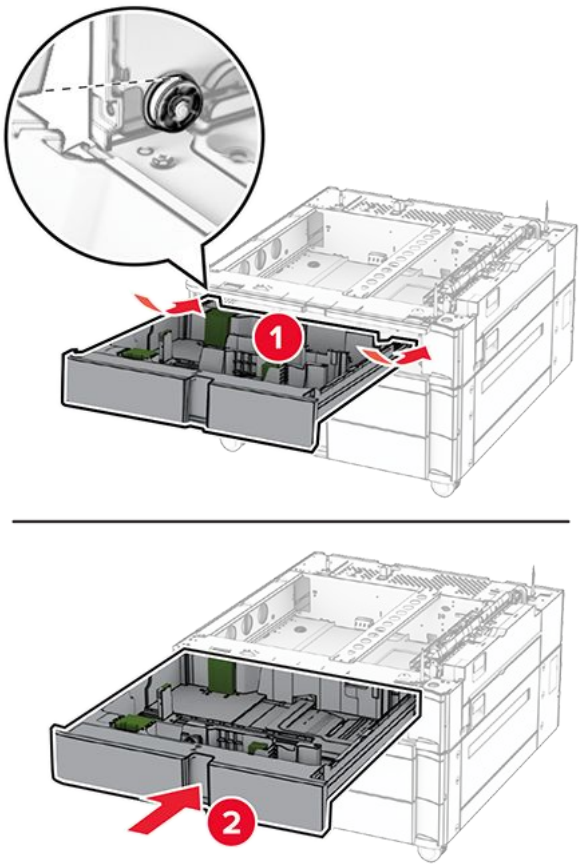

9. 550 kağıtlık gözün arka bölümünü 2 x 550 kağıtlık göze sabitleyin.

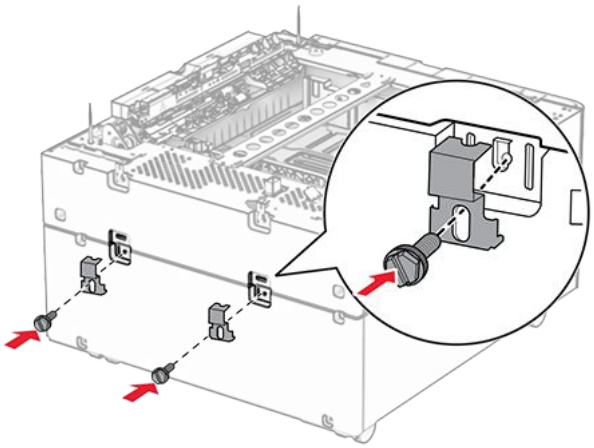

10. Yazıcının sağ alt kısmındaki kapağı çıkarın.

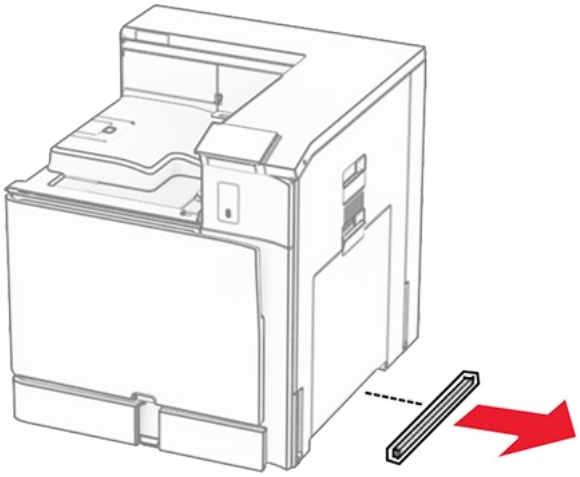

11. Yazıcıyı isteğe bağlı tepsilerle hizalayın ve ardından yerine indirin.

DİKKAT–YARALANMA TEHLİKESİ
Yazıcının ağırlığı 20 kg'dan (44 lb) fazlaysa yazıcıyı güvenli bir şekilde kaldırmak için iki veya daha fazla kişi gerekebilir.

12. Standart tepsi içliğinin dışarı çekin.

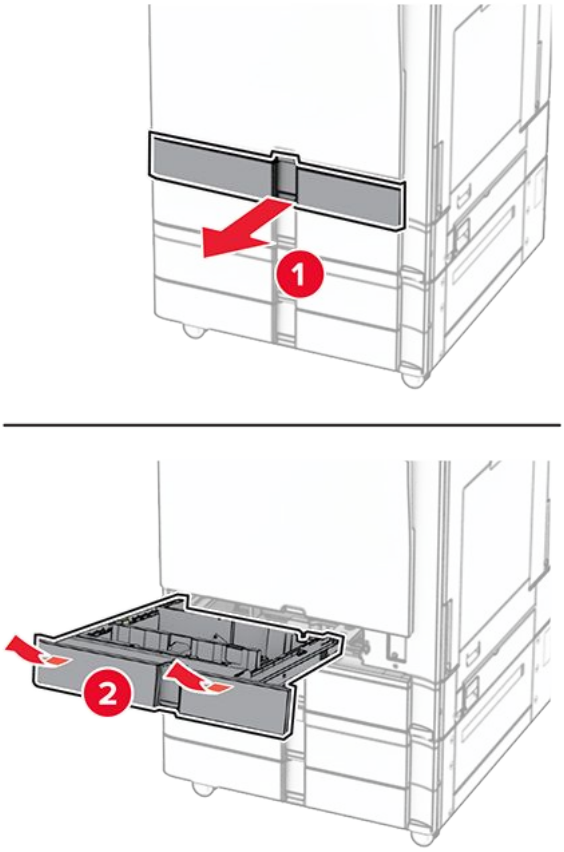

13. 550 kağıtlık gözü yazıcıya sabitleyin.

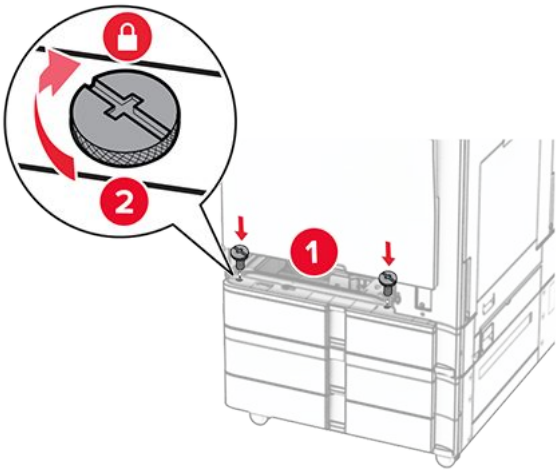

14. Standart tepsi içliğini takın.
15. 550 kağıtlık gözün arka kısmını yazıcıya sabitleyin.

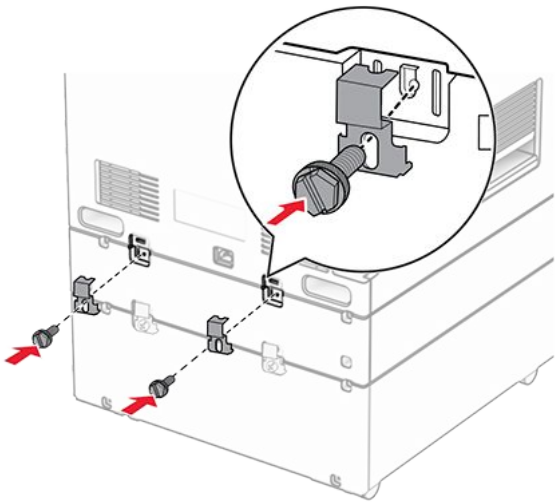

16. Güç kablosunun bir ucunu yazıcıya, diğer ucunu da elektrik prizine takın.

> **DİKKAT–YARALANMA TEHLİKESİ**
> Yangın veya elektrik çarpması riskini önlemek için güç kablosunu ürünün yakınındaki ve kolay erişilebilir bir konumdaki uygun şekilde tanımlanmış ve doğru şekilde topraklanmış bir elektrik prizine bağlayın.

17. Yazıcıyı açın.

Tepsiyi, yazdırma işleri için kullanılabilir olması amacıyla yazıcı sürücüsüne ekleyin. Daha fazla bilgi için, bkz. Yazdırma sürücüsüne mevcut seçenekleri ekleme on page 119.

2000 kağıtlık çift girişi takma

> **DİKKAT—ÇARPILMA TEHLİKESİ**
> Elektrik çarpması riskini önlemek için yazıcıyı kurduktan bir süre sonra denetleyici anakartına erişiyorsanız veya isteğe bağlı donanım veya bellek aygıtları takıyorsanız devam etmeden önce yazıcının gücünü kapatın ve güç kablosunu prizden çekin. Yazıcıya bağlı başka aygıtlarınız varsa bu aygıtları kapatın ve yazıcıya giden tüm kablolarını çıkarın.

Notlar

- Bu seçeneğin isteğe bağlı 550 kağıtlık gözle birlikte takılması gerekir. Bu seçeneği yapılandırmanın alt kısmına yerleştirin.
- 550 kağıtlık göz önceden takıldıysa gözü çıkarın, tepsi yan kapağını çıkarın, alt tepsi kapağını çıkarın ve ardından tepsiyi bu seçeneğin üstüne yerleştirin.
- Bu görev için düz uçlu bir tornavida gerekir.

1. Yazıcıyı kapatın.

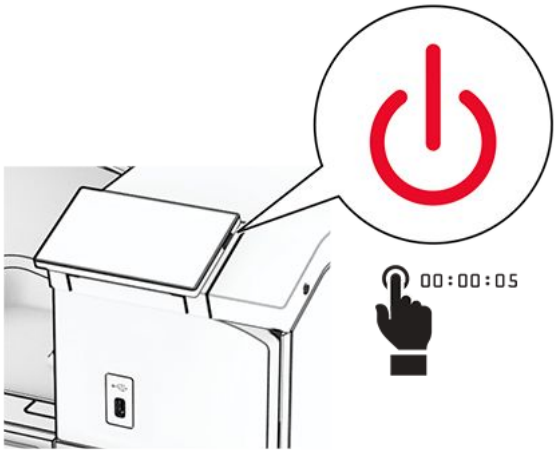

2. Güç kablosunu prizden çekin ve ardından yazıcıdan çıkarın.

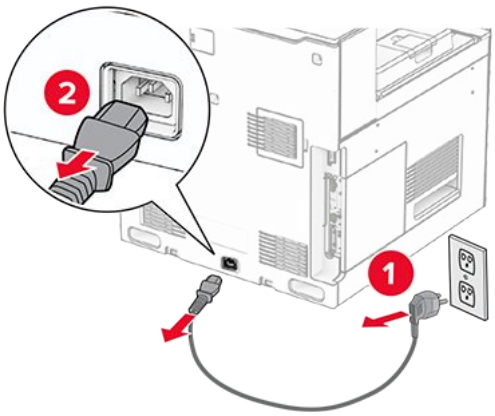

3. Çift tepsiyi paketinden çıkarın ve tüm ambalaj malzemelerini sökün.
4. Çift tepsiyi sabit tutmak için tekerleği kilitleyin.

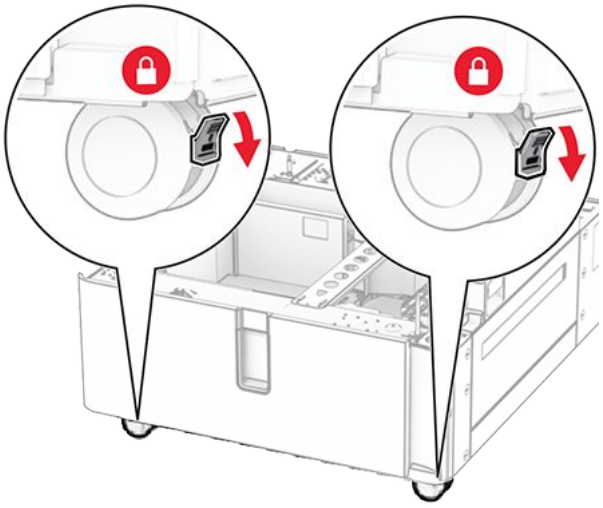

5. 550 kağıtlık gözü çift tepsiyle hizalayın ve yerine indirin.

> **Note:** Tepsiye zarar vermemek için kaldırırken ön ve arka tarafları tuttuğunuzdan emin olun.

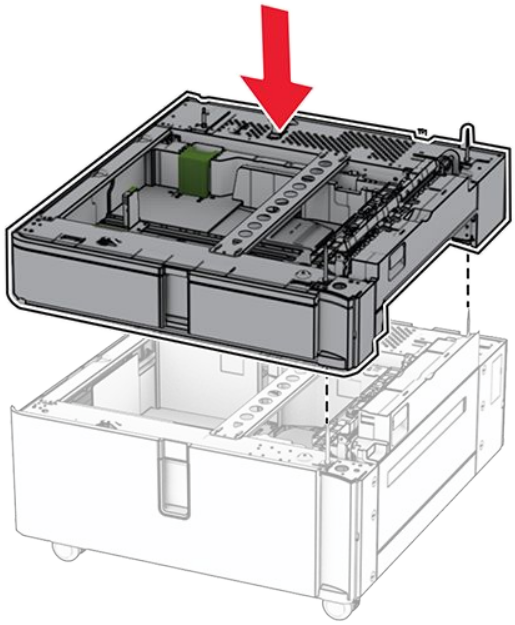

6. 550 kağıtlık göz içliğini çekerek çıkarın.

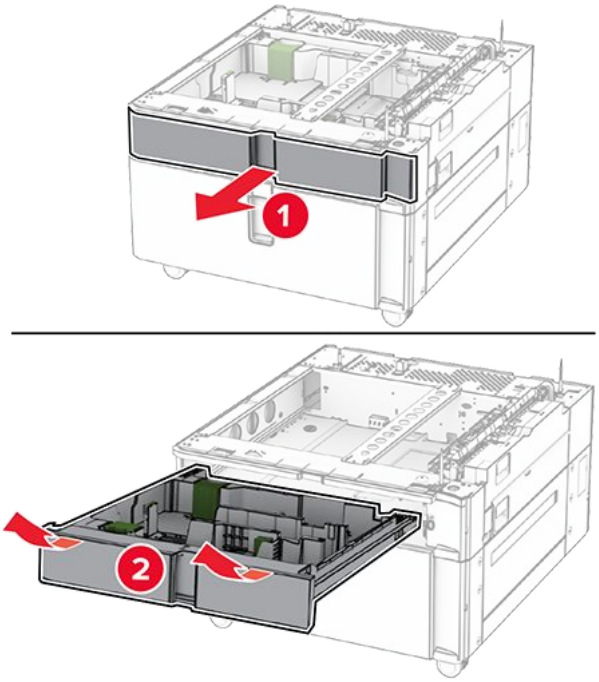

7. 550 kağıtlık gözü çift tepsiye sabitleyin.

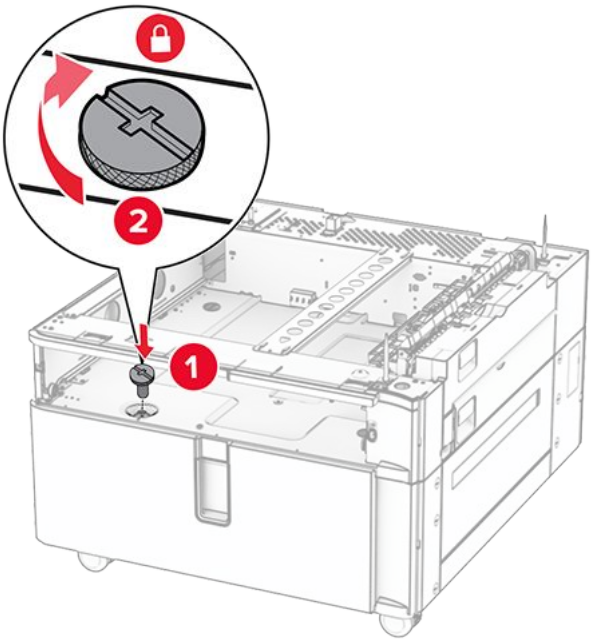

8. Tepsi içliğini yerleştirin.
9. 550 kağıtlık gözün arka kısmını çift tepsiye sabitleyin.

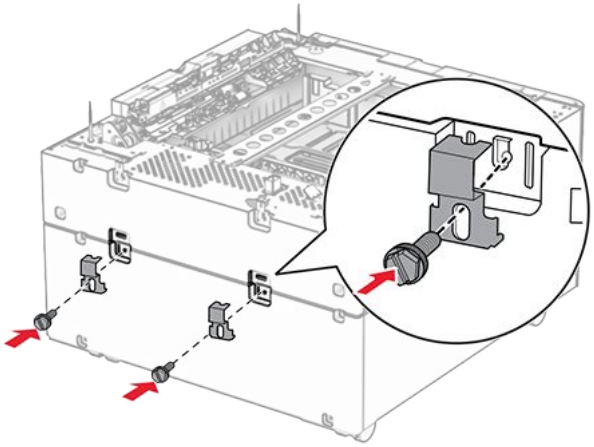

10. Yazıcının sağ alt kısmındaki kapağı çıkarın.

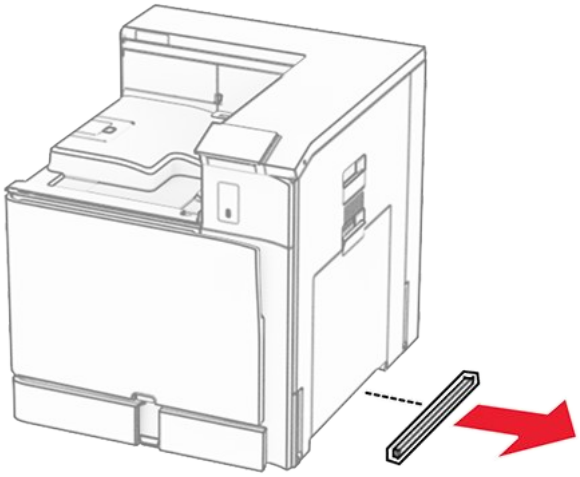

11. Yazıcıyı isteğe bağlı tepsilerle hizalayın ve ardından yerine indirin.

DİKKAT–YARALANMA TEHLİKESİ
Yazıcının ağırlığı 20 kg'dan (44 lb) fazlaysa yazıcıyı güvenli bir şekilde kaldırmak için iki veya daha fazla kişi gerekebilir.

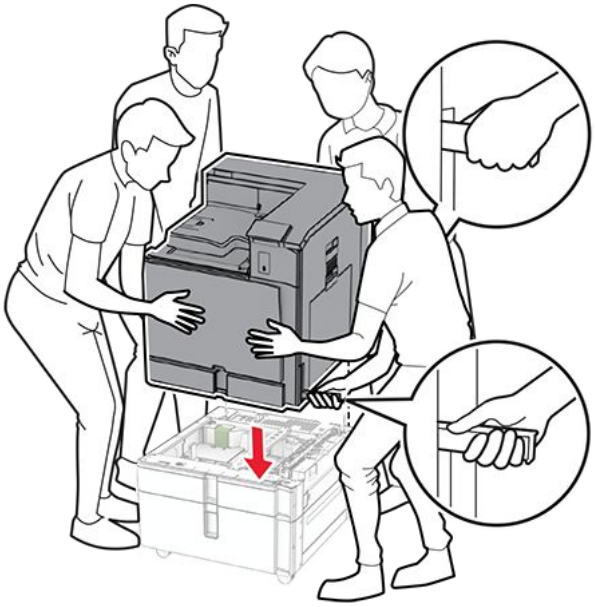

12. Standart tepsiyi çekin.

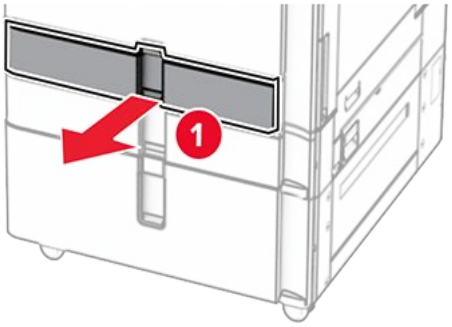

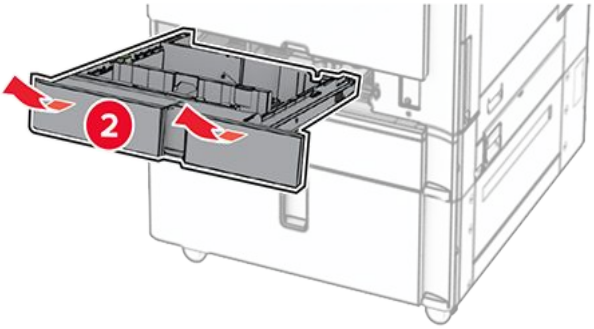

13. 550 kağıtlık gözü yazıcıya sabitleyin.

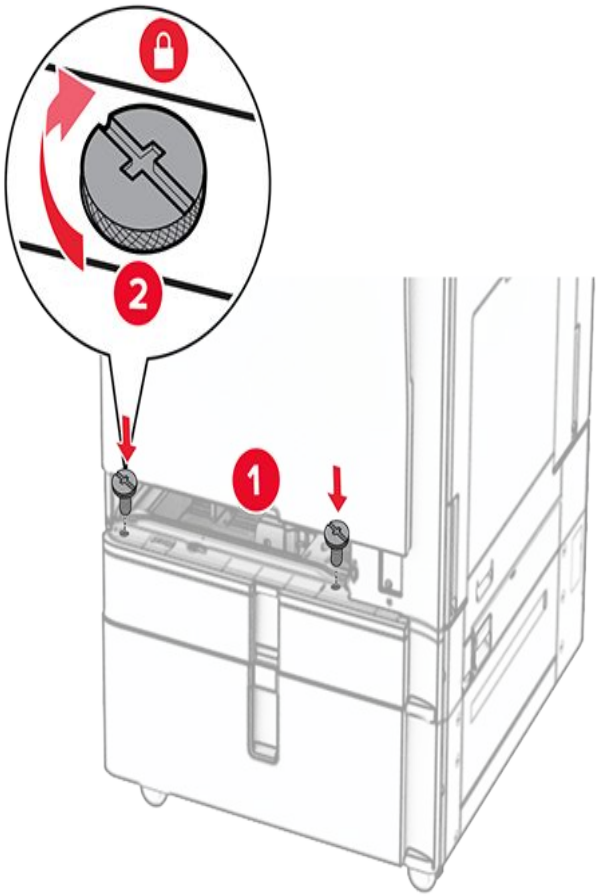

14. Tepsiyi takın.
15. 550 kağıtlık gözün arka kısmını yazıcıya sabitleyin.

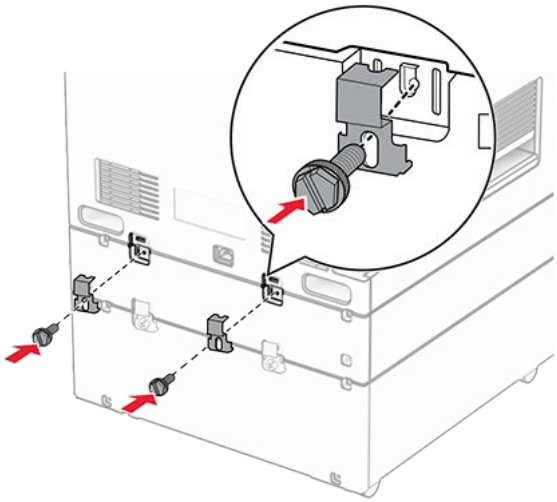

16. Güç kablosunun bir ucunu yazıcıya, diğer ucunu da elektrik prizine takın.

DİKKAT–YARALANMA TEHLİKESİ
Yangın veya elektrik çarpması riskini önlemek için güç kablosunu ürünün yakınındaki ve kolay erişilebilir bir konumdaki uygun şekilde tanımlanmış ve doğru şekilde topraklanmış bir elektrik prizine bağlayın.

17. Yazıcıyı açın.

Tepsiyi, yazdırma işleri için kullanılabilir olması amacıyla yazıcı sürücüsüne ekleyin. Daha fazla bilgi için, bkz. Yazdırma sürücüsüne mevcut seçenekleri ekleme on page 119.

Kabini takma

DİKKAT—ÇARPILMA TEHLİKESİ
Elektrik çarpması riskini önlemek için yazıcıyı kurduktan bir süre sonra denetleyici anakartına erişiyorsanız veya isteğe bağlı donanım veya bellek aygıtları takıyorsanız devam etmeden önce yazıcının gücünü kapatın ve güç kablosunu prizden çekin. Yazıcıya bağlı başka aygıtlarınız varsa bu aygıtları kapatın ve yazıcıya giden tüm kablolarını çıkarın.

Notlar

- Bu seçeneğin 550 kağıtlık gözle birlikte takılması gerekir. Bu seçeneği yapılandırmanın alt kısmına yerleştirin.
- 550 kağıtlık göz önceden takıldıysa gözü çıkarın, alt tepsiyi çıkarın ve bu seçeneğin üstüne yerleştirin.
- Bu görev için düz uçlu bir tornavida gerekir.

1. Kabini ambalajından çıkarın ve takın.
2. Yazıcıyı kapatın.

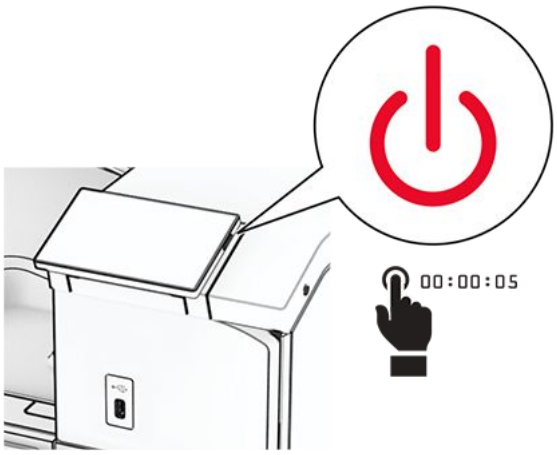

3. Güç kablosunu prizden çekin ve ardından yazıcıdan çıkarın.

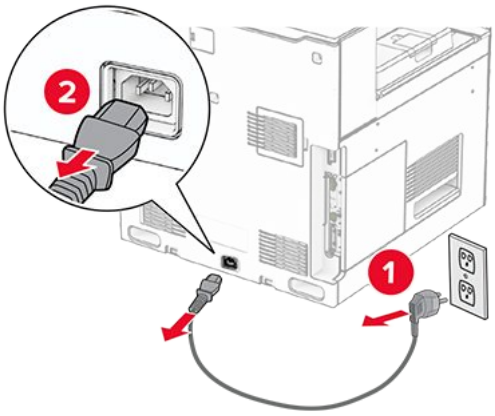

4. Kabini sabit tutmak için tekerleği kilitleyin.

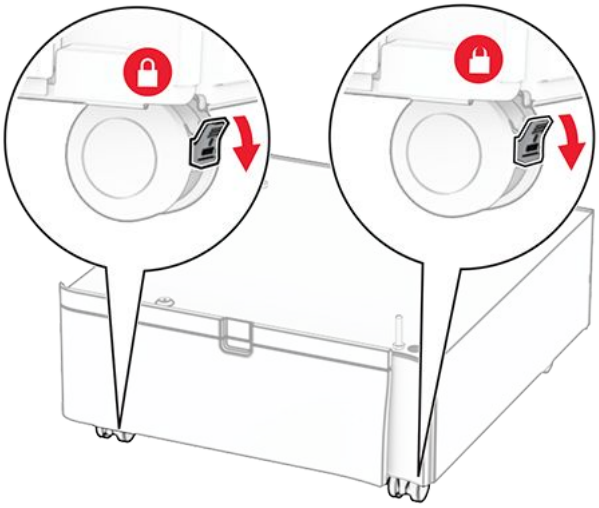

5. 550 kağıtlık gözün yan kapaklarını yerleştirin.

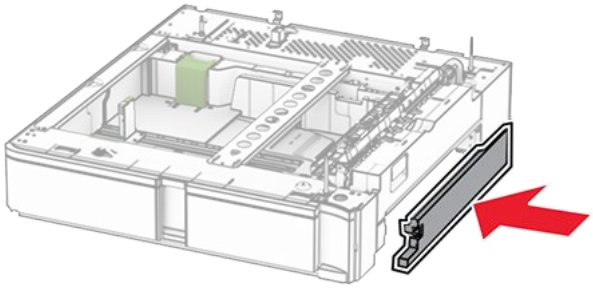

6. Tepsiyi kabinle hizalayın, ardından yerine indirin.

> **Note:** Tepsiye zarar vermemek için kaldırırken ön ve arka tarafları tuttuğunuzdan emin olun.

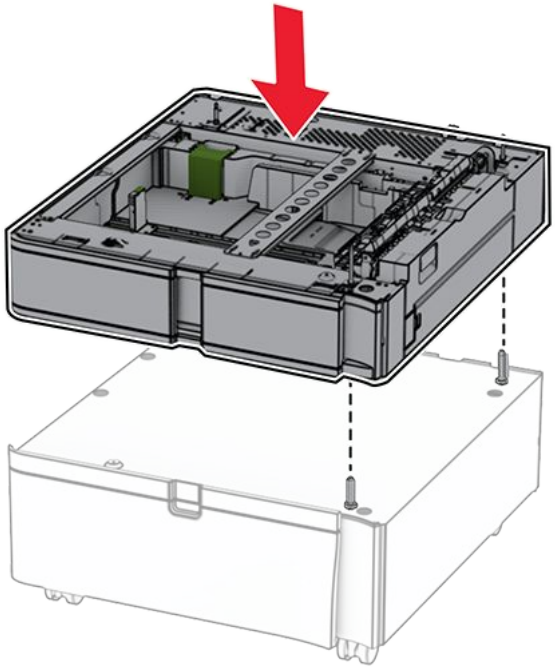

7. Tepsi içliğini dışarı çekin.

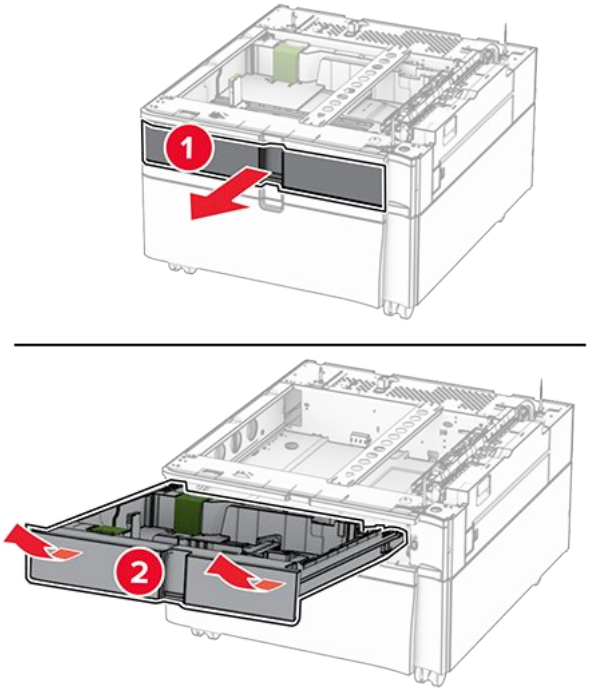

8. Tepsiyi kabine sabitleyin.

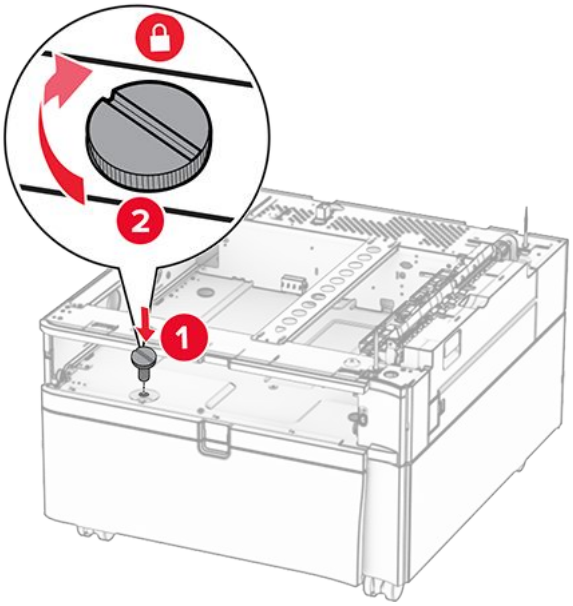

9. Tepsi içliğini yerleştirin.
10. Tepsinin arka kısmını kabine sabitleyin.

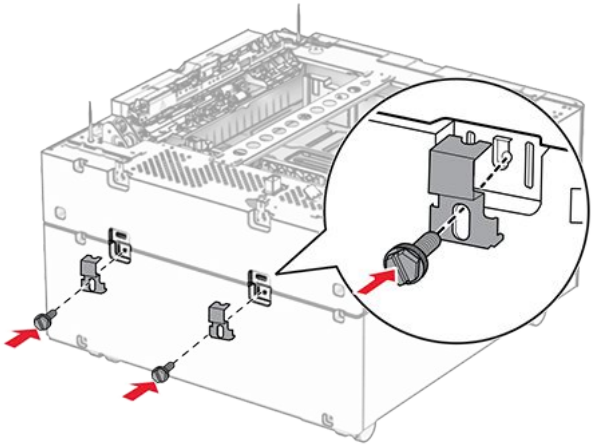

11. Yazıcının sağ alt kısmındaki kapağı çıkarın.

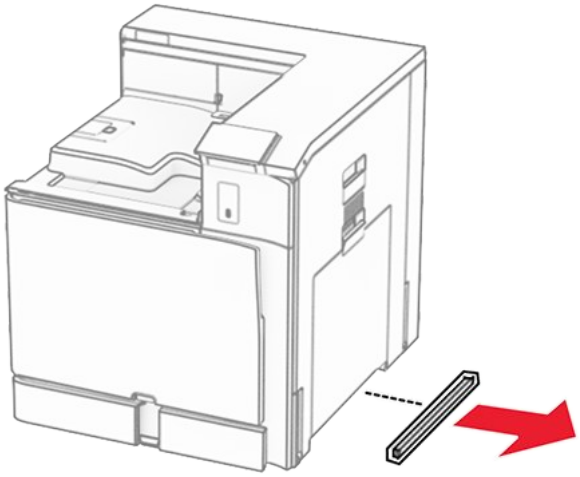

12. Yazıcıyı kabin ve tepsiyle hizalayın, ardından yavaşça yerine indirin.

DİKKAT–YARALANMA TEHLİKESİ
Yazıcının ağırlığı 20 kg'dan (44 lb) fazlaysa yazıcıyı güvenli bir şekilde kaldırmak için iki veya daha fazla kişi gerekebilir.

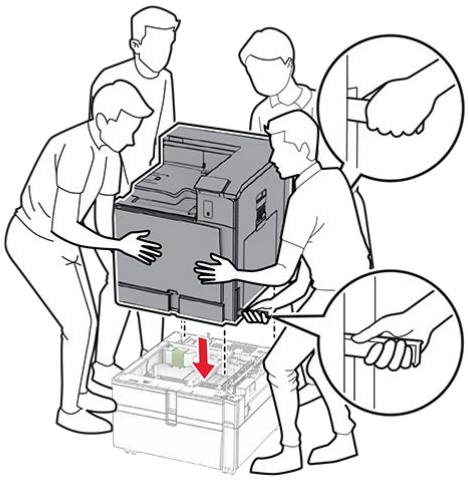

13. Standart tepsi içliğinin dışarı çekin.
14. 550 kağıtlık gözü yazıcıya sabitleyin.

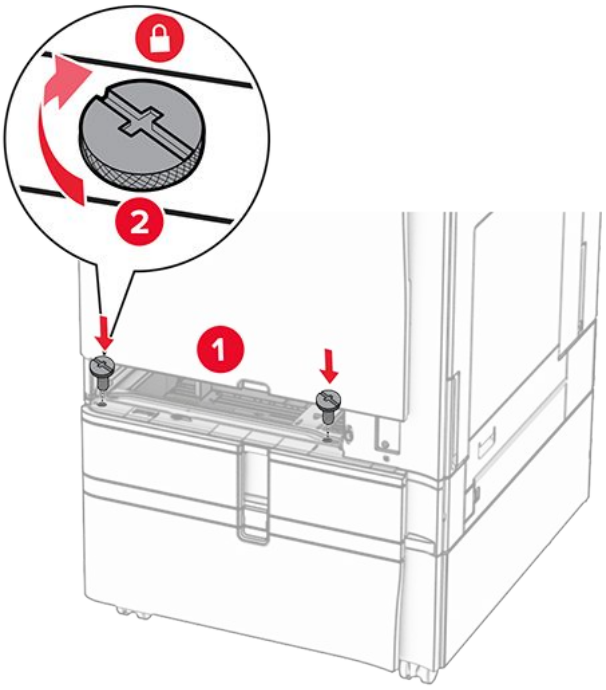

15. Standart tepsi içliğini takın.
16. 550 kağıtlık gözün arka kısmını yazıcıya sabitleyin.

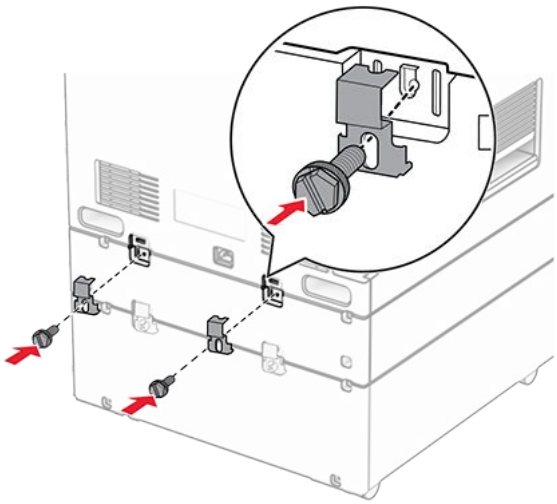

17. Güç kablosunun bir ucunu yazıcıya, diğer ucunu da elektrik prizine takın.

DİKKAT–YARALANMA TEHLİKESİ
Yangın veya elektrik çarpması riskini önlemek için güç kablosunu ürünün yakınındaki ve kolay erişilebilir bir konumdaki uygun şekilde tanımlanmış ve doğru şekilde topraklanmış bir elektrik prizine bağlayın.

18. Yazıcıyı açın.

1500 kağıtlık gözü takma

DİKKAT—ÇARPILMA TEHLİKESİ
Elektrik çarpması riskini önlemek için yazıcıyı kurduktan bir süre sonra denetleyici anakartına erişiyorsanız veya isteğe bağlı donanım veya bellek aygıtları takıyorsanız devam etmeden önce yazıcının gücünü kapatın ve güç kablosunu prizden çekin. Yazıcıya bağlı başka aygıtlarınız varsa bu aygıtları kapatın ve yazıcıya giden tüm kablolarını çıkarın.

Notlar

- Bu seçeneği takmadan önce, isteğe bağlı 550 kağıtlık tepsinin ve 2 x 500 kağıtlık tepsi veya 2000 kağıtlık çift giriş tepsisinden birinin takılı olduğundan emin olun.
- Bu görev için düz uçlu bir tornavida gerekir.

1. Yazıcıyı kapatın.

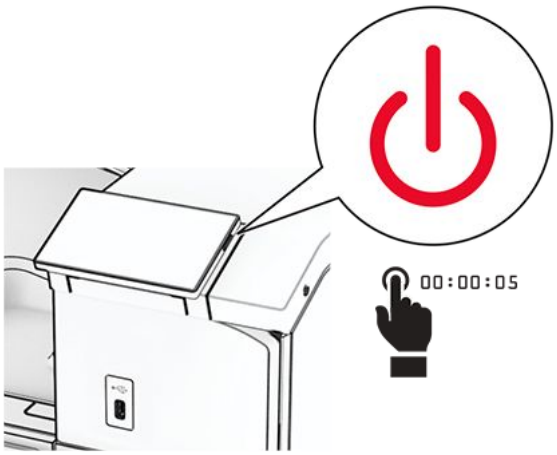

2. Güç kablosunu prizden çekin ve ardından yazıcıdan çıkarın.

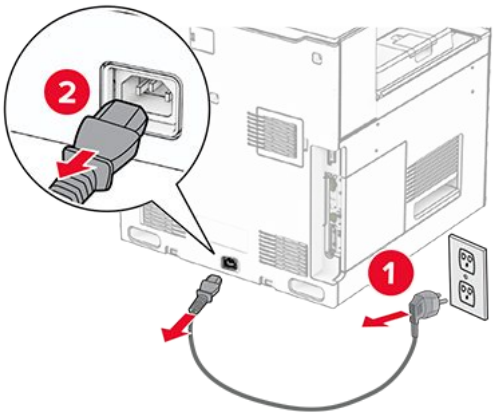

3. Bağlantı kapağını çıkarın.

> **Note:** Kapağı atmayın.

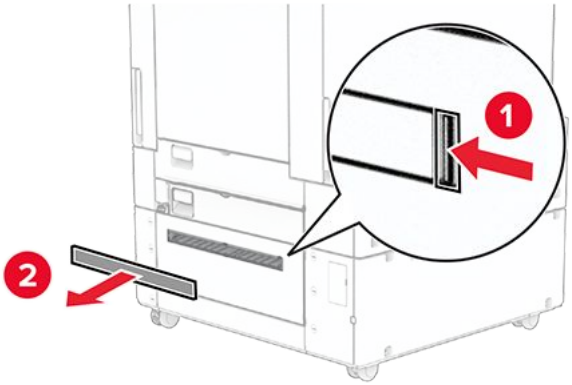

4. Bağlantı noktası kapağını çıkarın.

Note: Kapağı atmayın.

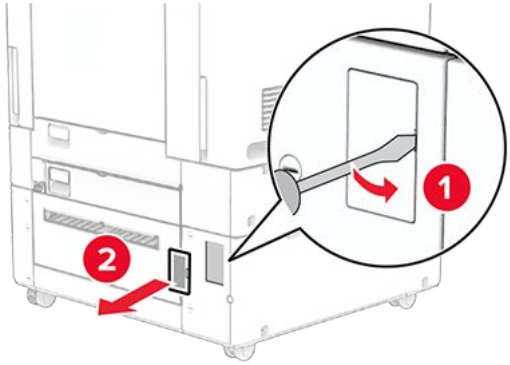

5. Vida başlıklarını yazıcıdan çıkarın.

Note: Vida başlıklarını atmayın.

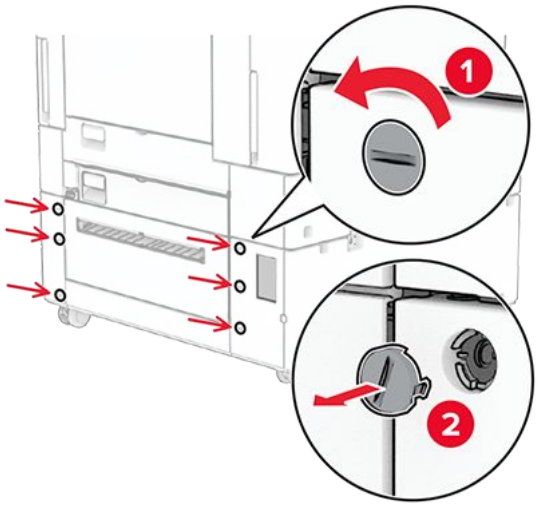

6. 1500 yapraklık tepsinin ambalajını çıkarın.
7. Montaj desteği için vidaları takın.

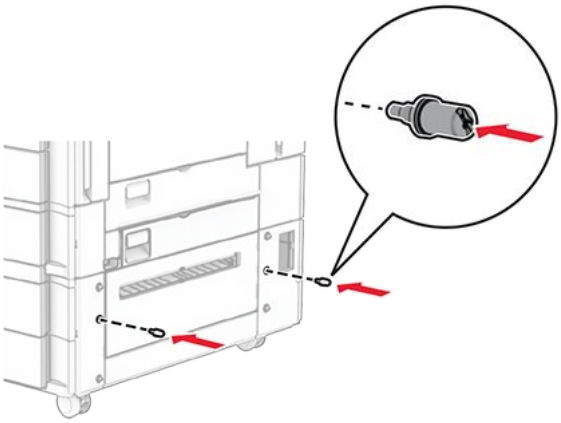

8. Montaj braketini yazıcıya takın.

> **Note:** 1500 kağıtlık göz ile birlikte gelen montaj desteğini ve vidaları kullanın.

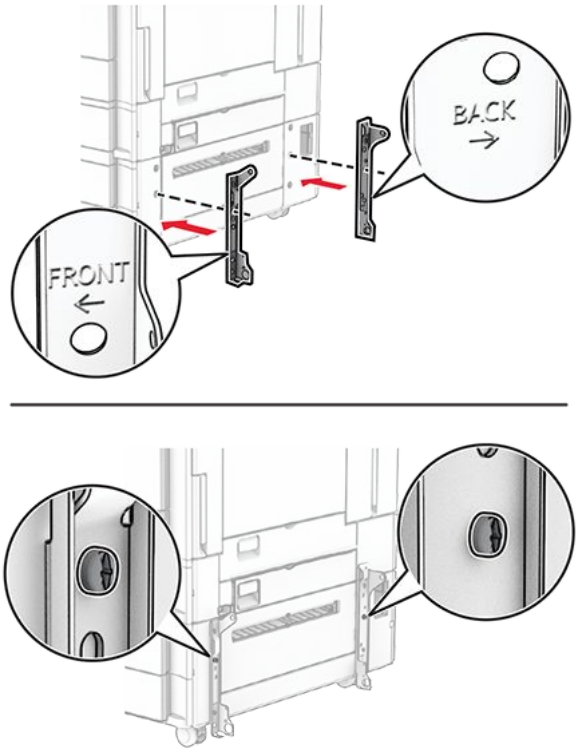

9. Kalan vidaları takın.

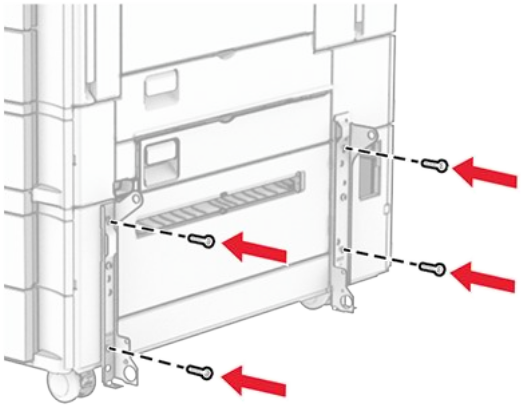

10. 1500 kağıtlık gözü takın.

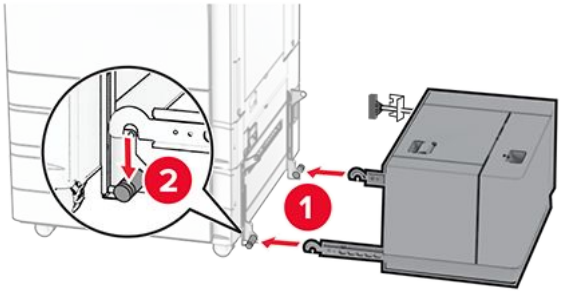

11. Tepsi kablosunu yazıcıya takın.

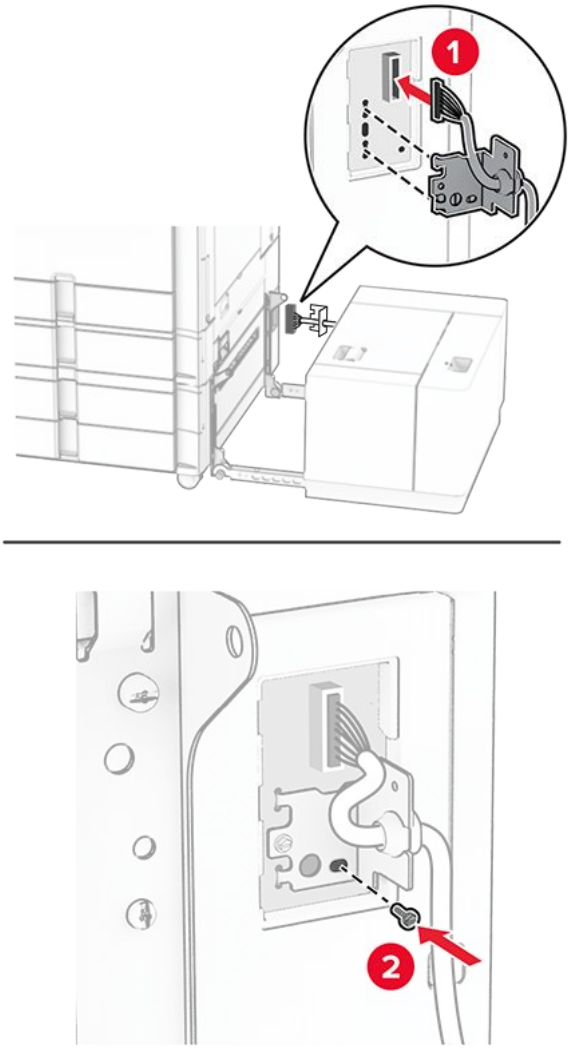

12. Tepsi kablosu kapağını takın.

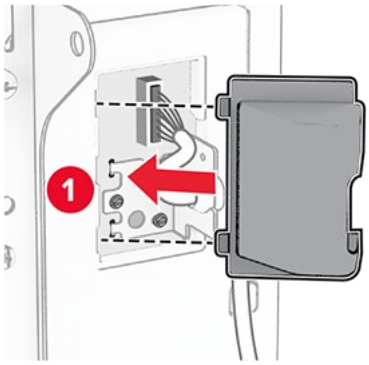

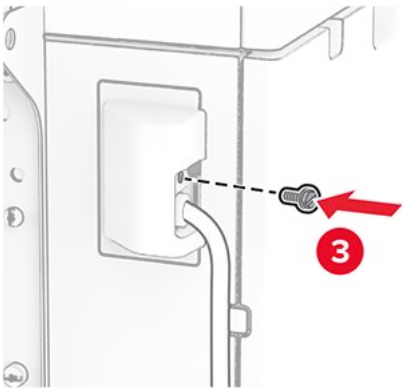

13. 1500 kağıtlık gözü yazıcıya doğru kaydırın.

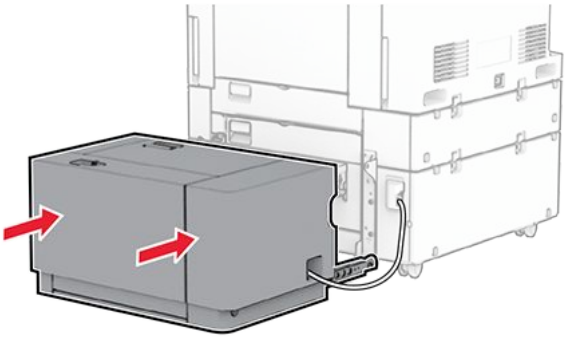

14. Yazıcı güç kablosunun bir ucunu yazıcıya, diğer ucunu da elektrik prizine takın.

DİKKAT–YARALANMA TEHLİKESİ
Yangın veya elektrik çarpması riskini önlemek için güç kablosunu ürünün yakınındaki ve kolay erişilebilir bir konumdaki uygun şekilde tanımlanmış ve doğru şekilde topraklanmış bir elektrik prizine bağlayın.

15. Yazıcıyı açın.

Tepsiyi, yazdırma işleri için kullanılabilir olması amacıyla yazıcı sürücüsüne ekleyin. Daha fazla bilgi için, bkz. Yazdırma sürücüsüne mevcut seçenekleri ekleme on page 119.

Zımba sonlandırıcıyı takma

DİKKAT—ÇARPILMA TEHLİKESİ
Elektrik çarpması riskini önlemek için yazıcıyı kurduktan bir süre sonra denetleyici anakartına erişiyorsanız veya isteğe bağlı donanım veya bellek aygıtları takıyorsanız devam etmeden önce yazıcının gücünü kapatın ve güç kablosunu prizden çekin. Yazıcıya bağlı başka aygıtlarınız varsa bu aygıtları kapatın ve yazıcıya giden tüm kablolarını çıkarın.

Note: Bu görev için düz uçlu bir tornavida gerekir.

1. Yazıcıyı kapatın.

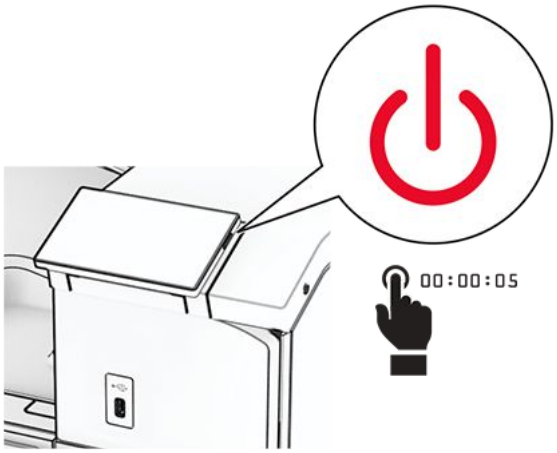

2. Güç kablosunu prizden çekin ve ardından yazıcıdan çıkarın.

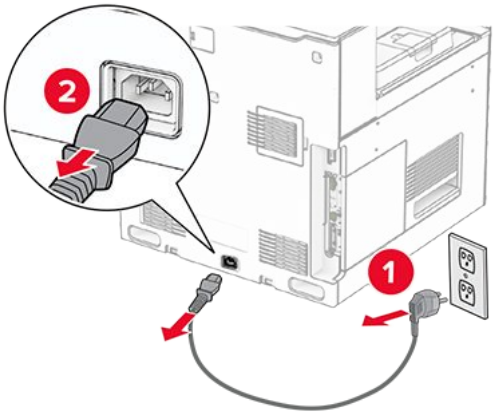

3. Zımba sonlandırıcıyı paketinden çıkarın ve tüm ambalaj malzemelerini sökün.
4. Besleme kılavuzunu takın.

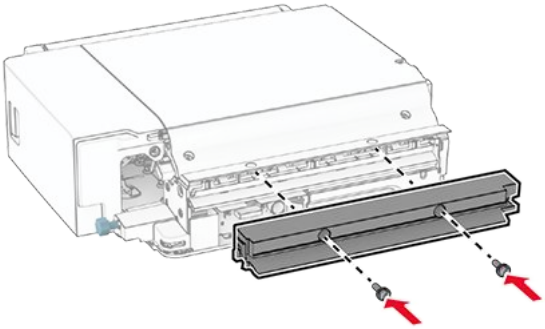

5. Standart kutuyu çıkarın.

> **Note:** Kutuyu atmayın.

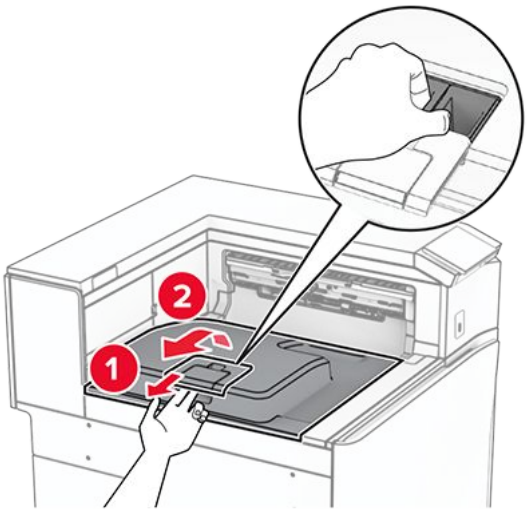

6. Seçeneği takmadan önce, çıkış kutusu bayrağını kapalı konuma getirin.

Note: Seçenek çıkarıldığında, çıkış kutusu bayrağını açık konuma getirin.

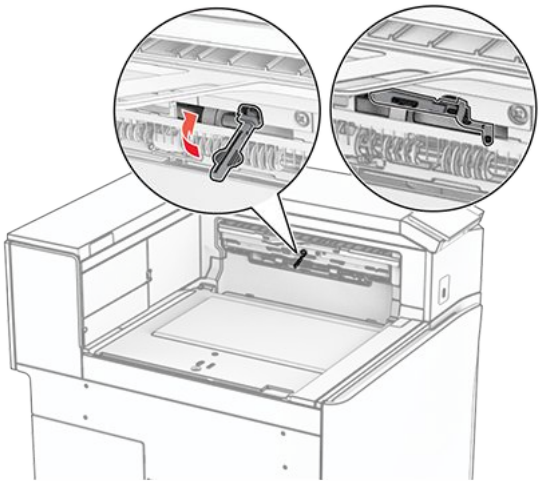

7. Yedek silindiri çıkarın.

Note: Silindiri atmayın.

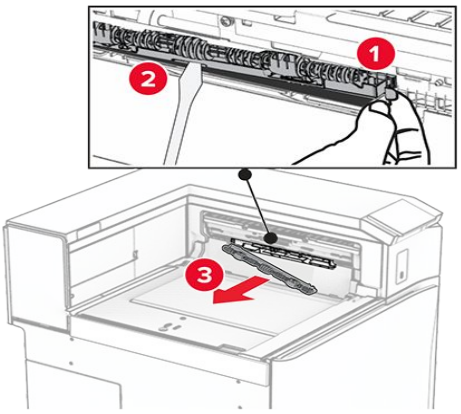

8. Zımba sonlandırıcıyla birlikte gelen besleme silindirini tık sesi gelene kadar dümdüz itin.

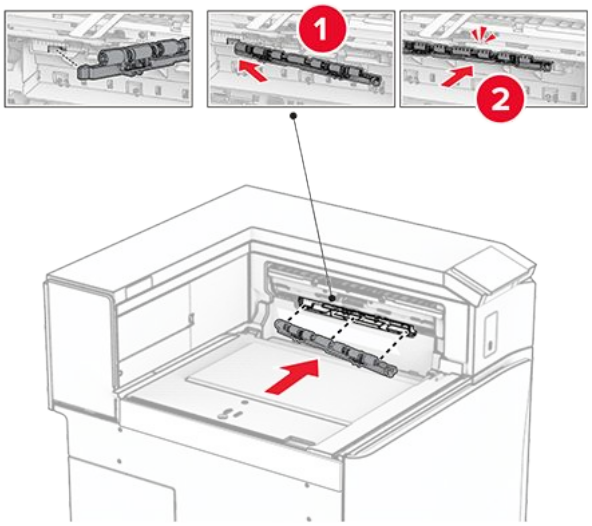

Note: Metal yayın besleme silindirinin önünde olduğundan emin olun.

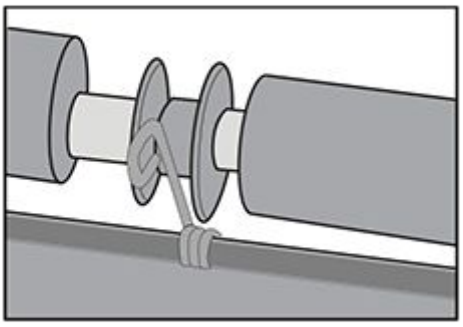

9. Silindir kapağını takın ve tık sesi gelene kadar dümdüz itin.

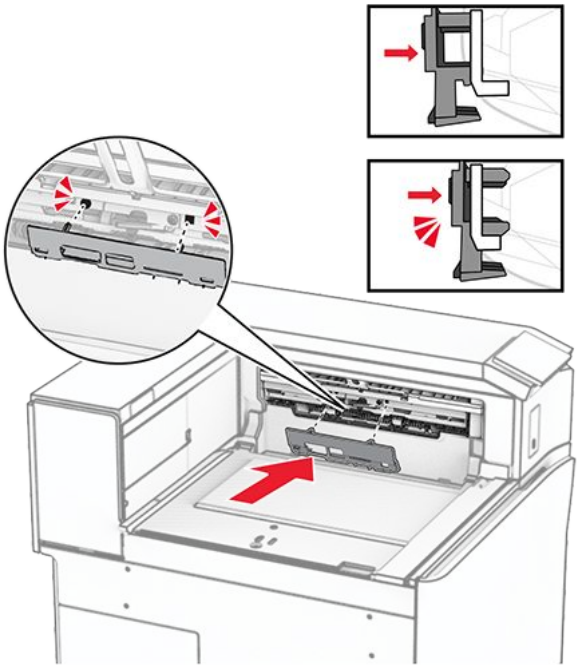

10. Ön kapağı açın, ardından yazıcının sol tarafındaki kapağı çıkarın.

> **Note:** Vidayı ve kapağı atmayın.

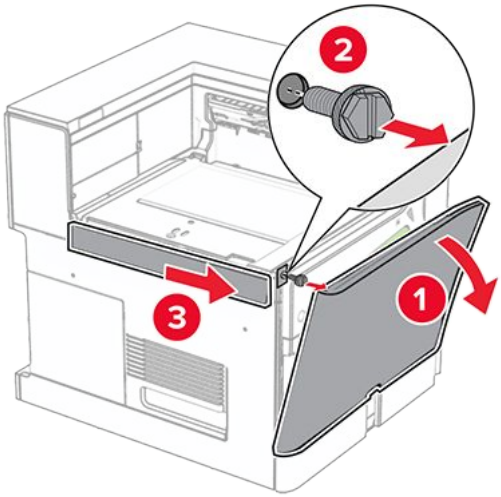

11. Sol arka kapağı çıkarın.

> **Note:** Vidayı ve kapağı atmayın.

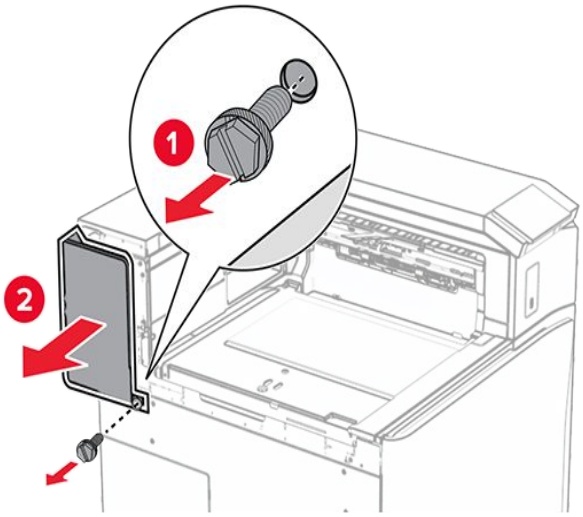

12. İç kutu kapağını çıkarın.

> **Note:** Kapağı atmayın.

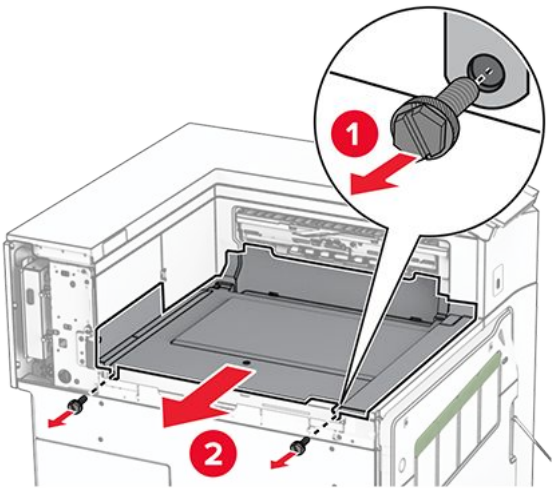

13. Hizalayın ve ardından zımba sonlandırıcıyla birlikte gelen iç kutu kapağını takın.

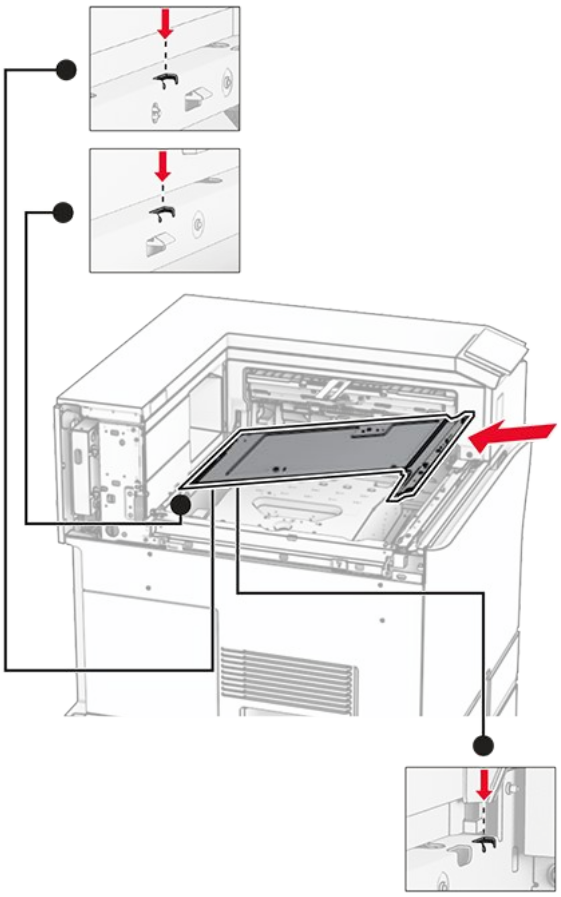

14. Vidaları iç kutusu kapağına takın.

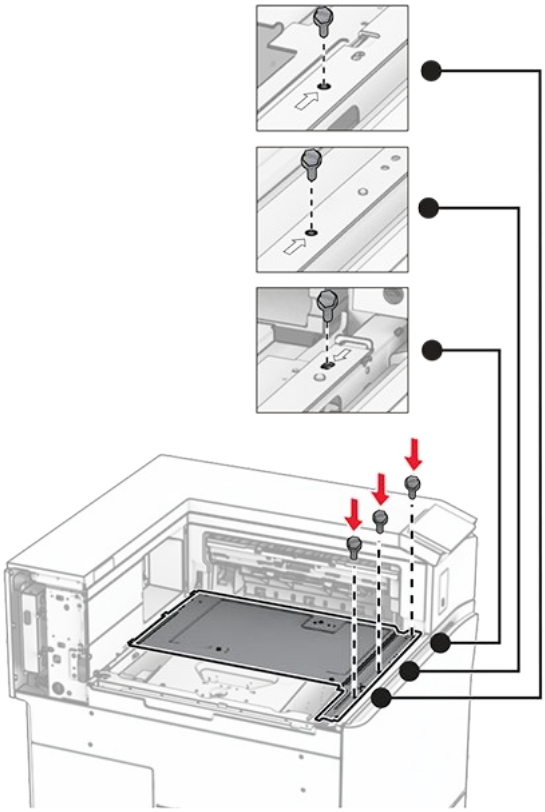

15. Zımba sonlandırıcı kaydırıcıyı takın.

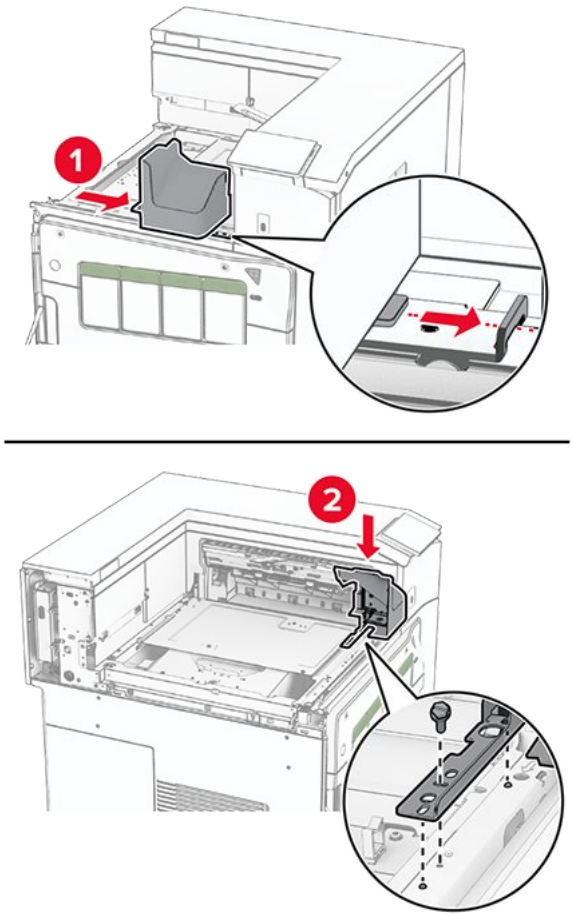

16. Zımba sonlandırıcıyı yerleştirin.

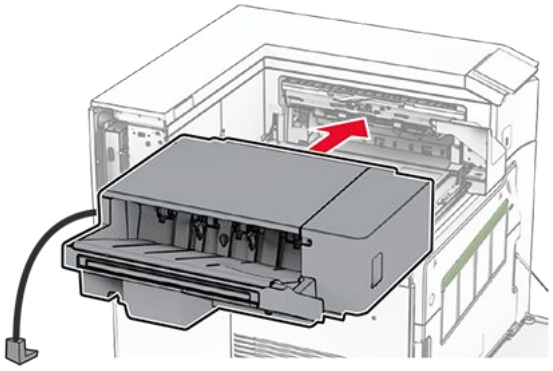

17. Sonlandırıcıyı yazıcıya sabitlemek için montaj desteğini takın.

> **Note:** Tutucuyla birlikte gelen vidayı kullanın.

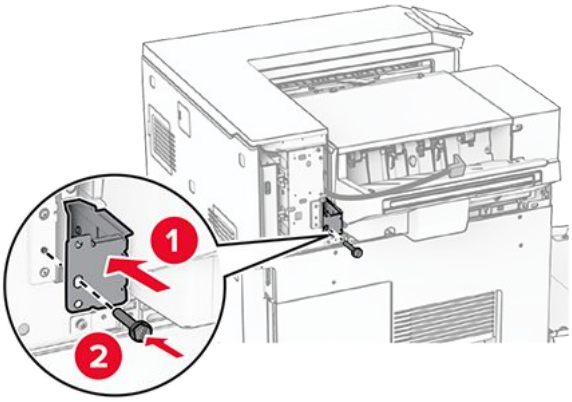

18. Sol arka kapağı takın ve ardından zımba sonlandırıcıyı sola doğru kaydırın.

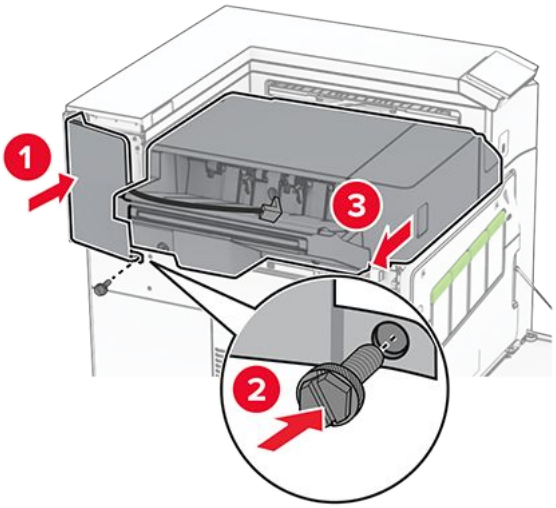

19. Sonlandırıcı ile birlikte gelen sol üst trim kapağını takın.

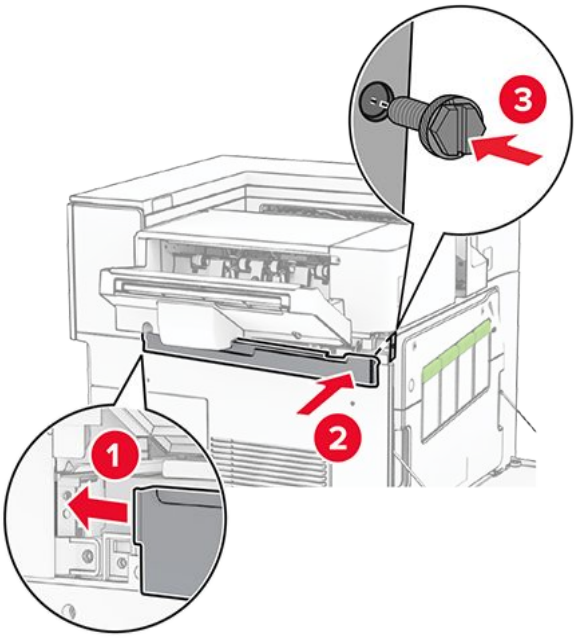

20. Zımba tonerini tutucuya takın ve tık sesi gelene kadar dümdüz itin.

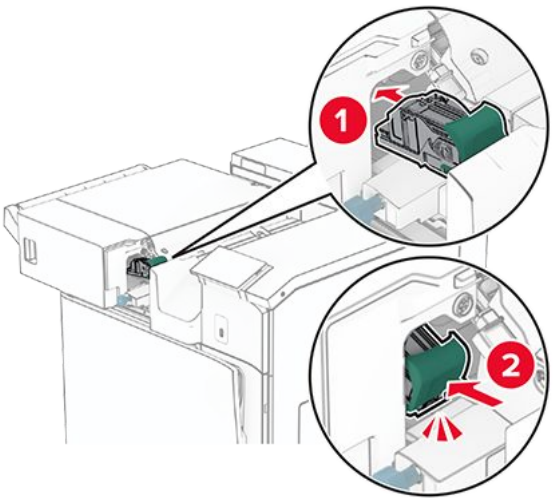

21. Ön kapağı kapatın ve ardından sonlandırıcıyı yazıcıya doğru kaydırın.

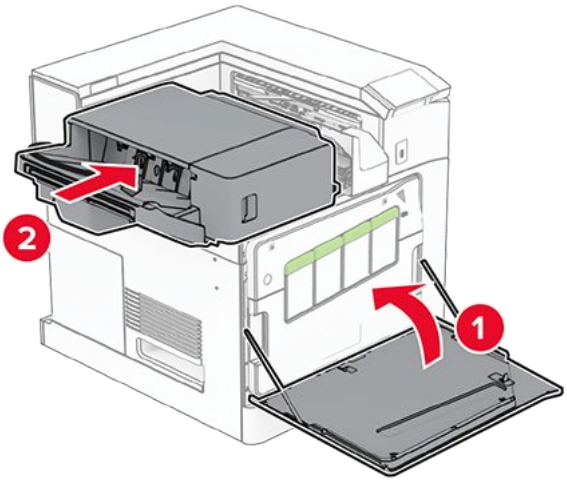

22. Seçenek kablosunu yazıcıya bağlayın.

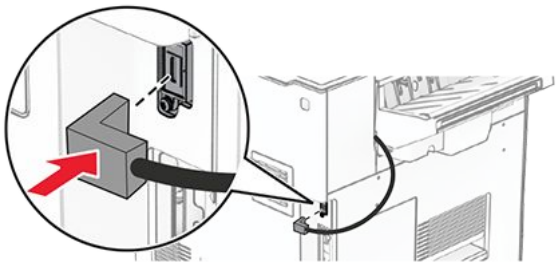

23. Yazıcı güç kablosunun bir ucunu yazıcıya, diğer ucunu da elektrik prizine takın.

DİKKAT–YARALANMA TEHLİKESİ
Yangın veya elektrik çarpması riskini önlemek için güç kablosunu ürünün yakınındaki ve kolay erişilebilir bir konumdaki uygun şekilde tanımlanmış ve doğru şekilde topraklanmış bir elektrik prizine bağlayın.

24. Yazıcıyı açın.

Tutucuyu, yazdırma işleri için kullanılabilir olması amacıyla yazdırma sürücüsüne ekleyin. Daha fazla bilgi için, bkz. Yazdırma sürücüsüne mevcut seçenekleri ekleme on page 119.

Ofset yığınlayıcıyı takma

DİKKAT—ÇARPILMA TEHLİKESİ
Elektrik çarpması riskini önlemek için yazıcıyı kurduktan bir süre sonra denetleyici anakartına erişiyorsanız veya isteğe bağlı donanım veya bellek aygıtları takıyorsanız devam etmeden önce yazıcının gücünü kapatın ve güç kablosunu prizden çekin. Yazıcıya bağlı başka aygıtlarınız varsa bu aygıtları kapatın ve yazıcıya giden tüm kablolarını çıkarın.

1. Yazıcıyı kapatın.

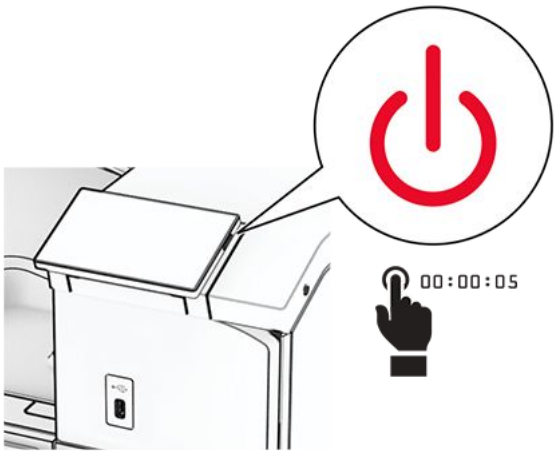

2. Güç kablosunu prizden çekin ve ardından yazıcıdan çıkarın.

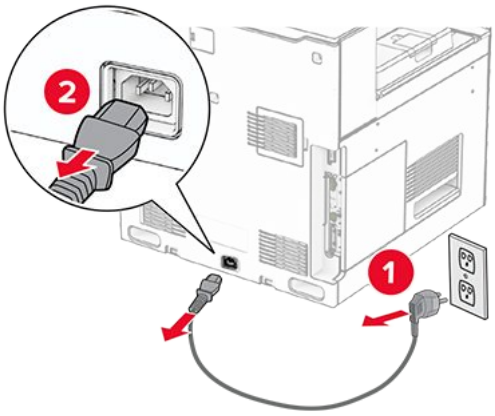

3. Ofset yığınlayıcıyı paketinden çıkarın ve tüm ambalaj malzemelerini sökün.
4. İç arka kapağı ofset yığınlayıcıya takın.

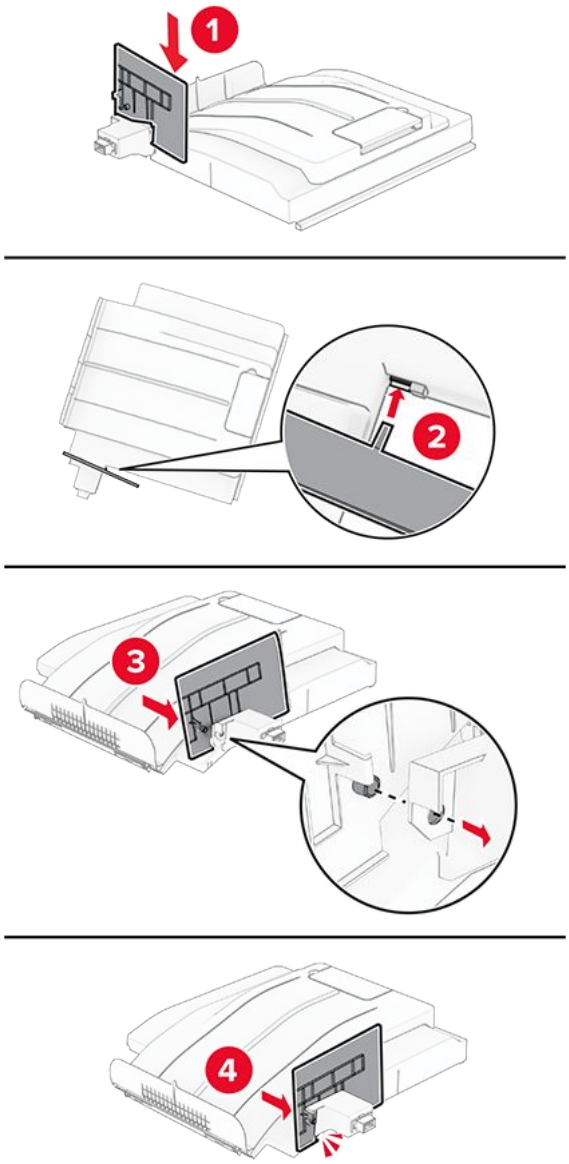

5. Standart kutuyu çıkarın.

> **Note:** Kutuyu atmayın.

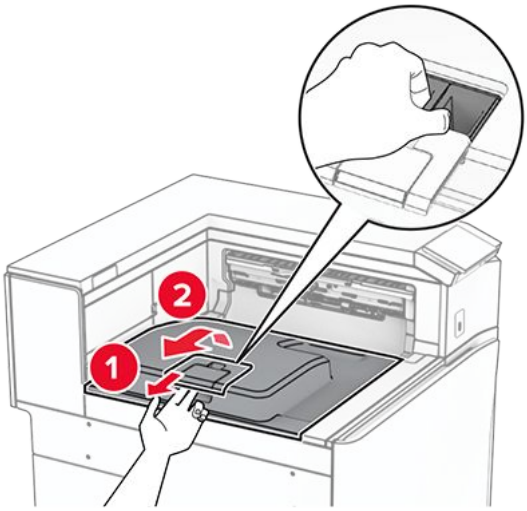

6. Kağıt aktarıcı konektörü kapağını çıkarın.

> **Note:** Kapağı atmayın.

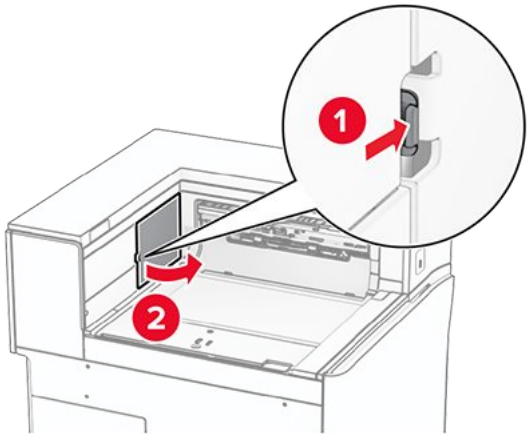

7. Seçeneği takmadan önce, çıkış kutusu bayrağını kapalı konuma getirin.

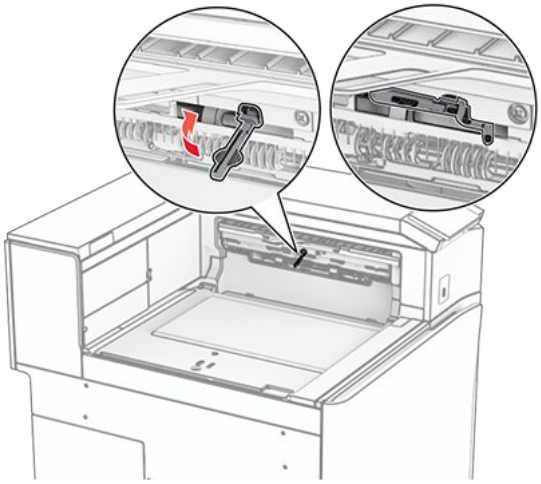

8. Hizalayın ve ofset yığınlayıcıyı yazıcıya takın.

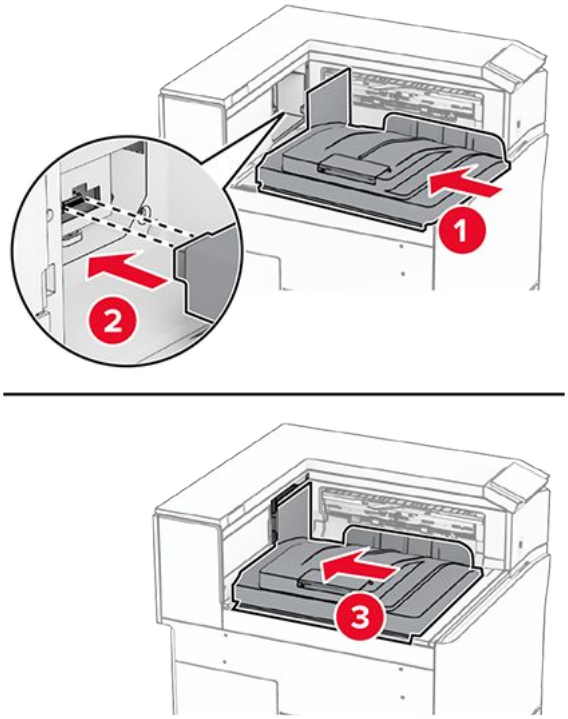

Note: Parçaların güvenli bir şekilde takıldığını ve yazıcı ile hizalandığını teyit edin.

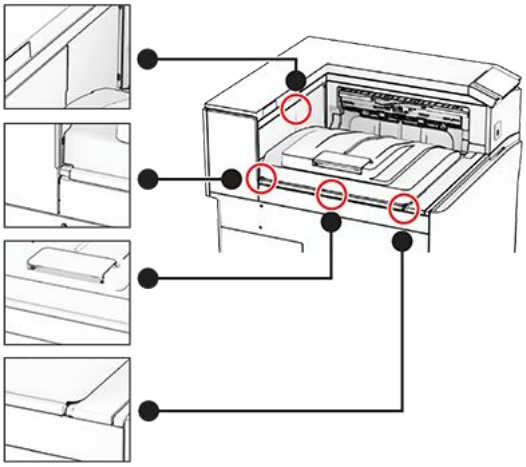

9. Ofset yığınlayıcının koruyucu şeritlerini yazıcıya takın.

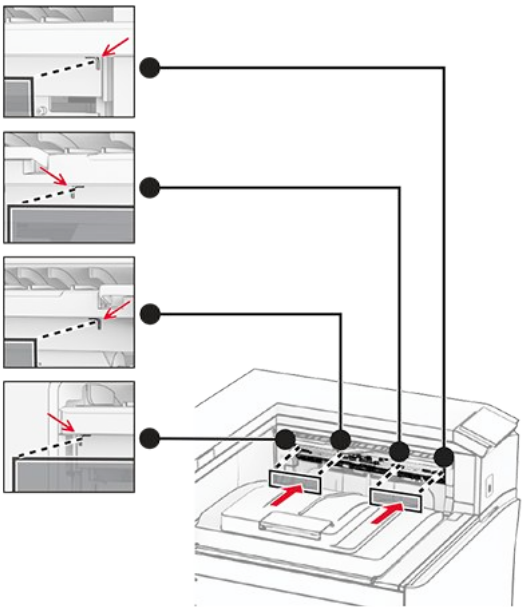

10. Çıkış kutusu bayrağını açık konuma getirin.

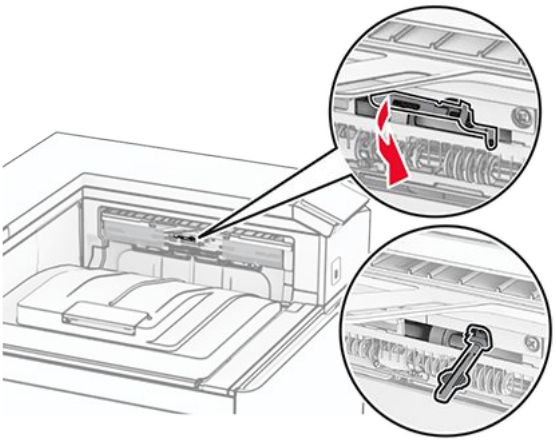

11. Kutu bayrağı kapağını takın ve tık sesi gelene kadar dümdüz itin.

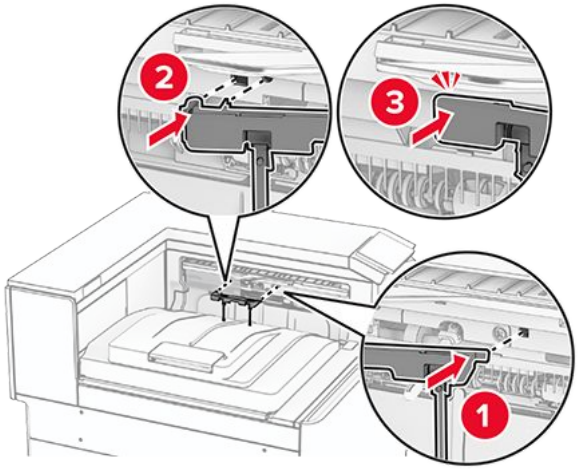

12. Yazıcı güç kablosunun bir ucunu yazıcıya, diğer ucunu da elektrik prizine takın.

> **DİKKAT–YARALANMA TEHLİKESİ**
> Yangın veya elektrik çarpması riskini önlemek için güç kablosunu ürünün yakınındaki ve kolay erişilebilir bir konumdaki uygun şekilde tanımlanmış ve doğru şekilde topraklanmış bir elektrik prizine bağlayın.

13. Yazıcıyı açın.

Ofset yığınlayıcıyı yazdırma işleri için kullanılabilir olması amacıyla yazıcı sürücüsüne ekleyin. Daha fazla bilgi için, bkz. Yazdırma sürücüsüne mevcut seçenekleri ekleme on page 119.

Katlanan kağıt aktarıcıyı takma

> **DİKKAT—ÇARPILMA TEHLİKESİ**
> Elektrik çarpması riskini önlemek için yazıcıyı kurduktan bir süre sonra denetleyici anakartına erişiyorsanız veya isteğe bağlı donanım veya bellek aygıtları takıyorsanız devam etmeden önce yazıcının gücünü kapatın ve güç kablosunu prizden çekin. Yazıcıya bağlı başka aygıtlarınız varsa bu aygıtları kapatın ve yazıcıya giden tüm kablolarını çıkarın.

> **Notlar**
>
> - Bu seçenek zımba, delgeç veya kitapçık tutucu ile birlikte de takılabilir.
> - Bu görev için düz uçlu bir tornavida gerekir.

1. Yazıcıyı kapatın.

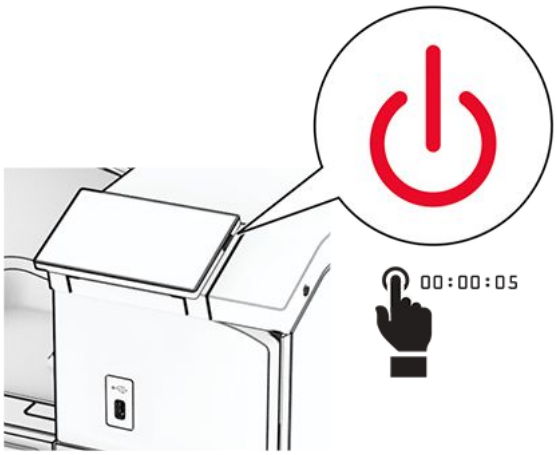

2. Güç kablosunu prizden çekin ve ardından yazıcıdan çıkarın.

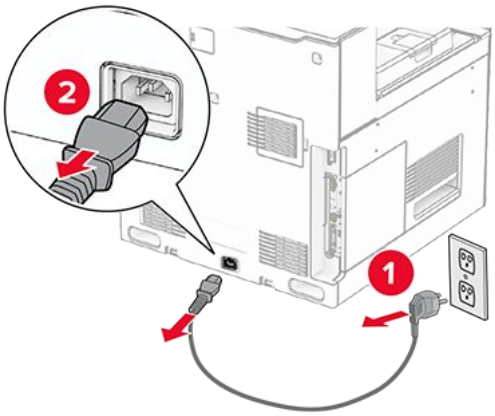

3. Katlanan kağıt aktarıcıyı paketinden çıkarın ve ardından tüm ambalaj malzemesini çıkarın.
4. Standart kutuyu çıkarın.

> **Note:** Kutuyu atmayın.

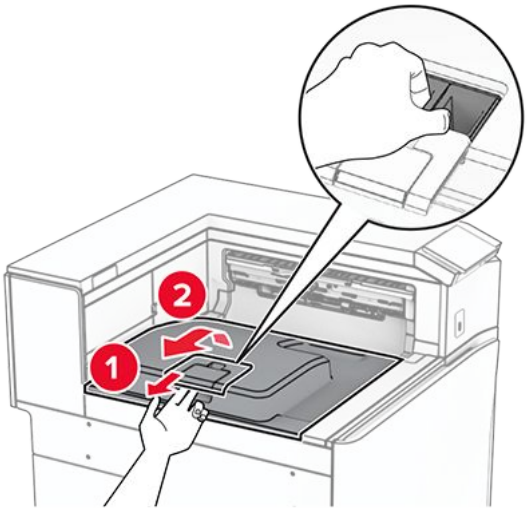

5. Seçeneği takmadan önce, çıkış kutusu bayrağını kapalı konuma getirin.

> **Note:** Seçenek çıkarıldığında, çıkış kutusu bayrağını açık konuma getirin.

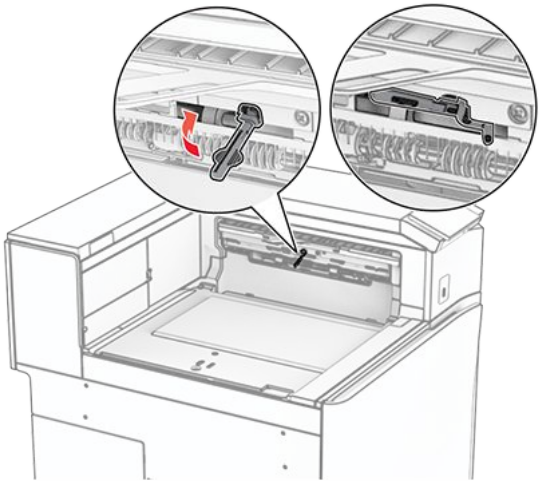

6. Yedek silindiri çıkarın.

> **Note:** Silindiri atmayın.

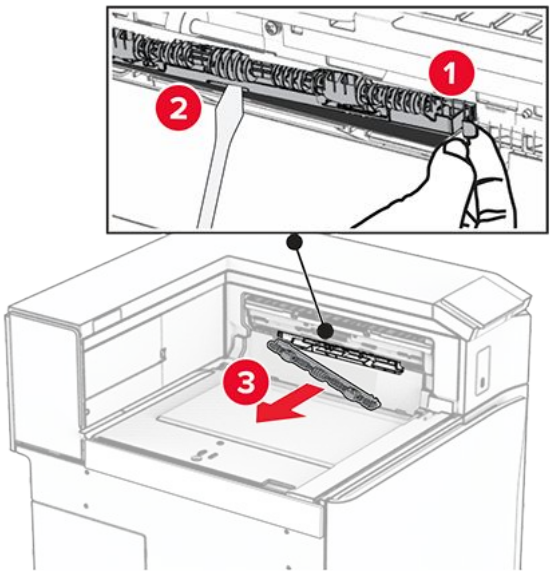

7. Seçenekle birlikte gelen besleme silindirini tık sesi gelene kadar dümdüz itin.

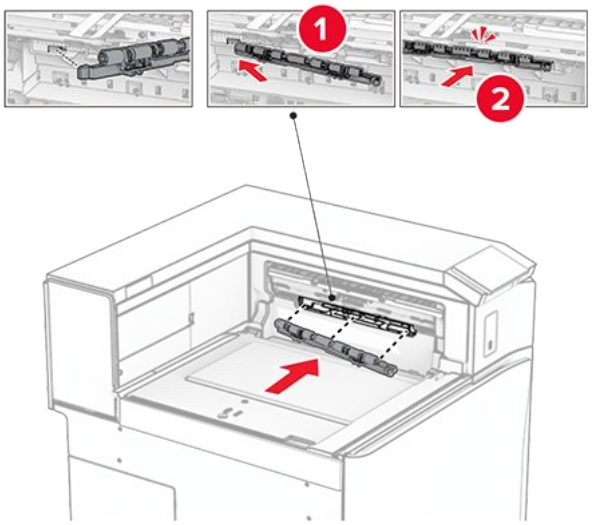

Note: Metal yayın besleme silindirinin önünde olduğundan emin olun.

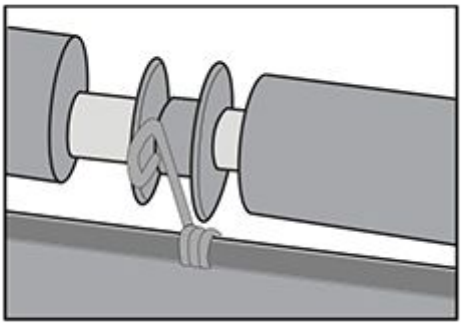

8. Silindir kapağını takın ve tık sesi gelene kadar dümdüz itin.

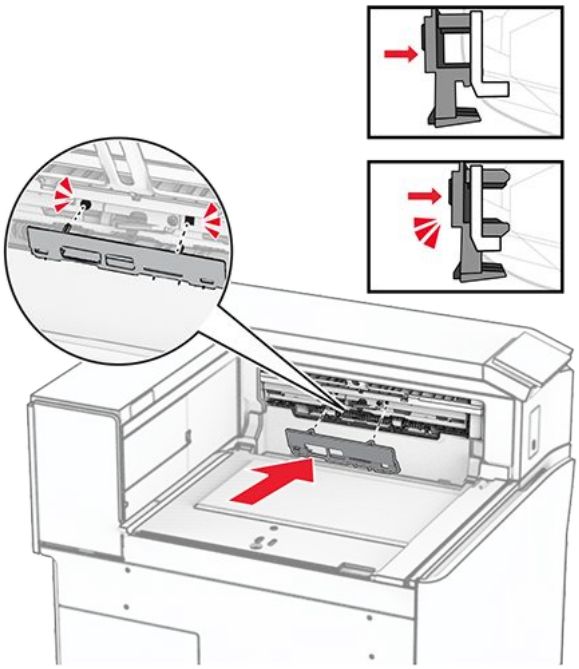

9. Ön kapağı açın, ardından yazıcının sol tarafındaki kapağı çıkarın.

> **Note:** Vidayı ve kapağı atmayın.

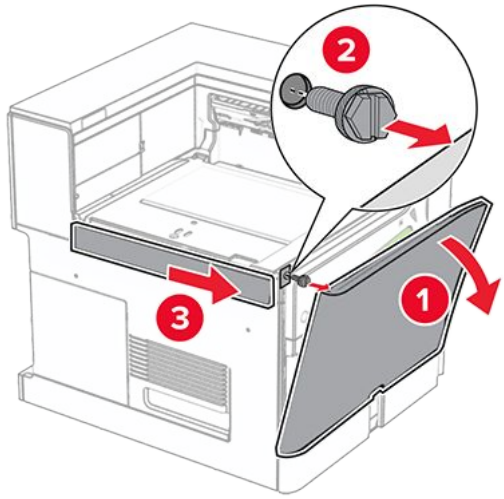

10. Ön kapağı kapatın.
11. Kağıt aktarıcı konektörü kapağını çıkarın.

> **Note:** Kapağı atmayın.

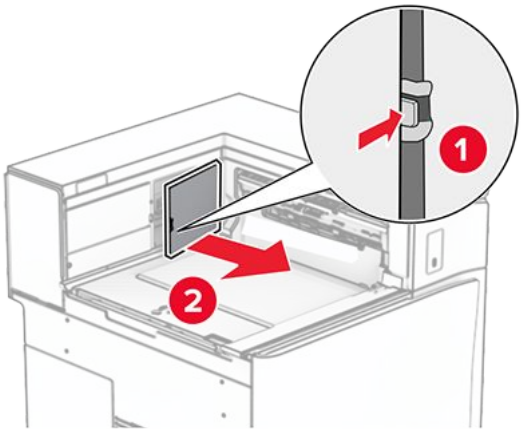

12. Sol arka kapağı çıkarın.

> **Note:** Vidayı ve kapağı atmayın.

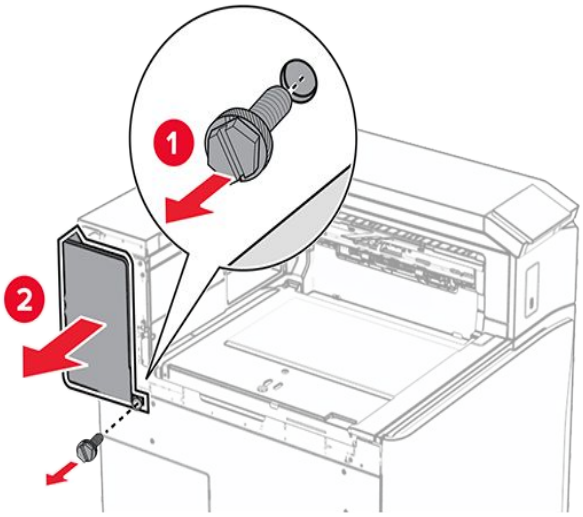

13. İç kutu kapağını çıkarın.

> **Note:** Vidayı ve kapağı atmayın.

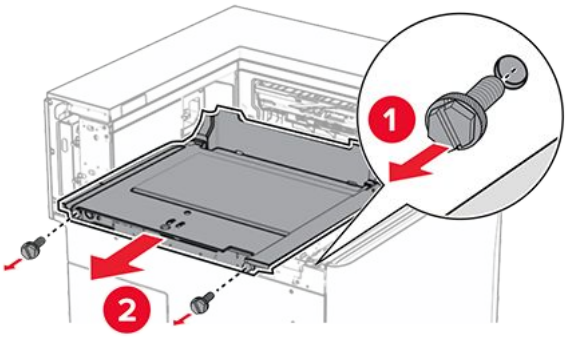

14. Hizalayın ve ardından seçenekle birlikte gelen iç kutu kapağını takın.

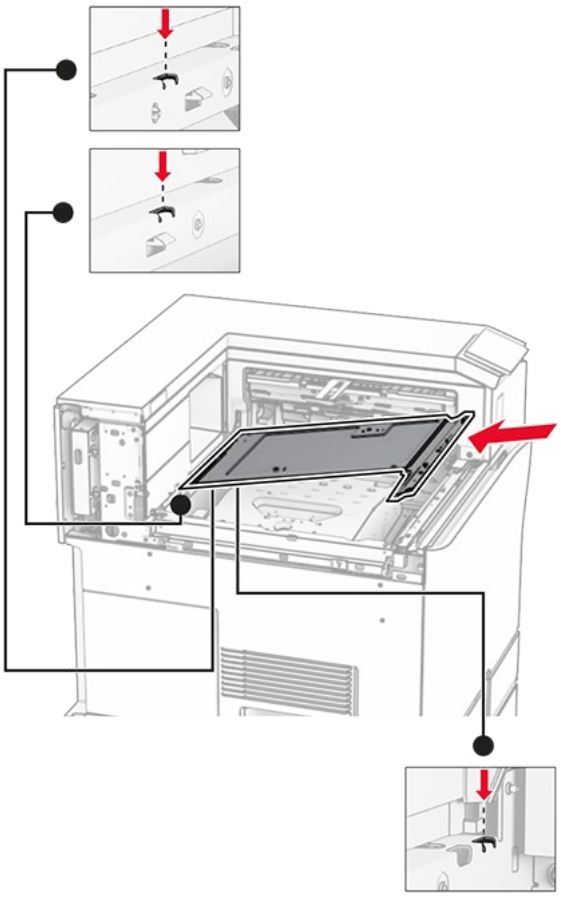

15. Vidaları iç kutusu kapağına takın.

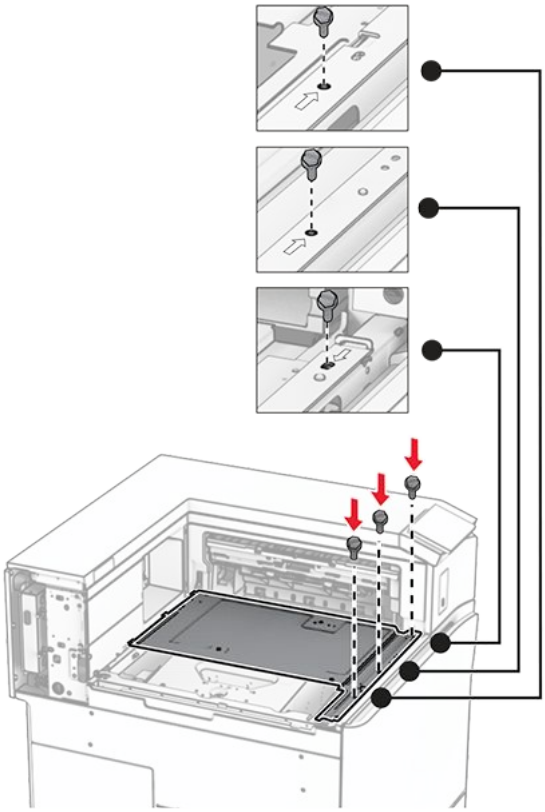

16. Köpük bant parçalarını seçeneğe takın.

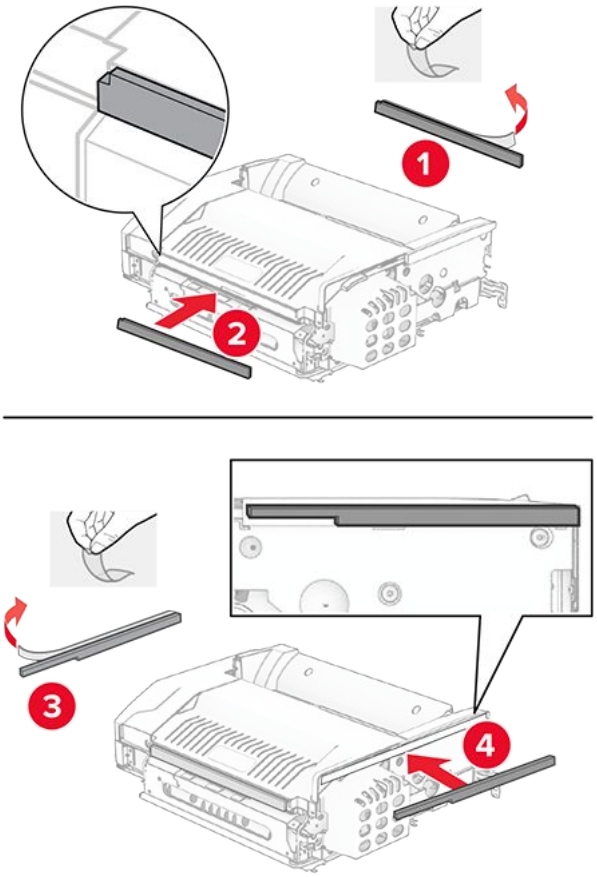

17. F kapağını açın ve ardından vidaları sıkın.

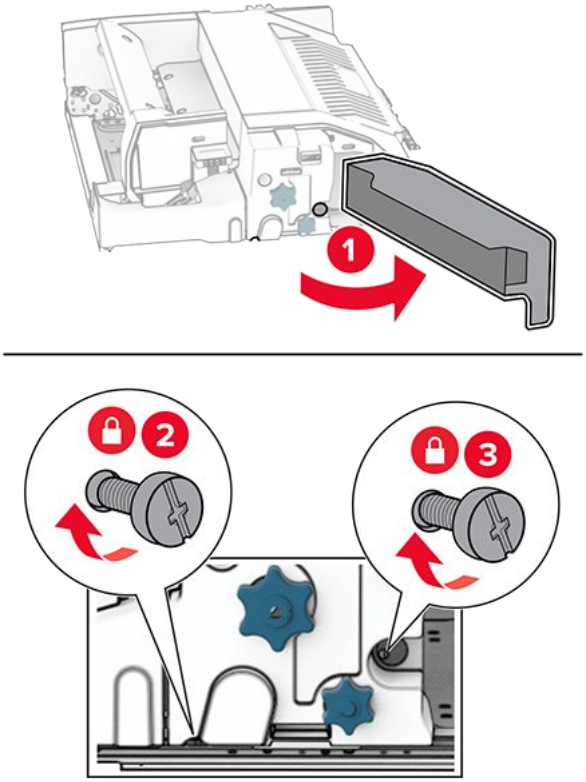

18. F kapağını kapatın.

19. Metal desteği seçeneğe takın.

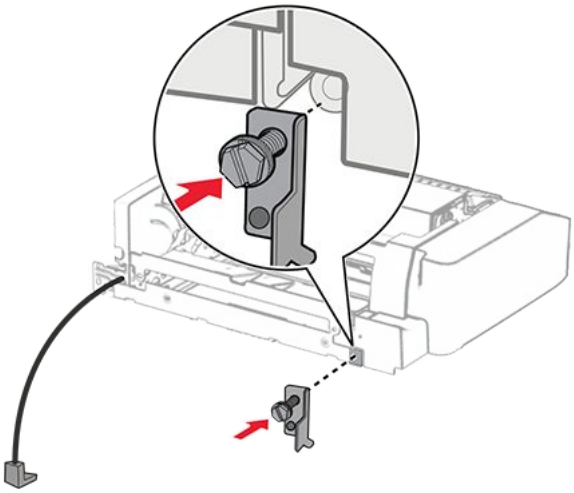

20. Seçeneği yerleştirin.

> **Note:** Metal desteğin yazıcının önünde olduğundan emin olun.

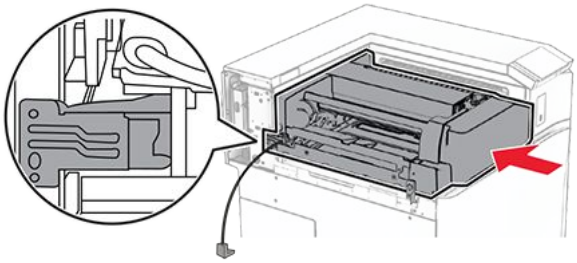

21. F kapağını açın ve ardından seçenekle birlikte gelen tornavidayı kullanarak vidayı takın.

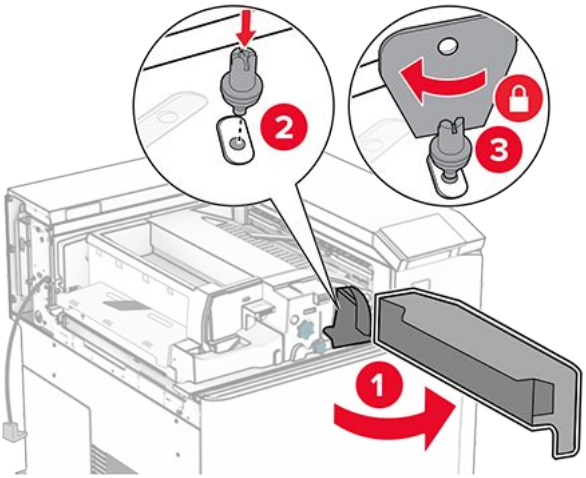

22. F kapağını kapatın.

23. Vidaları seçeneğe takın.

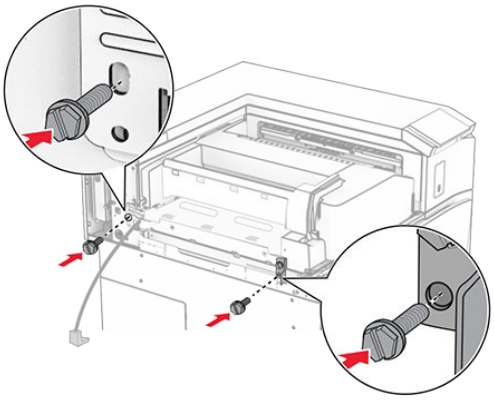

24. Sol arka kapağı takın.

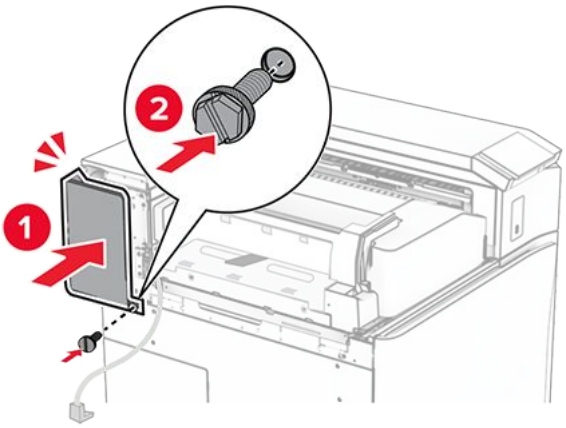

25. Ön kapağı açın, ardından kapağı yazıcının sol tarafına takın.

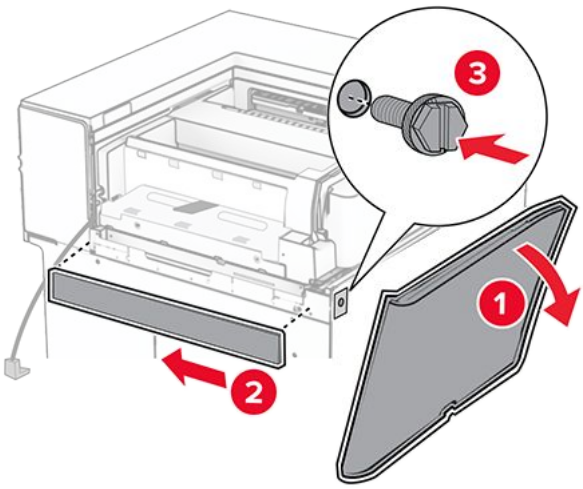

26. Ön kapağı kapatın.
27. Kutu kapağını kaldırın ve ardından hizalayın, seçenek kapağını takın.

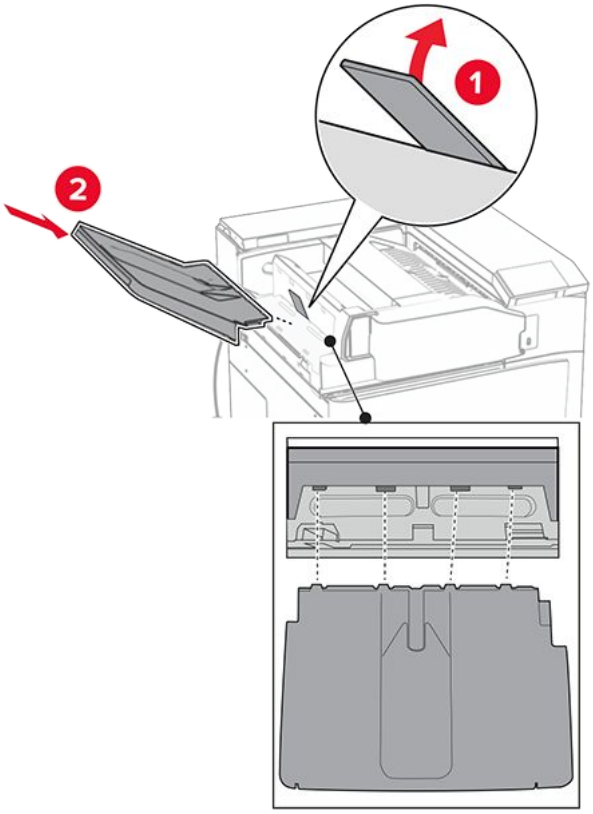

28. Vidaları seçenek kutusuna takın.

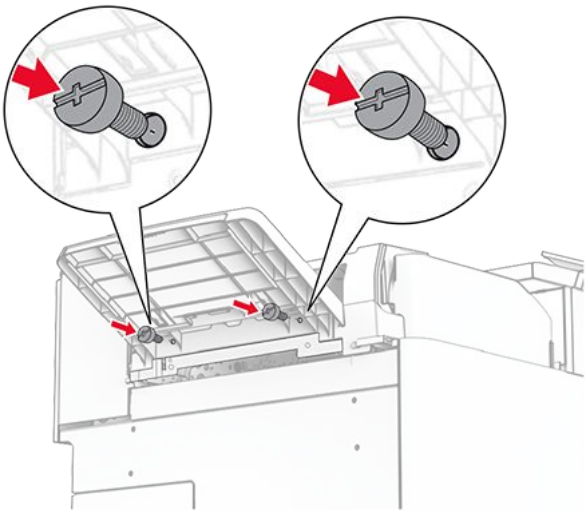

29. Trim kapağını takın.

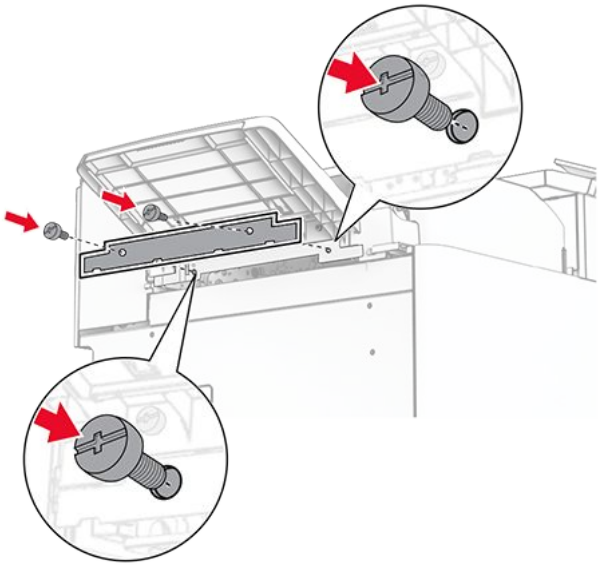

30. Seçenek kablosunu yazıcıya bağlayın.

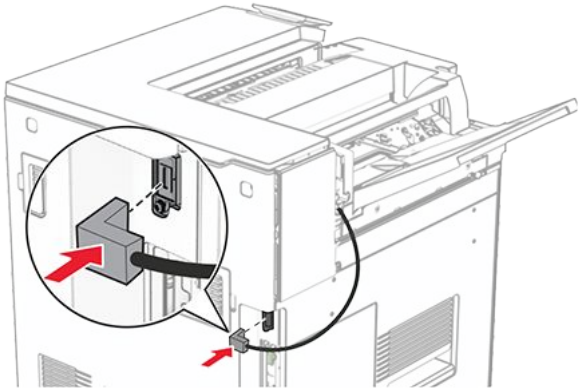

31. Güç kablosunun bir ucunu yazıcıya, diğer ucunu da elektrik prizine takın.

DİKKAT–YARALANMA TEHLİKESİ
Yangın veya elektrik çarpması riskini önlemek için güç kablosunu ürünün yakınındaki ve kolay erişilebilir bir konumdaki uygun şekilde tanımlanmış ve doğru şekilde topraklanmış bir elektrik prizine bağlayın.

32. Yazıcıyı açın.

Zımba, delgeç tutucu ve kağıt aktarıcı ünitesini takma

DİKKAT—ÇARPILMA TEHLİKESİ
Elektrik çarpması riskini önlemek için yazıcıyı kurduktan bir süre sonra denetleyici anakartına erişiyorsanız veya isteğe bağlı donanım veya bellek aygıtları takıyorsanız devam etmeden önce yazıcının gücünü kapatın ve güç kablosunu prizden çekin. Yazıcıya bağlı başka aygıtlarınız varsa bu aygıtları kapatın ve yazıcıya giden tüm kablolarını çıkarın.

Note: Bu görev için düz uçlu bir tornavida gerekir.

1. Yazıcıyı kapatın.

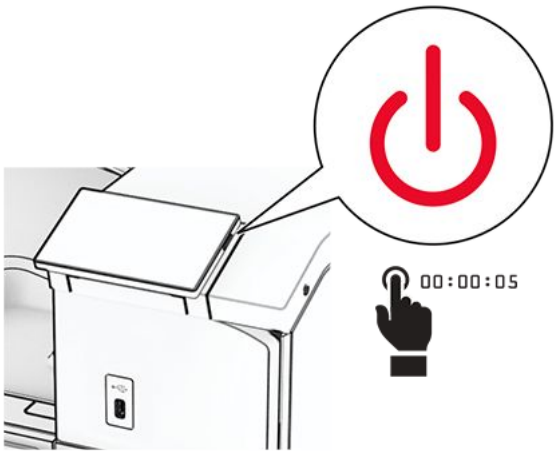

2. Güç kablosunu prizden çekin ve ardından yazıcıdan çıkarın.

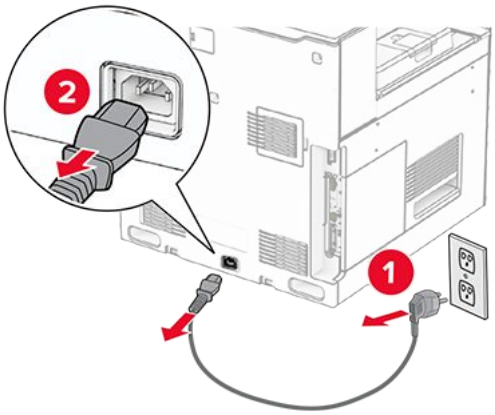

3. Kağıt aktarıcı ünitesini ambalajından çıkarın.
4. Standart kutuyu çıkarın.

Note: Kutuyu atmayın.

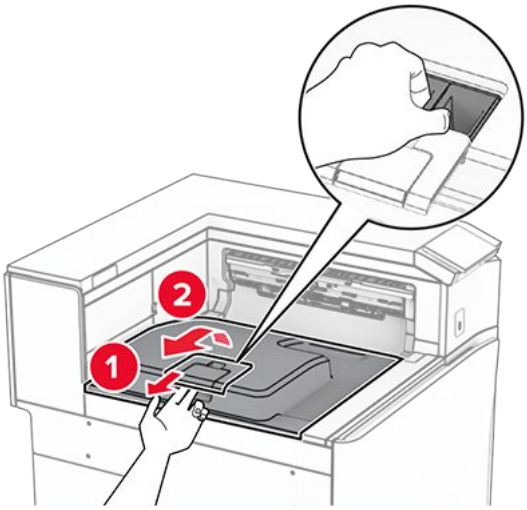

5. Seçeneği takmadan önce, çıkış kutusu bayrağını kapalı konuma getirin.

Note: Seçenek çıkarıldığında, çıkış kutusu bayrağını açık konuma getirin.

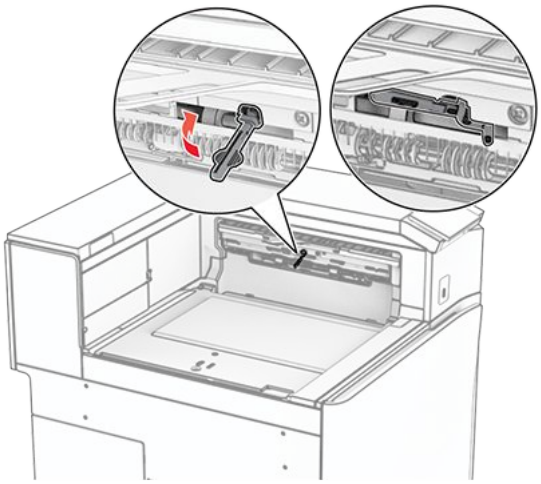

6. Yedek silindiri çıkarın.

Note: Silindiri atmayın.

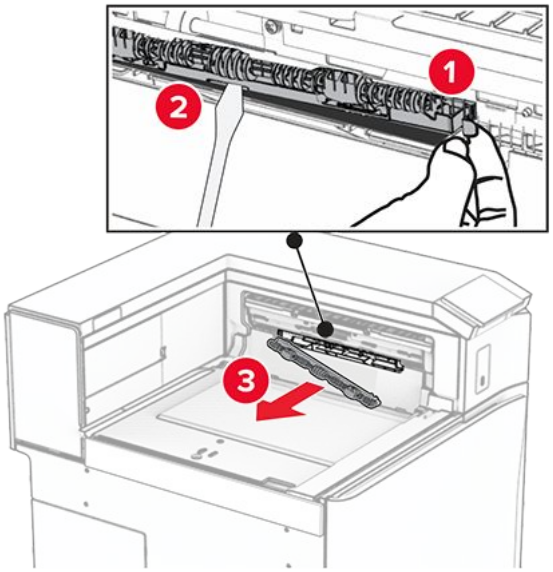

7. Kağıt aktarıcı ünitesiyle birlikte gelen besleme silindirini takın ve tık sesi gelene kadar dümdüz itin.

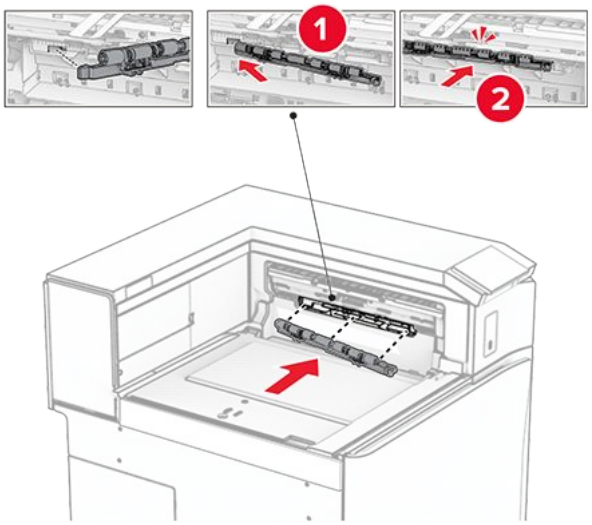

Note: Metal yayın besleme silindirinin önünde olduğundan emin olun.

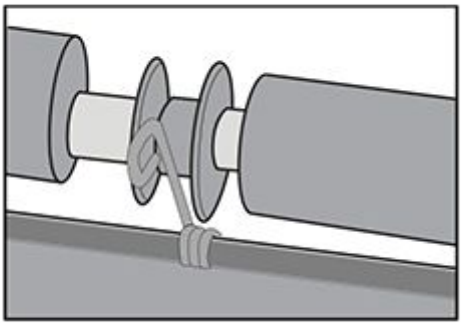

8. Kapağı takın ve tık sesi gelene kadar dümdüz itin.

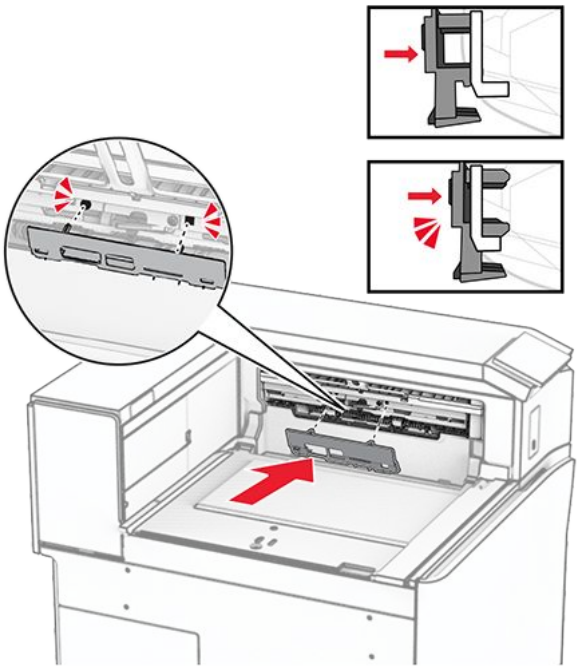

9. Ön kapağı açın, ardından yazıcının sol tarafındaki kapağı çıkarın.

> **Note:** Vidayı ve kapağı atmayın.

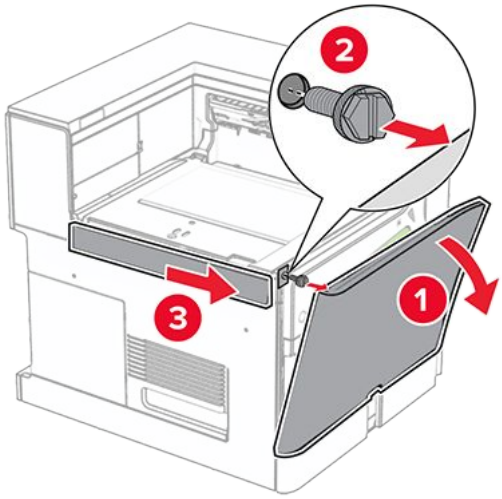

10. Ön kapağı kapatın.
11. Kağıt aktarıcı konektörü kapağını çıkarın.

> **Note:** Kapağı atmayın.

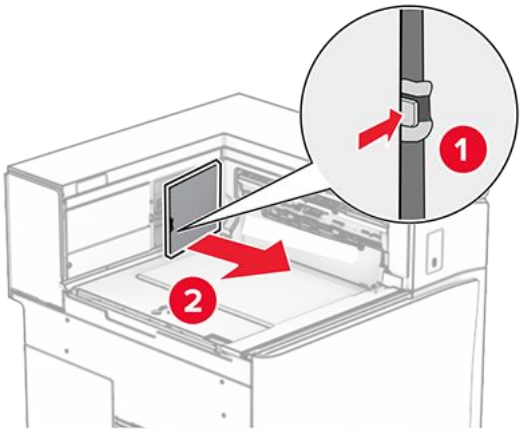

12. Kapağı çıkarın.

> **Note:** Kapağı atmayın.

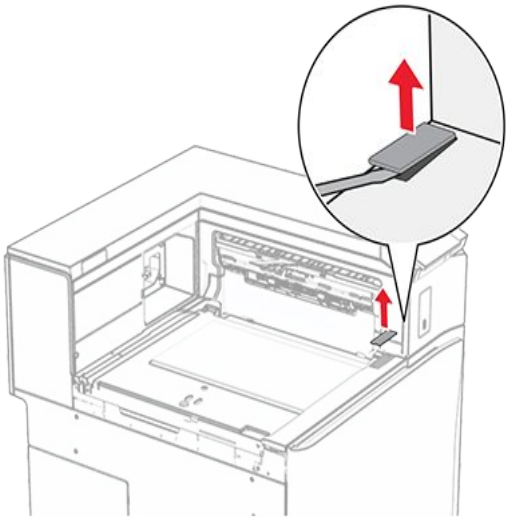

13. Metal desteği ekleyin.

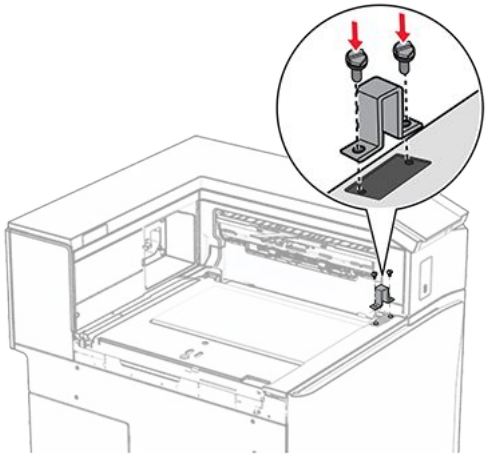

14. Kağıt aktarıcı ünitesini takın.

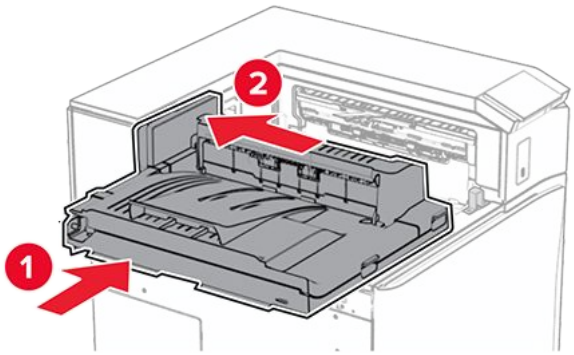

15. G tutamağını açın, ardından vidayı kağıt aktarıcı ünitesinin önüne takın.

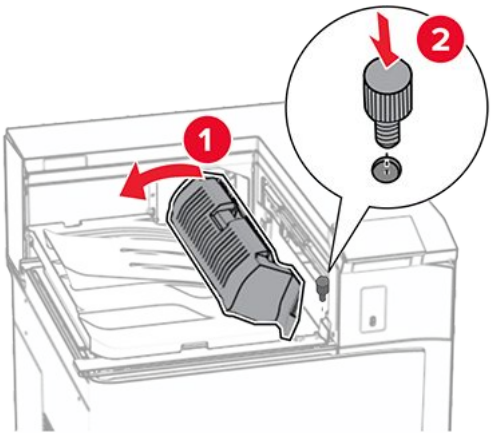

16. G tutamağını kapatın.
17. Vidayı kağıt aktarıcı ünitesinin arkasına takın.

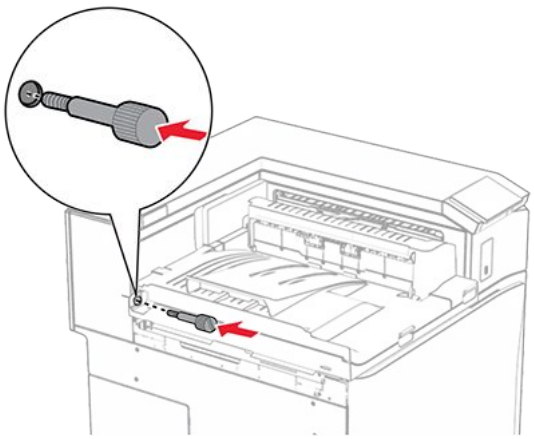

18. Ön kapağı açın, ardından kağıt aktarıcı ünitesiyle birlikte gelen kapağı yazıcının sol tarafına takın.

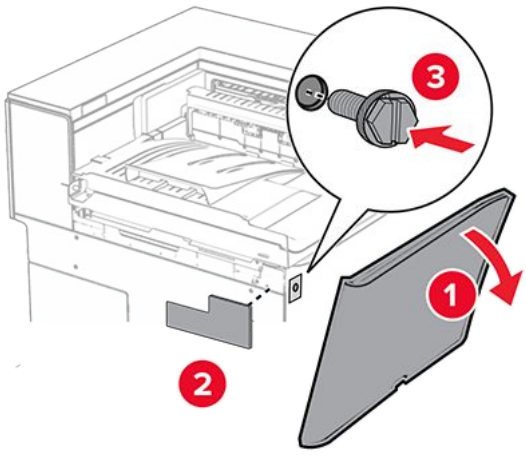

19. Ön kapağı kapatın.
20. Zımba ve delgeç tutucunun ambalajını çıkarın.
21. Dengeleyiciyi takın.

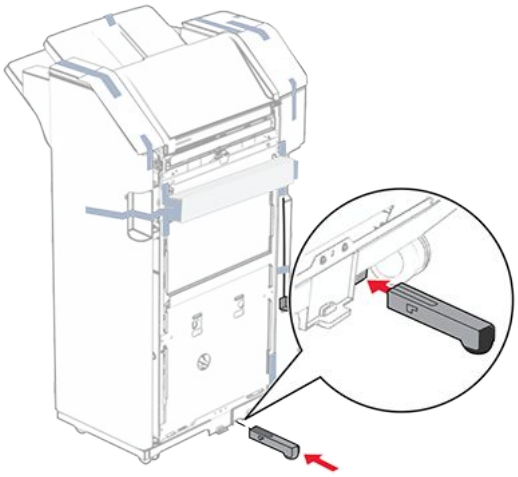

22. Tutucu etrafındaki bant parçalarını çıkarın.
23. Desteği tutucuya takın.

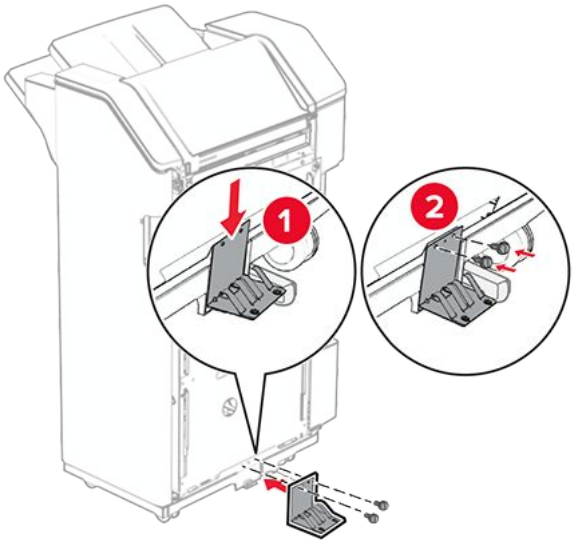

24. Köpük bandı tutucuya takın.

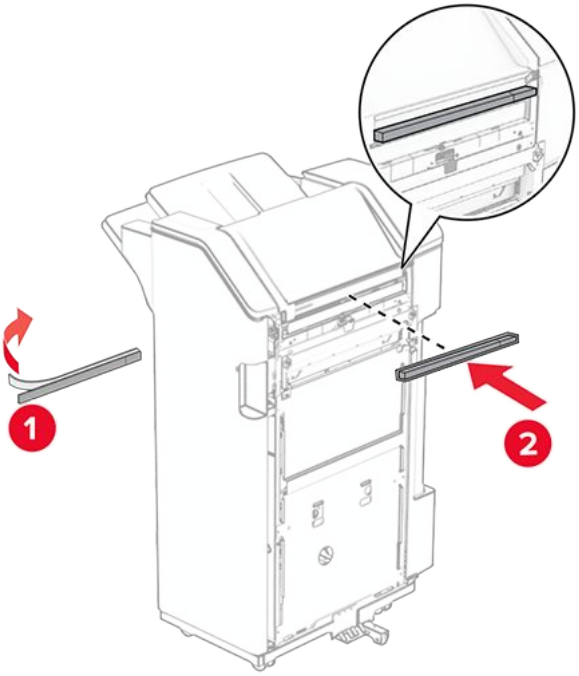

25. Besleme kılavuzunu tutucuya takın.

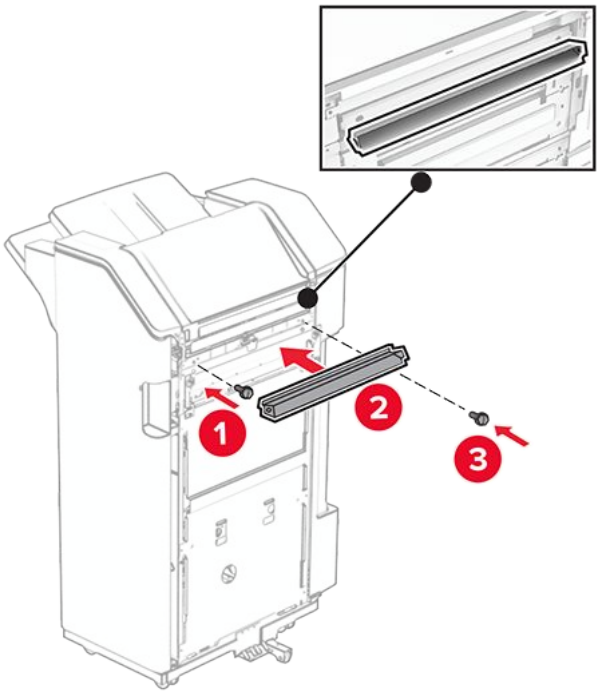

26. Kutuyu tutucuya takın.

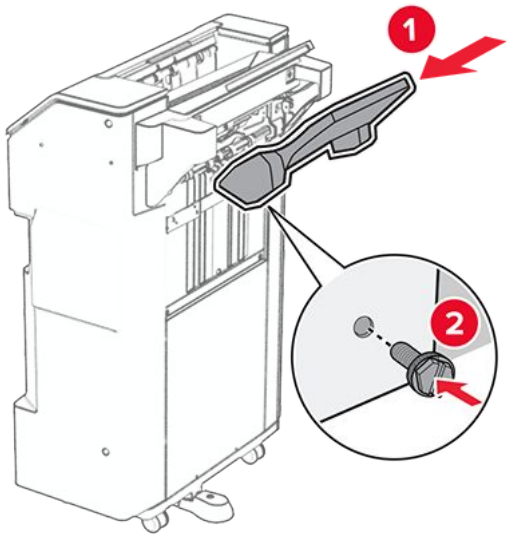

27. Tutucu kapağını açın, ardından delgeç kutusunu yerleştirin.

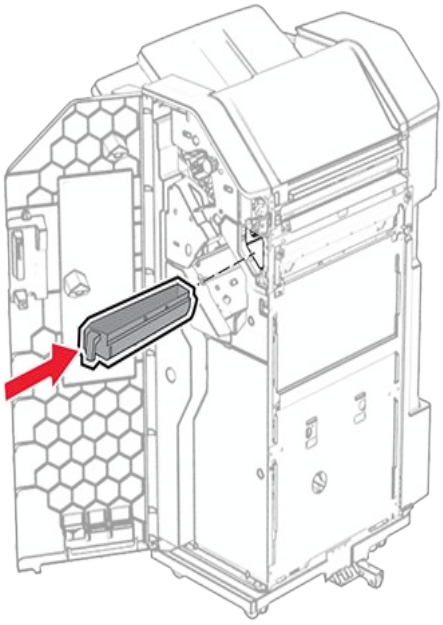

28. Kutu genişleticiyi tutucu kutusuna yerleştirin.

Notlar

- Kutu genişletici, A3 boyutunda kağıt için veya daha uzun ve yüksek nem koşullarında kağıdın yığınlanması için kullanılır.
- Kutu genişletici kullanılırken kutu kapasitesi azalır.

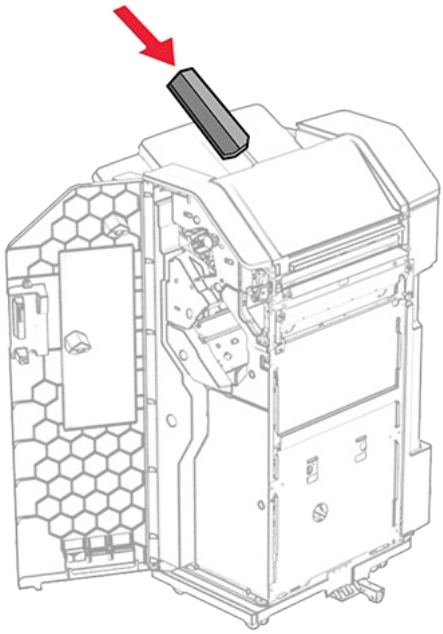

29. Son işlemci kapağını kapatın.
30. Montaj braketini yazıcıya takın.

Note: Vidaların montaj destek plakası üzerindeki işaretlerle hizalandığından emin olun.

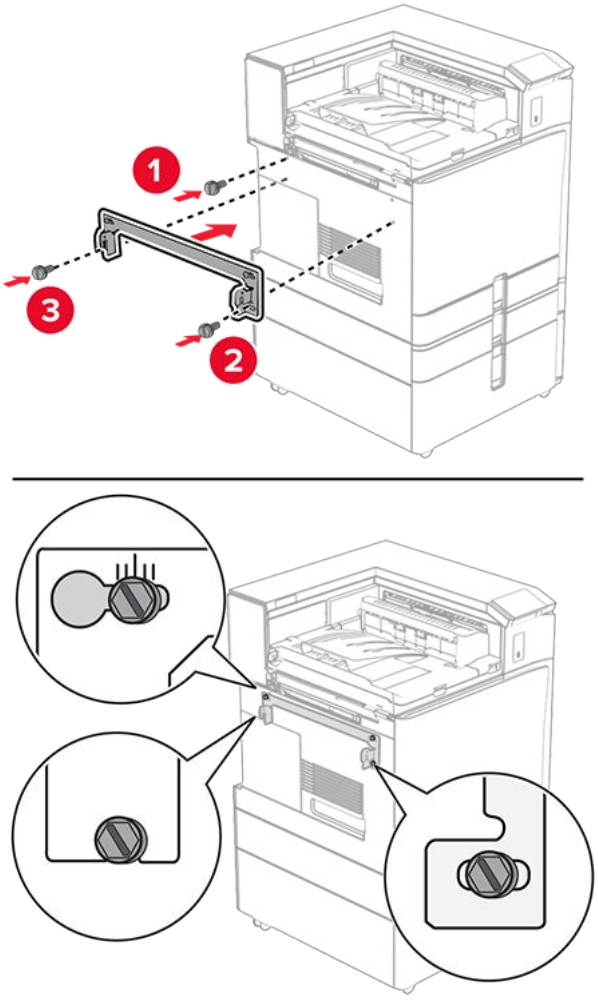

31. Kağıt aktarıcı ünitesiyle birlikte gelen metal desteği yazıcıya takın.

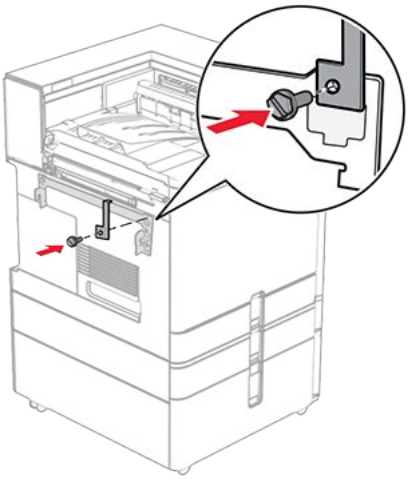

32. Tutucu kapağını açın, vidayı çıkarın ve ardından tutucu kilidini çekin.

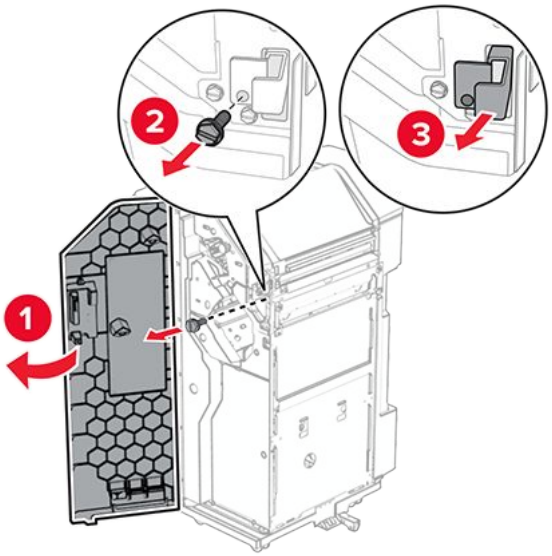

33. Tutucuyu yazıcıya takın.

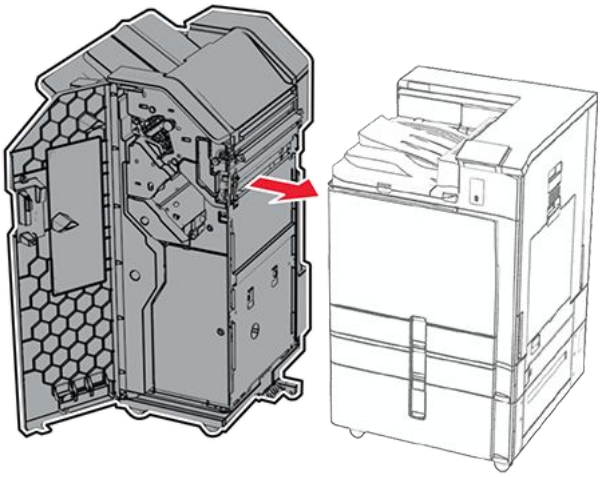

34. Tutucuyu yazıcıya kilitleyin ve ardından vidayı takın.

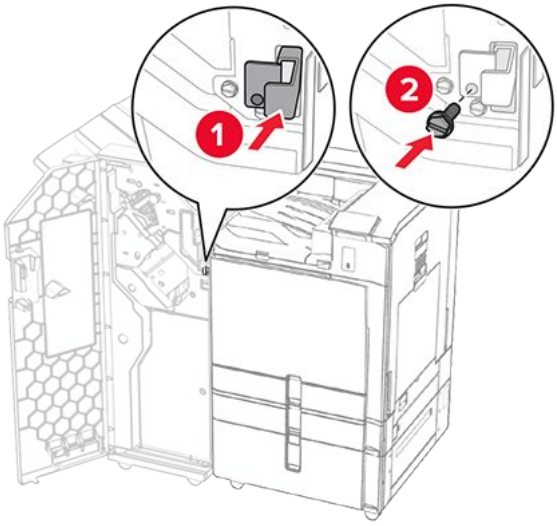

35. Tutucu kablosunu yazıcıya bağlayın.

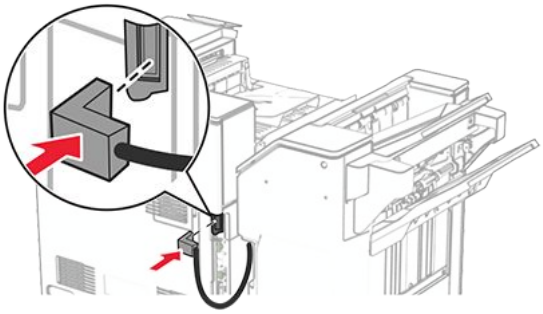

36. Güç kablosunun bir ucunu yazıcıya, diğer ucunu da elektrik prizine takın.

DİKKAT–YARALANMA TEHLİKESİ
Yangın veya elektrik çarpması riskini önlemek için güç kablosunu ürünün yakınındaki ve kolay erişilebilir bir konumdaki uygun şekilde tanımlanmış ve doğru şekilde topraklanmış bir elektrik prizine bağlayın.

37. Yazıcıyı açın.

Zımba, delgeç tutucu ve katlanan kağıt aktarıcıyı takma

DİKKAT—ÇARPILMA TEHLİKESİ
Elektrik çarpması riskini önlemek için yazıcıyı kurduktan bir süre sonra denetleyici anakartına erişiyorsanız veya isteğe bağlı donanım veya bellek aygıtları takıyorsanız devam etmeden önce yazıcının gücünü kapatın ve güç kablosunu prizden çekin. Yazıcıya bağlı başka aygıtlarınız varsa bu aygıtları kapatın ve yazıcıya giden tüm kablolarını çıkarın.

Note: Bu görev için düz uçlu bir tornavida gerekir.

1. Yazıcıyı kapatın.

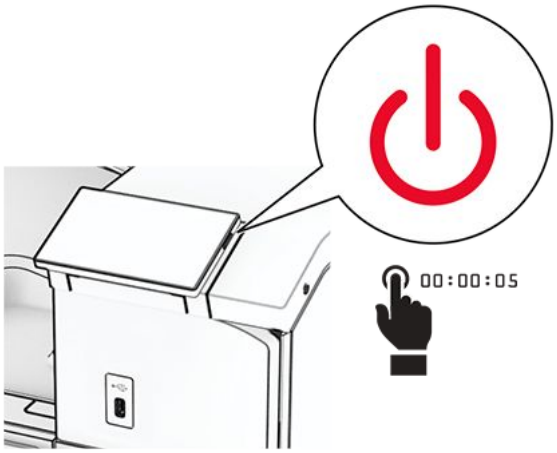

2. Güç kablosunu prizden çekin ve ardından yazıcıdan çıkarın.

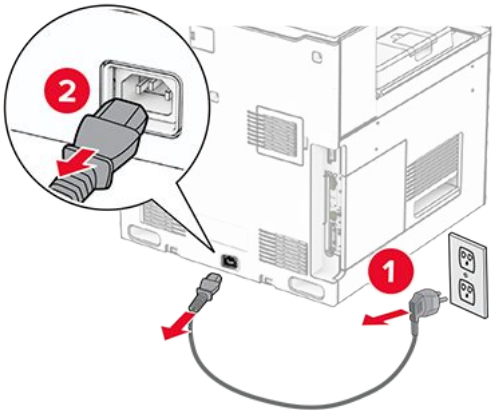

3. Katlanan kağıt aktarıcıyı paketinden çıkarın ve ardından tüm ambalaj malzemesini çıkarın.
4. Standart kutuyu çıkarın.

Note: Kutuyu atmayın.

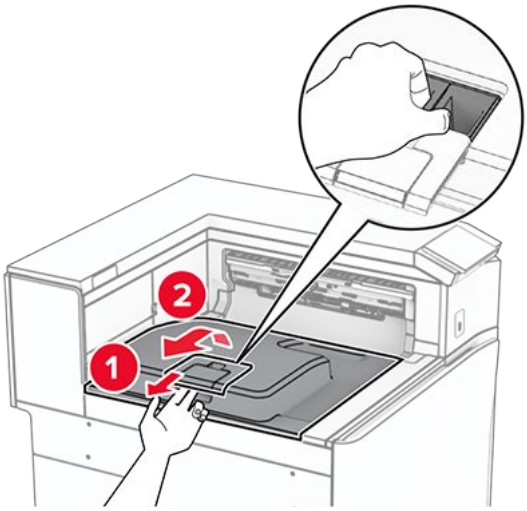

5. Seçeneği takmadan önce, çıkış kutusu bayrağını kapalı konuma getirin.

> **Note:** Seçenek çıkarıldığında, çıkış kutusu bayrağını açık konuma getirin.

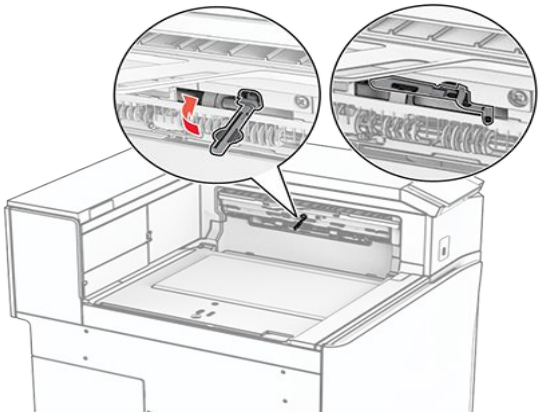

6. Yedek silindiri çıkarın.

> **Note:** Silindiri atmayın.

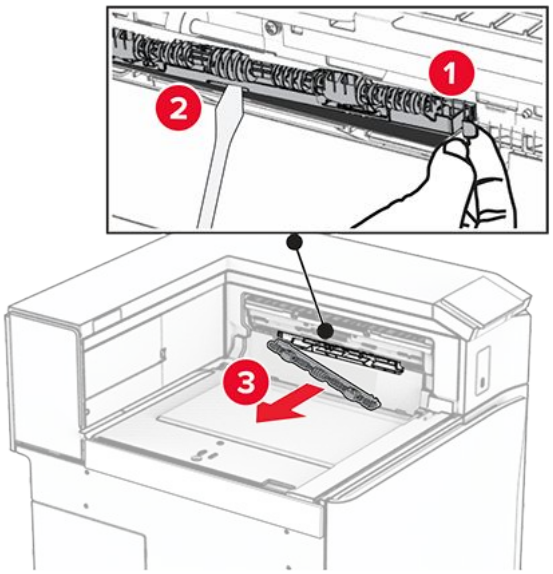

7. Seçenekle birlikte gelen besleme silindirini tık sesi gelene kadar dümdüz itin.

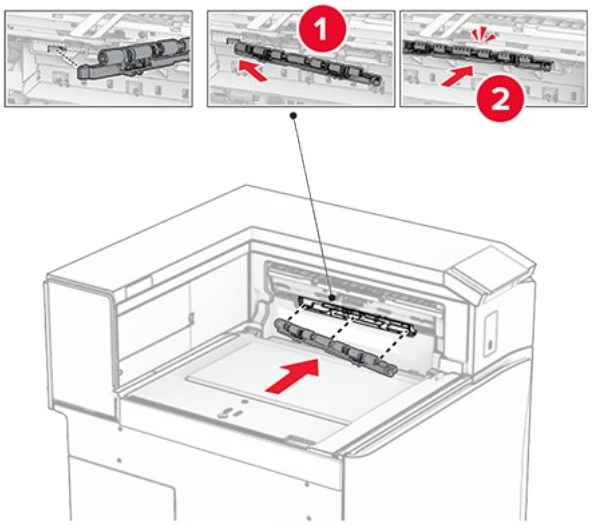

Note: Metal yayın besleme silindirinin önünde olduğundan emin olun.

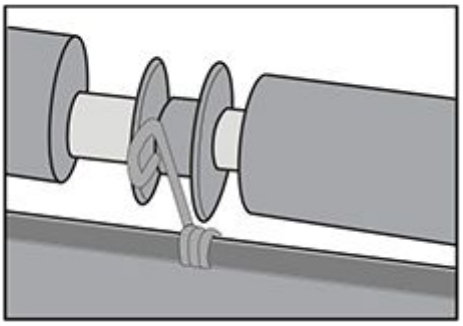

8. Kapağı takın ve tık sesi gelene kadar dümdüz itin.

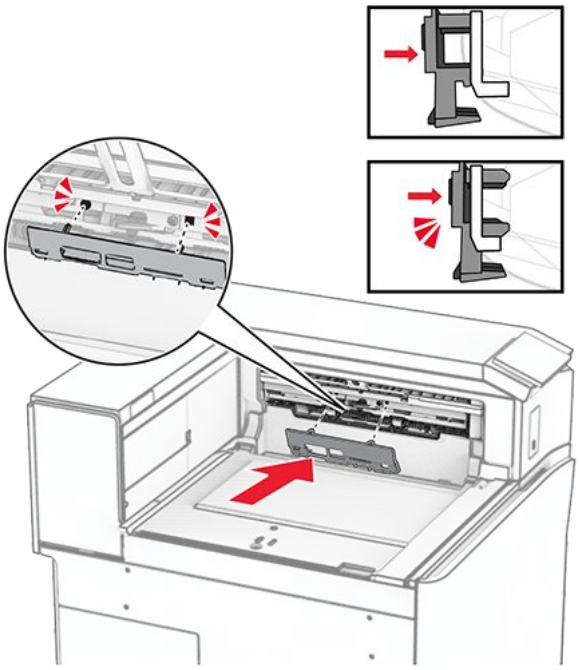

9. Ön kapağı açın, ardından yazıcının sol tarafındaki kapağı çıkarın.

> **Note:** Vidayı ve kapağı atmayın.

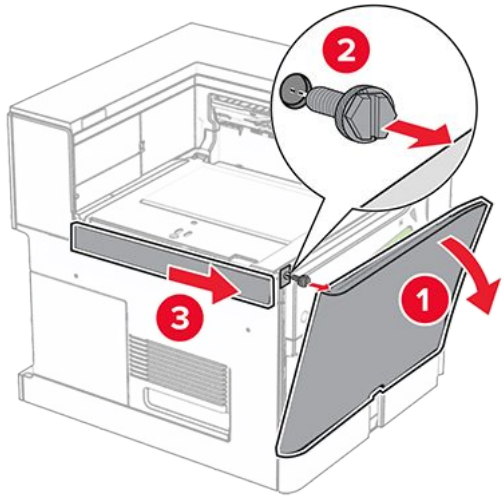

10. Ön kapağı kapatın.
11. Kağıt aktarıcı konektörü kapağını çıkarın.

> **Note:** Kapağı atmayın.

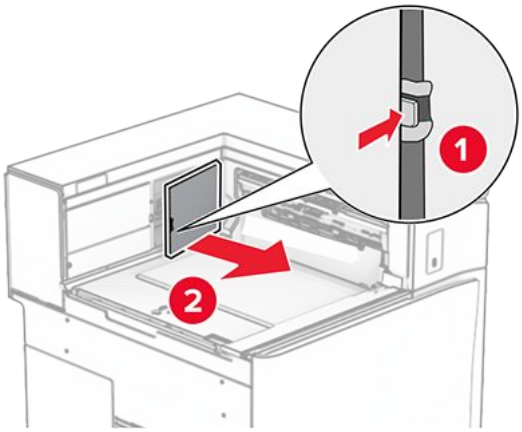

12. Sol arka kapağı çıkarın.

> **Note:** Vidayı ve kapağı atmayın.

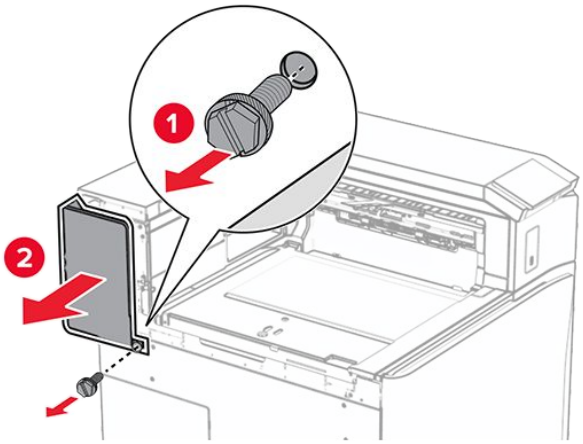

13. İç kutu kapağını çıkarın.

> **Note:** Vidayı ve kapağı atmayın.

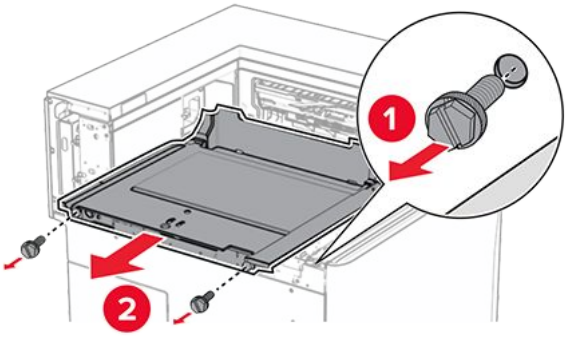

14. Hizalayın ve ardından katlanan kağıt aktarıcıyla birlikte gelen iç kutu kapaklarını takın.

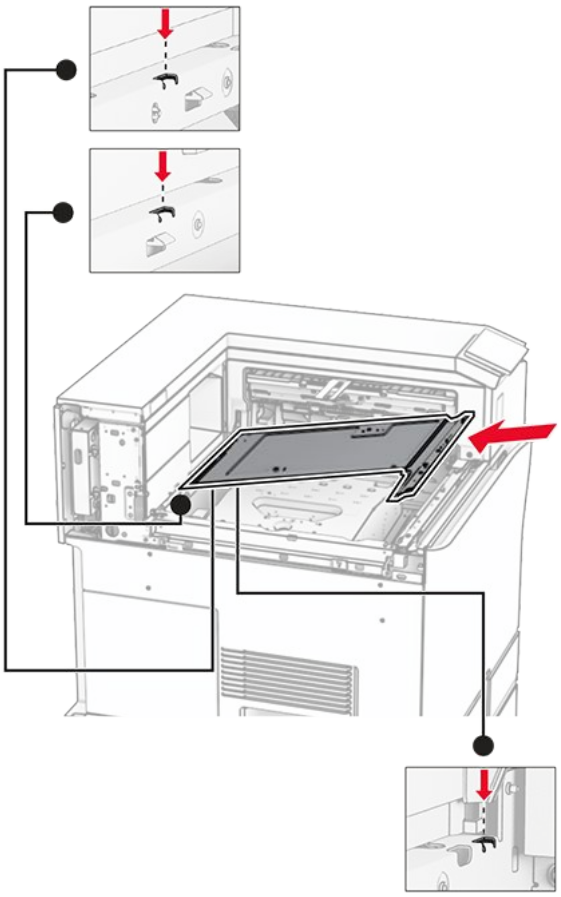

15. Vidaları iç kutusu kapağına takın.

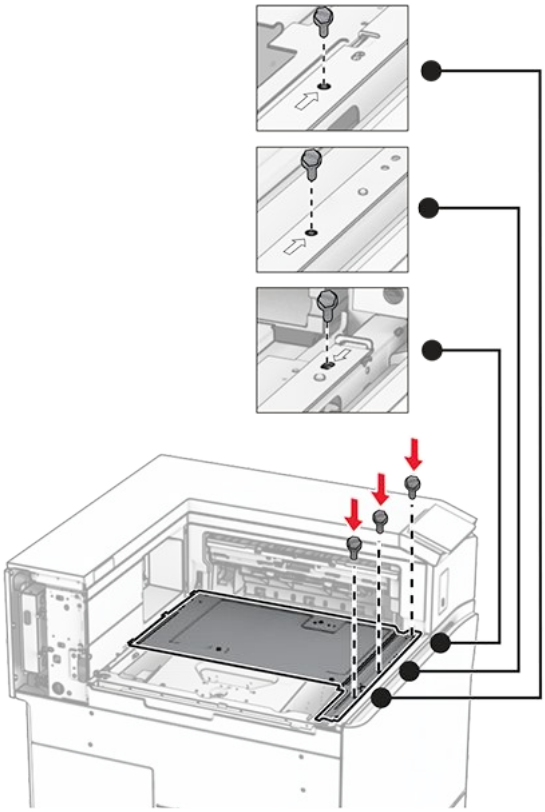

16. Köpük bant parçalarını seçeneğe takın.

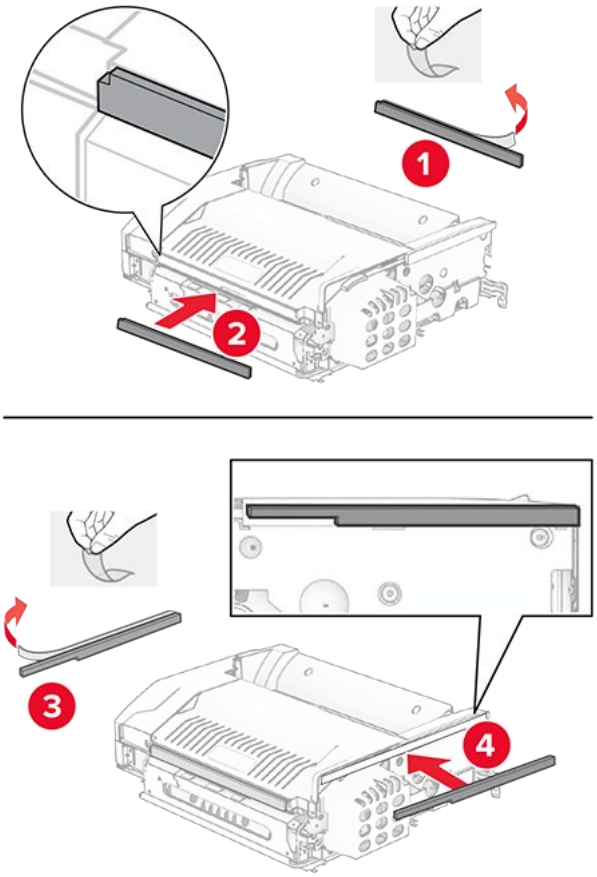

17. F kapağını açın ve ardından vidaları sıkın.

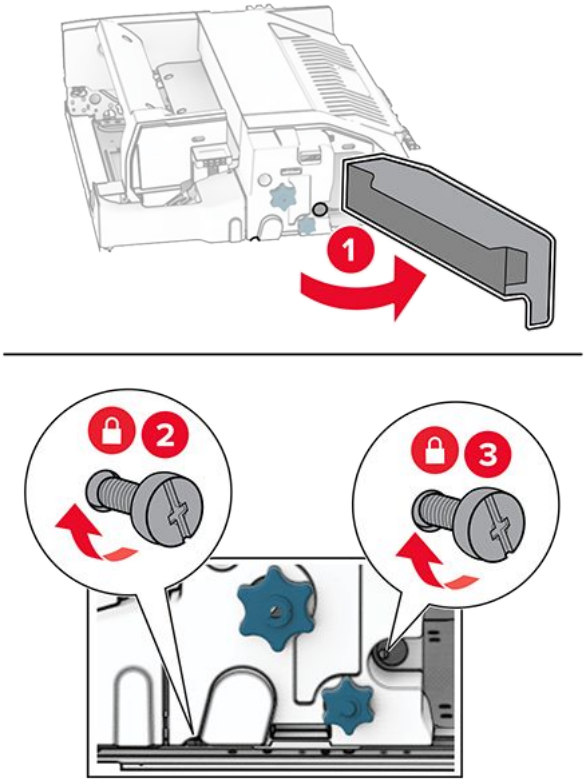

18. F kapağını kapatın.

19. Desteği seçeneğe takın.

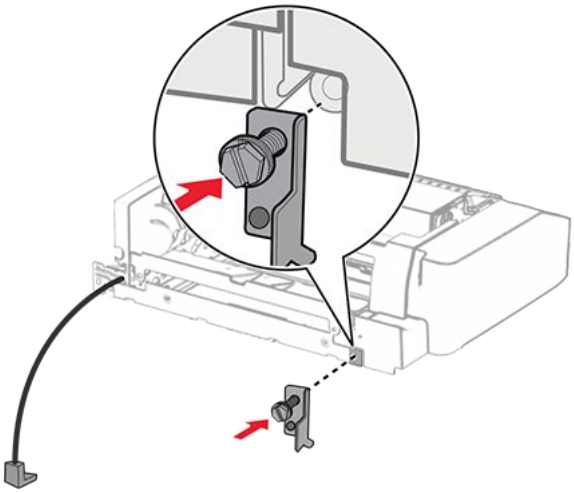

20. Seçeneği yerleştirin.

> **Note:** Metal desteğin yazıcının önünde olduğundan emin olun.

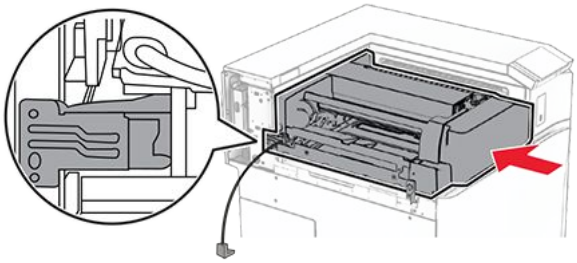

21. F kapağını açın ve ardından seçenekle birlikte gelen tornavidayı kullanarak vidayı takın.

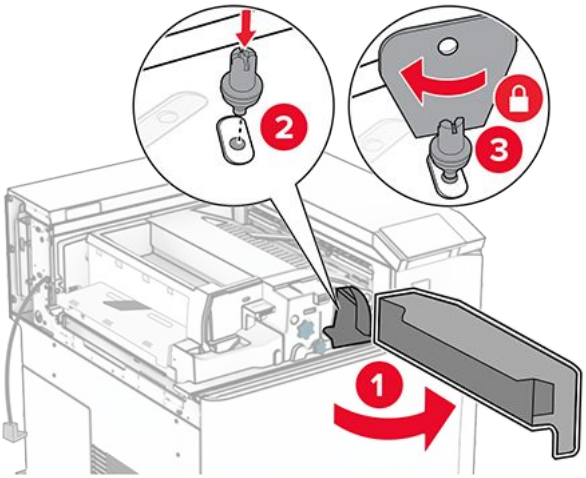

22. F kapağını kapatın.

23. Vidaları seçeneğe takın.

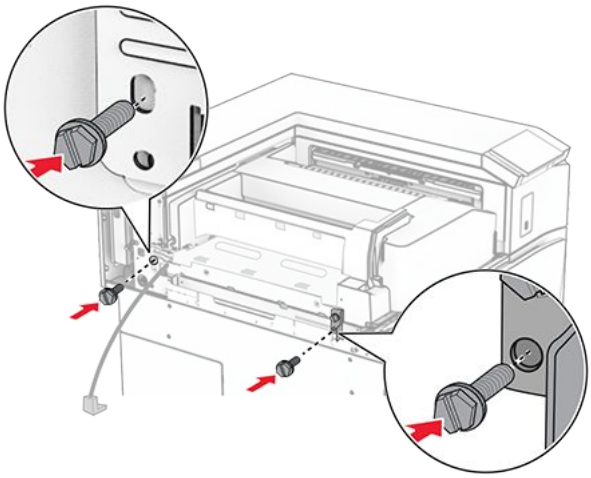

24. Sol arka kapağı takın.

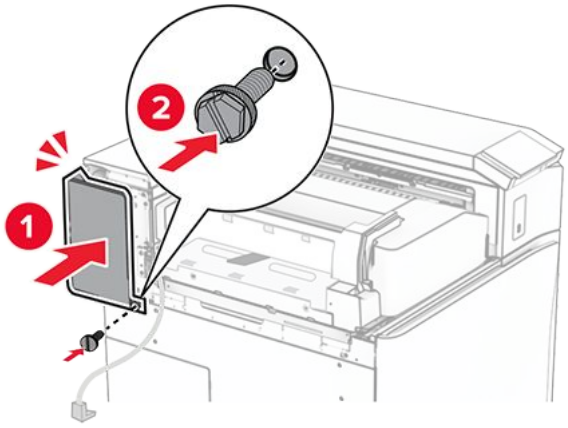

25. Zımba ve delgeç tutucunun ambalajını çıkarın.
26. Dengeleyiciyi takın.

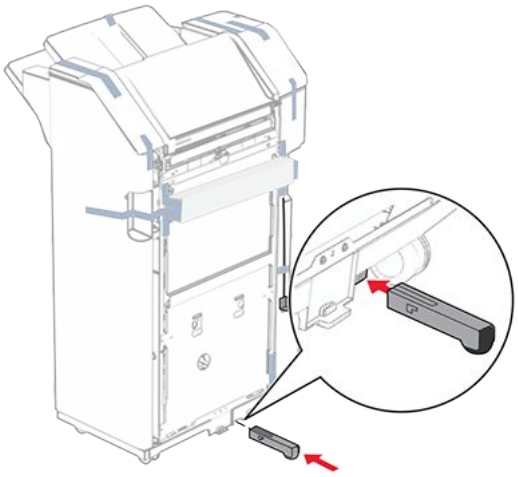

27. Tutucu etrafındaki bant parçalarını çıkarın.

28. Desteği tutucuya takın.

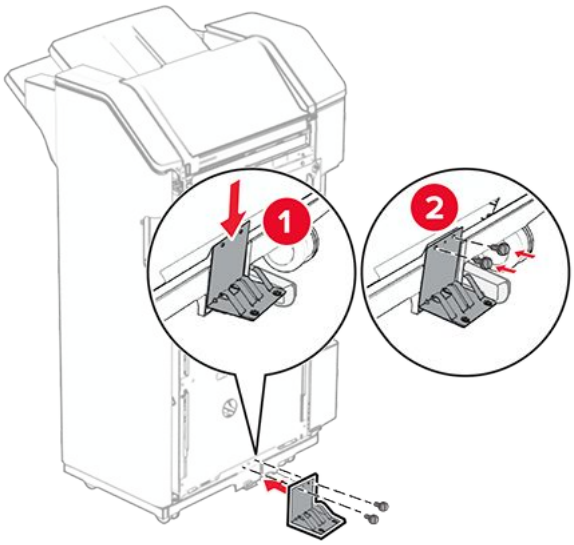

29. Köpük bandı tutucuya takın.

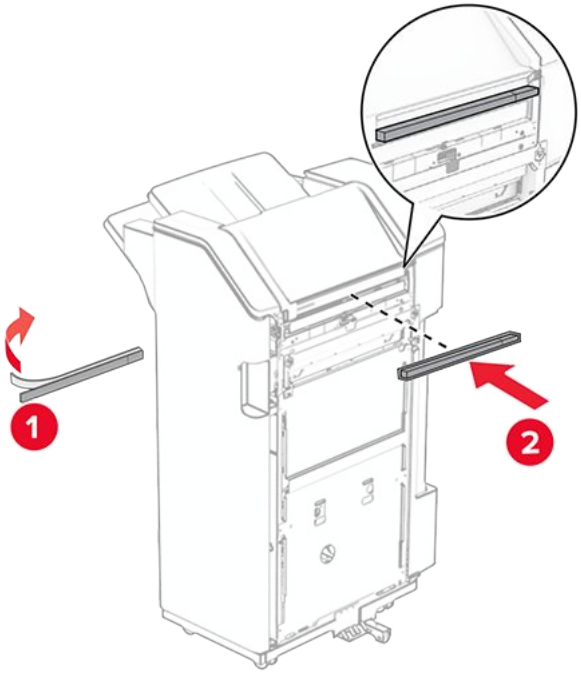

Note: Tutucunun sağ tarafında yer alan küçük köpük parçalarını çıkarın.

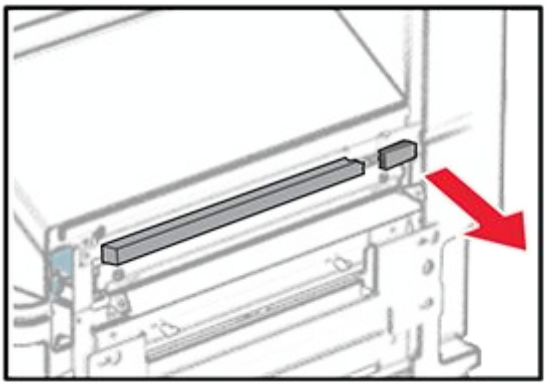

30. Besleme kılavuzunu tutucuya takın.

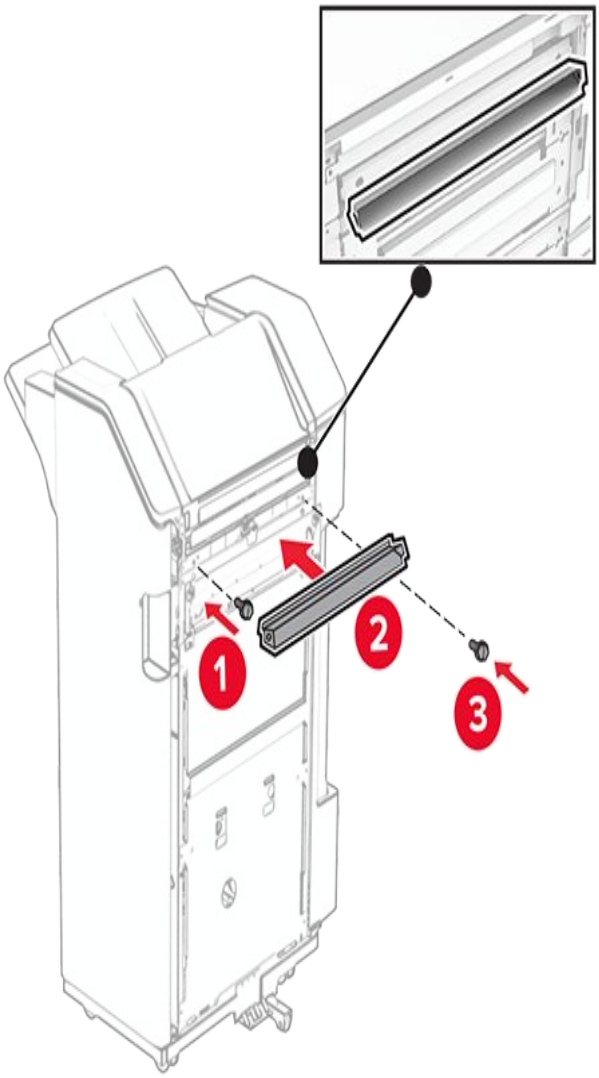

31. Kutuyu tutucuya takın.

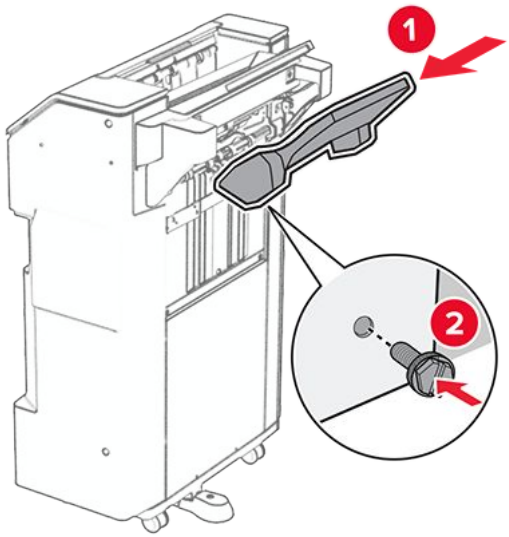

32. Tutucu kapağını açın, ardından delgeç kutusunu yerleştirin.

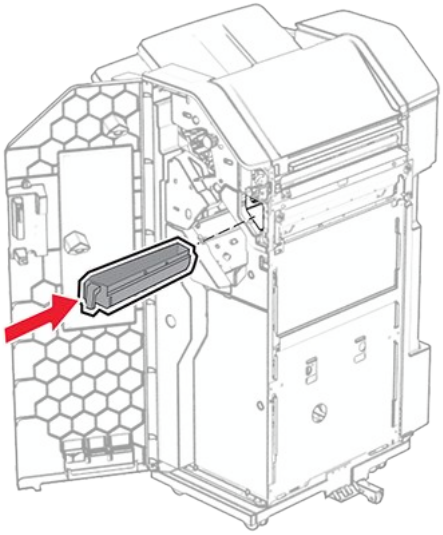

33. Kutu genişleticiyi tutucu kutusuna yerleştirin.

Notlar

- Kutu genişletici, A3 boyutunda kağıt için veya daha uzun ve yüksek nem koşullarında kağıdın yığınlanması için kullanılır.
- Kutu genişletici kullanılırken kutu kapasitesi azalır.

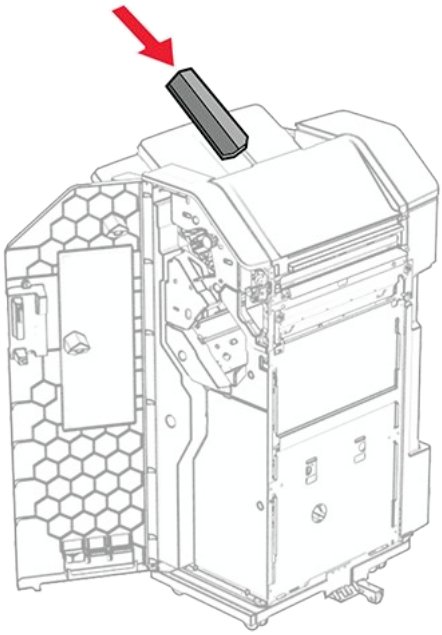

34. Son işlemci kapağını kapatın.
35. Kutu kapaklarını kaldırın ve ardından hizalayıp kapağı seçeneğe takın.

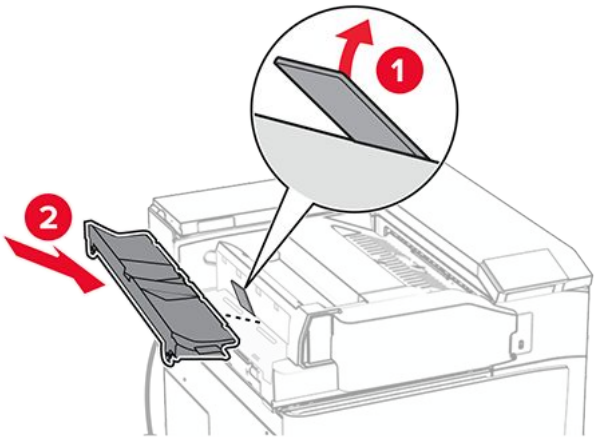

36. Vidaları takın.

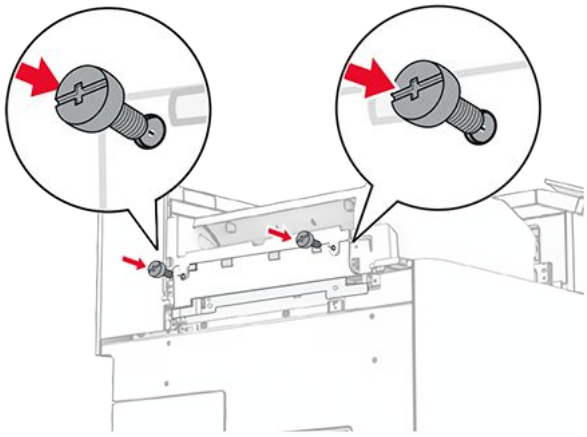

37. Ön kapağı açın ve ardından bu seçenekle birlikte gelen trim kapağını takın.

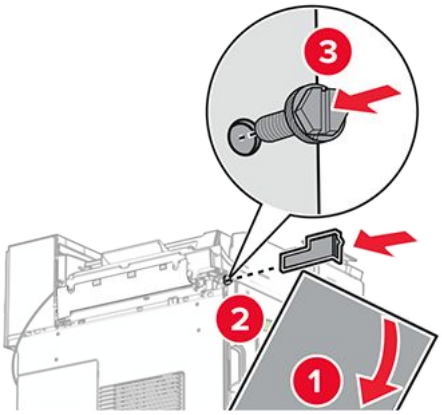

38. Yazıcıya gevşek bir şekilde bir vida takın.

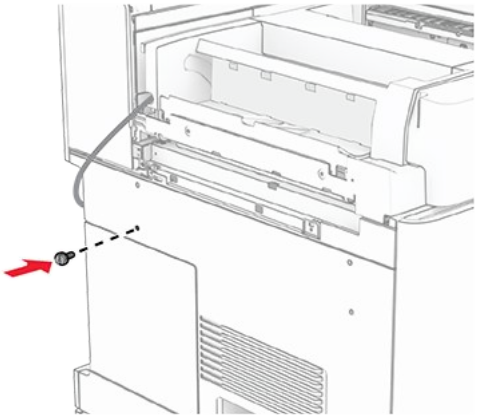

39. Montaj desteğini vidaya hizalayın.

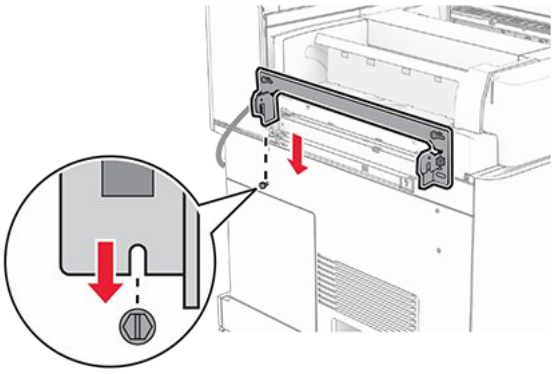

40. Vidaları montaj desteğine gevşek bir şekilde takın.

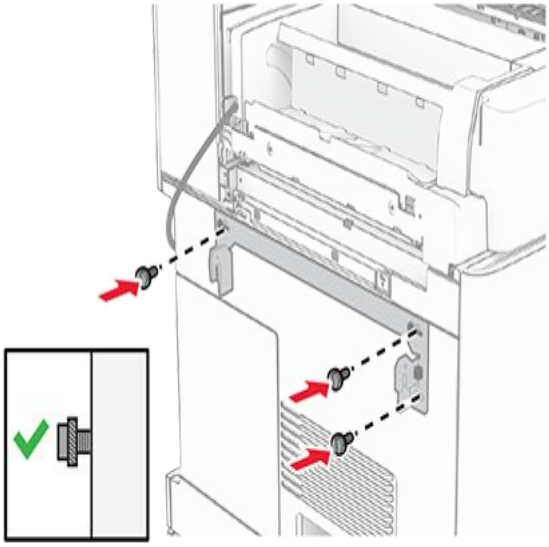

41. Montaj desteğini yazıcıya sabitlemek için vidaları sıkın.

> **Note:** Vidaların montaj destek plakası üzerindeki işaretlerle hizalandığından emin olun.

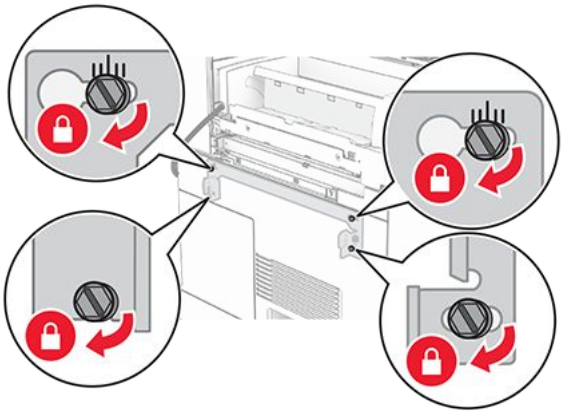

42. Tutucu kapağını açın, vidayı çıkarın ve ardından tutucu kilidini çekin.

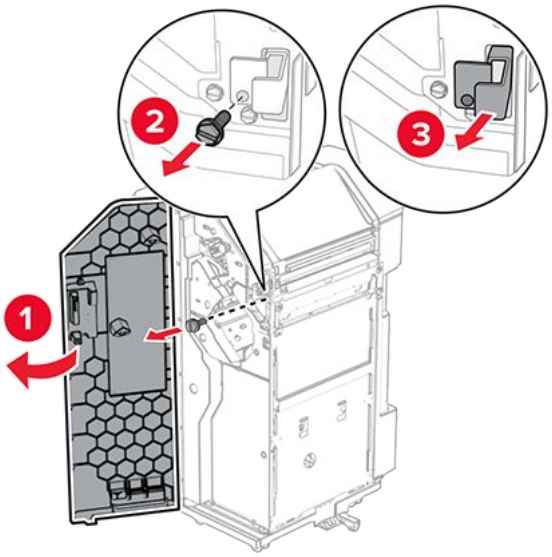

43. Seçenek kablosunu yazıcıya bağlayın.

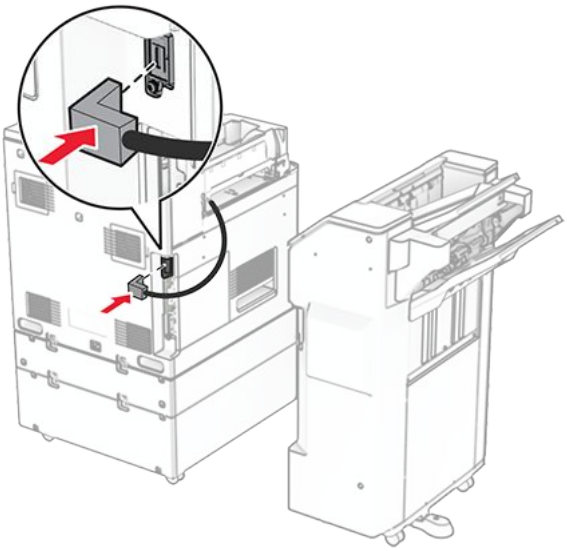

44. Tutucu kablosunu seçeneğe bağlayın.

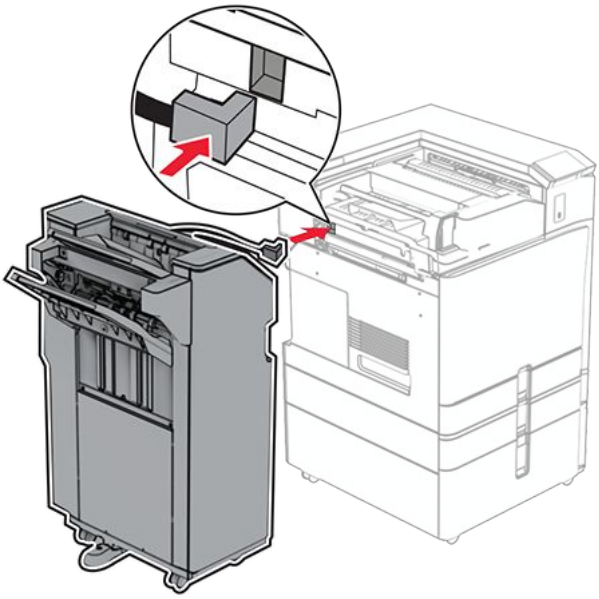

45. Tutucuyu yazıcıya takın.

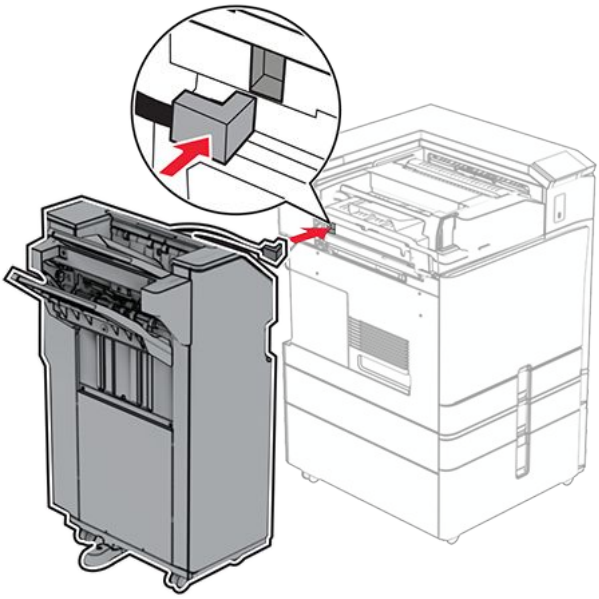

46. Tutucuyu yazıcıya kilitleyin ve ardından vidayı takın.

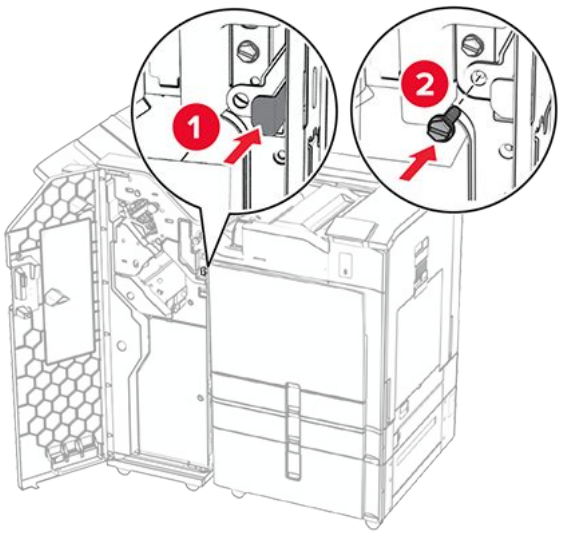

47. Son işlemci kapağını kapatın.
48. Güç kablosunun bir ucunu yazıcıya, diğer ucunu da elektrik prizine takın.

DİKKAT–YARALANMA TEHLİKESİ
Yangın veya elektrik çarpması riskini önlemek için güç kablosunu ürünün yakınındaki ve kolay erişilebilir bir konumdaki uygun şekilde tanımlanmış ve doğru şekilde topraklanmış bir elektrik prizine bağlayın.

49. Yazıcıyı açın.

Kağıt tutucuyu ve kağıt aktarıcı ünitesine takma

DİKKAT—ÇARPILMA TEHLİKESİ
Elektrik çarpması riskini önlemek için yazıcıyı kurduktan bir süre sonra denetleyici anakartına erişiyorsanız veya isteğe bağlı donanım veya bellek aygıtları takıyorsanız devam etmeden önce yazıcının gücünü kapatın ve güç kablosunu prizden çekin. Yazıcıya bağlı başka aygıtlarınız varsa bu aygıtları kapatın ve yazıcıya giden tüm kablolarını çıkarın.

Note: Bu görev için düz uçlu bir tornavida gerekir.

1. Yazıcıyı kapatın.

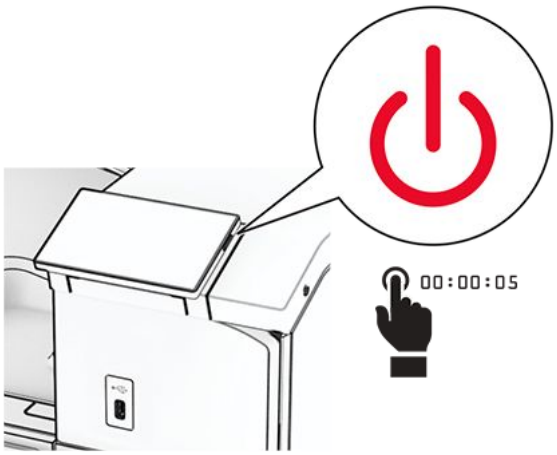

2. Güç kablosunu prizden çekin ve ardından yazıcıdan çıkarın.

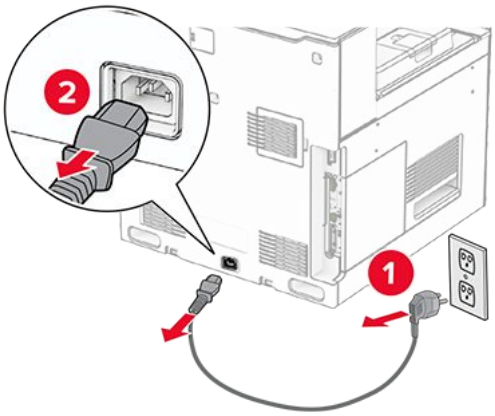

3. Kağıt aktarıcı ünitesini ambalajından çıkarın.
4. Standart kutuyu çıkarın.

> **Note:** Kutuyu atmayın.

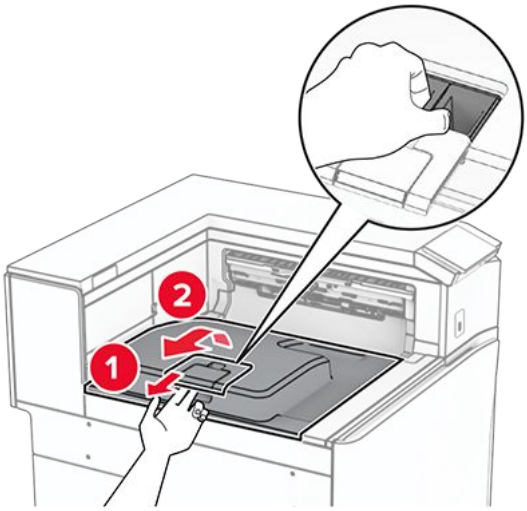

5. Seçeneği takmadan önce, çıkış kutusu bayrağını kapalı konuma getirin.

> **Note:** Seçenek çıkarıldığında, çıkış kutusu bayrağını açık konuma getirin.

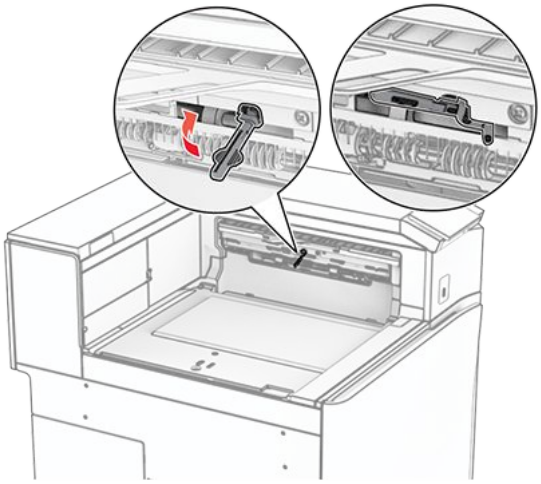

6. Yedek silindiri çıkarın.

> **Note:** Silindiri atmayın.

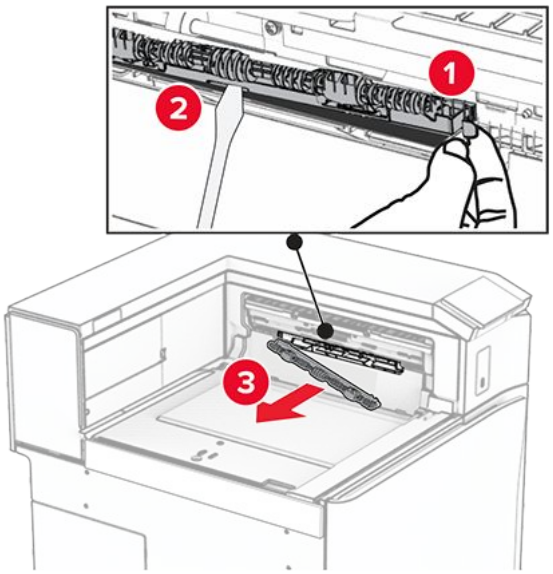

7. Kağıt aktarıcı ünitesiyle birlikte gelen besleme silindirini takın ve tık sesi gelene kadar dümdüz itin.

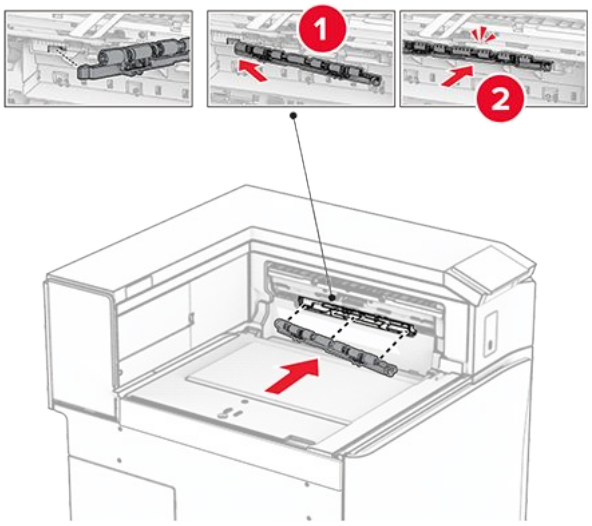

Note: Metal yayın besleme silindirinin önünde olduğundan emin olun.

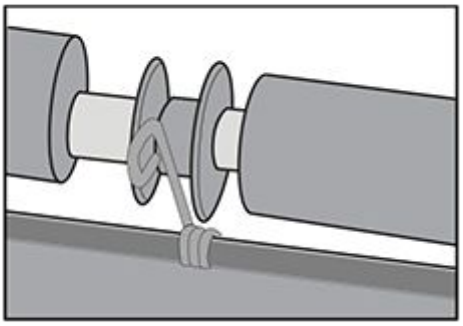

8. Silindir kapağını takın ve tık sesi gelene kadar dümdüz itin.

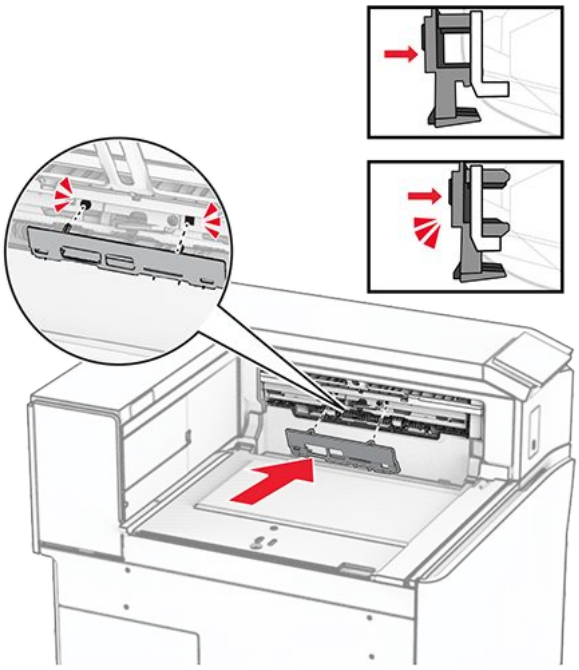

9. Ön kapağı açın, ardından yazıcının sol tarafındaki kapağı çıkarın.

> **Note:** Vidayı ve kapağı atmayın.

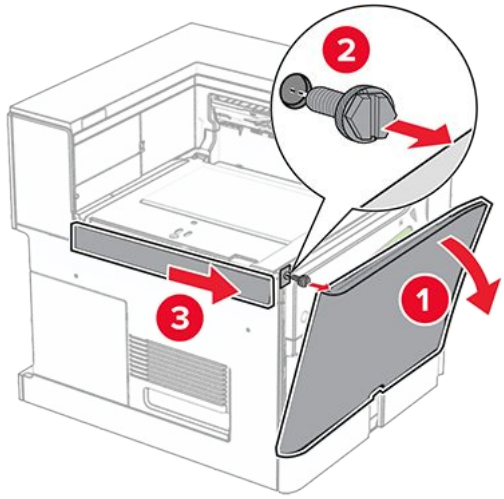

10. Ön kapağı kapatın.
11. Kağıt aktarıcı konektörü kapağını çıkarın.

> **Note:** Kapağı atmayın.

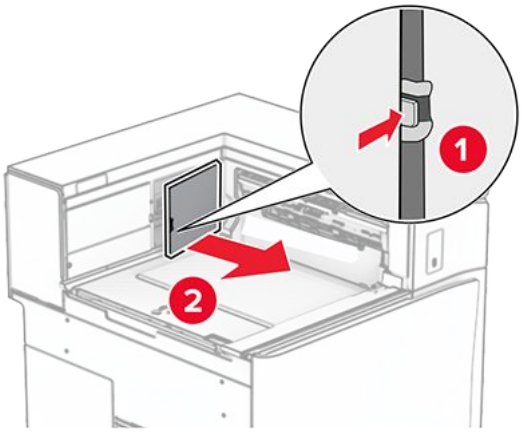

12. Kapağı çıkarın.

> **Note:** Kapağı atmayın.

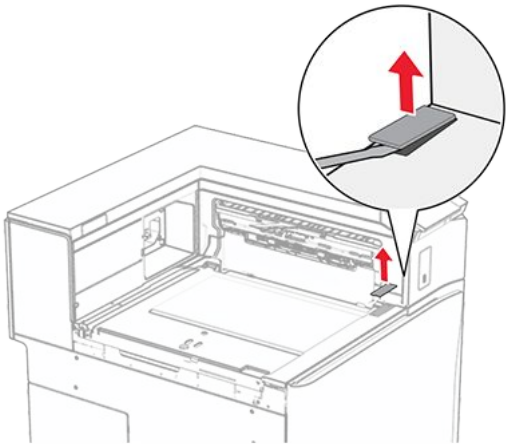

13. Metal desteği ekleyin.

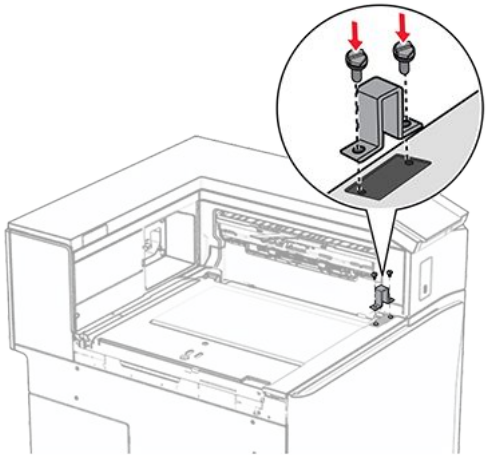

14. Kağıt aktarıcı ünitesini takın.

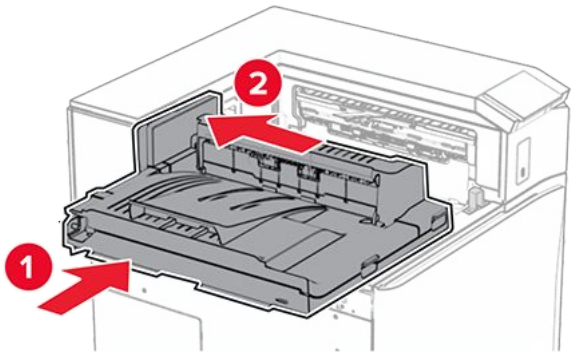

15. G tutamağını açın, ardından vidayı kağıt aktarıcı ünitesinin önüne takın.

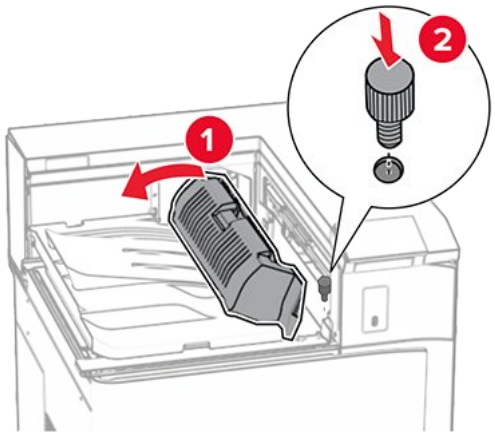

16. G tutamağını kapatın.
17. Vidayı kağıt aktarıcı ünitesinin arkasına takın.

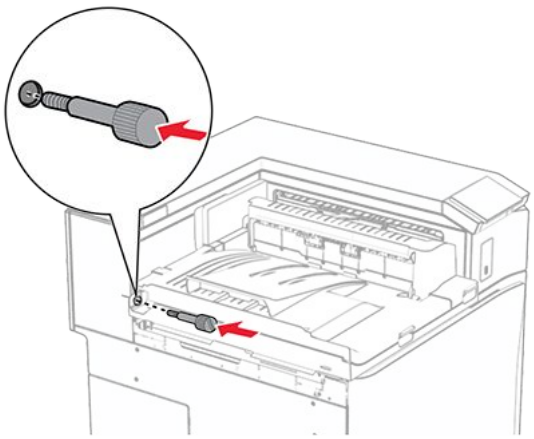

18. Ön kapağı açın, ardından kağıt aktarıcı ünitesiyle birlikte gelen kapağı yazıcının sol tarafına takın.

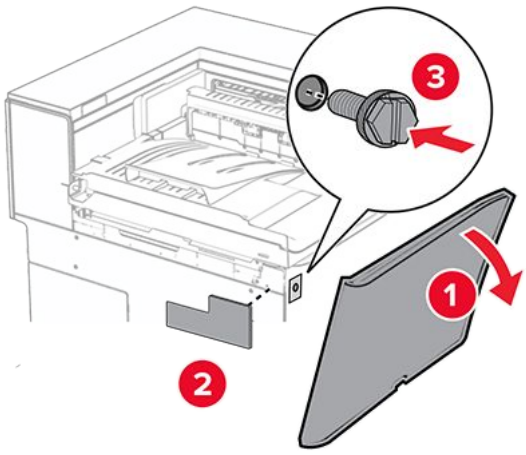

19. Ön kapağı kapatın.
20. Kitapçık tutucuyu paketinden çıkarın ve tüm ambalaj malzemelerini sökün.
21. Desteği tutucuya takın.

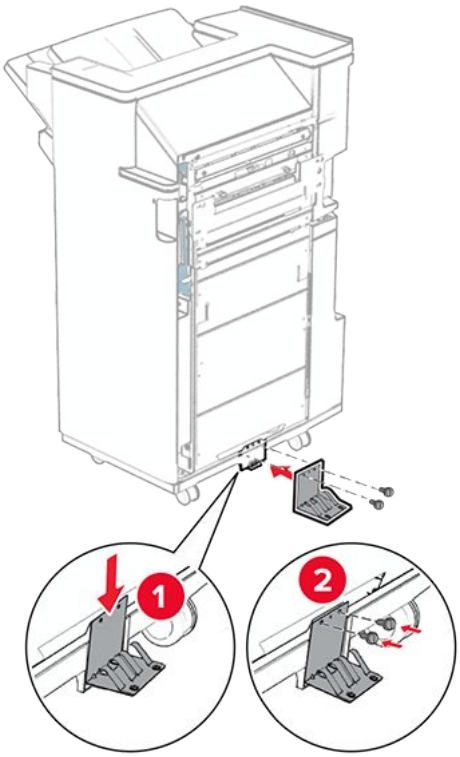

22. Köpük bandı tutucuya takın.

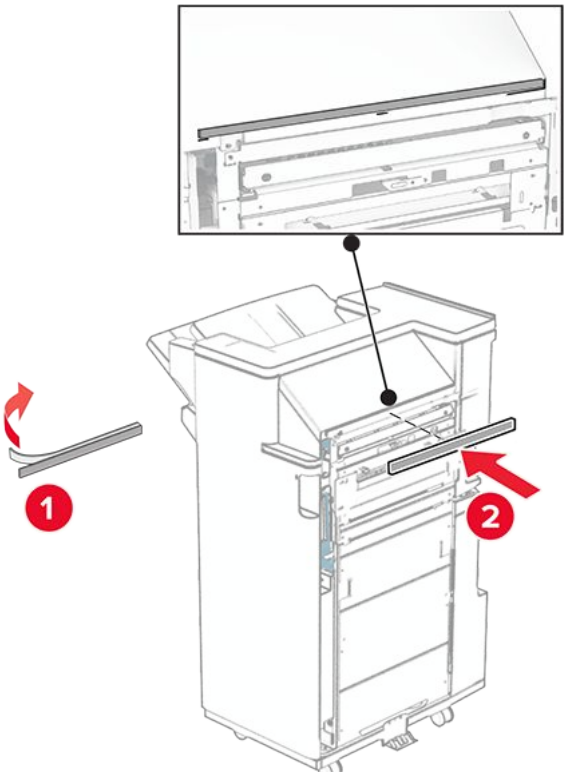

23. Besleme kılavuzunu tutucuya takın.

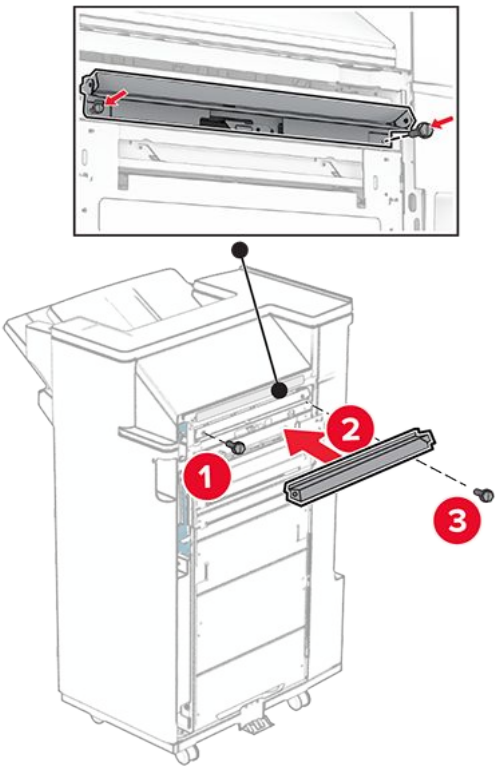

24. Üst kutuyu tutucuya takın.

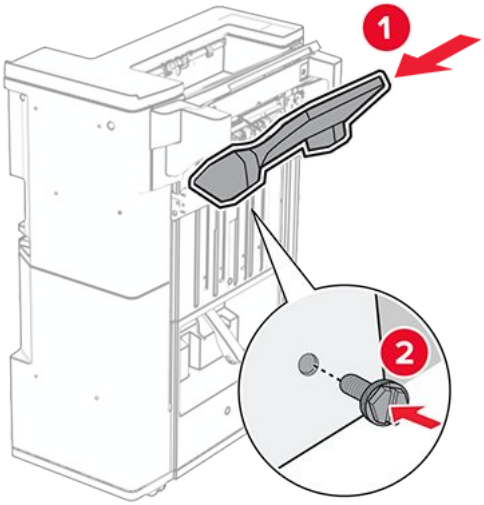

25. Kutu kapağını kaldırın ve ardından alt kutuyu tutucuya takın.

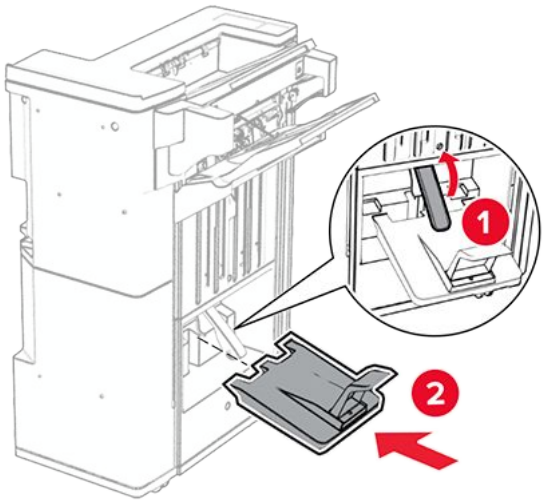

26. Sonlandırıcı kapağını açın.
27. Delgeç kutusundaki ambalaj malzemesini çıkarın ve ardından tutucuya yerleştirin.

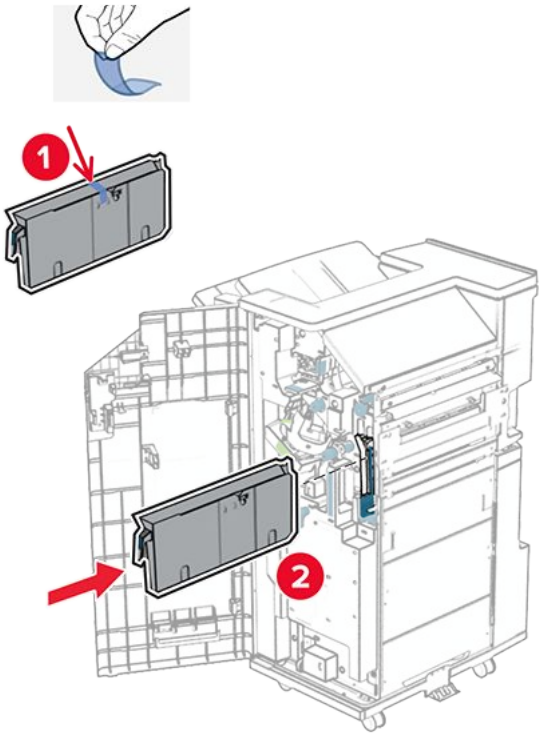

28. Kutu genişleticiyi tutucu kutusuna yerleştirin.

Notlar

- Kutu genişletici, A3 boyutunda kağıt için veya daha uzun ve yüksek nem koşullarında kağıdın yığınlanması için kullanılır.
- Kutu genişletici kullanılırken kutu kapasitesi azalır.

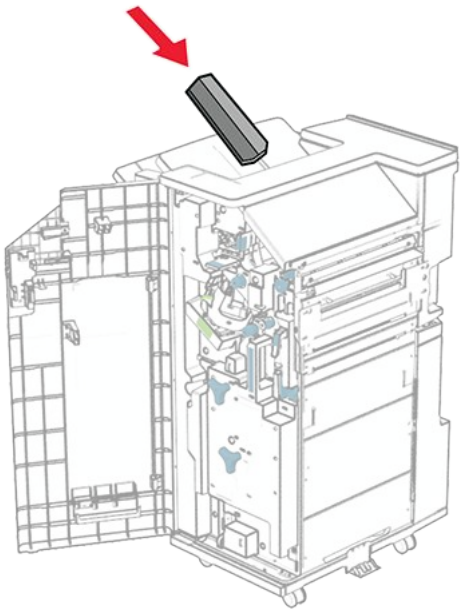

29. Sepeti tutucunun arkasına takın.

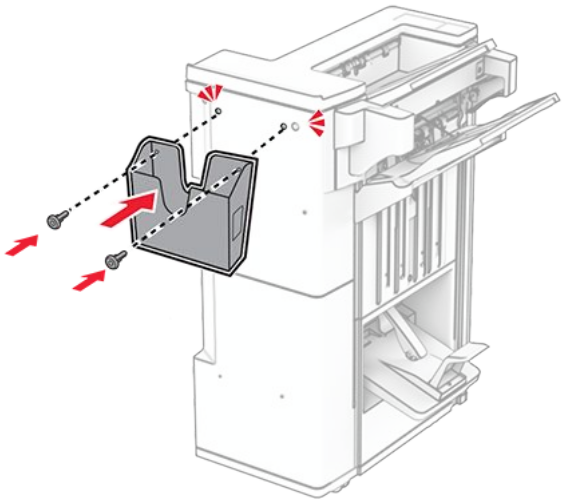

30. Son işlemci kapağını kapatın.
31. Yazıcıya gevşek bir şekilde bir vida takın.

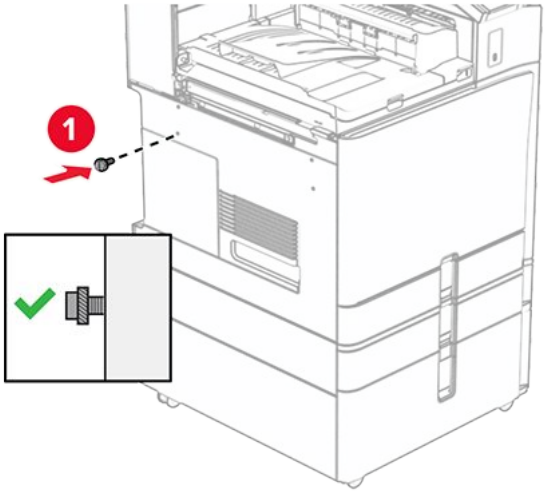

32. Montaj desteğini vidaya hizalayın.

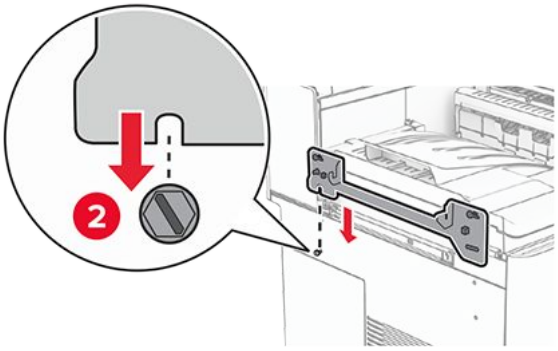

33. Vidaları montaj desteğine gevşek bir şekilde takın.

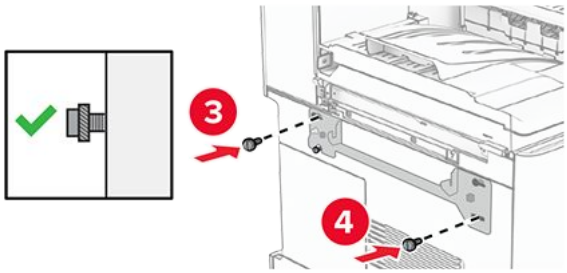

34. Kağıt aktarıcı ünitesiyle birlikte gelen desteği yazıcıya takın.

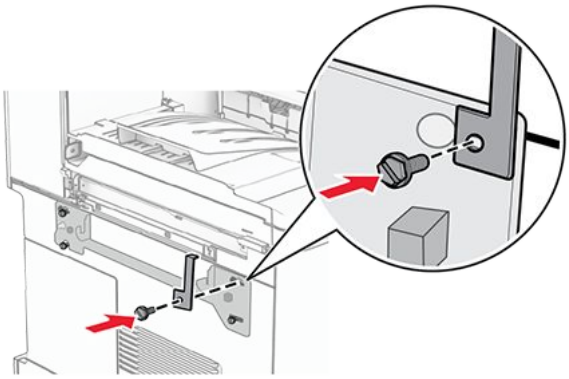

35. Montaj desteğini yazıcıya sabitlemek için vidaları sıkın.

> **Note:** Vidaların montaj destek plakası üzerindeki işaretlerle hizalandığından emin olun.

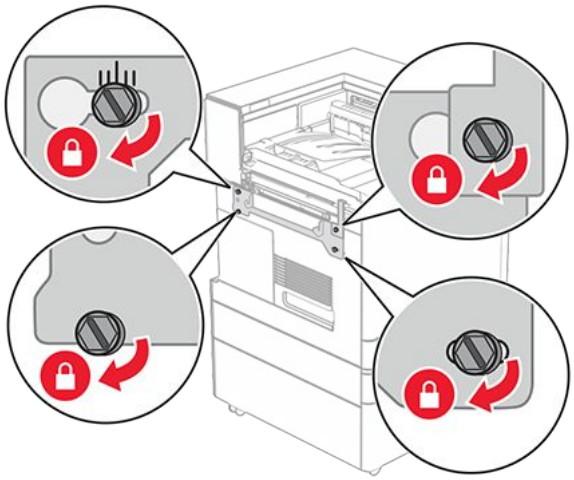

36. Tutucu kapağını açın, vidayı çıkarın ve ardından tutucu kilidini çekin.

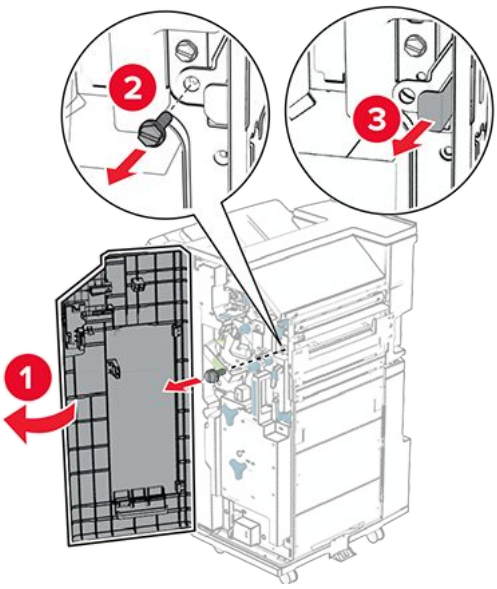

37. Tutucuyu yazıcıya takın.

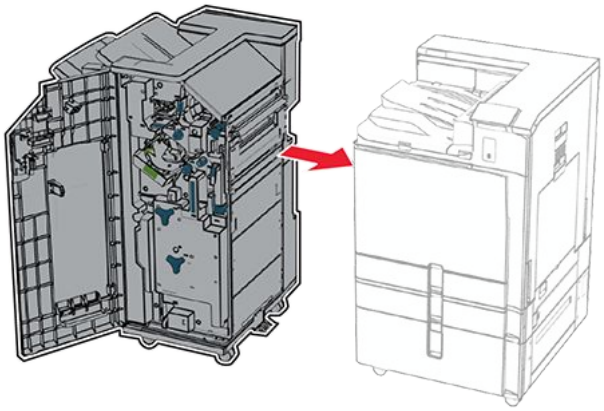

38. Tutucuyu yazıcıya kilitleyin ve ardından vidayı takın.

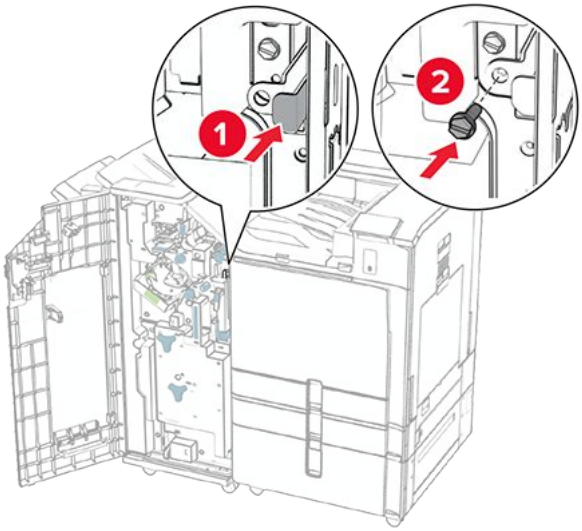

39. Son işlemci kapağını kapatın.
40. Tutucu kablosunu yazıcıya bağlayın.

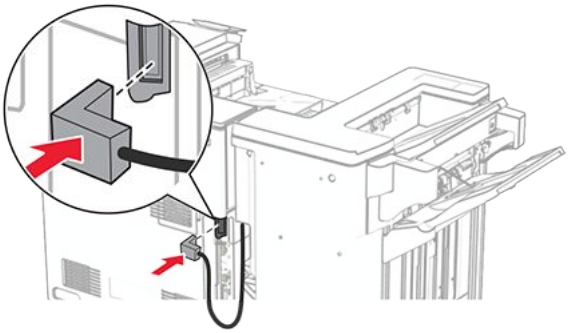

41. Güç kablosunun bir ucunu yazıcıya, diğer ucunu da elektrik prizine takın.

DİKKAT–YARALANMA TEHLİKESİ
Yangın veya elektrik çarpması riskini önlemek için güç kablosunu ürünün yakınındaki ve kolay erişilebilir bir konumdaki uygun şekilde tanımlanmış ve doğru şekilde topraklanmış bir elektrik prizine bağlayın.

42. Yazıcıyı açın.

Kağıt tutucuyu ve katlanan kağıt aktarıcıyı takma

DİKKAT—ÇARPILMA TEHLİKESİ
Elektrik çarpması riskini önlemek için yazıcıyı kurduktan bir süre sonra denetleyici anakartına erişiyorsanız veya isteğe bağlı donanım veya bellek aygıtları takıyorsanız devam etmeden önce yazıcının gücünü kapatın ve güç kablosunu prizden çekin. Yazıcıya bağlı başka aygıtlarınız varsa bu aygıtları kapatın ve yazıcıya giden tüm kablolarını çıkarın.

Note: Bu görev için düz uçlu bir tornavida gerekir.

1. Yazıcıyı kapatın.

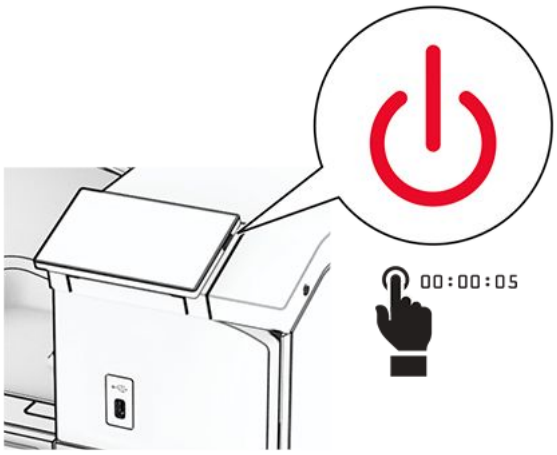

2. Güç kablosunu prizden çekin ve ardından yazıcıdan çıkarın.

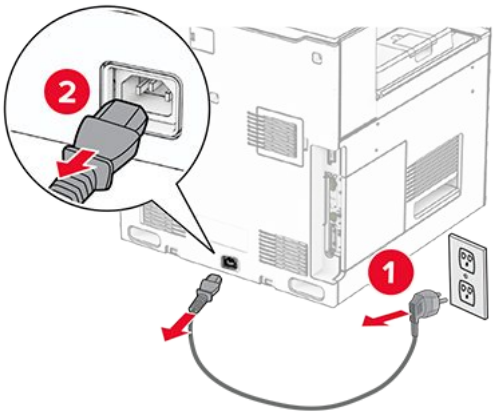

3. Katlanan kağıt aktarıcıyı ambalajından çıkarın.
4. Standart kutuyu çıkarın.

Note: Kutuyu atmayın.

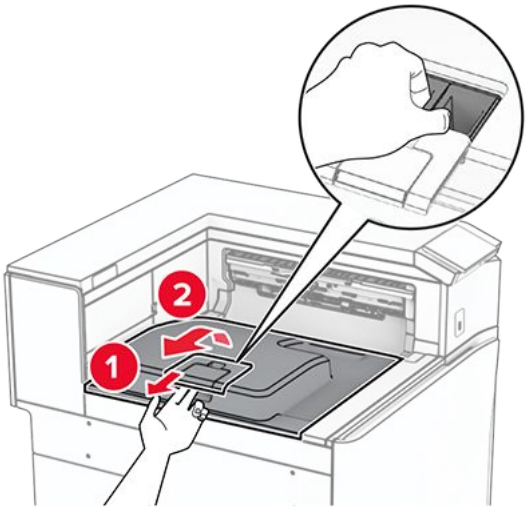

5. Seçeneği takmadan önce, çıkış kutusu bayrağını kapalı konuma getirin.

Note: Seçenek çıkarıldığında, çıkış kutusu bayrağını açık konuma getirin.

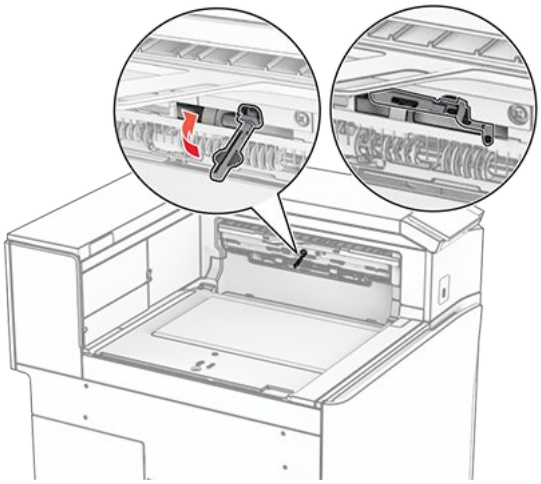

6. Yedek silindiri çıkarın.

Note: Silindiri atmayın.

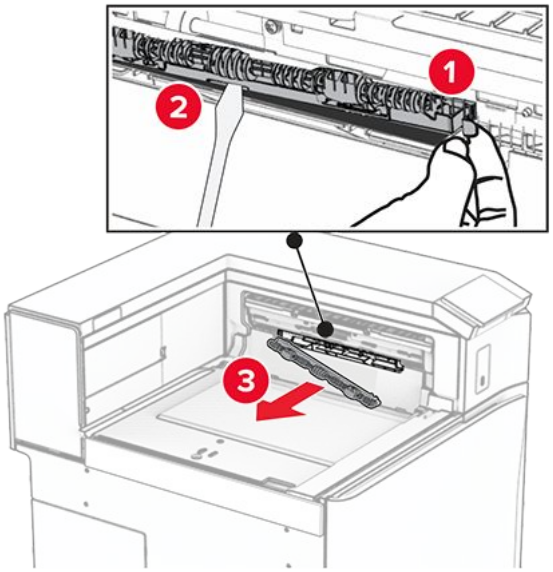

7. Seçenekle birlikte gelen besleme silindirini tık sesi gelene kadar dümdüz itin.

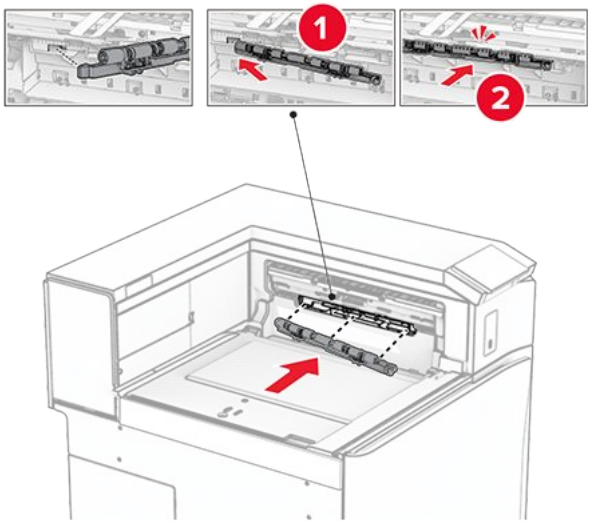

Note: Metal yayın besleme silindirinin önünde olduğundan emin olun.

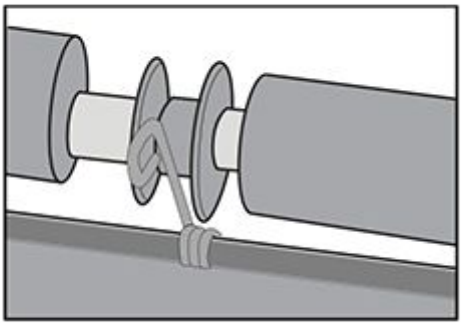

8. Silindir kapağını takın ve tık sesi gelene kadar dümdüz itin.

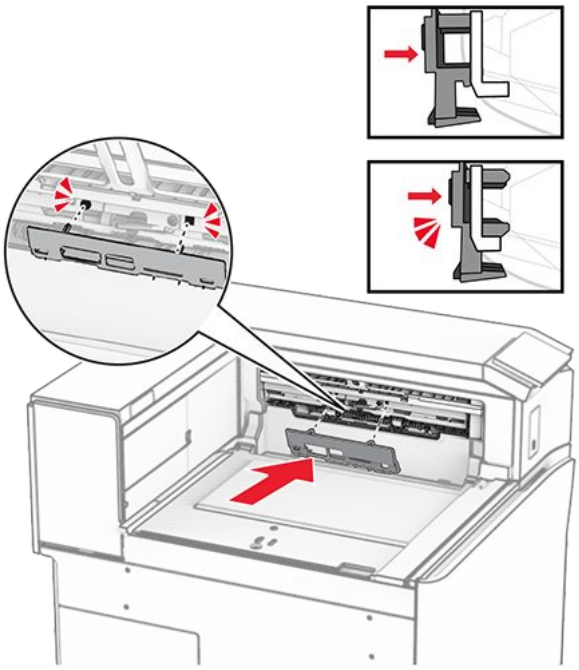

9. Ön kapağı açın, ardından yazıcının sol tarafındaki kapağı çıkarın.

> **Note:** Vidayı ve kapağı atmayın.

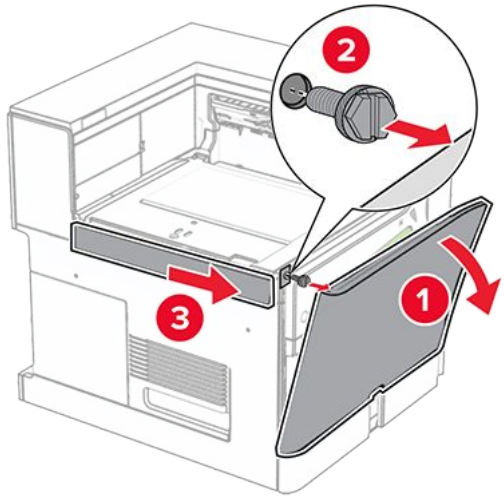

10. Ön kapağı kapatın.
11. Kağıt aktarıcı konektörü kapağını çıkarın.

> **Note:** Kapağı atmayın.

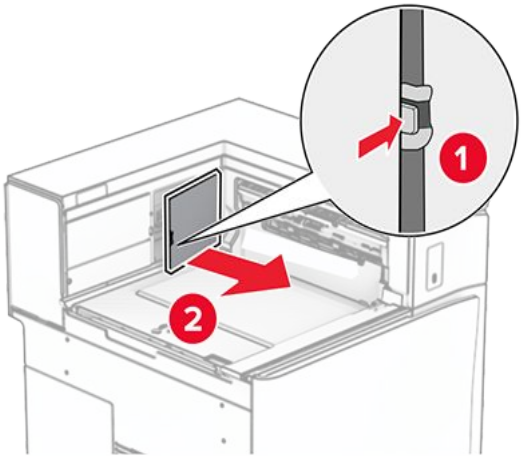

12. Sol arka kapağı çıkarın.

> **Note:** Vidayı ve kapağı atmayın.

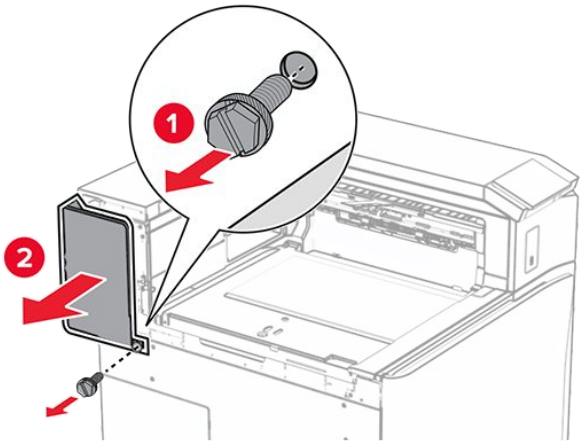

13. İç kutu kapağını çıkarın.

> **Note:** Vidayı ve kapağı atmayın.

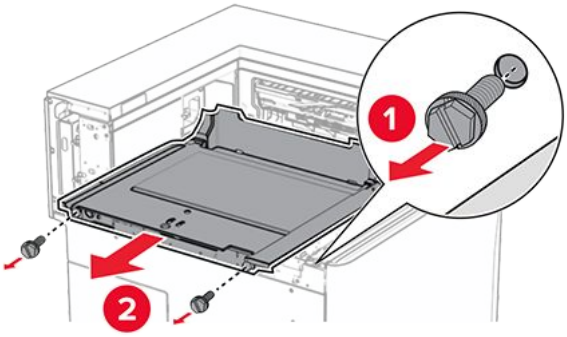

14. Hizalayın ve ardından seçenekle birlikte gelen iç kutu kapağını takın.

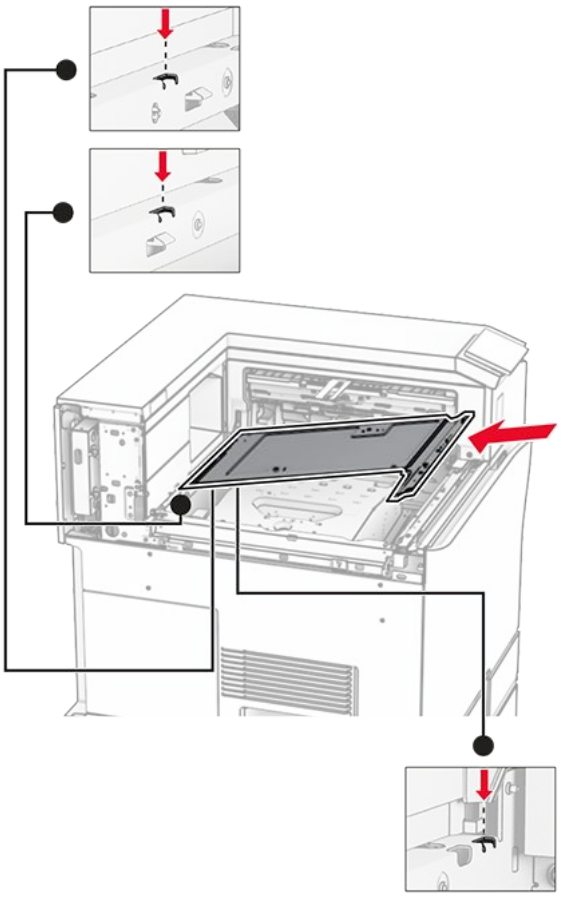

15. Vidaları iç kutusu kapağına takın.

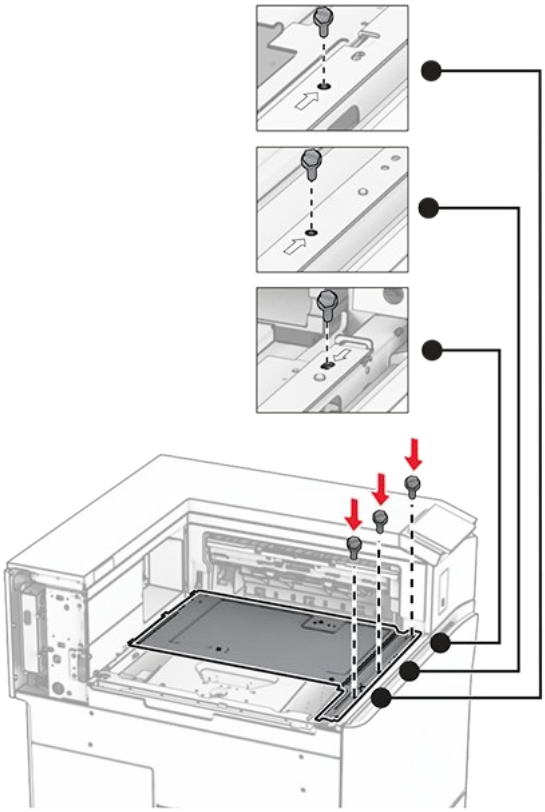

16. Köpük bant parçalarını seçeneğe takın.

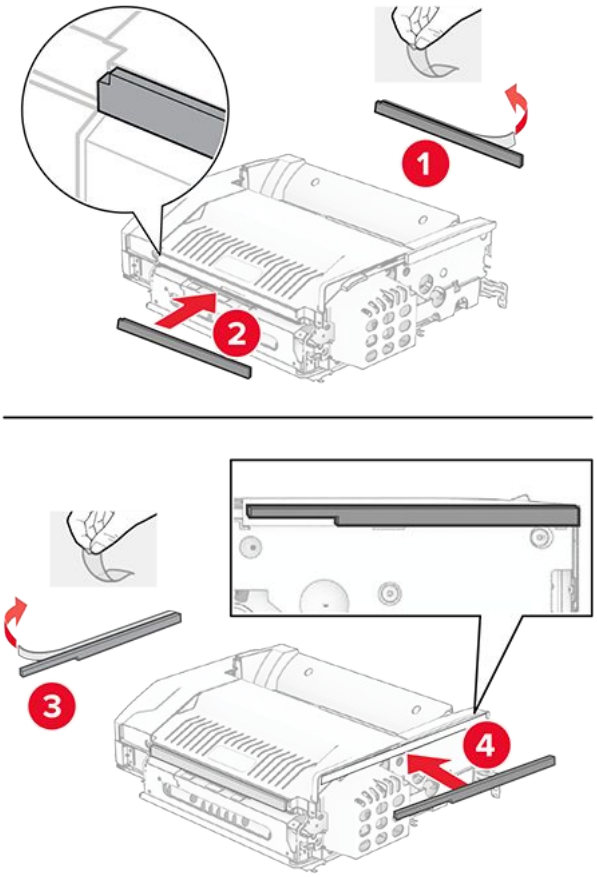

17. F kapağını açın ve ardından vidaları sıkın.

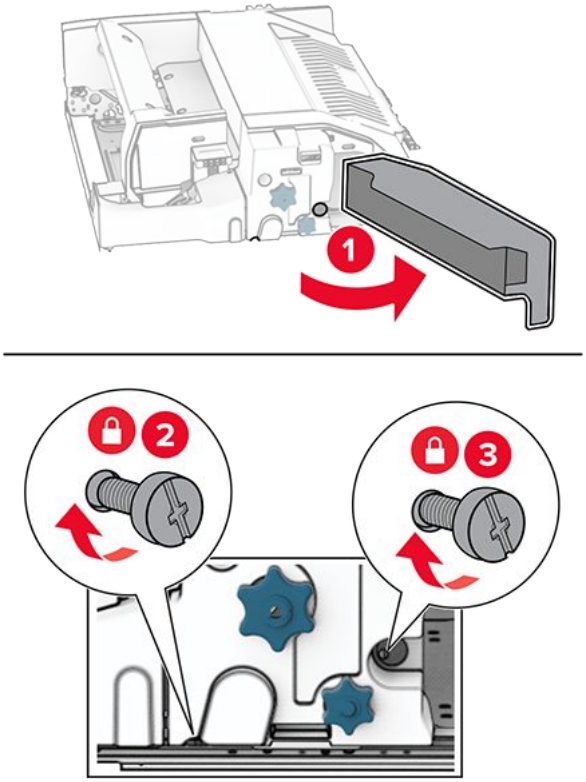

18. F kapağını kapatın.

19. Desteği seçeneğe takın.

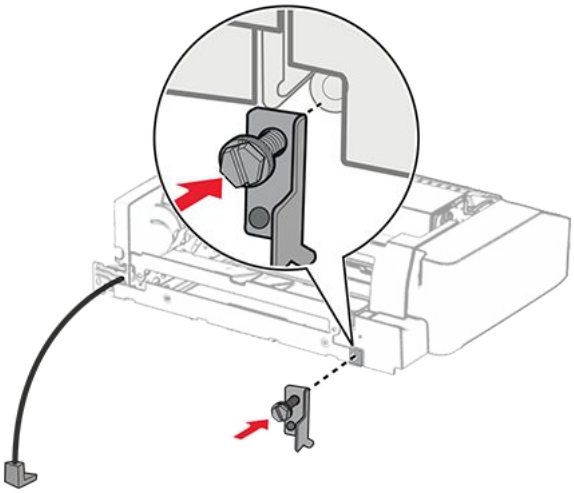

20. Seçeneği yerleştirin.

> **Note:** Metal desteğin yazıcının önünde olduğundan emin olun.

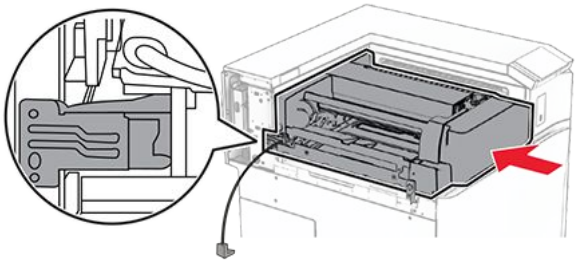

21. F kapağını açın ve ardından seçenekle birlikte gelen tornavidayı kullanarak vidayı takın.

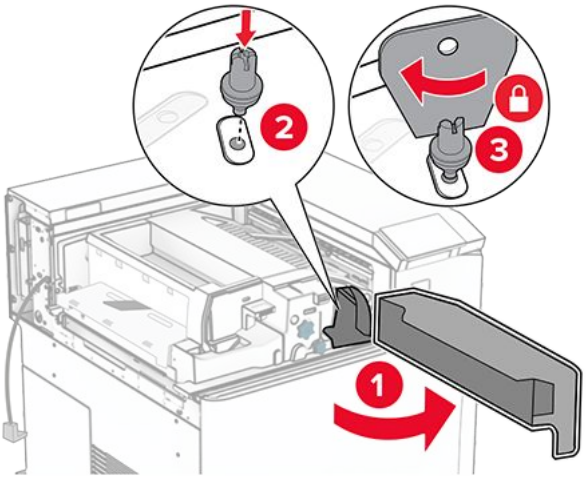

22. F kapağını kapatın.

23. Vidaları seçeneğe takın.

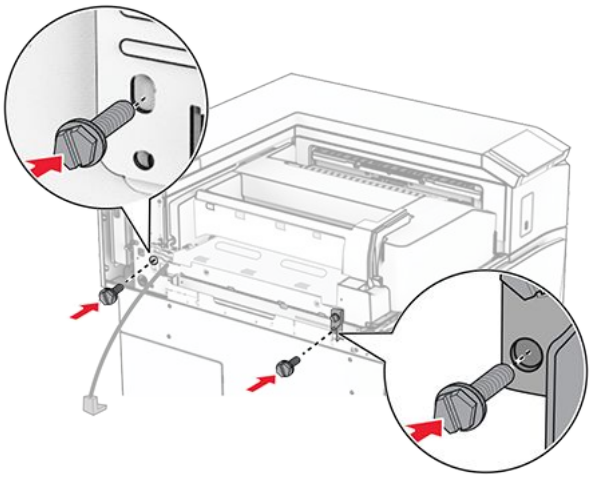

24. Sol arka kapağı takın.

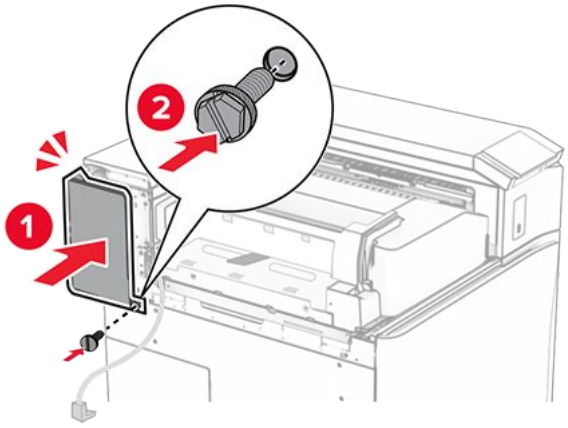

25. Kitapçık tutucuyu paketinden çıkarın ve tüm ambalaj malzemelerini sökün.
26. Desteği tutucuya takın.

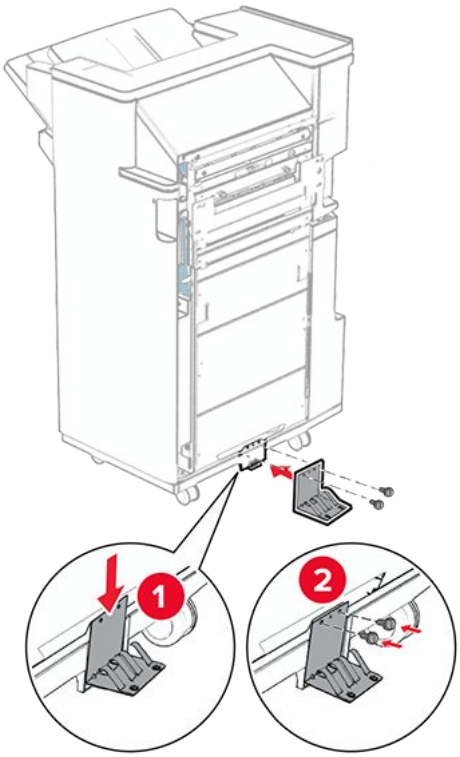

27. Köpük bandı tutucuya takın.

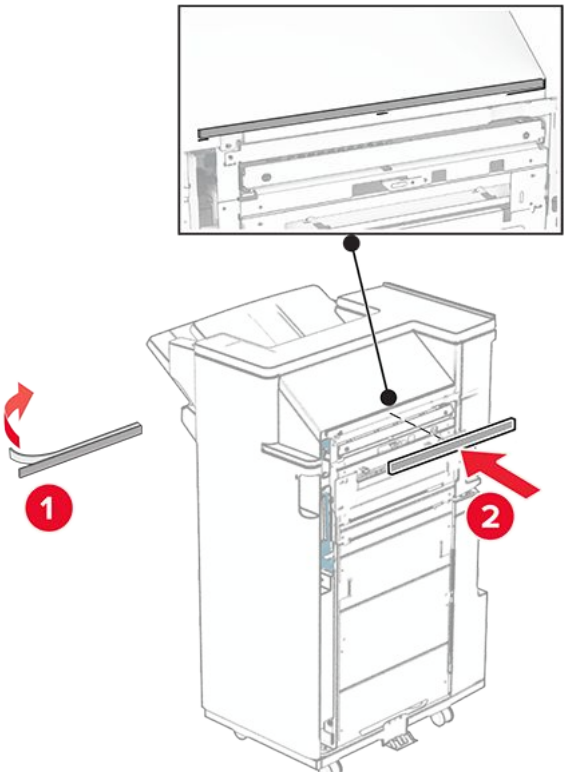

28. Besleme kılavuzunu tutucuya takın.

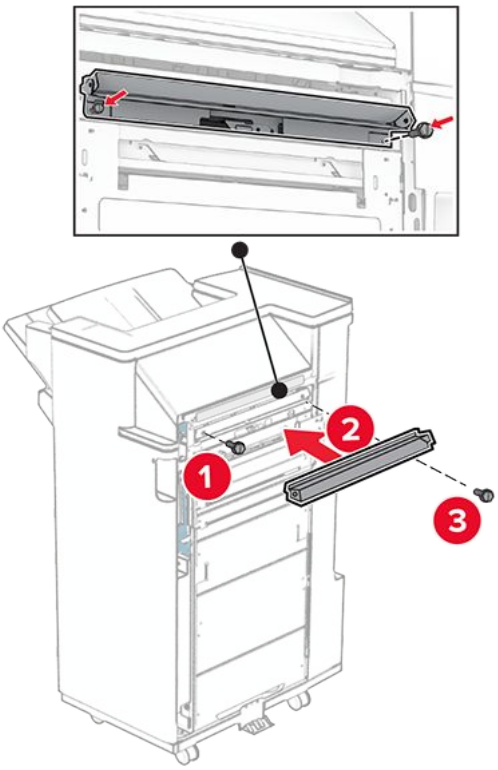

29. Üst kutuyu tutucuya takın.

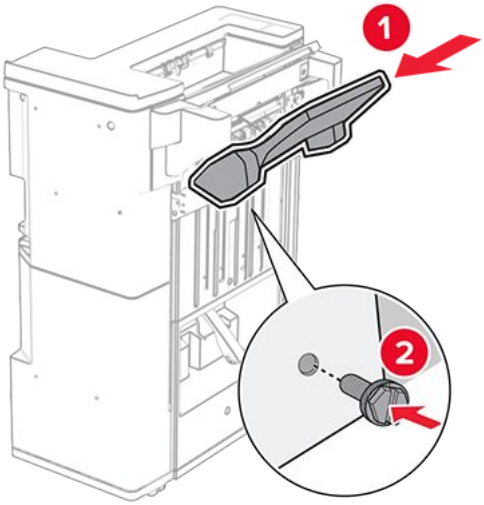

30. Kutu kapağını kaldırın ve ardından alt kutuyu tutucuya takın.

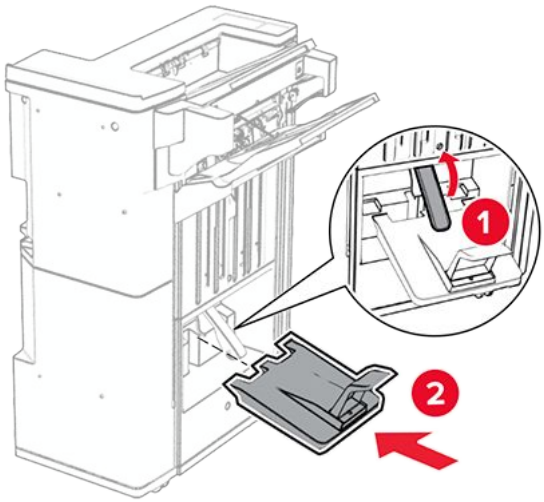

31. Sonlandırıcı kapağını açın.
32. Delgeç kutusundaki ambalaj malzemesini çıkarın ve ardından tutucuya yerleştirin.

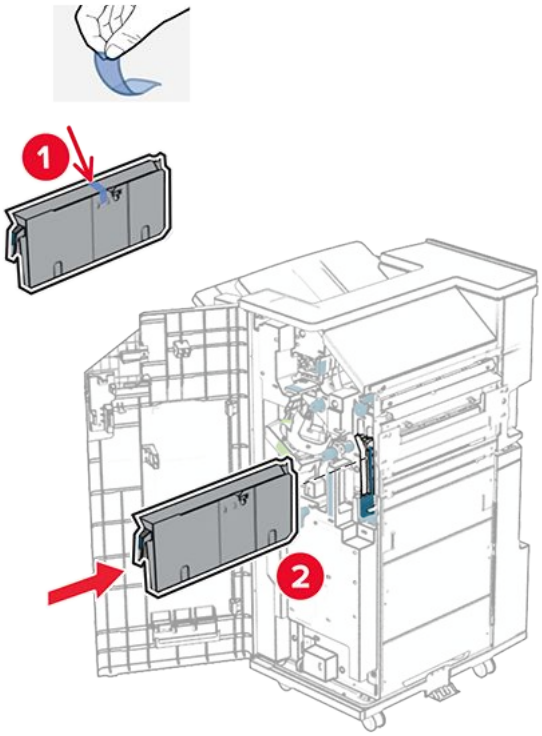

33. Kutu genişleticiyi tutucu kutusuna yerleştirin.

Notlar

- Kutu genişletici, A3 boyutunda kağıt için veya daha uzun ve yüksek nem koşullarında kağıdın yığınlanması için kullanılır.
- Kutu genişletici kullanılırken kutu kapasitesi azalır.

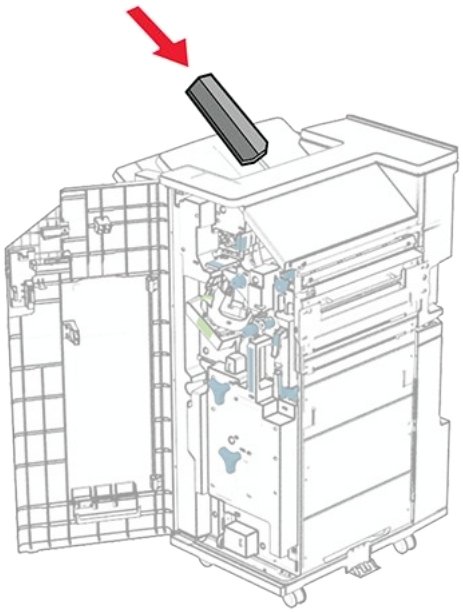

34. Sepeti tutucunun arkasına takın.

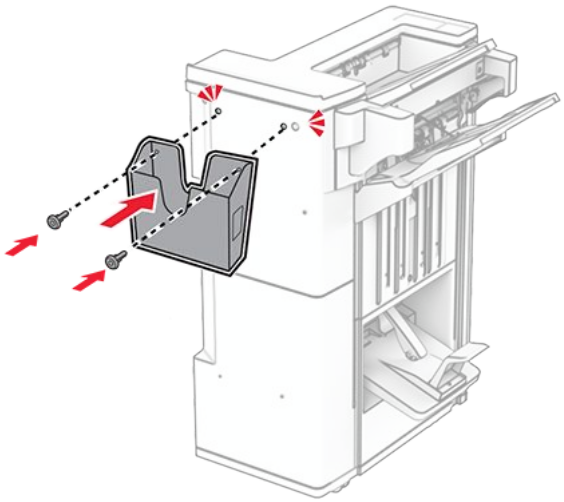

35. Son işlemci kapağını kapatın.
36. Kutu kapaklarını kaldırın ve ardından hizalayıp kapağı seçeneğe takın.

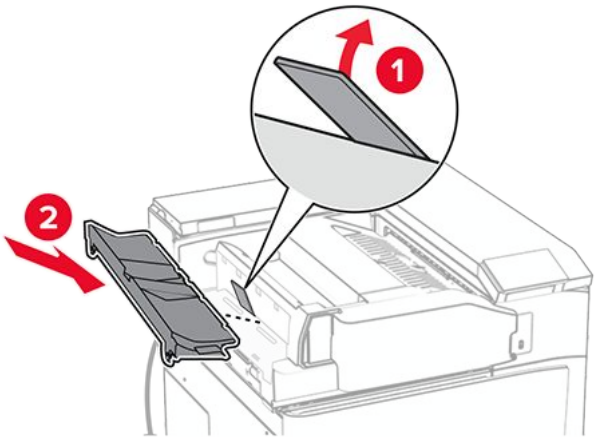

37. Vidaları takın.

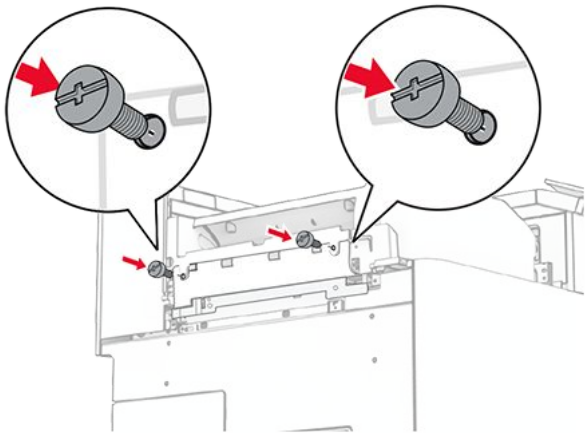

38. Ön kapağı açın ve ardından bu seçenekle birlikte gelen trim kapağını takın.

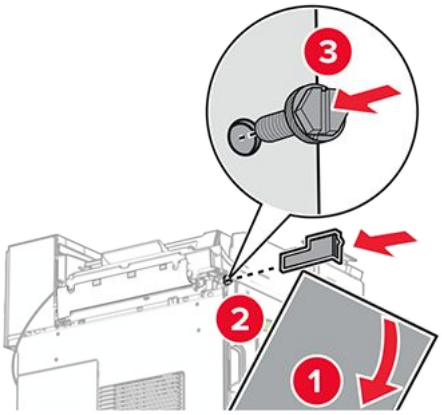

39. Yazıcıya gevşek bir şekilde bir vida takın.

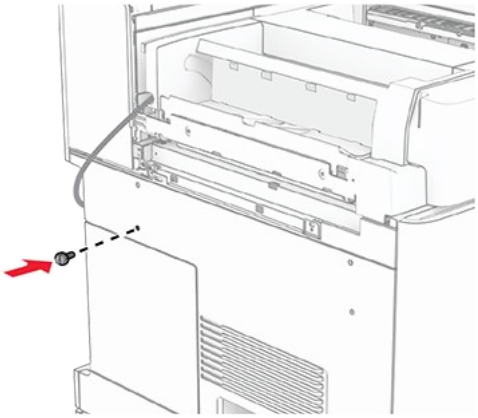

40. Montaj desteğini vidaya hizalayın.

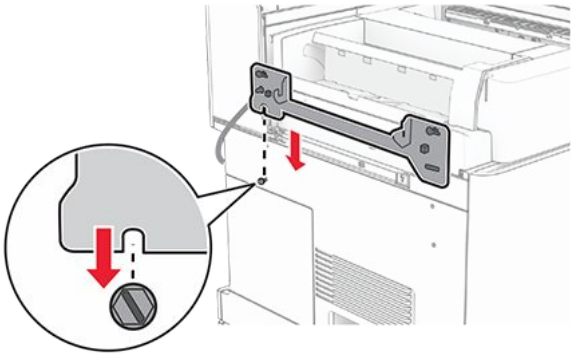

41. Vidaları montaj desteğine gevşek bir şekilde takın.

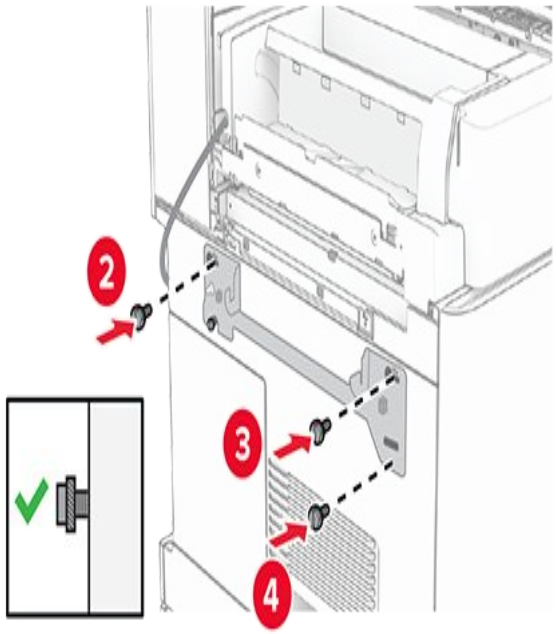

42. Montaj desteğini yazıcıya sabitlemek için vidaları sıkın.

> **Note:** Vidaların montaj destek plakası üzerindeki işaretlerle hizalandığından emin olun.

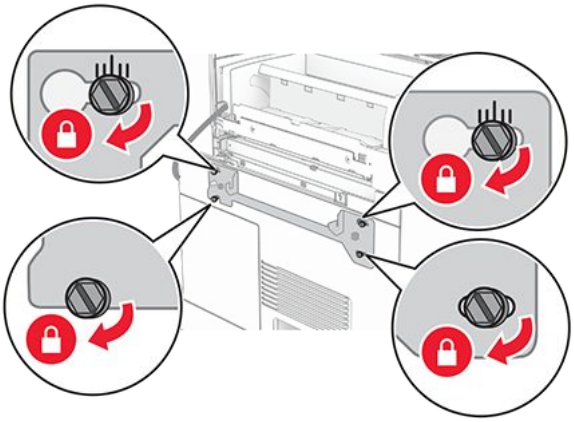

43. Tutucu kapağını açın, vidayı çıkarın ve ardından tutucu kilidini çekin.

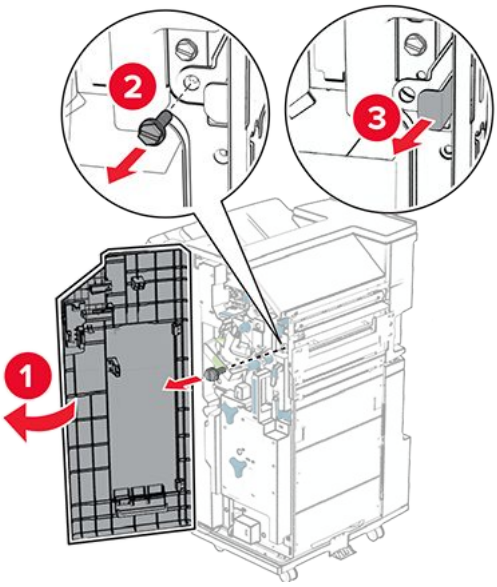

44. Seçenek kablosunu yazıcıya bağlayın.

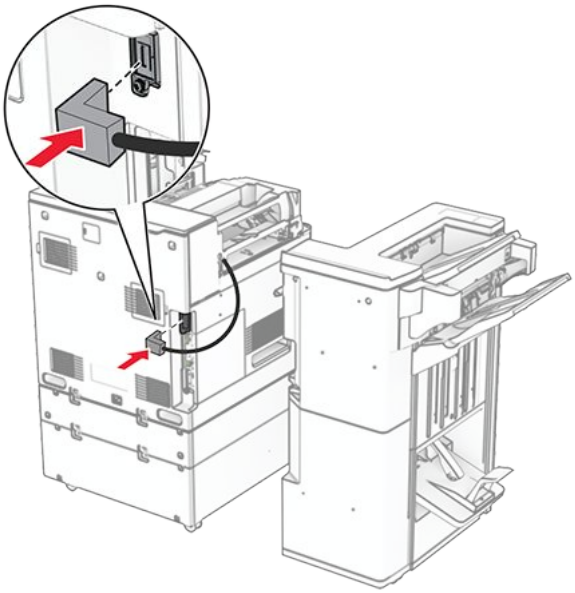

45. Tutucu kablosunu seçeneğe bağlayın.

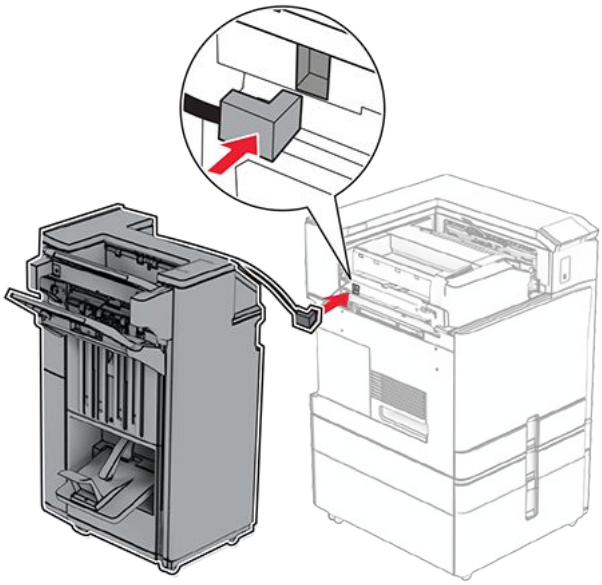

46. Tutucuyu yazıcıya takın.

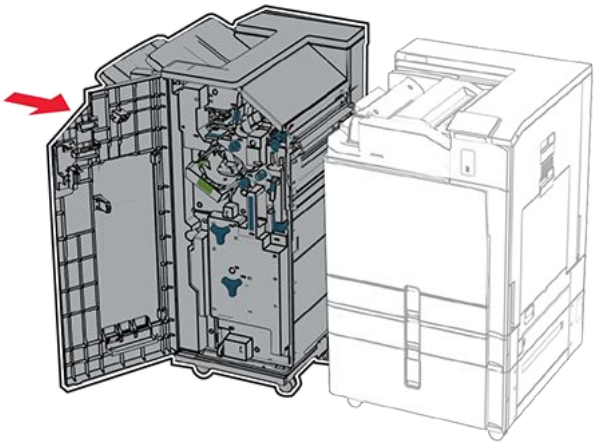

47. Tutucuyu yazıcıya kilitleyin ve ardından vidayı takın.

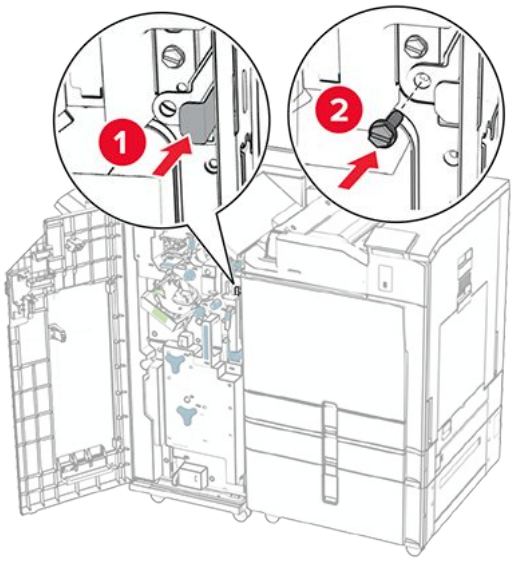

48. Son işlemci kapağını kapatın.
49. Güç kablosunun bir ucunu yazıcıya, diğer ucunu da elektrik prizine takın.

> **DİKKAT–YARALANMA TEHLİKESİ**
> Yangın veya elektrik çarpması riskini önlemek için güç kablosunu ürünün yakınındaki ve kolay erişilebilir bir konumdaki uygun şekilde tanımlanmış ve doğru şekilde topraklanmış bir elektrik prizine bağlayın.

50. Yazıcıyı açın.

Akıllı depolama sürücüsünü takma

> **DİKKAT—ÇARPILMA TEHLİKESİ**
> Elektrik çarpması riskini önlemek için yazıcıyı kurduktan bir süre sonra denetleyici anakartına erişiyorsanız veya isteğe bağlı donanım veya bellek aygıtları takıyorsanız devam etmeden önce yazıcının gücünü kapatın ve güç kablosunu prizden çekin. Yazıcıya bağlı başka aygıtlarınız varsa bu aygıtları kapatın ve yazıcıya giden tüm kablolarını çıkarın.

> **Note:** Bu görev için düz uçlu bir tornavida gerekir.

1. Yazıcıyı kapatın.

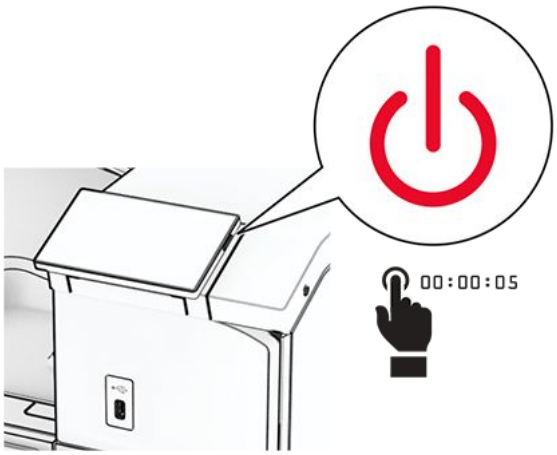

2. Güç kablosunu prizden çekin ve ardından yazıcıdan çıkarın.

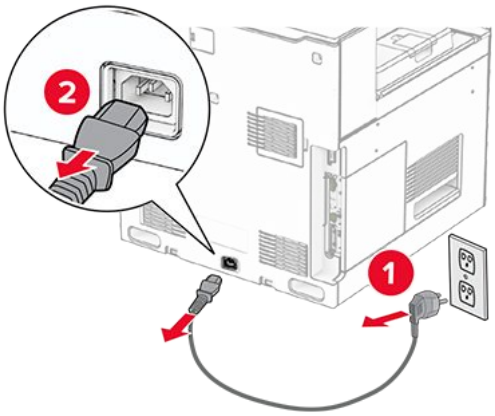

3. Denetleyici anakartı erişim kapağını açın.

> **Uyarı—Hasar Tehlikesi**
> Denetleyici anakartının elektronik bileşenleri statik elektrikten kolaylıkla zarar görür. Denetleyici anakartının elektronik bileşenlerine veya konektörlerine dokunmadan önce yazıcının üzerindeki bir metal yüzeye dokunun.

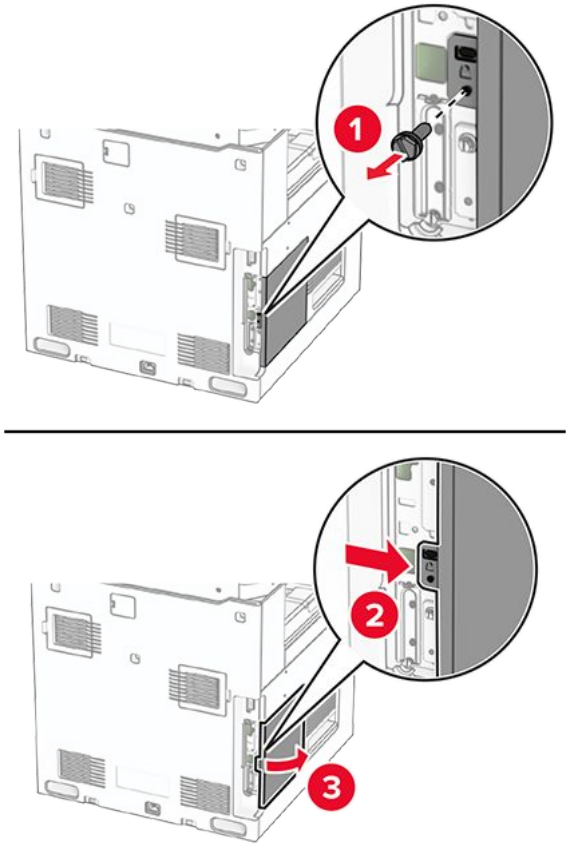

4. Akıllı depolama sürücüsünü (ISD) ambalajından çıkarın.

> **Uyarı—Hasar Tehlikesi**
> Depolama sürücüsünün kenarındaki bağlantı noktalarına dokunmaktan kaçının.

5. ISD konektörünü bulun.

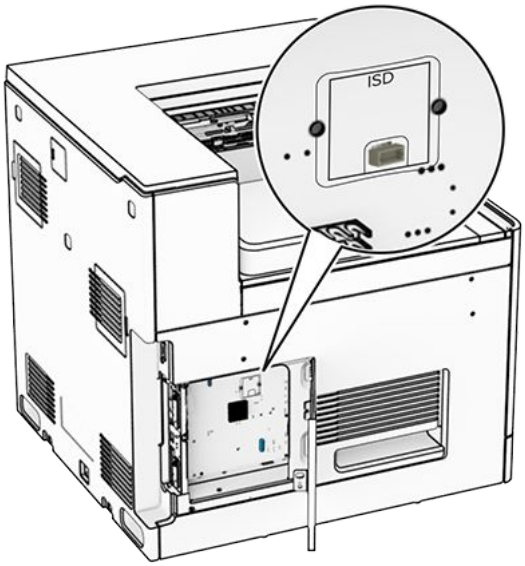

6. ISD'yi konektörüne takın.

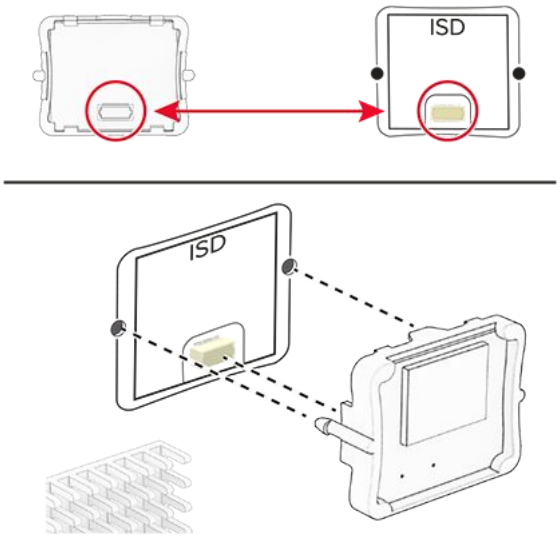

7. Denetleyici anakartının erişim kapağını kapatın.

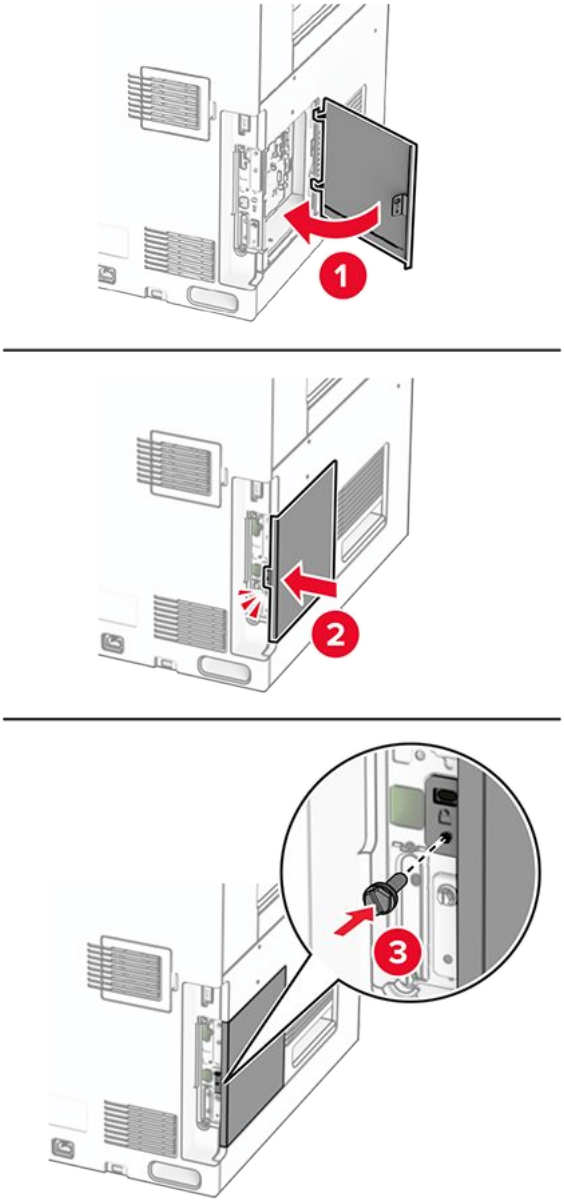

8. Güç kablosunun bir ucunu yazıcıya, diğer ucunu da elektrik prizine takın.

> **DİKKAT–YARALANMA TEHLİKESİ**
> Yangın veya elektrik çarpması riskini önlemek için güç kablosunu ürünün yakınındaki ve kolay erişilebilir bir konumdaki uygun şekilde tanımlanmış ve doğru şekilde topraklanmış bir elektrik prizine bağlayın.

9. Yazıcıyı açın.

Dahili çözüm bağlantı noktası yükleme

DİKKAT—ÇARPILMA TEHLİKESİ
Elektrik çarpması riskini önlemek için yazıcıyı kurduktan bir süre sonra denetleyici anakartına erişiyorsanız veya isteğe bağlı donanım veya bellek aygıtları takıyorsanız devam etmeden önce yazıcının gücünü kapatın ve güç kablosunu prizden çekin. Yazıcıya bağlı başka aygıtlarınız varsa bu aygıtları kapatın ve yazıcıya giden tüm kablolarını çıkarın.

Note: Bu görev için düz uçlu bir tornavida gerekir.

1. Yazıcıyı kapatın.

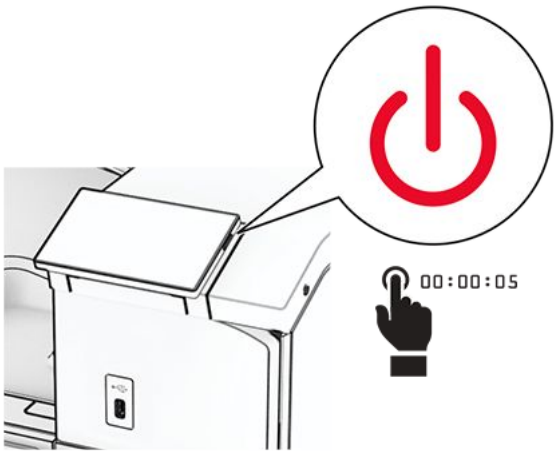

2. Güç kablosunu prizden çekin ve ardından yazıcıdan çıkarın.

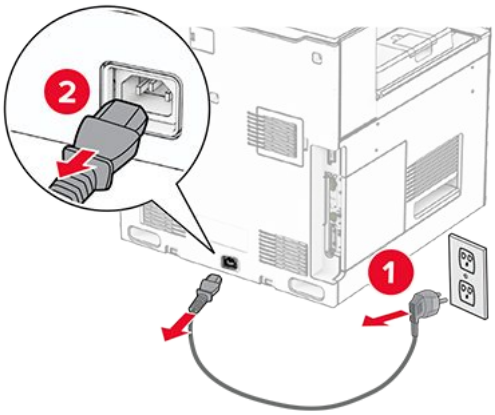

3. Denetleyici anakartı erişim kapağını açın.

Uyarı—Hasar Tehlikesi
Denetleyici anakartının elektronik bileşenleri statik elektrikten kolaylıkla zarar görür. Denetleyici anakartının elektronik bileşenlerine dokunmadan önce yazıcının üzerindeki bir metal yüzeye dokunun.

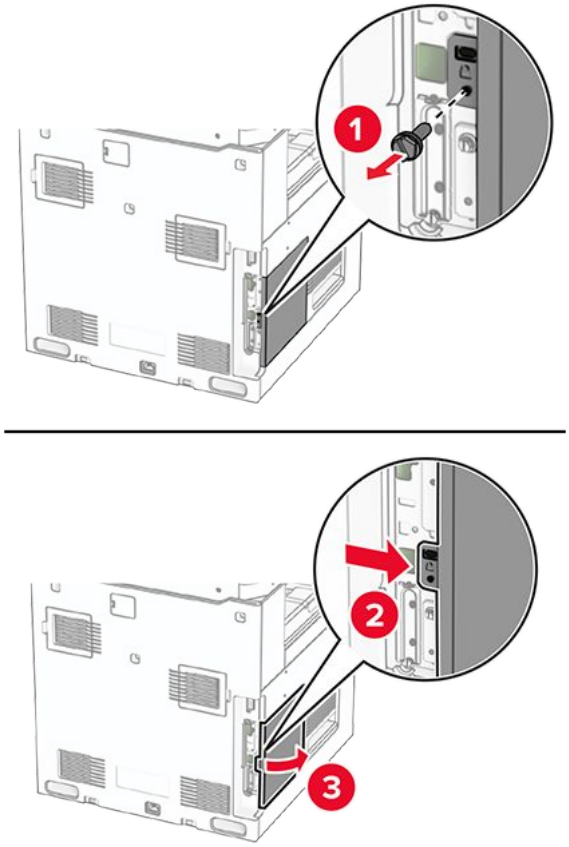

4. Dahili çözüm bağlantı noktası (ISP) kapağını çıkarın.

Note: Vidayı ve kapağı atmayın.

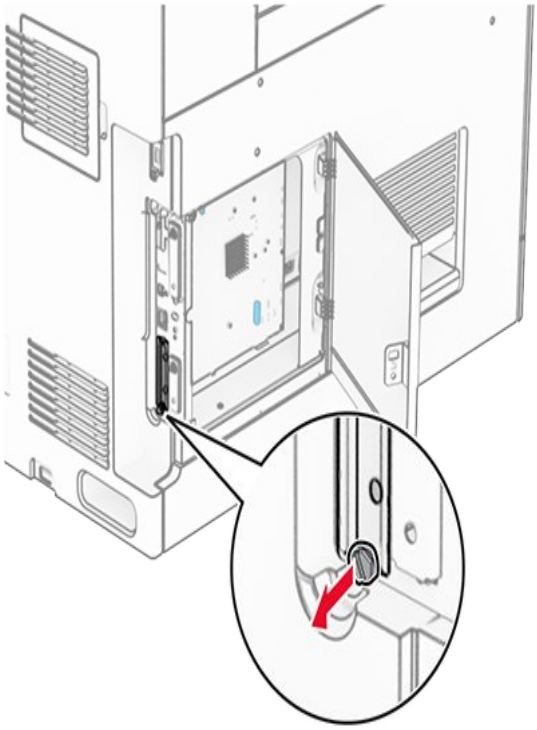

5. ISP kitini kutusundan çıkarın.

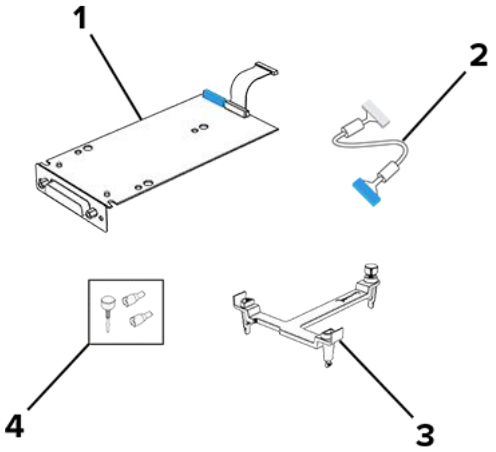

1	ISP
2	ISP uzatma kablosu
3	Montaj desteği
4	Vidalar

6. Montaj braketini denetleyici anakartına takın ve tık sesi gelene kadar dümdüz itin.

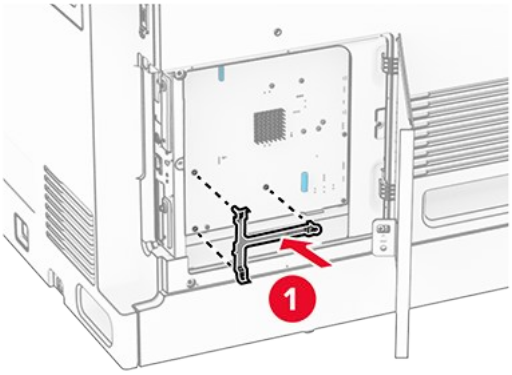

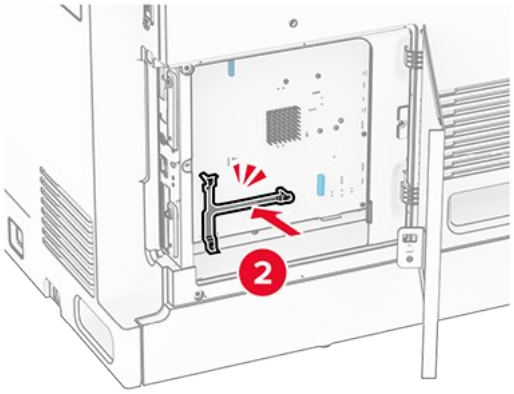

7. ISP'yi montaj desteğine takın ve ardından ISP uzatılmış kablosunu denetleyici anakartındaki konektörüne bağlayın.

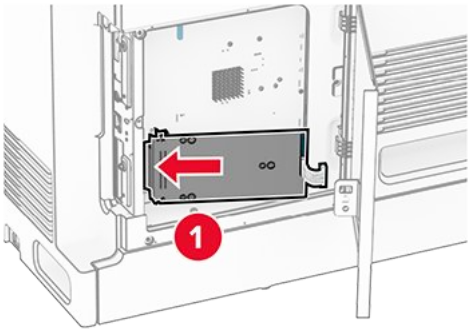

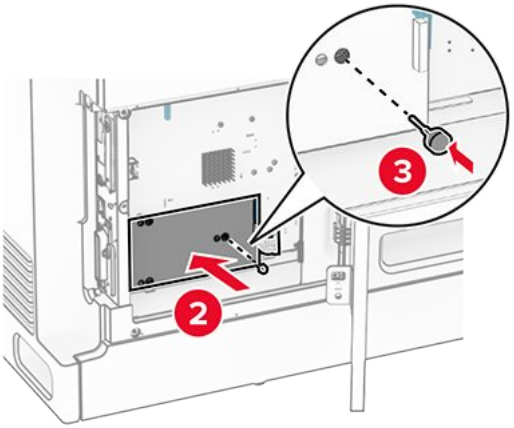

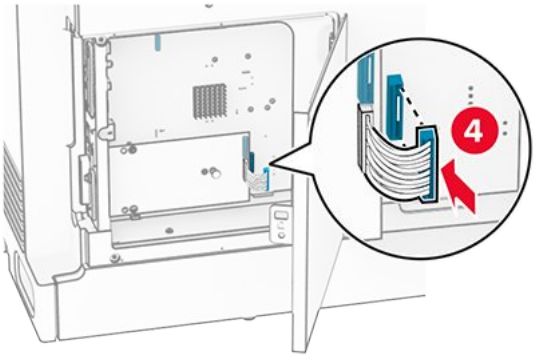

8. ISP'yi yazıcıya sabitleyin.

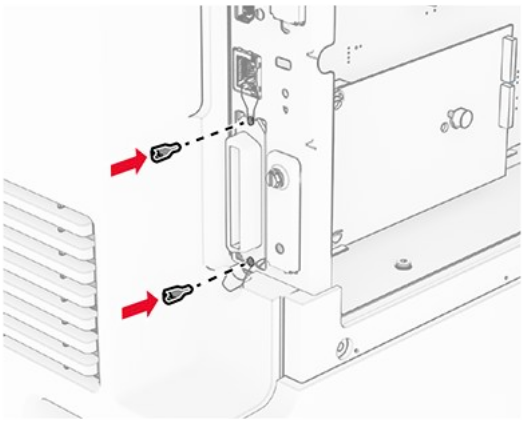

9. Denetleyici anakartının erişim kapağını kapatın.

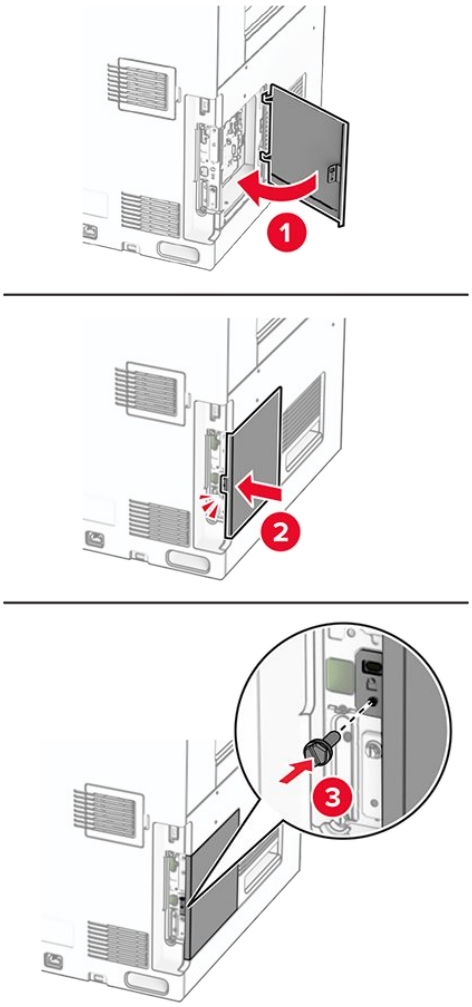

10. Güç kablosunun bir ucunu yazıcıya, diğer ucunu da elektrik prizine takın.

> **DİKKAT–YARALANMA TEHLİKESİ**
> Yangın veya elektrik çarpması riskini önlemek için güç kablosunu ürünün yakınındaki ve kolay erişilebilir bir konumdaki uygun şekilde tanımlanmış ve doğru şekilde topraklanmış bir elektrik prizine bağlayın.

11. Yazıcıyı açın.

Kart okuyucuyu takma

1. Yazıcıyı kapatın.

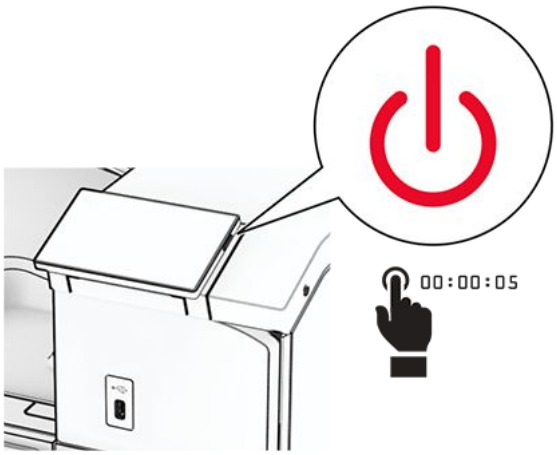

2. B kapağını açın.

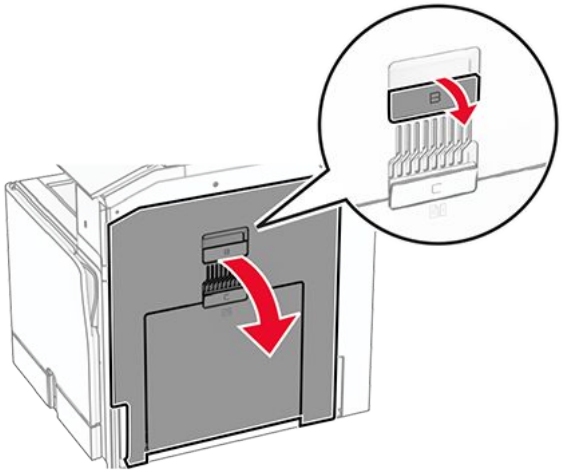

3. Ön USB bağlantı noktası kapağı açın.

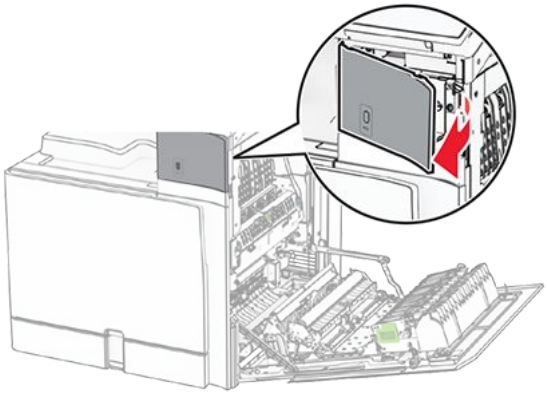

4. Ön USB bağlantı noktasının alt kapağını çıkarın.

> **Note:** Yazıcınızda bu parça yoksa bir sonraki adıma geçin.

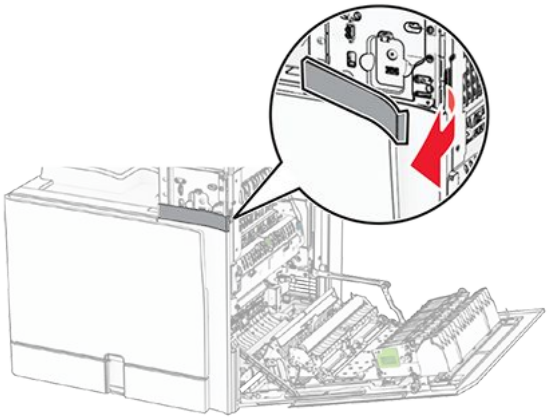

5. Kart okuyucudan koruyucu kapağı çıkarın.

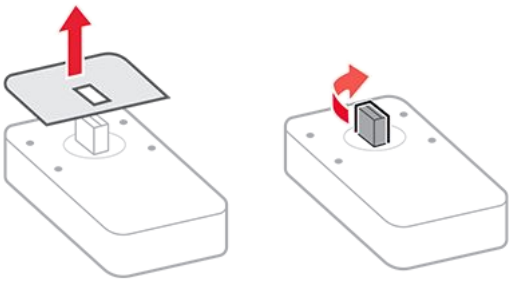

6. Kart okuyucuyu takın.

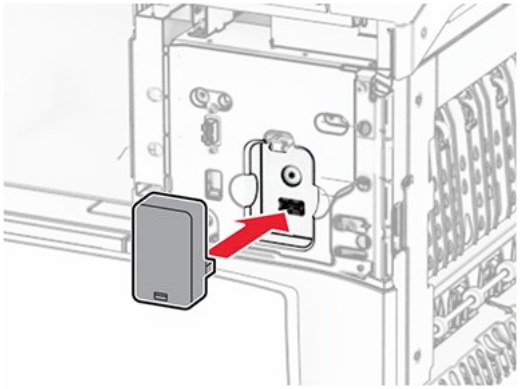

7. Alt kapağı ve tık sesi gelene kadar takın.

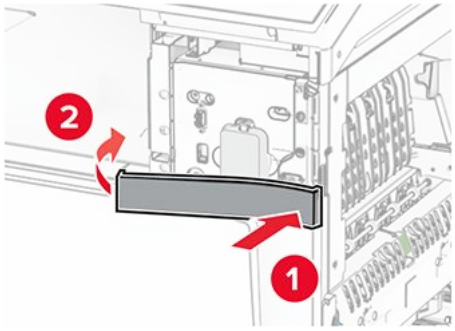

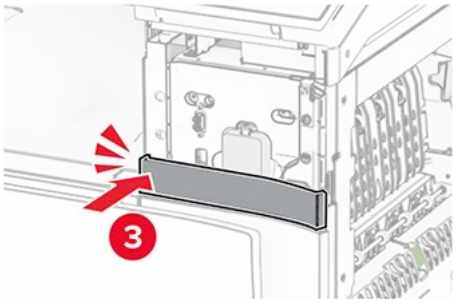

8. Çıkartma kılavuzunu ön USB bağlantı noktası kapağına takın.

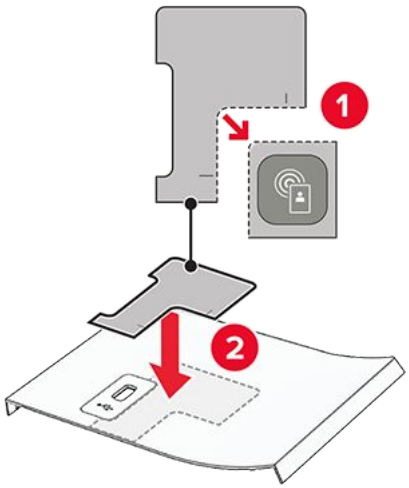

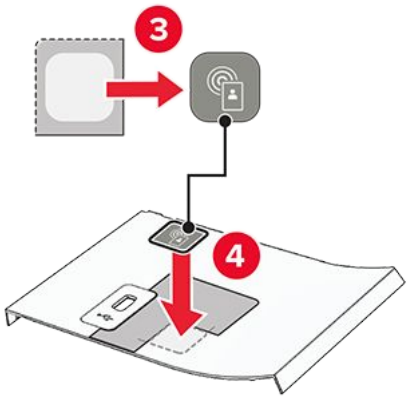

9. Ön USB bağlantı noktası kapağını tık sesi gelene kadar takın.

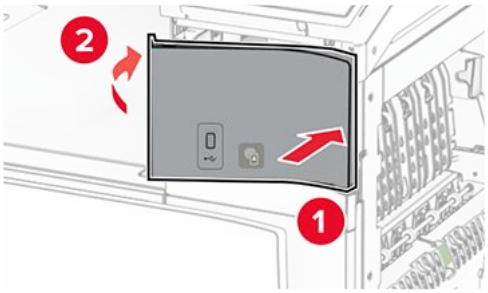

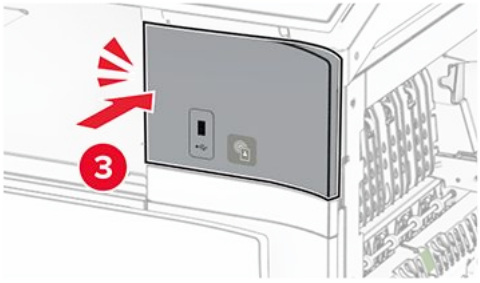

10. B kapağını tık sesi gelene kadar kapatın.

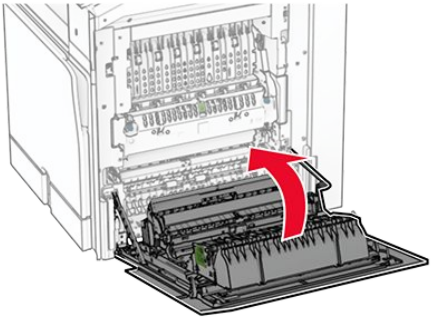

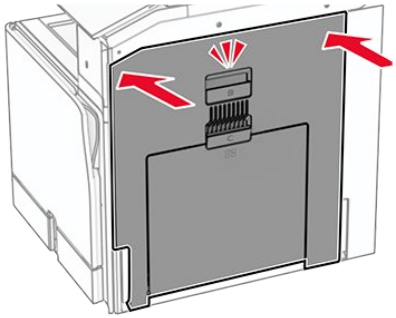

11. Yazıcıyı açın.

Dahili çözüm bağlantı noktasını taktıktan sonra yazıcı bağlantı noktası ayarlarını değiştirme

Notlar

- Yazıcının statik bir IP adresi varsa yapılandırmayı değiştirmeyin.
- Bilgisayarlar bir IP adresi yerine ağ adını kullanacak şekilde yapılandırılmışsa yapılandırmayı değiştirmeyin.
- Daha önce bir Ethernet bağlantısı için yapılandırılmış bir yazıcıya bir kablosuz dahili çözüm bağlantı noktası (ISP) ekliyorsanız yazıcının Ethernet ağı bağlantısını kesin.

Windows kullanıcıları için

1. Yazıcılar klasörünü açın.
2. Yeni ISP'li yazıcının kısayol menüsünden yazıcı özelliklerini açın.
3. Listeden bağlantı noktasını yapılandırın.
4. IP adresini güncelleyin.
5. Değişiklikleri uygulayın.

Macintosh kullanıcıları için

1. **Apple** menüsündeki **Sistem Tercihleri**'nden yazıcıların listesine gidin ve ardından **+ > IP**'yi seçin.
2. Adres alanına IP adresini girin.
3. Değişiklikleri uygulayın.

Ağ

Yazıcıyı bir Wi-Fi ağına bağlama

Başlamadan önce, şunlardan emin olun:

- Etkin Bağdaştırıcı **Otomatik** olarak ayarlanır. Kontrol panelinden şuraya gidin: **Ayarlar › Ağlar/Portlar › Ağa Genel Bakış › Etkin Bağdaştırıcı**.
- Ethernet kablosu yazıcıya takılı değil.

Kontrol panelini kullanma

1. Kontrol panelinden şuraya gidin: **Ayarlar › Ağlar/Portlar › Kablosuz › Yazıcı Paneli Üzerinden Kurulum › Ağ Seç**.
2. Bir Wi-Fi ağı seçin ve ardından ağ parolasını girin.

Note: Dahili Wi-Fi özelliğine sahip yazıcılarda, ilk kurulum sırasında Wi-Fi ağının ayarlanması için bir istem görüntülenir.

Yazıcıyı Wi-Fi Protected Setup (WPS) kullanarak kablosuz ağa bağlama

Başlamadan önce, şunlardan emin olun:

- Erişim noktası (kablosuz yönlendirici) WPS sertifikalı veya WPS onaylıdır. Daha fazla bilgi için erişim noktanızla birlikte gelen belgelere bakın.
- Yazıcınıza bir kablosuz ağ bağdaştırıcısı takılıdır. Daha fazla bilgi için bağdaştırıcıyla birlikte verilen yönergelere bakın.
- **Etkin Bağdaştırıcı Otomatik** olarak ayarlanır. Kontrol panelinden şuraya gidin: **Ayarlar › Ağlar/Portlar › Ağa Genel Bakış › Etkin Bağdaştırıcı**.

Düğme yöntemini kullanma

1. Kontrol panelinden şuraya gidin: **Ayarlar › Ağlar/Portlar › Kablosuz › Wi-Fi Protected Setup › Düğme Yöntemini Başlat**.
2. Ekrandaki talimatları izleyin.

Kişisel kimlik numarası (PIN) yöntemini kullanma

1. Kontrol panelinden şuraya gidin: **Ayarlar › Ağlar/Portlar › Kablosuz › Wi-Fi Protected Setup › PIN Yöntemini Başlatma**.
2. Sekiz basamaklı WPS PIN'ini kopyalayın.
3. Bir web tarayıcısı açıp adres alanına erişim noktanızın IP adresini yazın.

> **Notlar**
> - IP adresini öğrenmek için erişim noktanızla birlikte gelen belgelere bakın.
> - Bir proxy sunucu kullanıyorsanız web sayfasının doğru yüklenmesi için bir süreliğine sunucuyu devre dışı bırakın.

4. WPS ayarlarına erişim sağlayın. Daha fazla bilgi için erişim noktanızla birlikte gelen belgelere bakın.
5. Sekiz basamaklı PIN değerini girin ve değişiklikleri kaydedin.

Wi-Fi Direct'i yapılandırma

Wi-Fi Direct® Wi-Fi aygıtlarının, bir erişim noktası (kablosuz yönlendirici) kullanmadan birbirine bağlanmasını sağlar.

1. Kontrol panelinden şuraya gidin: **Ayarlar › Ağlar/Portlar › Wi-Fi Direct**.
2. Ayarları yapılandırın.
   - **Wi-Fi Direct'i Etkinleştir**: Yazıcının kendi Wi-Fi Direct ağını yayınlamasını sağlar.
   - **Wi-Fi Direct Adı**: Wi-Fi Direct ağı için bir ad atar.
   - **Wi-Fi Direct Parolası**: Eşler arası bağlantı kullanılırken kablosuz güvenlik haberleşmesi sağlamak için parola atar.
   - **Kurulum Sayfasında Parolayı Göster**: Ağ Ayarları Sayfasında parolayı gösterir.
   - **Tercih Edilen Kanal Numarası**—Wi-Fi Direct ağının tercih edilen kanalını atar.
   - **Grup Sahibi IP Adresi**—Grup sahibinin IP adresini atar.

- **Düğme İsteklerini Otomatik Olarak Kabul Et**: Yazıcının bağlantı isteklerini otomatik olarak kabul etmesini sağlar.

> **Note:** Düğme isteklerinin otomatik olarak kabul edilmesi güvenli değildir.

Notlar

- Wi-Fi Direct ağ parolası varsayılan olarak yazıcı ekranında görünmez. Parolayı görüntülemek için parolaya göz atma simgesini etkinleştirin. Kontrol panelinden şuraya gidin: **Ayarlar › Güvenlik › Çeşitli › Parola/PIN Gösterme Özelliğini Etkinleştirme**.
- Wi-Fi Direct ağının parolasını yazıcı ekranında göstermeden öğrenmek için **Ağ Ayarları Sayfası**'nı yazdırın. Kontrol panelinden şuraya gidin: **Ayarlar › Raporlar › Ağ › Ağ Ayarları Sayfası**.

Yazıcıya mobil aygıt bağlama

Mobil aygıtınızı bağlamadan önce Wi-Fi Direct'in yapılandırıldığından emin olun. Daha fazla bilgi için bkz. Wi-Fi Direct'i yapılandırma on page 270.

Wi-Fi Direct'i Kullanma

> **Note:** Bu yönergeler sadece Android™ platformda çalışan mobil aygıtlara yöneliktir.

1. Mobil aygıttan **Ayarlar** menüsüne gidin.
2. **Wi-Fi**'ı etkinleştirin ve şuna dokunun: ⋮.
3. **Wi-Fi Direct**'i seçin.
4. Yazıcının Wi-Fi Direct adını seçin.
5. Yazıcı kontrol panelinde bağlantıyı onaylayın.

Wi-Fi'ı Kullanma

1. Mobil aygıttan **Ayarlar** menüsüne gidin.
2. **Wi-Fi** ögesine dokunun ve ardından yazıcının Wi-Fi Direct adını seçin.

> **Note:** Wi-Fi Direct adından önce DIRECT-xy (x ve y iki rastgele karakterdir) dizesi eklenir.

3. Wi-Fi Direct parolasını girin.

Yazıcıya bilgisayar bağlama

Bilgisayarınızı bağlamadan önce Wi-Fi Direct'in yapılandırıldığından emin olun. Daha fazla bilgi için, bkz. Wi-Fi Direct'i yapılandırma on page 270.

Windows kullanıcıları için

1. **Yazıcılar ve tarayıcılar**'ı açın, ardından **Yazıcı veya tarayıcı ekle** ögesine tıklayın.
2. **Wi-Fi Direct yazıcılarını göster** ögesine tıklayın, ardından yazıcının Wi-Fi Direct adını seçin.
3. Yazıcı ekranındaki sekiz haneli yazıcı PIN kodunu not alın.
4. PIN'i bilgisayara girin.

> **Note:** Yazdırma sürücüsü yüklü değilse Windows uygun sürücüyü indirir.

Macintosh kullanıcıları için

1. Kablosuz bağlantı simgesine tıklayın, ardından yazıcının Wi-Fi Direct adını seçin.

   > **Note:** Wi-Fi Direct adından önce DIRECT-xy (x ve y iki rastgele karakterdir) dizesi eklenir.

2. Wi-Fi Direct parolasını yazın.

Wi-Fi ağını devre dışı bırakma

1. Kontrol panelinden şuraya gidin: **Ayarlar › Ağlar/Portlar › Ağa Genel Bakış › Etkin Bağdaştırıcı › Standart Ağ**.
2. Yazıcıyı yeniden başlatmak için **Evet** ögesini seçin.

Yazıcı bağlanabilirliğinin kontrol edilmesi

1. Kontrol panelinden şuraya gidin: **Ayarlar › Raporlar › Ağ › Ağ Ayarları Sayfası**.
2. Sayfanın ilk bölümünü kontrol edin ve durumun bağlı olduğunu onaylayın.

   Durumu bağlı değil ise LAN bağlantısı aktif olmayabilir veya ağ kablosu doğru çalışmıyor olabilir. Çözüm için yöneticinize başvurun.

Seri yazdırmayı kurma (yalnızca Windows)

1. Yazıcıdaki parametreleri ayarlayın.
    a. Kontrol panelinden, bağlantı noktası ayarları menüsüne gidin.
    b. Seri bağlantı noktası ayarlarını bulun ve gerekirse ayarları atayın.
    c. Değişiklikleri uygulayın.
2. Bilgisayarınızdan, yazıcılar klasörünü açın ve yazıcınızı seçin.
3. Yazıcı özelliklerini açın ve listeden COM bağlantı noktasını seçin.
4. Aygıt Yöneticisi'nde COM bağlantı noktası parametrelerini ayarlayın.

Notlar

- Seri yazdırma, yazdırma hızını düşürür.
- Seri kablonun, yazıcınızın seri bağlantı noktasına bağlı olduğundan emin olun.

Yazıcıyı güvenceye alma

Yazıcı belleğini silme

Yazıcınızdaki geçici belleği veya arabelleğe alınmış verileri silmek için yazıcınızı kapatın. Kalıcı belleği, aygıt ve ağ ayarlarını, güvenlik ayarlarını ve yerleşik çözümleri silmek için aşağıdaki adımları izleyin:

1. Kontrol panelinden şuraya gidin: **Ayarlar › Aygıt › Bakım › Servis Dışı Silme**.
2. **Kalıcı bellekteki tüm bilgileri sil** ögesini seçin, ardından **SİL** seçeneğini belirleyin.
3. **İlk kurulum sihirbazını başlat** veya **Yazıcıyı çevrimdışı bırak** ögesini seçin, ardından **İleri** seçeneğini belirleyin.
4. İşlemi başlatın.

> **Note:** Bu işlem, kullanıcı verilerini korumak için kullanılan şifreleme anahtarını da yok eder. Şifreleme anahtarı yok edildikten sonra verileri kurtaramazsınız.

Yazıcı depolama sürücüsünü silme

1. Kontrol panelinden şuraya gidin: **Ayarlar › Aygıt › Bakım › Servis Dışı Silme**.
2. Yazıcınıza takılı olan depolama sürücüsüne bağlı olarak aşağıdaki işlemlerden birini gerçekleştirin:
   - Sabit disk için **Sabit diskteki tüm bilgileri sil** ögesini, **SİL** ögesini, ardından verileri silmek için kullanılacak yöntemi seçin.

     > **Note:** Sabit diski temizleme işlemi, yazıcıyı diğer görevler için kullanılmaz hale getirerek birkaç dakika veya bir saatten fazla sürebilir.

   - Akıllı depolama sürücüsü için **ISD'deki tüm kullanıcı verilerini kriptografik olarak sil** ögesini seçin, ardından **SİL** seçeneğini belirleyin.

Varsayılan fabrika ayarlarını geri yükleme

1. Kontrol panelinden şuraya gidin: **Ayarlar › Aygıt › Fabrika Varsayılanlarını Geri Yükleme**. **Ayarları Geri Yükle** ögesini seçin.
2. Geri yüklemek istediğiniz ayarları seçin, ardından **GERİ YÜKLE** seçeneğini belirleyin.

Geçicilik Bildirimi

Bellek türü	Açıklama
Geçici bellek	Yazıcı basit yazdırma ve kopyalama işleri sırasında kullanıcı verilerini geçici olarak arabelleğe almak için standart rastgele erişim belleğini (RAM) kullanır.
Kalıcı bellek	Yazıcı iki tür kalıcı bellek kullanabilir: EEPROM ve NAND (flash bellek). Her iki tür de işletim sistemini, yazıcı ayarlarını ve ağ bilgilerini depolar. Ayrıca tarayıcı ve yer işareti ayarları ile gömülü çözümleri de saklar.
Sabit disk depolama sürücüsü	Bazı yazıcılarda sabit disk sürücüsü yüklü olabilir. Yazıcı sabit diski, yazıcıya özel işlevler için tasarlanmıştır. Sabit disk, yazıcının karmaşık yazdırma işleri, form verileri ve font verilerinden arabelleğe alınan kullanıcı verilerini korumasına olanak sağlar.
Akıllı depolama sürücüsü (ISD)	Bazı yazıcılarda ISD yüklü olabilir. ISD; karmaşık yazdırma işleri, form verileri ve yazı tipi verilerinden kullanıcı verilerini depolamak için kalıcı flash bellek kullanır.

Aşağıda belirtilen durumlarda yüklenmiş tüm yazıcı bellek içeriğini silin:

- Yazıcının hizmet dışı bırakılması.
- Yazıcı sabit diskinin veya ISD'nin değiştirilmesi.
- Yazıcının farklı bir bölüme veya konuma taşınması.
- Yazıcıya kuruluşunuzun dışından bir kişinin servis vermesi.
- Yazıcının servis için tesisinizden başka bir yere taşınması.
- Yazıcının başka bir kuruluşa satılması.

Note: Depolama sürücülerini atmak için kuruluşunuzun politikalarını ve prosedürlerini izleyin.

Yazdırma

Bilgisayardan yazdırma

Windows kullanıcıları için

Word veya PowerPoint gibi bir Microsoft uygulamasından yazdırıyorsanız şunları yapın:

1. **Dosya › Yazdırma** düğmesine tıklayın.

   > **Note:** Ayrıca **CTRL** ve **P** tuşlarına basarak Yazdırma iletişim kutusunu açabilirsiniz.

2. **Yazıcı** menüsünde bir yazıcı seçin ve ardından **Yazıcı Özellikleri**'ne tıklayın.

   > **Note:** Yazdırma işleri ayarlarını içeren Yazıcı Tercihleri iletişim kutusu görünür.

Adobe Acrobat™ üzerinden yazdırıyorsanız şunları yapın:

1. **Dosya › Menü › Yazdırma** düğmesine tıklayın.

   > **Note:** Ayrıca **CTRL** ve **P** tuşlarına basarak Yazdırma iletişim kutusunu açabilirsiniz.

2. **Yazıcı** menüsünde, bir yazıcı seçin ve ardından **Özellikler**'e tıklayın.

   > **Note:** Yazdırma işleri ayarlarını içeren Yazıcı Tercihleri iletişim kutusu görünür.

Web tarayıcısı üzerinden yazdırıyorsanız şunları yapın:

1. **Ayarlar** menüsüne tıklayın (üç nokta) ve ardından **Yazdır**'a tıklayın.

   > **Note:** Ayrıca **CTRL** ve **P** tuşlarına basarak Yazdırma iletişim kutusunu açabilirsiniz.

2. **Daha fazla ayar** ögesini seçin, aşağı kaydırın ve ardından **Sistem iletişim kutusunu kullanarak yazdır**'a tıklayın.
3. **Yazıcı Seçimi** menüsünden bir yazıcı seçin ve ardından **Tercihler**'e tıklayın.

   > **Note:** Yazdırma işleri ayarlarını içeren Yazıcı Tercihleri iletişim kutusu görünür.

Macintosh kullanıcıları için

1. Bir belge açıkken **Dosya › Yazdırma** tıklayın.

> **Note:** Ayrıca **Command** ve **P** tuşlarına basarak bu yazdırma işlerinin ayarlarını içeren Yazdırma iletişim kutusunu açabilirsiniz.

Mobil aygıttan yazdırma

Lexmark Print kullanarak mobil aygıttan yazdırma yapma

Lexmark™ Print, Android™ platformu 6.0 veya üzeri sürüm kullanan mobil cihazlar için bir mobil yazdırma çözümüdür. Ağ bağlantılı yazıcılara ve yazdırma yönetimi sunucularına belge ve görüntü göndermenizi sağlar.

> **Notlar**
>
> - Lexmark Print uygulamasını Google Play™ mağazasından indirdiğinizden ve mobil aygıtta etkinleştirdiğinizden emin olun.
> - Yazıcın ve mobil aygıtın aynı ağa bağlı olduğundan emin olun.

1. Mobil aygıtınızda,dosya yöneticinizden bir belge seçin.
2. Belgeyi, Lexmark Yazdırma'ya gönderin veya paylaşın.

   > **Note:** Bazı üçüncü taraf uygulamaları, gönderme veya paylaşma özelliğini desteklemez. Daha fazla bilgi için uygulamayla birlikte gelen belgelere bakın.

3. Bir yazıcı seçin.

   Gerekiyorsa ayarları düzenleyin.

4. Belgeyi yazdırın.

Mopria™ Print Service'i kullanarak mobil aygıttan yazdırma

Mopria Print Service, Android™ 5.0 veya üzeri sürüm kullanan mobil cihazlar için bir mobil yazdırma çözümüdür. Herhangi bir Mopria™ onaylı yazıcıyla yazdırma yapmanızı sağlar.

> **Note:** Mopria Print Service'i Google Play™ mağazasından indirdiğinizden ve mobil aygıtınızda etkinleştirdiğinizden emin olun.

1. Mobil aygıtınızdan uyumlu bir uygulama başlatın veya dosya yöneticisinden bir belge seçin.
2. Şu ögeye dokunun: ⋮ **> Yazdır**.
3. Bir yazıcı seçin ve ardından gerekirse ayarları uygulayın.

4. Şu ögeye dokunun: .

AirPrint kullanarak mobil aygıttan yazdırma

AirPrint yazılım özelliği, Apple aygıtınızdan doğrudan AirPrint onaylı bir yazıcıya yazdırma yapmanızı sağlayan bir mobil yazdırma çözümüdür.

Notlar

- Apple aygıtının ve yazıcının aynı ağa bağlı olduğundan emin olun. Ağda birden fazla kablosuz hub varsa her iki aygıtın da aynı alt ağa bağlı olduğundan emin olun.
- Bu uygulama yalnızca bazı Apple aygıtları tarafından desteklenir.

1. Mobil aygıtınızda dosya yöneticinizden bir belge seçin veya uyumlu bir uygulama başlatın.
2. Şu ögeye dokunun: **> Yazdır**.
3. Bir yazıcı seçin ve ardından gerekirse ayarları uygulayın.
4. Belgeyi yazdırın.

Wi-Fi Direct® kullanarak mobil aygıttan yazdırma

Wi-Fi Direct®, tüm Wi-Fi Direct özellikli yazıcılarla yazdırma işlemi gerçekleştirmenizi sağlayan bir yazdırma hizmetidir.

Note: Mobil aygıtınızın yazıcı kablosuz ağına bağlı olduğundan emin olun. Daha fazla bilgi için bkz. Yazıcıya mobil aygıt bağlama on page 271.

1. Mobil aygıtınızdan uyumlu bir uygulama başlatın veya dosya yöneticinizden bir belge seçin.
2. Mobil aygıtınıza bağlı olarak aşağıdakilerden birini gerçekleştirin:
   - ‘a dokunun **> Yazdır** ögesine dokunun.
   - ‘a dokunun **> Yazdır** ögesine dokunun.
   - ‘a dokunun **> Yazdır** ögesine dokunun.
3. Bir yazıcı seçin ve ardından gerekirse ayarları uygulayın.
4. Belgeyi yazdırın.

Flash sürücüden yazdırma

1. Flash sürücüyü takın.

   Desteklenen flash sürücüler hakkında daha fazla bilgi için bkz. Desteklenen flash sürücüleri ve dosya türleri on page 88.

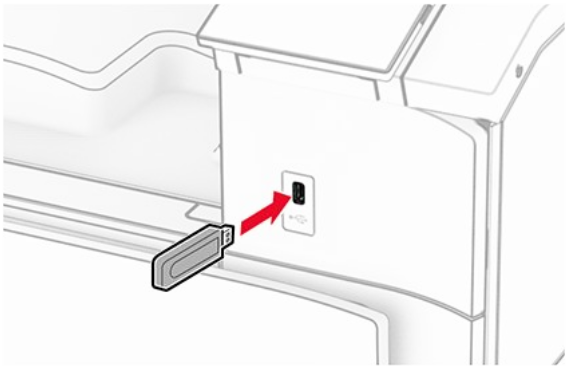

Notlar

- Bir hata iletisi göründüğünde flash sürücü takarsanız yazıcı flash sürücüyü görmeyecektir.
- Flash sürücüyü yazıcı başka yazdırma işlerini işlerken taktığınız takdirde, ekranda Meşgul mesajı görüntülenir.

2. Kontrol panelinden **Yazdır** ögesini seçin.
3. **USB Sürücü** ögesini seçin, ardından yazdırmak istediğiniz belgeyi seçin.

   Gerekiyorsa ayarları yapılandırın.

4. Belgeyi yazdırın.

Uyarı—Hasar Tehlikesi

Veri kaybını veya yazıcı arızası oluşmasını önlemek için bellek aygıtından yazdırırken, okurken ya da bellek aygıtından yazarken belirtilen alanda flash sürücüye veya yazıcıya dokunmayın.

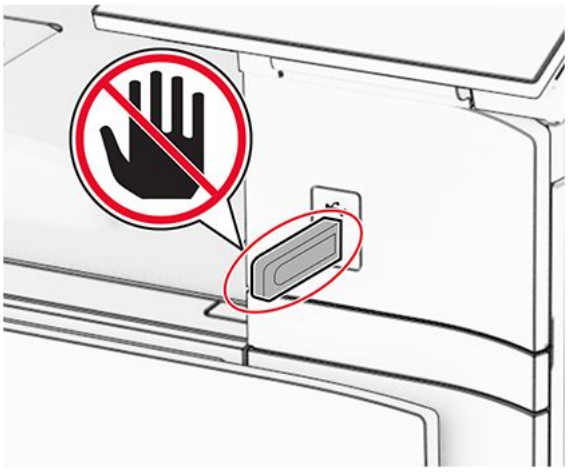

Gizli işlerin yapılandırılması

1. Kontrol panelinden **Ayarlar > Güvenlik > Gizli Yazdırma Ayarı** bölümüne gidin.
2. Ayarları yapılandırın.

Ayar	Açıklama
Maksimum Geçersiz PIN	Geçersiz PIN girme sınırını ayarlayın. **Note:** Sınıra ulaşıldığında, ilgili kullanıcı adına ait yazdırma işleri silinir.
Gizli İş Bitimi	Yazıcı belleğinden, sabit diskten veya akıllı depolama sürücüsünden otomatik olarak silinmeden önce bekletilen her bir iş için ayrı ayrı sona erme süresi ayarlayın. **Note:** Bekletilen bir iş **Gizli**, **Tekrarlama**, **Yedek** veya **Doğrulama** sınıflarından birine dahildir.
Tekrarlı İş Süre Sonu	Tekrarlamak istediğiniz yazdırma işlerinin sona erme süresini ayarlar.
İş Bitimini Doğrula	Kalan kopyaları yazdırmadan önce kalitesini incelemeniz için bir işin kopya yazdırmasının sona erme süresini ayarlar.
Yedek İş Süre Sonu	Daha sonra yazdırmak üzere yazıcıda saklamak istediğiniz işler için sona erme süresini ayarlar.
Tüm İşlerin Bekletilmesini İste	Yazıcıyı, tüm yazdırma işlerini bekletecek şekilde ayarlar.
Çift belgeleri sakla	Yazıcıyı tüm belgeleri aynı dosya adı ile saklayacak şekilde ayarlar.

Gizli ve diğer bekletilen işleri yazdırma

Note: Bellek kaynakları azaldığında, bekletilen işler süreleri dolmadan ya da herhangi bir işlem yapılmadan silinebilir. Yazıcınız bir depolama birimini destekliyorsa bekletilen işler için depolama kapasitesini artırmak amacıyla sabit disk ya da akıllı depolama birimi takın.

Windows kullanıcıları için

1. Bir belge açıkken, **Dosya > Yazdır** ögelerini tıklatın.
2. Bir yazıcı seçin, ardından **Özellikler**, **Tercihler**, **Seçenekler** veya **Kurulum** ögesine tıklayın.
3. **Yazdır ve Beklet** ögesine tıklayın.
4. **Yazdır ve Beklet'i Kullan** ögesini tıklatın, ardından bir kullanıcı adı atayın.
5. Şu yazdırma işi türlerinden herhangi birini seçin:
    - **Gizli yazdırma**: Yazıcı, işi yazdırmanızı izin vermeden önce kişisel kimlik numaranızı sorar.
    - **Kontrol yazdırma**: Yazıcı yalnızca bir kopya yazdırır ve sürücüden istenen kalan kopyaları yazıcı belleğinde saklar.
    - **Yazdırmayı sakla**: Yazıcı, işi daha sonra yazdırabilmeniz için belleğinde depolar.
    - **Yazdırma yinele**: Yazıcı işin istenen tüm kopyalarını yazdırır ve işi ileride başka kopyalarını yazdırabilmeniz için bellekte saklar.
6. **Tamam** düğmesini tıklatın.
7. **Yazdır** düğmesini tıklatın.
8. Yazıcı kontrol panelinden yazdırma işini serbest bırakın.
    a. **Yazdır** ögesini seçin.
    b. **Bekletilen işler** ögesini, ardından kullanıcı adınızı seçin.

    > **Note:** Gizli yazdırma işleri için **Gizli** ögesini seçin, PIN'i girin, ardından **Tamam** ögesini seçin.

    c. Yazdırma işini, ardından **Yazdır** ögesini seçin.

Macintosh kullanıcıları için

1. Belge açıkken, **Dosya > Yazdır** ögelerini seçin.
2. Bir yazıcı seçin.
3. **Yazdırma İşi Güvenliği** açılır menüsünden **PIN ile Yazdır** seçeneğini etkinleştirin, ardından dört haneli bir PIN girin.
4. **Yazdır** düğmesini tıklatın.
5. Yazıcı kontrol panelinden yazdırma işini serbest bırakın.
    a. **Bekletilen işler** ögesini, ardından bilgisayar adını seçin.
    b. **Gizli** ögesini seçin, ardından PIN'i girin.
    c. Yazdırma işini, ardından **Yazdır** ögesini seçin.

Bir yazı tipi örneği listesi yazdırma

1. Kontrol panelinden **Ayarlar > Raporlar > Yazdır > Yazdırma Yazı Tipleri** bölümüne gidin.
2. Yazı tipi türünü seçin.

Bir dizin listesi yazdırma

1. Kontrol panelinden **Ayarlar > Raporlar > Yazdır** bölümüne gidin.
2. **Dizin Yazdır** ögesini seçin.

Yazdırma işlerine ayırma sayfaları yerleştirme

1. Bir belge açıkken, **Dosya > Yazdır** ögelerini tıklatın.
2. Bir yazıcı seçin, ardından **Özellikler**, **Tercihler**, **Seçenekler** veya **Kurulum** ögesine tıklayın.
3. **Kağıt/Son İşlem** ögesini tıklatın.
4. **Ayırma sayfaları** menüsünden bir ayar seçin.
5. Önce **Tamam**, ardından da **Yazdır** düğmesini tıklatın.

Bir yazdırma işini iptal etme

1. Kontrol panelinden **İş Kuyruğu**'nu seçin.
2. **Yazdır** ögesini, ardından iptal etmek istediğiniz işi seçin.

> **Note:** Zaten yazdırılmakta olan bir belge varsa yazdırma işlemini durdurmak için ekranın sağ alt köşesindeki **İşi iptal et** ögesini seçin.

Toner koyuluğunu ayarlama

1. Kontrol panelinden **Ayarlar > Yazdırma > Kalite** bölümüne gidin.
2. **Toner Koyuluğu** ayarını yapın.

Yazıcı menüleri

Menü haritası

Aygıt	• Tercihler • Eko Modu • Uzak Operatör Paneli • Bildirimler • Güç Yönetimi • Lexmark ile Veri Paylaşma	• Erişilebilirlik • Fabrika Varsayılanlarını Geri Yükleme • **Bakım** • Bellenimi Güncelleme • Bu Yazıcı Hakkında
Yazdırma	• Düzen • Sonlandırma [1] • Kurulum • Kalite • İş Hesaplama	• PDF • PostScript • PCL • Görüntü
Kağıt	• Tepsi Yapılandırması • Ortam Yapılandırması	• Kutu Yapılandırması [1]
USB Sürücüsü	Flash Sürücü Yazdırma	
Ağlar/Portlar	• Ağa Genel Bakış • Kablosuz • Wi-Fi Direct • Mobil Hizmetler Yönetimi • Ethernet • TCP/IP • SNMP	• IPSec • 802.1x • LPD Yapılandırması • HTTP/FTP Ayarları • ThinPrint • USB • Harici ağ erişimini sınırlandırma
Güvenlik	• **Oturum Açma Yöntemleri** • USB Aygıtlarını Zamanla • Güvenlik Denetim Günlüğü • Oturum Açma Sınırlamaları	• Gizli Yazdırma Ayarı • Şifreleme • Geçici Veri Dosyalarını Sil • Çözüm LDAP (Basit Dizin Erişim Protokolü) Ayarları • Çeşitli
Bulut Hizmetleri	Bulut Hizmetleri Kaydı	

Raporlar	• Menü Ayarları Sayfası • Aygıt	• Yazdırma • Ağ
Sorun giderme	**Yazdırma Kalitesi Sınama Sayfaları**	
Form Birleştirme [2]	Form Birleştirme	

[1] Yalnızca bir tutucu takıldığında görünür.

[2] Yalnızca bir depolama sürücüsü takılıysa görüntülenir.

Aygıt

Tercihler

Menü ögesi	Alt menü ögesi	Ayarlar	Açıklama
Ekran Dili	-	[List of languages]	Ekranda görüntülenen metnin dilini ayarlar.
Ülke/Bölge	-	[List of countries or regions]	Yazıcının çalışmak üzere yapılandırıldığı ülkeyi veya bölgeyi tanımlayın.
Başlangıç kurulumunu çalıştır	-	**Kapalı*** **Açık**	Kurulum sihirbazını çalıştırır.
Klavye	**Klavye Türü**	[List of languages]	Bir klavye türü olarak bir dil seçer. **Note:** Tüm **Klavye Türü** değerleri görünmeyebilir veya görünmesi için özel bir donanım gerekebilir.

Menü ögesi	Alt menü ögesi	Ayarlar	Açıklama
Tarih ve Saat	**Yapılandır**	**Geçerli Tarih ve Saat** **Tarih ve Saati Manuel Olarak Ayarla** **Tarih Biçimi** (**GG-AA-YYYY***) **Zaman Biçimi** (**12 saat Ö.Ö./Ö.S.***) **Saat Dilimi** **DST (GMT) Kayması** **DST Başlangıcı** **DST Bitişi** **DST Ofseti**	Yazıcının tarih, saat ve ağ saati protokolünü yapılandırır. **Notlar** • **AA-GG-YYYY**, ABD'de fabrika varsayılan ayarıdır. **GG-AA-YYYY**, uluslararası varsayılan fabrika ayarıdır. • **UTC (GMT) Ofseti**, **DST Başlangıcı**, **DST Bitişi** ve **DST Ofseti** yalnızca **Saat Dilimi(UTC+kullanıcı)** **Özel** olarak ayarlandığında görüntülenir. • **Anahtar Kimliği** ve **Parola** yalnızca **Kimlik Doğrulamayı EtkinleştirMD5 anahtarı** olarak ayarlandığında görünür.
	Ağ Zaman Protokolü	**NTP'yi Etkinleştir** (**Açık***) **NTP Sunucusu** **Kimlik Doğrulamayı Etkinleştir** (**Yok***) **Anahtar Kimliği** **Parola**	

Menü ögesi	Alt menü ögesi	Ayarlar	Açıklama
Kağıt Boyutları	-	**ABD*** **Metrik**	Kağıt boyutları ölçüsüne ait birimi belirtir. **Note:** İlk kurulum sihirbazında seçilen ülke veya bölge, ilk kağıt boyutu ayarını belirler.
Ekran Parlaklığı	-	**%20-100** (100*)	Ekranın parlaklığını ayarlar.
Flash Sürücü Erişimi	-	**Devre dışı** **Etkin***	Yazıcının flash sürücü işlevine erişimi etkinleştirir.
Artalan Kaldırmaya İzin Ver	-	**Kapalı** **Açık***	Arka planın kaldırılmasına izin verilip verilmeyeceğini belirtir.
Aygıt Sesleri	**Tüm Sesleri Kapat**	**Kapalı*** **Açık**	Yazıcının ses ayarlarını yapılandırır.
	Geri Bildirim Düğmesi	**Kapalı** **Açık***	
	Ses Düzeyi	**0–10** (5*)	
	Alarm Denetimi	**Kapalı** **Tek*** **Sürekli**	
	Kartuş Alarmı	**Kapalı** **Tek*** **Sürekli**	
Ekran Zaman Aşımı	-	**5–300 saniye** (60*)	Ekran ana ekranı göstermeden veya yazıcı bir kullanıcı hesabı oturumunu otomatik olarak kapatmadan önce geçmesi gereken boşta kalma süresini saniye cinsinden ayarlar.

Note: Bir değerin yanındaki yıldız (*), varsayılan fabrika ayarını belirtir.

Eko Modu

Menü ögesi	Alt menü ögesi	Ayarlar	Açıklama
Yazdırma	**Taraflar**	**1 Taraflı** **2 Taraflı**	Baskıların kağıdın bir yüzüne mi yoksa iki yüzüne mi yazdırılacağını belirler.
	Taraf başına Sayfa	**Kapalı*** **Taraf başına 2 sayfa** **Taraf başına 3 sayfa** **Taraf başına 4 sayfa** **Taraf başına 6 sayfa** **Taraf başına 9 sayfa** **Taraf başına 12 sayfa** **Taraf başına 16 sayfa**	Kağıt yaprağının bir yüzüne yazdırılacak sayfaların sayısını belirler.
	Toner Koyuluğu	**1–5** (4*)	Metin görüntülerinin açıklığını veya koyuluğunu belirler.
	Renk Tasarrufu	**Kapalı*** **Açık**	Yazıcıyı, grafikler ve resimleri yazdırırken kullanacağı toner miktarını azaltacak şekilde ayarlar.

Note: Bir değerin yanındaki yıldız (*), varsayılan fabrika ayarını belirtir.

Uzak Operatör Paneli

Note: Bir değerin yanındaki yıldız (*), varsayılan fabrika ayarını belirtir.

Menü ögesi	Ayarlar	Açıklama
Harici VNC Bağlantısı	**İzin Verme*** **İzin Ver**	Kullanıcıların kontrol panelini uzaktan çalıştırması için harici Sanal Ağda Bilgi İşlem (VNC) istemcisi bağlayın.
Yetkilendirme Türü	**Yok*** **Standart Kimlik Doğrulama**	VNC istemci sunucusuna erişirken kullanılacak kimlik doğrulama türünü ayarlar.
VNC Parolası	Ayar kullanıcı tarafından tanımlanır.	VNC istemci sunucusuna bağlanmak için kullanılacak parolayı belirler. **Note:** Bu menü seçeneği yalnızca **Kimlik Doğrulama Türü** ögesi **Standart Kimlik Doğrulama** seçeneğine ayarlandığında görüntülenir.

Bildirimler

Menü ögesi	Alt menü ögesi	Ayarlar	Açıklama
Alarm Denetimi	-	**Kapalı** **Tek*** **Sürekli**	Yazıcı için kullanıcı müdahalesi gerektiğinde alarmın kaç kez çalacağını ayarlar.
Sarf Malzemeleri	**Sarf Malzemeleriyle İlgili Tahminleri Göster**	**Tahminleri göster*** **Tahminleri gösterme**	Sarf malzemelerinin tahmini durumunu gösterir.
	Kartuş Alarmı	**Kapalı** **Tek*** **Sürekli**	Toner az olduğunda alarmın kaç kez çalacağını ayarlar.
	Zımba Alarmı	**Kapalı*** **Tek** **Sürekli**	Zımba kartuşu boş olduğunda alarmın kaç kez çalacağını ayarlar. **Note:** Bu menü ögesi sadece bir zımba sonlandırıcı takıldığında görüntülenir.

Menü ögesi	Alt menü ögesi	Ayarlar	Açıklama
	Delgeç Alarmı	**Kapalı*** **Tek** **Sürekli**	Delgeç kabı dolu ya da eksik olduğunda uyarının kaç kez verileceğini ayarlar. **Note:** Bu menü ögesi sadece bir zımba, delgeç tutucu takılıysa görüntülenir.
E-posta Uyarısı Ayarları	**Birincil SMTP Ağ Geçidi**	Ayar kullanıcı tarafından tanımlanır.	Birincil SMTP sunucusunun IP adresini veya ana bilgisayar adını yazar.
	Birincil SMTP Ağ Geçidi Bağlantı Noktası	**1–65535** (25*)	Birincil SMTP sunucusunun bağlantı noktası numarasını girer.
	İkincil SMTP Ağ Geçidi	Ayar kullanıcı tarafından tanımlanır.	İkincil SMTP sunucusunun IP adresini veya ana bilgisayar adını yazar.
	İkincil SMTP Ağ Geçidi Bağlantı Noktası	**1–65535** (25*)	İkincil SMTP sunucusunun sunucu bağlantı noktası numarasını girer.
	SMTP Zaman Aşımı	**5–30 saniye** (30*)	E-posta göndermeyi denemeden önce, SMTP sunucusunun bekleyeceği süreyi belirtir.
	Yanıt Adresi	Ayar kullanıcı tarafından tanımlanır.	E-postada yanıt adresini belirtir.
	Her zaman SMTP varsayılan Yanıt Adresini kullan	**Açık** **Kapalı***	SMTP sunucuda her zaman varsayılan yanıt adresini kullanır.
	SSL/TLS Kullan	**Devre dışı*** **Görüşme** **Gereken**	Şifrelenmiş bağlantı kullanarak e-posta gönderir.

Menü ögesi	Alt menü ögesi	Ayarlar	Açıklama
	Gereken Güvenilir Sertifika	**Açık*** **Kapalı**	SMTP sunucusuna erişirken güvenilir sertifika gerektirir.

Note: Bir değerin yanındaki yıldız (*), varsayılan fabrika ayarını belirtir.

Menü ögesi	Alt menü ögesi	Ayarlar	Açıklama
E-posta Uyarısı Ayarları	**SMTP Sunucusu Kimlik Doğrulama**	**Kimlik doğrulama gerekmiyor*** **Oturum Aç/Düz** **NTLM** **CRAM-MD5** **Digest-MD5** **Kerberos 5**	SMTP sunucusu için kimlik doğrulama türünü ayarlar.
	Aygıt-Tarafından Gönderilen E-posta	**Yok*** **Aygıt SMTP Kimlik Bilgilerini Kullan**	Aygıt tarafından gönderilen e-posta için kimlik bilgileri gerekip gerekmeyeceğini ayarlar.
	Kullanıcı Tarafından Gönderilen E-Posta	**Yok*** **Aygıt SMTP Kimlik Bilgilerini Kullan** **Otrm Kulncı Kml ve Prl Kulln** **Oturum E-posta Adresi ve Parolasını Kullan** **Kullanıcıya sor**	Kullanıcı tarafından gönderilen e-posta için kimlik bilgileri gerekip gerekmeyeceğini ayarlar.
	Active Directory Aygıt Bilgilerini Kullan	**Açık** **Kapalı***	Kullanıcı kimlik bilgileri ve grup adlarının SMTP sunucusuna bağlanmasını sağlar.
	Aygıt Kullanıcı Kimliği	Ayar kullanıcı tarafından tanımlanır.	SMTP sunucusunda oturum açılırken kullanılacak kullanıcı kimliğini belirler.

Menü ögesi	Alt menü ögesi	Ayarlar	Açıklama
	Aygıt Parolası	Ayar kullanıcı tarafından tanımlanır.	SMTP sunucusunda oturum açılırken kullanılacak parolayı belirler.
	Kerberos 5 ALANI	Ayar kullanıcı tarafından tanımlanır.	Kerberos 5 kimlik doğrulama protokolü için alanı belirler.
	NTLM Etki Alanı	Ayar kullanıcı tarafından tanımlanır.	NTLM güvenlik protokolü için etki alanı adını belirler.
	"SMTP sunucusu kurulmadı" hatasını devre dışı bırak	**Açık** **Kapalı***	SMTP sunucusu kurulumuyla ilgili bir hata mesajını devre dışı bırakır.
	E-posta Listelerini ve Uyarılarını Ayarla	Ayar kullanıcı tarafından tanımlanır.	E-posta adreslerini belirtir ve e-posta uyarısını etkinleştirir. **Note:** Bu menü ögesi yalnızca Embedded Web Server'da görünür.
Hata Önleme	**Oto Devam**	**Kapalı** **Açık*** **Otomatik Devam Süresi**	Yazıcının bazı katılım koşullarını sildikten sonra otomatik olarak bir yazdırma işini işlemeye veya yazdırmaya devam etmesine izin verir. **Note: Açık** olarak ayarlandığında, varsayılan fabrika ayarı 5 saniyedir.

Menü ögesi	Alt menü ögesi	Ayarlar	Açıklama
	Otomatik Yeniden Başlatma	**Boştayken yeniden başlat** **Daima yeniden başlat*** **Asla yeniden başlatma**	Yazıcıyı, bir hata oluştuğunda yeniden başlatılacak şekilde ayarlar.
	Maksimum Otomatik Yeniden Başlatmalar	**1–20** (2*)	Yazıcının gerçekleştirebileceğ i otomatik yeniden başlatma sayısını ayarlar.
	Otomatik Yeniden Başlatma Penceresi	**1–525600** (720*)	Yazıcının otomatik olarak yeniden başlatılmasından önce geçmesi gereken saniye sayısını ayarlar.
	Otomatik Yeniden Başlatma Sayacı	Bu ayar, salt okunur bir bilgidir.	Yazıcının gerçekleştirdiği otomatik yeniden başlatma sayısını gösterir.
	Otomatik Yeniden Başlatma Sayacını Sıfırla	**Sıfırla**	Otomatik yeniden başlatma sayacını sıfırlar.
	Kısa Kağıt Hatasını Görüntüle	**Açık** **Otomatik temizle***	Yazıcıyı, kısa kağıt hatası oluştuğunda mesaj gösterecek şekilde ayarlar. **Note:** Kısa kağıt, yüklenen kağıdın boyutunu ifade eder.
	Sayfa Koruması	**Kapalı*** **Açık**	Yazıcıyı, yazdırmadan önce tüm sayfayı belleğe işleyecek şekilde ayarlar.
Sıkışma İçeriği Giderme	**Sıkışma Giderme**	**Kapalı** **Açık** **Otomatik***	Yazıcıyı, sıkışan sayfaları yeniden yazdıracak şekilde ayarlar.

Note: Bir değerin yanındaki yıldız (*), varsayılan fabrika ayarını belirtir.

Güç Yönetimi

Menü ögesi	Alt menü ögesi	Ayarlar	Açıklama
Uyku Modu Profili	**Uyku Modundan Yazdırma**	**Yazdırmadan sonra beklemede kal** **Yazdırmadan sonra Uyku Moduna gir***	Yazıcıyı, yazdırma sonrasında uyanık kalacak veya **Uyku Modu**'na geri dönecek şekilde ayarlar.
	Derin Uykudan Çıkarmak İçin Dokunma	**Kapalı** **Açık***	Yazıcıyı **Derin Uyku Modu**'ndan uyandırın.
Zaman Aşımları	**Uyku Modu**	**1–114 dakika** (15*)	Yazıcının **Uyku Modu**'na geçmeden önceki boşta kalma süresini ayarlar.
	Hazırda Bekleme Zaman Aşımı	**Devre dışı** **1 saat** **2 saat** **3 saat** **6 saat** **1 gün** **2 gün** **3 gün*** **1 hafta** **2 hafta** **1 ay**	Yazıcının kapanmasından önce geçen süreyi ayarlar.
	Bağlantıda Hazırda Bekleme Zaman Aşımı	**Hazırda Bekleme** **Hazırda Bekletme***	Aktif Ethernet mevcut olduğunda yazıcıyı kapatmak için **Hazırda Bekleme Zaman Aşımı** ayarını belirler.
Güç Modlarını Programla	**Programlar**	**Yeni Program Ekle**	Yazıcının **Uyku Modu** veya **Hazırda Bekleme** moduna gireceği zamanı programlar.

Note: Bir değerin yanındaki yıldız (*), varsayılan fabrika ayarını belirtir.

Lexmark ile Veri Paylaşma

Note: Bir değerin yanındaki yıldız (*), varsayılan fabrika ayarını belirtir.

Menü ögesi	Ayarlar	Açıklama
Lexmark ile Veri Paylaşma	**Evet** **Hayır***	Yazıcı kullanımı ve performansı bilgilerini Lexmark'a gönderin.
Veri Gönderme Saati Paylaşımı	**Başlangıç Saati** **Bitiş Saati**	Veri toplama ve aktarma için zaman aralığı seçin. **Note: Veri Gönderme Saati Paylaşımı**, yalnızca **Lexmark ile Veri Paylaşma** menüsünde **Evet** seçeneği belirlendiğinde gösterilir.

Erişilebilirlik

Note: Bir değerin yanındaki yıldız (*), varsayılan fabrika ayarını belirtir.

Menü ögesi	Ayarlar	Açıklama
Aynı Tuşa Basma Aralığı	**0,00** ila **5,00** (0,00*)	Yazıcının, takılı bir klavyede aynı tuşa tekrar basılmasını yok saydığı saniye aralığını ayarlar.
Tuş Tekrarı Başlangıç Gecikmesi	**0,25** ila **5,00** (1,00*)	Bir tekrarlama tuşu tekrarlamaya başlamadan önce saniye olarak ilk gecikme süresini ayarlar.
Tuş Tekrar Hızı	**0,5** ila **30,0** (30,0*)	Bir tekrarlama tuşu için saniye başına basma sayısını ayarlar.
Ekran Zaman Aşımını Uzat	**Kapalı*** **Açık**	**Ekran Zaman Aşımı** zamanlayıcısının süresi dolduğunda kullanıcının ana ekrana dönmek yerine aynı konumda kalmasını sağlar ve zamanlayıcıyı sıfırlar.
Kulaklık Ses Düzeyi	**1** ila **10** (5*)	Kulaklık ses düzeyini ayarlar.
Kulaklık Takılıyken Sesli Kılavuzu Etkinleştir	**Kapalı*** **Açık**	Kulaklıklar kulaklık girişine yerleştirildiğinde Sesli Kılavuz etkinleştirilir.

Menü ögesi	Ayarlar	Açıklama
Parolaları/PIN'leri Oku	**Kapalı*** **Açık**	Yazıcıyı parolaları veya kişisel kimlik numaralarını yüksek sesle okuyacak şekilde ayarlar.
Konuşma Hızı	**Çok Yavaş** **Yavaş** **Normal*** **Hızlı** **Daha Hızlı** **Çok Hızlı** **Seri** **Çok Seri** **En Hızlı**	Sesli Kılavuz konuşma hızını ayarlar.

Fabrika Varsayılanlarını Geri Yükle

Menü ögesi	Ayarlar	Açıklama
Ayarları Geri Yükle	**Tüm ayarları geri yükle** **Yazıcı ayarlarını geri yükle** **Ağ ayarlarını geri yükle** **Uygulama ayarlarını geri yükle**	Yazıcıyı varsayılan fabrika ayarlarına geri yükler.

Bakım

Yapılandırma Menüsü

Menü ögesi	Alt menü ögesi	Ayarlar	Açıklama
USB Yapılandırması	**USB PnP**	**1*** **2**	Bir kişisel bilgisayarla uyumluluğunu iyileştirmek için yazıcının USB sürücüsü modunu değiştirin.

Menü ögesi	Alt menü ögesi	Ayarlar	Açıklama
	USB Hızı	**Tam** **Otomatik***	USB bağlantı noktasını, tam hızla çalışacak ve yüksek hız yeteneklerini devreden çıkaracak şekilde ayarlar.
Tepsi Yapılandırması	**Boyut Algılama**	**Tepsi** [x] **Algılama** (**Açık***)	Tepsiyi içine yüklenen kağıt boyutunu otomatik olarak algılayacak şekilde ayarlar.
	Tepsi Bağlantılandırma	**Otomatik*** **Kapalı**	Yazıcıyı, aynı kağıt türü ve kağıt boyutu ayarlarına sahip tepsileri bağlayacak şekilde ayarlar.
	Tepsi İçliği Mesajını Göster	**Kapalı** **Sadece bilinmeyen boyutlar için*** **Her zaman**	Kullanıcının tepsiyi taktıktan sonra kağıt boyutu ve kağıt türü ayarlarını değiştirmesine olanak tanıyan bir mesaj görüntüler.
	Kağıt Komut İstemleri	**Otomatik*** **Çok Amaçlı Besleyici** **Manuel Kağıt**	Kağıt yüklenmesine dair bir istem göründüğünde kullanıcının dolduracağı kağıt kaynağını ayarlar. **Note: Çok Amaçlı Besleyici** seçeneğinin görüntülenmesi için **Kağıt** menüsünde **ÇA Yapılandır** ögesini **Kaset** olarak ayarlayın.

Menü ögesi	Alt menü ögesi	Ayarlar	Açıklama
	Zarf Komut İstemleri	**Otomatik*** **Çok Amaçlı Besleyici** **Manuel Zarf**	Zarf yüklenmesine dair bir istem göründüğünde kullanıcının dolduracağı kağıt kaynağını ayarlar. **Note: Çok Amaçlı Besleyici** seçeneğinin görüntülenmesi için **Kağıt** menüsünde **ÇA Yapılandır** ögesini **Kaset** olarak ayarlayın.
	Komut Eylemi	**Kullanıcıya sor*** **Devam** **Geçerli olanı kullan**	Yazıcıyı, kağıt veya zarf ile ilgili değişiklik komutlarını çözümleyecek şekilde ayarlar.
	Birden Çok Evrensel Boyut	**Kapalı*** **Açık**	Tepsiyi, birden çok universal kağıt boyutunu destekleyecek şekilde ayarlayın.
Raporlar	-	**Menü Ayarları Sayfası** **Olay Günlüğü** **Olay Günlüğü Özeti**	Yazıcının menü ayarları, durumu ve olay günlükleri hakkında raporlar yazdırır.
Sarf Malzemesi Kullanımı ve Sayaçlar	**Sarf Malzemesi Kullanım Geçmişini Temizle**	**Başlat**	Sarf malzemesi kullanım geçmişini, fabrikadan gönderildiği seviyeye sıfırlar.
	ITM Sıfırlama	**Başlat**	Yeni bir sarf malzemesi ögesi veya bakım kiti taktıktan sonra sayacı sıfırlar.
	Siyah Toner Sayacını Sıfırla	**Başlat**	
	Camgöbeği Toner Sayacını Sıfırla	**Başlat**	
	Macenta Toner Sayacını Sıfırla	**Başlat**	

Menü ögesi	Alt menü ögesi	Ayarlar	Açıklama
	Sarı Kartuş Sayacını Sıfırla	**Başlat**	
	Siyah Görüntüleme Ünitesi Sayacını Sıfırla	**Başlat**	
	Renkli Görüntüleme Kiti Sayacını Sıfırla	**Başlat**	
	MPF Silindir Kiti Sayacını Sıfırlayın	**Başlat**	
	1500 Yapraklık Silindir Kiti Sayacını Sıfırlayın	**Başlat**	
	Silindir Kiti Sayacını Sıfırla	**Başlat**	
	Aşamalı Kapsam Aralıkları	**Aşamalı Kapsam Metrikleri** (**Göster***) **Aşamalı Kapsam Aralıkları**	Aygıt İstatistikleri raporunda Katmanlı Kapsam Faturalandırması bölümünü gösterin.
	Büyük Ortam Ayarları	**Kapalı*** **Açık**	Büyük kağıtlar için iki tıklamalı sayfa hesaplamayı etkinleştirin.
Yazıcı Öykünmeleri	**PPDS Öykünmesi**	**Kapalı*** **Açık**	Yazıcıyı, PPDS veri akışını tanıyacak ve kullanacak şekilde ayarlar.
	PS Öykünmesi	**Kapalı** **Açık***	Yazıcıyı, PS veri akışını tanıyacak ve kullanacak şekilde ayarlar.
	Formsmerge'ü Etkinleştir	**Kapalı*** **Açık**	Form Birleştirme'yi etkinleştirin. **Note:** Bir kullanıcı flash belleğinin takılı olmalıdır.
	Prescribe'ı Etkinleştir	**Kapalı*** **Açık**	PRESCRIBE yazıcı dilini etkinleştirin.

Menü ögesi	Alt menü ögesi	Ayarlar	Açıklama
	Emülatör Güvenliği	**Sayfa Zaman Aşımı** (60*)	Öykünme sırasında sayfa zaman aşımını ayarlar.
		İşin Ardından Emülatörü Sıfırla (**Kapalı***)	Bir yazdırma işinden sonra emülatörü sıfırlar.
		Yazıcı Mesaj Erişimini Devre Dışı Bırak (**Açık***)	Emülatörün başlangıçtaki yazıcı ayarına erişip erişemediğini belirleyin.
Yazdırma Yapılandırması	**Yalnızca Siyah Mod**	**Kapalı*** **Açık**	İşleri gri tonlamalı olarak yazdırır.
	Renk Yakalama	**Kapalı** **1** **2*** **3** **4** **5**	Yazıcıdaki yanlışlığı telafi etmek için yazdırılan çıktıyı geliştirir.
	Yazı Tipi Netleştirme	**0–150** (24*)	Yazı tipi verilerini yazdırırken yüksek frekanslı ekranların kullanıldığı değerin altında bir metin punto boyutu ayarlar. Örneğin değer 24 ise 24 punto veya daha az olan tüm yazı tipi boyutları yüksek frekanslı ekranları kullanır.

Menü ögesi	Alt menü ögesi	Ayarlar	Açıklama
	Yerel ISD Yazı Tiplerini Kullan	**Açık*** **Kapalı**	Kullanıcının akıllı depolama sürücüsündeki (ISD) ücretsiz yazı tiplerini kullanıp kullanmayacağını seçmesine izin verin. **Note:** Bu menü ögesi yalnızca bir ISD takılıysa görüntülenir.
Aygıt İşlemleri	**Sessiz Modu**	**Kapalı*** **Açık**	Yazıcının ortaya çıkardığı gürültü miktarını ayarlar. **Note:** Bu ayar etkinleştirilirse yazıcının genel performansı yavaşlar.

Menü ögesi	Alt menü ögesi	Ayarlar	Açıklama
	Güvenli Mod	**Kapalı*** **Açık**	Yazıcıyı, bilinen sorunlara rağmen mümkün olduğunca fazla işlevsellik sunduğu özel modda çalışacak şekilde ayarlar. Örneğin **Açık** olarak ayarlandığında ve çift taraflı motor çalışmadığında, iş çift taraflı yazdırma şeklinde ayarlanmış olsa bile tek taraflı yazdırma işlemi gerçekleştirilir. **Note:** Bu ayar etkinleştirildiğinde, yalnızca çok amaçlı besleyiciden yazdırmaya izin verilir.
	Özel Durumu Temizle	**Başlat**	**Varsayılan** veya **Alternatif** özel mesajlar için kullanıcı tanımlı dizeleri siler.
	Tüm uzaktan yüklenmiş mesajları temizle	**Başlat**	Uzaktan yüklenmiş mesajları siler.
	Hata Ekranlarını Otomatik Göster	**Kapalı** **Açık***	Yazıcı, ana ekranda belirli bir süre boyunca etkin olmadıysa ekranda mevcut hata mesajları görünür.
	Hizmet Kalıcı Belleği	**Şifreleme Durumu**	Depolama sürücüsünün şifreleme durumunu gösterir.
		Hizmet Kalıcı Belleğini Şifrele	Ayna şifrelemeyi manuel olarak etkinleştirin.

Menü ögesi	Alt menü ögesi	Ayarlar	Açıklama
Toner yama sensörü kurulumu	**Kalibrasyon sıklığı tercihi**	**Devre dışı** **En az düzeltme** **Daha az düzeltme** **Normal*** **Daha iyi doğruluk** **En iyi doğruluk**	Yazıcıyı, renk tutarlılığını korumak için doğru toner miktarını koyacak şekilde ayarlar.
	Tam kalibrasyon	**Başlat**	Tam renk kalibrasyonunu çalıştırır.
	TPS Bilgi Sayfası	**TPS Bilgileri Sayfasını Yazdır**	Toner yama sensörü kalibrasyonuna ilişkin bilgi içeren bir tanılama sayfası yazdırır.
Uygulama Yapılandırması	**LES Uygulamaları**	**Kapalı** **Açık***	Lexmark Embedded Solutions (LES) uygulamalarını etkinleştirir.

Note: Bir değerin yanındaki yıldız (*), varsayılan fabrika ayarını belirtir.

Servis Dışı Silme

Menü ögesi	Alt menü ögesi	Ayarlar	Açıklama
Servis Dışı Silme	**Bellek Son Silinme Tarihi**	Bu ayar, salt okunur bir bilgidir.	Yazıcı belleğinin en son ne zaman silindiğini gösterir.
	Sabit Disk Son Silinme Tarihi	Bu ayar, salt okunur bir bilgidir.	Sabit diskin en son ne zaman silindiğini gösterir. **Note:** Bu menü ögesi yalnızca bir sabit disk takıldığında kullanılabilir.

Menü ögesi	Alt menü ögesi	Ayarlar	Açıklama
	ISD son silinenler	Bu ayar, salt okunur bir bilgidir.	Akıllı depolama sürücüsünün (ISD) en son ne zaman silindiğini gösterir. **Note:** Bu menü ögesi yalnızca bir ISD takılıysa görüntülenir.
	Kalıcı bellekteki tüm bilgileri sil	**Tüm yazıcı ve ağ ayarlarını sil** **Tüm uygulamaları ve uygulama ayarlarını sil**	Kalıcı bellekteki tüm bilgileri siler.
	Sabit diskteki tüm bilgileri sil	**İndirmeleri sil (Tüm makroları, yazı tiplerini, PFO'ları vs. siler)** **Arabelleğe alınmış işleri sil** **Bekletilen İşleri Sil**	Sabit diskteki tüm bilgileri siler. **Note:** Bu menü ögesi yalnızca bir sabit disk takıldığında kullanılabilir.
	Akıllı Depolama Sürücüsünü Sil	**ISD'deki tüm kullanıcı verilerini kriptografik olarak sil**	ISD'deki tüm bilgileri siler. **Note:** Bu menü ögesi yalnızca bir ISD takılıysa görüntülenir.

Bellenimi güncelle

Menü ögesi	Ayarlar	Açıklama
Geçerli Sürüm	Bu ayar, salt okunur bir bilgidir.	Yazıcıda yüklü olan mevcut bellenim sürümünü gösterir.
Güncellemeleri hemen kontrol et	**Şimdi yükle** **Daha sonra yükle**	Bellenim güncellemelerini kontrol eder.

Menü ögesi	Ayarlar	Açıklama
Güncellemeleri otomatik olarak kontrol et	**Açık** **Kapalı***	Yazıcıyı, bellenim güncellemelerini otomatik olarak kontrol edecek şekilde ayarlar.

Bu Yazıcı Hakkında

Menü ögesi	Açıklama
Varlık Etiketi	Yazıcının kimliğini belirtir.
Yazıcının Konumu	Yazıcı konumunu belirtir.
İrtibat	Yazıcının irtibat bilgilerini belirtir.
Bellenim Sürümü	Yazıcıda yüklü olan bellenim sürümünü gösterir.
Motor	Yazıcının motor numarasını gösterir.
Seri Numarası	Yazıcının seri numarasını gösterir.
Yapılandırma Dosyasını USB'ye Aktar	Yapılandırma dosyasını bir flash sürücüye aktarır.
Sıkıştırılmış Günlükleri USB'ye Aktar	Sıkıştırılmış günlük dosyalarını bir flash sürücüye aktarır.
Günlükleri Gönder	Yazıcı günlüğü bilgilerini Lexmark'a gönderir.

Yazdırma

Düzen

Note: Bir değerin yanındaki yıldız (*), varsayılan fabrika ayarını belirtir.

Menü ögesi	Ayarlar	Açıklama
Taraflar	**Tek Taraflı** **Çift Taraflı***	Baskıların kağıdın bir yüzüne mi yoksa iki yüzüne mi yazdırılacağını belirler.
Çevirme Stili	**Uzun Kenar*** **Kısa Kenar**	Çift taraflı yazdırma işlemi gerçekleştirirken kağıdın hangi tarafının ciltleneceğini belirler.
Boş Sayfalar	**Yazdırma** **Yazdırmayın***	Yazdırma işine dahil edilen boş sayfaları yazdırır.

Menü ögesi	Ayarlar	Açıklama
Harmanlama	**Kapalı (1,1,1,2,2,2)** **Açık (1,2,1,2,1,2)***	Özellikle işin birden fazla kopyası yazdırılırken bir yazdırma işinin sayfalarını sırayla yığınlanmış şekilde tutar.
Ayırma Sayfaları	**Yok*** **Kopyaların Arasına** **İşlerin Arasına** **Sayfaların Arasına**	Yazdırma sırasında boş ayırma sayfaları ekler.
Ayırma Sayfası Kaynağı	**Tepsi** (1*)[x] **Çok Amaçlı Besleyici**	Ayırma sayfaları için kağıt kaynağını belirler.
Taraf başına Sayfa	**Kapalı*** **Taraf başına 2 sayfa** **Taraf başına 3 sayfa** **Taraf başına 4 sayfa** **Taraf başına 6 sayfa** **Taraf başına 9 sayfa** **Taraf başına 12 sayfa** **Taraf başına 16 sayfa**	Kağıt yaprağının bir yüzüne birden çok sayfa görüntüsü yazdırır.
Taraf Başına Sayfa Sırası	**Yatay*** **Ters Yatay** **Dikey** **Ters Dikey**	**Taraf Başına Sayfa** menüsü kullanılırken birden çok sayfalı görüntülerin konumunu belirler.
Taraf Başına Sayfa Yönü	**Otomatik*** **Yatay Yönlendirme** **Dikey Yönlendirme**	**Taraf Başına Sayfa** menüsü kullanılırken birden çok sayfalı görüntülerin yönünü belirler.
Taraf Başına Sayfa Kenarlığı	**Yok*** **Katı**	**Taraf Başına Sayfa** menüsü kullanılırken her sayfa görüntüsünün çevresine kenarlık yazdırır.
Kopya sayısı	**1** ila **9999** (1*)	Her yazdırma işi için kopya sayısını belirler.

Menü ögesi	Ayarlar	Açıklama
Yazdırma Alanı	**Normal*** **Sayfaya sığdır** **Tüm Sayfa**	Kağıt yaprağı üzerindeki yazdırılabilir alanı ayarlar.

Sonlandırma

Note: Bir değerin yanındaki yıldız (*), varsayılan fabrika ayarını belirtir.

Menü ögesi	Ayarlar	Açıklama
Zımba İşi	**Kapalı*** **1 zımba, sol üst köşe** **2 zımba, sol** **1 zımba, sağ üst köşe** **2 zımba, üst** **1 zımba, sol alt köşe** **2 zımba, alt** **1 zımba, sağ alt köşe** **2 zımba, sağ**	Tüm yazdırma işleri için zımbalama konumunu belirler. **Note:** Bu menü ögesi sadece bir zımba sonlandırıcı takıldığında görüntülenir.
Zımba Testi	**Başlat**	Zımba sonlandırıcının düzgün çalışıp çalışmadığını tespit eder. **Note:** Bu menü ögesi sadece bir zımba sonlandırıcı takıldığında görüntülenir.
Delgeç	**Kapalı*** **Açık**	Yazdırılan çıktının kenarı boyunca delikler açar. **Note:** Bu menü ögesi sadece bir zımba, delgeç tutucu takılıysa görüntülenir.

Menü ögesi	Ayarlar	Açıklama
Delgeç Modu	**2 delik** **3 delik** **4 delik**	Yazdırılan çıktı için delgeç modunu ayarlar. **Notlar** • ABD için varsayılan fabrika ayarı **3 deliktir**. Varsayılan uluslararası ayar ise **4 deliktir**. • Bu menü ögesi sadece bir zımba, delgeç tutucu veya kitapçık tutucu takılıysa görüntülenir.
Ofset Sayfaları	**Yok*** **Kopyaların Arasına** **İşlerin Arasına**	Her yazdırma işinin veya yazdırma işinin her kopyasının çıktısını ayırır. **Notlar** • **Kopyaların Arasına**, **Harmanlama Açık [1,2,1,2,1,2]**olarak ayarlanmışsa bir yazdırma işinin her kopyasını ayırır. **Harmanlama** seçeneği **Kapalı [1,1,1,2,2,2]** olarak ayarlanmışsa yazdırılan sayfaların her kümesi ayrılır (ör. 1. sayfa olarak atanan tüm sayfalar ve 2. sayfa olarak atanan tüm sayfalar). • **İşler Arasında**, tüm yazdırma işi için yazdırılan kopya sayısına bakılmaksızın aynı ayırma konumunu ayarlar.

Kurulum

Menü ögesi	Ayarlar	Açıklama
Yazıcı Dili	**PCL Öykünmesi** **PS Öykünmesi***	Yazıcı dilini ayarlar. **Note:** Bir yazıcı dilinin varsayılan olarak ayarlanması, bir yazılım programının başka bir yazıcı dili kullanılan yazdırma işleri göndermesini engellemez.
İş Bekletme	**Kapalı*** **Açık**	Sarf malzemesi gerektiren yazdırma işlerini koruyarak sarf malzemesi gerektirmeyen işlerin yazdırılabilmesini sağlar. **Note:** Bu menü ögesi sadece bir depolama sürücüsü takılıysa görüntülenir.
İş Saklama Zaman Aşımı	**0–255** (30*)	Yazıcının mevcut olmayan kaynaklar gerektiren işleri beklemeye almadan önce kullanıcı müdahalesi için bekleyeceği süreyi saniye cinsinden ayarlar. **Note:** Bu menü ögesi sadece bir depolama sürücüsü takılıysa görüntülenir.

Menü ögesi	Ayarlar	Açıklama
İndirme Hedefi	**RAM*** **Flash** **Disk**	Yazıcıya indirilmiş olan tüm kalıcı kaynakların nereye kaydedileceğini belirtir. **Note:** Bu menü ögesi sadece bir depolama sürücüsü takılıysa görüntülenir.

Menü ögesi	Ayarlar	Açıklama
Yazıcı Kullanımı	**Maks. Hız** **Maks Verim***	Geri çekme donanımının yazdırma sırasında renk geliştirici birimlerini devre dışı mı bırakacağına yoksa etkinleştireceğine karar verir. **Notlar** • **Maksimum Verim** olarak ayarlanması durumunda, ihtiyaç duyulmadığında renk geliştirici birimler devre dışı bırakılır. Bu ayar bileşen ömrünü artırır ancak duraklamalara neden olabilir. • **Maksimum Hız** olarak ayarlanması durumunda, renk geliştirici birimler, işin tek renkli veya renkli içerikli olup olmamasına bakılmaksızın bağlantıda kalır. Bu ayar, bileşen ömrünü kısaltabilir.

Menü ögesi	Ayarlar	Açıklama
Düşük Hızlı Yazıcı Kullanımı	**Maks Verim*** **Maks. Hız**	Geri çekme donanımının düşük hızda yazdırma sırasında renk geliştirici birimlerini devre dışı mı bırakacağına yoksa etkinleştireceğine karar verir. **Note:** Bu ayar yalnızca yazıcı motoru dakikada 25 sayfa işlem hızında çalışırken yazıcı davranışını değiştirir. Yazıcı motoru daha yüksek işlem hızlarında çalışırken bir etkisi olmaz.

Menü ögesi	Ayarlar	Açıklama
Kaynak Tasarrufu	**Kapalı*** **Açık**	Yazıcının, mevcut bellekten daha fazlasını gerektiren bir iş aldığında indirilen kaynaklarla ne yapacağını belirler. **Notlar** • **Kapalı** olarak ayarlandığında yazıcı indirilen kaynakları yalnızca bellek gerekene kadar tutar. Etkin olmayan yazıcı diliyle ilişkili kaynaklar silinir. • **Açık** olarak ayarlandığında yazıcı tüm dil geçişlerinde indirilmiş olan tüm kalıcı kaynakları korur. Gerektiğinde yazıcı, kalıcı kaynakları silmek yerine bellek dolu mesajlarını gösterir.
Hepsini Yazdır Sırası	**Alfabetik*** **Önce En Yeni** **Önce En Eski**	Tüm bekletilen ve gizli işleri yazdıracağınız zaman yazdırma sırasını belirler.

Menü ögesi	Ayarlar	Açıklama
Askıya Alınan Yazdırma İşlerinin Otomatik Olarak Silinmesi	**Kapalı*** **Açık**	Yazıcıyı, kağıt sıkışmaları ve eksik sarf malzemeleri gibi hatalar nedeniyle kesintiye uğrayan kuyruktaki yazdırma işlerini otomatik olarak iptal edecek şekilde ayarlar.

Note: Bir değerin yanındaki yıldız (*), varsayılan fabrika ayarını belirtir.

Kalite

Note: Bir değerin yanındaki yıldız (*), varsayılan fabrika ayarını belirtir.

Menü ögesi	Alt menü ögesi	Ayarlar	Açıklama
Yazdırma Modu	-	**Siyah-Beyaz** **Renkli***	Yazıcının renkli içeriği nasıl oluşturacağını ayarlar.
Yaz Çözünürlüğü	-	**4800 CQ*** **1200 dpi**	Yazdırılan çıktı için çözünürlüğü ayarlar. **Note: 4800 CQ** maksimum hızda yüksek kalitede çıktı sağlar.
Toner Koyuluğu	-	**1** ila **5** (4*)	Metin görüntülerinin açıklığını veya koyuluğunu belirler.
Yarı Tonlama	-	**Normal*** **Ayrıntı**	Daha keskin kenarlı daha düz çizgilere sahip olması için yazdırılan çıktıyı iyileştirin.
Renk Tasarrufu	-	**Kapalı*** **Açık**	Grafikler ve görüntüleri yazdırmak için kullanılan toner miktarını azaltır. **Note:** Bu ayar **Açık** olarak ayarlandığında **Toner Koyuluğu** ayarının değeri geçersiz kılınır.

Menü ögesi	Alt menü ögesi	Ayarlar	Açıklama
RGB Parlaklığı	-	**-6** ila **6** (0*)	Sayfadaki tüm RGB ve gri nesnelerin parlaklığını ayarlar. **Note:** Bu ayar CMYK renk spesifikasyonlarının kullanıldığı dosyaları etkilemez.
RGB Kontrastı	-	**0** ila **5** (0*)	Sayfadaki tüm RGB ve gri nesnelerin kontrastını ayarlar. **Note:** Bu ayar CMYK renk spesifikasyonlarının kullanıldığı dosyaları etkilemez.
RGB Doygunluğu	-	**0** ila **5** (0*)	Sayfadaki tüm nesnelerin renk değerlerini ayarlarken siyah beyaz değerlerini korur. **Note:** Bu ayar CMYK renk spesifikasyonlarının kullanıldığı dosyaları etkilemez.
Advanced Imaging	**Renk Dengesi**	**Camgöbeği** (0*) **Macenta** (0*) **Sarı** (0*) **Siyah** (0*)	Her renk için kullanılan toner miktarını ayarlar.
		Varsayılanlara Sıfırla	Tüm renk ayarlarını varsayılan değerlerine sıfırlar.

Menü ögesi	Alt menü ögesi	Ayarlar	Açıklama
	Renk Düzeltme	**Kapalı** **Otomatik*** **Manuel**	Belgeleri yazdırmak için kullanılan renk ayarlarını değiştirir. **Notlar** • **Kapalı**: Yazıcıyı renk düzeltmesini yazılımdan alacak şekilde ayarlar. • **Otomatik**: Yazıcıyı yazdırılan sayfadaki her nesneye farklı renk profilleri uygulayacak şekilde ayarlar. • **Manuel**: Yazdırılan sayfadaki her nesneye uygulanan RGB veya CMYK renk dönüşümlerinin özelleştirilmesini sağlar.
	Renk Örnekleri	**Renk Örnekleri Yazdır**	Yazıcıda kullanılan RGB ve CMYK renk dönüşüm tablolarının her biri için örnek sayfaları yazdırır.
	Renk Ayarı	**Renk Ayarı**	Yazdırılan çıktıdaki renk değişimlerini ayarlamak üzere yazıcıyı kalibre eder.
	Spot Color Replacement	**Özel CMYK Ayarla**	Adlandırılmış 20 spot renge belirli CMYK değerleri atar.

İş Hesaplama

Note: Bir değerin yanındaki yıldız (*), varsayılan fabrika ayarını belirtir.

Menü ögesi	Ayarlar	Açıklama
İş Hesaplama	**Kapalı*** **Açık**	Yazıcıyı, aldığı yazdırma işlerinin günlüğünü oluşturacak şekilde ayarlar.

Menü ögesi	Ayarlar	Açıklama
Hesaplama Günlüğü Frekansı	**Günlük** **Haftalık** **Aylık***	Yazıcının hangi sıklıkta günlük dosyası oluşturacağını belirler.
Frekans Sonunda Günlük Eylemi	**Yok*** **Geçerli Günlüğü E-posta ile Gönder** **Geçerli Günlüğü E-posta ile Gönder ve Sil** **Geçerli Günlüğü Gönder** **Geçerli Günlüğü Yayınla ve Sil**	Frekans eşiği sona erdiğinde yazıcının nasıl karşılık vereceğini belirler. **Note: Hesaplama Günlüğü Frekansı** ögesinde tanımlanan değer, bu eylemin ne zaman tetikleneceğini belirler.
Günlük Dolmak Üzere	**Açık*** (5MB) **Kapalı**	Yazıcı, **Doluya Yakın Günlük Eylemi**'ni çalıştırmadan önce günlük dosyasının maksimum boyutunu belirler. **Note:** Bu menü ögesi sadece bir depolama sürücüsü takılıysa görüntülenir.

Menü ögesi	Ayarlar	Açıklama
Doluya Yakın Günlük Eylemi	**Yok*** **Geçerli Günlüğü E-posta ile Gönder** **Geçerli Günlüğü E-posta ile Gönder ve Sil** **En Eski Günlüğü E-posta ile Gönder ve Sil** **Geçerli Günlüğü Gönder** **Geçerli Günlüğü Yayınla ve Sil** **En Eski Günlüğü Yayınla ve Sil** **Geçerli Günlüğü Sil** **En Eski Günlüğü Sil** **Geçerli Olan Dışındakilerin Tümünü Sil** **Tüm Günlükleri Sil**	Depolama sürücüsü dolmak üzereyken yazıcının nasıl karşılık vereceğini belirler. **Note: Günlük Dolmak Üzere** ögesinde tanımlanan değer, eylemin ne zaman tetikleneceğini belirler.
Dolu Günlük Eylemi	**Yok*** **Geçerli Günlüğü E-posta ile Gönder ve Sil** **En Eski Günlüğü E-posta ile Gönder ve Sil** **Geçerli Günlüğü Yayınla ve Sil** **En Eski Günlüğü Yayınla ve Sil** **Geçerli Günlüğü Sil** **En Eski Günlüğü Sil** **Geçerli Olan Dışındakilerin Tümünü Sil** **Tüm Günlükleri Sil**	Depolama sürücüsü kullanımı maksimum sınıra (100 MB) ulaştığında yazıcının nasıl karşılık vereceğini belirler.

Menü ögesi	Ayarlar	Açıklama
Günlük Gönderme URL'si	Ayar kullanıcı tarafından tanımlanır.	Yazıcının iş hesaplama günlüklerini nereye göndereceğini belirler.
Günlükleri Göndermek için E-posta Adresi	Ayar kullanıcı tarafından tanımlanır.	Yazıcının iş hesaplama günlüklerini gönderdiği e-posta adresini belirtir.
Günlük Dosyası Öneki	Ayar kullanıcı tarafından tanımlanır.	Günlük dosyaları için öneki belirler. **Note:** TCP/IP menüsünde tanımlanan geçerli ana bilgisayar adı varsayılan günlük dosyası öneki olarak kullanılır.

PDF

Note: Bir değerin yanındaki yıldız (*), varsayılan fabrika ayarını belirtir.

Menü ögesi	Ayarlar	Açıklama
Sığdır	**Kapalı*** **Açık**	Sayfa içeriğini seçili sayfa boyutuna sığacak şekilde ölçeklendirir.
Ek notlar	**Yazdırma** **Yazdırmayın***	PDF'deki notların yazdırılıp yazdırılmayacağını belirler.
PDF Hatasını Yazdır	**Kapalı** **Açık***	PDF hatasını yazdırma özelliğini etkinleştirir.

PostScript

Note: Bir değerin yanındaki yıldız (*), varsayılan fabrika ayarını belirtir.

Menü ögesi	Ayarlar	Açıklama
Baskı PS Hatası	**Kapalı*** **Açık**	PostScript® öykünme hatasını tanımlayan bir sayfa yazdırır. **Note:** Bir hata oluştuğunda gerçekleştirilen iş durur, yazıcı bir hata mesajı yazdırır ve yazdırma işinin kalanı iptal edilir.
Minimum Çizgi Genişliği	**1** ila **30** (2*)	Minimum strok genişliğini ayarlar. **Note:** 1200 dpi'de yazdırılan işler değeri doğrudan kullanır.
PS Başlangıç Modunu Kilitle	**Kapalı** **Açık***	SysStart dosyasını devre dışı bırakır. **Note:** SysStart dosyasının etkinleştirilmesi, yazıcınızı veya ağınızı güvenlik riskine maruz bırakır.
Resim Düzgünleştirme	**Kapalı*** **Açık**	Düşük çözünürlüklü görüntülerin kontrastını ve netliğini geliştirir. **Note:** Bu ayar, çözünürlüğü 300 dpi veya daha yüksek olan görüntüleri etkilemez.

Menü ögesi	Ayarlar	Açıklama
Font Önceliği	**Yerleşik*** **Flash/Disk**	Yazı tipi arama sırasını belirler. **Notlar** • **Yerleşik**: Yazıcıyı istenen yazı tipi için depolama sürücüsünden önce kendi belleğinde arama yapacak şekilde ayarlar. • **Flash/Disk**: Yazıcıyı istenen yazı tipi için yazıcı belleğinden önce depolama sürücüsünde arama yapacak şekilde ayarlar. • Bu menü ögesi sadece bir depolama sürücüsü takılıysa görüntülenir.
Bekleme Zaman Aşımı	**Kapalı** **Açık***	Yazıcıyı, bir yazdırma işini iptal etmeden önce daha fazla veri bekleyecek şekilde etkinleştirir. **Note: Açık** olarak ayarlandığında, varsayılan fabrika ayarı 40 saniyedir.

PCL

Menü ögesi	Ayarlar	Açıklama
Yazı Tipi Kaynağı	**Yerleşik*** **Disk** **İndir** **Flash** **Yazı Tipi Kartı** **Tümü**	Varsayılan yazı tipi seçimini içeren kaynağı seçer. **Notlar** • **Disk**— Yalnızca fontlar içeren çalışır durumda okumaya/ yazmaya karşı korumalı olmayan ve bozuk olmayan bir sabit disk takılıysa görünür. • **İndir**— Yalnızca indirilen yazı tipleri yazıcı belleğinde mevcutsa görünür. • **Flash**— Yalnızca fontlar içeren çalışır durumda okumaya/ yazmaya karşı korumalı olmayan ve bozuk olmayan bir flash bellek takılıysa görünür.

Menü ögesi	Ayarlar	Açıklama
		• **Yazı Tipi Kartı**— Yalnızca geçerli bir yazı tipi kartı takılıysa veya akıllı bir depolama sürücüsü yapılandırılmışsa görünür.
Yazı Tipi Adı	[List of available fonts] (**Courier***)	Belirlenen yazı tipi kaynağından bir yazı tipi seçer.
Simge Takımı	[List of available symbol sets] (**10U PC-8***)	Her yazı tipi adının simge takımını belirtir. **Note:** Bir simge takımı alfabetik ve sayısal karakterler, noktalama işaretleri ve özel simgelerden oluşan bir kümedir. Simge takımları farklı diller veya bilimsel metinler için matematik sembolleri gibi özel programları destekler.
Aralık	**0.08–100.00** (10.00*)	Sabit veya tek aralıklı yazı tipleri için karakter aralığını belirleyin. **Note:** Bu menü ögesi, yazının bir yatay inç indeki sabit aralıklı karakterlerin sayısıdır.

Menü ögesi	Ayarlar	Açıklama
Yönlendirme	**Dikey Yönlendirme*** **Yatay Yönlendirme** **Ters Dikey Yönlendirme** **Ters Yatay Yönlendirme**	Sayfadaki metin ve grafiklerin yönlendirmesini belirtir.
Sayfa Başına Satır	**1-255**	PCL® veri akışı aracılığıyla yazdırılan her sayfa için metin çizgilerinin sayısını belirler. **Notlar** • Bu menü ögesi, seçilen sayıda istenen satırın sayfanın varsayılan kenar boşlukları arasında yazdırılmasına neden olan dikey kaydırmayı etkinleştirir. • ABD için varsayılan fabrika ayarı 60'tır. Varsayılan uluslararası ayar ise 64'tür.
PCL5 Minimum Çizgi Genişliği	**1–30** (2*)	İlgili öykünücü aracılığıyla 1200 dpi çözünürlükte yazdırılan herhangi bir işin başlangıç minimum strok genişliği değerini ayarlayın.
PCLXL Minimum Çizgi Genişliği	**1–30** (2*)	

Menü ögesi	Ayarlar	Açıklama
A4 Genişliği	**198 mm*** **203 mm**	A4 boyutunda kağıtta mantıksal sayfanın genişliğini ayarlar. **Note:** Mantıksal sayfa, fiziksel sayfada verilerin yazdırıldığı alandır.
LF sonrası otomatik CR	**Açık** **Kapalı***	Yazıcıyı, satır besleme kontrol komutundan sonra sürgü dönüşü gerçekleştirecek biçimde ayarlar. **Note:** Sürgü dönüşü, imlecin konumunu aynı satırdaki ilk konuma götürmesi için yazıcıya komut veren bir mekanizmadır.
CR sonrası otomatik LF	**Açık** **Kapalı***	Yazıcıyı, sürgü dönüşü kontrol komutundan sonra satır besleme gerçekleştirecek biçimde ayarlar.
Yeniden Tepsi Numaralandırma	**ÇA Besleyici Ata** **Tepsi Ata** [x] **Manuel Kağıt Ata** **Manuel Zarf Ata**	Yazıcıyı, belirli bir kağıt kaynağı talep etmek üzere farklı bir kaynak atamaları seti kullanan farklı bir yazdırma sürücüsü veya özel uygulamayla çalışması için yapılandırır. Aşağıdaki seçenekler arasından seçim yapın: **Kapalı***: Yazıcı, fabrika varsayılan kağıt kaynağı atamalarını kullanır. **Hiçbiri**: Kağıt kaynağı, Kağıt Kaynağını Seç komutunu yok sayar. **0-199**—Kağıt kaynağına özel bir değer atamak için sayısal bir değer seçin.
	Fabrika Ayarlarını Göster	Her kağıt kaynağına atanan varsayılan fabrika değerini gösterir.

Menü ögesi	Ayarlar	Açıklama
	Varsayılanları Sıfırla	Yeniden tepsi seçme değerlerini fabrika varsayılanlarına geri yükler.
Yazdırma Zaman Aşımı	**Kapalı** **Açık*** (90)	Yazıcı belirlenen bir süre zarfında boşta kaldıktan sonra bir yazdırma işini bitirmesi için yazıcıyı ayarlar.

Note: Bir değerin yanındaki yıldız (*), varsayılan fabrika ayarını belirtir.

Görüntü

Note: Bir değerin yanındaki yıldız (*), varsayılan fabrika ayarını belirtir.

Menü ögesi	Ayarlar	Açıklama
Otomatik Sığdır	**Açık** **Kapalı***	Bir görüntü için en uygun kağıt boyutunu ve yönlendirme ayarını seçer. **Note: Açık** olarak ayarlandığında bu menü ögesi, görüntünün ölçeklendirme ve yönlendirme ayarlarını geçersiz kılar.
Ters Çevir	**Kapalı*** **Açık**	İki-tonlu tek renkli resimlerin negatifini alır. **Note:** Bu menü ögesi GIF veya JPEG görüntü formatlarına uygulanmaz.
Ölçeklendirme	**En İyi Sığdır*** **Sol Üstü Sabitle** **Ortayı Sabitle** **Yüksekliği/ Genişliği Sığdır** **Yüksekliği Sığdır** **Genişliği Sığdır**	Görüntüyü yazdırılabilir alana sığacak şekilde ayarlar. **Note: Otomatik Sığdır** için **Açık** seçildiğinde **Ölçekleme** otomatik olarak **En İyi Sığdır**'a ayarlanır.

Menü ögesi	Ayarlar	Açıklama
Yönlendirme	**Dikey Yönlendirme*** **Yatay Yönlendirme** **Ters Dikey Yönlendirme** **Ters Yatay Yönlendirme**	Sayfadaki metin ve grafiklerin yönlendirmesini belirtir.

Kağıt

Tepsi Yapılandırması

Note: Bir değerin yanındaki yıldız (*), varsayılan fabrika ayarını belirtir.

Menü ögesi	Alt menü ögesi	Ayarlar	Açıklama
Varsayılan Kaynak	-	**Tepsi** (1*) [x] **Çok Amaçlı Besleyici** **Manuel Kağıt** **Manuel Zarf**	Tüm yazdırma işleri için varsayılan kağıt kaynağını atayın.
Kağıt Boyutu/ Türü	**Tepsi** [x] **Çok Amaçlı Besleyici** **Manuel Kağıt** **Manuel Zarf**	**Boyut** **Tür**	Her kağıt kaynağına yüklenen kağıt boyutunu veya kağıt türünü belirler.

Menü ögesi	Alt menü ögesi	Ayarlar	Açıklama
Boyut Değiştir	-	**Kapalı** **Statement/ A5** **Letter/A4** **11 x 17/A3** **Listelenenlerin Tümü***	Yazıcıyı, istenen boyut herhangi bir kağıt kaynağına yüklenmemişse belirlenen bir kağıt boyutuna geçecek şekilde ayarlar. **Notlar** • **Kapalı**: Kullanıcıdan gerekli kağıt boyutunu yüklemesini ister. • **Listelenenlerin Tümü**: Tüm mevcut boyut değişikliklerine izin verir.
ÇA Yapılandırma	-	**Kaset*** **Manuel** **İlk**	Çok amaçlı besleyicinin davranışını belirler. **Notlar** • **Kaset**: Çok amaçlı besleyiciyi otomatik kağıt kaynağı olarak yapılandırır. • **Manuel**: Çok amaçlı besleyiciyi yalnızca manuel olarak beslenen yazdırma işleri için ayarlar. • **İlk**: Çok amaçlı besleyiciyi birincil kağıt kaynağı olarak yapılandırır.

Ortam Yapılandırması

Menü ögesi	Alt menü ögesi	Ayarlar	Açıklama
Ölçüm Birimleri	-	**İnç** **Milimetre**	Universal kağıt için ölçüm birimini belirler. **Note:** ABD için varsayılan fabrika ayarı **inçtir**. Uluslararası varsayılan fabrika ayarı **milimetre**dir.
Universal Ayarları	**Tüm Giriş Tepsileri**	**Dikey Yönlendirme Genişliği**	Universal kağıdın dikey genişliğini ayarlar.
		Dikey Yönlendirme Yüksekliği	Universal kağıdın dikey yüksekliğini ayarlar.
		Besleme Yönü (**Kısa Kenar***)	Yazıcıyı, kağıdı kısa kenar veya uzun kenar yönünden alacak şekilde ayarlar. **Note: Uzun Kenar** seçeneği yalnızca en uzun kenar desteklenen maksimum genişlikten kısa olduğunda görünür.
Ortam Türü Kurulumu	[List of paper types]	**Doku** **Ağırlık** **Yükleme Yönü** **Kutuya Gönder**	Kağıdın dokusunu, ağırlığını ve yönlendirmesini belirler.

Note: Bir değerin yanındaki yıldız (*), varsayılan fabrika ayarını belirtir.

Kutu Yapılandırması

Note: Bir değerin yanındaki yıldız (*), varsayılan fabrika ayarını belirtir.

Menü ögesi	Ayarlar	Açıklama
Çıkış Kutusu	**Standart Kutu*** **Kutu** [x]	Yazdırma işleri için çıkış kutusunu belirtir.
Seleleri Yapılandır	**Posta kutusu*** **Bağlantı** **Bağlantı İsteğe Bağlı** **Tür Atama**	Çıkış kutuları için çalışma modunu yapılandırır. **Notlar** • **Posta kutusu**: Standart kutu ve herhangi bir isteğe bağlı kutunun ayrı ayrı seçilmesini sağlar. • **Bağlantı**: Tüm çıkış kutularının tek bir büyük kutuymuş gibi birbirlerine bağlanmasını sağlar. • **İsteğe Bağlı Bağlantı**: Tüm isteğe bağlı kutuları tek bir büyük çıkış kutusu gibi kabul eder. • **Tür Atama**: Her kağıt türünü bir kutuya veya bağlantılı kutu kümesine atar.
Özel Kutu Adları	**Standart Kutu** **Kutu** [x]	Her kutu için bir ad atar.

USB Sürücüsü

Flash Sürücü Yazdırma

Note: Bir değerin yanındaki yıldız (*), varsayılan fabrika ayarını belirtir.

Menü ögesi	Ayarlar	Açıklama
Kopya Sayısı	**1** ila **9999** (1*)	Yazdırma işindeki kopya sayısını belirler.

Menü ögesi	Ayarlar	Açıklama
Kağıt Kaynağı	**Tepsi** (1*)[x] **Çok Amaçlı Besleyici** **Manuel Kağıt** **Manuel Zarf**	Yazdırma işi için kağıt kaynağını ayarlar.
Renkli	**Kapalı** **Açık***	Renkli flash sürücü dosyası yazdırır.
Harmanlama	**Kapalı [1,1,1,2,2,2]** **Açık [1,2,1,2,1,2]***	Özellikle işin birden fazla kopyası yazdırılırken bir yazdırma işinin sayfalarını sırayla yığınlanmış şekilde tutar.
Taraflar	**Tek Taraflı*** **Çift Taraflı**	Baskıların kağıdın bir yüzüne mi yoksa iki yüzüne mi yazdırılacağını belirler.
Zımba	**Kapalı*** **1 zımba, sol üst köşe** **2 zımba, sol** **1 zımba, sağ üst köşe** **2 zımba, üst** **1 zımba, sol alt köşe** **2 zımba, alt** **1 zımba, sağ alt köşe** **2 zımba, sağ**	Tüm yazdırma işleri için zımbalama konumunu belirler. **Note: Zımba** yalnızca bir zımba sonlandırıcı takıldığında görüntülenir.
Delgeç	**Kapalı*** **2 delik** **3 delik** **4 delik**	Tüm yazdırma işleri için delme modunu ayarlar. **Note:** Bu menü ögesi sadece bir zımba, delgeç tutucu veya kitapçık tutucu takılıysa görüntülenir.

Menü ögesi	Ayarlar	Açıklama
Ofset Sayfaları	**Yok*** **Kopyaların Arasına** **İşlerin Arasına**	Her yazdırma işinin veya yazdırma işinin her kopyasının çıktısını ayırır. **Notlar** • **Kopyaların Arasına**: **Harmanlama Açık [1,2,1,2,1,2]**olarak ayarlanmışsa bir yazdırma işinin her kopyasını ayırır. **Harmanlama** seçeneği **Kapalı [1,1,1,2,2,2]** olarak ayarlanmışsa yazdırılan sayfaların her kümesi ayrılır (ör. 1. sayfa olarak atanan tüm sayfalar ve 2. sayfa olarak atanan tüm sayfalar). • **İşler Arasında**: Tüm yazdırma işi için yazdırılan kopya sayısına bakılmaksızın aynı ayırma konumunu ayarlar.
Çevirme Stili	**Uzun Kenar*** **Kısa Kenar**	Çift taraflı yazdırma işlemi gerçekleştirirken kağıdın hangi tarafının ciltleneceğini belirler.
Taraf başına Sayfa	**Kapalı*** **Taraf başına 2 sayfa** **Taraf başına 3 sayfa** **Taraf başına 4 sayfa** **Taraf başına 6 sayfa** **Taraf başına 9 sayfa** **Taraf başına 12 sayfa** **Taraf başına 16 sayfa**	Kağıt yaprağının bir yüzüne birden çok sayfa görüntüsü yazdırır.

Menü ögesi	Ayarlar	Açıklama
Taraf Başına Sayfa Sırası	**Yatay*** **Ters Yatay** **Ters Dikey** **Dikey**	**Taraf Başına Sayfa** menüsü kullanılırken birden çok sayfalı görüntülerin konumunu belirler.
Taraf Başına Sayfa Yönü	**Otomatik*** **Yatay Yönlendirme** **Dikey Yönlendirme**	**Taraf Başına Sayfa** menüsü kullanılırken birden çok sayfalı görüntülerin yönünü belirler.
Taraf Başına Sayfa Kenarlığı	**Yok*** **Katı**	**Taraf Başına Sayfa** menüsü kullanılırken her sayfa görüntüsünün çevresine kenarlık yazdırır.
Ayırma Sayfaları	**Kapalı*** **Kopyaların Arasına** **İşlerin Arasına** **Sayfaların Arasına**	Yazdırma sırasında boş ayırma sayfaları ekler.
Ayırma Sayfası Kaynağı	**Tepsi** (1*)[x] **Çok Amaçlı Besleyici**	Ayırma sayfaları için kağıt kaynağını belirler.
Boş Sayfalar	**Yazdırmayın*** **Yazdırma**	Bir yazdırma işinde boş sayfa yazdırır.

Ağlar/Portlar

Ağa Genel Bakış

Menü ögesi	Ayarlar	Açıklama
Etkin Bağdaştırıcı	**Otomatik*** **Standart Ağ** **Kablosuz**	Ağ bağlantısının türünü belirler. **Note: Kablosuz** seçeneği yalnızca kablosuz ağa bağlı yazıcılarda kullanılabilir.

Menü ögesi	Ayarlar	Açıklama
Ağ Durumu	Bu ayar, salt okunur bir bilgidir.	Yazıcı ağının bağlantı durumunu gösterir.
Yazıcıda Ağ Durumunu Göster	**Kapalı** **Açık***	Ağ durumunu ekranda gösterir.
Hız, Çift Taraflı	Bu ayar, salt okunur bir bilgidir.	Halen etkin ağ kartının hızını gösterir.
IPv4	Bu ayar, salt okunur bir bilgidir.	IPv4 adresini gösterir.
Tüm IPv6 Adresleri	Bu ayar, salt okunur bir bilgidir.	Tüm IPv6 adreslerini gösterir.
Yaz.Sunucusunu Sıfırla	**Başlat**	Yazıcının tüm etkin ağ bağlantılarını sıfırlar. **Note:** Bu ayar tüm ağ yapılandırma ayarlarını kaldırır.
Ağ İşi Zaman Aşımı	**Kapalı** **Açık*** (90 saniye)	Yazıcının bir ağ yazdırma işini iptal etmesinden önceki süreyi ayarlar.
Kapak Sayfası	**Kapalı*** **Açık**	Banner sayfası yazdırır.
Ağ Bağlantılarını Etkinleştir	**Kapalı** **Açık***	Yazıcının bir ağa bağlanmasını sağlar.
LLDP'yi etkinleştir	**Kapalı*** **Açık**	Ağ durumunu ana ekranda gösterir.

Note: Bir değerin yanındaki yıldız (*), varsayılan fabrika ayarını belirtir.

Kablosuz

Note: Bu menü yalnızca Wi-Fi ağına bağlı yazıcılar veya bir kablosuz ağ bağdaştırıcısı bulunan yazıcılar için kullanılabilir.

Menü ögesi	Alt menü ögesi	Ayarlar	Açıklama
Yazıcı Paneli Üzerinden Kurulum	**Ağ Seç**	[List of available wireless networks]	Yazıcının bağlandığı kablosuz ağı belirler.
	Wi-Fi Ağı Ekleme	**Ağ Adı** **Ağ Modu** (**Altyapı***) **Kablosuz Güvenlik Modu** (**Devre dışı***)	Manuel olarak bir ağ adı ve ağ türü girin.

Menü ögesi	Alt menü ögesi	Ayarlar	Açıklama
Wi-Fi Korumalı Kurulum	-	**Düğme Yöntemini Başlat** **PIN Yöntemini Başlatma**	Wi-Fi ağı kurun ve ağ güvenliğini etkinleştirin. **Notlar** • **Düğme Yöntemini Başlat** seçeneği, belirlenen bir sürede hem yazıcıdaki hem de erişim noktasındaki (kablosuz yönlendirici) düğmelere basıldığında yazıcının bir Wi-Fi ağına bağlanmasını sağlar. • **PIN Yöntemini Başlat** seçeneği, yazıcıda erişim noktasının kablosuz ayarlarına bir PIN girildiğinde yazıcının bir Wi-Fi ağına bağlanmasını sağlar.

Menü ögesi	Alt menü ögesi	Ayarlar	Açıklama
Ağ Modu	-	**BSS Türü** **Altyapı***	Ağ modunu belirtir.
Uyumluluk	-	**802.11b/g/n (2,4 GHz)*** **802.11a/b/g/n/ac (2,4 GHz/5 GHz)** **802.11a/n/ac (5 GHz)**	Wi-Fi ağı standardını belirler. **Note: 802.11a/b/g/n/ac (2,4 GHz/5 GHz)** ve **802.11a/n/ac (5 GHz)** yalnızca bir Wi-Fi seçeneği yüklüyse görüntülenir.
Kablosuz Güvenlik Modu	-	**Devre dışı*** **WPA2/WPA-Kişisel** **WPA2-Kişisel** **WPA3/WPA - Kişisel** **WPA3 - Kişisel** **802.1x - RADIUS**	Yazıcıyı Wi-Fi aygıtlarına bağlamak için güvenlik modunu ayarlar.
WPA2/WPA Kişisel	-	**AES**	Wi-Fi Korumalı Erişim (WPA) üzerinden Wi-Fi güvenliğini etkinleştirir. **Note:** Bu menü ögesi yalnızca **Kablosuz Güvenlik ModuWPA2/WPA-Kişisel** olarak ayarlandığında görünür.
PSK Ayarla	-	Ayar kullanıcı tarafından tanımlanır.	Güvenli Wi-Fi bağlantısı için parolayı ayarlar.

Menü ögesi	Alt menü ögesi	Ayarlar	Açıklama
WPA2-Kişisel	-	**AES**	WPA2 üzerinden Wi-Fi güvenliğini etkinleştirir. **Note:** Bu menü ögesi yalnızca **Kablosuz Güvenlik ModuWPA2-Kişisel** olarak ayarlandığında görünür.
802.1x Şifreleme Modu	-	**WPA+** **WPA2***	802.1x standardı üzerinden Wi-Fi güvenliğini etkinleştirir. **Notlar** • Bu menü ögesi yalnızca **Kablosuz Güvenlik Modu802.1x - RADIUS** olarak ayarlandığında görünür. • **802.1x - RADIUS** yalnızca Embedded Web Server üzerinden yapılandırılabilir.
IPv4	**DHCP'yi Etkinleştir**	**Açık*** **Kapalı**	Yazıcının IPv4 ayarlarını etkinleştirir ve yapılandırır.

Menü ögesi	Alt menü ögesi	Ayarlar	Açıklama
	Statik IP Adresini Ayarla	**IP Adresi** **Ağ Maskesi** **Ağ Geçidi**	
IPv6	**IPv6'yi Etkinleştir**	**Açık*** **Kapalı**	Yazıcının IPv6 ayarlarını etkinleştirir ve yapılandırır.
	DHCPv6'yı Etkinleştir	**Açık** **Kapalı***	
	Durum Bilgisi İçermeyen Adres Otomatik Yapılandırması	**Açık*** **Kapalı**	
	DNS Sunucusu Adresi	Ayar kullanıcı tarafından tanımlanır.	
	Manuel Atanmış IPv6 Adresi	Ayar kullanıcı tarafından tanımlanır.	
	Manuel Atanmış IPv6 Yönlendirici	Ayar kullanıcı tarafından tanımlanır.	
	Adres Öneki	Ayar kullanıcı tarafından tanımlanır.	
	Tüm IPv6 Adresleri	Ayar kullanıcı tarafından tanımlanır.	
	Tüm IPv6 Yönlendirici Adresleri	Ayar kullanıcı tarafından tanımlanır.	
Ağ Adresi	-	**UAA** **LAA**	Ağ adreslerini görüntüler.

Menü ögesi	Alt menü ögesi	Ayarlar	Açıklama
PCL SmartSwitch	-	**Kapalı** **Açık***	Bir yazdırma işi gerektirdiğinde, varsayılan yazıcı dilinin ne olduğuna bakmaksızın yazıcıyı otomatik olarak PCL öykünmesine geçirir. **Note: PCL SmartSwitch Kapalı** seçeneğine ayarlandıysa yazıcı gelen verileri incelemez ve **Kurulum** menüsünde belirtilen varsayılan yazıcı dilini kullanır.
PS SmartSwitch	-	**Kapalı** **Açık***	Bir yazdırma işi gerektirdiğinde, varsayılan yazıcı dilinin ne olduğuna bakmaksızın yazıcıyı otomatik olarak PS öykünmesine geçirir. **Note: PS SmartSwitch Kapalı** seçeneğine ayarlandıysa yazıcı gelen verileri incelemez ve **Kurulum** menüsünde belirtilen varsayılan yazıcı dilini kullanır.

Menü ögesi	Alt menü ögesi	Ayarlar	Açıklama
İş Arabellekleme	-	**Açık** **Kapalı***	Yazdırma işlerini, yazdırmadan önce geçici olarak depolama sürücüsünde saklar. **Note:** Bu menü ögesi sadece bir depolama aygıtı takılıysa görüntülenir.
Mac İkili PS	-	**Otomatik*** **Açık** **Kapalı**	Yazıcıyı Macintosh ikili PostScript öykünmeli yazdırma işlerini işlemek için ayarlayabilirsiniz. **Notlar** • **Açık** seçeneği, ham ikili PostScript öykünmeli yazdırma işlerini işler. • **Kapalı**, yazdırma işlerini standart protokolü kullanarak filtreler.

Wi-Fi Direct

Note: Bir değerin yanındaki yıldız (*), varsayılan fabrika ayarını belirtir.

Menü ögesi	Ayarlar	Açıklama
Wi-Fi Direct'i Etkinleştir	**Açık** **Kapalı***	Yazıcıyı doğrudan Wi-Fi aygıtlarına bağlanacak şekilde ayarlar.
Wi-Fi Direct Adı	Ayar kullanıcı tarafından tanımlanır.	Wi-Fi Direct ağının adını belirler.
Wi-Fi Direct Parolası	Ayar kullanıcı tarafından tanımlanır.	Wi-Fi bağlantısındaki kullanıcıların kimliklerini doğrulamak ve bu kullanıcıları onaylamak için parolayı ayarlar.
Ayar Sayfasında Parolayı Göster	**Kapalı** **Açık***	**Ağ Ayarları Sayfası**'nda **Wi-Fi Direct Parolası**'nı görüntüler.
Tercih Edilen Kanal Numarası	**1** ila **11** **Otomatik***	Tercih edilen Wi-Fi ağ kanalını ayarlar.
Grup Sahibi IP Adresi	Ayar kullanıcı tarafından tanımlanır.	Grup sahibinin IP adresini belirtir.
Push Düğmesi İsteklerini Otomatik Kabul Et	**Kapalı*** **Açık**	Ağ bağlantısı isteklerini otomatik olarak kabul eder. **Note:** İstemcilerin otomatik olarak kabul edilmesi güvenli değildir.

Mobil Hizmetler Yönetimi

Menü ögesi	Ayarlar	Açıklama
IPP Yazdırmayı Etkinleştir	**Açık*** **Kapalı**	İnternet Yazdırma Protokolü (IPP) kullanarak işleri yazdırmak için bir ağ yazıcısını etkinleştirin.
USB Üzerinden IPP'yi Etkinleştir	**Açık*** **Kapalı**	IPP kullanarak işleri yazdırması için bir USB yazıcıyı etkinleştirin. **Note:** IPP genellikle ağ yazıcıları için tasarlanmıştır.
Mopria Bulmayı Etkinleştir	**Açık*** **Kapalı**	Mobil aygıtların Mopria™ sertifikalı yazıcıları bulmasını sağlar.

Note: Bir değerin yanındaki yıldız (*), varsayılan fabrika ayarını belirtir.

Ethernet

Menü ögesi	Alt menü ögesi	Ayarlar	Açıklama
Network Speed (Ağ Hızı)	-	Bu ayar, salt okunur bir bilgidir.	Etkin ağ bağdaştırıcısının hızını gösterir.
IPv4	**DHCP'yi Etkinleştir**	**Açık*** **Kapalı**	IPv4 ayarlarını yapılandırır. **Note:** Ayarlar kullanıcı tarafından tanımlanır.
	Statik IP Adresini Ayarla	**IP Adresi** **Ağ Maskesi** **Ağ Geçidi**	
IPv6	**IPv6'yi Etkinleştir**	**Açık*** **Kapalı**	IPv6 ayarlarını yapılandırır.
	DHCPv6'yı Etkinleştir	**Kapalı*** **Açık**	
	Durum Bilgisi İçermeyen Adres Otomatik Yapılandırması	**Açık*** **Kapalı**	
	DNS Sunucusu Adresi	Ayar kullanıcı tarafından tanımlanır.	
	Manuel Atanmış IPv6 Adresi	Ayar kullanıcı tarafından tanımlanır.	
	Manuel Atanmış IPv6 Yönlendirici	Ayar kullanıcı tarafından tanımlanır.	
	Adres Öneki	**0–128** (64*)	
	Tüm IPv6 Adresleri	Bu ayar, salt okunur bir bilgidir.	
	Tüm IPv6 Yönlendirici Adresleri	Bu ayar, salt okunur bir bilgidir.	
Ağ Adresi	-	**UAA** **LAA**	Ağ adresini belirler.

Menü ögesi	Alt menü ögesi	Ayarlar	Açıklama
PCL SmartSwitch	-	**Kapalı** **Açık***	Bir yazdırma işi gerektirdiğinde, varsayılan yazıcı dilinin ne olduğuna bakmaksızın yazıcıyı otomatik olarak PCL öykünmesine geçirir. **Note:** Bu ayar devre dışıysa yazıcı gelen verileri incelemez ve **Ayarlar** menüsünde belirtilen varsayılan yazıcı dilini kullanır.
PS SmartSwitch	-	**Kapalı** **Açık***	Bir yazdırma işi gerektirdiğinde, varsayılan yazıcı dilinin ne olduğuna bakmaksızın yazıcıyı otomatik olarak PostScript öykünmesine geçirir. **Note:** Bu ayar devre dışıysa yazıcı gelen verileri incelemez ve **Ayarlar** menüsünde belirtilen varsayılan yazıcı dilini kullanır.

Menü ögesi	Alt menü ögesi	Ayarlar	Açıklama
İş Arabellekleme	-	**Kapalı*** **Açık**	İşleri, yazdırmadan önce geçici olarak depolama sürücüsünde saklar. **Note:** Bu menü ögesi sadece bir depolama sürücüsü takılıysa görüntülenir.
Mac İkili PS	-	**Otomatik*** **Kapalı** **Açık**	Yazıcıyı Macintosh ikili PostScript öykünmeli yazdırma işlerini işlemek için ayarlayabilirsiniz. **Notlar** • **Otomatik**, Windows veya Macintosh işletim sistemlerini kullanan bilgisayarlardan gelen yazdırma işlerini işler. • **Kapalı**, standart protokolü kullanarak PostScript öykünmeli yazdırma işlerini filtreler.

Menü ögesi	Alt menü ögesi	Ayarlar	Açıklama
Enerji Tasarruflu Ethernet	-	**Açık** **Kapalı** **Otomatik***	Yazıcı Ethernet ağından veri almadığında güç tüketimini azaltır.

Note: Bir değerin yanındaki yıldız (*), varsayılan fabrika ayarını belirtir.

TCP/IP

Notlar

- Bu menü yalnızca ağ yazıcılarında veya yazdırma sunucularına bağlı yazıcılarda görünür.
- Bir değerin yanındaki yıldız (*), varsayılan fabrika ayarını belirtir.

Menü ögesi	Ayarlar	Açıklama
Ana Makine Adını Ayarla	Ayar kullanıcı tarafından tanımlanır.	Geçerli TCP/IP ana bilgisayar adını ayarlar.
Etki Alanı Adı	Ayar kullanıcı tarafından tanımlanır.	Etki alanı adını ayarlar.
DHCP/BOOTP'nin NTP sunucusunu güncellemesine izin ver	**Açık*** **Kapalı**	Dinamik Ana Bilgisayar Yapılandırma Protokolü (DHCP) ve BOOTstrap Protokolü (BOOTP) istemcilerinin yazıcının NTP ayarlarını güncellemesine izin verin.
Sıfır Yapılandırma Adı	Ayar kullanıcı tarafından tanımlanır.	Sıfır yapılandırmalı ağ için bir hizmet adı belirler.
Otomatik IP'yi etkinleştir	**Kapalı** **Açık***	Otomatik olarak bir IP adresi atar.
DNS Sunucusu Adresi	Ayar kullanıcı tarafından tanımlanır.	Geçerli Etki Alanı Adı Sistemi (DNS) sunucu adresini belirler.
Yedek DNS Sunucu Adresi	Ayar kullanıcı tarafından tanımlanır.	Yedek DNS sunucu adreslerini belirler.
Yedek DNS Sunucu Adresi 2		
Yedek DNS Sunucu Adresi 3		

Menü ögesi	Ayarlar	Açıklama
Etki Alanı Arama Sırası	Ayar kullanıcı tarafından tanımlanır.	Ağın farklı etki alanlarında bulunan yazıcıyı ve kaynaklarını bulmak için etki alanı adlarının listesini belirler.
DDNS'yi Etkinleştir	**Kapalı*** **Açık**	Dinamik DNS ayarlarını günceller.
DDNS TTL	Ayar kullanıcı tarafından tanımlanır.	Geçerli DDNS ayarlarını belirtir.
Varsayılan TTL		
DDNS Yenileme Süresi		
mDNS'yi Etkinleştir	**Kapalı** **Açık***	Multicast DNS ayarlarını günceller.
WINS Sunucu Adresi	Ayar kullanıcı tarafından tanımlanır.	Windows İnternet Ad Hizmeti (WINS) için bir sunucu adresi belirler.
BOOTP'yi Etkinleştir	**Kapalı*** **Açık**	BOOTP'nin yazıcı IP adresi atamasını sağlar.
Sınırlı Sunucu Listesi	Ayar kullanıcı tarafından tanımlanır.	TCP/IP üzerinden yazıcıyla iletişim kurmasına izin verilen IP adreslerini belirler. **Notlar** • IP adreslerini ayırmak için virgül kullanın. • En fazla 50 IP adresi ekleyebilirsiniz.
Sınırlı Sunucu Listesi Seçenekleri	**Tüm Bağlantı Noktalarını Engelle*** **Yalnızca Yazdırmayı Engelle** **Yalnızca Yazdırmayı ve HTTP'yi Engelle**	Listede bulunmayan IP adresleri için erişim seçeneğini belirler.
MTU	**256** ila **1500 Ethernet** (1500*)	TCP bağlantıları için bir maksimum iletim birimi (MTU) parametresi belirler.
Ham Baskı Portu	**1** ila **65535** (9100*)	Ağa bağlı yazıcılar için bir ham bağlantı noktası numarası belirler.

Menü ögesi	Ayarlar	Açıklama
Çıkış Trafiği Maksimum Hızı	**Kapalı*** **Açık**	Yazıcının maksimum aktarım hızını ayarlar. **Note:** Etkinleştirildiğinde bu ayarın seçeneği 100-1.000.000 Kilobit/saniyedir.
TLS Desteği	**TLSv1.0'ı Etkinleştir** (**Kapalı***) **TLSv1.1'i Etkinleştir (Kapalı***) **TLSv1.2'yi Etkinleştir** (**Açık***)	Aktarım Katmanı Güvenliği protokolünü etkinleştirir.
SSL Şifreleme Listesi	Ayar kullanıcı tarafından tanımlanır.	SSL veya TLS bağlantılarında kullanılacak şifre algoritmalarını belirtir.
TLSv1.3 SSL Şifreleme Listesi		

SNMP

Notlar

- Bu menü yalnızca ağ yazıcılarında veya yazdırma sunucularına bağlı yazıcılarda görünür.
- Bir değerin yanındaki yıldız (*), varsayılan fabrika ayarını belirtir.

Menü ögesi	Alt Menü ögesi	Ayarlar	Açıklama
SNMP Sürüm 1 ve 2c	**Etkin**	**Kapalı** **Açık***	Yazdırma sürücüleri ve uygulamaları yüklemek için Simple Network Management Protocol (SNMP) sürüm 1 ve 2c'yi yapılandırır.
	SNMP Setine İzin Ver	**Kapalı** **Açık***	
	PPM MIB'yi Etkinleştir	**Kapalı** **Açık***	
	SNMP Topluluğu	Ayar kullanıcı tarafından tanımlanır.	

Menü ögesi	Alt Menü ögesi	Ayarlar	Açıklama
SNMP Sürüm 3	**Etkin**	**Kapalı** **Açık***	Yazıcı güvenliğini yüklemek ve güncellemek için SNMP sürüm 3'ü etkinleştirir.
	Bağlam Adı	Ayar kullanıcı tarafından tanımlanır.	Bağlam adını girin.
	Okunur/Yazılır Kimlik Bilgilerini Belirle	**Kullanıcı adı** **Kimlik Doğrulama Parolası** **Gizlilik Parolası**	SNMP sürüm 3 için okuma ve yazma kimlik bilgilerini girin.
	Salt Okunur Kimlik Bilgilerini Belirle	**Kullanıcı adı** **Kimlik Doğrulama Parolası** **Gizlilik Parolası**	SNMP sürüm 3 için salt okuma kimlik bilgilerini girin.
	Kimlik Doğrulama Karması	**MD5** **SHA1***	Geçerli kimlik doğrulama karmasını ayarlayın.
	Minimum Kimlik Doğrulama Düzeyi	**Kimlik Doğrulama Yok, Gizlilik Yok** **Kimlik Doğrulama, Gizlilik Yok** **Kimlik Doğrulama, Gizlilik***	Geçerli minimum kimlik doğrulama düzeyini ayarlayın.
	Gizlilik Algoritması	**DES** **AES-128***	Geçerli gizlilik algoritmasını ayarlayın.

IPSec

> **Note:** Bu menü yalnızca ağ yazıcılarında veya yazıcı sunucularına bağlı yazıcılarda görünür.

Menü ögesi	Ayarlar	Açıklama
IPSec'i Etkinleştir	**Kapalı*** **Açık**	Internet Protocol Security'yi (IPSec) etkinleştirir.
Temel Yapılandırma	**Varsayılan*** **Uyumluluk** **Güvenli**	IPSec temel yapılandırmasını ayarlar. **Note:** Bu menü ögesi yalnızca **IPSec'i EtkinleştirAçık** olarak ayarlandığında görünür.
DH (Diffie-Hellman) Grup Önerisi	**modp2048** (14)* **modp3072 (15)** **modp4096 (16)** **modp6144 (17)**	IPSec temel yapılandırmasını ayarlar. **Note:** Bu menü ögesi yalnızca **Temel YapılandırmaUyumluluk** olarak ayarlandığında görünür.
Önerilen Şifreleme Yöntemi	**3DES** **AES***	Şifreleme yöntemini ayarlar. **Note:** Bu menü ögesi yalnızca **Temel YapılandırmaUyumluluk** olarak ayarlandığında görünür.
Önerilen Kimlik Doğrulama Yöntemi	**SHA1** **SHA256*** **SHA512**	Kimlik doğrulama yöntemini ayarlar. **Note:** Bu menü ögesi yalnızca **Temel YapılandırmaUyumluluk** olarak ayarlandığında görünür.

Menü ögesi	Ayarlar	Açıklama
IKE SA Ömrü (Saat)	**1** **2** **4** **8** **24***	IKE SA süresinin ne zaman dolduğunu belirtir. **Note:** Bu menü ögesi yalnızca **Temel YapılandırmaGüvenli** olarak ayarlandığında görünür.
IPSec SA Ömrü (Saat)	**1** **2** **4** **8** **24***	IPSec SA süresinin ne zaman dolduğunu belirtir. **Note:** Bu menü ögesi yalnızca **Temel YapılandırmaGüvenli** olarak ayarlandığında görünür.
IPSec Aygıt Sertifikası	**varsayılan***	Bir IPSec sertifikası belirler. **Note:** Bu menü ögesi yalnızca **IPSec'i EtkinleştirAçık** olarak ayarlandığında görünür.
Ön Paylaşımlı Anahtarla Kimlik Doğrulamalı Bağlantılar	**Ana Bilgisayar** [x]	Yazıcının kimlik doğrulamalı bağlantılarını yapılandırır. **Note:** Bu menü ögeleri yalnızca **IPSec'i EtkinleştirAçık** olarak ayarlandığında görünür.
Sertifikayla Kimlik Doğrulamalı Bağlantılar	**Ana Bilgisayar** [x] **Adresi[/subnet]**	

Note: Bir değerin yanındaki yıldız (*), varsayılan fabrika ayarını belirtir.

802.1x

Notlar

- Bu menü yalnızca ağ yazıcılarında veya yazdırma sunucularına bağlı yazıcılarda görünür.
- Bir değerin yanındaki yıldız (*), varsayılan fabrika ayarını belirtir.

Menü ögesi	Alt Menü ögeleri	Ayarlar	Açıklama
Etkin	-	**Kapalı*** **Açık**	Yazıcının erişime izin vermeden önce kimlik doğrulaması isteyen ağlara katılmasını sağlar.
802.1x Kimlik Doğrulama	**Aygıt Oturum Açma Adı**	Ayar kullanıcı tarafından tanımlanır.	Benzersiz oturum açma adını belirtir.
	Aygıt Oturum Açma Parolası	Ayar kullanıcı tarafından tanımlanır.	Benzersiz parolayı belirtir.
	Sunucu Sertifikasını Doğrula	**Açık*** **Kapalı**	Kimlik doğrulama sunucusunda güvenlik sertifikasının doğrulanmasını zorunlu tutmak için bu seçeneği etkinleştirin.
	Olay Günlüğünü Etkinleştir	**Açık** **Kapalı***	Yazıcının bağlantı günlüklerini kaydetmesini sağlar.
	802.1x Aygıt Sertifikası	**varsayılan***	Kullanmak istediğiniz dijital sertifikayı seçin. **Note:** Yalnızca bir sertifika yüklenmişse yalnızca **varsayılan** seçeneği gösterilir.
Kimlik Doğrulama Mekanizması	**EAP - MD5**	**Açık*** **Kapalı**	Genişletilebilir Kimlik Doğrulama Protokolü (EAP) MD5 çerçevesini etkinleştirir.
	EAP - MSCHAPv2	**Açık*** **Kapalı**	EAP Microsoft Karşılıklı Kimlik Doğrulama Protokolü (MSCHAP) sürüm 2 kimlik doğrulama yöntemini etkinleştirir.

Menü ögesi	Alt Menü ögeleri	Ayarlar	Açıklama
	LEAP	**Açık*** **Kapalı**	MSCHAP'nin değiştirilmiş bir sürümü olan Hafif Genişletilebilir Kimlik Doğrulama Protokolü'nü (LEAP) etkinleştirir.
	PEAP	**Açık*** **Kapalı**	802.11 WLAN'lar için daha güvenli kimlik doğrulama sunan bir yöntem olan Korumalı Genişletilebilir Kimlik Doğrulama Protokolü'nü (PEAP) etkinleştirir. PEAP, 802.1x bağlantı noktası erişim denetimini destekler.
	EAP - TLS	**Açık*** **Kapalı**	İstemci ve sunucunun dijital sertifikalar kullanarak birbirlerinin kimliklerini doğruladığı bir protokol olan EAP Aktarım Katmanı Güvenliği'ni (TLS) etkinleştirir.
	EAP - TTLS	**Açık*** **Kapalı**	EAP_TLS'ye benzer bir protokol olan EAP tünelli Aktarım Katmanı Güvenliği'ni (TLS) etkinleştirir ancak yalnızca sunucunun önce istemciye kimliğini doğrulamak için sertifikası vardır.
	TTLS Kimlik Doğrulama Yöntemi	**CHAP** **MSCHAP** **MSCHAPv2*** **PAP**	Aygıtınız için hangi EAP TTLS yönteminin kullanılacağını seçin.

LPD Yapılandırması

Notlar

- Bu menü yalnızca ağ yazıcılarında veya yazdırma sunucularına bağlı yazıcılarda görünür.
- Bir değerin yanındaki yıldız (*), varsayılan fabrika ayarını belirtir.

Menü ögesi	Ayarlar	Açıklama
LPD Zaman Aşımı	**0** ila **665535 saniye** (90*)	Line Printer Daemon (LPD) sunucusunun askıda kalmış veya geçersiz yazdırma işlerini sonsuza kadar beklemesini önlemek için zaman aşımı değerini ayarlar.

Menü ögesi	Ayarlar	Açıklama
LPD Afiş Sayfası	**Kapalı*** **Açık**	Tüm LPD yazdırma işleri için kapak sayfası yazdırır. **Note:** Kapak sayfası, yazdırma işinin yazdırma işlerini ayıran ve yazdırma işini isteyen kullanıcıyı tanımlayan ilk sayfasıdır.
LPD Tanıtım Sayfası	**Kapalı*** **Açık**	Tüm LPD yazdırma işleri için tanıtım sayfası yazdırır. **Note:** Tanıtım sayfası yazdırma işinin son sayfasıdır.
LPD Sürgü Dönüş Dönüşümü	**Kapalı*** **Açık**	Sürgü dönüş dönüşümünü etkinleştirir. **Note:** Sürgü dönüşü, imlecin konumunu aynı satırdaki ilk konuma götürmesi için yazıcıya komut veren bir mekanizmadır.

HTTP/FTP Ayarları

Note: Bir değerin yanındaki yıldız (*), varsayılan fabrika ayarını belirtir.

Menü ögesi	Alt Menü ögesi	Ayarlar	Açıklama
Proxy	**HTTP Proxy IP Adresi**	Ayar kullanıcı tarafından tanımlanır.	HTTP sunucusu ayarlarını yapılandırın.
	HTTP Varsayılan IP Bağlantı Noktası	Ayar kullanıcı tarafından tanımlanır.	HTTP varsayılan IP bağlantı noktası adresini yapılandırın. **Note:** HTTP için fabrika varsayılanı bağlantı noktası 80'dir.
	FTP Proxy IP Adresi	Ayar kullanıcı tarafından tanımlanır.	FTP ayarlarını yapılandırır.

Menü ögesi	Alt Menü ögesi	Ayarlar	Açıklama
	FTP Varsayılan IP Bağlantı Noktası	Ayar kullanıcı tarafından tanımlanır.	FTP varsayılan IP bağlantı noktası adresini yapılandırın. **Note:** HTTP için fabrika varsayılanı bağlantı noktası 21'dir.
	Kimlik Doğrulama	**Yok** **Otomatik*** **Temel** **Özet** **NTLM**	Kimlik doğrulama için kimlik bilgilerini belirtin.
	Kullanıcı adı	Ayar kullanıcı tarafından tanımlanır.	Benzersiz kullanıcı adını belirtin.
	Parola	Ayar kullanıcı tarafından tanımlanır.	Benzersiz parolayı belirtir.
	Yerel Etki Alanları	Ayar kullanıcı tarafından tanımlanır.	HTTP ve FTP sunucuları için etki alanı adlarını belirler.
Diğer Ayarlar	**HTTP Sunucusunu Etkinleştir**	**Açık*** **Kapalı**	Yazıcıyı izlemek ve yönetmek için Embedded Web Server'a erişir.
	HTTPS'yi etkinleştir	**Açık*** **Kapalı**	Yazıcı sunucusuna ve yazıcı sunucusundan veri aktarımını şifrelemek için Hypertext Transfer Protocol Secure (HTTPS) ögesini etkinleştirin.
	HTTPS Bağlantılarını Zorla	**Açık** **Kapalı***	Yazıcıyı HTTPS bağlantılarını kullanmaya zorlar.
	FTP/TFTP'yi Etkinleştir	**Açık*** **Kapalı**	FTP/TFTP'yi kullanarak dosya gönderir.
	HTTPS Aygıt Sertifikası	**varsayılan** *	Yazıcıda kullanılan HTTP aygıt sertifikasını görüntüler.
	HTTP/FTP İstekleri İçin Zaman Aşımı	**1** ila **299 saniye** (30*)	Sunucu bağlantısı durmadan önce geçmesi gereken süreyi belirler.

Menü ögesi	Alt Menü ögesi	Ayarlar	Açıklama
	HTTP/FTP İstekleri Deneme Sayısı	**1** ila **299 saniye** (3*)	HTTP/FTP sunucusuna bağlanma denemelerinin sayısını ayarlar.

ThinPrint

Menü ögesi	Ayarlar	Açıklama
ThinPrint'i Etkinleştir	**Kapalı*** **Açık**	ThinPrint'i kullanarak yazdırır.
Bağlantı Noktası Numarası	**4000–4999** (4000*)	ThinPrint sunucusu için bağlantı noktası numarasını ayarlar.
Bant Genişliği (bit/sn)	**100–1000000** (0*)	ThinPrint ortamında veri iletme hızını ayarlar.
Paket Boyutu (kbayt)	**0–64000** (0*)	Veri iletimi için paket boyutunu ayarlar.

Note: Bir değerin yanındaki yıldız (*), varsayılan fabrika ayarını belirtir.

USB

Note: Bir değerin yanındaki yıldız (*), varsayılan fabrika ayarını belirtir.

Menü ögesi	Ayarlar	Açıklama
PCL SmartSwitch	**Kapalı** **Açık***	USB bağlantı noktasından alınan bir yazdırma işi gerektirdiğinde, varsayılan yazıcı dili ne olursa olsun yazıcıyı PCL öykünmesine geçirir. **Note:** Bu ayar devre dışıysa yazıcı gelen verileri incelemez ve **Ayarlar** menüsünde belirtilen varsayılan yazıcı dilini kullanır.

Menü ögesi	Ayarlar	Açıklama
PS SmartSwitch	**Kapalı** **Açık***	USB bağlantı noktasından alınan bir yazdırma işi gerektirdiğinde, varsayılan yazıcı dilinin ne olduğuna bakmaksızın yazıcıyı PostScript öykünmesine geçirir. **Note:** Bu ayar devre dışıysa yazıcı gelen verileri incelemez ve **Ayarlar** menüsünde belirtilen varsayılan yazıcı dilini kullanır.
İş Arabellekleme	**Kapalı*** **Açık**	İşleri, yazdırmadan önce geçici olarak depolama sürücüsünde saklar. **Note:** Bu menü ögesi sadece bir depolama sürücüsü takılıysa görüntülenir.
Mac İkili PS	**Otomatik*** **Açık** **Kapalı**	Yazıcıyı Macintosh ikili PostScript öykünmeli yazdırma işlerini işlemek için ayarlayabilirsiniz. **Notlar** • **Otomatik**: Windows veya Macintosh işletim sistemlerini kullanan bilgisayarlardan gelen yazdırma işlerini işler. • **Kapalı**: Standart protokolü kullanarak PostScript öykünmeli yazdırma işlerini filtreler.
USB Bağlantı Noktasını Etkinleştir	**Kapalı** **Açık***	Ön ve arka USB bağlantı noktalarını etkinleştirin.

Harici ağ erişimini sınırlandırma

Menü ögesi	Ayarlar	Açıklama
Harici ağ erişimini sınırlandırma	**Kapalı*** **Açık**	Ağ sitelerine erişimi sınırlandırır.
Harici ağ adresi	Ayar kullanıcı tarafından tanımlanır.	Erişimi sınırlandırılmış ağ adreslerini belirtir.

Menü ögesi	Ayarlar	Açıklama
Bildirim için e-posta adresi	Ayar kullanıcı tarafından tanımlanır.	Günlüğe alınan olaylara dair bildirimin gönderileceği e-posta adresini belirtir.
Ping sıklığı	**1–300** (10*)	Ağ sorgusu aralığını saniye cinsinden belirtir.
Konu	Ayar kullanıcı tarafından tanımlanır.	Bildirim e-postasının konusunu ve mesajını belirtir.
Mesaj		

Note: Bir değerin yanındaki yıldız (*), varsayılan fabrika ayarını belirtir.

Güvenlik

Oturum Açma Yöntemleri

İzinleri Yönet

Menü ögesi	Ayarlar	Açıklama
İşlev Erişimi	**Uygulamalarda Adres Defterine Eriş** **Adres Defterini Değiştir** **Kısayolları Yönet** **Profilleri Oluştur** **Yer İmlerini Yönet** **Flash Sürücü Yazdırma** **Flash Sürücü Renkli Yazdırma** **Bekletilen İşlere Erişim** **Profil kullan** **Aygıttaki İşleri İptal Et** **Dil Değiştir** **İnternet Yazdırma Protokolü (IPP)** **Siyah-Beyaz Yazdırma** **Renkli Yazdırma**	Kullanıcının erişebileceği yazıcı işlevlerini belirtir. **Note:** Bazı menü ögeleri sadece bir depolama sürücüsü takılıysa görüntülenir.

Menü ögesi	Ayarlar	Açıklama
Yönetici Menüleri	**Güvenlik Menüsü** **Ağ/Bağlantı Noktaları Menüsü** **Kağıt Menüsü** **Raporlar Menüsü** **İşlev Yapılandırma Menüleri** **Sarf Malzemeleri Menüsü** **Seçenek Kartı Menüsü** **SE Menüsü** **Aygıt Menüsü**	Yazıcı menü ayarlarına erişimi kontrol eder.
Aygıt Yönetimi	**Uzaktan Yönetim** **Bellenim Güncellemeleri** **Uygulama Yapılandırması** **Embedded Web Server Erişimi** **Tüm Ayarları İçe/Dışa Aktar** **Servis Dışı Silme** **Bulut Hizmetleri Kaydı**	Kullanıcının erişebileceği **Aygıt Yönetimi** işlevlerini belirtir.
Uygulamalar	**Yeni Uygulamalar** **Slayt Gösterisi** **Duvar Kağıdını Değiştir** **Ekran Koruyucu**	Yazıcı uygulamalarına erişimi kontrol eder.

Yerel Hesaplar

Menü ögesi	Alt Menü ögesi	Ayarlar	Açıklama
Grupları/ İzinleri Yönet	**Grup Ekle**	Ayar kullanıcı tarafından tanımlanır.	Yazıcı işlevlerine, yönetim menülerine, yazıcı yönetimi seçeneklerine ve uygulamalara erişimi olan grupları belirtir.
	Tüm Kullanıcılar	**Erişim Denetimlerini Al**	Yazıcıda kayıtlı hesaplardan erişim kontrollerini içe aktarır.

Menü ögesi	Alt Menü ögesi	Ayarlar	Açıklama
Kullanıcı Ekle	**Kullanıcı Adı/ Parola** **Kullanıcı adı** **Parola** **PIN**	Ayar kullanıcı tarafından tanımlanır.	Kullanıcı ekler ve yazıcıda oturum açma yöntemini belirtir.

Varsayılan Oturum Açma Yöntemleri

> **Note:** Bu menü yalnızca **Yerel Hesaplar** menüsü yapılandırıldığında görünür.

Menü ögesi	Ayarlar	Açıklama
Kontrol Paneli	**Kullanıcı Adı/ Parola** **Kullanıcı adı** **Parola** **PIN**	Kontrol paneline erişmek için varsayılan oturum açma yöntemini belirtir.
Tarayıcı	**Kullanıcı Adı/ Parola** **Kullanıcı adı** **Parola** **PIN**	Tarayıcıya erişmek için varsayılan oturum açma yöntemini belirtir.

USB Aygıtlarını Zamanla

Menü ögesi	Alt menü ögeleri	Ayarlar	Açıklama
Programlar	**Yeni Program Ekle**	**Prgrmı Kaydet** **İşlem** **Gün** **Saat**	Ön USB bağlantı noktasına erişimi programlar.

Güvenlik Denetim Günlüğü

Menü ögesi	Ayarlar	Açıklama
Denetimi Etkinleştir	**Kapalı*** **Açık**	Yazıcıyı, olayları güvenli denetim günlüğü ve uzak sistem günlüğüne kaydedecek şekilde ayarlar.
Uzak Sistem Günlüğünü Etkinleştir	**Kapalı*** **Açık**	Yazıcıyı, denetim günlüklerini uzak bir sunucuya gönderecek şekilde ayarlar.
Uz. Sis. Gnlğ. Sncs.	Ayar kullanıcı tarafından tanımlanır.	Uzak sistem günlüğü sunucusunu belirtin.
Uzak Syslog Bağlantı Noktası	**1–65535** (514*)	Yazıcının günlüğe kaydedilen olayları uzak bir sunucuya göndermek için kullanacağı bağlantı noktasını belirtir.
Uz. Sis. Gnlğ. Yntm.	**Normal UDP*** **Stunnel**	Yazıcının günlüğe kaydedilen olayları uzak bir sunucuya iletmek için kullanacağı protokolü belirler.

Menü ögesi	Ayarlar	Açıklama
Uzak Syslog Tesisi	**0 - Çekirdek Mesajları** **1 - Kullanıcı Düzeyi Mesajlar** **2 - Posta Sistemi** **3 - Sistem Araçları** **4 - Güvenlik/Kimlik Doğrulama Mesajları*** **5 - Sistem Günlükleri Tarafından Dahili Olarak Oluşturulan Mesajlar** **6 - Çizgi Yazıcı Alt Sistemi** **7 - Ağ Haberleri Alt Sistemi** **8 - UUCP Alt Sistemi** **9 - Saat Araçları** **10 - Güvenlik/Kimlik Doğrulama Mesajları** **11 - FTP Araçları** **12 - NTP Alt Sistemi** **13 - Günlük Denetimi** **14 - Günlük Uyarısı** **15 - Saat Araçları** **16 - Yerel Kullanım 0 (local0)** **17 - Yerel Kullanım 1 (local1)** **18 - Yerel Kullanım 2 (local2)** **19 - Yerel Kullanım 3 (local3)** **20 - Yerel Kullanım 4 (local4)** **21 - Yerel Kullanım 5 (local5)** **22 - Yerel Kullanım 6 (local6)** **23 - Yerel Kullanım 7 (local7)**	Yazıcının günlük olaylarını uzak sistem günlüğü sunucusuna gönderirken kullanacağı tesis değerini belirtir.

Menü ögesi	Ayarlar	Açıklama
Günlüğe Kaydedilecek Olayların Ciddiyeti	**0 - Acil Durum** **1 - Uyarı** **2 - Kritik** **3 - Hata** **4 - Uyarı*** **5 - Duyuru** **6 - Bilgi Amaçlı** **7 - Hata Ayıklama**	Her bir etkinliğin önem değerini belirtir.
Uzak Sistem Günlüğü Günlüğe Alınmayan Olaylar	**Kapalı*** **Açık**	Yazıcıyı geçerli etkinlikleri gönderecek şekilde ayarlar.
Yöneticinin E-posta Adresi	Ayar kullanıcı tarafından tanımlanır.	Belirli günlük olaylarından haberdar edilecek yazıcı yöneticisinin e-posta adresini belirtir.
E-posta Günlüğü Temizlendi Uyarısı	**Kapalı*** **Açık**	Yazıcıyı, bir günlük her silindiğinde yöneticiye e-posta gönderecek şekilde ayarlar.
E-posta Günlüğü Silindi Uyarısı	**Kapalı*** **Açık**	Yazıcıyı, günlük girişleri tamamlandığında yöneticiye e-posta gönderecek şekilde ayarlar.
Tüm Davranışı Kaydet	**En Eski Girişlerin Üzerine Kaydır*** **Günlüğü E-postayla Gönderip Tüm Girişleri Sil**	Günlük ayrılan belleği doldurduğunda yazıcının günlük depolama sorunlarını nasıl çözeceğini belirler.
E-posta % Dolu Uyarısı	**Kapalı*** **Açık**	Yazıcıyı, günlük ayrılan belleği doldurduğunda yöneticiye e-posta gönderecek şekilde ayarlar.
% Tam Uyarı Düzeyi	**1–99** (90*)	Günlüğün kullandığı alanın tam uyarı düzeyini aşıp aşmadığını belirler.
E-posta Günlüğü Gönderildi Uyarısı	**Kapalı*** **Açık**	Bir günlük dışa aktarıldığında yöneticiye e-posta bildirimi gönderir.
E-posta Günlüğü Ayarları Değiştirildi Uyarısı	**Kapalı*** **Açık**	Yazıcıyı, **Denetimi Etkinleştir** menüsünün değeri değiştirildiğinde yöneticiye e-posta gönderecek şekilde ayarlar.

Menü ögesi	Ayarlar	Açıklama
Satır Sonlarını Kaydet	**LF (\n)*** **CR (\r)** **CRLF (\r\n)**	Dosyanın ayrıştırıldığı veya görüntülendiği işletim sistemine bağlı olarak yazıcının günlük dosyasındaki satır sonlarını nasıl işleyeceğini belirler.
Dışa Aktarmaları Dijital Olarak İmzala	**Kapalı*** **Açık**	Yazıcıyı, dışa aktarılan güvenlik günlüklerini otomatik olarak imzalayacak şekilde ayarlar.
Günlüğü Temizle	Ayar kullanıcı tarafından tanımlanır.	Tüm denetim günlüklerini siler.
Günlüğü Dışa Aktar	**Syslog (RFC 5424)** **Syslog (RFC 3164)** **CSV**	Günlükleri yazıcıdan veya flash sürücüye dışa aktarır.

Note: Bir değerin yanındaki yıldız (*), varsayılan fabrika ayarını belirtir.

Oturum Açma Sınırlamaları

Note: Bir değerin yanındaki yıldız (*), varsayılan fabrika ayarını belirtir.

Menü ögesi	Ayarlar	Açıklama
Oturum açılamama sayısı	**1** ila **10** (3*)	Kullanıcının bağlantısının kaç başarısız oturum açma denemesinden sonra kilitleneceğini belirler.
Hata zaman çerçevesi	**1** ila **60 dakika** (5*)	Kullanıcının bağlantısının kilitlenmemesi için başarısız oturum açma denemelerine izin verilen süreyi belirler.
Kilit süresi	**1** ila **60 dakika**(5*)	Oturum açılmasına izin verilmediği süre miktarı belirtir.
Web'den Oturum Açma Zaman Aşımı	**1** ila **120 dakika** (10*)	Web sayfası gibi bir uzak arabirimin, kullanıcının oturumu otomatik olarak kapatılmadan önce boşta kalabileceği süreyi belirtir.

Gizli Yazdırma Ayarı

Note: Bir değerin yanındaki yıldız (*), varsayılan fabrika ayarını belirtir.

Menü ögesi	Ayarlar	Açıklama
Maksimum Geçersiz PIN	**2** ila **10**	Geçersiz PIN girme sınırını ayarlayın. **Note:** Sınıra ulaşıldığında, ilgili kullanıcı adına ait yazdırma işleri silinir.
Gizli İş Bitimi	**Kapalı*** **1 Saat** **4 Saat** **24 Saat** **72 Saat** **1 Hafta**	Yazıcı bekletilen işi otomatik olarak bellekten silmeden önce her bekletilen iş türü için ayrı bir sona erme süresi ayarlayın. **Notlar** • Bekletilen iş türleri **Gizli**, **Tekrar**, **Yedek** ve **Doğrulama**'dır. • Yazıcı belleğinde veya sabit diskinde gizli yazdırma işleri bulunurken sona erme süresi ayarı değiştirilirse bu yazdırma işlerinin zamanaşımı süresi yeni varsayılan değere değiştirilmez. • Yazıcı kapatılırsa, yazıcı belleğinde bekletilen tüm gizli işler silinir.
Tekrarlı İş Süre Sonu	**Kapalı*** **1 Saat** **4 Saat** **24 Saat** **72 Saat** **1 Hafta**	Tekrarlamak istediğiniz yazdırma işlerinin sona erme süresini ayarlar.
İş Bitimini Doğrula	**Kapalı*** **1 Saat** **4 Saat** **24 Saat** **72 Saat** **1 Hafta**	Kalan kopyaları yazdırmadan önce kalitesini incelemeniz için bir işin kopya yazdırmasının sona erme süresini ayarlar.

Menü ögesi	Ayarlar	Açıklama
Yedek İş Süre Sonu	**Kapalı*** **1 Saat** **4 Saat** **24 Saat** **72 Saat** **1 Hafta**	Daha sonra yazdırmak üzere yazıcıda saklamak istediğiniz işler için sona erme süresini ayarlar.
Tüm İşlerin Bekletilmesini İste	**Kapalı*** **Açık**	Yazıcıyı, tüm yazdırma işlerini bekletecek şekilde ayarlar.
Çift belgeleri sakla	**Kapalı*** **Açık**	Yazıcıyı tüm belgeleri aynı dosya adı ile saklayacak şekilde ayarlar.

Şifreleme

Menü ögesi	Ayarlar	Açıklama
Dahili Depolama	Bu ayar, salt okunur bir bilgidir.	Dahili depolama alanının şifreleme durumunu gösterir.
Sabit Disk	Bu ayar, salt okunur bir bilgidir.	Sabit diskin şifreleme durumunu gösterir. **Note:** Bu menü ögesi yalnızca bir sabit disk takıldığında kullanılabilir.
Akıllı Depolama Sürücüsü	Bu ayar, salt okunur bir bilgidir.	Akıllı depolama sürücüsünün (ISD) şifreleme durumunu gösterir. **Note:** Bu menü ögesi yalnızca bir ISD takılıysa görüntülenir.

Geçici Veri Dosyalarını Sil

Note: Bir değerin yanındaki yıldız (*), varsayılan fabrika ayarını belirtir.

Menü ögesi	Ayarlar	Açıklama
Dahili belleğe kaydedildi	**Kapalı*** **Açık**	Yazıcıyı, iş bittikten sonra bir işin tüm verilerini bellekten silecek şekilde ayarlar.

Menü ögesi	Ayarlar	Açıklama
Sabit diske kaydedildi	**1 Geçişle Sil*** **3 Geçişle Sil** **7 Geçişle Sil**	İş tamamlandıktan sonra yazıcının bir işin tüm verilerini sabit diskten silmek için kullanacağı yöntemi belirtir. **Note:** Bu menü ögesi yalnızca bir sabit disk takıldığında kullanılabilir.

Çözüm LDAP (Basit Dizin Erişim Protokolü) Ayarları

Note: Bir değerin yanındaki yıldız (*), varsayılan fabrika ayarını belirtir.

Menü ögesi	Ayarlar	Açıklama
LDAP (Basit Dizin Erişim Protokolü) Gönderimlerini İzle	**Kapalı*** **Açık**	Oturum açan kullanıcı hesabı için etki alanında farklı sunucuları arar.
LDAP (Basit Dizin Erişim Protokolü) Sertifika Doğrulaması	**Evet** **Hayır***	LDAP (Basit Dizin Erişim Protokolü) sertifikalarının doğrulamasını etkinleştirir.

Çeşitli

Menü ögesi	Ayarlar	Açıklama
Korunan Özellikler	**Göster*** **Gizle**	Kullanıcının sahip olduğu güvenlik izninden bağımsız olarak İşlev Erişim Denetimi'nin (FAC) koruduğu tüm özellikleri gösterir. **Note: Gizle**, yalnızca kullanıcının erişebileceği FAC korumalı özellikleri görüntüler.
Yazdırma İzni	**Kapalı*** **Açık**	Yazdırmadan önce kullanıcının oturum açmasını zorunlu kılar.

Menü ögesi	Ayarlar	Açıklama
Varsayılan Yazdırma İzni Oturum Açma	**Kullanıcı Adı/Parola*** **Kullanıcı adı**	**Yazdırma İzni** için varsayılan oturum açmayı ayarlar.
Güvenlik Sıfırlama Anahtarı	**"Ziyaretçi" erişimini etkinleştir*** **Efekt Yok**	Yazıcıya kullanıcı erişimini belirtir. **Notlar** • **"Ziyaretçi" erişimini etkinleştir**, herkesin yazıcının tüm özelliklerine erişmesini sağlar. • **Etkisiz**, gerekli güvenlik bilgileri mevcut olmadığında yazıcıya erişimi imkansız hale getirebilir.
Kullanıcı Verileri İçin Akıllı Depolama Sürücüsü Kullan	**Kapalı** **Açık***	Kullanıcı verilerini saklamak için akıllı depolama sürücüsünü etkinleştirir. **Note:** Bu menü ögesi bir sabit disk takıldığında devre dışı bırakılır.
Minimum Parola Uzunluğu	**0–32** (0*)	**Parola** ve **Kullanıcı Adı/ Parola** hesapları gibi dahili hesaplar için kullanılan minimum parola uzunluğunu belirtir.
Parola/PIN Gösterme Özelliğini Etkinleştirme	**Kapalı** **Açık***	Parolayı veya kişisel kimlik numarasını görüntüler.

Menü ögesi	Ayarlar	Açıklama
Servis Kalıcı Belleğinde Şifrelemeye İzin Ver	**Kapalı*** **Açık**	Aygıtınızda hizmet kalıcı belleğini şifrelemeyi etkinleştirin. **Note:** Bu ayar, **Hizmet Kalıcı Belleğini Şifrele** devre dışı bırakıldığında kullanılabilir.

Note: Bir değerin yanındaki yıldız (*), varsayılan fabrika ayarını belirtir.

Bulut Hizmetleri

Bulut Hizmetleri Kaydı

Menü ögesi	Ayarlar	Açıklama
Daha Fazla Bilgi Görüntüle	Bu ayar, salt okunur bir bilgidir.	Lexmark Bulut Hizmetleri'nin kullanımı hakkında daha fazla bilgi görüntüler.
Lexmark Bulut Hizmetleri ile iletişimi etkinleştir	**Kapalı*** **Açık**	Yazıcının, Lexmark Bulut Hizmetleri ile iletişimini etkinleştirir.
Mevcut Durumu Görüntüle	Bu ayar, salt okunur bir bilgidir.	Yazıcı ile Lexmark Bulut Hizmetleri arasındaki bağlantı durumunu görüntüler.

Note: Bir değerin yanındaki yıldız (*), varsayılan fabrika ayarını belirtir.

Raporlar

Menü Ayarları Sayfası

Menü ögesi	Açıklama
Menü Ayarları Sayfası	Yazıcı menülerini içeren bir rapor yazdırır.

Aygıt

Menü ögesi	Açıklama
Aygıt Bilgileri	Yazıcı hakkında bilgiler içeren bir rapor yazdırır.
Aygıt İstatistikleri	Sarf malzemeleri durumu, kağıt sayısı, iş bilgileri ve daha fazlası hakkında rapor yazdırabilirsiniz.
Profiller Listesi	Yazıcıda kayıtlı profillerin listesini yazdırır.
Varlık Raporu	Yazdırma sorunları için bir tanılama aracı yazdırır. **Note:** İçeriği kırpmamak için raporu letter veya A4 boyutunda kağıda yazdırın.

Yazdırma

Menü ögesi	Ayarlar	Açıklama
Yazdırma Yazı Tipleri	**PCL Yazı Tipleri** **PS Yazı Tipleri**	Her bir yazıcı dilinde mevcut olan yazı tipleri hakkındaki bilgileri ve örnekleri yazdırır.
Demo Yazdır	**Demo Sayfası**	Yazdırma sorunları için bir tanılama aracı yazdırır. **Notlar** • İçeriği kırpmamak için raporu letter veya A4 boyutunda kağıda yazdırın. • Bu menü ögesi yalnızca yazıcıda demo sayfa yüklüyse görüntülenir.
Dizin Yazdır	Ayar kullanıcı tarafından tanımlanır.	Flash sürücüde veya sabit diskte depolanan kaynakları gösteren bir rapor yazdırabilirsiniz.

Ağ

Menü ögesi	Açıklama
Ağ Ayarları Sayfası	Yazıcının yapılandırılmış ağ ve kablosuz ayarlarını gösteren bir sayfa yazdırır. **Note:** Bu menü ögesi yalnızca yazdırma sunucularına bağlı yazıcılar veya ağ yazıcıları için gösterilir.
Wi-Fi Direct'e Bağlı İstemciler	Yazıcıya Wi-Fi Direct kullanarak bağlanan aygıtların listesini gösteren bir sayfa yazdırır. **Note:** Bu menü ögesi yalnızca **Wi-Fi Direct'i EtkinleştirAçık** olarak ayarlandığında görünür.

Sorun giderme

Menü ögesi	Açıklama
Yazdırma Kalitesi Sınama Sayfaları	Yazdırma kalitesi kusurlarını tanımlamak ve düzeltmek için örnek sayfalar yazdırır.

Form Birleştirme

Notlar

- Bu menü ögesi sadece bir depolama sürücüsü takılıysa görüntülenir.
- Bir değerin yanındaki yıldız (*), varsayılan fabrika ayarını belirtir.

Menü ögesi	Alt menü ögesi	Ayarlar	Açıklama
Birleştirme Modu	-	**Yazdır*** **Veri Yakalama** **Devre dışı**	Form Birleştirme için çalışma modunu belirtir.

Menü ögesi	Alt menü ögesi	Ayarlar	Açıklama
Veri Yakalama Hedefi	-	**Flash***	Yakalanan verilerin iletildiği hedef konumu belirler. **Note:** Bu menü ögesi yalnızca **Birleştirme Modu Veri Yakalama** olarak ayarlandığında görünür.
Yazdırma Bağlantı Noktası ve Filtre Ayarları	**Ağ Bağlantı Noktası**	**Açık*** **Kapalı**	Ağ bağlantı noktasına gönderilen tüm verileri işlemek için Form Birleştirmeyi etkinleştirir.
	Ağ Filtresi	**Devre dışı*** **NULL** **OFIS** **OFIS+NULL** **OFIS+AS400** **AS400** **PCL** **ZPL** **ZPLF**	Yazıcıya gönderilen tüm veriler için ağ filtresini belirtir.
	USB Bağlantı Noktası	**Açık*** **Kapalı**	USB bağlantı noktasına gönderilen tüm verileri işlemek için Form Birleştirmeyi etkinleştirir.
	USB Filtresi	**Devre dışı*** **NULL** **OFIS** **OFIS+NULL** **OFIS+AS400** **AS400** **PCL** **ZPL** **ZPLF**	Yazıcıya gönderilen tüm veriler için USB filtresini belirtir.
	Yerel Bağlantı Noktası Zaman Aşımı	**1** ila **100** (10*)	Yerel bağlantı noktasına gönderilen Form Birleştirme işleri için zamanaşımı değerini belirtir.

Menü ögesi	Alt menü ögesi	Ayarlar	Açıklama
Çeşitli	**Tüm Formları Yazdır**	**Başlat**	Akıllı depolama sürücüsünde veya sabit diskte depolanan tüm form kümelerini yazdırır.
	Hata Sayfası Yazdırma	**Açık*** **Kapalı**	Form Birleştirme işinde bir hatayla karşılaşıldığında hata sayfasının yazdırılmasını sağlar.

Menü Ayarları Sayfasını yazdırma

1. Kontrol panelinden **Ayarlar > Raporlar** bölümüne gidin.
2. **Menü Ayarları Sayfası** ögesini seçin.

Yazıcının bakımını yapma

Parçaların ve sarf malzemelerinin durumunu kontrol etme

1. Kontrol panelinin sağ üst köşesinden .
2. Yazıcı parçalarının ve sarf malzemelerinin durumunu görüntüleyin.

Note: Ayrıca kullanıcı müdahalesi gerektiren bildirimleri kontrol edebilirsiniz.

Sarf malzemesi bildirimlerini yapılandırma

1. Bir web tarayıcısı açın ve adres alanına yazıcının IP adresini yazın.

   Notlar
   - Yazıcının IP adresini yazıcı ana ekranında görüntüleyin. IP adresleri, 123.123.123.123 gibi nokta işareti ile ayrılan dört rakam dizisinden oluşur.
   - Bir proxy sunucu kullanıyorsanız web sayfasının doğru yüklenmesi için bir süreliğine sunucuyu devre dışı bırakın.

2. **Ayarlar > Aygıt > Bildirimler** ögelerine tıklayın.
3. **Özel Sarf Malzemesi Bildirimleri** ögesine tıklayın.
4. Her sarf malzemesi ögesi için bir bildirim seçin.
5. Değişiklikleri uygulayın.

E-posta uyarılarını ayarlama

1. Bir web tarayıcısı açın ve adres alanına yazıcının IP adresini yazın.

   Notlar
   - Yazıcının IP adresini yazıcı ana ekranında görüntüleyin. IP adresleri, 123.123.123.123 gibi nokta işareti ile ayrılan dört rakam dizisinden oluşur.
   - Bir proxy sunucu kullanıyorsanız web sayfasının doğru yüklenmesi için bir süreliğine sunucuyu devre dışı bırakın.

2. **Ayarlar > Aygıt > Bildirimler** ögelerine tıklayın.
3. **E-posta Uyarısı Kurulumu**'nu tıklatın ve ardından ayarları yapılandırın.

> **Note:** SMTP ayarları hakkında daha fazla bilgi için e-posta sağlayıcınızla iletişime geçin.

4. Değişiklikleri uygulayın.
5. **E-posta Listelerini ve Uyarılarını Ayarla** ögesine tıklayın ve ardından ayarları yapılandırın.
6. Değişiklikleri uygulayın.

Rapor ve günlük oluşturma

1. Kontrol panelinden **Ayarlar > Raporlar** bölümüne gidin.
2. Yazdırmak istediğiniz raporu veya günlüğü seçin.

   - **Menü Ayarları Sayfası**: Geçerli yazıcı tercihlerini, ayarları ve yapılandırmaları gösterir.
   - **Aygıt**

     Aygıt Bilgileri: Yazıcının seri numarasını, kurulu çözümleri ve faksı gösterir.
     Aygıt İstatistikleri: Sarf malzemesi durumunu, toplam yazdırılan sayfa sayısını ve yazıcı işi bilgilerini gösterir.
     Profiller Listesi: Yazıcıda depolanan profillerin veya kısayolların listesini gösterir.
     Varlık Raporu: Yazıcının seri numarası ve model adı gibi varlık bilgilerini içeren raporu gösterir.
   - **Yazdırma**

     Yazdırma Yazı Tipleri: Her yazıcı dilinde bulunan yazı tiplerini gösterir.
     Demo Yazdır: Bellenim, flash seçeneği ve disk seçeneğinde bulunan demo dosyalarını gösterir.
     Dizini Yazdır: Flash sürücüde, sabit diskte veya akıllı depolama sürücüsünde (ISD) depolanan kaynakları gösterir.

     > **Note:** Bu rapor yalnızca bir flash sürücü, yazıcı sabit diski veya ISD takıldığında görüntülenir.

   - **Ağ**

     Ağ Ayarları Sayfası: Yazıcının yapılandırılmış ağ ve kablosuz bağlantı ayarlarını gösterir.

     > **Note:** Bu rapor yalnızca ağ yazıcıları ve yazdırma sunucularına bağlı yazıcılar için gösterilir.

     Wi-Fi Direct'e Bağlı İstemciler: Wi-Fi Direct'i kullanarak yazıcıya bağlanan aygıtların listesini gösterir.

     > **Note:** Bu rapor yalnızca **Wi-Fi Direct'i Etkinleştir** ögesi **Açık** olarak ayarlandığında görüntülenir.

Parça ve sarf malzemeleri sipariş etme

İletişim bilgileri ve önlemler

ABD'de sarf malzemesi siparişi vermek için bölgenizdeki yetkili Lexmark sarf malzemesi bayileri ile ilgili bilgi almak için 1-800-539-6275 numaralı telefon aracılığıyla Lexmark'a başvurun. Diğer ülkelerde veya bölgelerde, www.lexmark.com web sitesine gidin veya yazıcıyı satın aldığınız yere başvurun.

Note: Yazıcı sarf malzemeleri ile ilgili tüm ömür tahminleri letter- veya A4-boyutunda düz kağıda yazdırıldığı varsayımına dayanmaktadır.

Uyarı—Hasar Tehlikesi
Optimum yazıcı performansı elde edememek veya parçaları ve sarf malzemesini değiştirmemek, yazıcınızın zarar görmesine neden olabilir.

Orijinal Lexmark parçalarını ve sarf malzemeleri kullanma

Lexmark yazıcınız orijinal Lexmark parçaları ve sarf malzemeleri kullanılacak şekilde tasarlanmıştır. Başka marka sarf malzemesi veya parça kullanılması, yazıcının ve görüntüleme bileşenlerinin performansını, güvenilirliğini veya ömrünü etkileyebilir. Aynı zamanda garanti kapsamını da etkileyebilir. Başka marka parçaların veya sarf malzemelerinin kullanılması nedeniyle oluşan hasarlar garanti kapsamında değildir. Tüm ömür göstergeleri, Lexmark parçaları veya sarf malzemeleriyle çalışacak şekilde tasarlanmıştır ve başka marka sarf malzemeleri ile parçalar kullanılması öngörülemeyen sonuçlara yol açabilir. Görüntüleme bileşeninin öngörülen ömründen fazla kullanılması, Lexmark yazıcınıza veya ilişkili bileşenlerine zarar verebilir.

Uyarı—Hasar Tehlikesi
İade Programı sözleşme koşulları kapsamında olmayan sarf malzemeleri ve parçalar sıfırlanabilir ve yeniden üretilebilir. Ancak üretici garantisi, orijinal olmayan sarf malzemelerinden veya parçalardan kaynaklanan zararları kapsamaz. Doğru yeniden üretim olmadan sarf malzemelerindeki veya parçalardaki sayaçları sıfırlamak, yazıcınızda hasara yol açabilir. Sarf malzemesi veya parça sayacını sıfırladıktan sonra yazıcınızda sıfırlama ögesinin varlığına ilişkin bir hata gösterilebilir.

Toner kartuşu sipariş etme

Notlar

- Tahmini kartuş verimi, ISO/IEC 19798 standardına dayanır.
- Uzun süre boyunca aşırı düşük yazdırma alanı kullanılması, gerçek verimi olumsuz etkileyebilir.

İade Programı tonerleri

Öge	Amerika Birleşik Devletleri, Kanada, Avustralya ve Yeni Zelanda	Avrupa Birliği, Avrupa Ekonomik Alanı, İzlanda, Lihtenştayn, Norveç, İsviçre	Asya Pasifik'in Geri Kalanı	Latin Amerika, Porto Riko ve Meksika	Diğer Avrupa Ülkeleri, Orta Doğu, Afrika, Orta ve Doğu Avrupa, Bağımsız Devletler Topluluğu
Camgöbeği	77L10C0	77L20C0	77L30C0	77L40C0	77L50C0
Macenta	77L10M0	77L20M0	77L30M0	77L40M0	77L50M0
Sarı	77L10Y0	77L20Y0	77L30Y0	77L40Y0	77L50Y0
Siyah	77L10K0	77L20K0	77L30K0	77L40K0	77L50K0

Her bölgede bulunan ülkelerle ilgili daha fazla bilgi almak için www.lexmark.com/regions adresine gidin.

Yüksek Verimli İade Programı Tonerleri

Öge	Amerika Birleşik Devletleri, Kanada, Avustralya ve Yeni Zelanda	Avrupa Birliği, Avrupa Ekonomik Alanı, İzlanda, Lihtenştayn, Norveç, İsviçre	Asya Pasifik'in Geri Kalanı	Latin Amerika, Porto Riko ve Meksika	Diğer Avrupa Ülkeleri, Orta Doğu, Afrika, Orta ve Doğu Avrupa, Bağımsız Devletler Topluluğu
Camgöbeği	77L1HC0	77L2HC0	77L3HC0	77L4HC0	77L5HC0
Macenta	77L1HM0	77L2HM0	77L3HM0	77L4HM0	77L5HM0
Sarı	77L1HY0	77L2HY0	77L3HY0	77L4HY0	77L5HY0
Siyah	77L1HK0	77L2HK0	77L3HK0	77L4HK0	77L5HK0

Her bölgede bulunan ülkelerle ilgili daha fazla bilgi almak için www.lexmark.com/regions adresine gidin.

Yüksek Verimli Normal toner kartuşları

öge	Tüm Dünyada
Camgöbeği	77L0H20
Macenta	77L0H30
Sarı	77L0H40

öge	Tüm Dünyada
Siyah	77L0H10

Her bölgede bulunan ülkelerle ilgili daha fazla bilgi almak için www.lexmark.com/regions adresine gidin.

Siyah görüntüleme ünitesi sipariş etme

Öge	Parça Numarası
İade Programı siyah görüntüleme ünitesi	77L0ZK0
Siyah görüntüleme birimi	77L0Z10

Renkli görüntüleme kiti sipariş etme

Öge	Parça Numarası
İade Programı renkli görüntüleme kiti	77L0ZV0
Renkli görüntüleme kiti	77L0Z50

Atık toner şişesi sipariş etme

Öge	Parça numarası
Atık toner şişesi	77L0W00

Zımba kartuşu sipariş etme

Öge	Parça Numarası
Zımba kartuşu (4'lü paket)[1]	20L7500
Zımba kartuşu (3'lü paket)[2]	25A0013

[1] Yalnızca kitapçık tutucu için mevcuttur.

[2] Yalnızca kitapçık tutucu, zımba sonlandırıcı ile zımba ve delgeç tutucu için mevcuttur.

Bakım kiti sipariş etme

Bakım kiti, yazıcının voltaj değerleriyle uyumlu olmalıdır.

Notlar

- Belirli kağıt türleri kullanıldığında, bakım kitinin daha sık değiştirilmesi gerekebilir.
- Bakım kitine bir ısıtıcı ve alma tekerlekleri dahildir. Bu parçalar gerektiğinde ayrı olarak sipariş edilebilir ve değiştirilebilir.

öge	Parça Numarası
100V İade Programı sigorta bakım kiti, Tip 02	41X5654
110-120V İade Programı sigorta bakım kiti, Tip 00	41X5655
220-240V İade Programı sigorta bakım kiti, Tip 01	41X5656
100V Normal sigorta bakım kiti, Tip 12	41X6053
110-120V Normal sigorta bakım kiti, Tip 10	41X6051
220-240V Normal sigorta bakım kiti, Tip 11	41X6052

Note: Bakım kitini yalnızca yetkili bir servis teknisyeni değiştirebilir. Hizmet sağlayıcınıza başvurun.

Parça ve sarf malzemeleri değiştirme

Toner değiştirme

1. Ön kapağı açın.

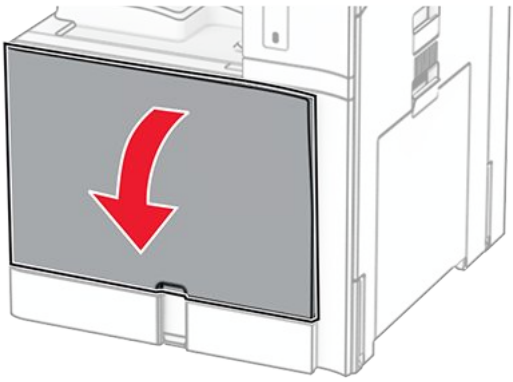

2. Kullanılmış toner kartuşunu çıkarın.

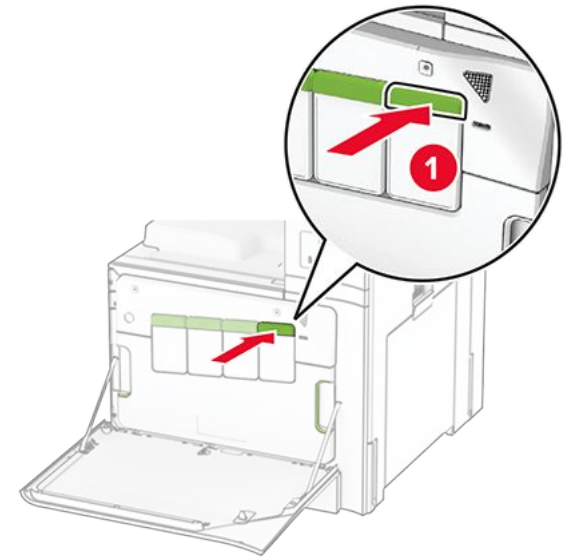

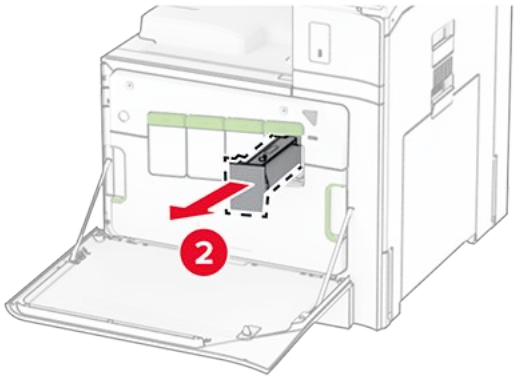

3. Yeni toner kartuşunu ambalajından çıkarın.
4. Yeni toneri takın ve tık sesi gelene kadar dümdüz itin.

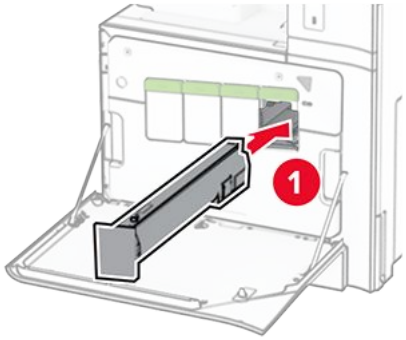

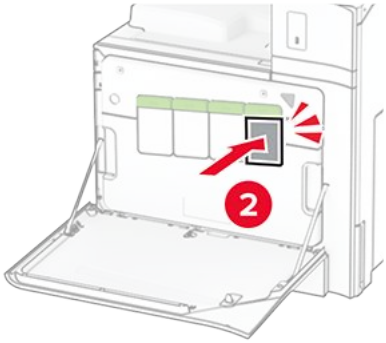

5. Kapağı kapatın.

Siyah görüntüleme ünitesini değiştirme

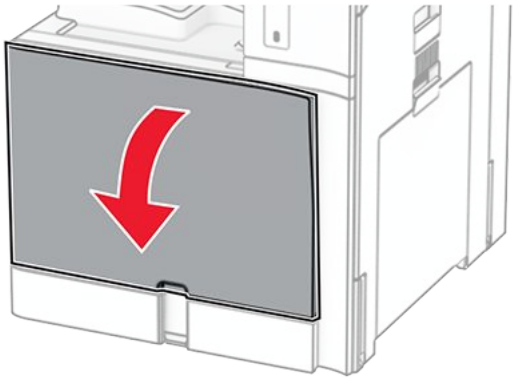

1. Ön kapağı açın.
2. Toner kartuşlarını çıkarın.

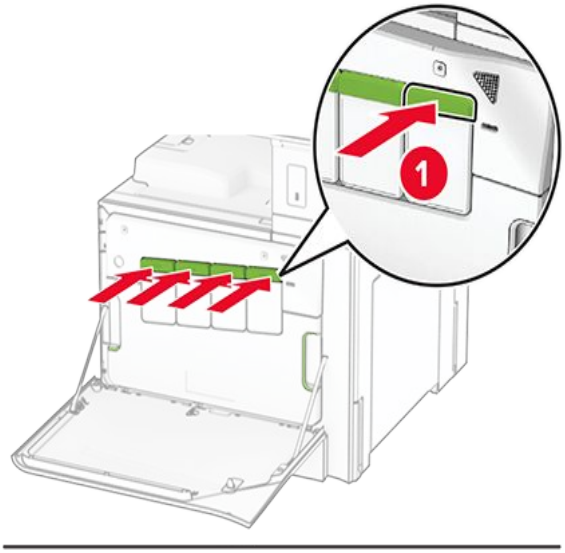

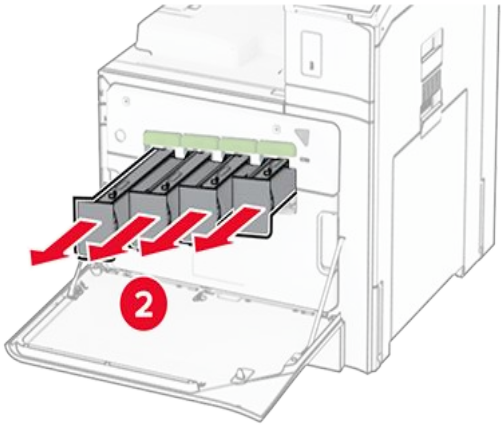

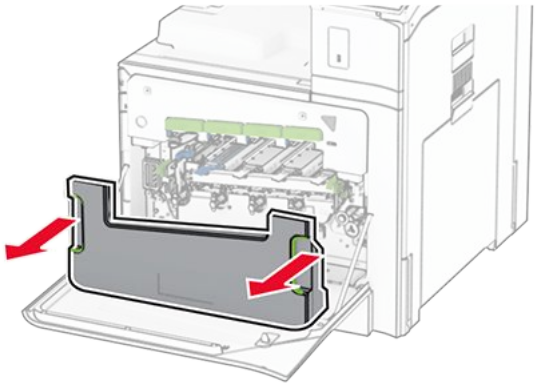

3. Atık toner şişesini çıkarın.

> **Note:** Tonerin dökülmesini önlemek için şişeyi dik konumda yerleştirin.

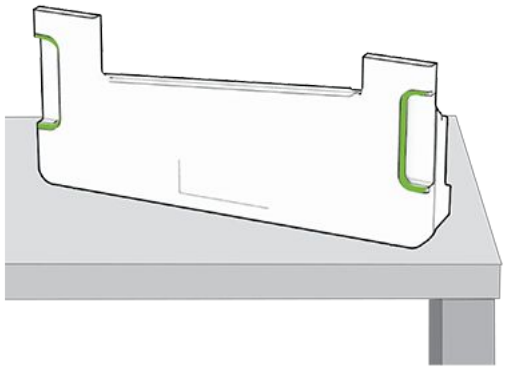

4. Görüntüleme kitini çıkarın.

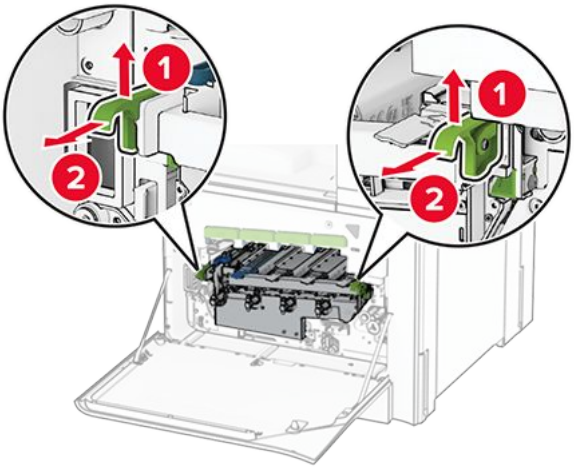

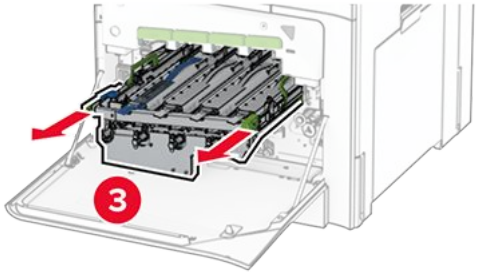

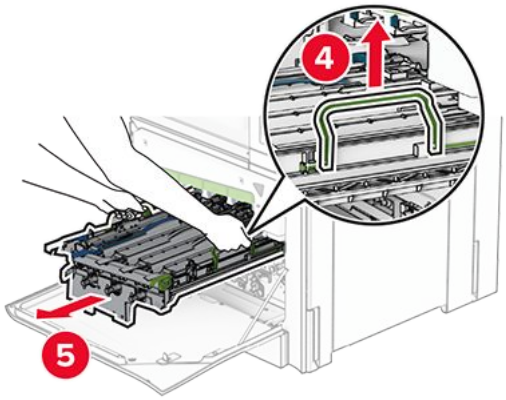

Uyarı—Hasar Tehlikesi
Görüntüleme kitini doğrudan ışığa maruz bırakmayın. Uzun süreli ışığa maruz kalması, yazdırma kalitesi sorunlarına neden olabilir.

Uyarı—Hasar Tehlikesi
Fotoğraf iletkeni tamburuna dokunmayın. Dokunmanız gelecekteki yazdırma işlerinin kalitesini etkileyebilir.

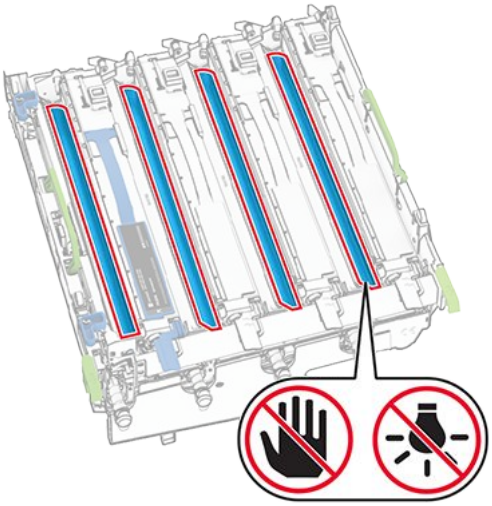

Note: Fotoğraf iletkeni silindirinin çizilmesini veya zarar görmesini önlemek için görüntüleme kitini temiz, düz bir zemine ve dik pozisyonda yerleştirin.

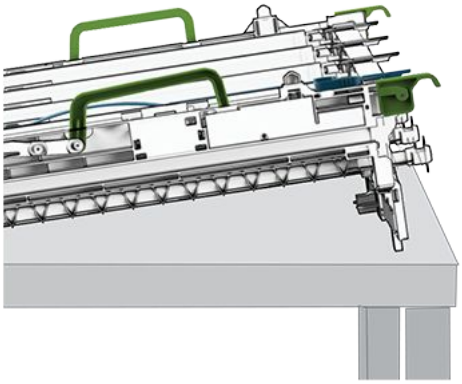

5. Kullanılmış siyah görüntüleme ünitesinin kilidini açın.

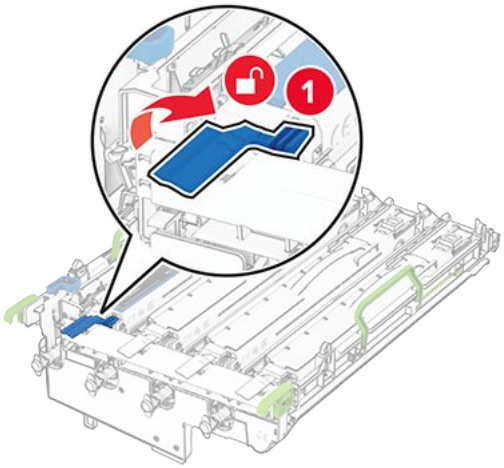

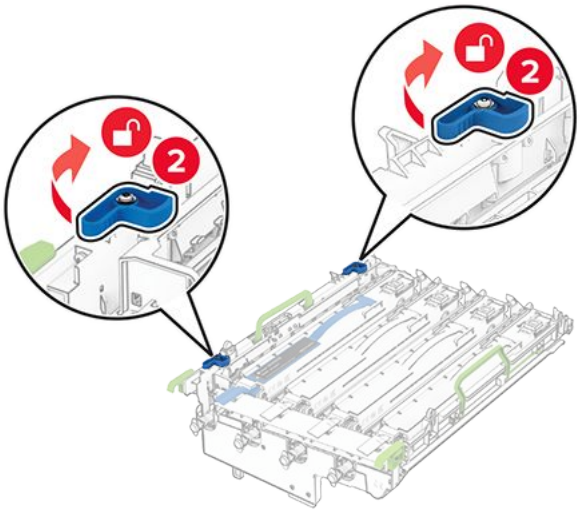

6. Kullanılmış siyah görüntüleme ünitesini çıkarın.

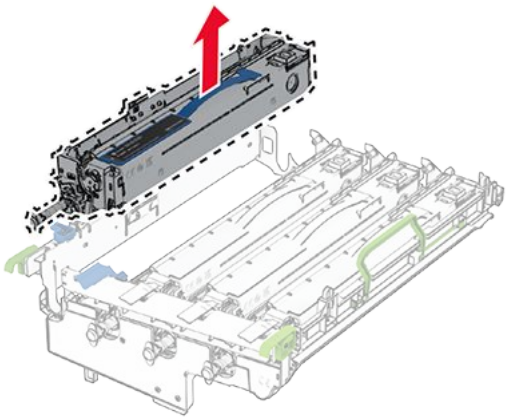

7. Yeni siyah görüntüleme birimini ambalajından çıkarın.

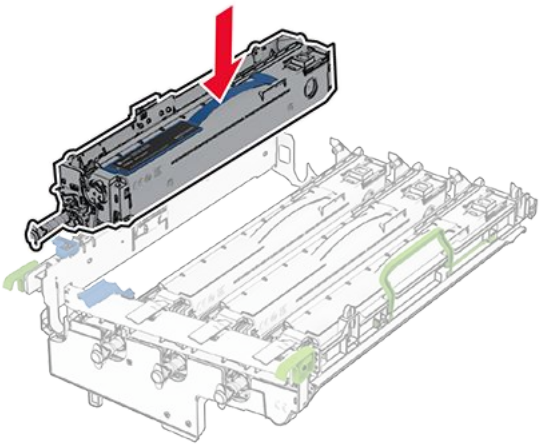

8. Yeni siyah görüntüleme ünitesini takın.
9. Yeni siyah görüntüleme ünitesini yerine kilitleyin.

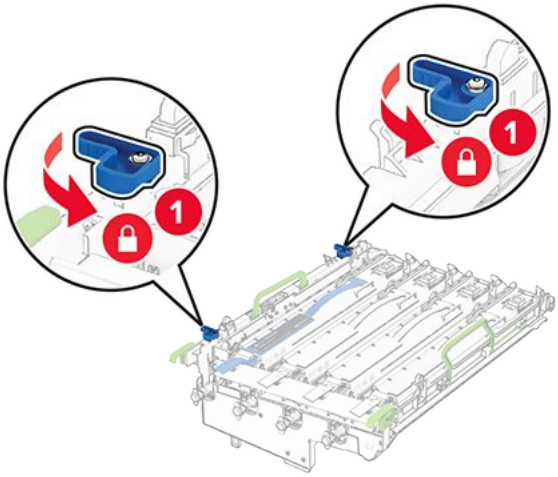

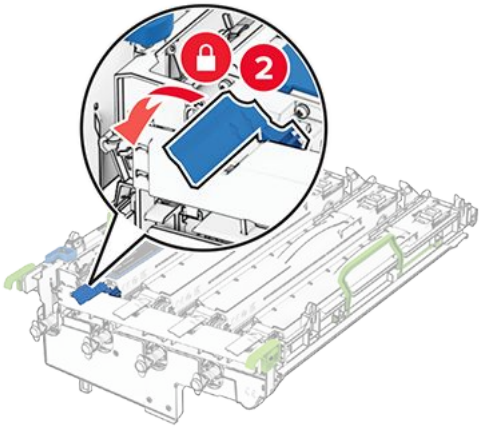

10. Görüntüleme kitini tamamen oturana kadar itin.

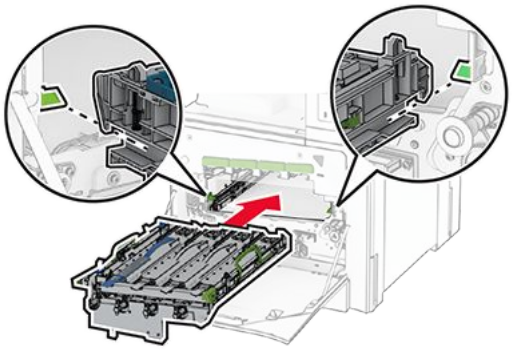

11. Atık toner şişesini takın ve tık sesi gelene kadar dümdüz itin.

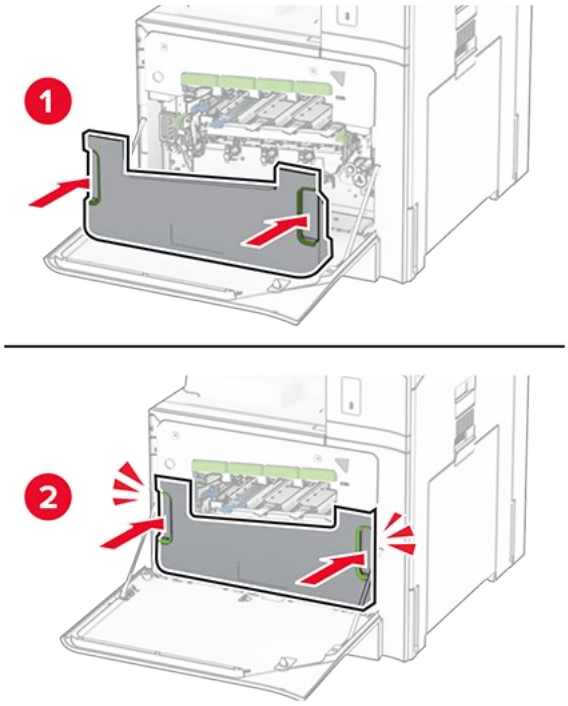

12. Yazıcı kafası sileceklerini yavaşça çekin, ardından yazıcı kafası lenslerini temizleyin.

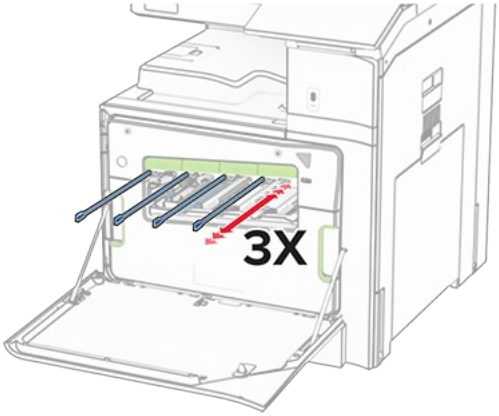

Yazıcı kafası lenslerini temizleme hakkında daha fazla bilgi için bkz. Yazıcı kafası lenslerini temizleme on page 422

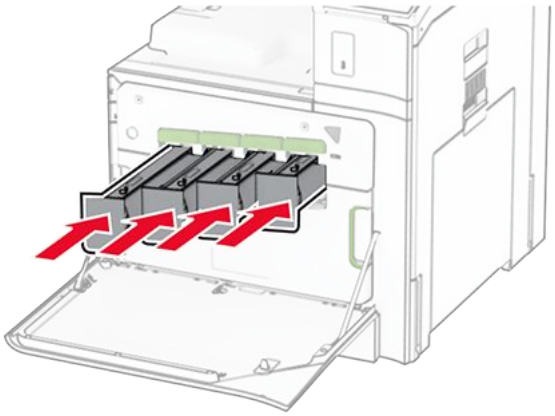

13. Toner kartuşlarını takın.
14. Kapağı kapatın.

Renkli görüntüleme kitini değiştirme

1. Ön kapağı açın.

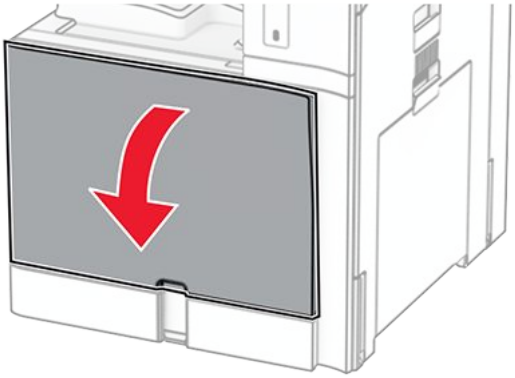

2. Toner kartuşlarını çıkarın.

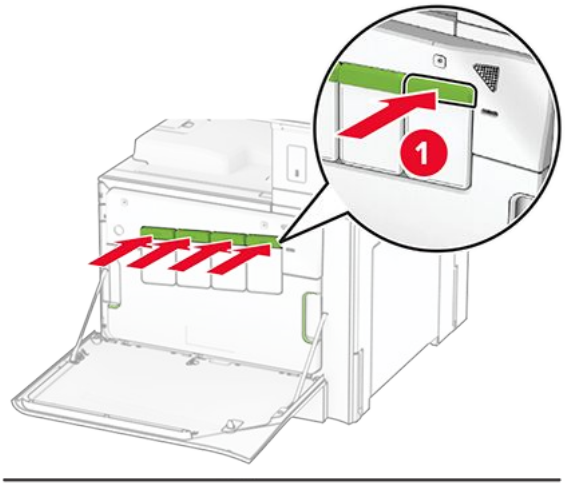

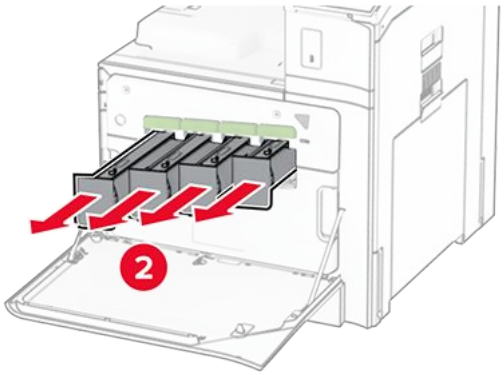

3. Atık toner şişesini çıkarın.

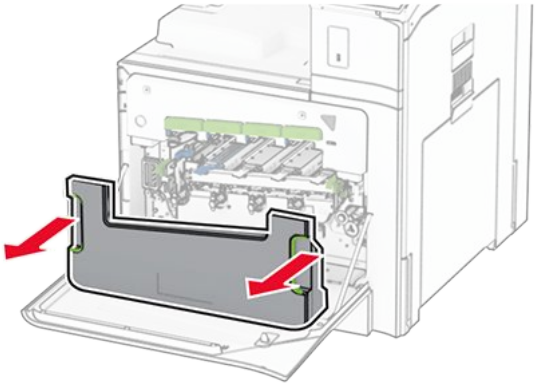

Note: Tonerin dökülmesini önlemek için şişeyi dik konumda yerleştirin.

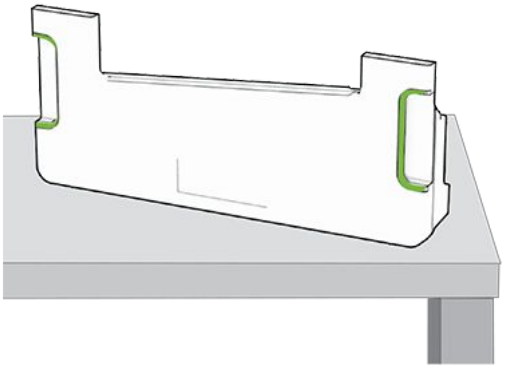

4. Kullanılmış görüntüleme kitini çıkarın.

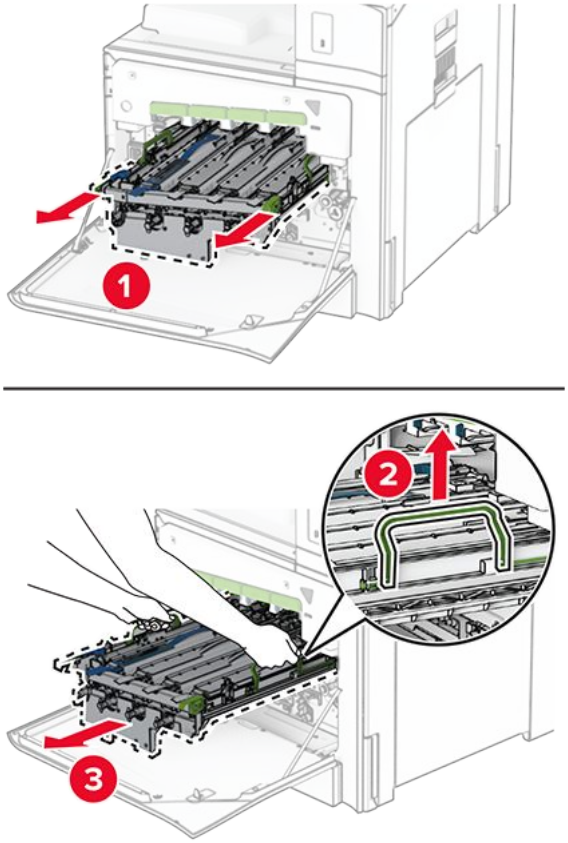

Note: Fotoğraf iletkeni silindirinin çizilmesini veya zarar görmesini önlemek için görüntüleme kitini temiz, düz bir zemine ve dik pozisyonda yerleştirin.

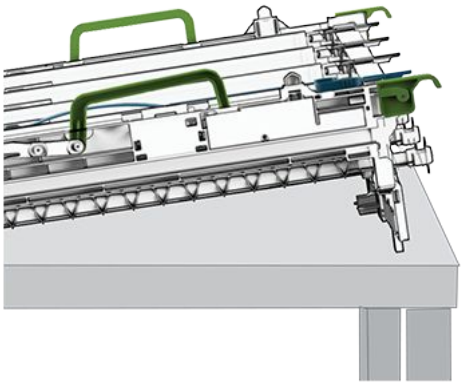

5. Siyah görüntüleme ünitesinin kilidini açın.

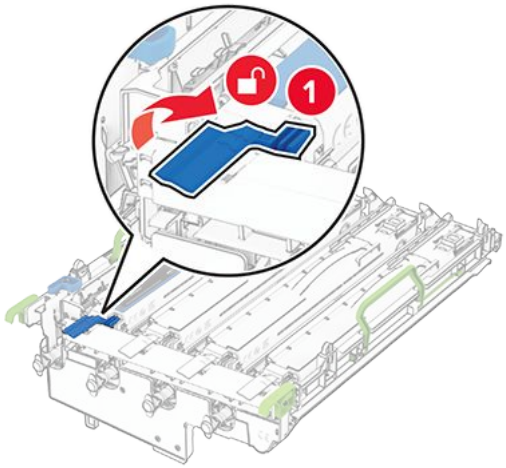

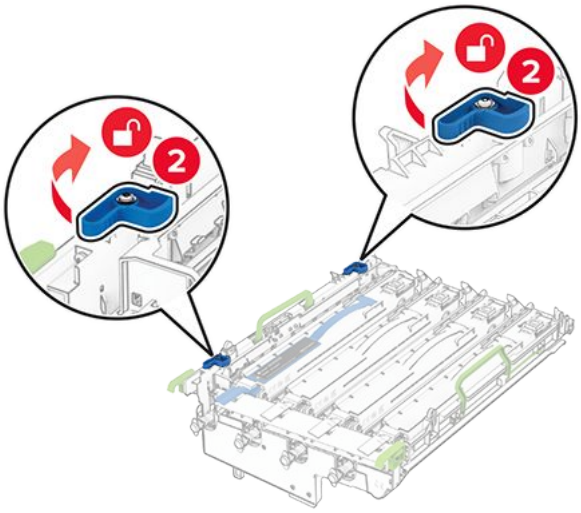

6. Siyah görüntüleme birimini çıkarın.

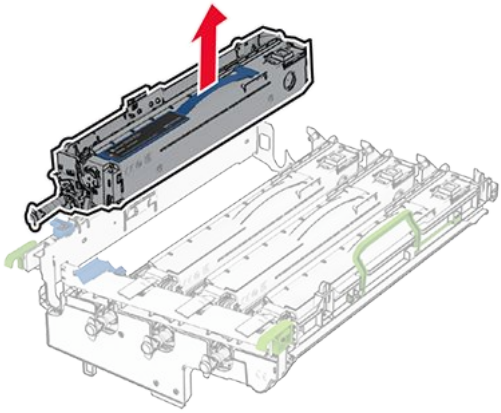

Note: Siyah görüntüleme ünitesini atmayın. Bu ünite, yeni görüntüleme kitine takılacak.

7. Yeni görüntüleme kitini ambalajından çıkarın.

Note: Görüntüleme kitinde, görüntüleme sepeti ile camgöbeği, macenta ve sarı geliştirici birimleri bulunur.

Uyarı—Hasar Tehlikesi
Görüntüleme kitini doğrudan ışığa maruz bırakmayın. Uzun süreli ışığa maruz kalması, yazdırma kalitesi sorunlarına neden olabilir.

Uyarı—Hasar Tehlikesi
Fotoğraf iletkeni tamburuna dokunmayın. Dokunmanız gelecekteki yazdırma işlerinin kalitesini etkileyebilir.

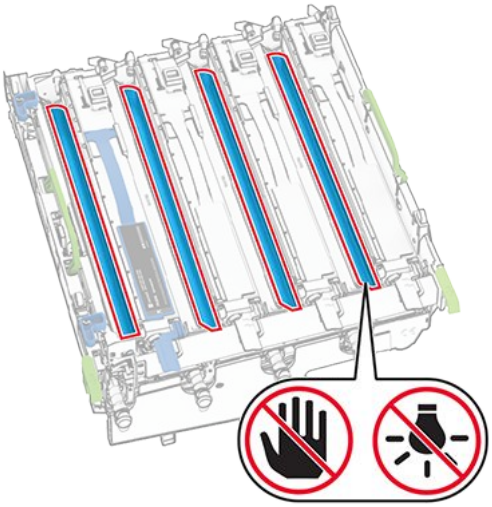

8. Siyah görüntüleme birimini yeni görüntüleme kitine takın.

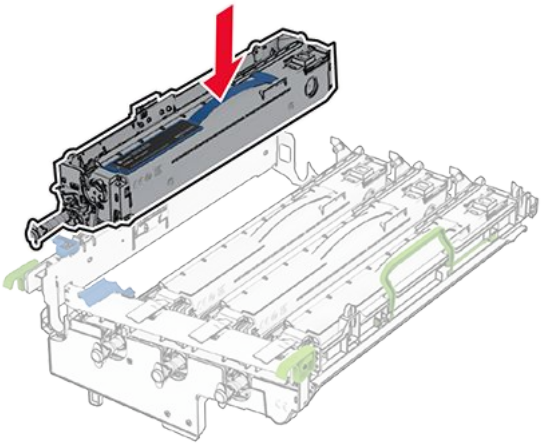

9. Siyah görüntüleme ünitesini yerine kilitleyin.

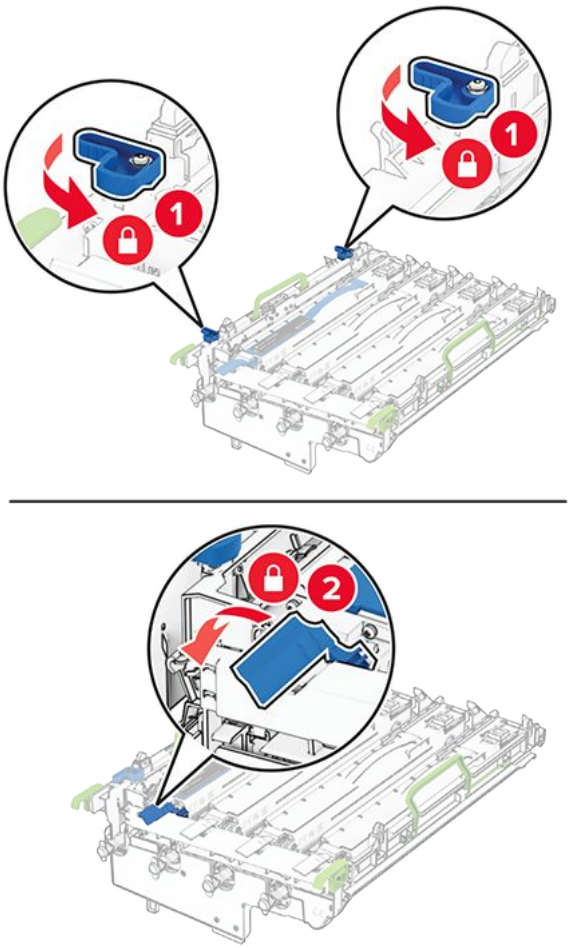

10. Yeni görüntüleme kitini tamamen oturana kadar itin.

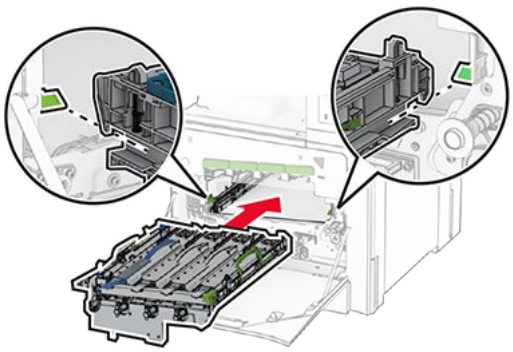

11. Atık toner şişesini takın ve tık sesi gelene kadar dümdüz itin.

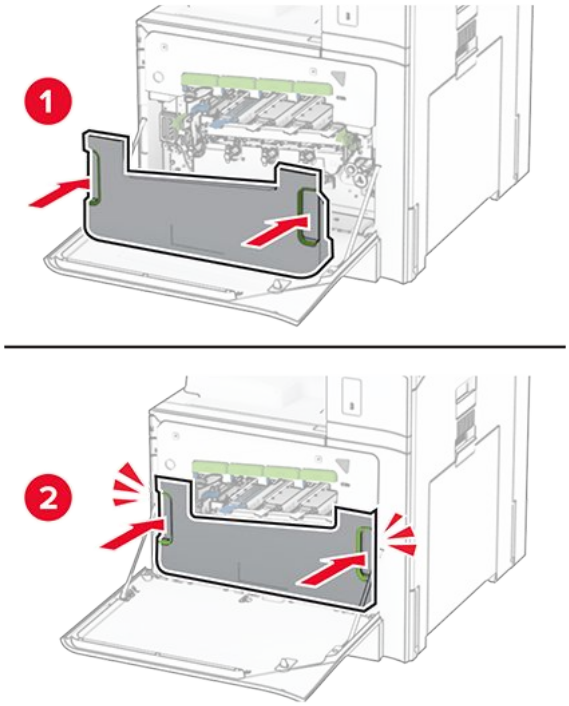

12. Yazıcı kafası sileceklerini yavaşça çekin, ardından yazıcı kafası lenslerini temizleyin.

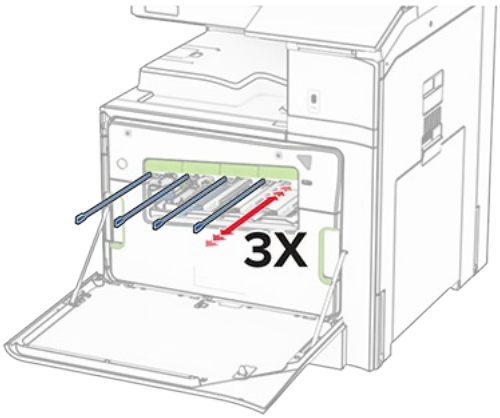

Yazıcı kafası lenslerini temizleme hakkında daha fazla bilgi için bkz. Yazıcı kafası lenslerini temizleme on page 422.

13. Toner kartuşlarını takın.

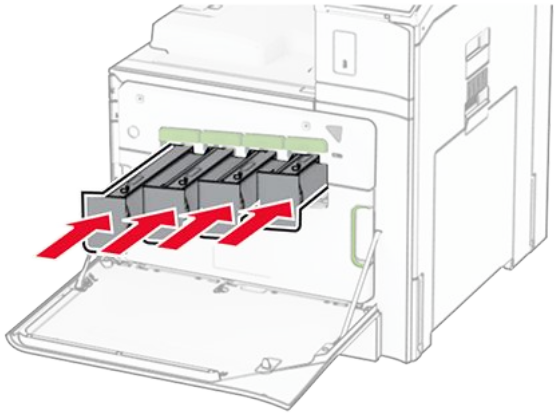

14. Kapağı kapatın.

Atık toner şişesini değiştirme

1. Ön kapağı açın.

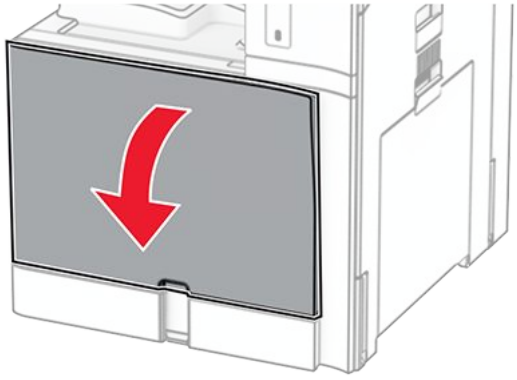

2. Kullanılmış atık toner şişesini çıkarın.

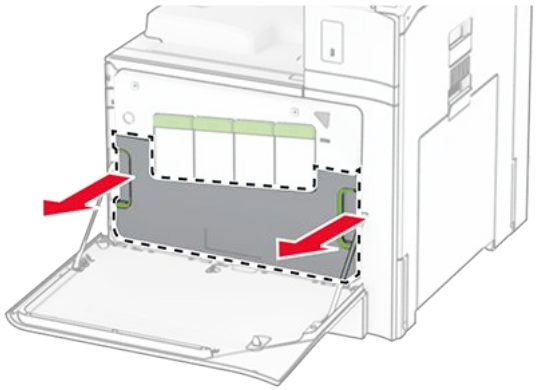

Note: Tonerin dökülmesini önlemek için şişeyi dik konumda yerleştirin.

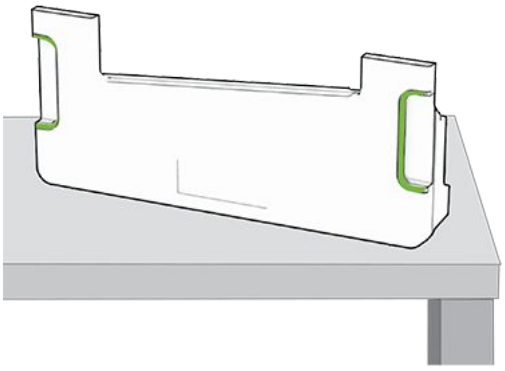

3. Yeni atık toner şişesini paketinden çıkarın.
4. Yeni atık toner şişesini takın ve tık sesi gelene kadar ittikten sonra kapağı kapatın.

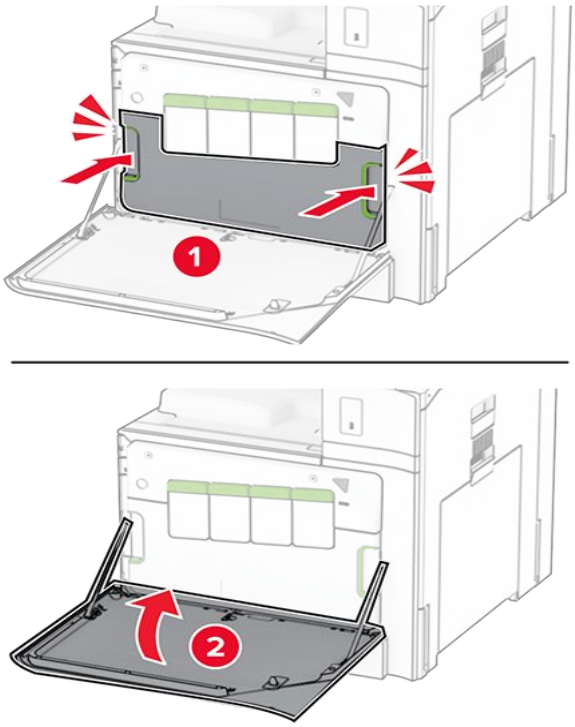

Isıtıcıyı değiştirme

1. Yazıcıyı kapatın.

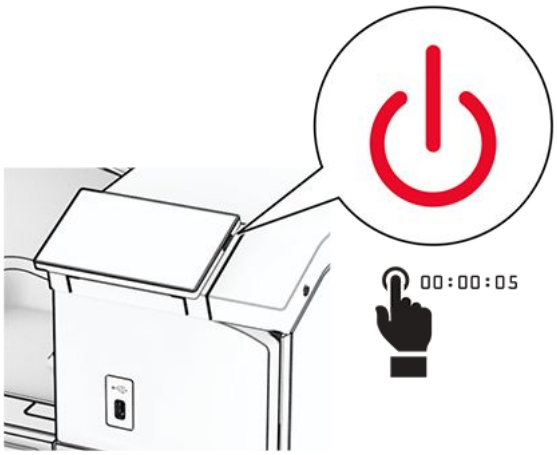

2. Güç kablosunu prizden çekin ve ardından yazıcıdan çıkarın.
3. B kapağını açın.

DİKKAT—SICAK YÜZEY
Yazıcının içi sıcak olabilir. Sıcak bir bileşenin neden olabileceği bir yaralanma riskini azaltmak için dokunmadan önce bileşenin soğumasını bekleyin.

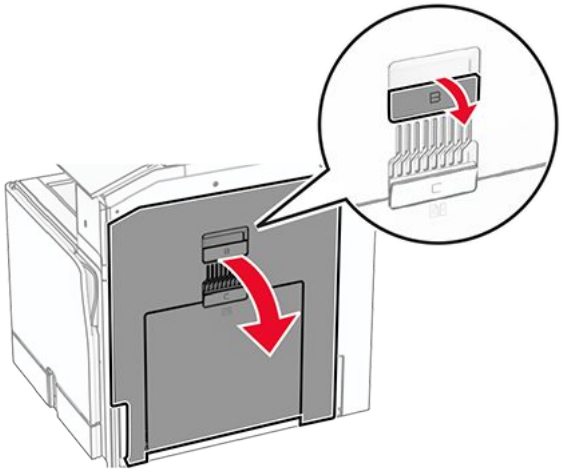

4. Vidaları gevşetin ve ardından kullanılmış ısıtıcıyı çıkarın.

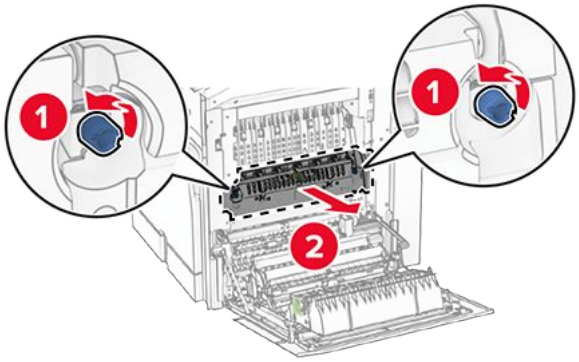

5. Yeni ısıtıcıyı ambalajından çıkarın.
6. Yeni ısıtıcıyı takın ve tık sesi gelene yerine takın ve vidaları sıkın.

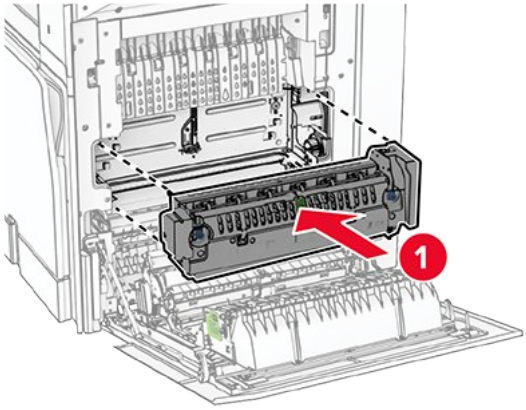

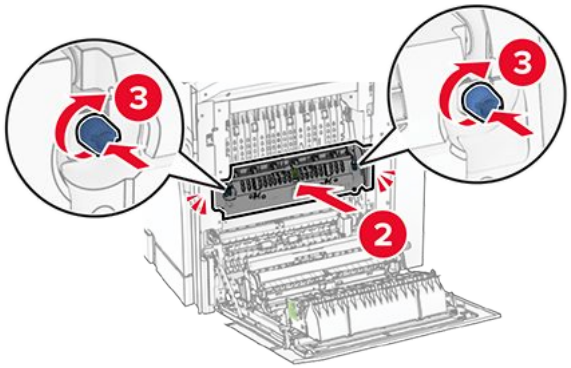

7. Kapağı kapatın.
8. Güç kablosunun bir ucunu yazıcıya, diğer ucunu da elektrik prizine takın.

DİKKAT–YARALANMA TEHLİKESİ
Yangın veya elektrik çarpması riskini önlemek için güç kablosunu ürünün yakınındaki ve kolay erişilebilir bir konumdaki uygun şekilde tanımlanmış ve doğru şekilde topraklanmış bir elektrik prizine bağlayın.

9. Yazıcıyı açın.

Tepsi içliğini değiştirme

1. Kullanılmış tepsi içliğini çıkarın.

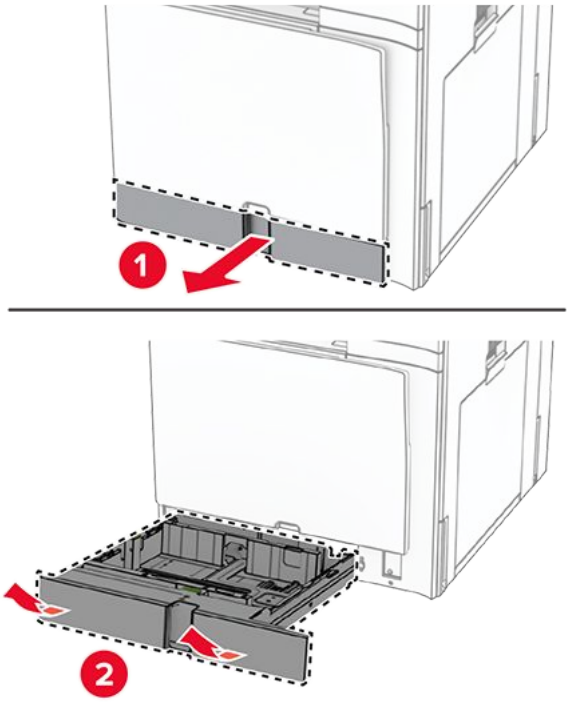

2. Yeni tepsi içliğini paketinden çıkarın.
3. Yeni tepsi içliğini yerleştirin.

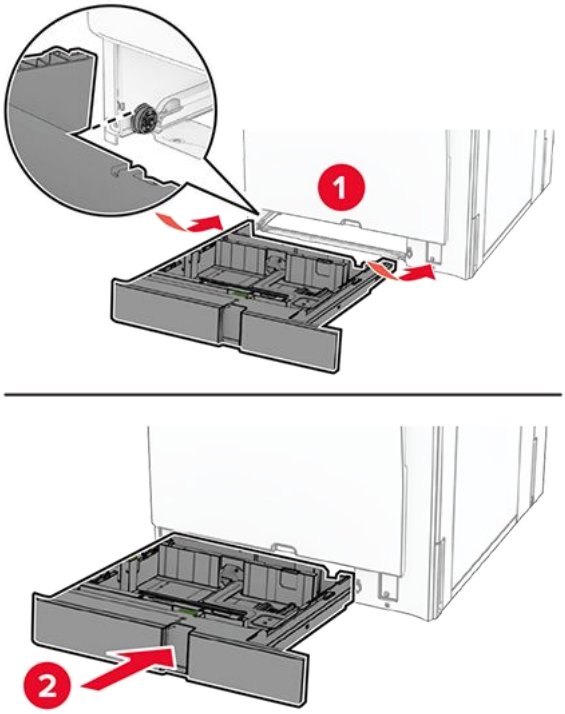

İsteğe bağlı 550 kağıtlık gözdeki boyut kılavuzlarını değiştirme

1. Tepsiyi çekip çıkarın.

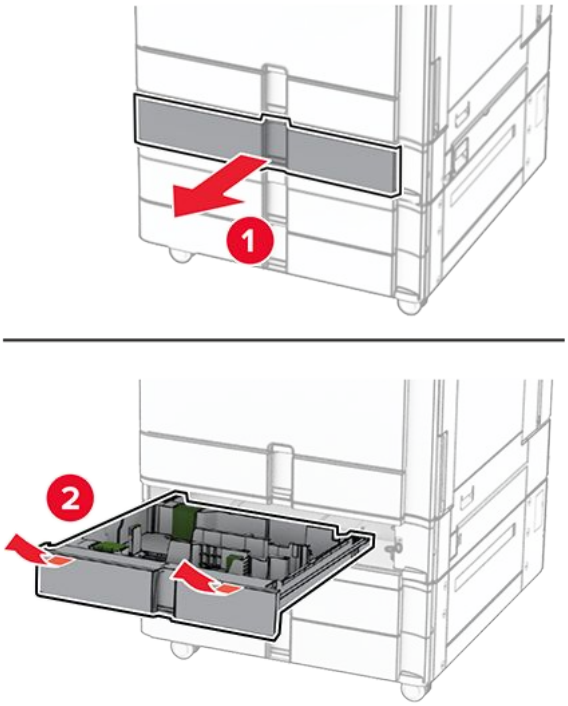

2. Kullanılan boyut kılavuzlarını çıkarın.

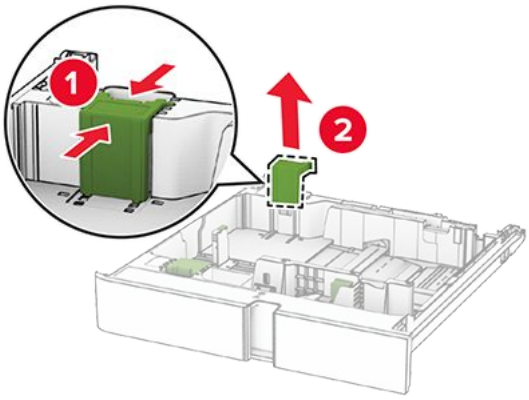

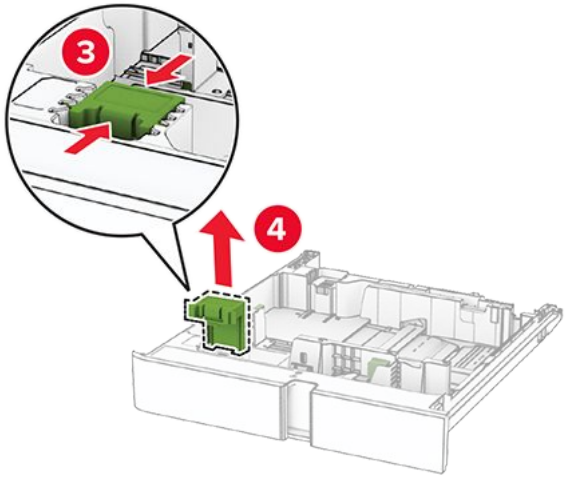

3. Yeni boyut kılavuzlarını ambalajından çıkarın.
4. Yeni boyut kılavuzlarını tık sesi gelene kadar dümdüz itin.

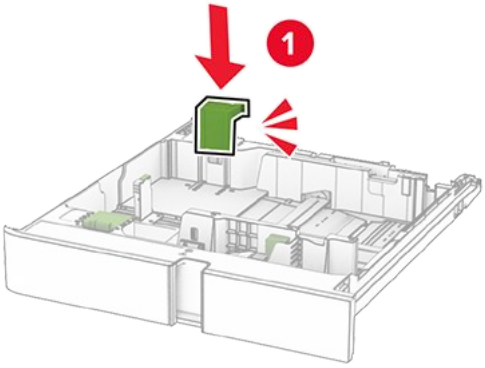

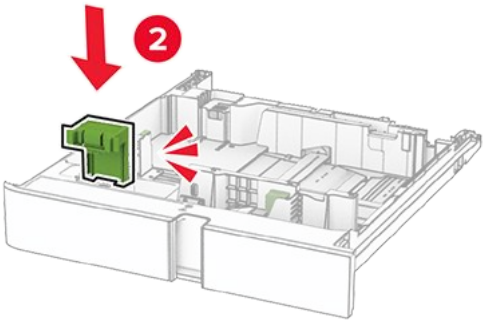

5. Tepsiyi takın.

İsteğe bağlı 550 kağıtlık gözdeki kapağı değiştirme

1. Kullanılan tepsi kapağını çıkarın.

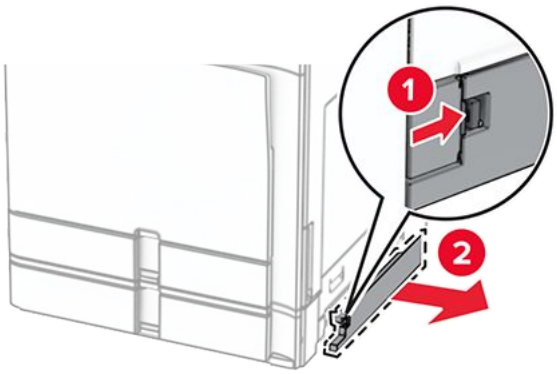

2. Yeni tepsi kapağını paketinden çıkarın.
3. Yeni tepsi kapağını takın ve modülü yerine oturup tık sesi duyulana kadar itin.

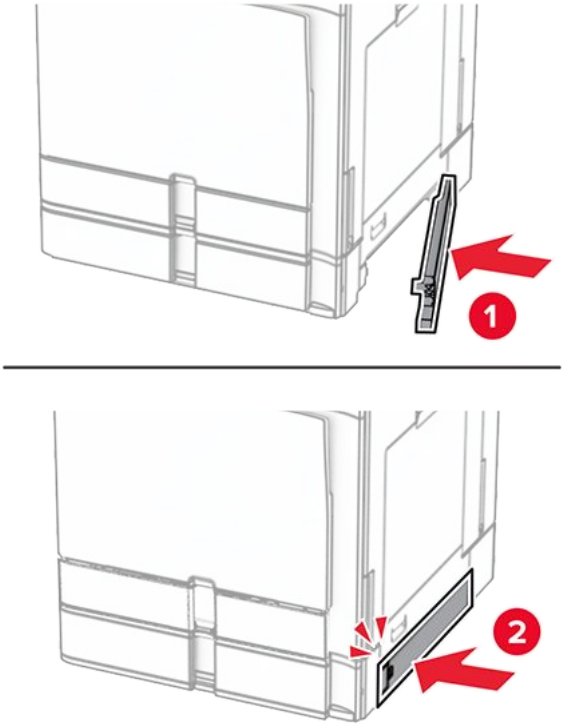

Kitapçık tutucu üst kutu uzantısını değiştirme

1. Kullanılan üst kutu uzantısını çıkarın.

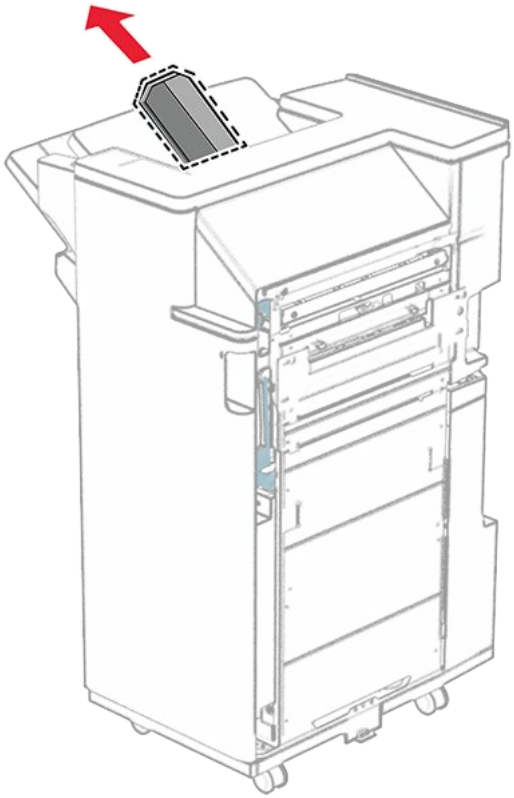

2. Yeni üst kutu uzantısını ambalajından çıkarın.
3. Yeni üst kutu uzantısını takın.

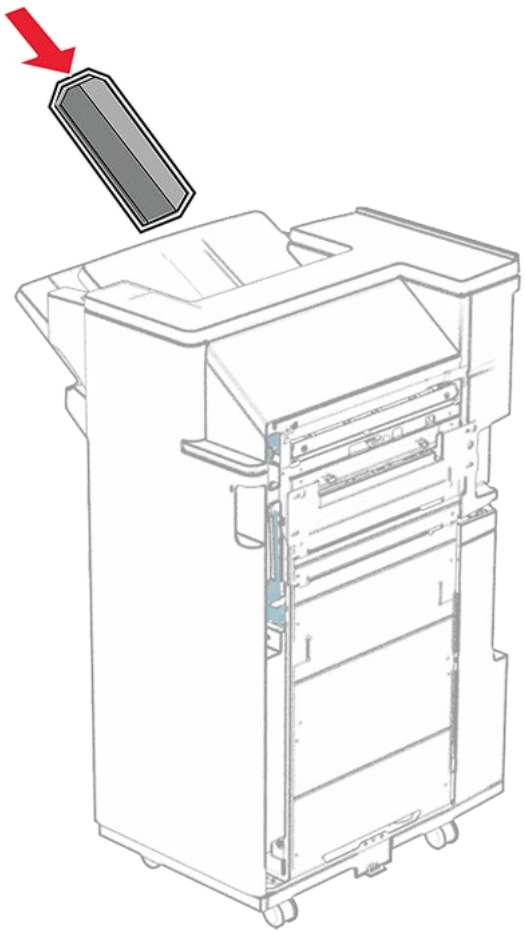

Delgeç kutusunu değiştirme

Note: Takılı tutucuya bağlı olarak, delgeç kutusu farklı şekilde görünebilir.

1. Sonlandırıcı kapağını açın.

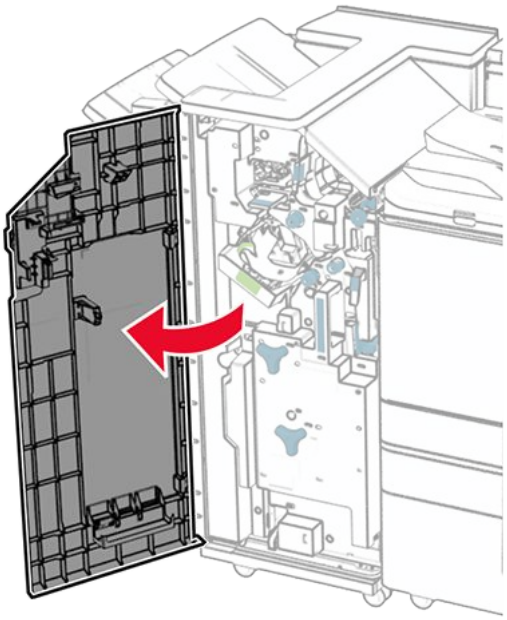

2. Kullanılmış delgeç kutusunu çıkarın.

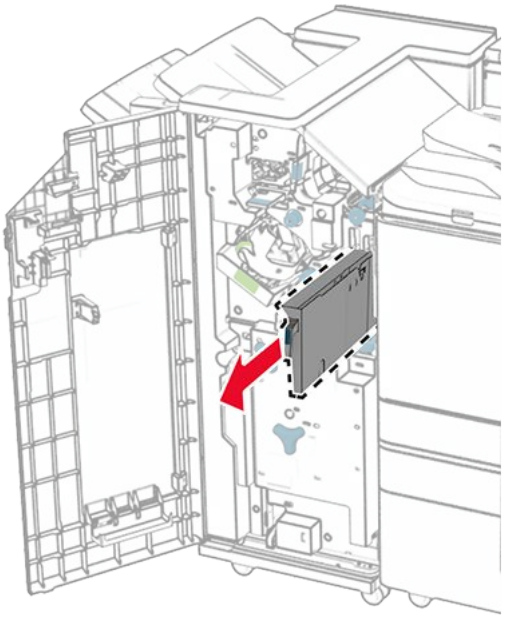

3. Yeni delgeç kutusunu paketinden çıkarın.
4. Yeni delgeç kutusunu takın.

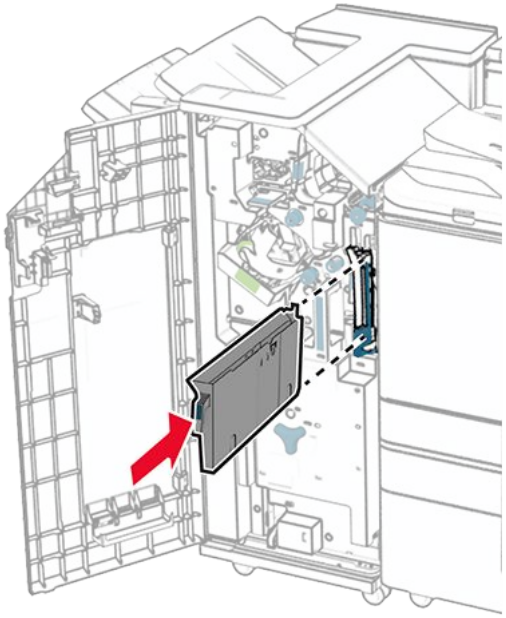

5. Son işlemci kapağını kapatın.

Standart kutuyu değiştirme

1. Kullanılan standart kutuyu çıkarın.

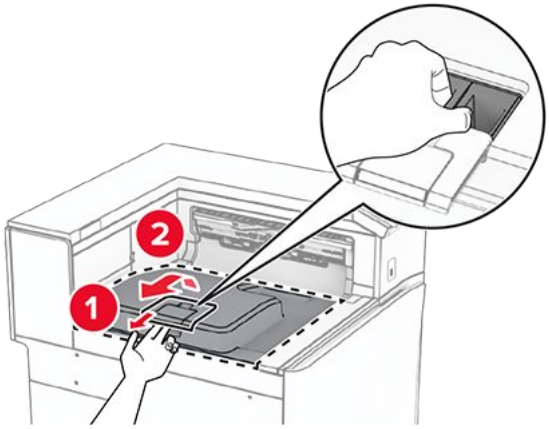

2. Yeni standart kutuyu paketinden çıkarın.
3. Yeni standart kutuyu takın.

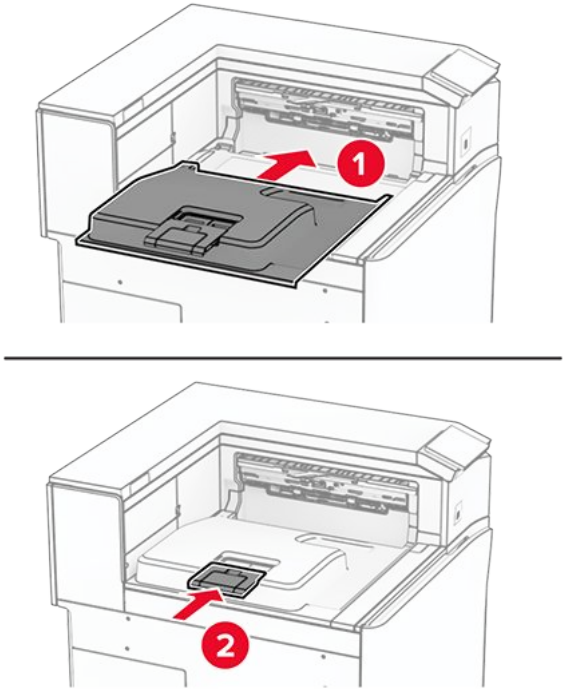

Fan kapağını değiştirme

1. Kullanılan fan kapağını çıkarın.

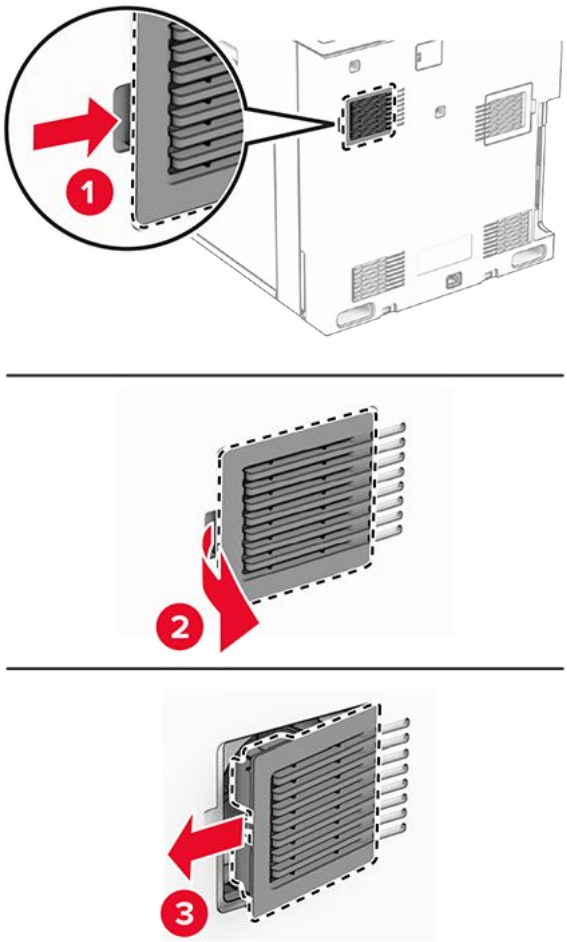

2. Yeni kapağı ambalajından çıkarın.
3. Yeni kapağı tık sesi gelene kadar dümdüz itin.

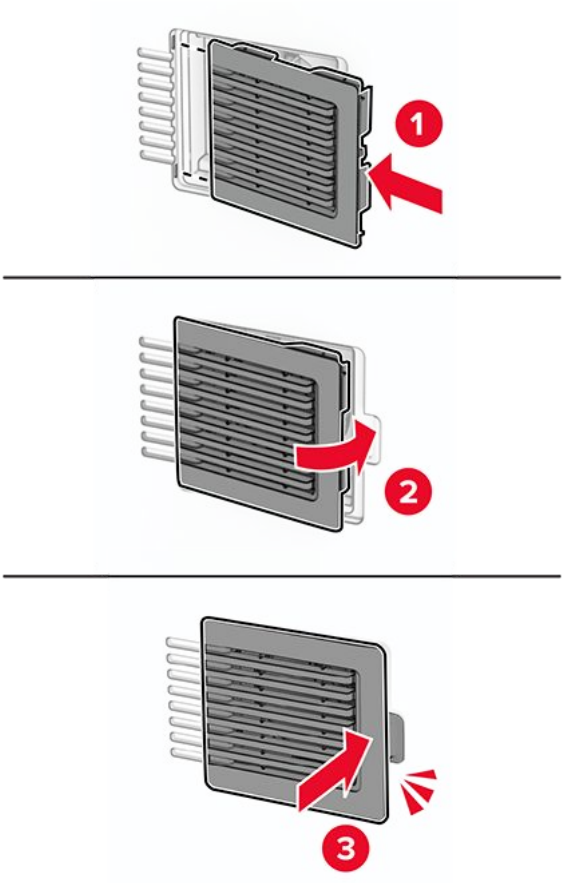

Sağ kapağı değiştirme

1. Kullanılmış sağ kapağı çıkarın.

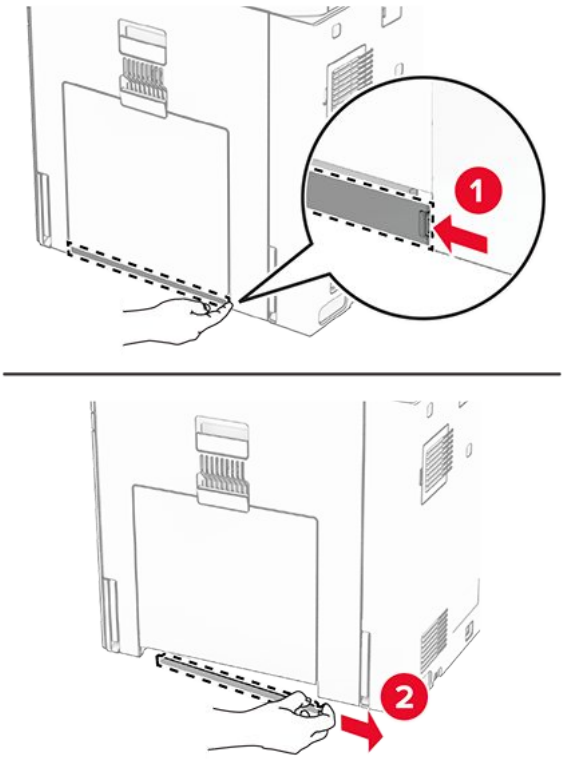

2. Yeni kapağı ambalajından çıkarın.
3. Yeni kapağı tık sesi gelene kadar takın.

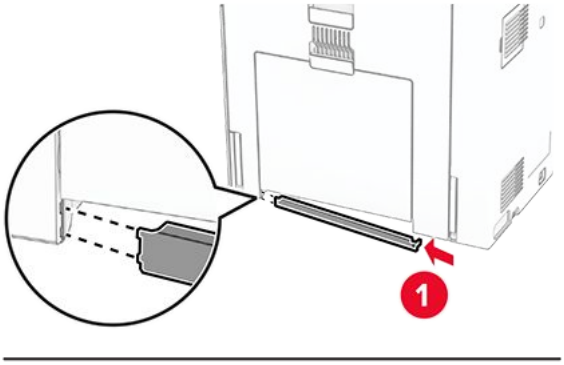

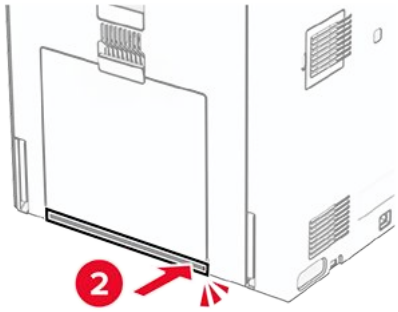

Kağıt aktarıcı konektörü kapağını değiştirme

1. Standart kutuyu çıkarın.

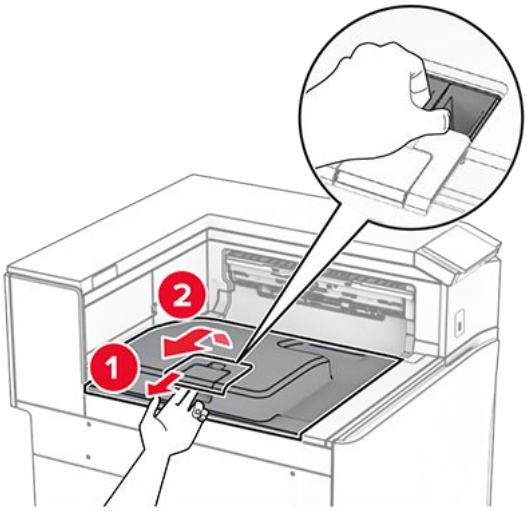

2. Kullanılan kağıt aktarıcı konektörü kapağını çıkarın.

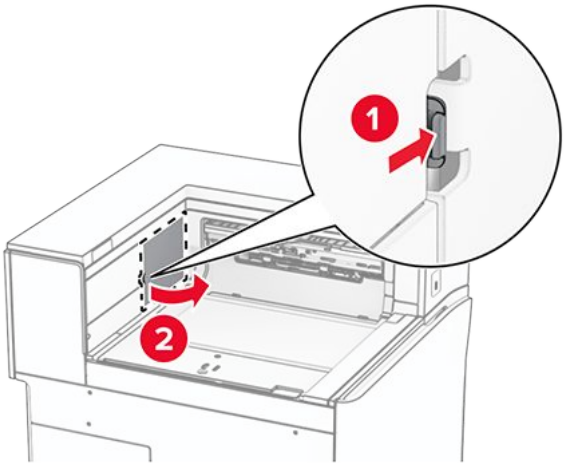

3. Yeni konektör kapağını paketinden çıkarın.
4. Yeni konektör kapağını tık sesi gelene kadar dümdüz itin.

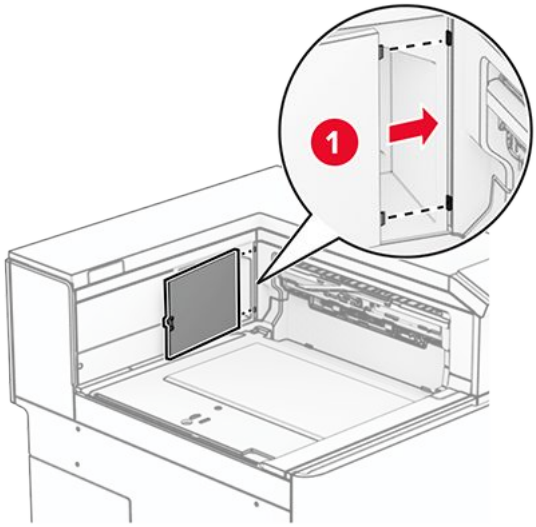

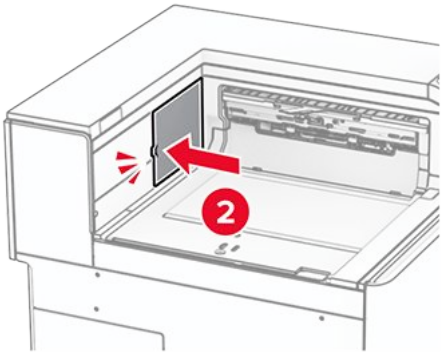

5. Standart kutuyu takın.

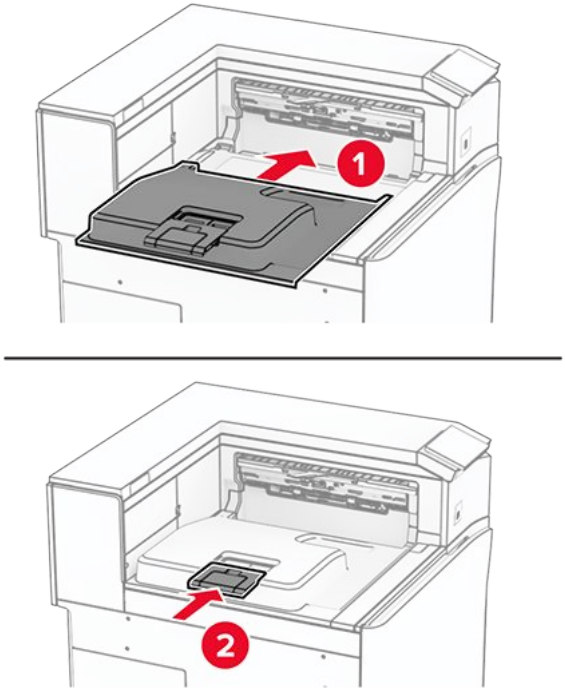

Zımba kartuşu birimini değiştirme

Zımba sonlandırıcıdaki zımba tonerini değiştirme

1. F kolunu tutun ve zımba sonlandırıcıyı sola kaydırın.

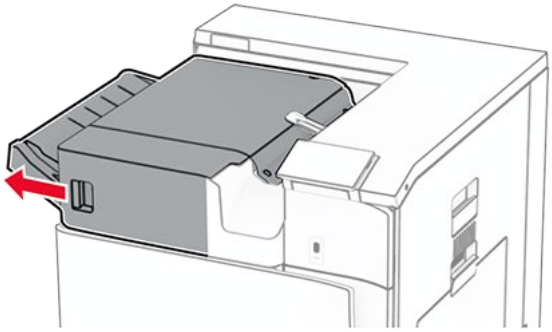

2. Zımba toner sonlandırıcısını çıkarın.

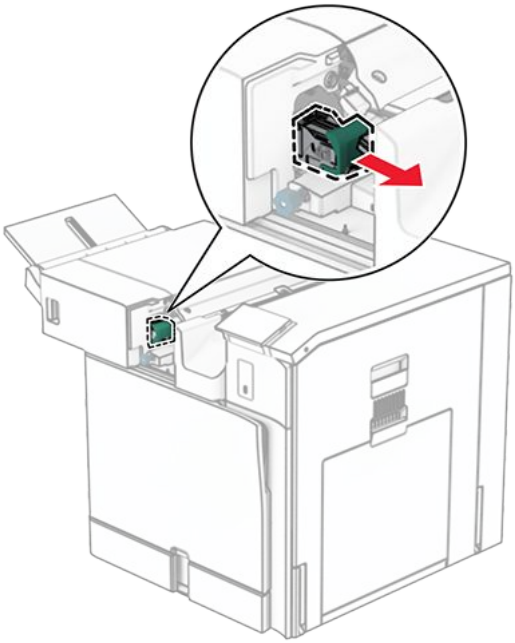

3. Boş zımba kartuşunu çıkarın.

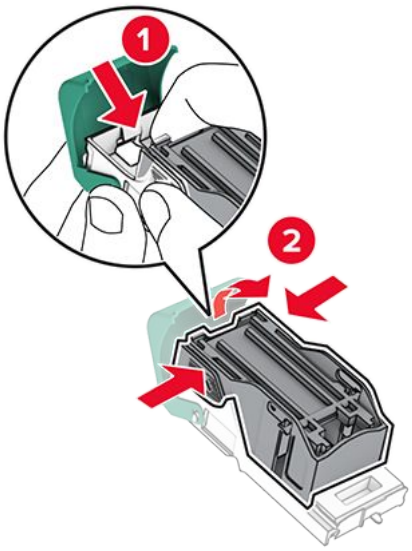

4. Yeni zımba tonerini takın ve tık sesi gelene kadar dümdüz itin.

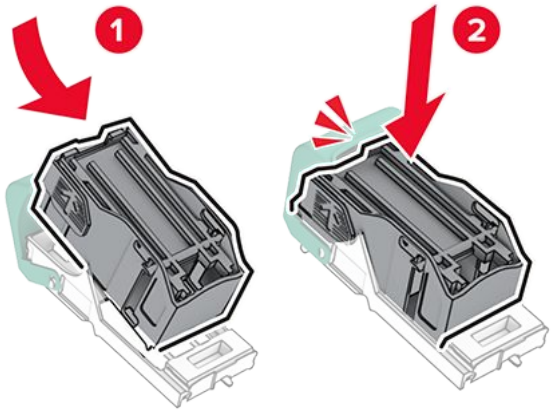

5. Zımba tonerini tutucuya takın ve tık sesi gelene kadar dümdüz itin.

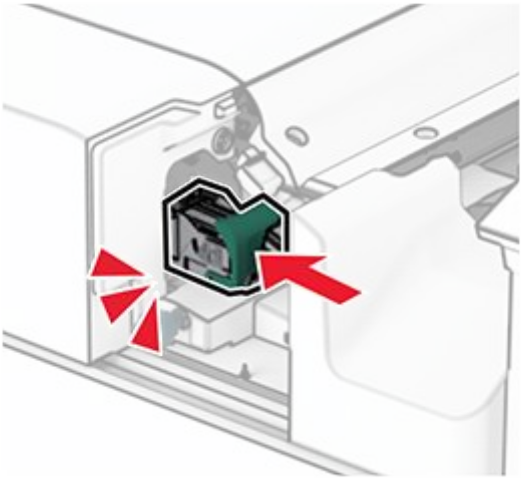

6. Zımba sonlandırıcıyı sağa kaydırın.

Zımba, delgeç tutucudaki zımba tonerini değiştirme

1. H kapağını açın.

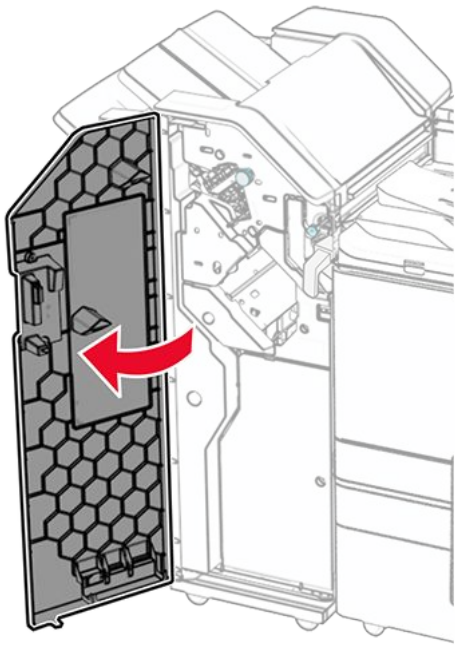

2. Yeşil kolu çekin ve ardından zımba toneri tutucuyu çıkarın.

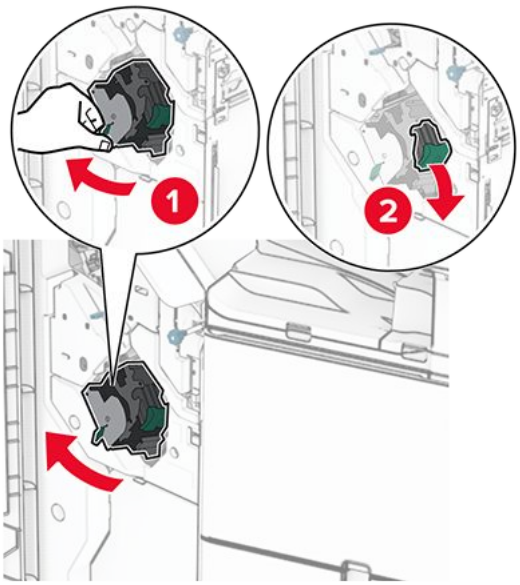

3. Boş zımba kartuşunu çıkarın.

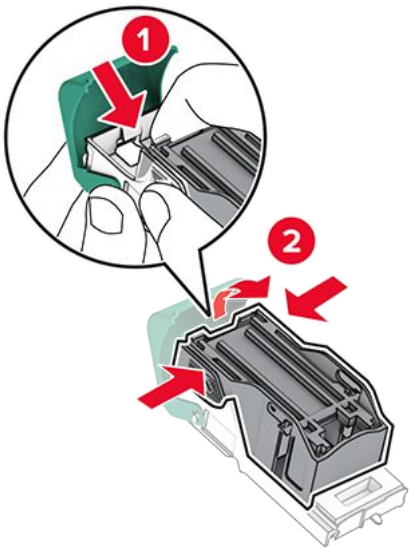

4. Yeni zımba tonerini ambalajından çıkarın.
5. Yeni zımba tonerini takın ve tık sesi gelene kadar dümdüz itin.

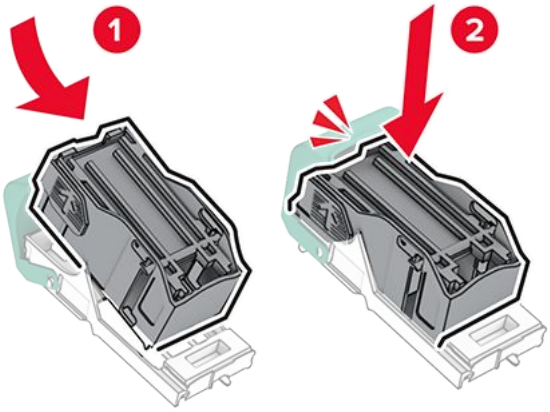

6. Zımba tonerini tutucuya takın ve tık sesi gelene kadar dümdüz itin.

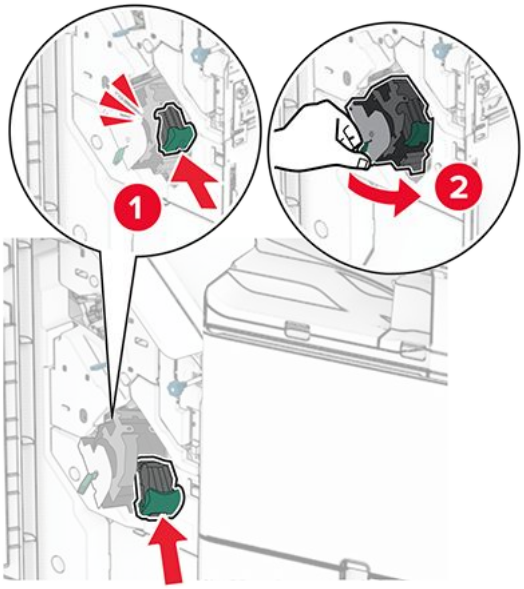

7. H kapağını kapatın.

Kitapçık tutucudaki zımba tonerini değiştirme

1. H kapağını açın.

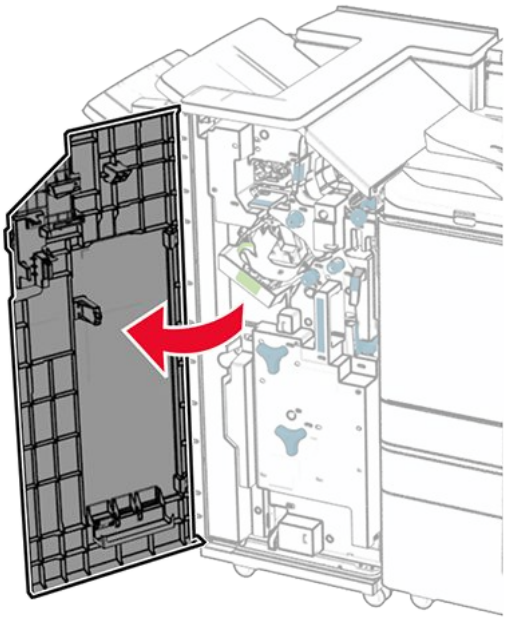

2. Yeşil kolu çekin ve ardından zımba toneri tutucuyu çıkarın.

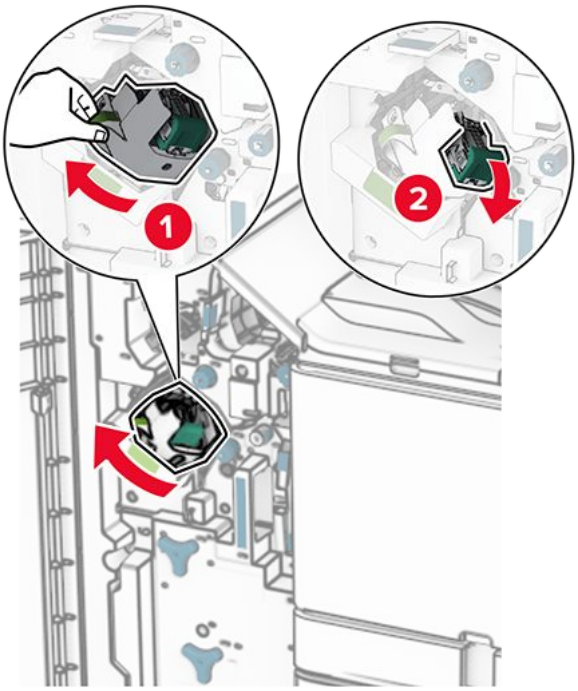

3. Boş zımba kartuşunu çıkarın.

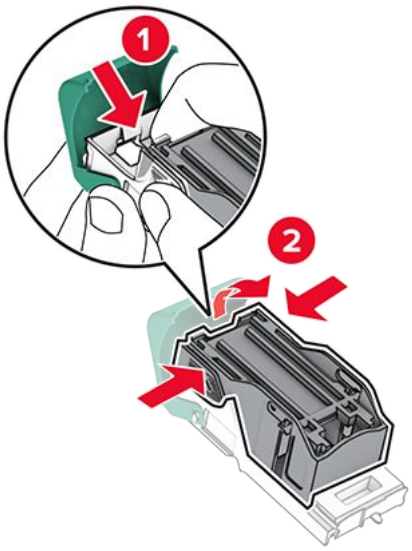

4. Yeni zımba tonerini ambalajından çıkarın.
5. Yeni zımba tonerini takın ve tık sesi gelene kadar dümdüz itin.

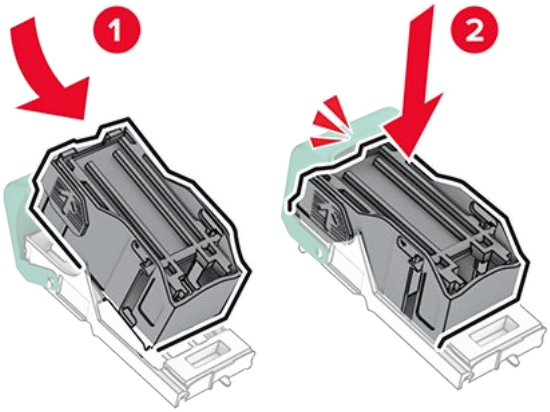

6. Zımba tonerini tutucuya takın ve tık sesi gelene kadar dümdüz itin.

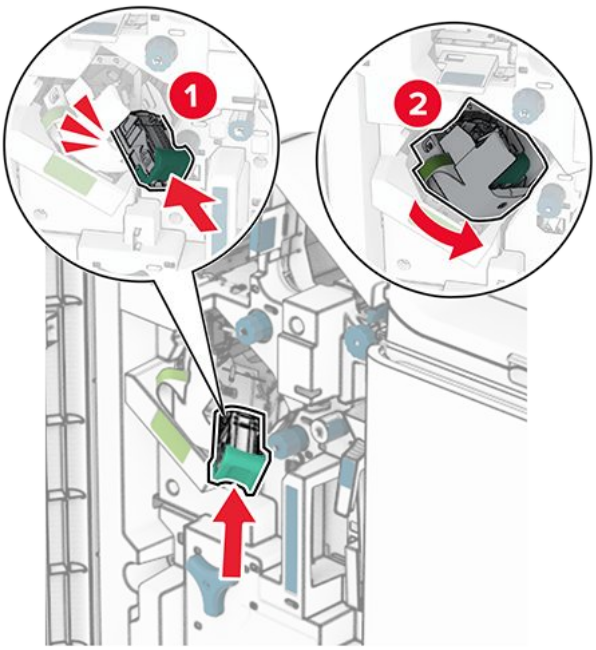

7. H kapağını kapatın.

Kitapçık tutucudaki zımba kartuşu tutucularını değiştirme

1. Sonlandırıcı kapağını açın.

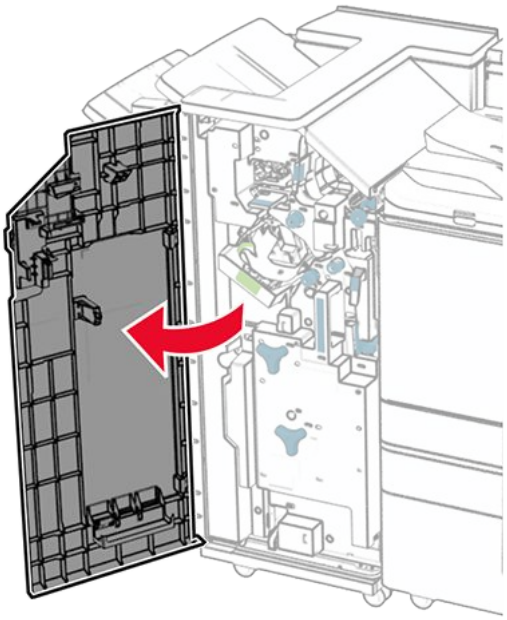

2. Kitapçık yapıcıyı çıkarın ve ardından kullanılan zımba kartuşu tutucularını çıkarın.

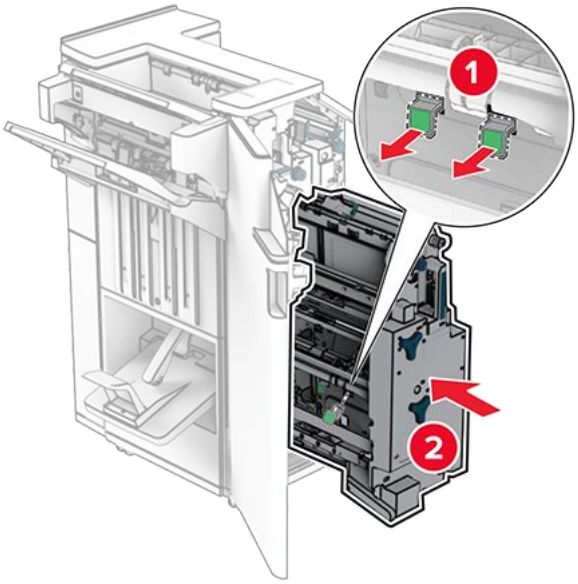

3. Yeni zımba kartuşu tutucularını ambalajından çıkarın.
4. Yeni zımba toneri tutucularını takın.

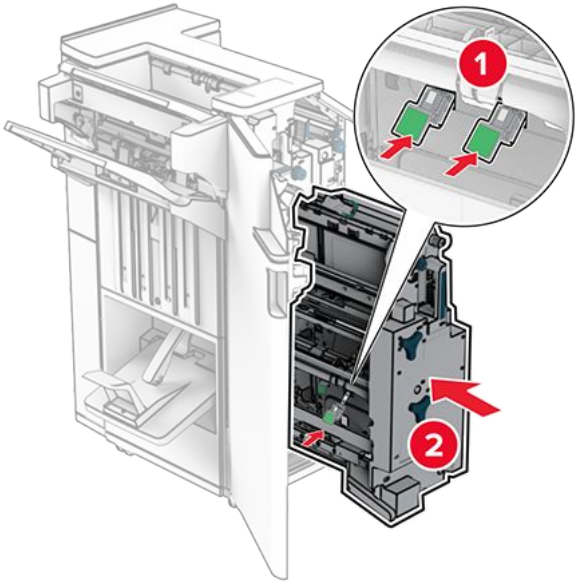

5. Kitapçık yapıcıyı takın ve sonlandırıcı kapağını kapatın.

Sarf malzemesi kullanım sayaçlarını sıfırlama

1. Kontrol panelinden **Ayarlar > Aygıt > Bakım > Yapılandırma Menüsü > Sarf Malzemesi Kullanımı ve Sayaçlar** bölümüne gidin.
2. Sıfırlamak istediğiniz sayacı belirleyin.

Uyarı—Hasar Tehlikesi
İade Programı sözleşme koşulları kapsamında olmayan sarf malzemeleri ve parçalar sıfırlanabilir ve yeniden üretilebilir. Ancak üretici garantisi, orijinal olmayan sarf malzemelerinden veya parçalardan kaynaklanan zararları kapsamaz. Doğru yeniden üretim olmadan sarf malzemelerindeki veya parçalardaki sayaçları sıfırlamak, yazıcınızda hasara yol açabilir. Sarf malzemesi veya parça sayacını sıfırladıktan sonra yazıcınızda sıfırlama ögesinin varlığına ilişkin bir hata gösterilebilir.

Yazıcı parçalarını temizleme

Yazıcıyı temizleme

DİKKAT—ÇARPILMA TEHLİKESİ
Yazıcının dışını temizlerken elektrik çarpması riskine engel olmak için, güç kablosunu prizden çekin ve yazıcıya takılı tüm kabloları çıkarın.

Notlar

- Bu görevi birkaç ayda bir uygulayın.
- Yazıcı garantisi, yazıcıyı yanlış tutmaktan kaynaklanan hasarları kapsamaz.

1. Yazıcıyı kapatın ve güç kablosunun fişini elektrik prizinden çekin.
2. Standart kutu ve çok amaçlı besleyicideki kağıdı çıkarın.
3. Yumuşak bir fırça veya elektrikli süpürgeyle yazıcının çevresindeki toz, tüy ve kağıt parçalarını temizleyin.
4. Yazıcının dışını nemli, yumuşak ve hav bırakmayan bir bezle silin.

   Notlar
   - Evde kullanılan türden temizleme maddeleri ve deterjan kullanmayın; yazıcının yüzeyine zarar verebilir.
   - Temizleme işlemi sonrasında yazıcının her tarafının kuru olduğundan emin olun.

5. Güç kablosunu prize takın ve ardından yazıcıyı açın.

   DİKKAT–YARALANMA TEHLİKESİ
   Yangın veya elektrik çarpması riskini önlemek için güç kablosunu ürünün yakınındaki ve kolay erişilebilir bir konumdaki uygun şekilde tanımlanmış ve doğru şekilde topraklanmış bir elektrik prizine bağlayın.

Dokunmatik ekranı temizleme

DİKKAT—ÇARPILMA TEHLİKESİ
Yazıcının dışını temizlerken elektrik çarpması riskini önlemek için güç kablosunu prizden çekin ve yazıcıya takılı tüm kabloları çıkarın.

1. Yazıcıyı kapatın ve güç kablosunun fişini elektrik prizinden çekin.
2. Dokunmatik ekranı nemli, yumuşak ve hav bırakmayan bir bezle silin.

   Notlar
   - Dokunmatik ekran zarar görebileceğinden evde kullanılan türden temizlik maddelerini ya da deterjanları kullanmayın.
   - Temizledikten sonra dokunmatik ekranın kuru olduğundan emin olun.

3. Güç kablosunu prize takın ve ardından yazıcıyı açın.

DİKKAT–YARALANMA TEHLİKESİ
Yangın veya elektrik çarpması riskini önlemek için güç kablosunu ürünün yakınındaki ve kolay erişilebilir bir konumdaki uygun şekilde tanımlanmış ve doğru şekilde topraklanmış bir elektrik prizine bağlayın.

Yazıcı kafası lenslerini temizleme

1. Ön kapağı açın.

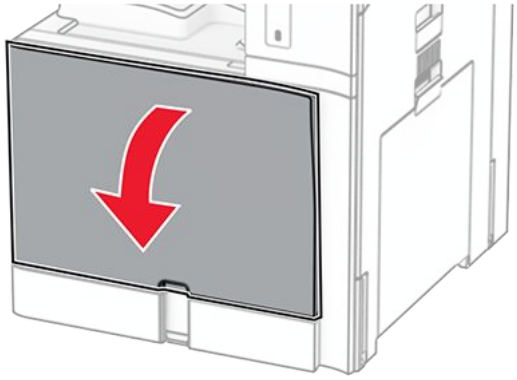

2. Toner kartuşlarını çıkarın.

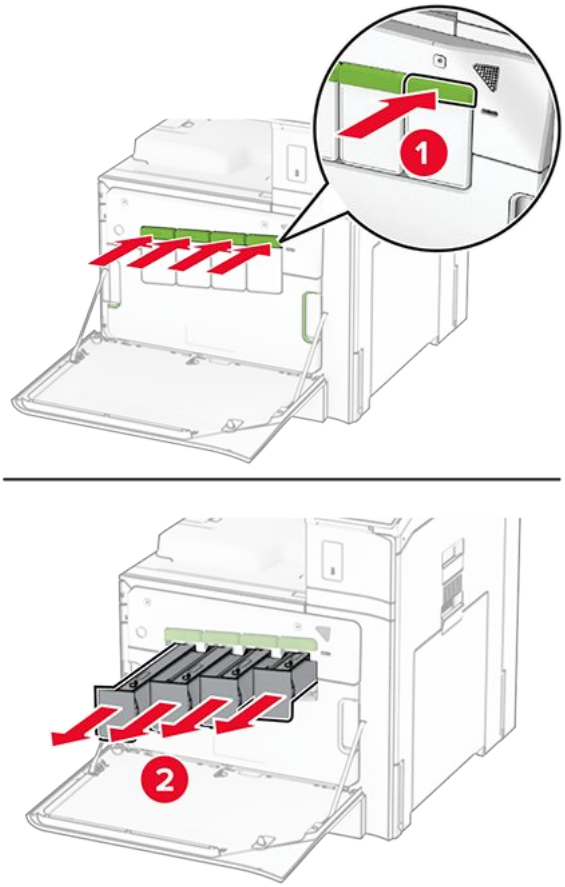

3. Sileceği durana kadar yavaşça dışarı çekin.

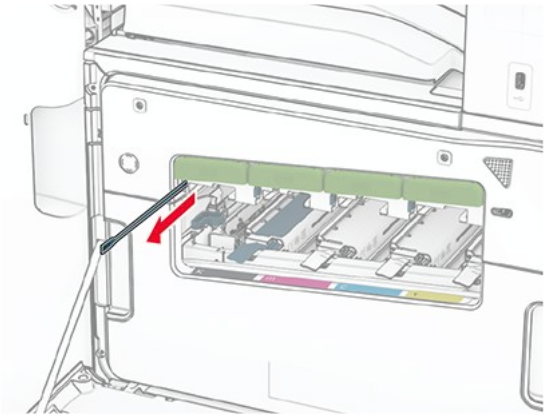

Note: Silecek yazıcıdan ayrılmaz.

4. Sileceği, duruncaya kadar yazıcı kafası üzerine geri itin.

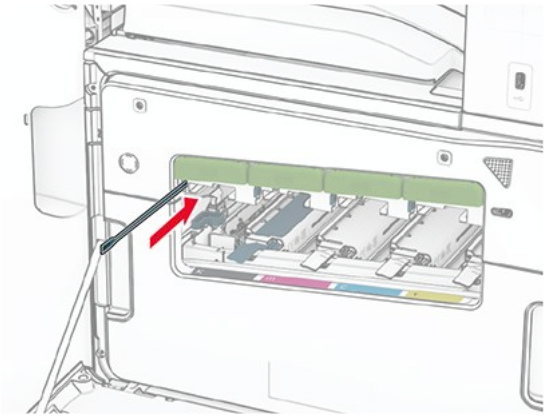

5. 3. ve 4. adımı her bir yazıcı kafası için üç kez tekrarlayın.
6. Toner kartuşlarını takın.

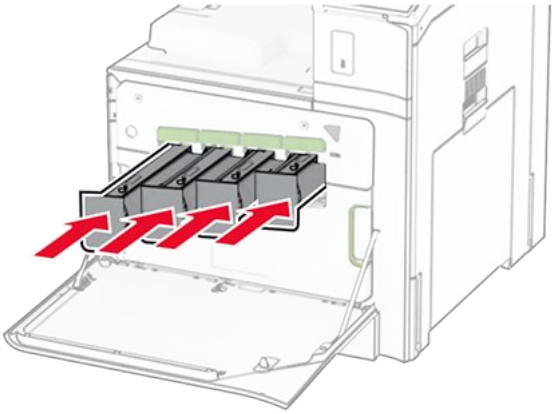

7. Ön kapağı kapatın.

Delgeç kutusunu boşaltma

Note: Takılı tutucuya bağlı olarak, delgeç kutusu farklı şekilde görünebilir.

1. Sonlandırıcı kapağını açın.

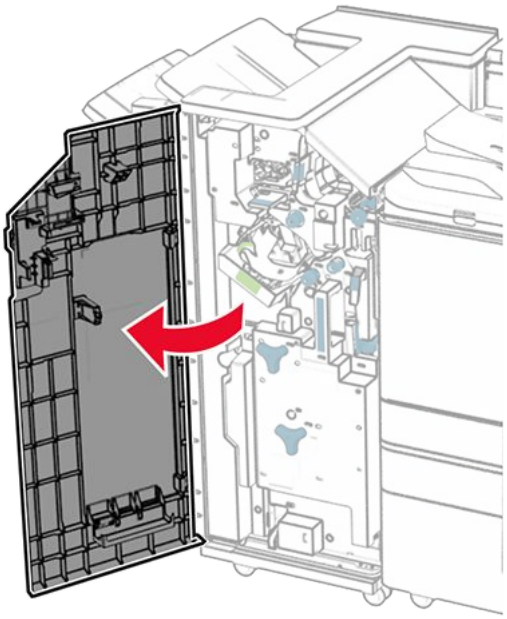

2. Delgeç kutusunu çıkarın ve ardından boşaltın.

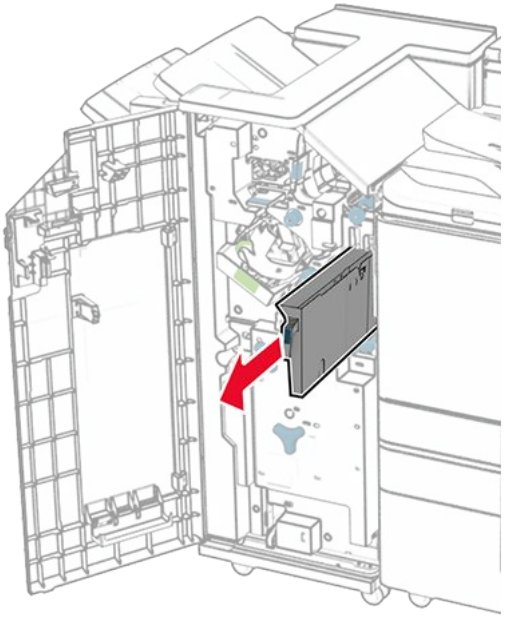

3. Delgeç kutusunu takın.

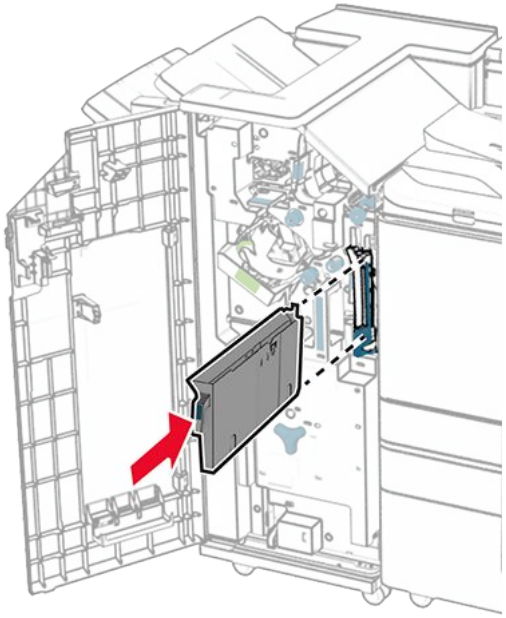

4. Son işlemci kapağını kapatın.

Enerji ve kağıt tasarrufu

Güç tasarrufu modu ayarlarını yapılandırma

Uyku modu

1. Kontrol panelinden, **Ayarlar > Aygıt > Güç Yönetimi > Zamanaşımları > Uyku Modu**'na gidin.
2. Yazıcının **Uyku Modu** durumuna girmeden önce boşta bekleyeceği süreyi belirleyin.

Hazırda Bekleme modu

1. Kontrol panelinden **Ayarlar > Aygıt > Güç Yönetimi > Zamanaşımları > Hazırda Bekleme Süre Sonu**'na gidin.
2. Yazıcının hazırda bekleme moduna girmeden önce boşta bekleyeceği süreyi girin.

Notlar

- **Hazırda Bekleme Zaman Aşımı** ayarının çalışması için **Bağlantıda Hazırda Bekleme Zaman Aşımı** ayarını **Hazırda Bekleme** olarak belirleyin.
- Embedded Web Server, yazıcı bekleme modundayken devre dışıdır.

Ekranın parlaklığını ayarlama

1. Kontrol panelinden **Ayarlar > Aygıt > Tercihler** bölümüne gidin.
2. **Ekran Parlaklığı** menüsünde ayarı uygulayın.

Sarf malzemelerinden tasarruf etme

- Kağıdın her iki tarafına yazdırın.

> **Note:** Çift taraflı yazdırma, yazıcıdaki varsayılan ayardır.

- Tek bir kağıt yaprağına birden çok sayfa yazdırır.
- Yazdırmadan önce belgenin nasıl göründüğünü incelemek için ön izleme özelliğini kullanın.
- İçeriğinin ve biçiminin doğru olduğundan emin olmak belgelerinizin bir kopyasını yazdırın.

Yazıcıyı başka bir yere taşıma

DİKKAT–YARALANMA TEHLİKESİ
Yazıcının ağırlığı 20 kg'dan (44 lb) fazlaysa yazıcıyı güvenli bir şekilde kaldırmak için iki veya daha fazla kişi gerekebilir.

DİKKAT–YARALANMA TEHLİKESİ
Yangın veya elektrik çarpması riskini önlemek için yalnızca bu ürünle birlikte verilen güç kablosunu veya üretici onaylı yedek güç kablolarını kullanın.

DİKKAT–YARALANMA TEHLİKESİ
Yazıcı taşınırken yaralanmaların veya yazıcının hasar görmesinin önüne geçmek için aşağıdaki kurallara uyun:

- Tüm kapakların ve tepsilerin kapalı olduğundan emin olun.
- Yazıcıyı kapatın ve güç kablosunun fişini elektrik prizinden çekin.
- Yazıcıdan tüm kordon ve kabloları çıkarın.
- Yazıcının ayrı, yerde duran isteğe bağlı tepsileri varsa veya yazıcıya çıkış seçenekleri takılıysa yazıcıyı taşımadan önce bunları çıkarın.
- Yazıcıda tekerlekli taban varsa dikkatli bir şekilde yeni konuma tekerlekleri kullanarak taşıyın. Eşiklerden ve kırılmış zemin üstünden geçerken dikkatli olun.
- Yazıcıda bir tekerlekli taban yoksa ancak isteğe bağlı tepsilerle veya çıkış seçenekleriyle yapılandırılmışsa çıkış seçeneklerini kaldırın ve yazıcıyı tepsilerden kaldırın. Yazıcıyı ve herhangi bir seçeneği aynı anda kaldırmaya çalışmayın.
- Yazıcıyı kaldırmak için mutlaka tutma yerlerini kullanın.
- Yazıcıyı taşımak için kullanılan tekerlekli aracın taşıyıcı yüzeyi, yazıcının tabanının tamamının oturabileceği genişlikte olmalıdır.

- Donanım seçeneklerini taşımak için kullanılan tekerlekli araçların taşıyıcı yüzeyi, seçeneklerin boyutlarına uygun büyüklükte olmalıdır.
- Yazıcıyı dik tutun.
- Ciddi sarsma hareketlerinden kaçının.
- Yazıcıyı yere bırakırken parmaklarınızın altında olmadığından emin olun.
- Yazıcının çevresinde yeterince boş alan olmasını sağlayın.

Note: Hatalı taşımadan kaynaklanan yazıcı hasarları yazıcı garantisinin kapsamında değildir.

Sorun giderme

Yazdırma kalitesi sorunları

Yaşadığınız yazdırma kalitesi sorununa benzeyen görüntüyü bulun ve ardından sorun çözme adımlarını okumak için görüntünün altındaki bağlantıya tıklayın.

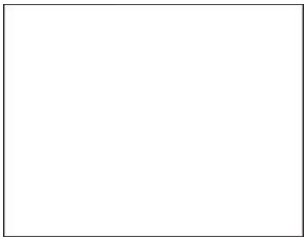

Boş veya beyaz sayfalar on page 444

Koyu baskı on page 445

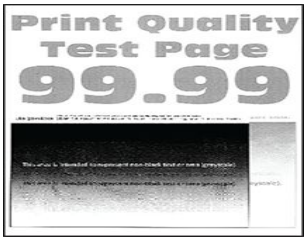

Hayalet resimler on page 447

Gri veya renkli arka plan on page 448

Hatalı kenar boşlukları on page 449

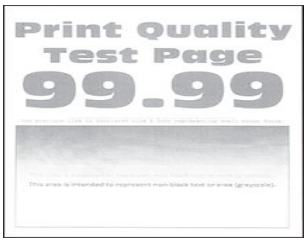

Açık yazdırma on page 450

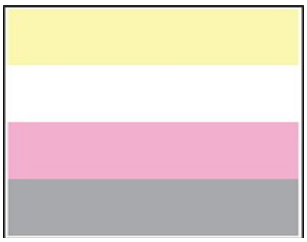

Eksik renkler on page 451

Benekli baskı ve noktalar on page 453

Kağıt kıvrılması on page 521

Yamuk veya eğik baskılar on page 454

Tamamen renkli veya siyah resimler on page 455

Kesik metin veya resim on page 456

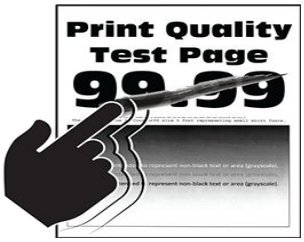 Toner kolayca siliniyor on page 457	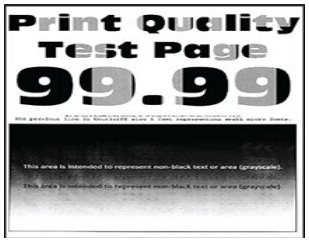 Eşitsiz yazdırma yoğunluğu on page 458	Yatay koyu çizgiler on page 459
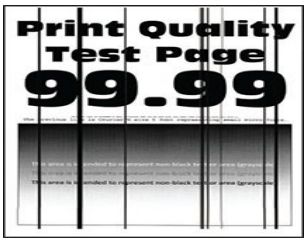 Dikey koyu hatlar veya çizgiler	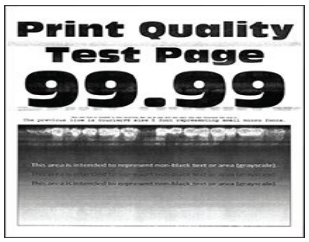 Yatay beyaz çizgiler on page 461	Dikey beyaz çizgiler on page 463
Tekrarlayan kusurlar on page 464		

Yazıcı hata kodları

Hata kodları	Hata mesajı	Çözüm
2.01	Sarf malzemesi gerekiyor.	**İşi İptal Et**ögesini seçin ve gereken sarf malzemesini sipariş edin. Daha fazla bilgi için “Parça ve sarf malzemeleri sipariş etme” adlı bölüme bakın.
3.01	Standart çıkış kutusu dolu.	Çıkış kutusundaki kağıtları çıkarın, ardından **Devam** ögesini seçin.
3.02, 3.03, 3.04	[x] kutusundan kağıt çıkarın.	Çıkış kutusundaki kağıtları çıkarın, ardından **Devam** ögesini seçin.
7.13, 7.23, 7.33, 7.43	[x] no.lu tepsiyi takın.	Belirtilen tepsiyi takın.
8.01	Ön kapağı kapatın.	Bakım gerçekleştirilmediği sürece ön kapağı kapalı tutun.
8.02, 8.03, 8.04, 8.05, 8.08, 8.10, 8.11	[x] kapağını kapatın.	Bakım gerçekleştirilmediği sürece belirtilen kapağı kapalı tutun.

Hata kodları	Hata mesajı	Çözüm
8.06	1500 kağıtlık gözü yeniden takın.	Tepsinin yazıcıya doğru şekilde yerleştirildiğinden emin olun.
8.07	Zımba sonlandırıcıyı tekrar takın.	Tutucunun yazıcıya doğru şekilde yerleştirildiğinden emin olun.
8.08	F kodlu kağıt aktarıcı kapağı kapatın.	Bakım gerçekleştirilmediği sürece kapağı kapalı tutun.
8.09	Kağıt aktarıcı kapağı G'yi kapatın.	
9	Yazıcının yeniden başlatılması gerekti. Son iş tamamlanmamış olabilir.	Mesajı silmek ve yazdırmaya devam etmek **Devam** ögesini seçin.
11.11, 11.21, 11.31, 11.41, 11.51, 11.81, 11.91	<source/>'e <type/> <size/> yükleyin.	Belirtilen tepsiye kağıt yükleyin. Daha fazla bilgi için "Kağıt ve özel ortam yükleme" adlı bölüme bakın.
11.12, 11.22, 11.32, 11.42, 11.82, 11.92	<source/>'e <type/> <size/> <orientation/> yükleyin.	
12.11, 12.21, 12.31, 12.41, 12.51, 12.91	<source/>'i <type/> <size/> olarak değiştirin.	Belirtilen tepsiyi dışarı çekin, kağıdı çıkarın ve doğru kağıt türünü ve boyutunu yükleyin. Daha fazla bilgi için "Kağıt ve özel ortam yükleme" adlı bölüme bakın.
12.12, 12.22, 12.32, 12.42, 12.92	<source/>'i <type/> <size/> <orientation/> olarak değiştirin.	
31.00	Delgeç kutusu bulunmuyor veya dolu.	1. H kapağını açın. 2. Delgeç kutusunu çıkarın. **Note:** Delgeç kutusu dolmuşsa kutuyu boşaltın. 3. Delgeç kutusunu takın. 4. H kapağını kapatın.

Hata kodları	Hata mesajı	Çözüm
31.35, 31.35A, 31.35B	Eksik veya yanıt vermeyen atık toner şişesini geri takın.	1. Ön kapağı açın. 2. Atık toner şişesini çıkarın. **Note:** Tonerin dökülmesini önlemek için şişeyi dik konumda yerleştirin. 3. Atık toner şişesini takın. 4. Ön kapağı kapatın.
31.40z, 31.41z, 31.42z, 31.43z	Eksik veya yanıt vermeyen [color] toneri geri takın.	1. Ön kapağı açın. 2. Kartuşu çıkarın. 3. Toneri takın. 4. Ön kapağı kapatın.

Hata kodları	Hata mesajı	Çözüm
31.60z	Eksik veya yanıt vermeyen siyah görüntüleme ünitesini geri takın.	1. Ön kapağı açın. 2. Toner kartuşlarını çıkarın. 3. Atık toner şişesini çıkarın. **Note:** Tonerin dökülmesini önlemek için şişeyi dik konumda yerleştirin. 4. Görüntüleme kitini çıkarın. **Uyarı—Hasar Tehlikesi** Görüntüleme kitini doğrudan ışığa maruz bırakmayın. Uzun süreli ışığa maruz kalması, yazdırma kalitesi sorunlarına neden olabilir. **Uyarı—Hasar Tehlikesi** Fotoğraf iletkeni tamburuna dokunmayın. Dokunmanız gelecekteki yazdırma işlerinin kalitesini etkileyebilir. 5. Siyah görüntüleme ünitesinin kilidini açın ve üniteyi çıkarın. 6. Siyah görüntüleme ünitesini takın ve yerine oturtun. 7. Görüntüleme kitini tamamen oturana kadar itin. 8. Atık toner şişesini takın. 9. Toner kartuşlarını takın. 10. Ön kapağı kapatın.

Hata kodları	Hata mesajı	Çözüm
31.64z	Eksik, kablo bağlantısı kopmuş veya yanıt vermeyen renkli görüntüleme kitini yeniden takın.	1. Ön kapağı açın. 2. Toner kartuşlarını çıkarın. 3. Atık toner şişesini çıkarın. **Note:** Tonerin dökülmesini önlemek için şişeyi dik konumda yerleştirin. 4. Görüntüleme kitini çıkarın. **Uyarı—Hasar Tehlikesi** Görüntüleme kitini doğrudan ışığa maruz bırakmayın. Uzun süreli ışığa maruz kalması, yazdırma kalitesi sorunlarına neden olabilir. **Uyarı—Hasar Tehlikesi** Fotoğraf iletkeni tamburuna dokunmayın. Dokunmanız gelecekteki yazdırma işlerinin kalitesini etkileyebilir. 5. Görüntüleme kitini tamamen oturana kadar itin. 6. Atık toner şişesini takın. 7. Toner kartuşlarını takın. 8. Ön kapağı kapatın.

Hata kodları	Hata mesajı	Çözüm
31.80z	Eksik veya yanıt vermeyen ısıtıcıyı yeniden takın.	1. B kapağını açın. **DİKKAT—SICAK YÜZEY** Yazıcının içi sıcak olabilir. Sıcak bir bileşenin neden olabileceği bir yaralanma riskini azaltmak için dokunmadan önce bileşenin soğumasını bekleyin. 2. Kilidi açın, ardından ısıtıcıyı çıkarın. 3. Isıtıcıyı takın ve yerine oturtun. 4. B kapağını kapatın.
32.40z, 32.41z, 32.42z, 32.43z	Desteklenmeyen [color] toneri değiştirin.	Daha fazla bilgi için bkz. Toner değiştirme on page 378.
32.60z	Desteklenmeyen siyah görüntüleme ünitesini değiştirin.	Daha fazla bilgi için bkz. Siyah görüntüleme ünitesini değiştirme on page 380.
32.65z	Desteklenmeyen renkli görüntüleme kitini değiştirin.	Daha fazla bilgi için bkz. Renkli görüntüleme kitini değiştirme on page 387.
33.40z, 33.41z, 33.42z, 33.43z	Normal [color] toneri dolduruldu	Daha fazla bilgi için bkz. Normal [color] toneri dolduruldu on page 520.
33.60z	Orijinal olmayan siyah görüntüleme ünitesi, bkz. *Kullanıcı Kılavuzu*.	Daha fazla bilgi için bkz. Lexmark markalı olmayan sarf malzemesiYazıcı Üreticisinden olmayan sarf malzemesi on page 520.
33.64z	Orijinal olmayan renkli görüntüleme kiti, bkz. *Kullanıcı Kılavuzu*.	
34.00	Kağıt çok kısa.	Kağıt boyutu ayarını tepsiye yüklü kağıda göre eşleştirmek için ayar yapın. Kontrol panelinden **Ayarlar > Kağıt > Tepsi > Yapılandırma > Kağıt Boyutu/Türü** bölümüne gidin.
34.10, 34.20, 34.30, 34.40, 34.50	[source] seçeneğini işaretleyin, kılavuzları ve yönlendirmeyi ayarlayın.	Belirtilen tepsiyi dışarı çekin ve sonra kağıdın doğru şekilde yüklendiğinden emin olun. Daha fazla bilgi için “Kağıt ve özel ortam yükleme” adlı bölüme bakın.

Hata kodları	Hata mesajı	Çözüm
34.90	Çok amaçlı besleyiciyi kontrol edin, kılavuzu ve yönlendirmeyi ayarlayın.	Kağıdın doğru yüklendiğinden emin olun. Daha fazla bilgi için “Çok amaçlı besleyiciye yükleme” adlı bölüme bakın.
37.1	İşi harmanlamak için bellek yetersiz.	Aşağıdakilerden birini deneyin: • Depolanan işin bir kısmını yazdırmak ve kalan yazdırma işini harmanlamaya başlamak için **Devam** ögesini seçin. • Geçerli yazdırma işini iptal edin.
37.3	Bellek yetersiz, bekletilen bazı işler silindi.	Mesajı silmek ve yazdırmaya devam etmek **Devam** ögesini seçin.
38.1	Bellek dolu.	Aşağıdakilerden birini veya daha fazlasını deneyin: • Mesajı silmek ve yazdırmaya devam etmek **Devam** ögesini seçin. • Geçerli yazdırma işini iptal edin. • Daha fazla yazıcı belleği takın. • Yazdırma işindeki sayfa sayısını azaltın.
39.1	Karmaşık sayfa, bazı veriler yazdırılamayabilir.	Aşağıdakilerden birini veya daha fazlasını deneyin: • Mesajı silmek ve yazdırmaya devam etmek **Devam** ögesini seçin. • Geçerli yazdırma işini iptal edin. • Daha fazla yazıcı belleği takın. • Yazdırma işini yeniden yazdırmaya göndermeden önce işin karmaşıklığını ve boyutunu azaltın. • Yazdırma işindeki sayfa sayısını azaltın. • İndirilen yazı tiplerinin sayısını ve boyutunu azaltın. • Yazdırma işinden gereksiz yazı tiplerini veya makroları silin. • Yazdırma işindeki grafiklerin sayısını azaltın.
42.yyC, 42.yyK, 42.yyM, 42.yyY	[color] toneri değiştirin, yazıcı bölgesi uyuşmuyor.	Daha fazla bilgi için bkz. Toneri değiştirin, yazıcı bölgesi uyuşmuyor on page 519.

Hata kodları	Hata mesajı	Çözüm
43.40Y, 43.41Y, 43.42Y, 43.43Y	[color] toneri geri takın.	1. Ön kapağı açın. 2. Kartuşu çıkarın. 3. Toneri takın. 4. Ön kapağı kapatın.
43.40Z, 43.41Z, 43.42Z, 43.43Z	[color] toneri değiştirin.	Daha fazla bilgi için bkz. Toner değiştirme on page 378.
50	PPDS yazı tipi hatası.	Yazdırma işinde belirtilen PPDS yazı tipini yükleyin, ardından yazıcının alternatif yazı tipi aramasına izin vermek için **Devam** ögesini seçin.
51	Arızalı flash tespit edildi.	Aşağıdakilerden birini veya daha fazlasını deneyin: • Flash belleği değiştirin. • Mesajı silmek ve yazdırmaya devam etmek **Devam** ögesini seçin. • Geçerli yazdırma işini iptal edin.
52	Flash bellekte kaynaklar için yeterli boş alan yok.	Aşağıdakilerden birini veya daha fazlasını deneyin: • Mesajı silmek ve yazdırmaya devam etmek **Devam** ögesini seçin. • Flash bellekteki fontları, makroları ve diğer verileri silin. • Bir depolama sürücüsü takın. **Note:** Önbelleğe daha önce kaydedilmemiş yüklenen fontlar ve makrolar silindi.
58.4	Hatalı çıkış seçeneği yapılandırması.	Yazıcıyı kapatın ve doğru kutuyu veya sonlandırıcıyı takın.
61	Bozuk diski çıkarın.	Arızalı depolama sürücüsünü değiştirin.
62	Disk dolu.	Aşağıdakilerden birini veya daha fazlasını deneyin: • Mesajı silmek ve yazdırmaya devam etmek **Devam** ögesini seçin. • Depolama sürücüsünde depolanan yazı tiplerini, makroları ve diğer verileri silin. • Bir depolama sürücüsü takın.

Hata kodları	Hata mesajı	Çözüm
63	Diski biçimlendirin.	Biçimlendirme, artık depolama sürücüsündeki tüm bilgileri siler. Diski biçimlendirmek için aşağıdaki işlemleri gerçekleştirin: 1. Kontrol panelinden **Ayarlar > Aygıt > Bakım > Servis Dışı Silme** bölümüne gidin. 2. **Sabit diskteki tüm bilgileri sil** ögesini, ardından **SİL** ögesini seçin.
71.4	Yazıcının saati yanlış.	Yazıcı zamanını yapılandırın. Kontrol panelinden **Ayarlar > Aygıt > Tercihler > Tarih ve Saat > Yapılandır** bölümüne gidin.
75.01	Secure Element algılandı.	Aşağıdakilerden birini yapın: • Takılı Secure Element'ı kullanın. **Note:** Yazıcı mevcut tüm sertifikaları siler ve depolama sürücüsünü de silip yeniden biçimlendirebilir. • Yazıcıyı kapatın, ardından Secure Element'ı çıkarın.
75.02		Secure Element tanınmıyor.
75.03	Secure Element ile iletişim hatası.	Aşağıdakilerden birini yapın: • Secure Element'ı kullanmayı bırakın. **Note:** Yazıcı mevcut tüm sertifikaları siler ve depolama sürücüsünü de silip yeniden biçimlendirebilir. • Yazıcıyı kapatın, Secure Element'ı çıkarın ve tekrar takın.

Hata kodları	Hata mesajı	Çözüm
75.11	Secure Element güncellemesi başarısız oldu.	Aşağıdakilerden birini yapın: • Güncellemeyi yeniden deneyin. • Güncellemeyi iptal edin. **Note:** Yazıcı, mevcut tüm sertifikaları ve depolama sürücüsünün içeriğini silebilir.
75.12	Secure Element güncellemesi tamamlanmadı.	Aşağıdakilerden birini yapın: • Yazıcıyı yeniden başlatın. **Note:** Güncellemenin tamamlanması için 10 saniye bekleyin. • Güncellemeyi iptal edin. **Note:** Yazıcı, mevcut tüm sertifikaları ve depolama sürücüsünün içeriğini silebilir.
80.01, 80.09	Bakım kiti azalmak üzere.	Mesajı silmek için **Devam** ögesini seçin.
80.11, 80.19	Bakım kiti az.	
80.21, 80.29	Bakım kiti çok az.	
80.31	Yazdırmaya devam etmek için bakım kitini değiştirin.	Daha fazla bilgi için bkz. Isıtıcıyı değiştirme on page 395.
80.31	Önerilen kullanım ömrü aşıldı. Bakım kitini değiştirin.	
81.11	1500 kağıtlık göz silindir kiti düşük seviyede.	Mesajı silmek için **Devam** ögesini seçin.
81.31	1500 kağıtlık göz kitini değiştirin; önerilen kullanım ömrü aşıldı.	Daha fazla bilgi için müşteri desteği ile iletişime geçin.
82.00, 82.02, 82.09	Atık toner şişesi neredeyse dolu.	Daha fazla bilgi için bkz. Atık toner şişesini değiştirme on page 394.

Hata kodları	Hata mesajı	Çözüm
82.3, 82.32, 82.33, 82.39	Atık toner şişesini yerine takın.	
83.1y	Aktarma modülü az.	Mesajı silmek için **Devam** ögesini seçin.
83.3y	Aktarma modülünü değiştirin, önerilen kullanım ömrü aşıldı.	Daha fazla bilgi için müşteri desteği ile iletişime geçin.
83.4y	Aktarma modülünü değiştirin.	
83.20	Zımba kartuşu düşük seviyede.	Mesajı silmek için **Devam** ögesini seçin.
83.20	İç zımba S2 düşük seviyede.	
83.20	Dış zımba S2 düşük seviyede.	
83.30	Zımba toneri boş veya yok.	Aşağıdakilerden birini deneyin: • Zımba tonerleri çıkarıp yeniden takın. • Zımba toneri değiştirin. Daha fazla bilgi için bkz. Zımba, delgeç tutucudaki zımba tonerini değiştirme on page 413 veya Zımba sonlandırıcıdaki zımba tonerini değiştirme on page 411.
83.30	Zımba toneri S1 boş veya yok.	Aşağıdakilerden birini deneyin: • Zımba tonerleri çıkarıp yeniden takın. • Zımba toneri değiştirin. Daha fazla bilgi için bkz. Kitapçık tutucudaki zımba tonerini değiştirme on page 416.
83.30	İç zımba toneri S2 boş veya yok.	Aşağıdakilerden birini deneyin: • Zımba tonerleri çıkarıp yeniden takın. • Zımba toneri değiştirin. Daha fazla bilgi için bkz. Kitapçık tutucudaki zımba kartuşu tutucularını değiştirme on page 418.
83.30	Dış zımba toneri S2 boş veya yok.	
84.01K, 84.03K, 84.09K	Siyah görüntüleme ünitesi azalmak üzere.	Mesajı silmek için **Devam** ögesini seçin.
84.11K, 84.13K, 84.19K	Siyah görüntüleme ünitesi az.	

Hata kodları	Hata mesajı	Çözüm
84.21C, 84.03C, 84.09C	Siyah görüntüleme ünitesi çok az.	
84.01C, 84.03C, 84.09C	Renkli görüntüleme kiti azalmak üzere.	
84.11C, 84.13C, 84.19C	Renkli görüntüleme kiti az.	
84.21C, 84.23C, 84.29C	Renkli görüntüleme kiti çok az.	
84.31, 84.33	Önerilen kullanım ömrü aşıldı. Siyah görüntüleme ünitesini değiştirin.	Daha fazla bilgi için bkz. Siyah görüntüleme ünitesini değiştirme on page 380.
84.31, 84.33	Önerilen kullanım ömrü aşıldı. Renkli görüntüleme kitini değiştirin.	Daha fazla bilgi için bkz. Renkli görüntüleme kitini değiştirme on page 387.
84.41, 84.43, 84.48	Yazdırmayı devam ettirmek için siyah görüntüleme ünitesini değiştirin.	Daha fazla bilgi için bkz. Siyah görüntüleme ünitesini değiştirme on page 380.
84.41, 84.43, 84.48	Yazdırmaya devam etmek için renkli görüntüleme kitini değiştirin.	Daha fazla bilgi için bkz. Renkli görüntüleme kitini değiştirme on page 387.
88.00[x], 88.07[x], 88.08[x], 88.09[x]	[Color] toner azalmak üzere.	Mesajı silmek için **Devam** ögesini seçin.
88.10[x], 88.17[x], 88.18[x], 88.19[x]	[Color] toner az.	
88.20[x], 88.27[x], 88.28[x], 88.29[x]	[Color] toner çok az.	
88.30[x], 88.37[x], 88.38[x]	[color] toneri değiştirin, tahmini <NUM/> sayfa kaldı.	Daha fazla bilgi için bkz. Toner değiştirme on page 378.
88.30[x], 88.37[x], 88.38[x]	[color] toneri değiştirin.	
88.40[x], 88.47[x], 88.48[x]	[color] toneri değiştirin, 0 sayfa kaldı.	
88.40[x], 88.47[x], 88.48[x]	[color] toneri değiştirin.	

Hata kodları	Hata mesajı	Çözüm
200.03, 200.05, 200.12, 200.13, 200.14, 200.15, 200.22, 200.23, 200.24, 200.25, 200.26, 200.32, 200.33, 200.34, 200.35, 200.36, 200.42, 200.43, 200.44, 200.45, 200.46, 200.52, 200.53, 200.54, 200.55, 200.56, 200.91, 201.91, 202.02, 202.03, 202.04, 202.05, 202.12, 202.13, 202.14, 202.15, 202.22, 202.23, 202.24, 202.25, 202.32, 202.33, 202.34, 202.35, 202.42, 202.43, 202.44, 202.45, 202.52, 202.53, 202.54, 202.55, 202.91, 202.93, 202.95, 231.03, 231.05, 231.13, 231.15, 231.23, 231.25, 231.33, 231.35, 231.43, 231.45, 231.53, 231.55, 231.91, 232.03, 232.05, 232.13, 232.15, 232.23, 232.25, 232.33, 232.35, 232.43, 232.45, 232.53, 232.55, 232.93, 232.94, 232.95, 240.05, 240.25, 240.35, 240.45, 240.55, 240.91, 240.95, 241.12, 241.14, 241.15, 241.91	[LOCATION/] konumunda kağıt sıkışması.	Daha fazla bilgi için bkz. B kapağında kağıt sıkışması on page 479.
240.06	[LOCATION/] konumunda kağıt sıkışması.	Daha fazla bilgi için bkz. Çok amaçlı besleyicide kağıt sıkışması on page 474.
241.16, 241.82, 241.83, 241.84, 661.13, 661.84	[LOCATION/] konumunda kağıt yükleme hatası.	1. Tepsi 1'i açın. 2. Kağıt yığınını çıkarıp düzenleyin. 3. Gerekirse kağıt kılavuzlarını ayarlayın. 4. Tepsi 1'i yeniden yükleyin. 5. Tepsi 1'i kapatın.

Hata kodları	Hata mesajı	Çözüm
242.23, 242.25, 242.35, 242.45, 242.55, 242.91	[LOCATION/] konumunda kağıt sıkışması.	Daha fazla bilgi için bkz. İsteğe bağlı 550 kağıtlık gözde kağıt sıkışması on page 472.
242.33, 242.43, 243.33, 243.35, 243.36, 243.43, 243.35, 243.45, 243.45, 243.55, 243.91, 244.43, 244.45, 244.91	[LOCATION/] konumunda kağıt sıkışması.	Daha fazla bilgi için şu bölümlerden birine bakın: • 2 x 550 kağıtlık gözde kağıt sıkışması on page 474 • 2000 kağıtlık çift girişte kağıt sıkışması on page 476
243.43, 243.53, 244.43, 244.45, 244.46, 244.91, 245.53, 245.56, 245.55, 245.91, 602.59, 664.43, 665.53	[LOCATION/] konumunda kağıt sıkışması.	Daha fazla bilgi için bkz. 1500 kağıtlık gözde kağıt sıkışması on page 477.
400.11, 400.13, 400.15, 401.11, 401.13, 401.15, 404.19, 438.11, 438.21, 444.66, 450.21, 450.23, 450.25, 450.98, 450.99, 451.21, 451.23, 451.25, 452.66, 453.21, 453.23, 454.21, 454.23, 454.25, 457.21, 457.23, 457.25, 460.66, 461.66, 464.66, 465.66, 466.66, 467.66, 468.66, 469.66, 472.66, 477.66, 480.66, 483.66, 486.29, 504.11, 504.15, 505.11, 505.15, 514.19, 698.29	[LOCATION/] konumunda kağıt sıkışması.	Daha fazla bilgi için bkz. Zımba, delgeç tutucuda kağıt sıkışması on page 488.

Hata kodları	Hata mesajı	Çözüm
400.11, 400.13, 400.15, 401.11, 401.13, 401.15, 404.19, 438.11, 438.21, 442.66, 444.66, 445.66, 450.21, 450.23, 450.25, 451.21, 451.23, 451.25, 451.98, 451.99, 452.66, 453.21, 453.23, 453.25, 454.21, 454.23, 454.25, 457.21, 457.23, 457.25, 459.66, 460.66, 461.66, 462.66, 463.66, 464.66, 465.66, 466.66, 467.66, 468.66, 469.66, 470.66, 472.66, 473.66, 476.66, 477.66, 480.66, 483.66, 486.29, 490.66, 491.21, 491.25, 491.66, 493.21, 494.21, 492.66, 494.66, 495.66, 496.66, 497.66, 504.11, 504.15, 505.11, 505.15, 514.19, 698.29	[LOCATION/] konumunda kağıt sıkışması.	Daha fazla bilgi için bkz. Kitapçık tutucuda kağıt sıkışması on page 499.
420.11, 420.13, 420.15, 420.99, 421.56, 422.56, 423.56, 424.56, 425.13, 425.15, 425.11, 426.11, 426.15, 428.56A, 428.56B, 431.56, 435.56, 438.11, 439.19, 461.56, 698.19	[LOCATION/] konumunda kağıt sıkışması.	Daha fazla bilgi için bkz. Zımba sonlandırıcıda kağıt sıkışması on page 483.
438.11, 500.11, 500.13, 500.15, 500.99, 502.11, 502.13, 502.15, 504.11, 504.13, 504.15, 505.13, 506.11, 506.13, 506.15, 507.11, 507.13, 507.15, 508.56, 509.56, 510.56, 511.56, 512.56, 513.56, 514.19, 698.19, 698.29	[LOCATION/] konumunda kağıt sıkışması.	Daha fazla bilgi için bkz. Katlanan kağıt aktarıcıda kağıt sıkışması on page 485.

Hata kodları	Hata mesajı	Çözüm
602.29, 662.23	Tepsi 2'de kağıt yükleme hatası.	Daha fazla bilgi için bkz. 550 kağıtlık göze kağıt yerleştirme on page 103.
602.39, 663.33	Tepsi 3'de kağıt yükleme hatası.	Daha fazla bilgi için şu bölümlerden birine bakın: • 550 kağıtlık göze kağıt yerleştirme on page 103 • 2000 kağıtlık çift girişe kağıt yerleştirme on page 107
602.49, 664.43	Tepsi 4'de kağıt yükleme hatası.	Daha fazla bilgi için bkz. 550 kağıtlık göze kağıt yerleştirme on page 103.

Yazdırma sorunları

Yazdırma kalitesi kötü

Boş veya beyaz sayfalar

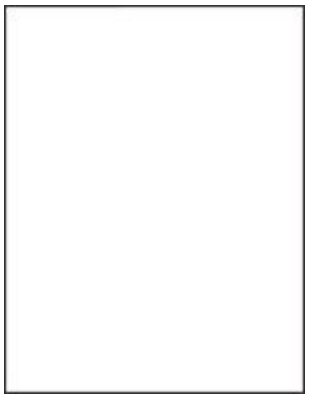

Notlar
Sorunu çözmeden önce şunları yapın:

1. Renk Ayarı gerçekleştirin. Kontrol panelinden şuraya gidin:
   Ayarlar › Yazdırma › Kalite › Advanced Imaging › Renk Ayarı.
2. Yazdırma Kalitesi Sınama Sayfalarını yazdırın. Kontrol panelinden şuraya gidin:
   Ayarlar › Sorun giderme › Yazdırma Kalitesi Sınama Sayfaları.

   > **Note:** Örnek sayfaları yazdırmak için tepsi 1'i kullanın ve kağıdın dikey yönde yüklendiğinden emin olun.

Aşağıdakilerden birini veya daha fazlasını deneyin:

- Görüntüleme kiti, görüntüleme ünitesi ve tonerlerdeki tüm ambalaj malzemelerinin çıkarıldığından emin olun.
- Yazıcıda orijinal ve desteklenen bir Lexmark toner kartuşu kullanılıp kullanılmadığını kontrol edin.

> **Note:** Kartuş desteklenmiyorsa desteklenen bir kartuş takın.

- Görüntüleme kitinin ve siyah görüntüleme ünitesinin düzgün takıldığından emin olun.

  1. Görüntüleme kitini ve ardından siyah görüntüleme ünitesini çıkarın.

     > **Uyarı—Hasar Tehlikesi**
     > Görüntüleme kitini ve siyah görüntüleme ünitesini 10 dakikadan daha uzun süre doğrudan ışık altında bırakmayın. Uzun süreli ışığa maruz kalması, yazdırma kalitesi sorunlarına neden olabilir.

     > **Uyarı—Hasar Tehlikesi**
     > Görüntüleme ünitesinin veya siyah görüntüleme kitinin altındaki fotoğraf iletkeni tamburuna dokunmayın. Dokunmanız gelecekteki yazdırma işlerinin kalitesini etkileyebilir.

  2. Siyah görüntüleme ünitesini ve ardından görüntüleme kitini takın.

Sorun devam ederse müşteri desteği ile iletişime geçin.

Koyu baskı

Notlar
Sorunu çözmeden önce şunları yapın:

1. Renk Ayarı gerçekleştirin. Kontrol panelinden şuraya gidin:
   Ayarlar › Yazdırma › Kalite › Advanced Imaging › Renk Ayarı.
2. Yazdırma Kalitesi Sınama Sayfalarını yazdırın. Kontrol panelinden şuraya gidin:
   Ayarlar › Sorun giderme › Yazdırma Kalitesi Sınama Sayfaları.

   Note: Örnek sayfaları yazdırmak için tepsi 1'i kullanın ve kağıdın dikey yönde yüklendiğinden emin olun.

Aşağıdakilerden birini veya daha fazlasını deneyin:

- İşletim sisteminize bağlı olarak, toner koyuluğunu Yazdırma Tercihleri veya Yazdır iletişim kutusundan azaltın.

  Note: Bu ayarı yazıcı kontrol panelinden de değiştirebilirsiniz.
  Ayarlar › Yazdırma › Kalite › Toner Koyuluğu bölümüne gidin.

- İşletim sisteminize bağlı olarak Yazdırma Tercihleri veya Yazdır iletişim kutusundan kağıt türünü belirleyin. Ayarın tepsiye yüklü kağıtla aynı olduğundan emin olun.

  Note: Bu ayarı yazıcı kontrol panelinden de değiştirebilirsiniz.
  Ayarlar › Kağıt › Tepsi Yapılandırması › Kağıt Boyutu/Türü bölümüne gidin.

- Kağıdın dokulu veya sert yüzeyli olmadığından emin olun.
- Yeni bir paketten kağıt yükleyin.

  Note: Kağıt yüksek nem nedeniyle nemi emiyor. Kağıdı kullanmaya hazır olana kadar orijinal paketinde saklayın.

Sorun devam ederse müşteri desteği ile iletişime geçin.

Hayalet resimler

Notlar
Sorunu çözmeden önce şunları yapın:

1. Renk Ayarı gerçekleştirin. Kontrol panelinden şuraya gidin:
   Ayarlar › Yazdırma › Kalite › Advanced Imaging › Renk Ayarı.
2. Yazdırma Kalitesi Sınama Sayfalarını yazdırın. Kontrol panelinden şuraya gidin:
   Ayarlar › Sorun giderme › Yazdırma Kalitesi Sınama Sayfaları.

   Note: Örnek sayfaları yazdırmak için tepsi 1'i kullanın ve kağıdın dikey yönde yüklendiğinden emin olun.

Aşağıdakilerden birini veya daha fazlasını deneyin:

- Tepsiye doğru türde ve ağırlıkta kağıt yerleştirin.
- İşletim sisteminize bağlı olarak Yazdırma Tercihleri veya Yazdır iletişim kutusundan kağıt türünü belirleyin. Ayarın tepsiye yüklü kağıtla aynı olduğundan emin olun.

  Note: Bu ayarı yazıcı kontrol panelinden de değiştirebilirsiniz.
  Ayarlar › Kağıt › Tepsi Yapılandırması › Kağıt Boyutu/Türü bölümüne gidin.

Sorun devam ederse müşteri desteği ile iletişime geçin.

Gri veya renkli arka plan

Notlar
Sorunu çözmeden önce şunları yapın:

1. Renk Ayarı gerçekleştirin. Kontrol panelinden şuraya gidin:
   Ayarlar › Yazdırma › Kalite › Advanced Imaging › Renk Ayarı.
2. Yazdırma Kalitesi Sınama Sayfalarını yazdırın. Kontrol panelinden şuraya gidin:
   Ayarlar › Sorun giderme › Yazdırma Kalitesi Sınama Sayfaları.

   Note: Örnek sayfaları yazdırmak için tepsi 1'i kullanın ve kağıdın dikey yönde yüklendiğinden emin olun.

Aşağıdakilerden birini veya daha fazlasını deneyin:

- Doku ve Ağırlık yazıcı ayarlarının yüklenen kağıtla eşleştiğinden emin olun.

  Kontrol panelinden şuraya gidin: **Ayarlar › Kağıt › Ortam Yapılandırması › Ortam Türleri**.

  Note: Sert dokulu ve ağır kağıtlar daha yavaş yazdırılabilir.

- Görüntüleme kitinin ve siyah görüntüleme ünitesinin düzgün takıldığından emin olun.

  1. Görüntüleme kitini ve ardından siyah görüntüleme ünitesini çıkarın.

     Uyarı—Hasar Tehlikesi
     Görüntüleme kitini ve siyah görüntüleme ünitesini 10 dakikadan daha uzun süre doğrudan ışık altında bırakmayın. Uzun süreli ışığa maruz kalması, yazdırma kalitesi sorunlarına neden olabilir.

> **Uyarı—Hasar Tehlikesi**
> Görüntüleme ünitesinin veya siyah görüntüleme kitinin altındaki fotoğraf iletkeni tamburuna dokunmayın. Dokunmanız gelecekteki yazdırma işlerinin kalitesini etkileyebilir.

2. Siyah görüntüleme ünitesini ve ardından görüntüleme kitini takın.

Sorun devam ederse müşteri desteği ile iletişime geçin.

Hatalı kenar boşlukları

> **Notlar**
> Sorunu çözmeden önce şunları yapın:
>
> 1. Renk Ayarı gerçekleştirin. Kontrol panelinden şuraya gidin:
> **Ayarlar › Yazdırma › Kalite › Advanced Imaging › Renk Ayarı**.
> 2. Yazdırma Kalitesi Sınama Sayfalarını yazdırın. Kontrol panelinden şuraya gidin:
> **Ayarlar › Sorun giderme › Yazdırma Kalitesi Sınama Sayfaları**.
>
> > **Note:** Örnek sayfaları yazdırmak için tepsi 1'i kullanın ve kağıdın dikey yönde yüklendiğinden emin olun.

Aşağıdakilerden birini veya daha fazlasını deneyin:

- Tepsideki kağıt kılavuzlarını yüklediğiniz kağıtlar için doğru konuma getirin.
- İşletim sisteminize bağlı olarak, kağıt boyutunu Yazdırma Tercihleri veya Yazdır iletişim kutusundan belirleyin. Ayarın, yüklenen kağıtla uyuştuğundan emin olun.

> **Note:** Bu ayarı yazıcı kontrol panelinden de değiştirebilirsiniz.
> **Ayarlar › Kağıt › Tepsi Yapılandırması › Kağıt Boyutu/Türü** bölümüne gidin.

Sorun devam ederse müşteri desteği ile iletişime geçin.

Açık yazdırma

Notlar
Sorunu çözmeden önce şunları yapın:

1. Renk Ayarı gerçekleştirin. Kontrol panelinden şuraya gidin:
   Ayarlar › Yazdırma › Kalite › Advanced Imaging › Renk Ayarı.
2. Yazdırma Kalitesi Sınama Sayfalarını yazdırın. Kontrol panelinden şuraya gidin:
   Ayarlar › Sorun giderme › Yazdırma Kalitesi Sınama Sayfaları.

   Note: Örnek sayfaları yazdırmak için tepsi 1'i kullanın ve kağıdın dikey yönde yüklendiğinden emin olun.

Aşağıdakilerden birini veya daha fazlasını deneyin:

- Görüntüleme kiti, görüntüleme ünitesi ve tonerlerdeki tüm ambalaj malzemelerinin çıkarıldığından emin olun.
- İşletim sisteminize bağlı olarak, toner koyuluğunu Yazdırma Tercihleri veya Yazdır iletişim kutusundan artırın.

  Note: Bu ayarı yazıcı kontrol panelinden de değiştirebilirsiniz.
  Ayarlar › Yazdırma › Kalite › Toner Koyuluğu bölümüne gidin.

- Kontrol panelinden **Ayarlar › Yazdırma › Kalite** bölümüne gidin ve **Renk Koruyucu**'yu kapatın.
- İşletim sisteminize bağlı olarak Yazdırma Tercihleri veya Yazdır iletişim kutusundan kağıt türünü belirleyin. Ayarın, yüklenen kağıtla uyuştuğundan emin olun.

  Note: Bu ayarı yazıcı kontrol panelinden de değiştirebilirsiniz.
  Ayarlar › Kağıt › Tepsi Yapılandırması › Kağıt Boyutu/Türü bölümüne gidin.

- Kağıdın dokulu veya sert yüzeyli olmadığından emin olun.
- Yeni bir paketten kağıt yükleyin.

> **Note:** Kağıt yüksek nem nedeniyle nemi emiyor. Kağıdı kullanmaya hazır olana kadar orijinal paketinde saklayın.

- Görüntüleme kitinin ve siyah görüntüleme ünitesinin düzgün takıldığından emin olun.

  1. Görüntüleme kitini ve ardından siyah görüntüleme ünitesini çıkarın.

     > **Uyarı—Hasar Tehlikesi**
     > Görüntüleme kitini ve siyah görüntüleme ünitesini 10 dakikadan daha uzun süre doğrudan ışık altında bırakmayın. Uzun süreli ışığa maruz kalması, yazdırma kalitesi sorunlarına neden olabilir.

     > **Uyarı—Hasar Tehlikesi**
     > Görüntüleme ünitesinin veya siyah görüntüleme kitinin altındaki fotoğraf iletkeni tamburuna dokunmayın. Dokunmanız gelecekteki yazdırma işlerinin kalitesini etkileyebilir.

  2. Siyah görüntüleme ünitesini ve ardından görüntüleme kitini takın.

Sorun devam ederse müşteri desteği ile iletişime geçin.

Eksik renkler

Notlar
Sorunu çözmeden önce şunları yapın:

1. Renk Ayarı gerçekleştirin. Kontrol panelinden şuraya gidin:
   Ayarlar › Yazdırma › Kalite › Advanced Imaging › Renk Ayarı.
2. Yazdırma Kalitesi Sınama Sayfalarını yazdırın. Kontrol panelinden şuraya gidin:
   Ayarlar › Sorun giderme › Yazdırma Kalitesi Sınama Sayfaları.

   Note: Örnek sayfaları yazdırmak için tepsi 1'i kullanın ve kağıdın dikey yönde yüklendiğinden emin olun.

Aşağıdakilerden birini veya daha fazlasını deneyin:

- Görüntüleme kiti, görüntüleme ünitesi ve tonerlerdeki tüm ambalaj malzemelerinin çıkarıldığından emin olun.
- Eksik rengin geliştirici birimini çıkarın.

1. Görüntüleme kitini çıkarın.

   Uyarı—Hasar Tehlikesi
   Görüntüleme kitini ve siyah görüntüleme ünitesini 10 dakikadan daha uzun süre doğrudan ışık altında bırakmayın. Uzun süreli ışığa maruz kalması, yazdırma kalitesi sorunlarına neden olabilir.

   Uyarı—Hasar Tehlikesi
   Görüntüleme ünitesinin veya siyah görüntüleme kitinin altındaki fotoğraf iletkeni tamburuna dokunmayın. Dokunmanız gelecekteki yazdırma işlerinin kalitesini etkileyebilir.

2. Eksik rengin geliştirici birimini çıkarıp takın.
3. Görüntüleme kitini takın.

Sorun devam ederse müşteri desteği ile iletişime geçin.

Benekli baskı ve noktalar

Notlar
Sorunu çözmeden önce şunları yapın:

1. Renk Ayarı gerçekleştirin. Kontrol panelinden şuraya gidin:
   Ayarlar › Yazdırma › Kalite › Advanced Imaging › Renk Ayarı.
2. Yazdırma Kalitesi Sınama Sayfalarını yazdırın. Kontrol panelinden şuraya gidin:
   Ayarlar › Sorun giderme › Yazdırma Kalitesi Sınama Sayfaları.

   Note: Örnek sayfaları yazdırmak için tepsi 1'i kullanın ve kağıdın dikey yönde yüklendiğinden emin olun.

Aşağıdakilerden birini veya daha fazlasını deneyin:

- Yazıcıda toner sızmasından kaynaklı kirlenme olup olmadığını kontrol edin.
- Kağıt boyutu ve kağıt türü ayarlarının, yüklenen kağıda uygun olduğundan emin olun.
  Ayarlar › Kağıt › Tepsi Yapılandırması › Kağıt Boyutu/Türü.

  Note: Kağıdın dokulu veya sert yüzeyli olmadığından emin olun.

- İşletim sisteminize bağlı olarak Yazdırma Tercihleri veya Yazdır iletişim kutusundan kağıt boyutunu ve kağıt türünü belirtin. Ayarın tepsiye yüklü kağıtla aynı olduğundan emin olun.
- Yeni bir paketten kağıt yükleyin.

  Note: Kağıt yüksek nem nedeniyle nemi emiyor. Kağıdı kullanmaya hazır olana kadar orijinal paketinde saklayın.

- Görüntüleme kitinin ve siyah görüntüleme ünitesinin düzgün takıldığından emin olun.

  1. Görüntüleme kitini ve ardından siyah görüntüleme ünitesini çıkarın.

> **Uyarı—Hasar Tehlikesi**
> Görüntüleme kitini ve siyah görüntüleme ünitesini 10 dakikadan daha uzun süre doğrudan ışık altında bırakmayın. Uzun süreli ışığa maruz kalması, yazdırma kalitesi sorunlarına neden olabilir.

> **Uyarı—Hasar Tehlikesi**
> Görüntüleme ünitesinin veya siyah görüntüleme kitinin altındaki fotoğraf iletkeni tamburuna dokunmayın. Dokunmanız gelecekteki yazdırma işlerinin kalitesini etkileyebilir.

2. Siyah görüntüleme ünitesini ve ardından görüntüleme kitini takın.

Sorun devam ederse müşteri desteği ile iletişime geçin.

Yamuk veya eğik baskılar

> **Notlar**
> Sorunu çözmeden önce şunları yapın:
>
> 1. Renk Ayarı gerçekleştirin. Kontrol panelinden şuraya gidin:
> **Ayarlar › Yazdırma › Kalite › Advanced Imaging › Renk Ayarı**.
> 2. Yazdırma Kalitesi Sınama Sayfalarını yazdırın. Kontrol panelinden şuraya gidin:
> **Ayarlar › Sorun giderme › Yazdırma Kalitesi Sınama Sayfaları**.
>
> > **Note:** Örnek sayfaları yazdırmak için tepsi 1'i kullanın ve kağıdın dikey yönde yüklendiğinden emin olun.

Aşağıdakilerden birini veya daha fazlasını deneyin:

- Yeni bir paketten kağıt yükleyin.

  1. Tepsiyi açıp kağıdı çıkarın.
  2. Yeni bir paketten kağıt yükleyin.

> **Note:** Kağıt yüksek nem nedeniyle nemi emiyor. Kağıdı kullanmaya hazır olana kadar orijinal paketinde saklayın.

3. Tepsideki kağıt kılavuzlarını yüklediğiniz kağıtlar için doğru konuma getirin.

- Desteklenen bir kağıda yazdırdığınızdan emin olun.

Sorun devam ederse müşteri desteği ile iletişime geçin.

Tamamen renkli veya siyah resimler

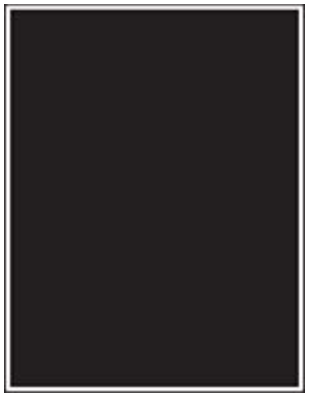

> **Notlar**
> Sorunu çözmeden önce şunları yapın:
>
> 1. Renk Ayarı gerçekleştirin. Kontrol panelinden şuraya gidin:
> **Ayarlar › Yazdırma › Kalite › Advanced Imaging › Renk Ayarı**.
> 2. Yazdırma Kalitesi Sınama Sayfalarını yazdırın. Kontrol panelinden şuraya gidin:
> **Ayarlar › Sorun giderme › Yazdırma Kalitesi Sınama Sayfaları**.
>
> > **Note:** Örnek sayfaları yazdırmak için tepsi 1'i kullanın ve kağıdın dikey yönde yüklendiğinden emin olun.

1. Görüntüleme kitini ve ardından siyah görüntüleme ünitesini çıkarın.

> **Uyarı—Hasar Tehlikesi**
> Görüntüleme kitini ve siyah görüntüleme ünitesini 10 dakikadan daha uzun süre doğrudan ışık altında bırakmayın. Uzun süreli ışığa maruz kalması, yazdırma kalitesi sorunlarına neden olabilir.

> **Uyarı—Hasar Tehlikesi**
> Görüntüleme ünitesinin veya siyah görüntüleme kitinin altındaki fotoğraf iletkeni tamburuna dokunmayın. Dokunmanız gelecekteki yazdırma işlerinin kalitesini etkileyebilir.

2. Siyah görüntüleme ünitesini ve ardından görüntüleme kitini takın.

Sorun devam ederse müşteri desteği ile iletişime geçin.

Kesik metin veya resim

> **Notlar**
> Sorunu çözmeden önce şunları yapın:
>
> 1. Renk Ayarı gerçekleştirin. Kontrol panelinden şuraya gidin:
> **Ayarlar › Yazdırma › Kalite › Advanced Imaging › Renk Ayarı**.
> 2. Yazdırma Kalitesi Sınama Sayfalarını yazdırın. Kontrol panelinden şuraya gidin:
> **Ayarlar › Sorun giderme › Yazdırma Kalitesi Sınama Sayfaları**.
>
> > **Note:** Örnek sayfaları yazdırmak için tepsi 1'i kullanın ve kağıdın dikey yönde yüklendiğinden emin olun.

Aşağıdakilerden birini veya daha fazlasını deneyin:

- Görüntüleme kiti, görüntüleme ünitesi ve tonerlerdeki tüm ambalaj malzemelerinin çıkarıldığından emin olun.
- Tepsideki kağıt kılavuzlarını yüklediğiniz kağıtlar için doğru konuma getirin.
- İşletim sisteminize bağlı olarak, kağıt boyutunu Yazdırma Tercihleri veya Yazdır iletişim kutusundan belirleyin. Ayarın tepsiye yüklü kağıtla aynı olduğundan emin olun.

> **Note:** Bu ayarı yazıcı kontrol panelinden de değiştirebilirsiniz.
> **Ayarlar › Kağıt › Tepsi Yapılandırması › Kağıt Boyutu/Türü** bölümüne gidin.

- Görüntüleme kitinin ve siyah görüntüleme ünitesinin düzgün takıldığından emin olun.

  1. Görüntüleme kitini ve ardından siyah görüntüleme ünitesini çıkarın.

     Uyarı—Hasar Tehlikesi
     Görüntüleme kitini ve siyah görüntüleme ünitesini 10 dakikadan daha uzun süre doğrudan ışık altında bırakmayın. Uzun süreli ışığa maruz kalması, yazdırma kalitesi sorunlarına neden olabilir.

     Uyarı—Hasar Tehlikesi
     Görüntüleme ünitesinin veya siyah görüntüleme kitinin altındaki fotoğraf iletkeni tamburuna dokunmayın. Dokunmanız gelecekteki yazdırma işlerinin kalitesini etkileyebilir.

  2. Siyah görüntüleme ünitesini ve ardından görüntüleme kitini takın.

Sorun devam ederse müşteri desteği ile iletişime geçin.

Toner kolayca siliniyor

Notlar
Sorunu çözmeden önce şunları yapın:

1. Renk Ayarı gerçekleştirin. Kontrol panelinden şuraya gidin:
   Ayarlar › Yazdırma › Kalite › Advanced Imaging › Renk Ayarı.
2. Yazdırma Kalitesi Sınama Sayfalarını yazdırın. Kontrol panelinden şuraya gidin:
   Ayarlar › Sorun giderme › Yazdırma Kalitesi Sınama Sayfaları.

   Note: Örnek sayfaları yazdırmak için tepsi 1'i kullanın ve kağıdın dikey yönde yüklendiğinden emin olun.

Aşağıdakilerden birini deneyin:

- Yazıcı güç kablosunun uygun dereceli ve düzgün topraklanmış bir elektrik prizine takılı olduğundan emin olun.
- İşletim sisteminize bağlı olarak Yazdırma Tercihleri veya Yazdır iletişim kutusundan kağıt türünü belirleyin. Ayarın, yüklenen kağıtla uyuştuğundan emin olun.
- Kontrol panelinden kağıt türünü yapılandırın. **Ayarlar › Kağıt › Tepsi Yapılandırması › Kağıt Boyutu/Türü** bölümüne gidin.

Sorun devam ederse müşteri desteği ile iletişime geçin.

Eşitsiz yazdırma yoğunluğu

Notlar
Sorunu çözmeden önce şunları yapın:

1. Renk Ayarı gerçekleştirin. Kontrol panelinden şuraya gidin:
   Ayarlar › Yazdırma › Kalite › Advanced Imaging › Renk Ayarı.
2. Yazdırma Kalitesi Sınama Sayfalarını yazdırın. Kontrol panelinden şuraya gidin:
   Ayarlar › Sorun giderme › Yazdırma Kalitesi Sınama Sayfaları.

> **Note:** Örnek sayfaları yazdırmak için tepsi 1'i kullanın ve kağıdın dikey yönde yüklendiğinden emin olun.

Aşağıdakilerden birini veya daha fazlasını deneyin:

- B kapağını açın ve ardından ikinci aktarım silindirinin yerine kilitlendiğinden emin olun.
- Görüntüleme kitinin ve siyah görüntüleme ünitesinin düzgün takıldığından emin olun.

1. Görüntüleme kitini ve ardından siyah görüntüleme ünitesini çıkarın.

> **Uyarı—Hasar Tehlikesi**
> Görüntüleme kitini ve siyah görüntüleme ünitesini 10 dakikadan daha uzun süre doğrudan ışık altında bırakmayın. Uzun süreli ışığa maruz kalması, yazdırma kalitesi sorunlarına neden olabilir.

> **Uyarı—Hasar Tehlikesi**
> Görüntüleme ünitesinin veya siyah görüntüleme kitinin altındaki fotoğraf iletkeni tamburuna dokunmayın. Dokunmanız gelecekteki yazdırma işlerinin kalitesini etkileyebilir.

2. Siyah görüntüleme ünitesini ve ardından görüntüleme kitini takın.

Sorun devam ederse müşteri desteği ile iletişime geçin.

Yatay koyu çizgiler

> **Notlar**
> Sorunu çözmeden önce şunları yapın:
>
> 1. Renk Ayarı gerçekleştirin. Kontrol panelinden şuraya gidin:
> **Ayarlar › Yazdırma › Kalite › Advanced Imaging › Renk Ayarı**.
> 2. Yazdırma Kalitesi Sınama Sayfalarını yazdırın. Kontrol panelinden şuraya gidin:
> **Ayarlar › Sorun giderme › Yazdırma Kalitesi Sınama Sayfaları**.
>
> > **Note:** Örnek sayfaları yazdırmak için tepsi 1'i kullanın ve kağıdın dikey yönde yüklendiğinden emin olun.

Aşağıdakilerden birini veya daha fazlasını deneyin:

- İşletim sisteminize bağlı olarak Yazdırma Tercihleri veya Yazdır iletişim kutusundan kağıt türünü belirleyin. Ayarın, yüklenen kağıtla uyuştuğundan emin olun.

> **Note:** Bu ayarı yazıcı kontrol panelinden de değiştirebilirsiniz.
> **Ayarlar › Kağıt › Tepsi Yapılandırması › Kağıt Boyutu/Türü** bölümüne gidin.

- Kağıdın dokulu veya sert yüzeyli olmadığından emin olun.
- Yeni bir paketten kağıt yükleyin.

> **Note:** Kağıt yüksek nem nedeniyle nemi emiyor. Kağıdı kullanmaya hazır olana kadar orijinal paketinde saklayın.

- Görüntüleme kitinin ve siyah görüntüleme ünitesinin düzgün takıldığından emin olun.

  1. Görüntüleme kitini ve ardından siyah görüntüleme ünitesini çıkarın.

     > **Uyarı—Hasar Tehlikesi**
     > Görüntüleme kitini ve siyah görüntüleme ünitesini 10 dakikadan daha uzun süre doğrudan ışık altında bırakmayın. Uzun süreli ışığa maruz kalması, yazdırma kalitesi sorunlarına neden olabilir.

     > **Uyarı—Hasar Tehlikesi**
     > Görüntüleme ünitesinin veya siyah görüntüleme kitinin altındaki fotoğraf iletkeni tamburuna dokunmayın. Dokunmanız gelecekteki yazdırma işlerinin kalitesini etkileyebilir.

  2. Siyah görüntüleme ünitesini ve ardından görüntüleme kitini takın.

Sorun devam ederse müşteri desteği ile iletişime geçin.

Dikey koyu çizgiler

> **Notlar**
>
> - Sorunu çözmeden önce Yazdırma Kalitesi Sınama Sayfalarını yazdırın. Kontrol panelinden şuraya gidin: **Ayarlar › Sorun giderme › Yazdırma Kalitesi Sınama Sayfaları**.
> - Örnek sayfaları yazdırmak için tepsi 1'i kullanın ve kağıdın dikey yönde yüklendiğinden emin olun.

Aşağıdakilerden birini veya daha fazlasını deneyin:

- İşletim sisteminize bağlı olarak Yazdırma Tercihleri veya Yazdır iletişim kutusundan kağıt türünü belirleyin. Ayarın tepsiye yüklü kağıtla aynı olduğundan emin olun.

> **Note:** Bu ayarı yazıcı kontrol panelinden de değiştirebilirsiniz. **Ayarlar > Kağıt > Tepsi Yapılandırması > Kağıt Boyutu/Türü** bölümüne gidin.

- Kağıdın dokulu veya sert yüzeyli olmadığından emin olun.
- Yeni bir paketten kağıt yükleyin.

> **Note:** Kağıt yüksek nem nedeniyle nemi emiyor. Kağıdı kullanmaya hazır olana kadar orijinal paketinde saklayın.

- Görüntüleme kitinin ve siyah görüntüleme ünitesinin düzgün takıldığından emin olun.

  1. Görüntüleme kitini ve ardından siyah görüntüleme ünitesini çıkarın.

     > **Uyarı—Hasar Tehlikesi**
     > Görüntüleme kitini ve siyah görüntüleme ünitesini 10 dakikadan daha uzun süre doğrudan ışık altında bırakmayın. Uzun süreli ışığa maruz kalması, yazdırma kalitesi sorunlarına neden olabilir.

     > **Uyarı—Hasar Tehlikesi**
     > Görüntüleme ünitesinin veya siyah görüntüleme kitinin altındaki fotoğraf iletkeni tamburuna dokunmayın. Dokunmanız gelecekteki yazdırma işlerinin kalitesini etkileyebilir.

  2. Siyah görüntüleme ünitesini ve ardından görüntüleme kitini takın.

Sorun devam ederse müşteri desteği ile iletişime geçin.

Yatay beyaz çizgiler

Notlar
Sorunu çözmeden önce şunları yapın:

1. Renk Ayarı gerçekleştirin. Kontrol panelinden şuraya gidin:
   Ayarlar › Yazdırma › Kalite › Advanced Imaging › Renk Ayarı.
2. Yazdırma Kalitesi Sınama Sayfalarını yazdırın. Kontrol panelinden şuraya gidin:
   Ayarlar › Sorun giderme › Yazdırma Kalitesi Sınama Sayfaları.

   Note: Örnek sayfaları yazdırmak için tepsi 1'i kullanın ve kağıdın dikey yönde yüklendiğinden emin olun.

Aşağıdakilerden birini veya daha fazlasını deneyin:

- İşletim sisteminize bağlı olarak Yazdırma Tercihleri veya Yazdır iletişim kutusundan kağıt türünü belirleyin. Ayarın tepsiye yüklü kağıtla aynı olduğundan emin olun.

  Note: Bu ayarı yazıcı kontrol panelinden de değiştirebilirsiniz.
  Ayarlar › Kağıt › Tepsi Yapılandırması › Kağıt Boyutu/Türü bölümüne gidin.

- Belirtilen kağıt kaynağına önerilen kağıt türünü yükleyin.
- Görüntüleme kitinin ve siyah görüntüleme ünitesinin düzgün takıldığından emin olun.

  1. Görüntüleme kitini ve ardından siyah görüntüleme ünitesini çıkarın.

     Uyarı—Hasar Tehlikesi
     Fotoğraf iletkeni tamburunu doğrudan ışığa maruz bırakmayın. Uzun süreli ışığa maruz kalması, yazdırma kalitesi sorunlarına neden olabilir.

     Uyarı—Hasar Tehlikesi
     Fotoğraf iletkeni tamburlarına dokunmayın. Dokunmanız gelecekteki yazdırma işlerinin kalitesini etkileyebilir.

  2. Siyah görüntüleme ünitesini ve ardından görüntüleme kitini takın.
- Yazıcı kafası lenslerini yazıcı kafası lenslerini temizleme aracını kullanarak temizleyin. Daha fazla bilgi için bkz. Yazıcı kafası lenslerini temizleme on page 422.

Sorun devam ederse müşteri desteği ile iletişime geçin.

Dikey beyaz çizgiler

Notlar
Sorunu çözmeden önce şunları yapın:

1. Renk Ayarı gerçekleştirin. Kontrol panelinden şuraya gidin:
   Ayarlar › Yazdırma › Kalite › Advanced Imaging › Renk Ayarı.
2. Yazdırma Kalitesi Sınama Sayfalarını yazdırın. Kontrol panelinden şuraya gidin:
   Ayarlar › Sorun giderme › Yazdırma Kalitesi Sınama Sayfaları.

   Note: Örnek sayfaları yazdırmak için tepsi 1'i kullanın ve kağıdın dikey yönde yüklendiğinden emin olun.

Aşağıdakilerden birini veya daha fazlasını deneyin:

- İşletim sisteminize bağlı olarak Yazdırma Tercihleri veya Yazdır iletişim kutusundan kağıt türünü belirleyin. Ayarın tepsiye yüklü kağıtla aynı olduğundan emin olun.

  Note: Bu ayarı yazıcı kontrol panelinden de değiştirebilirsiniz.
  Ayarlar › Kağıt › Tepsi Yapılandırması › Kağıt Boyutu/Türü bölümüne gidin.

- Önerilen kağıt türünü kullanıp kullanmadığınızı kontrol edin. Belirtilen kağıt kaynağına önerilen kağıt türünü yüklediğinizden emin olun.
- Görüntüleme kitinin ve siyah görüntüleme ünitesinin düzgün takıldığından emin olun.

  1. Görüntüleme kitini ve ardından siyah görüntüleme ünitesini çıkarın.

     Uyarı—Hasar Tehlikesi
     Görüntüleme kitini ve siyah görüntüleme ünitesini 10 dakikadan daha uzun süre doğrudan ışık altında bırakmayın. Uzun süreli ışığa maruz kalması, yazdırma kalitesi sorunlarına neden olabilir.

> **Uyarı—Hasar Tehlikesi**
> Görüntüleme ünitesinin veya siyah görüntüleme kitinin altındaki fotoğraf iletkeni tamburuna dokunmayın. Dokunmanız gelecekteki yazdırma işlerinin kalitesini etkileyebilir.

2. Siyah görüntüleme ünitesini ve ardından görüntüleme kitini takın.

- Yazıcı kafası lenslerini yazıcı kafası lenslerini temizleme aracını kullanarak temizleyin. Daha fazla bilgi için bkz. Yazıcı kafası lenslerini temizleme on page 422.

Sorun devam ederse müşteri desteği ile iletişime geçin.

Tekrarlayan kusurlar

> **Notlar**
>
> - Sorunu çözmeden önce Yazdırma Kalitesi Sınama Sayfalarını yazdırın. Kontrol panelinden şuraya gidin: **Ayarlar › Sorun giderme › Yazdırma Kalitesi Sınama Sayfaları**.
> - Örnek sayfaları yazdırmak için tepsi 1'i kullanın ve kağıdın dikey yönde yüklendiğinden emin olun.

1. Etkilenen renkli sayfadaki tekrar eden kusurlar arasındaki mesafeyi ölçün. Kusur Bakım Cetveli seçeneğini kullanarak etkilenen renkli sayfada tekrarlanan kusurlar arasındaki mesafeyi ölçün.
2. Etkilenen renkli sayfadaki ölçümle eşleşen sarf malzemesini ya da parçayı değiştirin.

   Renkli görüntüleme kiti veya siyah görüntüleme ünitesi

   - 94,5 mm (3,72 inç)
   - 19,9 mm (1,18 inç)
   - 23,2 mm (0,19 inç)

   Geliştirici birimi

   - 43,6 mm (1,72 inç)
   - 45,0 mm (1,77 inç)

   Isıtıcı

  - 95 mm (3,74 inç)
  - 110 mm (4,33 inç)

Sorun devam ederse müşteri desteği ile iletişime geçin.

Yazdırma işleri yazdırılmıyor

Aşağıdakilerden birini veya daha fazlasını deneyin:

- Yazdırmaya çalıştığınız belgeden, Yazdırma Tercihleri veya Yazdır iletişim kutusunu açın ve ardından doğru yazıcının seçilip seçilmediğini kontrol edin.
- Yazıcının açık olup olmadığını kontrol edin ve ardından ekranda görünen hata mesajlarını giderin.
- Bağlantı noktalarının çalışıyor olduğundan ve kabloların bilgisayara ve yazıcıya sıkıca bağlandığından emin olun. Daha fazla bilgi için yazıcınızla birlikte gelen kurma belgelerine bakın.
- Yazıcıyı kapatın, yaklaşık 10 saniye bekleyin ve ardından yazıcıyı açın.
- Yazdırma sürücüsünü kaldırın ve yeniden yükleyin.

Sorun devam ederse müşteri desteği ile iletişime geçin.

Gizli ve diğer bekletilen belgeler yazdırılmıyor

Aşağıdakilerden birini veya daha fazlasını deneyin:

- Kontrol panelinden, belgelerin **Bekletilen İşler** listesinde görüntülenip görüntülenmediğini kontrol edin.

  > **Note:** Belgeler listelenmemiş ise Yazdır ve Beklet seçeneklerini kullanarak belgeleri yazdırın.

- Yazdırma işindeki olası biçimlendirme hatalarını veya geçersiz veri sorunlarını giderin.
  - Yazdırma işini silin ve tekrar gönderin.
  - PDF dosyaları için yeni dosya oluşturun ve ardından belgeyi yazdırın.
- Internet'ten yazdırma işlemi yapıyorsanız yazıcı birden çok iş başlığını çift olarak okuyor olabilir.
  - Windows kullanıcıları, Yazdırma Tercihleri veya Yazdır iletişim kutusunda **Çift belgeleri sakla** ögesini seçmelidir.
  - Macintosh kullanıcıları her işi farklı şekilde adlandırır.
- Bekletilen işlerden bazılarını silerek yazıcı belleğinde yer açın.
- Daha fazla yazıcı belleği takın.

Sorun devam ederse müşteri desteği ile iletişime geçin.

İş yanlış tepsiden veya yanlış kağıda yazdırılıyor

Aşağıdakilerden birini veya daha fazlasını deneyin:

- Doğru ir kağıda yazdırdığınızdan emin olun.
- İşletim sisteminize bağlı olarak Yazdırma Tercihleri veya Yazdır iletişim kutusundan kağıt boyutunu ve kağıt türünü belirtin. Ayarların yüklenen kağıtla uyuştuğundan emin olun.

> **Note:** Bu ayarı yazıcı kontrol panelinden de değiştirebilirsiniz.
> **Ayarlar › Kağıt › Tepsi Yapılandırması › Kağıt Boyutu/Türü** bölümüne gidin.

- Tepsilerin bağlantılı olup olmadıklarını kontrol edin. Daha fazla bilgi için bkz. Tepsileri bağlantılandırma on page 116.

Sorun devam ederse müşteri desteği ile iletişime geçin.

Yavaş yazdırılıyor

Aşağıdakilerden birini veya daha fazlasını deneyin:

- Yazıcı kablosunun yazıcıya, bilgisayara, yazıcı sunucusuna, seçeneğe ve diğer ağ aygıtına düzgün şekilde bağlanmış olduğundan emin olun.
- Yazıcının **Sessiz Modu** ayarında olmadığından emin olun.

  Kontrol panelinden şuraya gidin: **Ayarlar › Aygıt › Bakım › Yapıl. Menüsü › Aygıt İşlemleri › Sessiz Modu**.
- Yazdırmak istediğiniz belgenin çözünürlüğünü belirtin.

  1. İşletim sisteminize bağlı olarak, Yazdırma Tercihleri veya Yazdır iletişim kutusuna erişin.
  2. Çözünürlüğü **4800 CQ** olarak ayarlayın.

  > **Note:** Bu ayarı kontrol panelinden de değiştirebilirsiniz.
  > **Ayarlar › Yazdırma › Kalite › Yaz Çözünürlüğü** bölümüne gidin.

- İşletim sisteminize bağlı olarak Yazdırma Tercihleri veya Yazdır iletişim kutusundan kağıt türünü belirleyin.

> **Notlar**
> - Bu ayarı kontrol panelinden de değiştirebilirsiniz. **Ayarlar › Kağıt › Tepsi Yapılandırması › Kağıt Boyutu/Türü** bölümüne gidin.
> - Daha ağır kağıtlar daha yavaş yazdırılır.
> - Letter, A4 veya legal boyuttan daha dar kağıtlar daha yavaş yazdırılabilir.

- Doku ve Ağırlık yazıcı ayarlarının yüklenen kağıtla eşleştiğinden emin olun.

  Kontrol panelinden şuraya gidin: **Ayarlar › Kağıt › Ortam Yapılandırması › Ortam Türleri**.

> **Note:** Sert dokulu ve ağır kağıtlar daha yavaş yazdırılabilir.

- Bekletilen işleri silin.
- Yazıcının aşırı ısınmadığından emin olun.

> **Notlar**
> - Uzun süren bir yazdırma işinden sonra yazıcının soğumasına izin verin.
> - Yazıcı için önerilen ortam sıcaklığını gözlemleyin. Daha fazla bilgi için, bkz. Yazıcı için bir yer seçme on page 90.

Sorun devam ederse müşteri desteği ile iletişime geçin.

Yazıcı yanıt vermiyor

Aşağıdakilerden birini veya daha fazlasını deneyin:

- Güç kablosunun elektrik prizine doğru bir şekilde takılı olduğundan emin olun.

> **DİKKAT–YARALANMA TEHLİKESİ**
> Yangın veya elektrik çarpması riskini önlemek için güç kablosunu ürünün yakınındaki ve kolay erişilebilir bir konumdaki uygun şekilde tanımlanmış ve doğru şekilde topraklanmış bir elektrik prizine bağlayın.

- Elektrik prizinin herhangi bir anahtar veya şalter tarafından kesilmemiş olduğundan emin olun.
- Yazıcının açık olduğundan emin olun.
- Yazıcının Uyku veya Hazırda Bekleme modunda olmadığından emin olun.
- Yazıcı ile bilgisayarı birbirine bağlayan kabloların doğru bağlantı noktalarına takılı olduğundan emin olun.
- Yazıcıyı kapatın, donanım seçeneklerini yükleyin ve ardından yazıcıyı açın. Daha fazla bilgi için, seçenek ile birlikte gelen belgelere başvurun.
- Doğru yazıcı sürücüsünü yükleyin.
- Yazıcıyı kapatın, yaklaşık 10 saniye bekleyin ve ardından yazıcıyı açın.

Sorun devam ederse müşteri desteği ile iletişime geçin.

Flash sürücü okunamıyor

Aşağıdakilerden birini veya daha fazlasını deneyin:

- Yazıcının birden fazla işi işlemekle meşgul olmadığından emin olun.
- Flash sürücünün ön USB bağlantı noktasına takılı olduğundan emin olun.

> **Note:** Flash sürücü arka USB bağlantı noktasına takıldığında çalışmaz.

- Flash sürücünün desteklendiğinden emin olun. Daha fazla bilgi için bkz. Desteklenen flash sürücüleri ve dosya türleri on page 88.
- Flash sürücüyü çıkarıp yeniden takın.

Sorun devam ederse müşteri desteği ile iletişime geçin.

USB bağlantı noktasını etkinleştirme

1. Kontrol panelinden şuraya gidin: **Ayarlar › Ağlar/Portlar › USB**.
2. **USB Bağlantı Noktasını Etkinleştir** ögesini seçin.

Sıkışmaları giderme

Sıkışmaları önleme

Kağıdı düzgün bir şekilde yerleştirme

- Kağıdın tepsiye düz şekilde yerleştirildiğinden emin olun.

Doğru şekilde kağıt yerleştirme	Yanlış şekilde kağıt yerleştirme
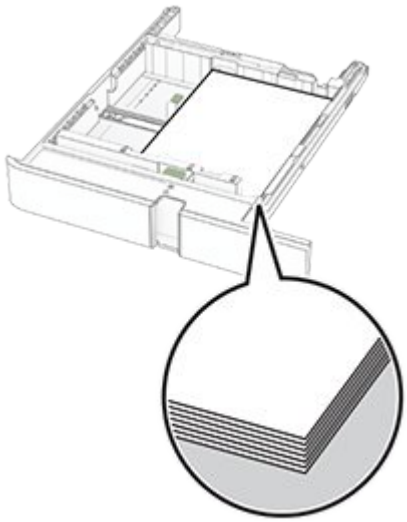	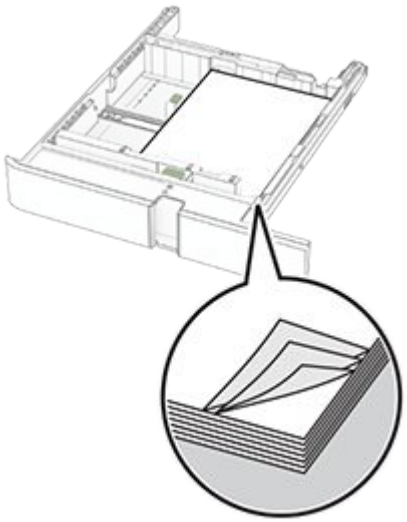

- Yazıcı yazdırırken tepsi yükleme veya çıkarma işlemi yapmayın.
- Çok fazla kağıt yüklemeyin. Yığın yüksekliğinin maksimum doldurma çizgisinin altında olduğundan emin olun.
- Kağıdı tepsiye kaydırarak yerleştirmeyin. Kağıdı şekilde gösterildiği gibi yükleyin.

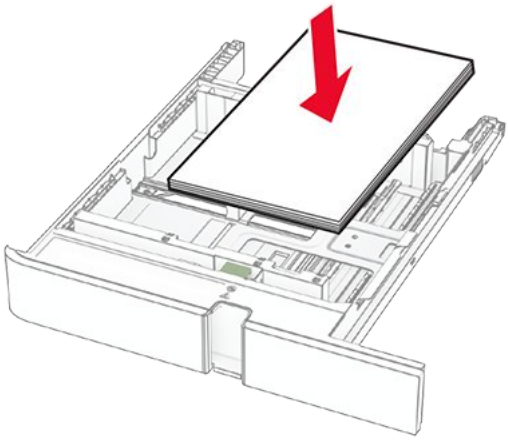

- Kağıt kılavuzlarının doğru şekilde konumlandığından ve kağıt ya da zarfları çok sıkmadığından emin olun.
- Kağıt yükledikten sonra tepsiyi sonuna kadar yazıcıya itin.

Önerilen kağıdı kullanın

- Yalnızca önerilen kağıt veya özel amaçlı kağıtları kullanın.
- Buruşmuş, kırışmış, nemli, kıvrılmış veya bükülmüş kağıt yüklemeyin.
- Kağıt kenarlarını yüklemeden önce esnetin, havalandırın ve hizalayın.

- Kesilmiş veya elle koparılmış kağıt kullanmayın.
- Aynı tepside farklı boyut, ağırlık veya türde kağıt kullanmayın.
- Bilgisayar veya yazıcı kontrol panelindeki kağıt boyutunun ve türünün doğru ayarlandığından emin olun.
- Kağıdı üreticinin önerilerine uygun şekilde saklayın.

Sıkışma konumlarını belirleme

Notlar

- **Sıkışma Yardımı** ayarı **Açık** olarak belirlendiğinde sıkışma giderildikten sonra yazıcı, boş ya da kısmen yazdırılmış sayfaları çıkarır. Yazdırdığınız çıktıda boş sayfalar olup olmadığını kontrol edin.
- **Sıkışma Giderme** ayarı **Açık** veya **Otomatik** olarak ayarlandığında yazıcı, sıkışan sayfaları yeniden yazdırır.

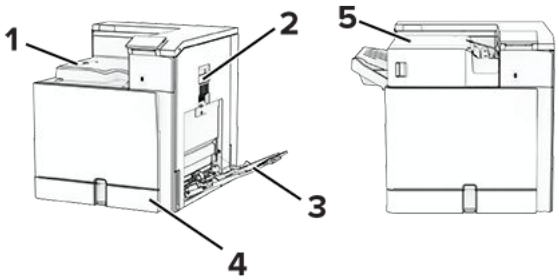

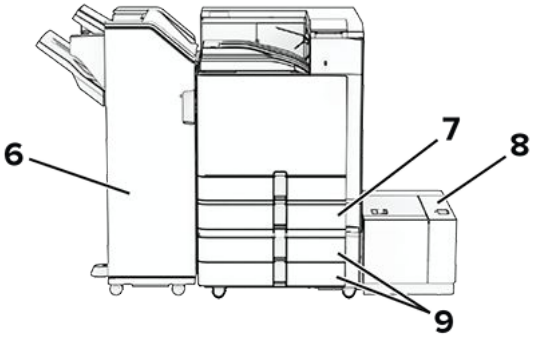

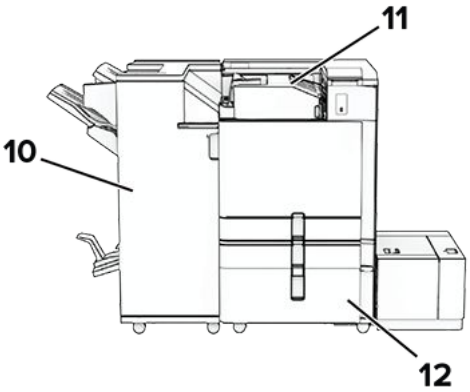

	Sıkışma konumları
1	Standart kutu
2	Kapak B
3	Çok amaçlı besleyici
4	Standart tepsi
5	Zımba sonlandırıcı
6	Zımba, delgeç tutucu
7	İsteğe bağlı 550 sayfalık tepsi
8	1500 kağıtlık göz
9	2 x 550 kağıtlık göz
10	Kitapçık sonlandırıcı

	Sıkışma konumları
11	Katlama seçeneğine sahip kağıt aktarıcı
12	2000 kağıtlık çift giriş

Standart tepside kağıt sıkışması

1. Standart tepsiyi çekin.

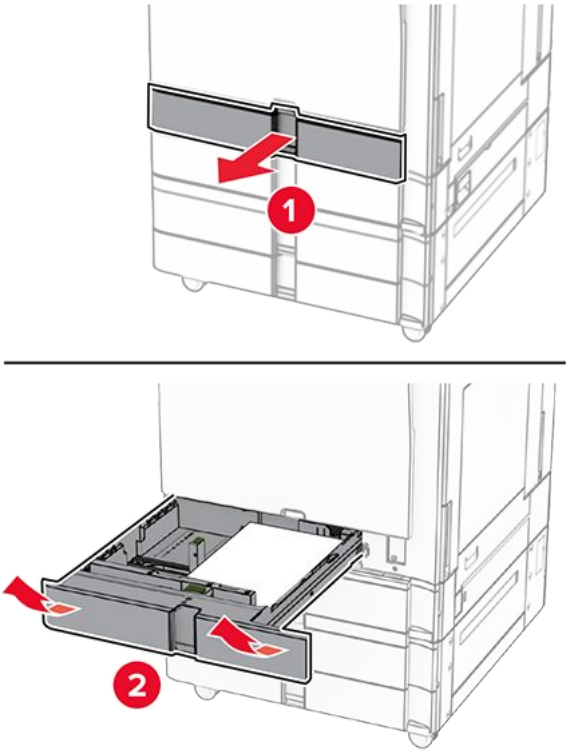

2. Sıkışan kağıdı çıkarın.

> **Note:** Tüm kağıt parçalarının çıkarıldığından emin olun.

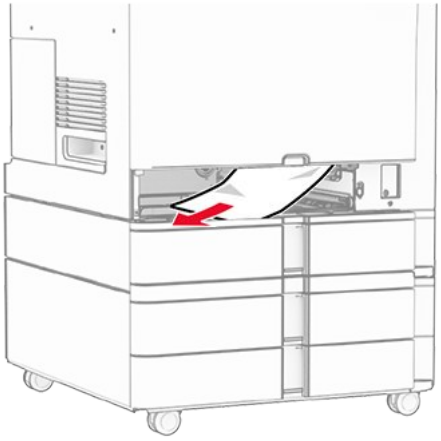

3. Tepsiyi takın.

İsteğe bağlı 550 kağıtlık gözde kağıt sıkışması

1. D kapağını açın.

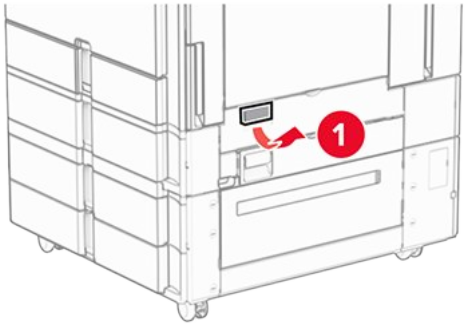

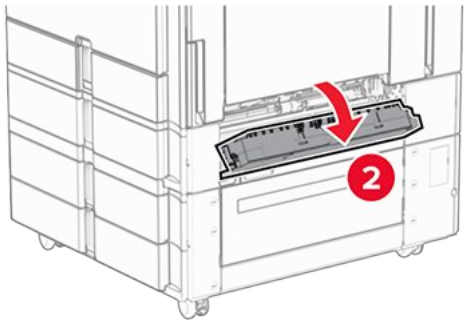

2. Sıkışan kağıdı çıkarın.

> **Note:** Tüm kağıt parçalarının çıkarıldığından emin olun.

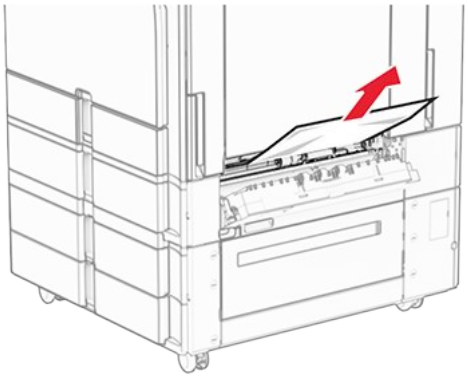

3. Kapağı kapatın.
4. İsteğe bağlı 550 kağıtlık gözü açın.

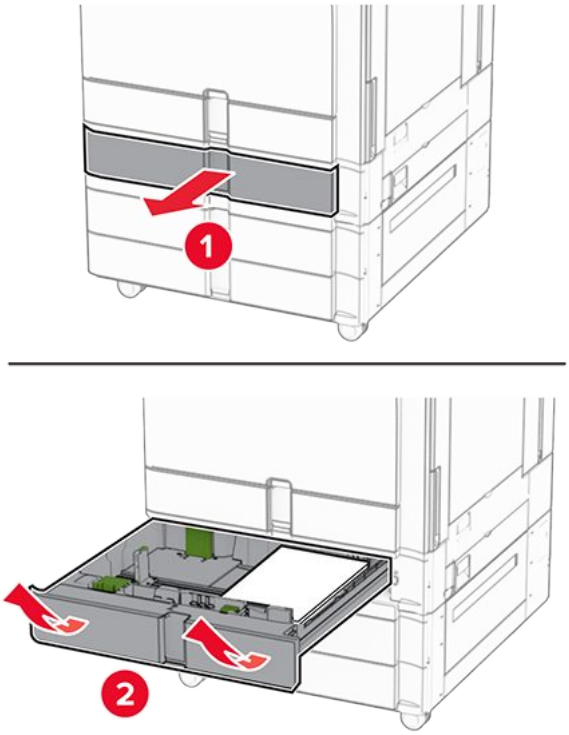

5. Sıkışan kağıdı çıkarın.

> **Note:** Tüm kağıt parçalarının çıkarıldığından emin olun.

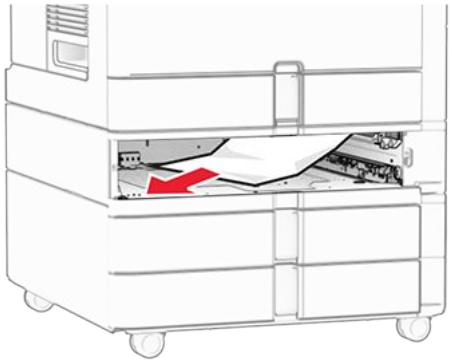

6. Tepsiyi takın.

Çok amaçlı besleyicide kağıt sıkışması

1. Çok amaçlı besleyicideki tüm kağıtları çıkarın.
2. Sıkışan kağıdı çıkarın.

> **Note:** Tüm kağıt parçalarının çıkarıldığından emin olun.

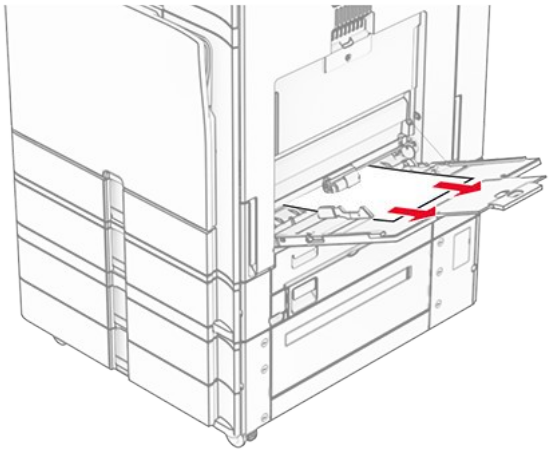

2 x 550 kağıtlık gözde kağıt sıkışması

1. E kapağını açın.

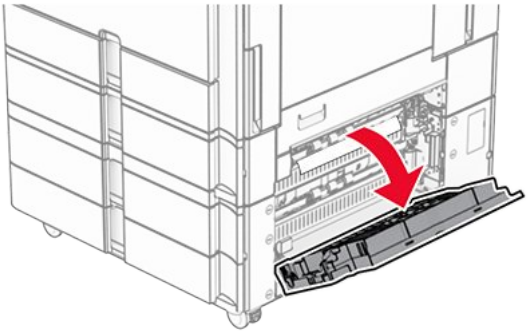

2. E kapağından sıkışan kağıdı çıkarın.

> **Note:** Tüm kağıt parçalarının çıkarıldığından emin olun.

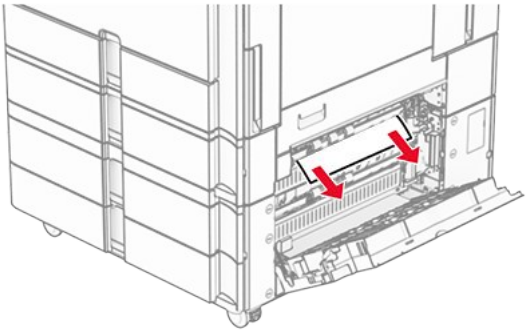

3. E kapağını kapatın.
4. Tepsi 3'ü çekip çıkarın.

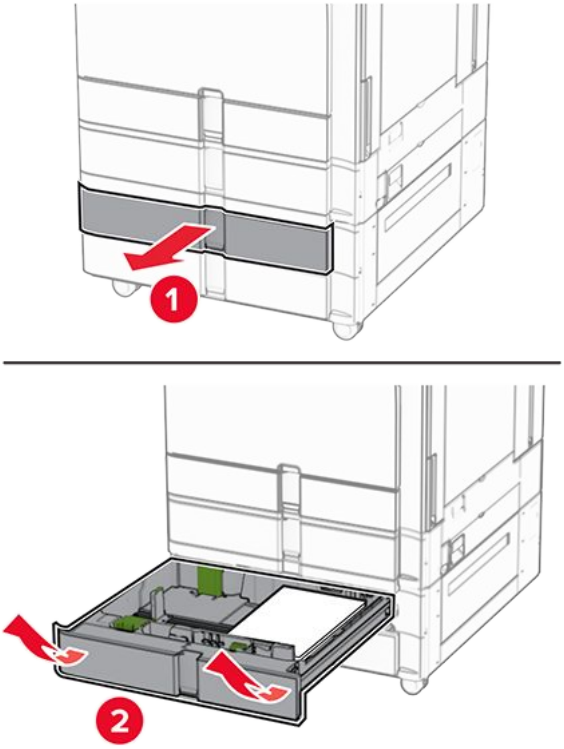

5. Sıkışan kağıdı çıkarın.

> **Note:** Tüm kağıt parçalarının çıkarıldığından emin olun.

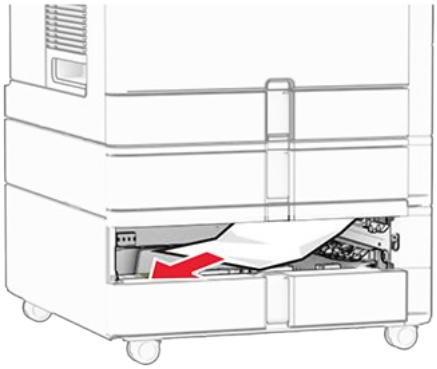

6. Tepsi 3'ü takın.
7. Tepsi 4 için adım 4 - adım 6'yı tekrar edin.

2000 kağıtlık çift girişte kağıt sıkışması

1. E kapağını açın.

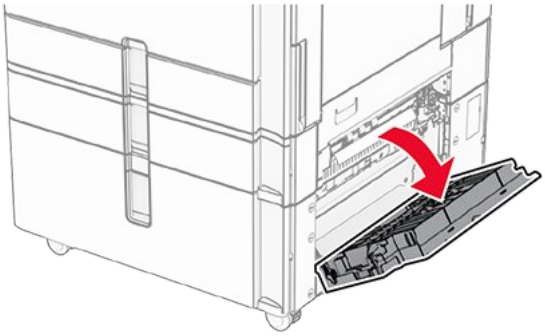

2. E kapağından sıkışan kağıdı çıkarın.

> **Note:** Tüm kağıt parçalarının çıkarıldığından emin olun.

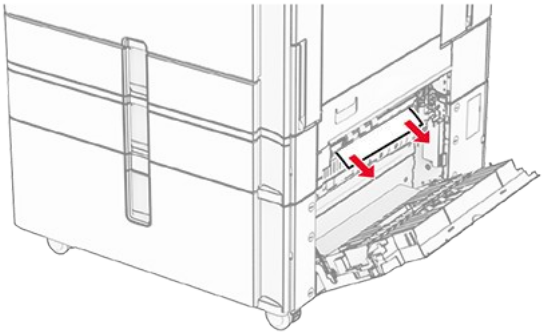

3. E kapağını kapatın.

1500 kağıtlık gözde kağıt sıkışması

1. K kapağını açın.

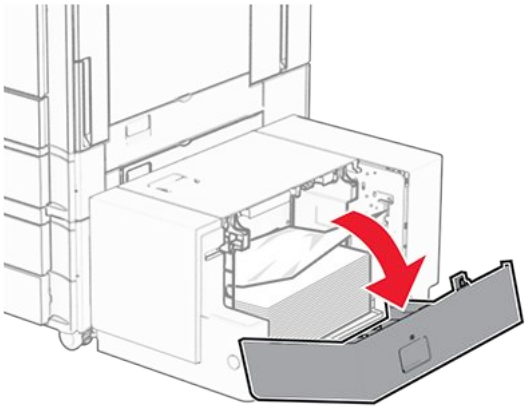

2. Sıkışan kağıdı çıkarın.

Note: Tüm kağıt parçalarının çıkarıldığından emin olun.

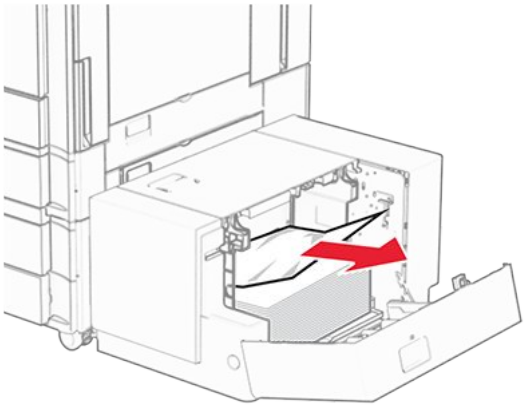

3. K kapağını kapatın.
4. J kolunu tutun, ardından tepsiyi sağa kaydırın.

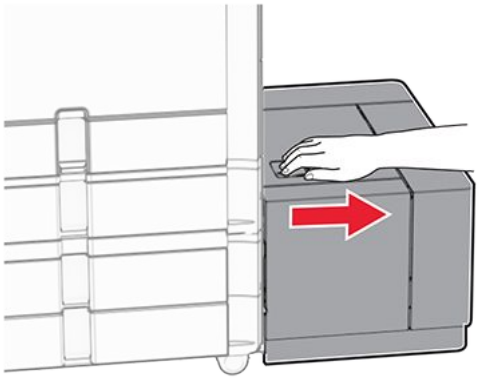

5. Sıkışan kağıdı çıkarın.

Note: Tüm kağıt parçalarının çıkarıldığından emin olun.

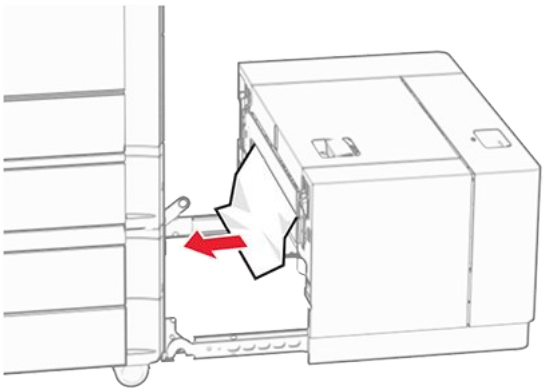

6. Tepsiyi kaydırarak geri takın.

B kapağında kağıt sıkışması

1. B kapağını açın.

> **DİKKAT—SICAK YÜZEY**
> Yazıcının içi sıcak olabilir. Sıcak bir bileşenin neden olabileceği bir yaralanma riskini azaltmak için dokunmadan önce bileşenin soğumasını bekleyin.

> **Uyarı—Hasar Tehlikesi**
> Elektrostatik yük boşaltmanın neden olabileceği hasarları önlemek için yazıcının iç kısmına erişmeden veya temas etmeden önce yazıcının açıkta kalan metal gövdesinin herhangi bir yerine dokunun.

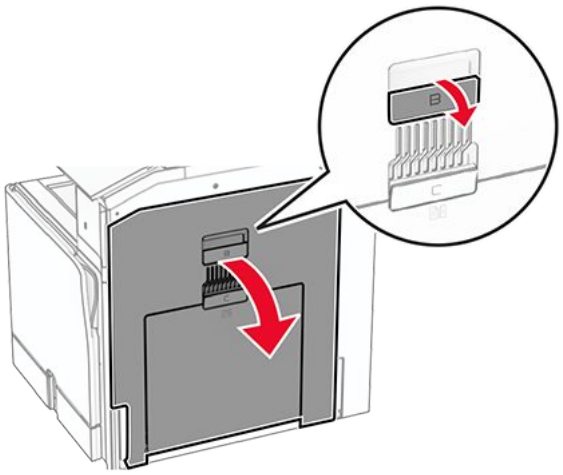

2. Sıkışan kağıdı şu konumların herhangi birinden çıkarın:

Note: Tüm kağıt parçalarının çıkarıldığından emin olun.

- Isıtıcının üst kısmında

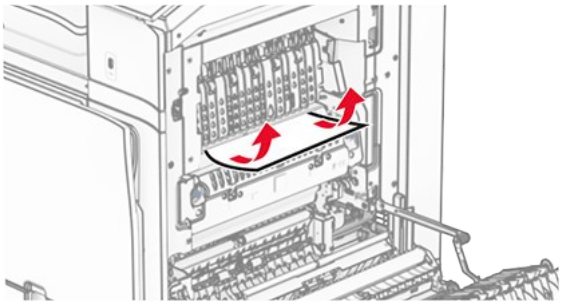

- Isıtıcıda

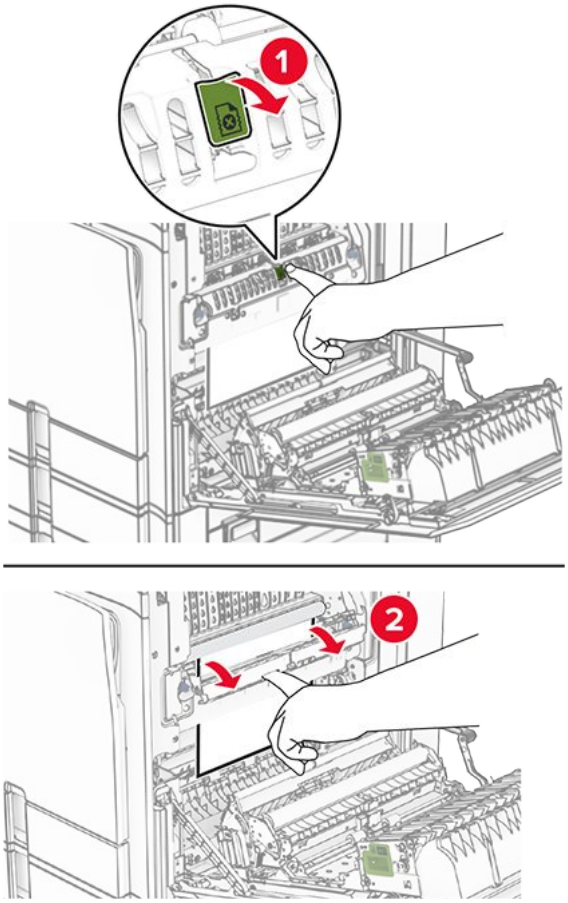

- Isıtıcının alt tarafında

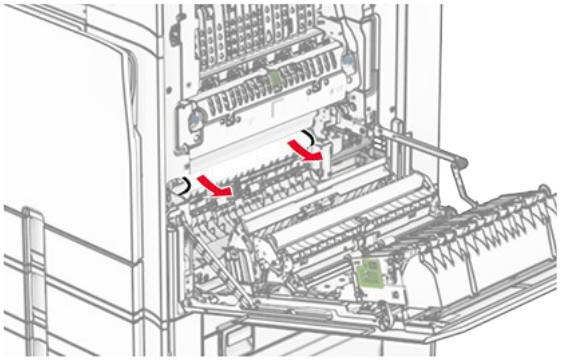

- Standart kutu çıkış silindirin altında

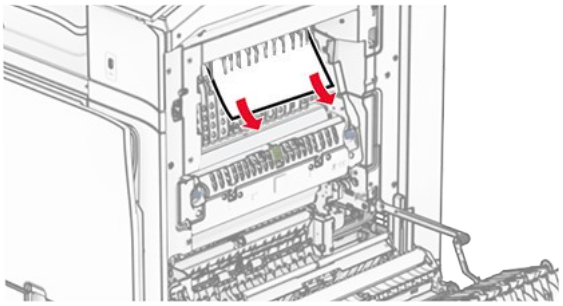

- Çift taraflı ünitede

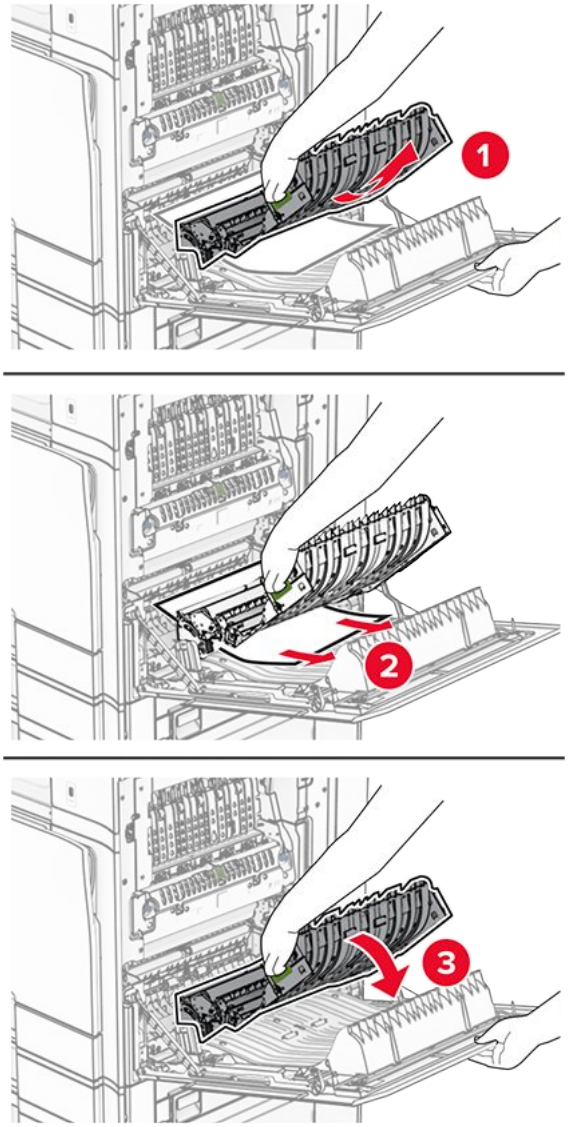

3. B kapağını kapatın.

Standart kutuda kağıt sıkışması

1. Standart kutudaki kağıtları çıkarın.
2. Sıkışan kağıdı çıkarın.

> **Note:** Tüm kağıt parçalarının çıkarıldığından emin olun.

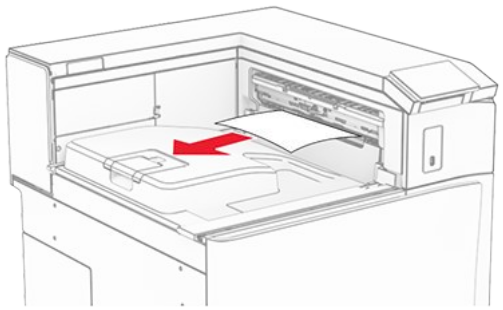

Zımba sonlandırıcıda kağıt sıkışması

1. Zımba sonlandırıcı kutusundaki sıkışan kağıdı çıkarın.

> **Note:** Tüm kağıt parçalarının çıkarıldığından emin olun.

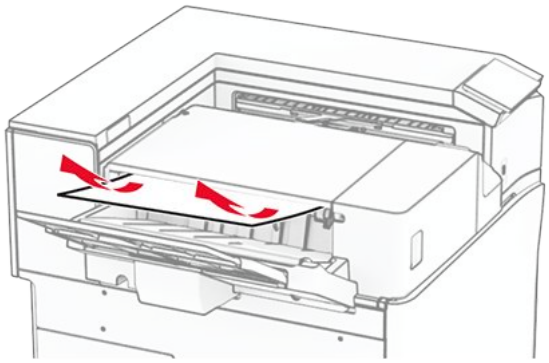

2. F kolunu tutun ve zımba sonlandırıcıyı sola kaydırın.

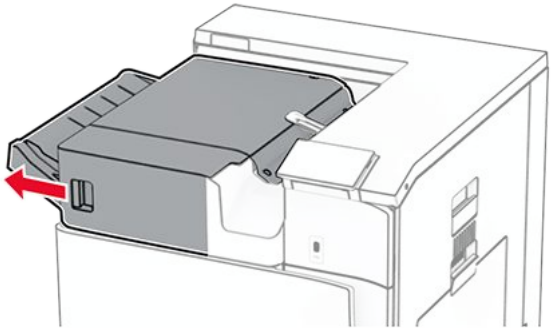

3. R1 kapağını açın ve ardından R2 düğmesini saat yönünde döndürün.

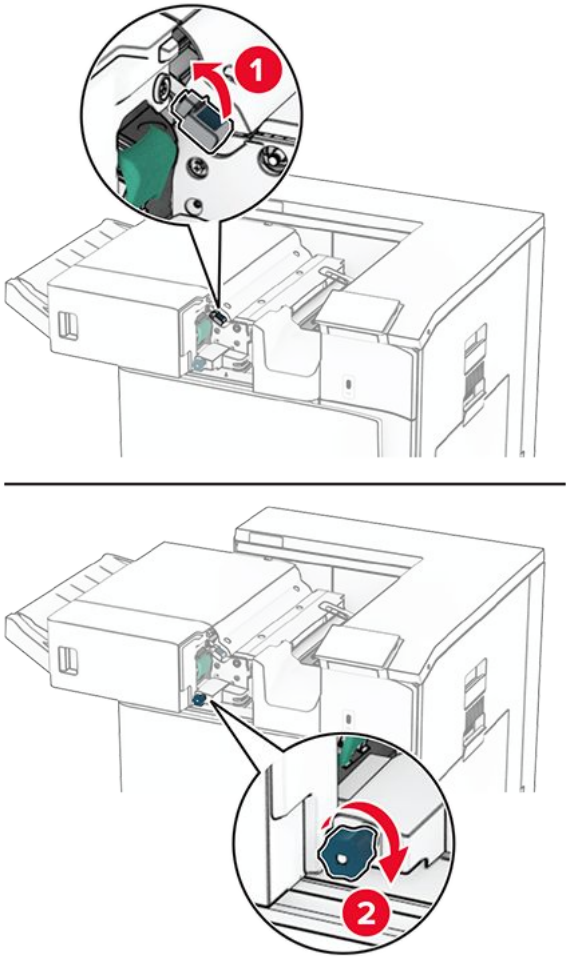

4. Sıkışan kağıdı çıkarın.

> **Note:** Tüm kağıt parçalarının çıkarıldığından emin olun.

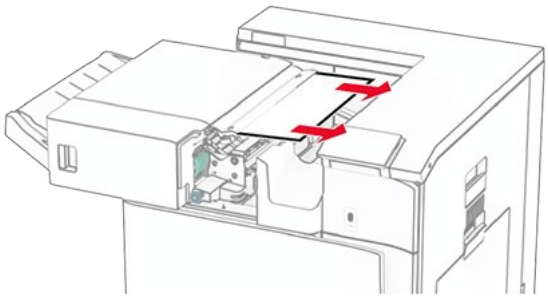

5. R1 kapağını kapatın.
6. Standart kutu çıkış silindirinde sıkışan kağıdı çıkarın.

> **Note:** Tüm kağıt parçalarının çıkarıldığından emin olun.

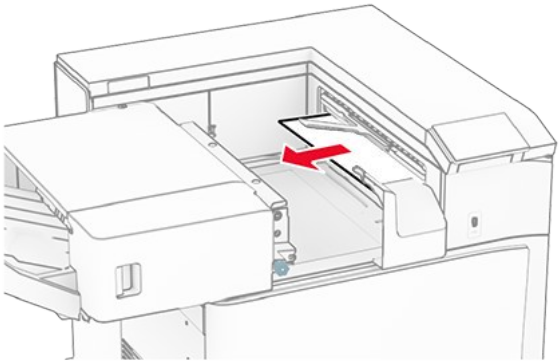

7. Zımba sonlandırıcıyı kaydırarak geri takın.

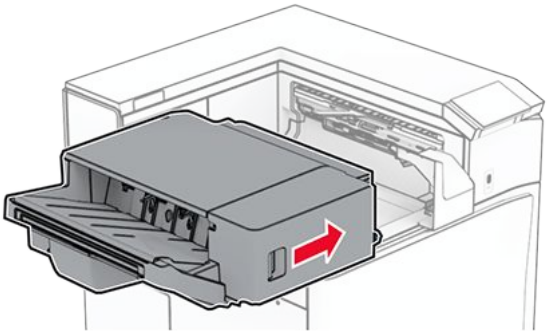

Katlanan kağıt aktarıcıda kağıt sıkışması

1. Sıkışan kağıdı çıkarın.

> **Note:** Tüm kağıt parçalarının çıkarıldığından emin olun.

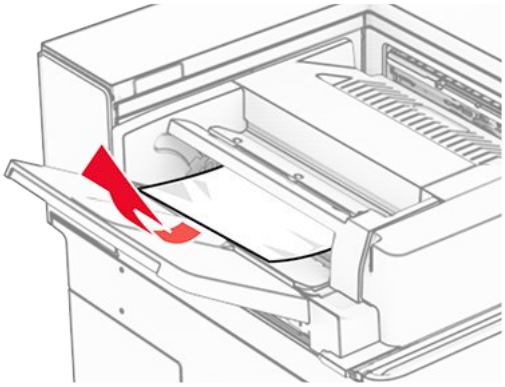

2. F kapağını açın.

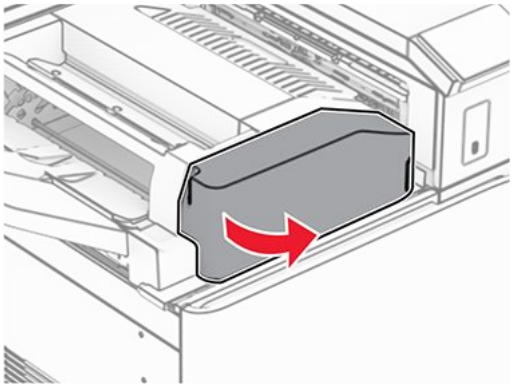

3. N4 kolunu kaldırın.

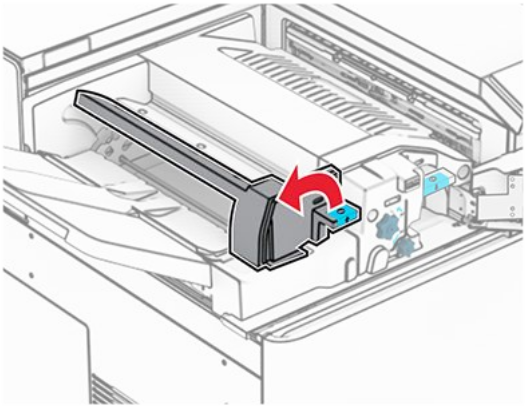

4. N5 kolunu kaldırın.

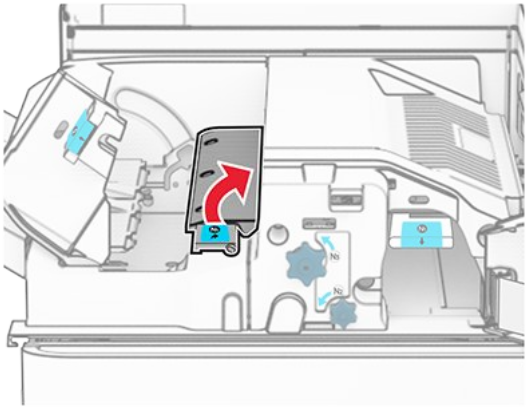

5. Sıkışan kağıdı çıkarın.

> **Note:** Tüm kağıt parçalarının çıkarıldığından emin olun.

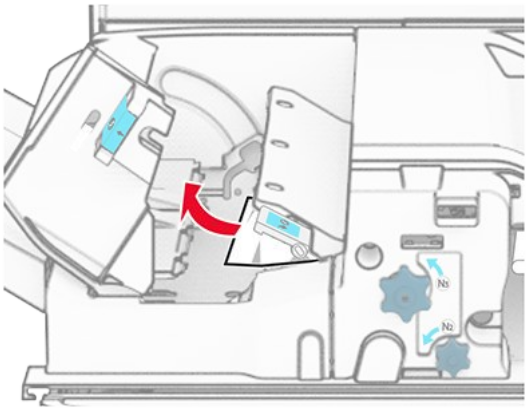

6. N5 kolunu ve ardından N4 kolunu kapatın.
7. N1 kolunu aşağı itin.

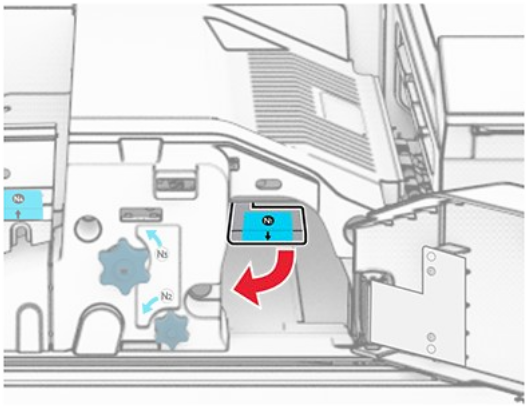

8. N2 düğmesini saat yönünün tersine çevirin.

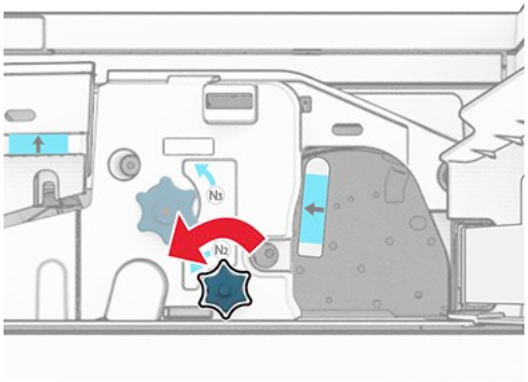

9. Sıkışan kağıdı çıkarın.

Uyarı—Hasar Tehlikesi
Yazıcının zarar görmesini önlemek için sıkışan kağıdı çıkarmadan önce tüm el aksesuarlarını çıkarın.

Note: Tüm kağıt parçalarının çıkarıldığından emin olun.

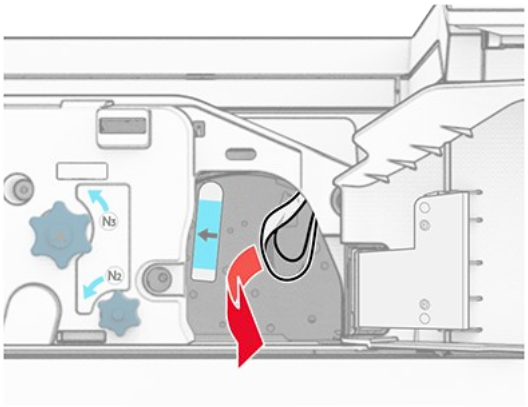

10. N1 kolunu yerine koyun.
11. F kapağını kapatın.

Zımba, delgeç tutucuda kağıt sıkışması

Yazıcınız bir kağıt aktarıcıyla yapılandırılmışsa aşağıdakileri yapın:

1. Kutu 1'deki sıkışan kağıdı çıkarın.

Notlar
- Tüm kağıt parçalarının çıkarıldığından emin olun.
- Eksik sayfaları önlemek için zımba derleyicide bulunan basılı sayfaları çıkarmayın.

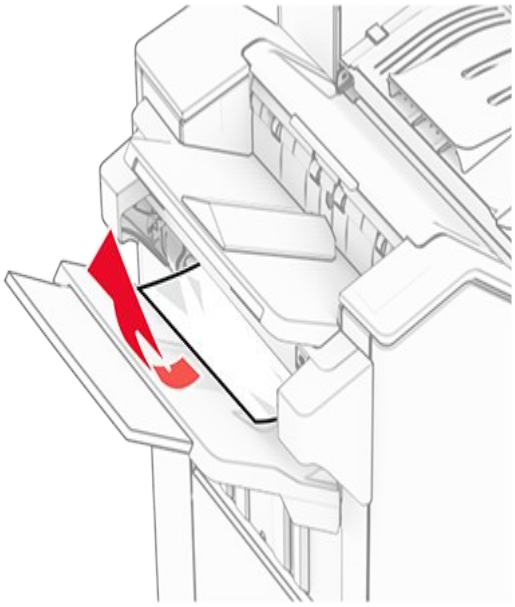

2. Tutucu standart kutusundaki sıkışan kağıdı çıkarın.

> **Note:** Tüm kağıt parçalarının çıkarıldığından emin olun.

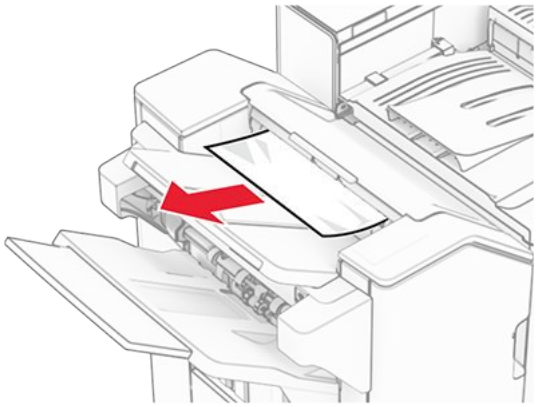

3. Kutu 2'deki sıkışan kağıdı çıkarın.

> **Note:** Tüm kağıt parçalarının çıkarıldığından emin olun.

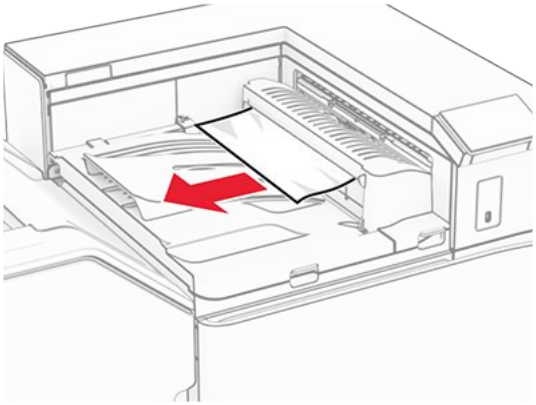

4. Kağıt aktarıcı G kapağını açın ve sıkışmış kağıdı çıkarın.

> **Note:** Tüm kağıt parçalarının çıkarıldığından emin olun.

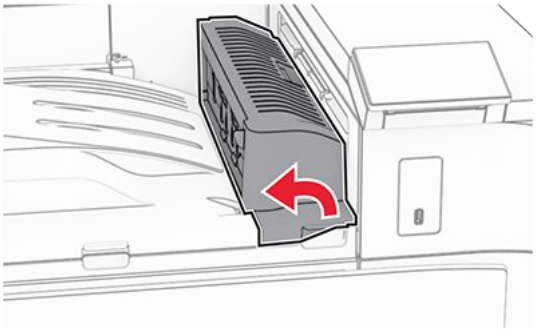

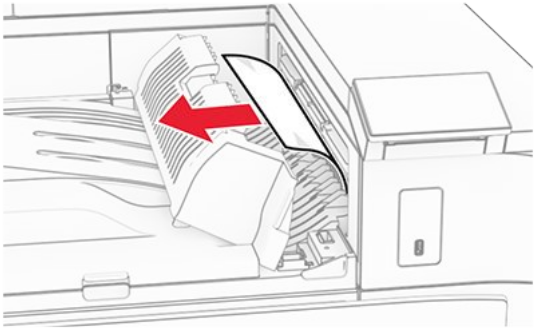

5. Kağıt aktarıcı kapağı G'yi kapatın.
6. I kapağını açın, R1 kapağını açın ve arından sıkışan kağıdı çıkarın.

> **Note:** Tüm kağıt parçalarının çıkarıldığından emin olun.

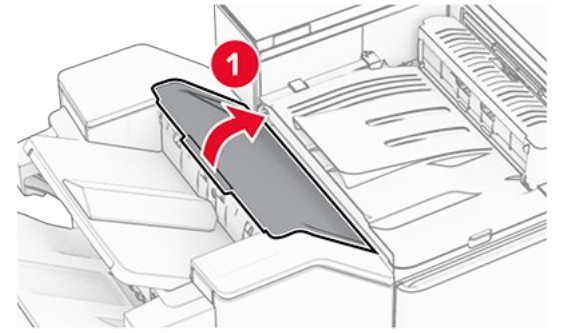

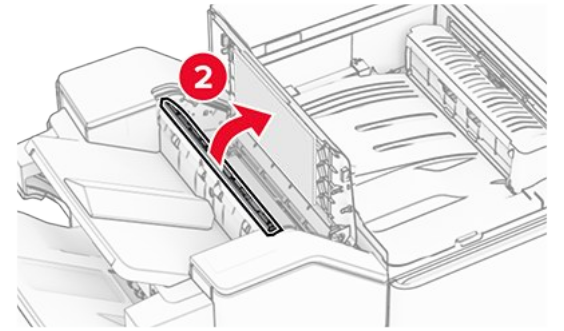

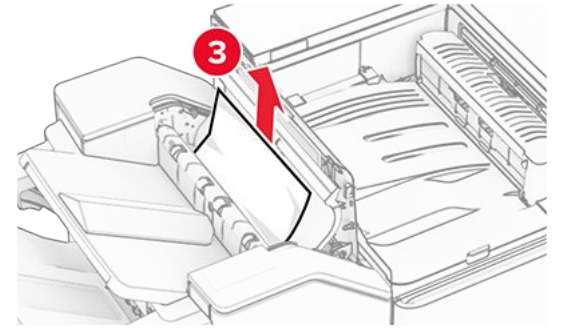

7. R1 kapağını ve ardından I kapağını kapatın.
8. Kağıt aktarıcı kapağı F'yi açın.

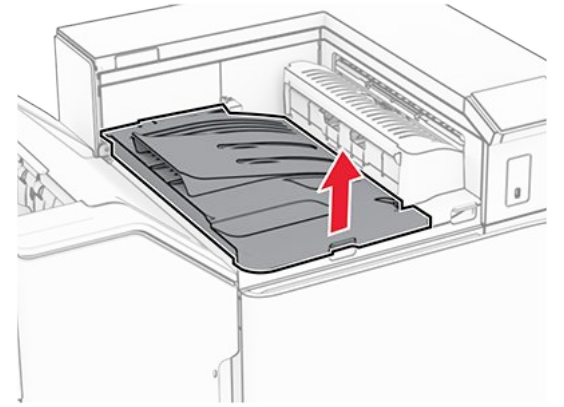

9. H kapağını açın.

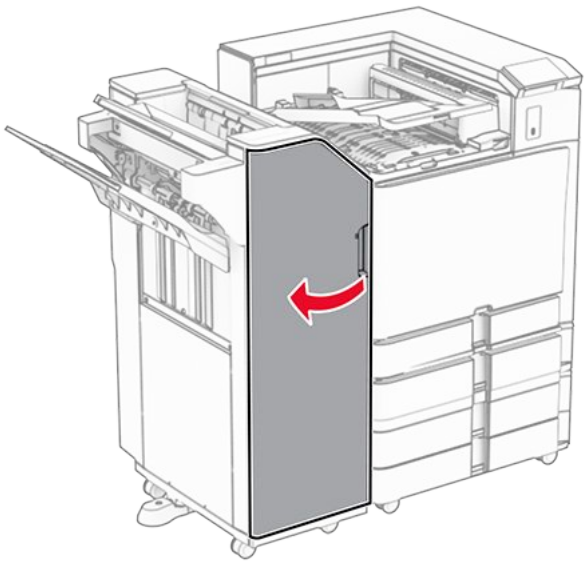

10. R4 kolunu kaldırın.

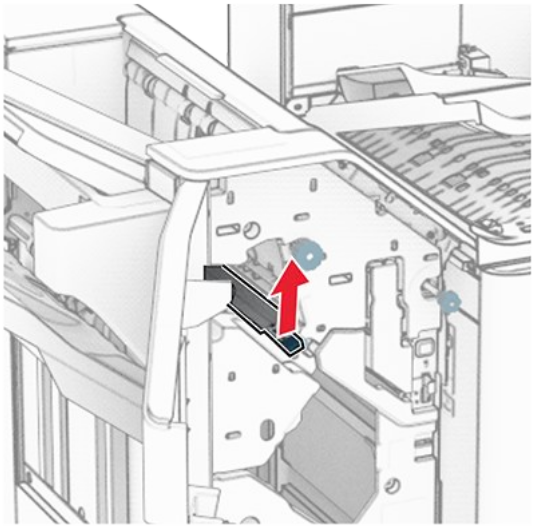

11. R3 düğmesini saat yönünün tersine çevirin ve ardından kutu 1'de sıkışan kağıdı çıkarın.

> **Note:** Tüm kağıt parçalarının çıkarıldığından emin olun.

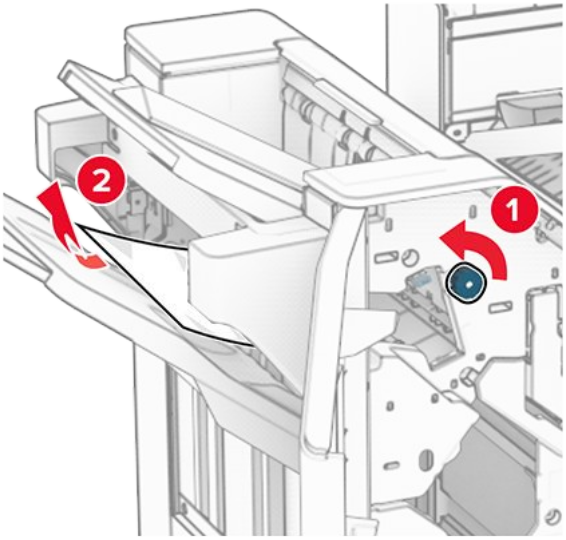

12. R2 düğmesini saat yönünün tersine çevirin ve ardından kağıt aktarıcı F kapağında sıkışmış kağıdı çıkarın.

> **Note:** Tüm kağıt parçalarının çıkarıldığından emin olun.

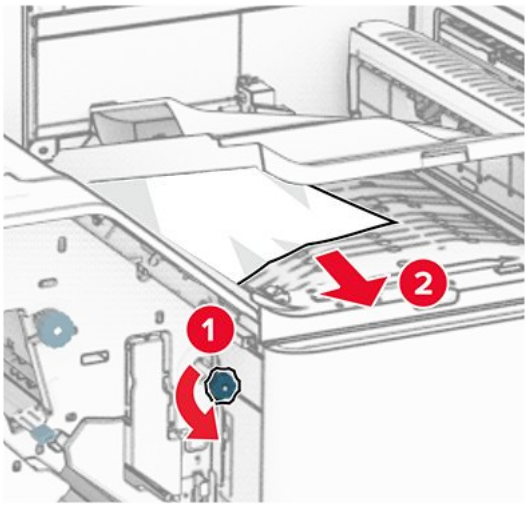

13. F kodlu kağıt aktarıcı kapağı kapatın.
14. R4 kolunu ilk konumuna geri döndürün.
15. H kapağını kapatın.

Yazıcınız katlanan kağıt aktarıcıyla yapılandırılmışsa aşağıdakileri yapın:

1. Kutu 1'deki sıkışan kağıdı çıkarın.

> **Notlar**
> - Tüm kağıt parçalarının çıkarıldığından emin olun.
> - Eksik sayfaları önlemek için zımba derleyicide bulunan basılı sayfaları çıkarmayın.

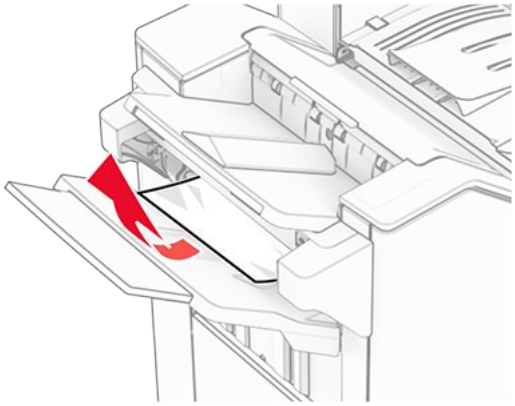

2. Tutucu standart kutusundaki sıkışan kağıdı çıkarın.

> **Note:** Tüm kağıt parçalarının çıkarıldığından emin olun.

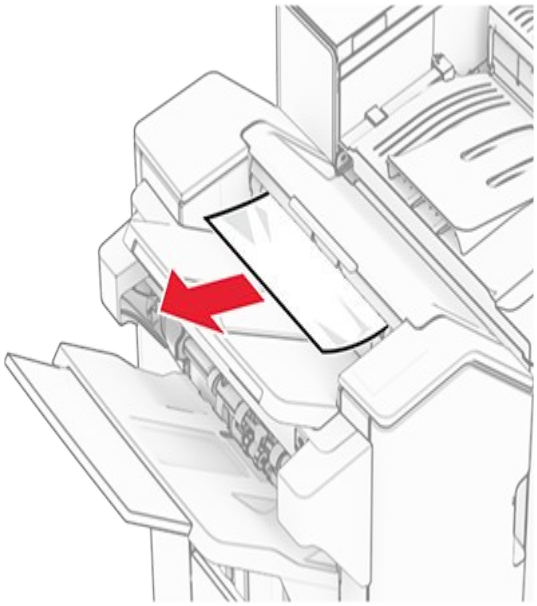

3. Kutu 2'deki sıkışan kağıdı çıkarın.

> **Note:** Tüm kağıt parçalarının çıkarıldığından emin olun.

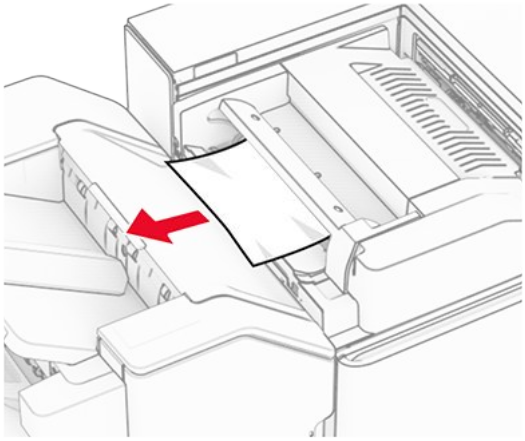

4. F kapağını açın.

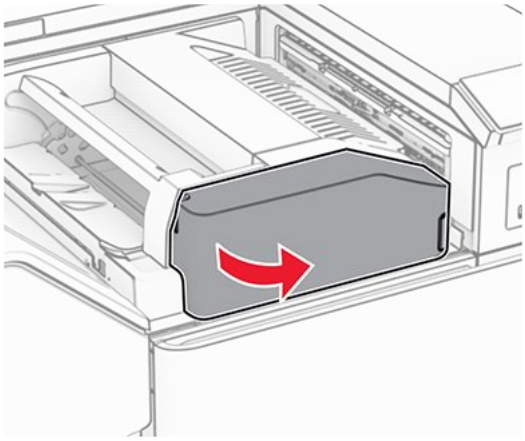

5. N4 kapağını açın.

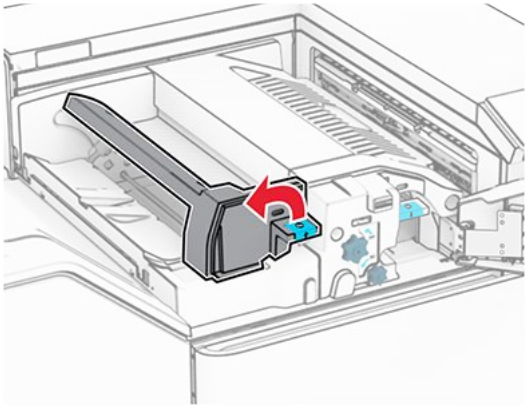

6. N5 kapağını açın.

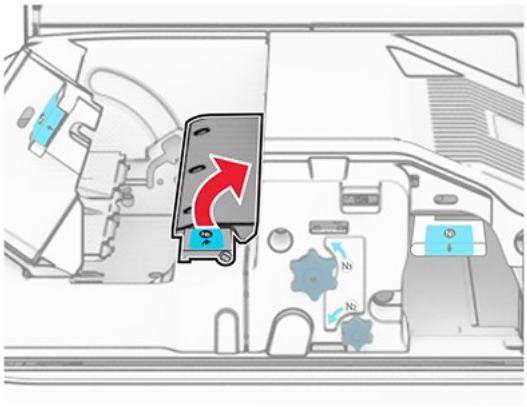

7. H kapağını açın.

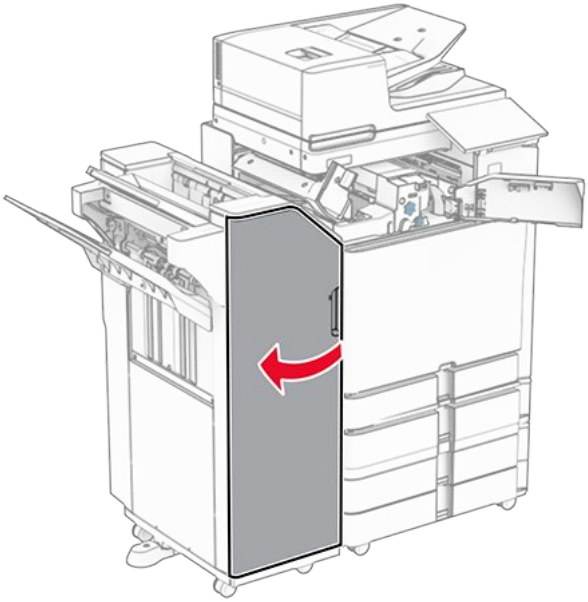

8. R4 kolunu kaldırın.

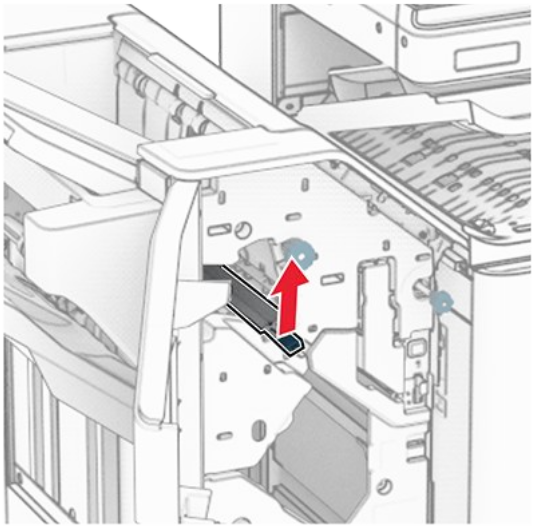

9. R3 düğmesini saat yönünün tersine çevirin ve ardından kutu 1'de sıkışan kağıdı çıkarın.

Note: Tüm kağıt parçalarının çıkarıldığından emin olun.

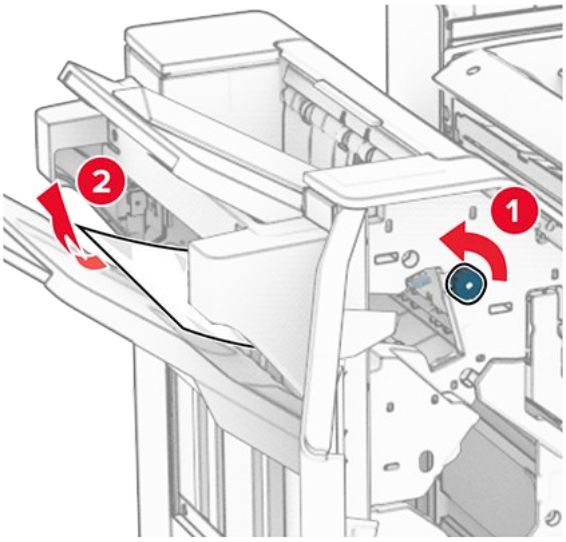

10. R2 düğmesini saat yönünün tersine çevirin ve ardından N4 ve N5 kapakları arasında sıkışan kağıdı çıkarın.

Note: Tüm kağıt parçalarının çıkarıldığından emin olun.

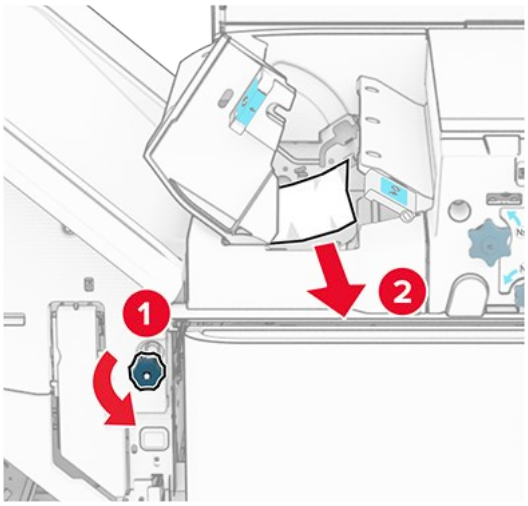

11. B kapağını açın.

DİKKAT—SICAK YÜZEY
Yazıcının içi sıcak olabilir. Sıcak bir bileşenin neden olabileceği bir yaralanma riskini azaltmak için dokunmadan önce bileşenin soğumasını bekleyin.

Uyarı—Hasar Tehlikesi
Elektrostatik yük boşaltmanın neden olabileceği hasarları önlemek için yazıcının iç kısmına erişmeden veya temas etmeden önce yazıcının açıkta kalan metal gövdesinin herhangi bir yerine dokunun.

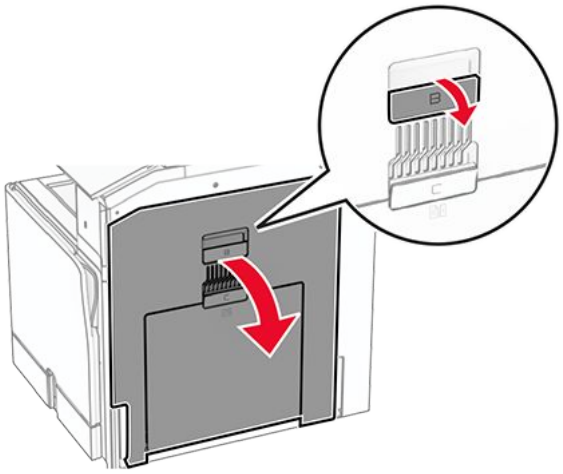

12. Standart kutu çıkış silindiri altında sıkışan kağıdı çıkarın.

Note: Tüm kağıt parçalarının çıkarıldığından emin olun.

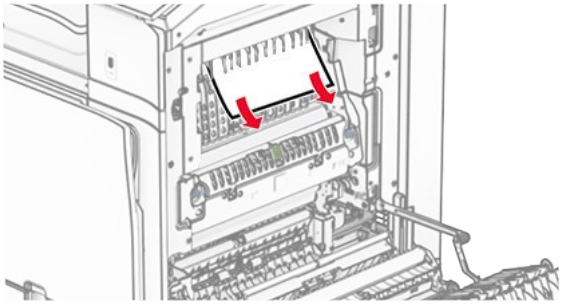

13. B kapağını kapatın.
14. N1 kolunu aşağı itin.

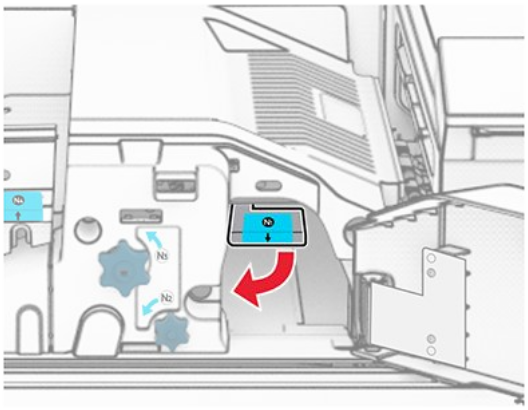

15. N2 düğmesini saat yönünün tersine çevirin.

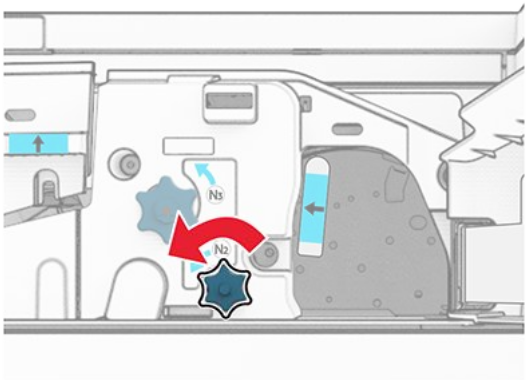

16. Sıkışan kağıdı çıkarın.

> **Uyarı—Hasar Tehlikesi**
> Yazıcının zarar görmesini önlemek için sıkışan kağıdı çıkarmadan önce tüm el aksesuarlarını çıkarın.

> **Note:** Tüm kağıt parçalarının çıkarıldığından emin olun.

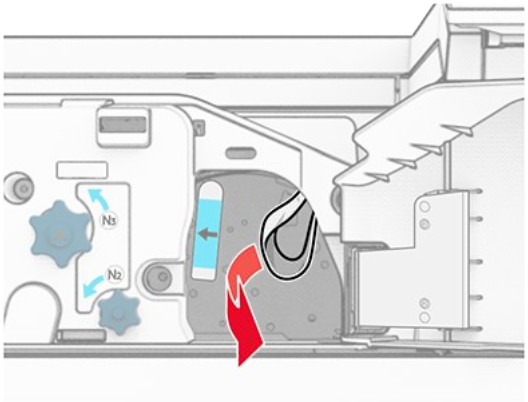

17. N1 kolunu yerine koyun.
18. N5 kolunu ve ardından N4 kolunu kapatın.
19. F kapağını kapatın.
20. R4 kolunu ilk konumuna geri döndürün.
21. H kapağını kapatın.

Kitapçık tutucuda kağıt sıkışması

Yazıcınız bir kağıt aktarıcıyla yapılandırılmışsa aşağıdakileri yapın:

1. Tutucu standart kutusundaki sıkışan kağıdı çıkarın.

> **Note:** Tüm kağıt parçalarının çıkarıldığından emin olun.

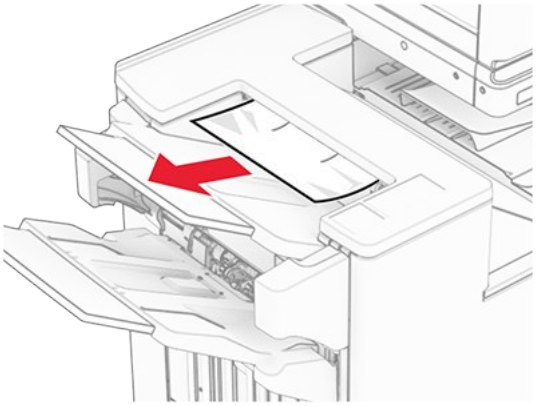

2. Kutu 1'deki sıkışan kağıdı çıkarın.

> **Note:** Tüm kağıt parçalarının çıkarıldığından emin olun.

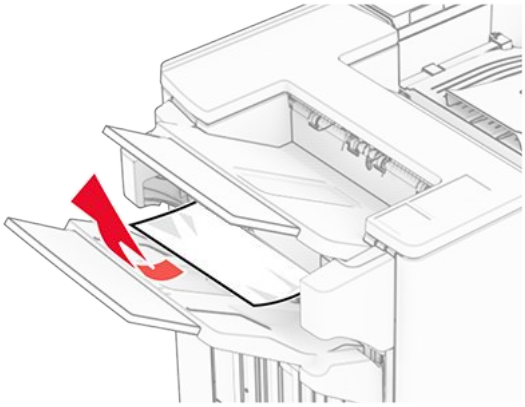

3. Kutu 1'deki sıkışan kağıdı çıkarın.

> **Notlar**
> - Tüm kağıt parçalarının çıkarıldığından emin olun.
> - Eksik sayfaları önlemek için zımba derleyicide bulunan basılı sayfaları çıkarmayın.

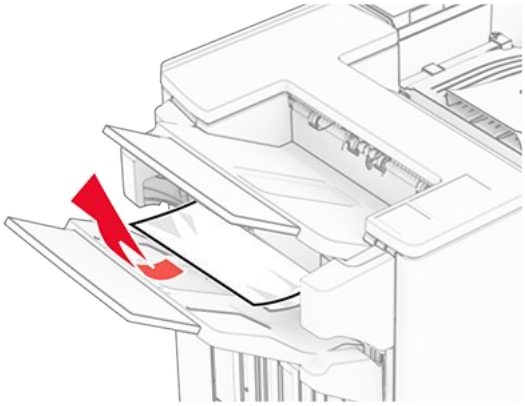

4. Kutu 3'teki sıkışan kağıdı çıkarın.

> **Note:** Tüm kağıt parçalarının çıkarıldığından emin olun.

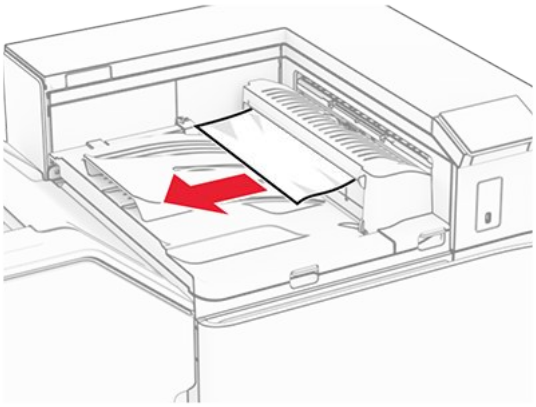

5. Kağıt aktarıcı G kapağını açın ve sıkışmış kağıdı çıkarın.

> **Note:** Tüm kağıt parçalarının çıkarıldığından emin olun.

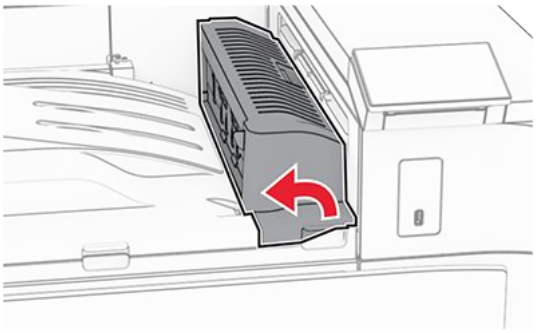

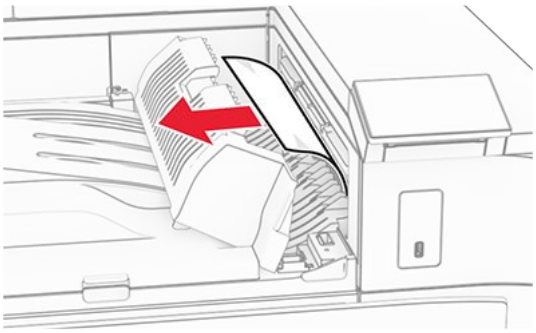

6. Kağıt aktarıcı kapağı G'yi kapatın.
7. Kağıt aktarıcı kapağı F'yi açın.

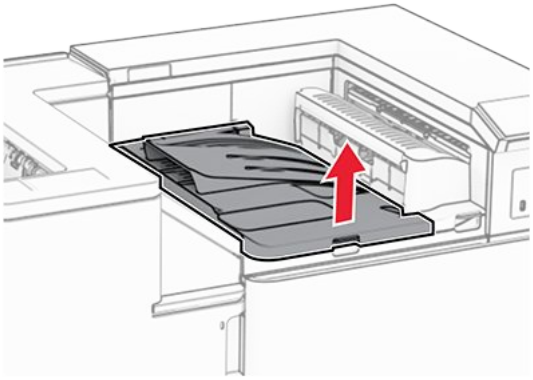

8. H kapağını açın.

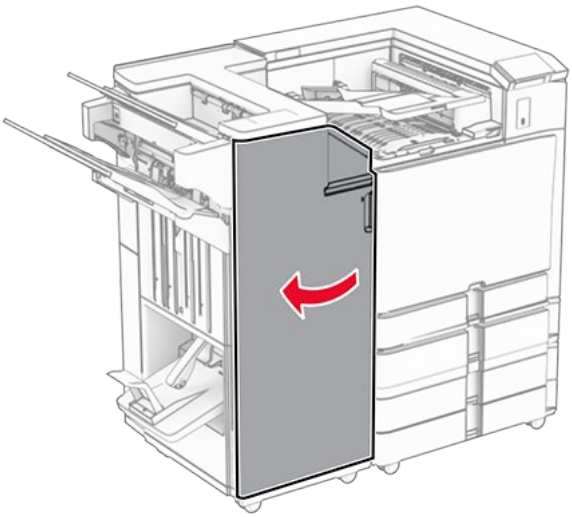

9. R3 kolunu sağa hareket ettirin ve ardından sıkışan kağıdı çıkarın.

> **Note:** Tüm kağıt parçalarının çıkarıldığından emin olun.

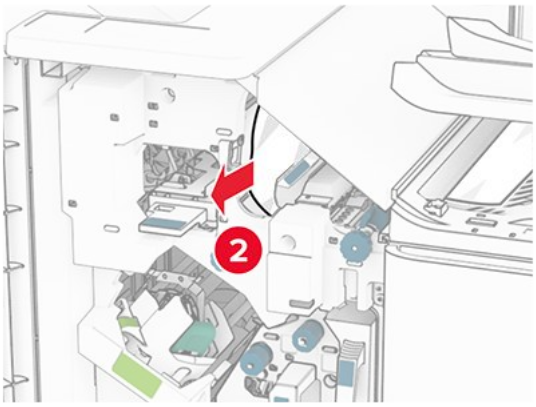

10. R1 sapını sola doğru hareket ettirin, R2 düğmesini saat yönünün tersine çevirin ve ardından sıkışan kağıdı çıkarın.

> **Note:** Tüm kağıt parçalarının çıkarıldığından emin olun.

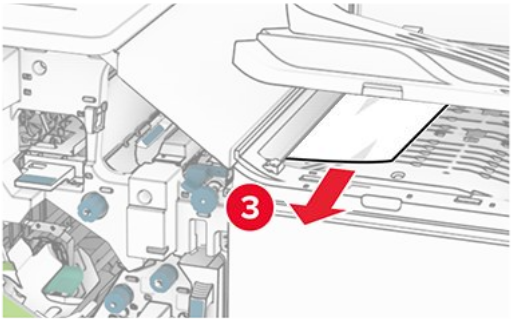

11. R5 düğmesini saat yönünün tersine çevirin ve ardından sıkışan kağıdı tutucu standart kutusundan çıkarın.

> **Note:** Tüm kağıt parçalarının çıkarıldığından emin olun.

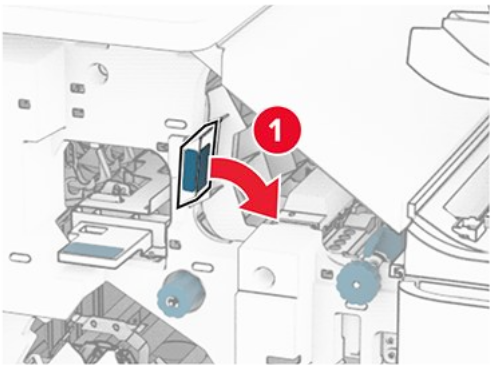

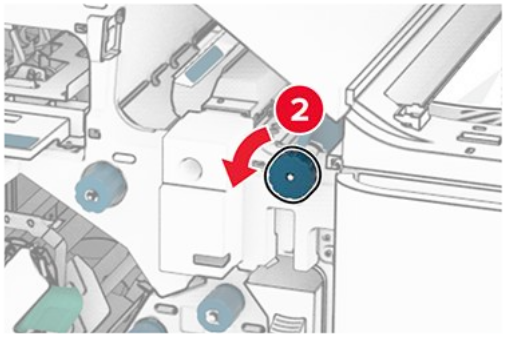

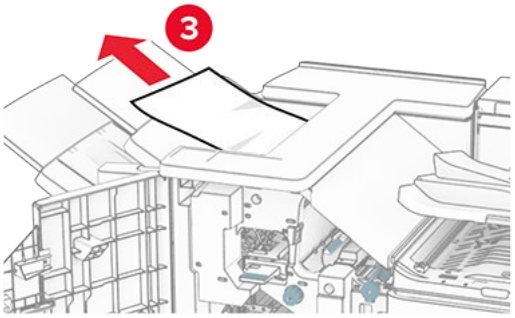

12. R4 kolunu kaldırın, R2 düğmesini saat yönünde çevirin ve ardından sıkışan kağıdı çıkarın.

> **Note:** Tüm kağıt parçalarının çıkarıldığından emin olun.

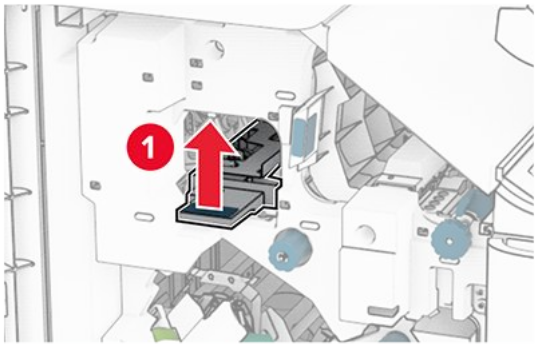

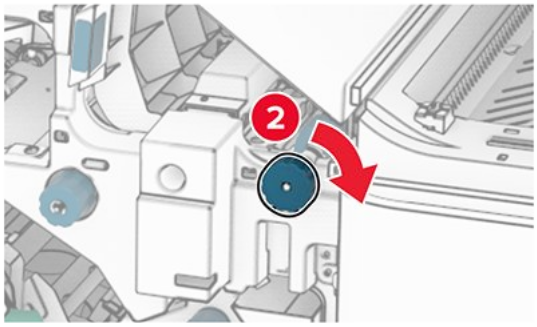

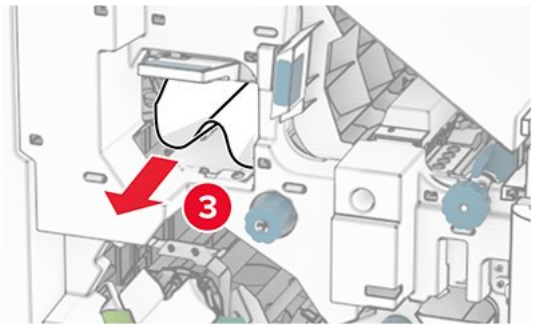

13. F kodlu kağıt aktarıcı kapağı kapatın.
14. R1, R3 ve R4 kollarını orijinal konumlarına döndürün.
15. H kapağını kapatın.

Yazıcınız katlanan kağıt aktarıcıyla yapılandırılmışsa aşağıdakileri yapın:

1. Tutucu standart kutusundaki sıkışan kağıdı çıkarın.

> **Note:** Tüm kağıt parçalarının çıkarıldığından emin olun.

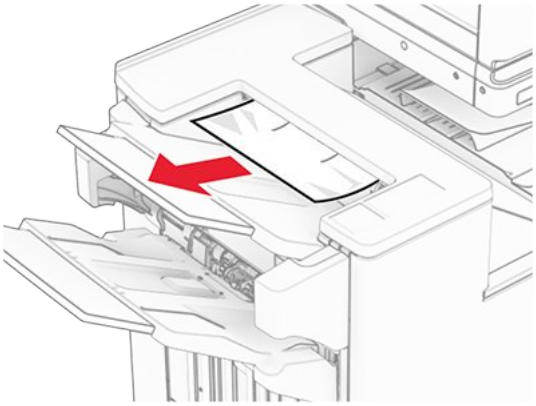

2. Kutu 1'deki sıkışan kağıdı çıkarın.

> **Note:** Tüm kağıt parçalarının çıkarıldığından emin olun.

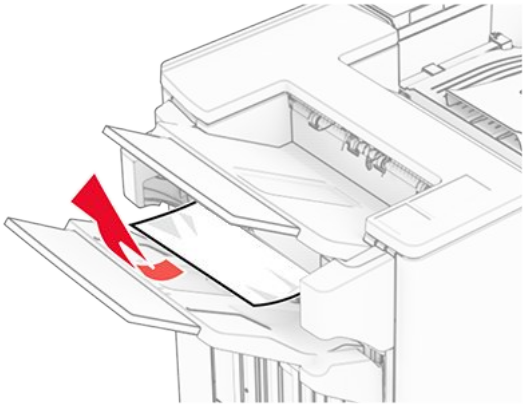

3. Kutu 1'deki sıkışan kağıdı çıkarın.

> **Notlar**
> - Tüm kağıt parçalarının çıkarıldığından emin olun.
> - Eksik sayfaları önlemek için zımba derleyicide bulunan basılı sayfaları çıkarmayın.

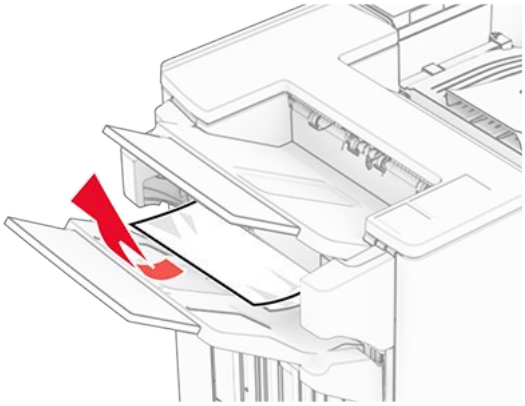

4. Kutu 3'teki sıkışan kağıdı çıkarın.

> **Note:** Tüm kağıt parçalarının çıkarıldığından emin olun.

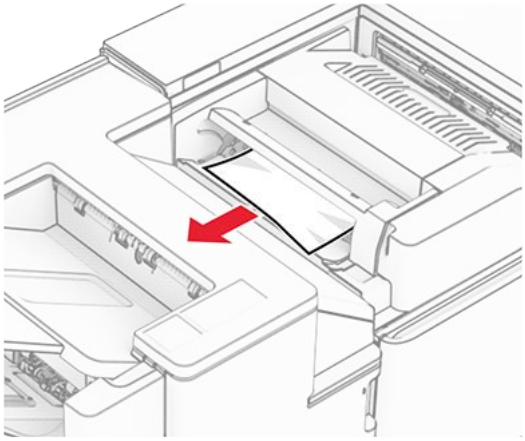

5. F kapağını açın.

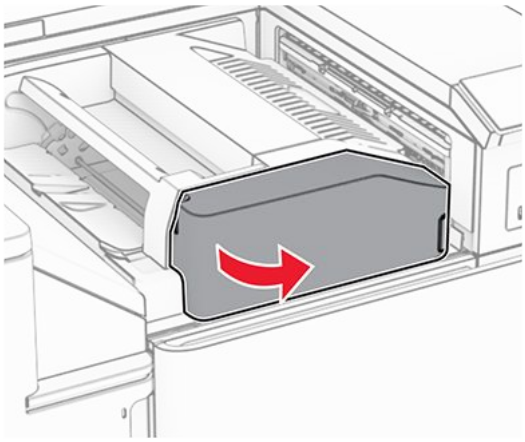

6. H kapağını açın.

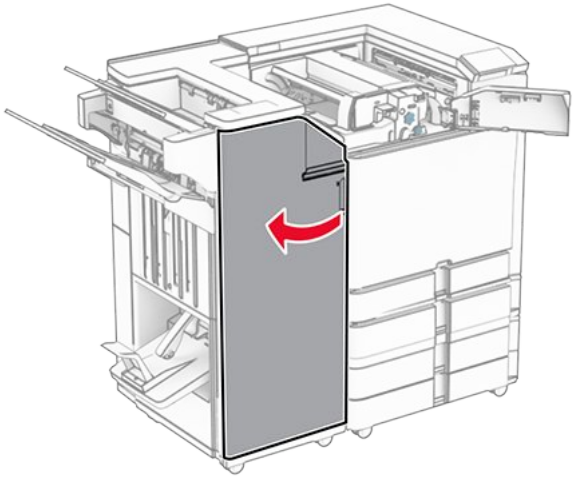

7. N4 kapağını açın.

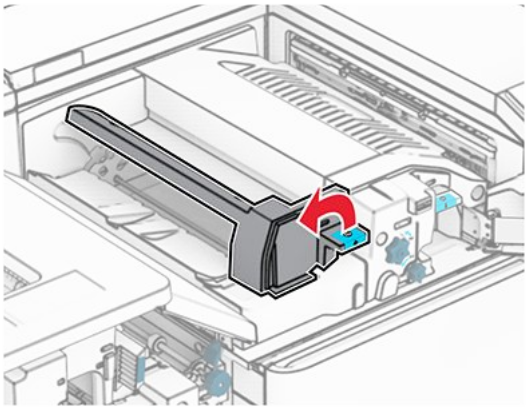

8. N5 kapağını açın.

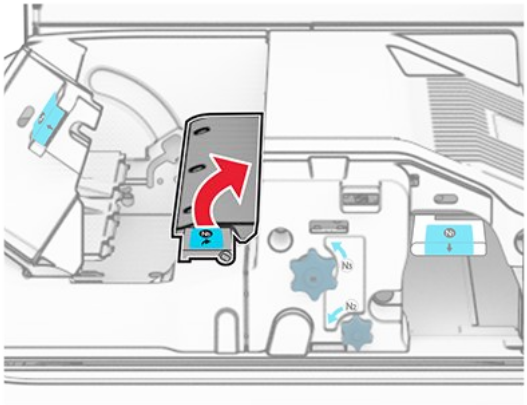

9. R4 kolunu kaldırın.

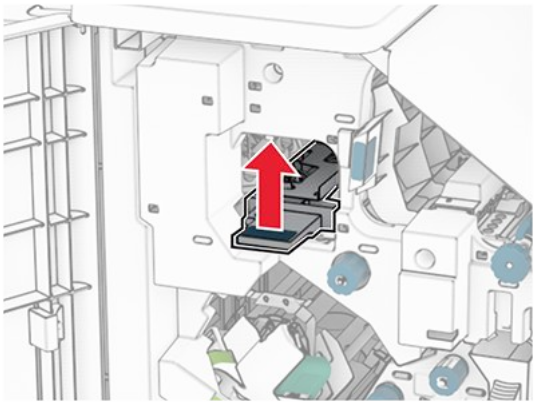

10. R2 düğmesini saat yönünde çevirin ve ardından R4 kolundaki sıkışan kağıdı çıkarın.

> **Note:** Tüm kağıt parçalarının çıkarıldığından emin olun.

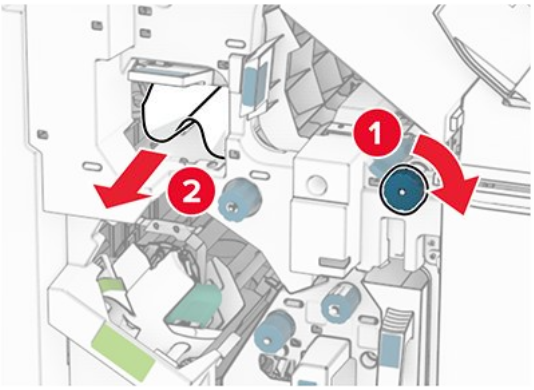

11. R1 sapını sola doğru hareket ettirin, R2 düğmesini saat yönünün tersine çevirin ve ardından N4 ile N5 kapakları arasında sıkışan kağıdı çıkarın.

> **Note:** Tüm kağıt parçalarının çıkarıldığından emin olun.

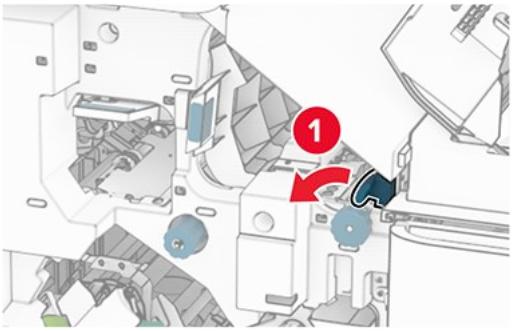

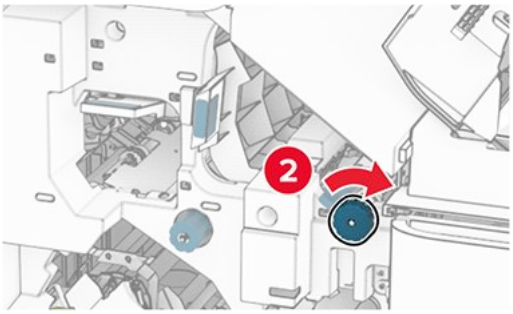

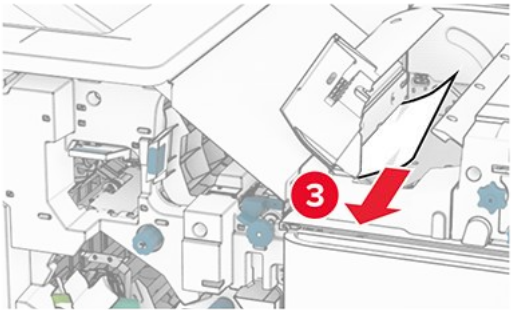

12. B kapağını açın.

DİKKAT—SICAK YÜZEY
Yazıcının içi sıcak olabilir. Sıcak bir bileşenin neden olabileceği bir yaralanma riskini azaltmak için dokunmadan önce bileşenin soğumasını bekleyin.

Uyarı—Hasar Tehlikesi
Elektrostatik yük boşaltmanın neden olabileceği hasarları önlemek için yazıcının iç kısmına erişmeden veya temas etmeden önce yazıcının açıkta kalan metal gövdesinin herhangi bir yerine dokunun.

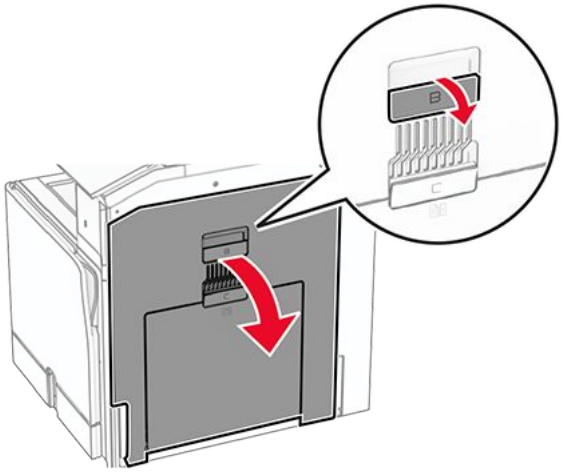

13. Standart kutu çıkış silindiri altında sıkışan kağıdı çıkarın.

Note: Tüm kağıt parçalarının çıkarıldığından emin olun.

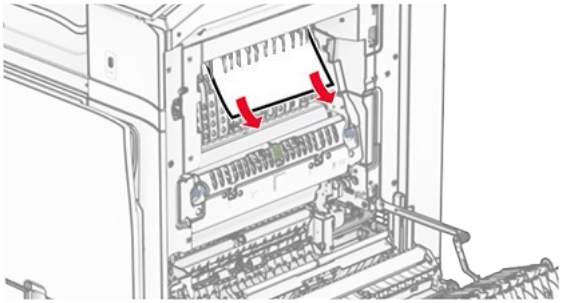

14. B kapağını kapatın.
15. N1 kolunu aşağı itin.

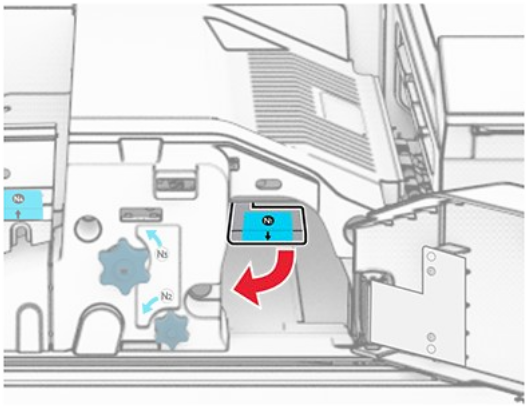

16. N2 düğmesini saat yönünün tersine çevirin.

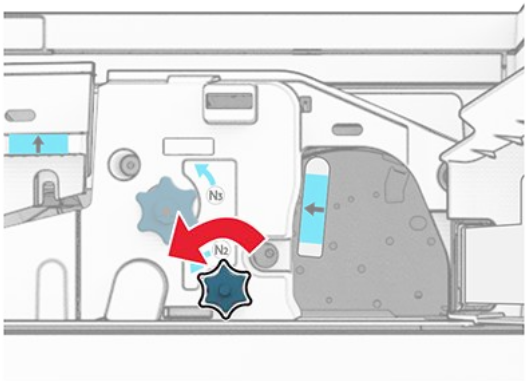

17. Sıkışan kağıdı çıkarın.

Uyarı—Hasar Tehlikesi
Yazıcının zarar görmesini önlemek için sıkışan kağıdı çıkarmadan önce tüm el aksesuarlarını çıkarın.

Note: Tüm kağıt parçalarının çıkarıldığından emin olun.

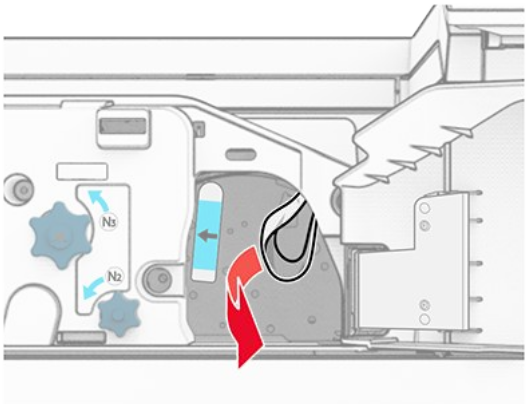

18. N1 kolunu yerine koyun.

19. N5 kapağını ve ardından N4 kapağını kapatın.
20. F kapağını kapatın.
21. R1 ve R4 kollarını orijinal konumlarına döndürün.
22. H kapağını kapatın.

Kitapçık yapıcıda kağıt sıkışması

1. Kutu 2'deki sıkışan kağıdı çıkarın.

> **Note:** Tüm kağıt parçalarının çıkarıldığından emin olun.

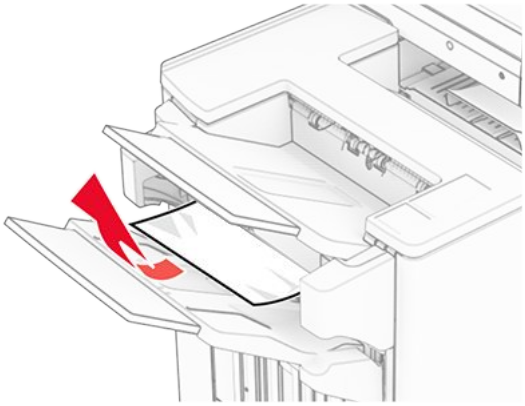

2. H kapağını açın.

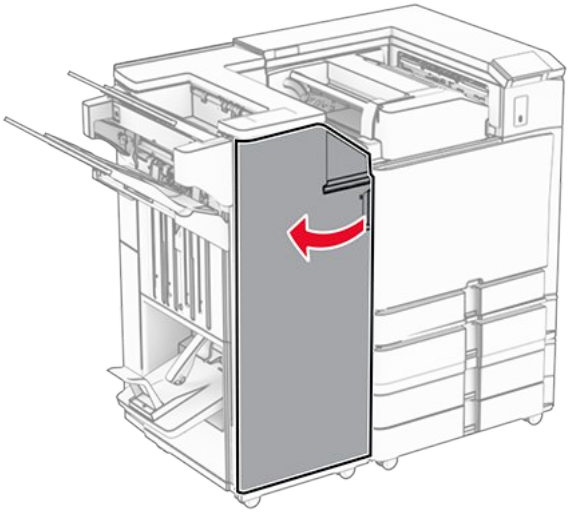

3. R6, R11 ve R10 düğmelerini saat yönünde çevirin.

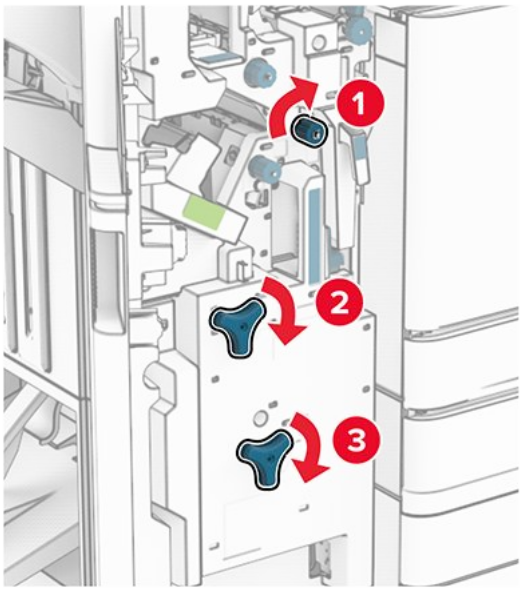

4. Kitapçık yapıcıyı çıkarın.

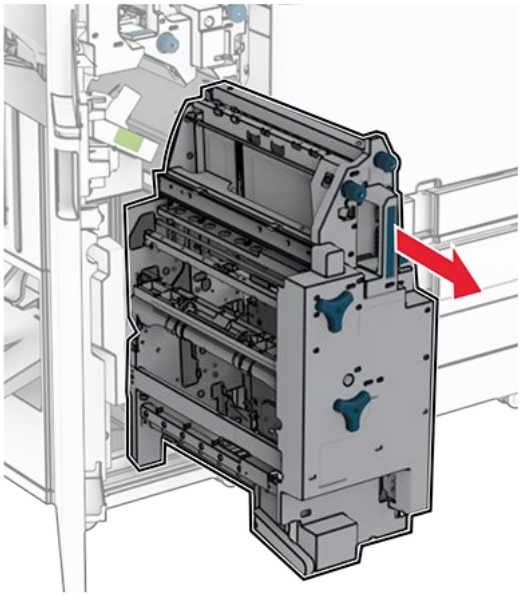

5. Sıkışan kağıdı çıkarın.

> **Note:** Tüm kağıt parçalarının çıkarıldığından emin olun.

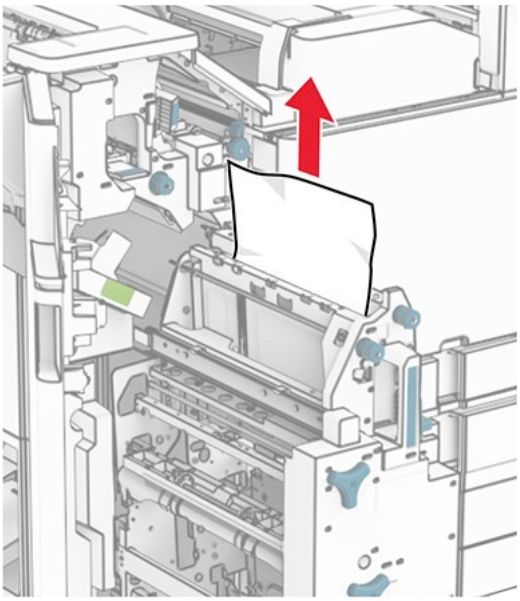

6. R9 düğmesini, durana kadar saat yönünün tersine çevirin.

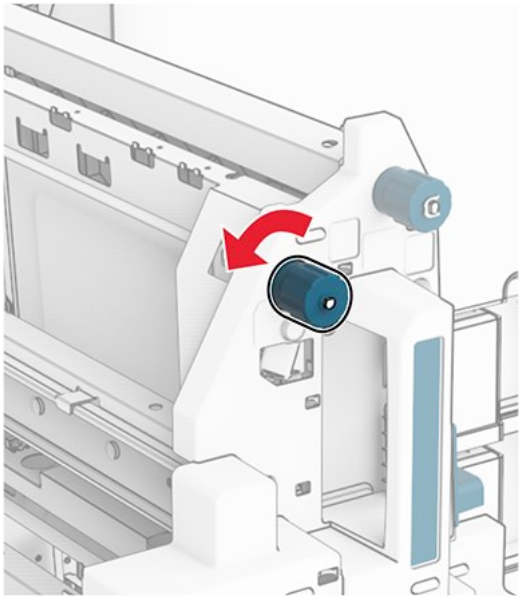

7. R8 kapağını açın.

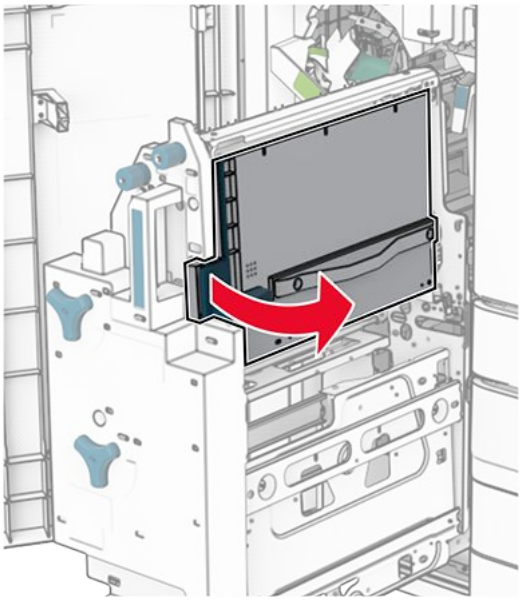

8. Sıkışan kağıdı çıkarın.

> **Note:** Tüm kağıt parçalarının çıkarıldığından emin olun.

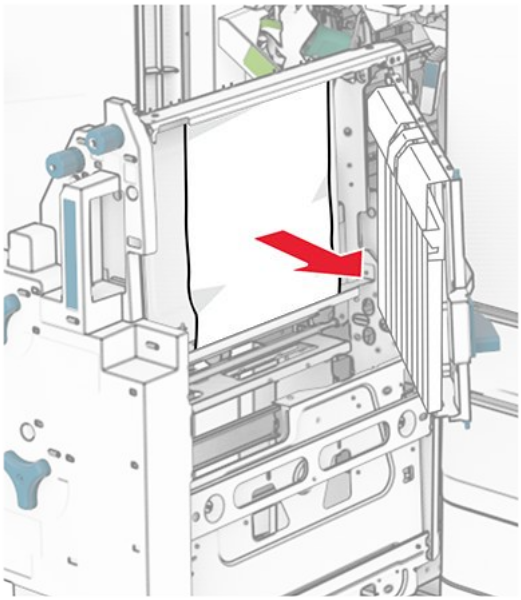

9. R8 kapağını kapatın.
10. Kitapçık oluşturucuyu kitapçık tutucuya geri yerleştirin.
11. H kapağını kapatın.

Ağ bağlantısı sorunları

Embedded Web Server açılamıyor

Aşağıdakilerden birini veya daha fazlasını deneyin:

- Yazıcının açık olduğundan emin olun.
- Yazıcının IP adresinin doğru olduğundan emin olun.

> **Notlar**
> - IP adresini kontrol panelinden görüntüleyin.
> - IP adresleri, 123.123.123.123 gibi nokta işareti ile ayrılan dört rakam dizisinden oluşur.

- Desteklenen bir tarayıcı yüklediğinizden emin olun.
  - Internet Explorer sürüm 11 veya üstü
  - Microsoft Edge
  - Safari sürüm 6 veya sonraki sürümleri
  - Google Chrome™ sürüm 32 ve sonrası
  - Mozilla Firefox sürüm 24 veya sonraki sürümleri
- Ağ bağlantısının çalıştığından emin olun.

> **Note:** Bağlantı çalışmıyorsa yöneticinizle iletişime geçin.

- Yazıcı ve yazdırma sunucusunun kablolarının güvenli bir şekilde bağlandığından emin olun. Daha fazla bilgi edinmek için yazıcı sunucusu ile birlikte verilen belgelere başvurun.
- Web proxy sunucularının devre dışı bırakılıp bırakılmadığını kontrol edin.

> **Note:** Sunucular devre dışı bırakılmışsa yöneticinizle iletişime geçin.

Sorun devam ederse müşteri desteği ile iletişime geçin.

Yazıcı Wi-Fi ağına bağlanamıyor

Aşağıdakilerden birini veya daha fazlasını deneyin:

- Kontrol panelinde, **Ayarlar › Ağlar/Portlar › Ağa Genel Bakış › Etkin Bağdaştırıcı** bölümüne gidin ve **Otomatik**'i seçin.
- Bilgisayarın doğru Wi-Fi ağına bağlı olduğundan emin olun. Daha fazla bilgi için bkz. Yazıcıyı bir Wi-Fi ağına bağlama on page 269.

> **Note:** Bazı yönlendiriciler varsayılan Wi-Fi adını paylaşabilir.

- Doğru ağ parolasını girdiğinizden emin olun.

> **Note:** Paroladaki boşluklara, rakamlara ve büyük/küçük harf kullanımına dikkat edin.

- Doğru kablosuz güvenlik modunun seçili olduğundan emin olun. Kontrol panelinden şuraya gidin: **Ayarlar › Ağlar/Portlar › Kablosuz › Kablosuz Güvenlik Modu**.

Sorun devam ederse müşteri desteği ile iletişime geçin.

Donanım seçenekleri sorunları

Dahili seçenek algılanamıyor

Aşağıdakilerden birini veya daha fazlasını deneyin:

- Yazıcıyı kapatın, yaklaşık 10 saniye bekleyin ve ardından yazıcıyı açın.
- **Menü Ayarları Sayfası**'nı yazdırın ve dahili seçeneğin Kurulu Özellikler listesinde olup olmadığını kontrol edin. Kontrol panelinden şuraya gidin: **Ayarlar › Raporlar › Menü Ayarları Sayfası**.
- Dahili seçeneğin denetleyici anakartına düzgün takıldığından emin olun.

  1. Yazıcıyı kapatın ve güç kablosunun fişini elektrik prizinden çekin.
  2. Dahili seçeneğin, denetleyici anakartındaki ilgili konektöre takıldığından emin olun.
  3. Güç kablosunu prize takın ve ardından yazıcıyı açın.

  DİKKAT–YARALANMA TEHLİKESİ
  Yangın veya elektrik çarpması riskini önlemek için güç kablosunu ürünün yakınındaki ve kolay erişilebilir bir konumdaki uygun şekilde tanımlanmış ve doğru şekilde topraklanmış bir elektrik prizine bağlayın.

- Dahili seçeneğin yazıcı sürücüsünde mevcut olduğundan emin olun.

  Note: Gerekirse yazdırma işleri için kullanılabilir durumda olmasını sağlamak üzere tepsiyi yazıcı sürücüsüne manuel olarak ekleyin. Daha fazla bilgi için bkz. Yazdırma sürücüsüne mevcut seçenekleri ekleme on page 119.

Sorun devam ederse müşteri desteği ile iletişime geçin.

Dahili çözüm bağlantı noktası düzgün çalışmıyor

Aşağıdakilerden birini veya daha fazlasını deneyin:

- **Menü Ayarları Sayfası**'nı yazdırın ve ardından dahili çözüm bağlantı noktasının (ISP) Kurulu Özellikler listesinde olduğundan emin olun. Kontrol panelinden şuraya gidin: **Ayarlar › Raporlar › Menü Ayarları Sayfası**.
- ISP'yi çıkarın ve geri takın. Daha fazla bilgi için bkz. Dahili çözüm bağlantı noktası yükleme on page 259.
- Kabloyu ve ISP bağlantısını kontrol edin.

  1. Doğru kabloyu kullanın ve ISP'ye güvenli bir şekilde bağlandığından emin olun.
  2. ISP çözümü arabirimi kablosunun denetleyici anakartı yuvasına sıkıca bağlandığından emin olun.

Sorun devam ederse müşteri desteği ile iletişime geçin.

Paralel veya seri arabirim kartı doğru şekilde çalışmıyor

Aşağıdakilerden birini veya daha fazlasını deneyin:

- **Menü Ayarları Sayfası**'nı yazdırın ve ardından dahili çözüm bağlantı noktasının (ISP) Kurulu Özellikler listesinde olduğundan emin olun. Kontrol panelinden şuraya gidin: **Ayarlar › Raporlar › Menü Ayarları Sayfası**.
- Paralel veya seri arabirim kartını çıkarın ve tekrar yerine takın. Daha fazla bilgi için bkz. Dahili çözüm bağlantı noktası yükleme on page 259.
- Kablo ile paralel veya seri arabirim kartı arasındaki bağlantıyı kontrol edin.

Sorun devam ederse müşteri desteği ile iletişime geçin.

Arızalı bellek algılandı

Aşağıdakilerden birini veya daha fazlasını deneyin:

- Arızalı flash belleği değiştirin.
- Mesajı kapatmak ve yazdırmaya devam etmek **Devam** ögesini seçin.
- Geçerli yazdırma işini iptal edin.

Sorun devam ederse müşteri desteği ile iletişime geçin.

Flash bellekte kaynaklar için yeterli boş alan yok

Aşağıdakilerden birini veya daha fazlasını deneyin:

- Mesajı silmek ve yazdırmaya devam etmek **Devam** ögesini seçin.
- Önbellekteki fontları, makroları ve diğer verileri silin.
- Bir depolama sürücüsü takın.

> **Note:** Önbelleğe daha önce kaydedilmemiş yüklenen fontlar ve makrolar silindi.

Sorun devam ederse müşteri desteği ile iletişime geçin.

Sarf malzemeleriyle ilgili sorunlar

Toneri değiştirin, yazıcı bölgesi uyuşmuyor

Bu sorunu düzeltmek için yazıcı bölgesiyle uyuşan doğru bölgeye sahip bir toner veya tüm dünyada geçerli bir toner satın alın.

- Mesajda 42'den sonraki ilk sayı, yazıcının bölgesini gösterir.
- Mesajda 42'den sonraki ikinci sayı, tonerin bölgesini gösterir.

Bölge	Sayısal kod
Tüm Dünya veya Tanımsız bölge	0

Bölge	Sayısal kod
Kuzey Amerika (Amerika Birleşik Devletleri, Kanada)	1
Avrupa Ekonomik Bölgesi, Batı Avrupa, Kuzey ülkeleri, İsviçre	2
Asya Pasifik	3
Latin Amerika	4
Avrupa'nın, Orta Doğu'nun ve Afrika'nın Geri Kalanı	5
Avustralya, Yeni Zelanda	6
Geçersiz bölge	9

Note: Yazıcı ve tonerin bölge ayarlarını bulmak için **Yazdırma Kalitesi Sınama Sayfaları**'nı yazdırın. Kontrol panelinden **Ayarlar > Sorun Giderme > Yazdırma Kalitesi Sınama Sayfaları** bölümüne gidin.

Normal *[color]* toneri dolduruldu

Yazıcı, Lexmark dışında bir üçüncü tarafın orijinal olmayan toneriyle doldurulmuş Lexmark Normal kartuşu tespit etti.

Devam etmek için **Tamam** düğmesine basın.

Tüm yazıcı bileşen kullanım ömrü göstergeleri, Lexmark sarf malzemeleri ve parçalarıyla çalışacak şekilde tasarlanmıştır. Lexmark yazıcınızda, Lexmark dışında bir üçüncü tarafça yeniden üretilmiş sarf malzemeleri veya parçalar kullanmanız durumunda bu göstergeler öngörülemeyen sonuçlar verebilir.

Daha fazla bilgi için yazıcının sınırlı garanti beyanına bakın.

Lexmark markalı olmayan sarf malzemesi

Yazıcı Lexmark dışı bir sarf malzemesi veya parça algıladı.

Lexmark yazıcınız orijinal Lexmark sarf malzemeleri ve parçaları kullanılacak şekilde tasarlanmıştır. Başka marka sarf malzemesi veya parça kullanılması, yazıcının ve görüntüleme bileşenlerinin performansını, güvenilirliğini veya ömrünü etkileyebilir.

Tüm ömür göstergeleri, Lexmark sarf malzemeleri ve parçalarıyla çalışacak şekilde tasarlanmıştır; başka marka sarf malzemeleri ve parçalar kullanılması öngörülemeyen sonuçlara yol açabilir. Görüntüleme bileşeninin öngörülen ömründen fazla kullanılması, Lexmark yazıcınıza veya ilişkili bileşenlerine zarar verebilir.

> **Uyarı—Hasar Tehlikesi**
> Başka marka sarf malzemelerinin veya parçaların kullanılması, garanti kapsamını etkileyebilir. Başka marka sarf malzemelerinin veya parçaların kullanılması nedeniyle oluşan hasarlar garanti kapsamında olmayabilir.

Bu risklerin tümünü veya bir bölümünü kabul edip yazıcınızda orijinal olmayan sarf malzemeleri ya da parçalar kullanmaya etmek için ekrandaki hata mesajına iki parmakla dokunup 15 saniye boyunca basılı tutun. Bir onay iletişim kutusu görüntülendiğinde, **Devam Et** ögesine dokunun.

Bu riskleri kabul etmek istemiyorsanız üçüncü taraf sarf malzemesini ya da parçasını yazıcınızdan çıkarın ve orijinal bir Lexmark sarf malzemesi ya da parçası takın. Daha fazla bilgi için, bkz. Orijinal Lexmark parçalarını ve sarf malzemeleri kullanma on page 375.

Yazıcı, hata mesajı temizlendikten sonra yazdırmıyorsa sarf malzemesi kullanım sayaçlarını sıfırlayın.

1. Kontrol panelinden **ayarlar > Aygıt > Bakım > Yapılandırma Menüsü > Sarf Malzemesi Kullanımı ve Sayaçlar** bölümüne gidin.
2. Sıfırlamak istediğiniz parçayı ya da sarf malzemesini seçin, ardından **Başlat** düğmesini seçin.
3. Uyarı mesajını okuyun, ardından **Devam** düğmesini seçin.
4. Mesajı silmek için iki parmağınızı kullanarak ekrana 15 saniye boyunca dokunun.

> **Note:** Sarf malzemesi kullanım sayaçlarını sıfırlayamıyorsanız ögeyi satın aldığınız yere götürün.

Kağıt besleme sorunları

Kağıt kıvrılması

Aşağıdakilerden birini veya daha fazlasını deneyin:

- Tepsideki kılavuzları yüklediğiniz kağıtlar için doğru konuma getirin.
- İşletim sisteminize bağlı olarak Yazdırma Tercihleri veya Yazdır iletişim kutusundan kağıt türünü belirleyin. Ayarın, yüklenen kağıtla uyuştuğundan emin olun.

  > **Note:** Bu ayarı yazıcı kontrol panelinden de değiştirebilirsiniz. **Ayarlar > Kağıt > Tepsi Yapılandırması > Kağıt Boyutu/Türü** bölümüne gidin.

- Kağıdı çıkarın, ters çevirin ve tekrar yükleyin.
- Yeni bir paketten kağıt yükleyin.

  > **Note:** Kağıt yüksek nem nedeniyle nemi emiyor. Kağıdı kullanmaya hazır olana kadar orijinal paketinde saklayın.

Sorun devam ederse müşteri desteği ile iletişime geçin.

Yazdırma sırasında zarf yapışkan oluyor

Aşağıdakilerden birini veya daha fazlasını deneyin:

- Kuru ortamda muhafaza edilmiş bir zarf kullanın.

  > **Note:** Nemli zarflar üzerine yazdırmak, kapakları yapışkan hale getirebilir.

- Kağıt türünün **Zarf** olarak ayarlandığından emin olun. Kontrol panelinden **Ayarlar > Kağıt > Tepsi Yapılandırması > Kağıt Boyutu/Türü** bölümüne gidin.

Sorun devam ederse müşteri desteği ile iletişime geçin.

Harmanlanmış yazdırma çalışmıyor

Aşağıdakilerden birini veya daha fazlasını deneyin:

- Kontrol panelinden **Ayarlar > Yazdırma > Düzen > Harmanlama** bölümüne gidin ve **Açık [1,2,1,2,1,2]** seçeneğini belirleyin.
- Yazdırmak istediğiniz belgeden Yazdırma Tercihleri veya Yazdır iletişim kutusunu açın, ardından **Harmanlama** seçeneğini belirleyin.
- Yazdırılacak sayfaların sayısını azaltın.

Sorun devam ederse müşteri desteği ile iletişime geçin.

Tepsi bağlantılandırma çalışmıyor

Aşağıdakilerden birini veya daha fazlasını deneyin:

- Bağlı tepsilerin aynı kağıt boyutu, yönüne ve kağıt türüne sahip olduğundan emin olun.
- Kağıt kılavuzlarının doğru şekilde konumlandırıldığından emin olun.
- İlgili tepside yüklü olan kağıt ile eşleşecek şekilde kağıt boyutu ve kağıt türünü ayarlayın. Kontrol panelinden **Ayarlar > Kağıt > Tepsi Yapılandırması > Kağıt Boyutu/Türü** bölümüne gidin.
- **Tepsi Bağlantısı** ögesinin **Otomatik** olarak ayarlandığından emin olun. Daha fazla bilgi için bkz. Tepsileri bağlantılandırma on page 116.

Sorun devam ederse müşteri desteği ile iletişime geçin.

Kağıt çok sık sıkışıyor

Aşağıdakilerden birini veya daha fazlasını deneyin:

- Kağıdın doğru şekilde yerleştirilip yerleştirilmediğini kontrol edin.

Notlar

- Kağıt kılavuzlarının doğru şekilde konumlandırıldığından emin olun.
- Yığın yüksekliğinin maksimum doldurma çizgisinin altında olduğundan emin olun.
- Önerilen kağıt boyutunu ve kağıt türünü kullanarak yazdırdığınızdan emin olun.

- Doğru kağıt boyutunu ve kağıt türünü belirleyin. Kontrol panelinden **Ayarlar > Kağıt > Tepsi Yapılandırması > Kağıt Boyutu/Türü** bölümüne gidin.
- Yeni bir paketten kağıt yükleyin.

Note: Kağıt yüksek nem nedeniyle nemi emiyor. Kağıdı kullanmaya hazır olana kadar orijinal paketinde saklayın.

Sorun devam ederse müşteri desteği ile iletişime geçin.

Sıkışan sayfalar yeniden yazdırılmadı

1. Kontrol panelinden **Ayarlar > Aygıt > Bildirimler > Sıkışma İçeriği Giderme** bölümüne gidin.
2. **Sıkışma Giderme** menüsünde **Açık** veya **Otomatik** ögesini seçin.

Sorun devam ederse müşteri desteği ile iletişime geçin.

Renk kalitesi sorunları

Yazdırılan çıktıda renkleri değiştirme

1. Kontrol panelinden **Ayarlar > Yazdırma > Kalite > Advanced Imaging > Renk Düzeltme** bölümüne gidin.
2. **Renk Düzeltme** menüsünde, **Manuel** ögesini seçin.
3. **Renk Düzeltme İçeriği** menüsünden uygun renk dönüştürme ayarını seçin.

Nesne türü	Renk dönüştürme tabloları
RGB Görüntü **RGB Metin** **RGB Grafik**	◦ **Canlı**—Daha parlak, daha doygun renkler üretir ve gelen tüm renk formatlarına uygulanabilir. ◦ **sRGB Ekran**—Bir bilgisayar monitöründe görüntülenen renklere yakın bir çıktı üretir. Fotoğraf baskısı için siyah toner kullanımı optimize edilir. ◦ **Ekran-Gerçek Siyah**—Bir bilgisayar monitöründe görüntülenen renklere yakın bir çıktı üretir. Bu ayar tüm nötr gri seviyelerini oluşturmak için yalnızca siyah toner kullanır. ◦ **sRGB Canlı**—sRGB Ekran renk düzeltmesi için daha yüksek bir renk doygunluğu kullanır. Siyah toner kullanımı ticari grafikleri yazdırmak için optimize edilir. ◦ **Kapalı**
CMYK Resim **CMYK Metin** **CMYK Grafik**	◦ **US CMYK**—Renk düzeltmesini Specifications for Web Offset Publishing/Web Ofset Yayıncılığı Spesifikasyonları (SWOP) renk çıktısına yakınlaştırmak için uygular. ◦ **Euro CMYK**—Renk düzeltmesini Euroscale renk çıktısına yakınlaştırmak için uygular. ◦ **Canlı CMYK**—US CMYK renk düzeltme ayarının renk düzeltmesini arttırır. ◦ **Kapalı**

Renkli yazdırma ile ilgili sık sorulan sorular

RGB renk nedir?

RGB renk, renkleri belirli bir rengi elde etmek için kullanılan kırmızı, yeşil ve mavi oranlarını belirterek tanımlayan bir yöntemdir. Doğada görülen çok sayıda rengi elde etmek için kırmızı, yeşil ve mavi renklerin değişik oranlarda bileşimleri kullanılır. Bilgisayar ekranları, tarayıcılar ve dijital kameralarda renklerin görüntülenmesi için bu yöntem kullanılır.

CMYK renk nedir?

CMYK renk, renkleri belirli bir rengi elde etmek için kullanılan mavi, macenta, sarı ve siyah oranlarını belirterek tanımlayan bir yöntemdir. Doğada görülen çok sayıda renk, camgöbeği, macenta, sarı ve siyah mürekkepler veya tonerler değişik oranlarda karıştırılarak yazdırılabilir. Matbaa makineleri, mürekkep püskürtmeli yazıcılar ve renkli lazer yazıcıları rengi bu şekilde elde eder.

Yazdırılacak bir belgede renkler nasıl belirlenir?

RGB veya CMYK renk bileşimlerini kullanarak belge rengini belirlemek ve değiştirmek için yazılım programları kullanılır. Daha fazla bilgi için yazılım programının Yardım konularına başvurun.

Yazıcı hangi rengi yazdıracağını nasıl bilir?

Bir belge yazdırılırken, her nesnenin türü ve rengi ile ilgili bilgiler yazıcıya gönderilir ve renk dönüşüm tablolarından geçirilir. Renk istediğiniz rengi oluşturmak için kullanılan uygun miktarlarda mavi, macenta, sarı ve siyah tonere dönüştürülür. Nesne bilgileri renk dönüştürme tablolarının uygulanmasını belirler. Örneğin, metinler için bir renk dönüşüm tablosu kullanılırken, fotoğraflar için farklı bir renk dönüşüm tablosu kullanmak mümkündür.

Manuel renk düzeltme nedir?

Manuel renk düzeltmesi etkinleştirildiğinde, yazıcı nesneleri işlemek için kullanıcı tarafından seçilen renk dönüşüm tablolarını kullanır. Manuel renk düzeltme ayarları yazdırılan nesnenin türüne (metin, grafik veya resim) bağlıdır. Ayrıca nesnenin renginin yazılım programında nasıl belirtildiğine (RGB veya CMYK bileşimleri) bağlıdır. Manuel olarak farklı bir renk dönüştürme tablosu uygulamak için bkz. Yazdırma çıktısında renkleri değiştirme.

Yazılım programı renkleri RGB veya CMYK bileşimleriyle göstermiyorsa manuel renk düzeltmesi işe yaramaz. Renk ayarlarını yazılım programı veya bilgisayarın işletim sistemi kontrol ediyorsa da etkili olmaz. Birçok durumda, Renk Düzeltmesi'nin Otomatik olarak ayarlanması belgeler için tercih edilen renkleri üretir.

Belirli bir rengi (örneğin bir şirket logosundaki bir rengi) nasıl tutturabilirim?

Yazıcının Kalite menüsünden, dokuz Renk Örneği seti kullanılabilir. Bu ayarlar Embedded Web Server’ın Renk Örnekleri sayfasından da kullanılabilir. Herhangi bir örnek setinin seçilmesi yüzlerce renkli kutudan oluşan çok-sayfalı bir çıktı üretir. Seçilen tabloya bağlı olarak, her kutu bir CMYK veya RGB bileşimi içerir. Her kutunun görünüm rengi, kutu üzerinde etiketlenmiş CMYK veya RGB bileşimi, seçili renk dönüşüm tablosundan geçirilerek elde edilir.

Renk Örnekleri setlerini inceleyerek, rengi eşleştirilen renge en yakın kutuyu belirleyebilirsiniz. Kutunun üzerinde etiketlenen renk bileşimi bir yazılım programındaki nesnenin renk bileşimini değiştirmek için kullanılabilir. Daha fazla bilgi için yazılım

programının Yardım konularına başvurun. Manuel renk düzeltme, seçili renk dönüşüm tablosunu belirli bir nesne için kullanmak için gerekebilir.

Belirli bir renk eşleştirme sorunu için kullanılmak üzere hangi Renk Örnekleri setinin seçileceği şunlara bağlıdır:

- Kullanılan Renk Düzeltme ayarı (Otomatik, Kapalı veya Manuel)
- Yazdırılan nesnenin türü (metin, grafik veya resim)
- Nesnenin renginin yazılım programında nasıl gösterildiği (RGB veya CMYK bileşimleri)

Yazılım programı renkleri RGB veya CMYK bileşimleriyle göstermiyorsa Renk Örnekleri sayfası işe yaramaz. Ayrıca, bazı yazılım programları programda belirtilen RGB veya CMYK bileşimlerini renk yönetimi aracılığıyla düzeltir. Böyle durumlarda yazdırılan renk, Renk Örnekleri sayfasında görüntülenen renkle tam olarak aynı olmayabilir.

Baskıda renk filtresi kullanılmış gibi görünüyor

Aşağıdakilerden birini veya daha fazlasını deneyin:

- Kontrol panelinden **Ayarlar > Yazdırma > Kalite > Advanced Imaging** bölümüne gidin ve **Renk Ayarı** menüsünü seçin.
- Kontrol panelinden **Ayarlar > Yazdırma > Kalite > Advanced Imaging** bölümüne gidin ve **Renk Ayarı** menüsünü seçerek ayarları yapılandırın.

Sorun devam ederse müşteri desteği ile iletişime geçin.

Müşteri destek merkezine başvurma

Müşteri destek merkezine başvurmadan önce aşağıdaki bilgilere sahip olduğunuzdan emin olun:

- Yazıcı sorunu
- Hata mesajı
- Yazıcı model türü ve seri numarası

https://support.lexmark.com adresine giderek e-posta veya sohbet desteği alabilirsiniz ya da kılavuzlar, destek belgeleri, sürücüler ve diğer indirmeler kitaplığına göz atabilirsiniz. Ayrıca telefonla teknik destek de mevcuttur. ABD'de veya Kanada'da, 1-800-539-6275 numaralı telefonu arayın. Diğer ülkeler veya bölgeler için uluslararası destek iletişim dizinine gidin.

Geri dönüşüm ve imha

Lexmark ürünlerinin geri dönüşümü

1. www.lexmark.com/recycle adresine gidin.
2. Ülkenizi veya bölgenizi seçin.
3. Bir geri dönüştürme programı seçin.

Lexmark ambalajının geri dönüşümü

Lexmark ambalajı azaltmak için sürekli çalışmaktadır. Lexmark yazıcıların en verimli ve çevreye duyarlı şekilde taşınmasını ve çöpe atılacak daha az ambalaj malzemesi olmasını sağlamaya daha az paket malzemesi yardımcı olur. Bu verimlilik daha az sera emisyonu, enerji tasarrufu ve doğal kaynakların korunması sağlar. Lexmark ayrıca ambalaj malzemelerinin bazı ülkelerde veya bölgelerde dönüşüme sokulmasını da sunar. Daha fazla bilgi için www.lexmark.com/recycle adresine gidin.
Lexmark kutuları oluklu mukavva geri dönüşüm tesisleri varsa %100 geri dönüştürülebilir. Bölgenizde tesis olmayabilir.
Lexmark ambalajında kullanılan köpük, köpük geri dönüşüm tesisleri varsa geri dönüştürülebilir. Bölgenizde tesis olmayabilir.
Lexmark'a kartuş iade ettiğinizde kartuşun konduğu kutuyu yeniden kullanabilirsiniz. Lexmark kutuyu geri dönüşüme sokar.

Bildirimler

Ürün bilgileri

Ürün adı:

Lexmark CS963e Yazıcı
Makine türü:

5066
Modeller:

680

Sürüm ve yasal bildirimler

Sürüm bildirimleri

Mayıs 2025
Aşağıdaki paragraf bu tür şartların yasalara aykırı olduğu ülkeler için geçersizdir.
LEXMARK INTERNATIONAL, INC. BU YAYINI, “OLDUĞU GİBİ”, TİCARİ YA DA BELİRLİ BİR AMACA UYGUNLUĞU İÇEREN FAKAT BUNLARLA SINIRLI OLMAYAN HERHANGİ BİR KONUDA DOLAYLI VEYA DOĞRUDAN GARANTİ VERMEKSİZİN SAĞLAMAKTADIR. Bazı ülkeler bazı işlemlerde açık veya örtülü garantilerden feragat edilmesine izin vermemektedir; bu nedenle, bu beyan sizin için geçerli olmayabilir.
Bu yayında teknik yanlışlıklar veya yazım hataları bulunabilir. Bu yayında verilen bilgilerde düzenli aralıklarla değişiklikler yapılmaktadır; bu değişiklikler daha sonraki baskılara eklenecektir. Ürünlerde veya programlarda herhangi bir anda iyileştirme veya değişiklik yapılabilir.
Bu yayında ürünlere, programlara veya hizmetlere yapılan göndermeler, üretici firmanın bunları faaliyet gösterdiği tüm ülkelerde hazır bulundurmaya niyetli olduğu anlamına gelmez. Herhangi bir ürüne, programa veya hizmete yapılan herhangi bir atıf, yalnıza bu ürünün, programın veya hizmetin kullanılabileceği anlamına gelmez. Bunların yerine, işlevleri açısından eşdeğer ve herhangi bir fikri mülkiyet hakkını ihlal etmeyen herhangi bir diğer ürün, program veya hizmet kullanılabilir. Diğer ürünler, programlar veya hizmetlerle bağlantılı olarak çalıştırılabilirliğinin değerlendirilmesi ve kontrol edilmesi, üretici firma tarafından açıkça belirtilen durumlar dışında, kullanıcının sorumluluğundadır.
Lexmark teknik desteği için https://support.lexmark.com adresini ziyaret edin.
Lexmark'ın bu ürünün kullanımına ilişkin gizlilik ilkesi hakkında bilgi almak için www.lexmark.com/privacy adresine gidin.
Sarf malzemeleri ve indirmeler hakkında bilgi almak için www.lexmark.com adresine gidin.
© 2024 Lexmark International, Inc.
Tüm hakları saklıdır.

Ticari markalar

Lexmark, Lexmark logosu ve MarkNet, Amerika Birleşik Devletleri'ndeki ve/veya diğer ülkelerdeki Lexmark International, Inc.’nin ticari markaları veya kayıtlı ticari markalarıdır.
Android, Google Play ve Google Chrome Google LLC'nin ticari markalarıdır.
Macintosh, macOS, Safari, and AirPrint are trademarks of Apple Inc., registered in the U.S. and other countries. Use of the Works with Apple badge means that an accessory has

been designed to work specifically with the technology identified in the badge and has been certified by the developer to meet Apple performance standards.
Microsoft, Internet Explorer, Microsoft Edge ve Windows, Microsoft şirketler grubunun ticari markalarıdır.
Mopria™ kelime işareti, Mopria Alliance, Inc. şirketinin Amerika Birleşik Devletleri ve diğer ülkelerdeki tescilli ve/veya tescilsiz ticari markasıdır. İzinsiz kullanım kesinlikle yasaktır.
PCL® Hewlett-Packard Company firmasına ait bir ticari markadır. PCL, Hewlett-Packard Company'nin yazıcı ürünlerinde bulunan bir yazıcı komutları seti (dili) ve fonksiyonlarına verdiği addır. Bu yazıcı PCL diline uyumlu olacak şekilde tasarlanmıştır. Bunun anlamı yazıcının farklı uygulamalarda kullanılan PCL komutlarını tanıdığı ve yazıcının bu komutlara denk düşen fonksiyonlara öykündüğüdür.
PostScript, Amerika Birleşik Devletleri'ndeki ve/veya diğer ülkelerdeki Adobe Systems Incorporated firmasının tescilli ticari markasıdır.
Wi-Fi® ve Wi-Fi Direct®, Wi-Fi Alliance®'ın tescilli ticari markalarıdır.
Diğer tüm ticari markalar ilgili sahiplerinin mülkiyetindedir.

Lisans uyarıları

Bu ürünle ilgili tüm lisans uyarıları yükleme yazılımı CD'sinin CD:\NOTICES dizininden görüntülenebilir.

LEXMARK LAZER YAZICILAR, LEXMARK LED YAZICILAR VE LEXMARK ÇOK FONKSİYONLU LAZER YAZICILAR İÇİN SINIRLI GARANTİ BİLDİRİMİ

Lexmark International, Inc., Lexington, KY

Bu sınırlı garanti ABD ve Kanada için geçerlidir. ABD dışındaki müşteriler, ürünle birlikte gelen ülkeye özel garanti bilgilerine başvurmalıdır.

Bu sınırlı garanti yalnızca bu ürün için, Lexmark'tan veya bu beyanda kısaca "Bayi" olarak belirtilecek bir Lexmark Bayiinden yeniden satılmak üzere değil kullanılmak üzere satın alınmışsa geçerlidir.

Sınırlı garanti

Lexmark bu ürünün:

—Yeni parçalar veya yeni ve yeni parçaların performansında sahip servis görmüş parçalar kullanılarak üretildiğini

—Normal kullanımda, malzeme ve işçilik hatası olmayacağını garanti etmektedir

Bu ürün garanti süresi içinde garanti edildiği gibi çalışmadığı takdirde, (Lexmark'ın takdiriyle) onarım veya parça değişimi için bir Bayi veya Lexmark'a başvurun.

Bu ürün bir özellik veya bir seçenekse, bu garanti yalnızca söz konusu özellik veya seçenek birlikte kullanılmak üzere tasarlandığı ürünle birlikte kullanılıyorsa geçerlidir. Garanti servisinden yararlanabilmek için, özellik veya seçeneği ürünle birlikte göstermeniz gerekebilir.

Bu ürünü başka bir kullanıcıya devrettiğiniz takdirde, ürünü devralan kullanıcı bu garantinin kapsamındaki garanti servisinden garanti süresinin kalan bölümü içinde yararlanabilir.

Ürünün orijinal satış belgesini ve bu garanti beyanını da bu kullanıcıya devretmeniz gerekir.

Sınırlı garanti servisi

Garanti süresi satın alma belgesinde belirtilen ilk satın alma tarihinde başlar ve yazıcının içindeki sarf ve bakım malzemelerinin kendisi veya orijinal içeriklerinin garanti süresinin daha önce bitmesi kaydıyla veya yazıcı veya içindeki orijinal parçalar ciddi oranda yıprandığı, aşındığı veya tüketildiği takdirde 12 ay sonra biter. Isıtıcı Üniteleri, Aktarma/Taşıma Üniteleri, Kağıt Besleme öğeleri veya Bakım Kiti ile kullanılan diğer parçalar, bu parçalar için Yazıcıda "Kullanım Süresi Uyarısı" veya "Programlanmış Bakım" mesajı görüntülendiğinde oldukça büyük miktarlarda tüketilir.

Garanti servisinden yararlanabilmek için orijinal satın alma belgenizi ibraz etmeniz gerekebilir. Ürününüzü Bayi veya Lexmark'a teslim etmeniz veya Lexmark'ın önceden belirteceği bir yere, uygun bir şekilde paketlenmiş ve posta/nakliye ücreti önceden ödenmiş olarak göndermeniz gerekebilir. Ürünün Bayie veya Lexmark'ın belirttiği yere giderken yolda kaybolması veya zarar görmesi durumunda sorumluluk size ait olacaktır.

Garanti servisi bir ürünün veya parçanın değiştirilmesini gerektirdiğinde, eski öğe Bayi veya Lexmark'ın mali haline gelir. Kullanılan parça yeni veya onarılmış bir öğe olabilir.

Kullanılan yeni parça orijinal ürünün garanti süresinin kalan bölümü için garanti kapsamına girer.

Değişim için bize ulaştırdığınız ürünün üzerindeki işaretler silinmişse, üründe tadilat yapılmışsa, garanti kapsamı içinde olmayan bir onarım gerektiriyorsa, onarılamayacak bir hasarı varsa veya ürün üzerinde herhangi bir yasal yükümlülük, sınırlama, haciz veya tahdit varsa parça değişimi yapılmaz.

Garanti ve yedek parça değişikliği anlaşmanızın bir parçası olarak, Lexmark, yazıcınızdaki ürün bilgilerini en son sürüm ile güncelleştirebilir. Ürün bilgi güncellemeleri yazıcı ayarlarını değiştirebilir ve sahte veya yasadışı sarf malzemesinin, parçaların ve toner ve mürekkep gibi materyallerin, yazılımın veya arayüzün çalışmayı durdurmasına neden olabilir. Orijinal Lexmark ürünlerinin kullanımı bundan etkilenmez.

Bu ürünü garanti servisi için bize ulaştırmadan önce, tüm yazdırma kartuşlarını, programları, verileri ve çıkarılabilir saklama ortamlarını (Lexmark tarafından aksi belirtilmediği sürece) çıkarın.

Garanti alternatifleriniz ve bölgenizdeki en yakın Lexmark yetkili hizmet sağlayıcısı hakkında daha fazla açıklama için, lütfen World Wide Web üzerinden Lexmark'a başvurun.

Bu ürün için garanti süresi boyunca uzaktan teknik destek verilmektedir. Lexmark garanti süresi dolan ürünler için artık teknik destek verilmeyebilir veya bir ücret karşılığında verilebilir.

Uzatılmış sınırlı garantinin kapsamı

Lexmark hiçbir ürünü için kesintisiz veya hatasız çalışma garantisi veya herhangi bir ürünüyle elde edilen baskıların dayanıklılığı veya ömrü ile ilgili garanti vermemektedir.

Garanti servisi aşağıdaki nedenlerden kaynaklanan arızaların onarımını kapsamaz:

—Değişiklikler veya izin verilmeyen ekler

—Lexmark kullanım kılavuzlarına, elkitaplarına, talimatlarına veya önerilerine uygun olmayan kullanım kötü kullanım, hatalı kullanım veya kazalar

—Uygun olmayan fiziksel ortam veya işletim ortamı

—Lexmark veya Lexmark yetkili servis merkezi dışında birisi tarafından yapılan bakım

—Bir ürünün kendi görev çevrimi limitlerinin ötesinde kullanımı

—Lexmark spesifikasyonları dışında yazdırma ortamı kullanımı

—Ürünlerin, sarf malzemelerinin veya parçaların üçüncü bir şahıs tarafından yeniden donatılması, onarılması, doldurulması veya yeniden üretilmesi

—Lexmark tarafından tedarik edilmeyen ürünler, sarf malzemeleri, parçalar, (toner veya mürekkep gibi) malzemeler, yazılım veya arabirimler

YÜRÜRLÜKTEKİ YASALARIN İZİN VERDİĞİ ÖLÇÜDE, LEXMARK YA DA ÜÇÜNCÜ TARAF TEDARİKÇİLERİ VEYA BAYİLERİ, BU ÜRÜNLE İLGİLİ OLARAK AÇIK VEYA ÖRTÜLÜ HİÇBİR DİĞER GARANTİ YA DA TEMİNAT VERMEMEKTE, ÖZELLİKLE DE PİYASA DEĞERİ, BELİRLİ BİR AMACA UYGUNLUĞU VEYA TATMİNKAR KALİTESİ İLE İLGİLİ ÖRTÜLÜ GARANTİLERDEN FERAGAT ETMEKTEDİR. YÜRÜRLÜKTEKİ YASALARA GÖRE FERAGAT EDİLEMEYEN GARANTİLER GARANTİ SÜRESİYLE SINIRLIDIR. BU SÜRE BİTTİKTEN SONRA AÇIK VEYA ÖRTÜLÜ HİÇBİR GARANTİ GEÇERLİ OLMAYACAKTIR. TÜM BİLGİLER, TEKNİK ÖZELLİKLER, FİYATLAR VE HİZMETLER ÖNCEDEN HABER VERMEKSİZİN DEĞİŞTİRİLEBİLİR.

Yükümlülüğün sınırları

Bu sınırlı garanti çerçevesindeki tek telafi yolunuz bu belgede belirtilmektedir. Lexmark veya Bayiin bu ürün için bu sınırlı garanti çerçevesindeki yükümlülüklerini yerine getirmesi veya getirmemesi ile ilgili herhangi bir hak talebi için, fiili zararınızı aşağıdaki paragrafta belirtilen limite kadar telafi edebilirsiniz.

Lexmark'ın, hangi nedenle olursa olsun fiili zararlarla ilgili yükümlülüğü zarara neden olan ürün için ödediğiniz tutarla sınırlıdır. Bu yükümlülük sınırlaması, Lexmark'ın yasal olarak yükümlü olduğu fiziksel yaralanmalar veya mülke veya maddi mallara verilen zararlarla ilgili hak talepleriniz için geçerli değildir. **LEXMARK HİÇBİR DURUMDA, KAR KAYBI, TASARRUF KAYBI, ARİZİ VEYA DOLAYLI ZARARLARDAN DOLAYI SORUMLU TUTULAMAZ.** Bu, Lexmark veya Bayie bu zararların oluşma ihtimalini bildirmiş olsanız bile böyledir. Lexmark, üçüncü bir şahıs tarafından talep edilen bir hakkı temel alan herhangi bir hak talebinden dolayı yükümlülük kabul etmeyecektir.

Telafi yollarının bu şekilde sınırlandırılması Lexmark Tedarikçileri ve Bayilerine yönelik hak talepleri için de geçerlidir. Lexmark ve Tedarikçilerinin ve Bayilerinin telafi yolu sınırlamaları birikimli değildir. Bu Tedarikçiler ve Bayiler bu sınırlamanın lehdarlarıdır.

İlave haklar

Bazı eyaletler örtülü bir garantinin süresinin sınırlanmasına veya arızi veya dolaylı zararların hariç tutulmasına veya sınırlanmasına izin vermemektedir, bu nedenle yukarıdaki sınırlamalar ve istisnalar sizin için geçerli olmayabilir.

Bu sınırlı garanti size spesifik yasal haklar vermektedir. Eyaletten eyalete değişen başka bazı haklara da sahip olmanız mümkündür.

Spesifikasyonlar

Lazer uyarısı

Bu yazıcı, ABD'de DHHS 21 CFR, Bölüm I, Alt paragraf J, Sınıf I (1) lazer ürünleri ve diğer yerlerde IEC 60825-1:2014, EN 60825-1:2014+A11:2021 ve EN 50689:2021 şartlarına uygun bir Sınıf I lazer ürünü olarak onaylanmıştır.

Sınıf I lazer ürünleri tehlikeli olarak değerlendirilmez. Lazer sistemi ve yazıcı, normal kullanım, kullanıcı bakımı veya servis durumunda hiçbir insanın lazer radyasyonun maruz kalmayacağı şekilde tasarlanmıştır. Yazıcıda, aşağıdaki teknik özelliklere sahip bir lazer içeren, bakım yapılamayan bir yazıcı kafası grubu mevcuttur:

Sınıf: IIIb (3b) AlGaAs

Nominal çıkış gücü (miliwatt): 25

Dalga boyu (nanometre): 770-800

Sıcaklık bilgileri

Çalışma sıcaklığı ve bağıl nem (RH) [1]	10 ila 32,2°C (50 ila 90°F) ve %15 ila %80 RH 15,6 ila 32,2°C (60 ila 90°F) ve %8 ila %80 RH Maksimum ıslak ampul sıcaklığı[2]: 22,8°C (73°F) Yoğuşmasız ortam
Yazıcı / toner / görüntüleme ünitesini uzun vadeli saklama[2]	15,6 ila 32,2°C (60 ila 90°F) ve %8 ila %80 RH Maksimum ıslak ampul sıcaklığı[2]: 22,8°C (73°F)
Yazıcı / kartuş / görüntüleme ünitesinin kısa süreli taşınması[3]	-40 - 40°C (-40 - 104°F)

[1] Bazı durumlarda, performans özellikleri (toner kullanımı ve ilk sayfayı yazdırma hızı gibi) standart ofis ortamında yaklaşık 22,2 °C (72 °F) sıcaklıkta ve %45 RH ile ölçülmelidir.

[2] Sarf malzemelerinin raf ömrü yaklaşık 2 yıldır. Bu, standart ofis ortamında, 22°C (72°F) sıcaklıkta ve %45 nem oranında saklama koşulları için geçerlidir.

[3] Islak ampul sıcaklığı hava sıcaklığına ve bağıl nem aracılığıyla belirlenir.

Ürünün güç tüketimi

Aşağıdaki tabloda ürünün güç tüketim özellikleri açıklanmaktadır.

Note: Bazı modlar ürününüzde bulunmuyor olabilir.

Mod	Açıklama	Güç Tüketimi (Watt)
Yazdırma	Ürün, elektronik girişlerden basılı kopya çıktılarını oluşturuyor.	Tek taraflı: 811; Çift taraflı: 776
Hazır	Ürün yazdırma işi bekliyor.	45,5
Uyku Modu	Ürün yüksek seviyede enerji tasarrufu modunda.	1,1
Hazırda Bekleme	Ürün düşük seviyede enerji tasarrufu modunda.	0,2
Kapalı	Ürün elektrik prizine takılı ama güç düğmesi kapalı.	0,2

Önceki tablodaki güç tüketim seviyeleri zaman göre ortalama değerleri göstermektedir. Anlık güç tüketimi ortalama değerlerin oldukça üzerinde olabilir.
Değerler değiştirilebilir. Geçerli değerler için, bkz: www.lexmark.com.

Uyku Modu

Bu ürün bir enerji tasarrufu modu olan **Uyku Modu** ile tasarlanmıştır. Uyku Modu, yazıcının uzun süre kullanılmadığı zamanlarda güç tüketimini azaltarak enerji tasarrufu sağlar. Uyku Modu, bu ürün **Uyku Modu Zaman Aşımı** adı verilen belirli sürede kullanılmadığında otomatik olarak devreye girer.

Bu ürünün Uyku Modu Zaman Aşımı fabrika ayarı (dakika olarak):	15

Yapılandırma menüleri kullanılarak Uyku Modu zaman Aşımı yazıcı modeline bağlı olarak 1 dakika ile 120 dakika arasında veya 1 dakika ile 114 dakika arasında değiştirilebilir. Yazıcı hızı, dakikada 30 sayfaya eşit veya daha azsa zaman aşımını yazıcı modeline bağlı olarak yalnızca 60 dakikaya veya 54 dakikaya kadar ayarlayabilirsiniz. Uyku Modu Zaman Aşımının düşük bir değere ayarlanması enerji tüketimini azaltır ancak ürünün yanıt süresini uzatabilir. Uyku Modu Zaman Aşımının yüksek bir değere ayarlaması daha hızlı yanıt almanızı sağlar ama daha fazla enerji kullanılmasına neden olur.
Bazı modeller, yazıcı uzun süre kullanılmadığında güç tüketimini daha da azaltan **Derin Uyku Modunu** destekler.

Hazırda Bekleme Modu

Bu ürün çok az güçle çalışan mod olan **Hazırda Bekleme modu** ile tasarlanmıştır. Hazırda Bekleme Modunda çalışırken, diğer tüm sistemler ve aygıtlar güvenle kapatılır.
Hazırda Bekleme modu aşağıdaki yöntemlerden biriyle girilebilir:

- Hazırda Bekleme Süre Sonunu Kullanma
- Güç Modlarını Zamanlamayı Kullanma

Bu ürünün fabrika varsayılanı her ülke veya bölge için Hazırda Bekleme Süre Sonu ayarıdır	3 gün

Yazıcının Hazırda Bekleme moduna girmeden önce iş yazdırıldıktan sonra beklediği süre miktarı bir saat ile bir ay arasında değiştirilebilir.
EPEAT'ye kayıtlı görüntüleme ekipmanı ürünlerine ilişkin notlar:

- Hazırda Bekleme veya Kapalı modlarında bekleme güç düzeyi etkindir.
- Ürünün gücü otomatik olarak düşürülecek ve 1 W veya altında enerji tüketen bir bekleme güç seviyesine indirilecektir. Otomatik bekleme işlevi (Hazırda Bekleme veya Kapalı), ürün sevkiyatında etkinleştirilecektir.

Kapalı modu

Bu üründe, ürünün tamamen kapalıyken harcadığı güçle kıyasla az miktarda güç tüketen kapalı modu varsa, güç kaynağı kablosunu elektrik prizinden çekin.

Toplam enerji kullanımı

Ürünün toplam enerji kullanımının hesaplanması bazen yararlı olabilir. Güç tüketimi değerlerinin Watt ölçü birimine göre sağlanmış olması nedeniyle, enerji kullanımını hesaplarken, güç tüketimi ürünün tüm modlarda geçirdiği süre ile çarpılmalıdır. Ürünün toplam enerji kullanımı, tüm modların enerji kullanımının toplamıdır.

Çevresel ve sürdürülebilirlik bildirimleri

Ses emisyon seviyeleri

Aşağıdaki ölçümler ISO 7779’a uygun olarak yapılmıştır ve ISO 9296 uyarınca bildirilmiştir.

> **Note:** Bazı modlar ürününüzde bulunmuyor olabilir.

1 metredeki ortalama ses basıncı, dBA	
Yazdırma	Tek taraflı, tek renkli: 51; Tek taraflı, renkli: 52; Çift taraflı, tek renkli: 54; Çift taraflı, renkli: 55
Hazır	14

Değerler değiştirilebilir. Geçerli değerler için, bkz: www.lexmark.com.

Atık Elektrik ve Elektronik Cihazlar (WEEE) direktifi

WEEE logosu, Avrupa Birliği ülkelerinde uygulanan elektronik ürünleri geri dönüştürme programları ve prosedürlerini belirtir. Ürünlerin geri dönüştürülmesi gerektiğine inanıyoruz. Geri dönüşü seçenekleri hakkında başka sorularınız varsa, yerel satış ofisinin telefon numarasını öğrenmek için Lexmark Web sitesini (www.lexmark.com) ziyaret edin.

Lityum iyon şarj edilebilir pil

Bu ürün, yalnızca eğitimli bir teknisyen tarafından çıkarılması gereken şarj edilebilir lityum iyon düğme pil içerebilir. Üzerinde çarpı işareti bulunan tekerlekli çöp kutusu, ürünün ayrılmamış atıklarla birlikte atılmaması gerektiği, geri kazanım ve geri dönüşüm için ayrı toplama tesislerine gönderilmesi gerektiği anlamına gelir. Pilin çıkarılması durumunda, pili evsel atıklarınızla birlikte atmayın. Bölgenizde, yerel topluluğunuz için pil geri dönüşüm bırakma konumu gibi pillere yönelik ayrı toplama sistemleri bulunabilir. Atık pillerin ayrı toplanması, yeniden kullanım ve geri dönüşüm dahil olmak üzere atıkların uygun şekilde işlenmesini sağlar ve insan sağlığı ve çevre üzerindeki olası olumsuz etkileri önler. Lütfen pilleri gerekliliklere uygun şekilde atın.

Yönetmelik (AB) 2023/1542

Bu üründe şarj edilebilir lityum düğme pil bulunabilir. Bu pil (AB) 2023/1542 Yönetmeliğine uygundur. Uyumluluk CE işaretiyle belirtilir:

Bu ürün aşağıdaki düğme pillerden birini içerebilir:

- Pil tanımı: Seiko Model Numarası MS621FE
  Üretici: Seiko Instruments Inc.

  Üretici adresi: 8, Nakase 1-chome, Mihama-ku, Chiba-shi, Chiba 261-8507, Japonya
- Pil tanımı: Panasonic Model Numarası ML621
  Üretici: Panasonic Energy Co., Ltd.

  Üretici adresi: 1-1 Matsushita-cho, Moriguchi City, Osaka 570-8511, Japonya
- Pil tanımı: FDK Model Numarası ML621
  Üretici: FDK Corporation

  Üretici adresi: Shibaura Crystal Shinagawa, 1-6-41 Konan, Minato-ku, Tokyo 108-8212 Japonya

WEEE (Türkiye)

Türkiye Cumhuriyeti: AEEE Yönetmeliğine Uygundur.

Ambalajlama için çevresel etiketleme

97/129/EC sayılı Komisyon Yönetmeliği Kararı ve 152/2006 sayılı Kanun Hükmünde Kararname'ye göre, ürün ambalajında aşağıdaki sembollerden bir veya daha fazlası yer alabilir.

20 PAP	Bu sembol ambalajın oluklu mukavva içerebileceğini gösterir.
21 PAP	Bu sembol ambalajın oluklu olmayan mukavva içerebileceğini gösterir.

22 PAP	Bu sembol ambalajın kağıt içerebileceğini gösterir.

Daha fazla bilgi için www.lexmark.com/recycle adresine gidin ve ülkeyi ya da bölgeyi seçin. Ambalajın geri dönüşümüyle ilgili bilgiler ürünün geri dönüşümüyle ilgili bilgilerin içindedir.

Ürünü elden çıkarma

Yazıcı veya sarf malzemelerini normal ev atıklarıyla aynı şekilde elden çıkarmayın. Elden çıkarma ve geri dönüşüm seçenekleriyle ilgili olarak yerel yetkililerinize danışın.

Yeniden kullanım veya geri dönüşüm için Lexmark kartuşlarını iade etme

Lexmark Toner Toplama Programı, kullanılmış kartuşları yeniden kullanım veya geri dönüşüm için ücretsiz olarak iade etmenizi sağlar. Lexmark'a iade edilen boş kartuşların yüzde yüzü yeniden kullanılır veya geri dönüşüm için işlemden geçer. Kartuşları iade etmek için kullanılan kutular da geri dönüşüme tabi tutulur.
Yeniden kullanım veya geri dönüşüm amacıyla Lexmark kartuşlarını iade etmek için şunları yapın:

1. www.lexmark.com/recycle adresine gidin.
2. Ülkenizi veya bölgenizi seçin.
3. **Lexmark Toner Toplama Programı**'nı seçin.
4. Ekranınızdaki yönergeleri uygulayın.

ENERGY STAR

Üzerinde veya başlangıç ekranında ENERGY STAR® amblemini taşıyan her Lexmark ürününün, üretim tarihinde geçerli olan Environmental Protection Agency (Çevre Koruma Dairesi, EPA) ENERGY STAR şartlarına uygunluğu belgelenmiştir.

Kablosuz ürünler için bildirimler

Kablosuz ürünler için düzenleyici bildirimler

Bu bölüm, yalnızca kablosuz modeller için geçerli olan düzenleyici bilgileri içerir. Modelinizin kablosuz olup olmadığından emin değilseniz şu adresi ziyaret edin: http://support.lexmark.com.

Modüler bileşen bildirimi

Kablosuz modellere aşağıdaki modüler bileşenlerden biri dahildir:
Lexmark MarkNet N8450 / AzureWave AW-CM467-SUR; FCC ID:TLZ-CM467; IC:6100A-CM467
Sahip olduğunuz ürüne hangi modüler bileşenlerin takılı olduğunu belirlemek için asıl ürünün üzerindeki etikete bakın.

Radyo frekans radyasyonuna maruz kalma

Bu aygıtın ışın yayma gücü, FCC ve diğer düzenleyici kurumların radyo frekansına maruz kalma sınırlarının çok altındadır. FCC'nin ve diğer düzenleyici kurumların radyo frekansına maruz kalma gereksinimlerini karşılayabilmek için anten ile bu aygıtı kullanacak kişiler arasında minimum 20 cm (8 inç) mesafe bırakılmalıdır.

Avrupa Topluluğu (AT) yönergelerine uygunluk

Bu ürün, Üye Ülkelerin radyo ekipmanlarıyla ilgili yasalarının birbirine benzer ve uyumlu olmasına ilişkin 2014/53/EU numaralı AT Konseyi direktifinin koruma gerekliliklerıyle uyum içerisindedir.
Bu ürünün üreticisi: Lexmark International, Inc., 740 West New Circle Road, Lexington, KY, 40550 ABD. AEA/AB yetkili temsilcisi: Lexmark International Technology Hungária Kft., 8 Lechner Ödön fasor, Millennium Tower III, 1095 Budapeşte MACARİSTAN. E-posta: EU-Product-Safety@lexmark.com. AEA/AB İthalatçısı: Lexmark International Technology S.à.r.l. 20, Route de Pré-Bois, ICC Building, Bloc A, CH-1215 Cenevre, İsviçre. Direktiflerin şartlarına uyum beyanını, Yetkili Temsilciden talep üzerine veya www.lexmark.com/en_us/about/regulatory-compliance/european-union-declaration-of-conformity.html adresinden edinebilirsiniz.
Uyumluluk CE işaretiyle belirtilir:

Sınırlamalar

Bu radyo ekipmanı yalnızca iç mekanlarda kullanılabilir. Dış mekanda kullanımı yasaktır. Bu sınırlama aşağıdaki tabloda yer alan tüm ülkeler için geçerlidir:

AT	BE	BG	CH	CY	CZ	DE	DK	EE
EL	ES	FI	FR	HR	HU	IE	IS	IT
LI	LT	LU	LV	MT	NL	NO	PL	PT
RO	SE	SI	SK	TR	UK (NI)			

Radyo vericisi operasyonel frekans bantları ve maksimum RF gücüne ilişkin AB ve diğer ülkelerin beyanı

Bu radyo ürünü, 2,4 GHz (AB'de 2,412–2,472 GHz) veya 5 GHz (AB'de 5,15–5,35, 5,47–5,725) bantlarda aktarım yapar. Anten kazancı dahil maksimum verici EIRP güç çıkışı her iki bant için de ≤ 20 dBm'dir.

A Sınıfı aygıt bildirimleri

Avrupa Topluluğu (AT) yönergelerine uygunluk

Bu ürün; elektromanyetik uyumluluk, belirli voltaj sınırları içerisinde kullanılması için tasarlanan elektrikli ekipmanların güvenliği ve elektrikli ve elektronik ekipmanlarda belirli tehlikeli maddelerin kullanım kısıtlamalarına ilişkin Üye Ülkelerin yasalarının birbirine benzer ve uyumlu olması konusundaki (AB) 2015/863 ile değiştirildiği üzere 2014/30/EU, 2014/35/EU ve 2011/65/EU numaralı AT Konseyi direktifleri koruma gerekliliklerileyle uyum içerisindedir.
Bu ürünün üreticisi: Lexmark International, Inc., 740 West New Circle Road, Lexington, KY, 40550 ABD. AEA/AB yetkili temsilcisi: Lexmark International Technology Hungária Kft., 8 Lechner Ödön fasor, Millennium Tower III, 1095 Budapeşte MACARİSTAN. E-posta: EU-Product-Safety@lexmark.com. AEA/AB İthalatçısı: Lexmark International Technology S.à.r.l. 20, Route de Pré-Bois, ICC Building, Bloc A, CH-1215 Cenevre, İsviçre. Direktiflerin şartlarına uyum beyanını, Yetkili Temsilciden talep üzerine veya www.lexmark.com/en_us/about/regulatory-compliance/european-union-declaration-of-conformity.html adresinden edinebilirsiniz.
Bu ürün, EN 55032 A Sınıfı sınırlarını ve EN 62368-1 sayılı güvenlik gereksinimlerini karşılar.

Radyo paraziti uyarısı

Uyarı
Bu ürün, EN 55032 A Sınıfı emisyon gereksinimleri ve EN 55035 muafiyet gereksinimleri ile uyumludur. Bu ürün, ev/kapalı ortamda kullanım amaçlı değildir.
Bu bir A sınıfı üründür. Bu ürün bir ev ortamındayken radyo parazitine neden olabilir. Bu durumda kullanıcının yeterli önlemleri alması gerekebilir.

Diğer yasal uyarılar

Statik elektriğe duyarlılık uyarısı

Bu simge statik elektriğe duyarlı parçaları belirtir. Önce simgeden uzak bir alanda bulunan metal bir yüzeye dokunmadan bu simgelerin yakınındaki alanlara dokunmayın.
Kağıt sıkışmalarını giderme veya sarf malzemelerini değiştirme gibi bakım işlerini gerçekleştirirken elektrostatik yük boşaltmanın neden olabileceği hasarları önlemek için simge mevcut olmasa bile yazıcının iç kısmına erişmeden veya temas etmeden önce yazıcının açıkta kalan metal gövdesinin herhangi bir yerine dokunun.

Kullanıcı Kılavuzu