เครื่องพิมพ์ CS963

คู่มือการใช้งาน

มิถุนายน 2025

www.lexmark.com

สารบัญ

ข้อมูลเพื่อความปลอดภัย 5
คำอธิบายสัญลักษณ์ 5
คำประกาศเกี่ยวกับผลิตภัณฑ์ 5
เรียนรู้เกี่ยวกับเครื่องพิมพ์ 9
การค้นหาข้อมูลเกี่ยวกับเครื่องพิมพ์ 9
การค้นหาหมายเลขประจำเครื่องของเครื่องพิมพ์ 10
ค้นหาหมายเลขผลิตภัณฑ์ของถาดเสริม 11
การกำหนดค่าเครื่องพิมพ์ 12
การใช้แผงควบคุม 15
ไอคอนหน้าจอหลัก 16
สีของไฟแสดงสถานะ 17
การค้นหาช่องสำหรับความปลอดภัย 17
การเลือกกระดาษ 17
คุณสมบัติและการสนับสนุนเพิ่มเติมของเครื่องพิมพ์ 88
ตั้งค่า ติดตั้ง และกำหนดค่า 90
การเลือกตำแหน่งสำหรับเครื่องพิมพ์ 90
พอร์ตเครื่องพิมพ์ 91
การกำหนดค่าแอปและโซลูชัน 92
การตั้งค่าและการใช้คุณสมบัติการเข้าถึง 95
การป้อนกระดาษและวัสดุพิมพ์ชนิดพิเศษ 103
การติดตั้งและการอัปเดตซอฟต์แวร์ ไดรเวอร์ และเฟิร์มแวร์ 117
การติดตั้งตัวเลือกฮาร์ดแวร์ 123
การเชื่อมต่อเครือข่าย 267
รักษาความปลอดภัยของเครื่องพิมพ์ 272
การลบหน่วยความจำเครื่องพิมพ์ 272
การลบไดรฟ์จัดเก็บข้อมูลของเครื่องพิมพ์ 272
การคืนค่าการตั้งค่าเริ่มต้นจากโรงงาน 272
คำประกาศเกี่ยวกับความถาวรของข้อมูล 272
การพิมพ์ 274
การพิมพ์จากคอมพิวเตอร์ 274
การพิมพ์จากอุปกรณ์มือถือ 275
การพิมพ์จากแฟลชไดรฟ์ 276

การกำหนดค่างานลับ 278
การพิมพ์งานที่เป็นความลับและงานที่ระงับไว้อื่นๆ 278
การพิมพ์รายการตัวอย่างฟอนต์ 279
การพิมพ์รายการไดเรกทอรี่ 279
การใส่แผ่นคั่นในงานพิมพ์ 279
การยกเลิกงานพิมพ์ 280
การปรับความเข้มของหมึก 280
เมนูเครื่องพิมพ์ 281
ผังเมนู 281
อุปกรณ์ 282
การพิมพ์ 302
กระดาษ 319
ไดรฟ์ USB 322
เครือข่าย/พอร์ต 325
การรักษาความปลอดภัย 350
บริการระบบคลาวด์ 361
รายงาน 361
การแก้ไขปัญหา 363
Forms Merge 363
การพิมพ์ **หน้าการตั้งค่าเมนู** 364
ดูแลรักษาเครื่องพิมพ์ 365
การตรวจสอบสถานะของชิ้นส่วนและวัสดุสิ้นเปลือง 365
การกำหนดค่าการแจ้งเตือนวัสดุสิ้นเปลือง 365
การตั้งค่าการแจ้งเตือนทางอีเมล 365
การสร้างรายงานและบันทึก 366
การสั่งซื้อชิ้นส่วนและวัสดุสิ้นเปลือง 367
การเปลี่ยนชิ้นส่วนและวัสดุสิ้นเปลือง 370
การทำความสะอาดชิ้นส่วนเครื่องพิมพ์ 411
การประหยัดพลังงานและกระดาษ 416
การย้ายเครื่องพิมพ์ไปยังตำแหน่งอื่น 417
การแก้ไขปัญหา 418
ปัญหาคุณภาพการพิมพ์ 418
รหัสข้อผิดพลาดของเครื่องพิมพ์ 419
ปัญหาเกี่ยวกับการพิมพ์ 433
เครื่องพิมพ์ไม่ตอบสนอง 454
ไม่สามารถอ่านแฟลชไดรฟ์ได้ 455

การเปิดใช้งานพอร์ต USB 455
การแก้ไขกระดาษติด 455
ปัญหาการเชื่อมต่อเครือข่าย 503
ปัญหาเกี่ยวกับตัวเลือกฮาร์ดแวร์ 505
ปัญหาเกี่ยวกับวัสดุสิ้นเปลือง 506
ปัญหาเกี่ยวกับการป้อนกระดาษ 508
ปัญหาคุณภาพสี 510
การติดต่อฝ่ายสนับสนุนลูกค้า 512
รีไซเคิลและกำจัด 513
การรีไซเคิลผลิตภัณฑ์ Lexmark 513
การรีไซเคิลบรรจุภัณฑ์ Lexmark 513
คำประกาศ 514
ข้อมูลผลิตภัณฑ์ 514
เวอร์ชั่นและการประกาศทางกฎหมาย 514
ข้อมูลจำเพาะ 517
ประกาศเกี่ยวกับสิ่งแวดล้อมและความยั่งยืน 520
ประกาศสำหรับผลิตภัณฑ์ไร้สาย 521
ประกาศเกี่ยวกับอุปกรณ์คลาส A 522
ประกาศเกี่ยวกับกฎระเบียบอื่นๆ 523

ข้อมูลเพื่อความปลอดภัย

คำอธิบายสัญลักษณ์

หมายเหตุ: *หมายเหตุ* หมายถึงข้อมูลที่อาจช่วยคุณได้

คำเตือน: *คำเตือน* หมายถึงบางอย่างที่อาจทำให้ฮาร์ดแวร์หรือซอฟต์แวร์เสียหายได้

คำเตือน (ตัวอักษรพิมพ์ใหญ่ทั้งหมด): *คำเตือน* ระบุถึงความเสี่ยงต่อการเสียชีวิตหรือการบาดเจ็บร้ายแรงหากไม่หลีกเลี่ยง

ข้อควรระวัง: *ข้อควรระวัง* หมายความถึงสถานการณ์ที่เป็นอันตรายซึ่งอาจทำให้คุณบาดเจ็บ

ข้อความข้อควรระวังประเภทต่างๆ ได้แก่:

ข้อควรระวัง—อาจเกิดอันตรายจากการบาดเจ็บ
บ่งบอกถึงความเสี่ยงต่อการบาดเจ็บ

ข้อควรระวัง—อันตรายจากไฟฟ้าช็อต
บ่งบอกถึงความเสี่ยงต่อการถูกไฟฟ้าช็อต

ข้อควรระวัง—อันตรายจากพื้นผิวร้อน
บ่งบอกถึงความเสี่ยงต่อการไหม้หากสัมผัส

ข้อควรระวัง—อันตรายจากการเอียง
บ่งบอกถึงอันตรายจากการกระแทก

ข้อควรระวัง—อันตรายจากการหนีบ
บ่งบอกถึงความเสี่ยงต่อการถูกหนีบระหว่างการชิ้นส่วนที่เคลื่อนไหว

คำประกาศเกี่ยวกับผลิตภัณฑ์

ข้อควรระวัง—อาจเกิดอันตรายจากการบาดเจ็บ
เพื่อหลีกเลี่ยงความเสี่ยงต่อการเกิดอัคคีภัยหรือไฟฟ้าช็อต ให้เชื่อมต่อสายไฟเข้ากับเต้าเสียบที่ได้รับการจัดระดับที่เหมาะสมและต่อลงดินอย่างเหมาะสมซึ่งอยู่ใกล้ผลิตภัณฑ์และเข้าถึงได้ง่าย

ข้อควรระวัง—อาจเกิดอันตรายจากการบาดเจ็บ
เพื่อหลีกเลี่ยงความเสี่ยงต่อการเกิดอัคคีภัยหรือไฟฟ้าช็อต ให้ใช้แต่สายไฟที่ให้มาพร้อมกับผลิตภัณฑ์นี้หรือสายไฟที่ใช้แทนกันได้ซึ่งได้รับการรับรองจากผู้ผลิตเท่านั้น

ข้อควรระวัง—อาจเกิดอันตรายจากการบาดเจ็บ
ห้ามใช้ผลิตภัณฑ์นี้กับสายไฟต่อขยาย รางปลั๊กไฟแบบหลายช่อง อุปกรณ์ต่อขยายแบบมัลติเอาต์เล็ต หรืออุปกรณ์ UPS ความจุไฟฟ้าของอุปกรณ์เสริมประเภทนี้อาจเกิดการใช้ไฟฟ้ามากเกินไปได้อย่างง่ายดายจากเครื่องพิมพ์เลเซอร์ และอาจเสี่ยงต่อการเกิดไฟไหม้ ทรัพย์สินเสียหาย หรือประสิทธิภาพการทำงานของเครื่องพิมพ์ที่ไม่ดี

ข้อควรระวัง—อาจเกิดอันตรายจากการบาดเจ็บ
สามารถใช้เครื่องกันไฟกระชากของ Lexmark ที่เชื่อมต่ออย่างถูกต้องระหว่างเครื่องพิมพ์และสายไฟที่ให้มาพร้อมกับเครื่องพิมพ์ร่วมกับเครื่องพิมพ์นี้ได้เท่านั้น การใช้อุปกรณ์ป้องกันไฟกระชากที่ไม่ใช่ของ Lexmark อาจเสี่ยงต่อการเกิดอัคคีภัย ทรัพย์สินเสียหาย หรือเครื่องพิมพ์มีประสิทธิภาพการทำงานต่ำ

ข้อควรระวัง—อันตรายจากไฟฟ้าช็อต
เพื่อหลีกเลี่ยงความเสี่ยงต่อการถูกไฟฟ้าช็อต ห้ามวางหรือใช้ผลิตภัณฑ์นี้ใกล้บริเวณที่มีน้ำหรือเปียกน้ำ

ข้อควรระวัง—อันตรายจากไฟฟ้าช็อต
เพื่อหลีกเลี่ยงความเสี่ยงต่อการเกิดไฟฟ้าช็อต อย่าติดตั้งผลิตภัณฑ์นี้หรือเชื่อมต่อสายไฟหรือสายเคเบิล เช่น สายไฟ สายแฟกซ์หรือสายโทรศัพท์ ขณะเกิดฟ้าแลบฟ้าร้อง

ข้อควรระวัง—อาจเกิดอันตรายจากการบาดเจ็บ
อย่าตัด บิด มัด บีบอัด หรือวางวัตถุที่มีน้ำหนักมากทับบนสายไฟ อย่าทำให้สายไฟเกิดรอยขีดข่วนหรือเกิดแรงบีบอัด อย่าหนีบสายไฟเอาไว้ระหว่างวัตถุ เช่น เฟอร์นิเจอร์ หรือผนัง หากเกิดเหตุการณ์เหล่านี้ขึ้น จะมีความเสี่ยงต่อการเกิดไฟไหม้หรือไฟฟ้าช็อตได้ หมั่นตรวจสอบสายไฟเป็นประจำเพื่อหาดูว่ามีปัญหาดังกล่าวหรือไม่ ถอดสายไฟออกจากเต้าเสียบก่อนทำการตรวจสอบ

ข้อควรระวัง—อันตรายจากไฟฟ้าช็อต
เพื่อหลีกเลี่ยงความเสี่ยงต่อการถูกไฟฟ้าช็อต ตรวจสอบให้แน่ใจว่าการเชื่อมต่อภายนอกทั้งหมด (เช่น การเชื่อมต่ออีเทอร์เน็ตและระบบโทรศัพท์) ได้รับการติดตั้งอย่างถูกต้องในพอร์ตปลั๊กอินที่ทำเครื่องหมายไว้

ข้อควรระวัง—อันตรายจากไฟฟ้าช็อต
เพื่อหลีกเลี่ยงความเสี่ยงต่อการถูกไฟฟ้าช็อต หากคุณต้องการเข้าถึงบอร์ดตัวควบคุมหรือติดตั้งฮาร์ดแวร์หรืออุปกรณ์หน่วยความจำเสริมในบางครั้งหลังจากติดตั้งเครื่องพิมพ์ ให้ปิดเครื่องพิมพ์ และถอดปลั๊กสายไฟออกจากเต้าเสียบก่อนดำเนินการต่อ หากคุณกำลังเชื่อมต่ออุปกรณ์อื่นๆ เข้ากับเครื่องพิมพ์ ให้ปิดอุปกรณ์เหล่านั้นด้วยและถอดสายเคเบิลที่ต่อเข้ากับเครื่องพิมพ์ออก

ข้อควรระวัง—อันตรายจากไฟฟ้าช็อต
เพื่อป้องกันความเสี่ยงต่อการเกิดไฟฟ้าช็อตในระหว่างการทำความสะอาดภายนอกของเครื่องพิมพ์ ให้ถอดปลั๊กสายไฟออกจากเต้าเสียบและปลดการเชื่อมต่อสายเคเบิลทั้งหมดที่เชื่อมต่อจากเครื่องพิมพ์ก่อนเริ่มดำเนินงาน

ข้อควรระวัง—อาจเกิดอันตรายจากการบาดเจ็บ
หากน้ำหนักของเครื่องพิมพ์มากกว่า 20 กก. (44 ปอนด์) อาจต้องใช้คนสองคนขึ้นไปยกเครื่องพิมพ์อย่างปลอดภัย

ข้อควรระวัง—อาจเกิดอันตรายจากการบาดเจ็บ
เมื่อเคลื่อนย้ายเครื่องพิมพ์ ให้ทำตามคำแนะนำเหล่านี้เพื่อหลีกเลี่ยงการได้รับบาดเจ็บหรือเครื่องพิมพ์เสียหาย:

- ตรวจสอบว่าปิดฝาและถาดทั้งหมดอยู่
- ปิดเครื่องพิมพ์ และถอดปลั๊กสายไฟออกจากเต้าเสียบ
- ถอดสายไฟและสายอื่นๆ ออกจากเครื่องพิมพ์
- หากเครื่องพิมพ์มีถาดหรืออุปกรณ์เสริมที่วางบนพื้นแยกต่างหากติดอยู่กับเครื่องให้ถอดออกก่อนเคลื่อนย้ายเครื่องพิมพ์
- หากเครื่องพิมพ์มีฐานแบบมีล้อเลื่อน ให้ค่อยๆ เคลื่อนไปยังตำแหน่งใหม่ ใช้ความระมัดระวังเมื่อผ่านธรณีประตูและรอยแยกบนพื้น
- หากเครื่องพิมพ์ไม่มีฐานแบบมีล้อเลื่อน แต่มีการปรับแต่งให้มีถาดเสริมหรือตัวเลือกเอาต์พุต ให้นำตัวเลือกเอาต์พุตออกและยกเครื่องพิมพ์ออกจากถาด อย่าพยายามยกเครื่องพิมพ์และอุปกรณ์เสริมใดๆ ในพร้อมกัน
- ใช้ที่จับบนเครื่องพิมพ์เพื่อยกเสมอ
- รถเข็นที่ใช้เคลื่อนย้ายเครื่องพิมพ์ต้องมีพื้นผิวที่สามารถรองรับพื้นที่ทั้งหมดของเครื่องพิมพ์ได้
- รถเข็นที่ใช้ในการเคลื่อนย้ายตัวเลือกฮาร์ดแวร์ต้องมีพื้นผิวที่สามารถรองรับขนาดของตัวเลือก
- ให้เครื่องพิมพ์อยู่ในตำแหน่งตั้งตรงตลอดเวลา
- หลีกเลี่ยงการเคลื่อนไหวที่รุนแรง
- ตรวจสอบให้แน่ใจว่านิ้วมือของคุณไม่อยู่ใต้เครื่องพิมพ์เมื่อคุณวางลง
- ตรวจสอบให้แน่ใจว่ามีพื้นที่ว่างเพียงพอรอบเครื่องพิมพ์

ข้อควรระวัง—อันตรายจากการเอียง
การติดตั้งตัวเลือกอย่างน้อยหนึ่งตัวเลือกบนเครื่องพิมพ์หรือนน MFP ของคุณอาจต้องใช้ฐานแบบมีล้อเลื่อน เฟอร์นิเจอร์ หรือคุณลักษณะอื่นๆ เพื่อป้องกันความไม่เสถียรซึ่งอาจทำให้เกิดการบาดเจ็บได้ สำหรับข้อมูลเพิ่มเติมเกี่ยวกับการกำหนดค่าที่รองรับ โปรดดูที่ www.lexmark.com/multifunctionprinters

ข้อควรระวัง—อันตรายจากการเอียง
เพื่อลดความเสี่ยงจากความไม่แน่นอนของอุปกรณ์ ให้ใส่ถาดกระดาษแยกกัน ให้ปิดถาดอื่นๆ ไว้จนกว่าจำเป็นต้องใช้

ข้อควรระวัง—อันตรายจากพื้นผิวร้อน
ด้านในของเครื่องพิมพ์อาจร้อน เพื่อลดความเสี่ยงต่อการบาดเจ็บจากชิ้นส่วนที่ร้อน ควรปล่อยให้พื้นผิวเย็นลงก่อนสัมผัส

ข้อควรระวัง—อันตรายจากการหนีบ
เพื่อหลีกเลี่ยงความเสี่ยงต่อการบาดเจ็บจากการหนีบ ให้ใช้ความระมัดระวังในพื้นที่ที่มีป้ายกำกับนี้ อาจเกิดการบาดเจ็บจากการหนีบกับชิ้นส่วนที่มีการเคลื่อนไหว เช่น เฟือง ประตู ถาด และฝาครอบ

ข้อควรระวัง—อาจเกิดอันตรายจากการบาดเจ็บ
ผลิตภัณฑ์นี้ใช้เลเซอร์ การใช้ส่วนควบคุม การปรับ หรือการทำงานอื่นๆ นอกเหนือจากที่ระบุไว้ใน *คู่มือการใช้* อาจก่อให้เกิดการรั่วไหลของกัมมันตรังสีที่เป็นอันตรายได้

ข้อควรระวัง—อาจเกิดอันตรายจากการบาดเจ็บ
แบตเตอรี่ลิเธียมในผลิตภัณฑ์นี้ไม่ได้ออกแบบไว้ให้เปลี่ยนได้ อาจมีอันตรายจากการระเบิดได้ หากเปลี่ยนแบตเตอรี่ลิเธียมไม่ถูกวิธี ห้ามชาร์จไฟใหม่ แยกชิ้นส่วน หรือเผาแบตเตอรี่ลิเธียม ทิ้งแบตเตอรี่ลิเธียมที่ใช้แล้วตามคำแนะนำของผู้ผลิตและกฎหมายท้องถิ่น

คำเตือน

- **อันตรายจากการกลืนกิน**: ผลิตภัณฑ์นี้มีแบตเตอรี่ชนิดเซลล์กระดุมหรือแบบเหรียญ
- **การเสียชีวิต** หรือการบาดเจ็บร้ายแรงอาจเกิดขึ้นได้ หากกลืนกิน
- การกลืนกินแบตเตอรี่ชนิดเซลล์กระดุมหรือแบบเหรียญอาจทำให้เกิด**แผลไหม้จากสารเคมีภายในร่างกาย**ในเวลาเพียง **2 ชั่วโมง**
- **เก็บ**แบตเตอรี่ใหม่และแบตเตอรี่ที่ใช้แล้ว**ให้พ้นมือเด็ก**
- **ขอความช่วยเหลือทางการแพทย์ทันที** หากสงสัยว่าได้กลืนหรือใส่แบตเตอรี่เข้าไปในส่วนใดๆ ของร่างกาย

ถอดและรีไซเคิลหรือทิ้งแบตเตอรี่ที่ใช้แล้วทันทีตามระเบียบกฎระเบียบของท้องถิ่น และเก็บให้พ้นมือเด็ก อย่าทิ้งแบตเตอรี่ในถังขยะครัวเรือนหรือเผา แม้แต่แบตเตอรี่ที่ใช้แล้วก็อาจทำให้เกิดการบาดเจ็บรุนแรงหรือเสียชีวิต โทรติดต่อศูนย์ควบคุมยาพิษของท้องถิ่นสำหรับข้อมูลการรักษา
ประเภทแบตเตอรี่: CR6821
แรงดันไฟฟ้าแบตเตอรี่ที่กำหนด: 3V
อย่าฝืนระบาย ชาร์จใหม่ ถอดแยกชิ้นส่วน ให้ความร้อนสูงกว่า 60°C (140°F) หรือเผา การทำเช่นนี้อาจส่งผลให้เกิดการบาดเจ็บอันเกิดจากการระบาย การรั่วไหล หรือการระเบิดซึ่งส่งผลให้เกิดแผลไหม้จากสารเคมี
ผลิตภัณฑ์นี้ได้รับการออกแบบ ทดสอบ และรับรองแล้วว่ามีคุณสมบัติตรงตามมาตรฐานด้านความปลอดภัยสากลเมื่อใช้ร่วมกับส่วนประกอบของผู้ผลิตที่ระบุ คุณสมบัติด้านความปลอดภัยของชิ้นส่วนบางชิ้นอาจไม่สามารถสังเกตเห็นได้ชัด ผู้ผลิตไม่รับผิดชอบต่อการใช้ชิ้นส่วนที่นำมาเปลี่ยนใหม่ ขอรับบริการหรือการซ่อมแซม นอกเหนือจากที่อธิบายในเอกสารสำหรับผู้ใช้จากตัวแทนให้บริการ
เก็บรักษาคำแนะนำนี้ไว้

เรียนรู้เกี่ยวกับเครื่องพิมพ์

การค้นหาข้อมูลเกี่ยวกับเครื่องพิมพ์

คุณกำลังหาอะไร	พบได้ที่นี่
คำแนะนำเกี่ยวกับการตั้งค่าเบื้องต้น	โปรดดูเอกสารประกอบการติดตั้งที่ให้มาพร้อมกับเครื่องพิมพ์
• ซอฟต์แวร์เครื่องพิมพ์ • ไดรเวอร์แฟกซ์หรือพิมพ์ • เฟิร์มแวร์ของเครื่องพิมพ์ • ยูทิลิตี้	ไปที่ www.lexmark.com/downloads
*คู่มือการใช้งาน*แบบอินเทอร์แอคทีฟ	ไปที่ https://support.lexmark.com
วิดีโอการใช้งาน	ไปที่ https://infoserve.lexmark.com/ids/idv
ข้อมูลความช่วยเหลือสำหรับการใช้ซอฟต์แวร์เครื่องพิมพ์	วิธีใช้สำหรับระบบปฏิบัติการ Windows หรือ Macintosh—เปิดโปรแกรมหรือแอปพลิเคชันซอฟต์แวร์เครื่องพิมพ์ แล้วคลิก **วิธีใช้** คลิก ? เพื่อดูข้อมูลต่างๆ **หมายเหตุ** • ความช่วยเหลือจะถูกติดตั้งพร้อมกับซอฟต์แวร์เครื่องพิมพ์โดยอัตโนมัติ • ซอฟต์แวร์เครื่องพิมพ์จะอยู่ในโฟลเดอร์โปรแกรมเครื่องพิมพ์หรือบนเดสก์ทอป ขึ้นอยู่กับระบบปฏิบัติการ

คุณกำลังหาอะไร	พบได้ที่นี่
• เอกสาร • ความช่วยเหลือทางแชทสด • ความช่วยเหลือทางอีเมล • ความช่วยเหลือด้วยเสียง	ไปที่ https://support.lexmark.com **Note:** เลือกประเทศหรือพื้นที่ของท่าน แล้วเลือกผลิตภัณฑ์เพื่อดูไซต์บริการรองรับที่เหมาะสม สามารถดูข้อมูลการติดต่อของฝ่ายสนับสนุนลูกค้าสำหรับประเทศหรือพื้นที่ของคุณได้บนเว็บไซต์ หรือในใบรับประกันที่มาพร้อมกับเครื่องพิมพ์ เตรียมข้อมูลต่อไปนี้ให้พร้อมเมื่อคุณติดต่อฝ่ายสนับสนุนลูกค้า: • สถานที่และวันที่ซื้อ • ประเภทและหมายเลขประจำเครื่อง โปรดดูข้อมูลเพิ่มเติมที่ การค้นหาหมายเลขประจำเครื่องของเครื่องพิมพ์ on page 10
• ข้อมูลเพื่อความปลอดภัย • ข้อมูลเกี่ยวกับกฎระเบียบ • ข้อมูลเกี่ยวกับการรับประกัน • ข้อมูลด้านสิ่งแวดล้อม	ข้อมูลเกี่ยวกับการรับประกันจะแตกต่างกันไปตามแต่ละประเทศหรือภูมิภาค: • **ในสหรัฐอเมริกา**—โปรดดูคำประกาศเกี่ยวกับการรับประกันแบบจำกัดที่มาพร้อมกับเครื่องพิมพ์ หรือไปที่ https://support.lexmark.com • **ในประเทศหรือพื้นที่อื่นๆ**—โปรดดูใบรับประกันที่ให้มาพร้อมกับเครื่องพิมพ์ *คู่มือแนะนำข้อมูลผลิตภัณฑ์*—โปรดดูในเอกสารที่ให้มาพร้อมกับเครื่องพิมพ์ หรือไปที่ https://support.lexmark.com
ข้อมูลเกี่ยวกับหนังสือเดินทางดิจิตอลของ Lexmark	ไปที่ https://csr.lexmark.com/digital-passport.php

การค้นหาหมายเลขประจำเครื่องของเครื่องพิมพ์

1. เปิดถาด

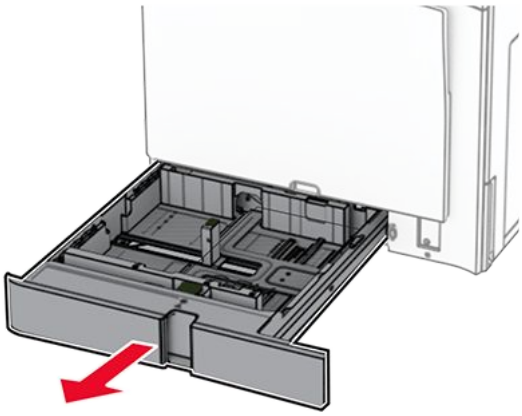

2. ค้นหาหมายเลขประจำเครื่องทางด้านขวาของเครื่องพิมพ์

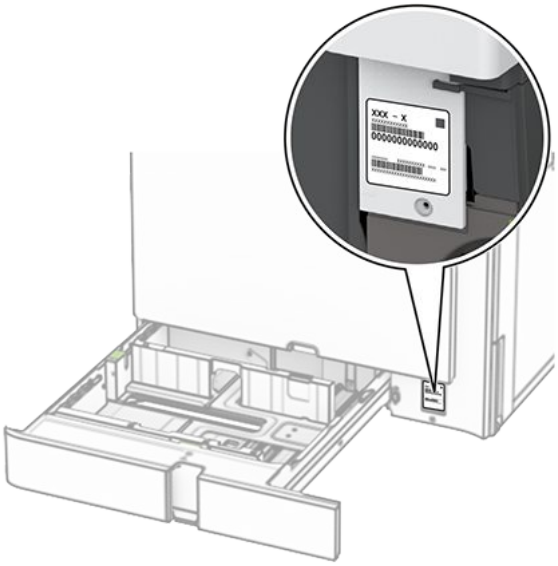

ค้นหาหมายเลขผลิตภัณฑ์ของถาดเสริม

ชื่อถาด	ตำแหน่งของหมายเลขผลิตภัณฑ์	
ถาดเสริมขนาด 550 แผ่น	ฝาปิด D	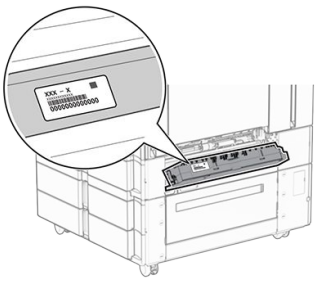

ชื่อถาด	ตำแหน่งของหมายเลขผลิตภัณฑ์	
ถาดขนาด 550 แผ่น x ถาด	ฝาปิด E	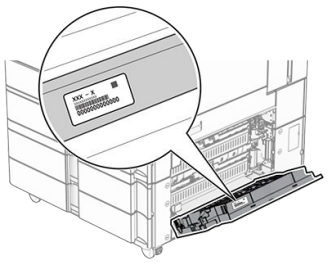
ถาดบรรจุคู่ขนาด 2000 แผ่น	ฝาปิด E	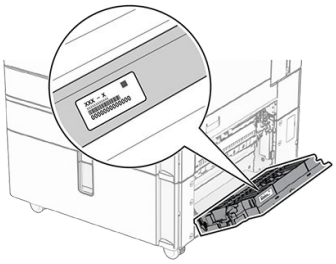
ถาดขนาด 1500	ด้านซ้ายของถาด	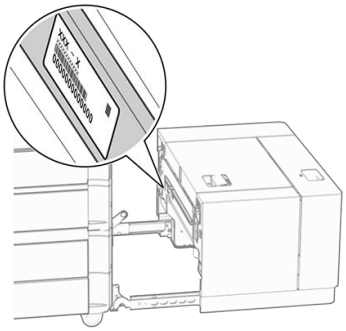

การกำหนดค่าเครื่องพิมพ์

Note: ตรวจสอบให้แน่ใจว่าได้กำหนดค่าเครื่องพิมพ์บนพื้นผิวที่เรียบ แข็งแรงและมั่นคง

รุ่นเบื้องต้น

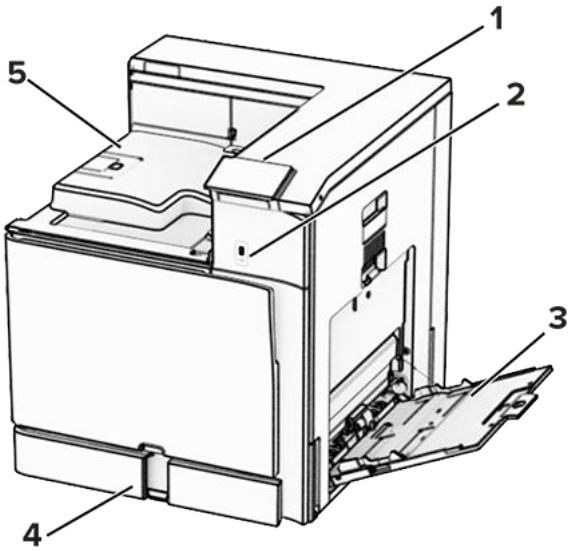

1	แผงควบคุม
2	พอร์ต USB
3	ตัวป้อนกระดาษอเนกประสงค์
4	ถาดมาตรฐาน 550-แผ่น
5	ถาดมาตรฐาน

รุ่นที่กำหนดค่าแล้ว

ข้อควรระวัง—อันตรายจากการเอียง
การติดตั้งตัวเลือกอย่างน้อยหนึ่งตัวเลือกบนเครื่องพิมพ์หรือนุน MFP ของคุณอาจต้องใช้ฐานแบบมีล้อเลื่อน เฟอร์นิเจอร์ หรือคุณลักษณะอื่นๆ เพื่อป้องกันความไม่เสถียร ซึ่งอาจทำให้เกิดการบาดเจ็บได้ สำหรับข้อมูลเพิ่มเติมเกี่ยวกับการกำหนดค่าที่รองรับ โปรดดูที่ www.lexmark.com/multifunctionprinters

ข้อควรระวัง—อันตรายจากการเอียง
เพื่อลดความเสี่ยงจากความไม่แน่นอนของอุปกรณ์ ให้ใส่ถาดกระดาษแยกกัน ให้ปิดถาดอื่นๆ ไว้จนกว่าจำเป็นต้องใช้

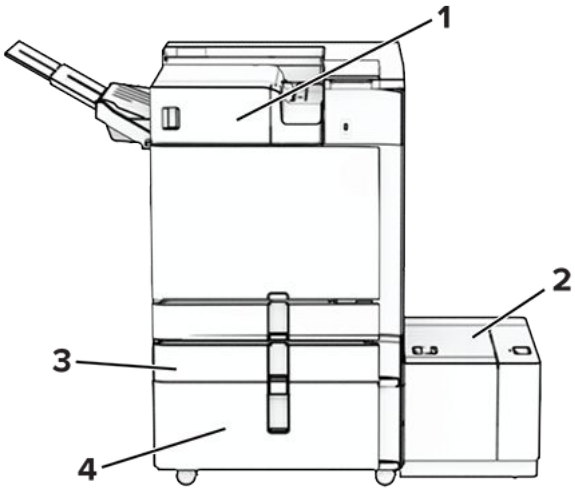

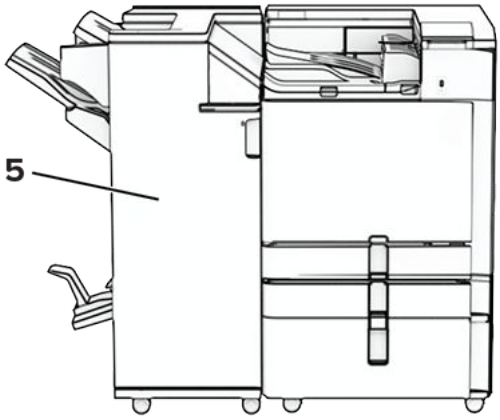

#	ตัวเลือกฮาร์ดแวร์	ตัวเลือกฮาร์ดแวร์สำรอง
1	อุปกรณ์เย็บเล่มแบบใช้ลวดเย็บ[1]	• อุปกรณ์เรียงกระดาษออฟเซ็ต[1] • ชุดลำเลียงกระดาษ • อุปกรณ์ส่งกระดาษที่มีตัวเลือกการพับ
2	ถาด 1500 แผ่น[2]	ไม่มี
3	ถาดเสริมขนาด 550 แผ่น[3]	ไม่มี
4	ถาดบรรจุคู่ขนาด 2000 แผ่น[4]	• ถาดขนาด 550 แผ่น 2 ถาด[4] • ถาดแบบหมุน[4]
5	อุปกรณ์เย็บเล่ม Booklet[5]	อุปกรณ์เย็บเล่มแบบตอกลวดเย็บ[5]

[1] ไม่สามารถติดตั้งร่วมกับอุปกรณ์เย็บเล่มหรืออุปกรณ์เย็บเล่มแบบตอกลวดเย็บ

[2] จำเป็นต้องติดตั้งร่วมกับถาดเสริมขนาด 550 แผ่นและหนึ่งในตัวเลือกต่อไปนี้: ถาดขนาด 550 แผ่น 2 ถาดหรือถาดบรรจุคู่ขนาด 2000 แผ่น

[3] จะต้องติดตั้งใต้เครื่องพิมพ์โดยตรงเสมอ และต้องไม่ติดตั้งร่วมกับถาดเสริมขนาด 550 แผ่นอีกถาด

[4] จำเป็นต้องติดตั้งใต้ถาดเสริมขนาด 550 แผ่น

[5] จำเป็นต้องติดตั้งร่วมกับถาดเสริมขนาด 550 แผ่นและหนึ่งในถาดต่อไปนี้: ถาดขนาด 550 แผ่น 2 ถาดหรือถาดบรรจุคู่ขนาด 2000 แผ่น หรือถาดแบบหมุน

การใช้แผงควบคุม

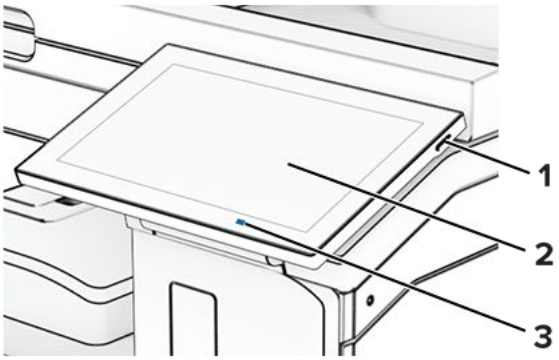

	ส่วนแผงควบคุม	ฟังก์ชัน
1	ปุ่มเปิด/ปิด	• เปิดหรือปิดเครื่องพิมพ์ **Note:** หากต้องการปิดเครื่องพิมพ์ ให้กดปุ่มเปิด/ปิดค้างไว้เป็นเวลาห้าวินาที • ตั้งให้เครื่องพิมพ์อยู่ในโหมดพักเครื่อง • ปลุกเครื่องพิมพ์จากโหมดพักเครื่องหรือไฮเบอร์เนต
2	หน้าจอ	• ดูข้อความเครื่องพิมพ์และสถานะวัสดุสิ้นเปลือง • ตั้งค่าและใช้งานเครื่องพิมพ์
3	ไฟแสดงสถานะ	ตรวจสอบสถานะของเครื่องพิมพ์

ไอคอนหน้าจอหลัก

Note: หน้าจอหลักของคุณอาจแตกต่างกันไปขึ้นอยู่กับการตั้งค่า การปรับแต่งหน้าจอหลัก การตั้งค่าการจัดการ และ Embedded Solutions ที่ใช้งานของคุณ

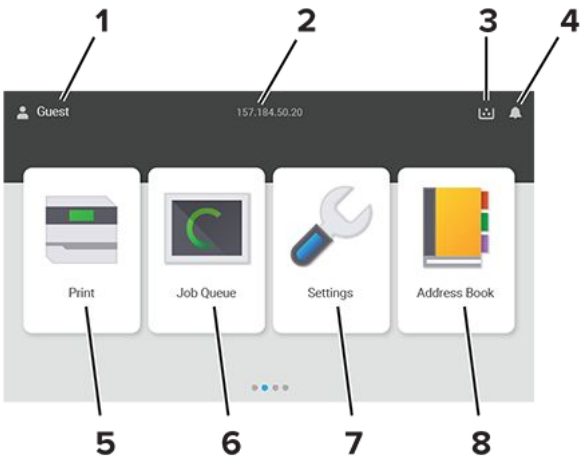

#	ชื่อไอคอน	ฟังก์ชัน
1	ผู้ใช้	แสดงหากผู้ใช้เข้าสู่ระบบเครื่องพิมพ์
2	ข้อมูลที่แสดง	แสดงข้อมูลเครื่องพิมพ์แบบกำหนดเอง เช่น IP แอดเดรสของเครื่องพิมพ์หรือวันที่และเวลา
3	วัสดุสิ้นเปลือง	แสดงสถานะของวัสดุสิ้นเปลือง
4	การแจ้งเตือน	• แสดงคำเตือนหรือข้อความแสดงข้อผิดพลาดของเครื่องพิมพ์เมื่อต้องดำเนินการกับเครื่องพิมพ์เพื่อประมวลผลต่อ • ดูข้อมูลเพิ่มเติมเกี่ยวกับคำเตือนหรือข้อความของเครื่องพิมพ์และวิธีการล้างคำเตือนหรือข้อความ
5	การพิมพ์	พิมพ์ภาพถ่ายและเอกสารต่างๆ
6	คิวงาน	แสดงงานพิมพ์ปัจจุบันทั้งหมด

#	ชื่อไอคอน	ฟังก์ชัน
7	การตั้งค่า	เข้าใช้เมนูเครื่องพิมพ์
8	สมุดที่อยู่	เข้าถึง สร้าง และจัดการผู้ติดต่อ

สีของไฟแสดงสถานะ

สีของไฟแสดงสถานะ	สถานะเครื่องพิมพ์
ปิด	เครื่องพิมพ์ปิดอยู่
สีน้ำเงินสว่างนิ่ง	เครื่องพิมพ์พร้อมใช้งาน
กะพริบเป็นสีน้ำเงิน	เครื่องพิมพ์กำลังพิมพ์หรือกำลังประมวลผลข้อมูล
กะพริบเป็นสีแดง	ผู้ใช้ต้องดำเนินการจัดการเครื่องพิมพ์
สีเหลืองสว่างนิ่ง	เครื่องพิมพ์อยู่ในโหมดพักเครื่อง
สีเหลืองกะพริบ	เครื่องพิมพ์อยู่ในโหมดหลับลึกหรือโหมดไฮเบอร์เนต

การค้นหาช่องสำหรับความปลอดภัย

เครื่องพิมพ์มีคุณสมบัติการล็อคเพื่อรักษาความปลอดภัย ใส่ล็อคเพื่อรักษาความปลอดภัยแบบที่ใช้กับคอมพิวเตอร์แล็ปท็อปส่วนใหญ่ตามตำแหน่งที่แสดงในภาพเพื่อล็อคเครื่องพิมพ์ให้อยู่กับที่

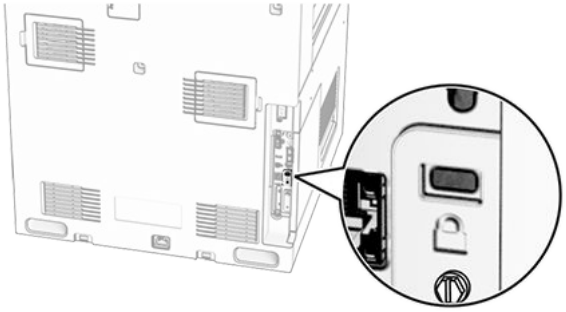

การเลือกกระดาษ

คำแนะนำเกี่ยวกับกระดาษ

ใช้กระดาษที่เหมาะสมเพื่อป้องกันกระดาษติดและช่วยให้แน่ใจว่าการพิมพ์จะไม่มีปัญหา

- โปรดใช้กระดาษใหม่ที่ไม่ชำรุดเสียหาย
- ก่อนใส่กระดาษควร ให้ตรวจสอบด้านที่สามารถพิมพ์ได้ของกระดาษเสียก่อน โดยปกติแล้วจะระบุข้อมูลนี้บนบรรจุภัณฑ์กระดาษ
- ห้ามใช้กระดาษที่ถูกตัดหรือเล็มด้วยมือ
- อย่าใส่กระดาษที่มีขนาด ประเภท หรือน้ำหนักที่แตกต่างกันปนกันในถาดเดียว เพราะอาจทำให้กระดาษติด
- ห้ามใช้กระดาษเคลือบ เว้นแต่จะถูกออกแบบมาโดยเฉพาะสำหรับการพิมพ์แบบอิเล็กโทรโฟโตกราฟี

สำหรับข้อมูลเพิ่มเติม โปรดดูที่ *คำแนะนำเกี่ยวกับกระดาษและวัสดุพิมพ์ชนิดพิเศษ*

คุณลักษณะของกระดาษ

คุณลักษณะของกระดาษต่อไปนี้จะส่งผลต่อคุณภาพการพิมพ์และความน่าเชื่อถือ พิจารณาปัจจัยเหล่านี้ก่อนที่จะพิมพ์

น้ำหนัก

ถาดสามารถป้อนกระดาษที่มีน้ำหนักหลากหลาย กระดาษที่เบากว่า 60 แกรม^2 (16 ปอนด์) อาจแข็งไม่พอที่จะป้อนได้อย่างถูกต้อง และอาจทำให้กระดาษติด สำหรับข้อมูลเพิ่มเติม ดูหัวข้อ “น้ำหนักกระดาษที่รองรับ”

ม้วนงอ

การม้วนงอเป็นแนวโน้มของกระดาษที่จะม้วนงอบริเวณขอบ การม้วนงอมากเกินไปอาจทำให้เกิดปัญหาเกี่ยวกับการป้อนกระดาษ การม้วนงออาจเกิดขึ้นได้หลังจากที่กระดาษผ่านเครื่องพิมพ์ในตำแหน่งที่มีอุณหภูมิสูง การจัดเก็บกระดาษที่ไม่ได้หุ่อไว้ในสภาพร้อน ชื้น เย็น หรือแห้งอาจทำให้กระดาษม้วนงอก่อนการพิมพ์ รวมถึงอาจทำให้เกิดปัญหาเกี่ยวกับการป้อนกระดาษได้

ความเรียบเนียน

ความเรียบเนียนของกระดาษมีผลโดยตรงต่อคุณภาพการพิมพ์ หากกระดาษหยาบเกินไป หมึกจะไม่สามารถซึมเข้าไปในกระดาษได้อย่างถูกต้อง หากกระดาษเรียบเกินไป อาจทำให้เกิดปัญหาเกี่ยวกับการป้อนกระดาษหรือคุณภาพการพิมพ์ได้ เราขอแนะนำให้ใช้กระดาษที่มีคะแนน Sheffield 50 คะแนน

ปริมาณความชื้น

ปริมาณความชื้นในกระดาษจะส่งผลกระทบต่อคุณภาพการพิมพ์และความสามารถในการป้อนกระดาษอย่างถูกต้องของเครื่องพิมพ์ ทิ้งกระดาษไว้ในห่อกระดาษดั้งเดิมจนกว่าคุณจะใช้ กระดาษที่สัมผัสกับความชื้นอาจทำให้มีประสิทธิภาพลดลง

ก่อนพิมพ์ ให้เก็บกระดาษไว้ในห่อกระดาษดั้งเดิมห่อกระดาษเป็นเวลา 24-48 ชั่วโมง สภาพแวดล้อมที่เก็บกระดาษต้องเหมือนกันกับเครื่องพิมพ์ ขยายเวลาออกไปหลายวันหากสภาพแวดล้อมการจัดเก็บหรือการขนส่งแตกต่างจากสภาพแวดล้อมของเครื่องพิมพ์เป็นอย่างมาก กระดาษหนาอาจต้องใช้เวลาในการปรับสภาพนานขึ้นด้วย

ทิศทางของเกรน

เกรน หมายถึงการเรียงแนวของเส้นใยกระดาษในแผ่นกระดาษ โดยจะมี *เกรนยาว*ที่เรียงแนวตามด้านยาวของกระดาษหรือ *เกรนสั้น*ที่เรียงแนวตามด้านกว้างของกระดาษ สำหรับทิศทางของเกรนที่แนะนำ โปรดดูหัวข้อ “น้ำหนักกระดาษที่รองรับ”

ส่วนประกอบเส้นใย

กระดาษถ่ายเอกสารคุณภาพสูงส่วนใหญ่จะทำจากเยื่อกระดาษที่ผ่านการชุบสารเคมี 100 เปอร์เซ็นต์ ส่วนประกอบดังกล่าวทำให้กระดาษมีความแข็งแรงในระดับสูง ส่งผลให้มีปัญหาเกี่ยวกับการป้อนกระดาษน้อยลงและได้คุณภาพการพิมพ์ที่ดีขึ้น กระดาษที่มีเส้นใย เช่น ผ้าฝ้าย อาจมีผลเสียต่อการจัดการกระดาษ

กระดาษที่ไม่สามารถใช้ได้

ไม่แนะนำให้ใช้กระดาษประเภทต่อไปนี้กับเครื่องพิมพ์:

- กระดาษที่ผ่านกระบวนการทางเคมีที่ใช้ทำสำเนาโดยไม่ใช้กระดาษคาร์บอน หรือที่เรียกว่ากระดาษไร้คาร์บอน กระดาษทำสำเนาแบบไม่ใช้คาร์บอน (CCP) หรือกระดาษที่ไม่ต้องใช้คาร์บอน (NCR)
- กระดาษที่พิมพ์แบบฟอร์มซึ่งมีสารเคมีที่อาจเปื้อนเครื่องพิมพ์
- กระดาษที่พิมพ์แบบฟอร์มซึ่งอาจได้รับผลกระทบจากอุณหภูมิใน ฟิวเซอร์ของเครื่องพิมพ์
- กระดาษแบบฟอร์มที่ต้องลงทะเบียน (ตำแหน่งการพิมพ์ที่แม่นยำในหน้ากระดาษ) มากกว่า ±2.3 มม. (±0.09 นิ้ว) เช่น แบบฟอร์ม Optical Character Recognition (OCR)

  ในบางครั้ง สามารถปรับเปลี่ยนการลงทะเบียนได้โดยใช้แอปพลิเคชันซอฟต์แวร์เพื่อพิมพ์บนฟอร์มเหล่านี้ได้สำเร็จ
- กระดาษเคลือบ (กระดาษปอนด์แบบลบได้) กระดาษใยสังเคราะห์ หรือกระดาษความร้อน
- กระดาษที่มีขอบยับ แข็ง หรือมีผิวหยาบมาก หรือกระดาษงอ
- กระดาษที่ไม่ผ่าน EN12281:2002 (ยุโรป)
- กระดาษที่มีน้ำหนักน้อยกว่า 60 แกรม^2 (16 ปอนด์)
- แบบฟอร์มหรือเอกสารหลายส่วน

การใช้กระดาษรีไซเคิล

Lexmark ดำเนินการเพื่อลดผลกระทบต่อสิ่งแวดล้อมของกระดาษด้วยการเสนอทางเลือกให้กับลูกค้าในเรื่องการพิมพ์ วิธีหนึ่งที่เราบรรลุเป้าหมายนี้ คือการทดสอบผลิตภัณฑ์เพื่อให้แน่ใจว่ากระดาษรีไซเคิลสามารถนำมาใช้ได้ โดยเฉพาะกระดาษที่ผลิตจากวัสดุรีไซเคิลหลังการบริโภค 30%, 50% และ 100% ความคาดหวังของเราคือกระดาษรีไซเคิลจะมีประสิทธิภาพเทียบเท่ากับกระดาษบริสุทธิ์ในเครื่องพิมพ์ของเรา แม้ว่าจะไม่มีมาตรฐานอย่างเป็นทางการสำหรับการใช้กระดาษในอุปกรณ์สำนักงาน แต่ Lexmark ก็ใช้มาตรฐานยุโรป EN 12281 เป็นมาตรฐานคุณสมบัติขั้นต่ำ เพื่อให้มั่นใจถึงการทดสอบที่หลากหลาย กระดาษทดสอบจึงประกอบด้วยกระดาษรีไซเคิล 100% จากอเมริกาเหนือ ยุโรป และเอเชีย และการทดสอบจะดำเนินการที่ความชื้นสัมพัทธ์ 8–80% การทดสอบจะมีการพิมพ์สองด้านอีกด้วย และอาจมีการใช้กระดาษสำนักงานที่ใช้วัสดุหมุนเวียน รีไซเคิล หรือปราศจากคลอรีน

การจัดเก็บกระดาษ

ใช้คำแนะนำในการจัดเก็บกระดาษเหล่านี้เพื่อช่วยหลีกเลี่ยงกระดาษติดและคุณภาพการพิมพ์ไม่สม่ำเสมอ:

- เก็บกระดาษไว้ในห่อกระดาษดั้งเดิมในสภาพแวดล้อมเดียวกับเครื่องพิมพ์เป็นเวลา 24 ถึง 48 ชั่วโมงก่อนพิมพ์
- ขยายเวลาออกไปหลายวันหากสภาพแวดล้อมการจัดเก็บหรือการขนส่งแตกต่างจากสภาพแวดล้อมของเครื่องพิมพ์เป็นอย่างมาก กระดาษหนาอาจต้องใช้เวลาในการปรับสภาพนานขึ้นด้วย
- เพื่อผลลัพธ์ที่ดีที่สุด ให้เก็บกระดาษไว้ในที่ที่มีอุณหภูมิ 21°C (70°F) และความชื้นสัมพัทธ์ 40 เปอร์เซ็นต์
- ผู้ผลิตฉลากส่วนใหญ่แนะนำให้พิมพ์ในช่วงอุณหภูมิ 18 – 24°C (65 – 75°F) ที่ความชื้นสัมพัทธ์ระหว่าง 40 - 60 เปอร์เซ็นต์
- จัดเก็บกระดาษในกล่อง บนพาเลทหรือชั้นวางแทนการวางบนพื้น
- จัดเก็บบรรจุภัณฑ์แยกชิ้นบนพื้นผิวเรียบ
- ห้ามจัดวางของใดๆ ไว้บนบรรจุภัณฑ์กระดาษแต่ละชิ้น
- นำกระดาษออกจากกล่องหรือห่อเมื่อพร้อมที่จะใส่ลงในเครื่องพิมพ์แล้วเท่านั้น กล่องกระดาษและห่อจะช่วยให้กระดาษแห้งสะอาดและเรียบเสมอกัน

การเลือกแบบฟอร์มที่พิมพ์ล่วงหน้าและกระดาษหัวจดหมาย

- ใช้กระดาษเกรนยาว

- ใช้เฉพาะแบบฟอร์มและกระดาษหัวจดหมายที่พิมพ์โดยใช้กระบวนการพิมพ์ภาพพิมพ์แบบปรับค่าหรือการพิมพ์แกะลาย
- หลีกเลี่ยงกระดาษที่มีผิวหยาบหรือขรุขระมาก
- ใช้หมึกที่ไม่ได้รับผลกระทบจากเรซินในผงหมึก หมึกที่มีส่วนผสมของออกซิเดชันหรือน้ำมันจะมีคุณสมบัติตรงตามข้อกำหนดเหล่านี้ แต่หมึกที่ทำจากยางอาจไม่มี
- พิมพ์ตัวอย่างบนแบบฟอร์มที่พิมพ์ล่วงหน้าและกระดาษหัวจดหมายที่คิดว่าจะใช้ก่อนซื้อในปริมาณมาก การดำเนินการนี้จะกำหนดว่าหมึกในแบบฟอร์มหรือหัวจดหมายจะส่งผลต่อคุณภาพการพิมพ์หรือไม่
- หากมีข้อสงสัย โปรดติดต่อผู้จำหน่ายกระดาษของคุณ
- เมื่อพิมพ์บนกระดาษหัวจดหมาย ให้ใส่กระดาษในแนวการพิมพ์ที่ถูกต้องสำหรับเครื่องพิมพ์ของคุณ สำหรับข้อมูลเพิ่มเติม โปรดดูที่ *คำแนะนำเกี่ยวกับกระดาษและวัสดุพิมพ์ชนิดพิเศษ*

ขนาดกระดาษที่รองรับ

ขนาดกระดาษที่รองรับตามการกำหนดค่าพื้นฐาน

ขนาดกระดาษ	แนวการพิมพ์	ถาดมาตรฐาน 550-แผ่น	ตัวป้อนกระดาษอเนกประสงค์	การพิมพ์สองด้าน
4x6 การ์ด	ป้อนขอบสั้น	X	✓	X
	ป้อนขอบยาว	X	X	X
A6 105 x 148 มม. (4.13 x 5.83 นิ้ว)	ป้อนขอบสั้น	✓	✓	✓
	ป้อนขอบยาว	X	X	X
A5 148 x 210 มม. (5.83 x 8.27 นิ้ว)	ป้อนขอบสั้น	✓	X	✓
	ป้อนขอบยาว	✓	✓	✓
A4 210 x 297 มม. (8.27 x 11.7 นิ้ว)	ป้อนขอบสั้น	✓	X	✓
	ป้อนขอบยาว	✓	✓	✓
A3 297 x 420 มม. (11.69 x 16.54 นิ้ว)	ป้อนขอบสั้น	X	✓	✓
JIS B5 182 x 257 มม. (7.17 x 10.1 นิ้ว)	ป้อนขอบสั้น	✓	X	✓
	ป้อนขอบยาว	✓	✓	✓

ขนาดกระดาษ	แนวการพิมพ์	ถาดมาตรฐาน 550-แผ่น	ตัวป้อนกระดาษอเนกประสงค์	การพิมพ์สองด้าน
JIS B4 257 x 364 มม. (10.12 x 14.33 นิ้ว)	ป้อนขอบสั้น	X	✓	✓
Statement 139.7 x 215.9 มม. (5.5 x 8.5 นิ้ว)	ป้อนขอบสั้น	✓	X	✓
	ป้อนขอบยาว	✓	✓	✓
Executive 184.2 x 266.7 มม. (7.25 x 10.5 นิ้ว)	ป้อนขอบสั้น	✓	X	✓
	ป้อนขอบยาว	✓	✓	✓
Letter 215.9 x 279.4 มม. (8.5 x 11 นิ้ว)	ป้อนขอบสั้น	✓	X	✓
	ป้อนขอบยาว	✓	✓	✓
Folio 215.9 x 330.2 มม. (8.5 x 13 นิ้ว)	ป้อนขอบสั้น	✓	✓	✓
Oficio (เม็กซิโก) 215.9 x 340.4 มม. (8.5 x 13.4 นิ้ว)	ป้อนขอบสั้น	✓	✓	✓
Legal 215.9 x 355.6 มม. (8.5 x 14 นิ้ว)	ป้อนขอบสั้น	✓	✓	✓
Ledger 279.4 x 431.8 มม. (11 x 17 นิ้ว)	ป้อนขอบสั้น	X	✓	✓

ขนาดกระดาษ	แนวการพิมพ์	ถาดมาตรฐาน 550-แผ่น	ตัวป้อนกระดาษอเนกประสงค์	การพิมพ์สองด้าน
12x18 304.8 x 457.2 มม. (12.0 x 18.0 นิ้ว)	ป้อนขอบสั้น	X	✓	✓
SRA3 320.04 x 449.58 มม. (12.6 x 17.7 นิ้ว)	ป้อนขอบสั้น	X	✓	✓
Envelope (Choukei #3) 120 x 235 มม. (4.75 x 9.25 นิ้ว)	ป้อนขอบสั้น	✓	✓	X
Hagaki 100 x 148 มม. (3.94 x 5.83 นิ้ว)	ป้อนขอบสั้น	✓	✓	X
B5 Envelope 176 x 250 มม. (6.93 x 9.84 นิ้ว)	ป้อนขอบสั้น	✓	✓	X
Envelope (Commercial #9) 98.4 x 225.4 มม. (3.875 x 8.9 นิ้ว)	ป้อนขอบสั้น	✓	✓	X
Envelope (Commercial #10) 104.8 x 241.3 มม. (4.12 x 9.5 นิ้ว)	ป้อนขอบสั้น	✓	✓	X

ขนาดกระดาษ	แนวการพิมพ์	ถาดมาตรฐาน 550-แผ่น	ตัวป้อนกระดาษอเนกประสงค์	การพิมพ์สองด้าน
ซองขนาด 7 3/4 (โมนาช) (98 x 190 มม.) 98.4 x 190.5 มม. (3.875 x 7.5 นิ้ว)	ป้อนขอบสั้น	✓	✓	X
Envelope (DL) 110 x 220 มม. (4.33 x 8.66 นิ้ว)	ป้อนขอบสั้น	✓	✓	X
Envelope (ISO C4) 229 x 324 มม. (9 x 12.8 นิ้ว)	ป้อนขอบสั้น	X	✓[1]	X
Envelope (ISO C5) 162 x 229 มม. (6.38 x 9 นิ้ว)	ป้อนขอบสั้น	✓	✓	X
	ป้อนขอบยาว	✓	X	X
Universal	ไม่มี	✓[2]	✓[3, 4]	✓[5]

[1] รองรับเมื่อกำหนดค่าจากเมนูการตั้งค่าแบบอเนกประสงค์เท่านั้น

[2] รองรับขนาดกระดาษตั้งแต่ 95 x 139.7 มม. (3.74 x 5.5 นิ้ว) ถึง 297 x 355.6 มม. (11.69 x 14 นิ้ว)

[3] ความยาวสูงสุดของขนาดกระดาษอเนกประสงค์ในกรณีที่กระดาษป้ายประกาศมีขนาด 1320.8 x 52 นิ้ว ใส่กระดาษป้ายประกาศเพียงครั้งละหนึ่งแผ่นเท่านั้น

[4] รองรับขนาดกระดาษตั้งแต่ 95 x 139.7 มม. (3.74 x 5.5 นิ้ว) ถึง 320 x 457.2 มม. (12.6 x 18 นิ้ว)

[5] รองรับขนาดกระดาษตั้งแต่ 105 x 139.7 มม. (4.13 x 5.5 นิ้ว) ถึง 320 x 457.2 มม. (12.6 x 18 นิ้ว)

ขนาดกระดาษที่รองรับตามถาดเสริม

ขนาดกระดาษ	แนวการพิมพ์	ถาดเสริมขนาด 550 แผ่น	ถาด 550 แผ่น 2 ถาด	ถาดบรรจุคู่ 2000 แผ่น	ถาด 1500 แผ่น
4x6 การ์ด	ป้อนขอบสั้น	X	X	X	X
	ป้อนขอบยาว	X	X	X	X

ขนาดกระดาษ	แนวการพิมพ์	ถาดเสริมขนาด 550 แผ่น	ถาด 550 แผ่น 2 ถาด	ถาดบรรจุคู่ 2000 แผ่น	ถาด 1500 แผ่น
A6 105 x 148 มม. (4.13 x 5.83 นิ้ว)	ป้อนขอบสั้น	✓	✓	X	X
	ป้อนขอบยาว	X	X	X	X
A5 148 x 210 มม. (5.83 x 8.27 นิ้ว)	ป้อนขอบสั้น	✓	✓	X	X
	ป้อนขอบยาว	✓	✓	X	X
A4 210 x 297 มม. (8.27 x 11.7 นิ้ว)	ป้อนขอบสั้น	✓	✓	X	X
	ป้อนขอบยาว	✓	✓	✓	✓
A3 297 x 420 มม. (11.69 x 16.54 นิ้ว)	ป้อนขอบสั้น	✓	✓	X	X
JIS B5 182 x 257 มม. (7.17 x 10.1 นิ้ว)	ป้อนขอบสั้น	✓	✓	X	X
	ป้อนขอบยาว	✓	✓	X	✓
JIS B4 257 x 364 มม. (10.12 x 14.33 นิ้ว)	ป้อนขอบสั้น	✓	✓	X	X
Statement 139.7 x 215.9 มม. (5.5 x 8.5 นิ้ว)	ป้อนขอบสั้น	✓	✓	X	X
	ป้อนขอบยาว	X	X	X	X

ขนาดกระดาษ	แนวการพิมพ์	ถาดเสริมขนาด 550 แผ่น	ถาด 550 แผ่น 2 ถาด	ถาดบรรจุคู่ 2000 แผ่น	ถาด 1500 แผ่น
Executive 184.2 x 266.7 มม. (7.25 x 10.5 นิ้ว)	ป้อนขอบสั้น	✓	✓	X	X
	ป้อนขอบยาว	✓	✓	X	X
Letter 215.9 x 279.4 มม. (8.5 x 11 นิ้ว)	ป้อนขอบสั้น	✓	✓	X	X
	ป้อนขอบยาว	✓	✓	✓	✓
Folio 215.9 x 330.2 มม. (8.5 x 13 นิ้ว)	ป้อนขอบสั้น	✓	✓	X	X
Oficio (เม็กซิโก) 215.9 x 340.4 มม. (8.5 x 13.4 นิ้ว)	ป้อนขอบสั้น	✓	✓	X	X
Legal 215.9 x 355.6 มม. (8.5 x 14 นิ้ว)	ป้อนขอบสั้น	✓	✓	X	X
Ledger 279.4 x 431.8 มม. (11 x 17 นิ้ว)	ป้อนขอบสั้น	✓	✓	X	X
12x18 304.8 x 457.2 มม. (12 x 18 นิ้ว)	ป้อนขอบสั้น	✓	✓	X	X

ขนาดกระดาษ	แนวการพิมพ์	ถาดเสริมขนาด 550 แผ่น	ถาด 550 แผ่น 2 ถาด	ถาดบรรจุคู่ 2000 แผ่น	ถาด 1500 แผ่น
SRA3 320.04 x 449.58 มม. (12.6 x 17.7 นิ้ว)	ป้อนขอบสั้น	✓	✓	X	X
Envelope (Choukei #3) 120 x 235 มม. (4.75 x 9.25 นิ้ว)	ป้อนขอบสั้น	X	X	X	X
Hagaki 100 x 148 มม. (3.94 x 5.83 นิ้ว)	ป้อนขอบสั้น	✓	✓	X	X
B5 Envelope 176 x 250 มม. (6.93 x 9.84 นิ้ว)	ป้อนขอบสั้น	X	X	X	X
Envelope (Commercial #9) 98.4 x 225.4 มม. (3.875 x 8.9 นิ้ว)	ป้อนขอบสั้น	X	X	X	X
Envelope (Commercial #10) 104.8 x 241.3 มม. (4.12 x 9.5 นิ้ว)	ป้อนขอบสั้น	X	X	X	X

ขนาดกระดาษ	แนวการพิมพ์	ถาดเสริมขนาด 550 แผ่น	ถาด 550 แผ่น 2 ถาด	ถาดบรรจุคู่ 2000 แผ่น	ถาด 1500 แผ่น
ซองขนาด 7 3/4 (โมนาช) (98 x 190 มม.) 98.4 x 190.5 มม. (3.875 x 7.5 นิ้ว)	ป้อนขอบสั้น	✓	✓	X	X
Envelope (DL) 110 x 220 มม. (4.33 x 8.66 นิ้ว)	ป้อนขอบสั้น	✓	✓	X	X
Envelope (ISO C4) 229 x 324 มม. (9 x 12.8 นิ้ว)	ป้อนขอบสั้น	X	X	X	X
Envelope (ISO C5) 162 x 229 มม. (6.38 x 9 นิ้ว)	ป้อนขอบสั้น	X	X	X	X
	ป้อนขอบยาว	✓	✓	X	X
Universal	ไม่มี	✓*	✓*	X	X

* รองรับขนาดกระดาษตั้งแต่ 95 x 148 มม. (3.74 x 5.83 นิ้ว) ถึง 320 x 457.2 มม. (12.6 x 18 นิ้ว)

ขนาดกระดาษที่รองรับตามถาดกระดาษออก

> **Note:** ตรวจสอบให้แน่ใจว่าชุดลำเลียงกระดาษและอุปกรณ์เย็บเล่มแบบตอกลวดเย็บ หรืออุปกรณ์เย็บเล่ม Booklet ได้ถูกติดตั้งเข้ากับเครื่องพิมพ์แล้ว

ขนาดกระดาษ	แนวการพิมพ์	ชุดลำเลียงกระดาษ + อุปกรณ์เย็บเล่มแบบตอกลวดเย็บ		
		ถาดมาตรฐาน (ถาดด้านบน อุปกรณ์เย็บเล่ม)	ถาด 1 (ลวดเย็บ/อุปกรณ์เย็บเล่มตอกรู, ถาดออฟเซ็ต)	ถาด 2 (ถาดชุดลำเลียงกระดาษ)
4x6 การ์ด	ป้อนขอบสั้น	✓	✓	✓

ขนาดกระดาษ	แนวการพิมพ์	ชุดลำเลียงกระดาษ + อุปกรณ์เย็บเล่มแบบตอกลวดเย็บ		
		ถาดมาตรฐาน (ถาดด้านบนอุปกรณ์เย็บเล่ม)	ถาด 1 (ลวดเย็บ/อุปกรณ์เย็บเล่มตอกรู, ถาดออฟเซ็ต)	ถาด 2 (ถาดชุดลำเลียงกระดาษ)
	ป้อนขอบยาว	X	X	X
A6 105 x 148 มม. (4.13 x 5.83 นิ้ว)	ป้อนขอบสั้น	✓	✓	✓
	ป้อนขอบยาว	X	X	X
A5 148 x 210 มม. (5.83 x 8.27 นิ้ว)	ป้อนขอบสั้น	✓	✓	✓
	ป้อนขอบยาว	✓	✓	✓
A4 210 x 297 มม. (8.27 x 11.7 นิ้ว)	ป้อนขอบสั้น	✓	✓	✓
	ป้อนขอบยาว	✓	✓	✓
A3 297 x 420 มม. (11.69 x 16.54 นิ้ว)	ป้อนขอบสั้น	✓	✓	✓
JIS B5 182 x 257 มม. (7.17 x 10.1 นิ้ว)	ป้อนขอบสั้น	✓	✓	✓
	ป้อนขอบยาว	✓	✓	✓
JIS B4 257 x 364 มม. (10.12 x 14.33 นิ้ว)	ป้อนขอบสั้น	✓	✓	✓
Statement 139.7 x 215.9 มม. (5.5 x 8.5 นิ้ว)	ป้อนขอบสั้น	✓	✓	✓
	ป้อนขอบยาว	✓	✓	✓

ขนาดกระดาษ	แนวการพิมพ์	ชุดลำเลียงกระดาษ + อุปกรณ์เย็บเล่มแบบตอกลวดเย็บ		
		ถาดมาตรฐาน (ถาดด้านบนอุปกรณ์เย็บเล่ม)	ถาด 1 (ลวดเย็บ/อุปกรณ์เย็บเล่มตอกรู, ถาดออฟเซ็ต)	ถาด 2 (ถาดชุดลำเลียงกระดาษ)
Executive 184.2 x 266.7 มม. (7.25 x 10.5 นิ้ว)	ป้อนขอบสั้น	✓	✓	✓
	ป้อนขอบยาว	✓	✓	✓
Letter 215.9 x 279.4 มม. (8.5 x 11 นิ้ว)	ป้อนขอบสั้น	✓	✓	✓
	ป้อนขอบยาว	✓	✓	✓
Folio 215.9 x 330.2 มม. (8.5 x 13 นิ้ว)	ป้อนขอบสั้น	✓	✓	✓
Oficio (เม็กซิโก) 215.9 x 340.4 มม. (8.5 x 13.4 นิ้ว)	ป้อนขอบสั้น	✓	✓	✓
Legal 215.9 x 355.6 มม. (8.5 x 14 นิ้ว)	ป้อนขอบสั้น	✓	✓	✓
Ledger 279.4 x 431.8 มม. (11 x 17 นิ้ว)	ป้อนขอบสั้น	✓	✓	✓
12x18 304.8 x 457.2 มม. (12 x 18 นิ้ว)	ป้อนขอบสั้น	✓	✓	✓

ขนาดกระดาษ	แนวการพิมพ์	ชุดลำเลียงกระดาษ + อุปกรณ์เย็บเล่มแบบตอกลวดเย็บ		
		ถาดมาตรฐาน (ถาดด้านบนอุปกรณ์เย็บเล่ม)	ถาด 1 (ลวดเย็บ/อุปกรณ์เย็บเล่มตอกรู, ถาดออฟเซ็ต)	ถาด 2 (ถาดชุดลำเลียงกระดาษ)
SRA3 320.04 x 449.58 มม. (12.6 x 17.7 นิ้ว)	ป้อนขอบสั้น	✓	✓	X
Envelope (Choukei #3) 120 x 235 มม. (4.75 x 9.25 นิ้ว)	ป้อนขอบสั้น	X	X	✓
Hagaki 100 x 148 มม. (3.94 x 5.83 นิ้ว)	ป้อนขอบสั้น	X	X	✓
B5 Envelope 176 x 250 มม. (6.93 x 9.84 นิ้ว)	ป้อนขอบสั้น	X	X	✓
Envelope (Commercial #9) 98.4 x 225.4 มม. (3.875 x 8.9 นิ้ว)	ป้อนขอบสั้น	X	X	✓
Envelope (Commercial #10) 104.8 x 241.3 มม. (4.12 x 9.5 นิ้ว)	ป้อนขอบสั้น	X	X	✓

ขนาดกระดาษ	แนวการพิมพ์	ชุดลำเลียงกระดาษ + อุปกรณ์เย็บเล่มแบบตอกลวดเย็บ		
		ถาดมาตรฐาน (ถาดด้านบนอุปกรณ์เย็บเล่ม)	ถาด 1 (ลวดเย็บ/อุปกรณ์เย็บเล่มตอกรู, ถาดออฟเซ็ต)	ถาด 2 (ถาดชุดลำเลียงกระดาษ)
ซองขนาด 7 3/4 (โมนาช) (98 x 190 มม.) 98.4 x 190.5 มม. (3.875 x 7.5 นิ้ว)	ป้อนขอบสั้น	X	X	✓
Envelope (DL) 110 x 220 มม. (4.33 x 8.66 นิ้ว)	ป้อนขอบสั้น	X	X	✓
Envelope (ISO C4) 229 x 324 มม. (9 x 12.8 นิ้ว)	ป้อนขอบสั้น	X	X	✓
Envelope (ISO C5) 162 x 229 มม. (6.38 x 9 นิ้ว)	ป้อนขอบสั้น	X	X	✓
Universal	ไม่มี	✓[1]	✓[1]	✓[2]

ขนาดกระดาษ	แนวการพิมพ์	ชุดลำเลียงกระดาษ + อุปกรณ์เย็บเล่ม Booklet			
		ถาดมาตรฐาน (ถาดด้านบนอุปกรณ์เย็บเล่ม)	ถาด 1 (ลวดเย็บ/อุปกรณ์เย็บเล่มตอกรู, ถาดออฟเซ็ต)	ถาด 2 (ถาดอุปกรณ์เย็บเล่ม)	ถาด 3 (ถาดชุดลำเลียงกระดาษ)
4x6 การ์ด	ป้อนขอบสั้น	✓	✓	X	✓
	ป้อนขอบยาว	X	X	X	✓
A6 105 x 148 มม. (4.13 x 5.83 นิ้ว)	ป้อนขอบสั้น	✓	✓	X	✓
	ป้อนขอบยาว	X	X	X	X

ขนาดกระดาษ	แนวการพิมพ์	ชุดลำเลียงกระดาษ + อุปกรณ์เย็บเล่ม Booklet			
		ถาดมาตรฐาน (ถาดด้านบนอุปกรณ์เย็บเล่ม)	ถาด 1 (ลวดเย็บ/อุปกรณ์เย็บเล่มตอกรู, ถาดออฟเซ็ต)	ถาด 2 (ถาดอุปกรณ์เย็บเล่ม)	ถาด 3 (ถาดชุดลำเลียงกระดาษ)
A5 148 x 210 มม. (5.83 x 8.27 นิ้ว)	ป้อนขอบสั้น	✓	✓	X	✓
	ป้อนขอบยาว	✓	✓	X	✓
A4 210 x 297 มม. (8.27 x 11.7 นิ้ว)	ป้อนขอบสั้น	✓	✓	✓	✓
	ป้อนขอบยาว	✓	✓	✓	✓
A3 297 x 420 มม. (11.69 x 16.54 นิ้ว)	ป้อนขอบสั้น	✓	✓	✓	✓
JIS B5 182 x 257 มม. (7.17 x 10.1 นิ้ว)	ป้อนขอบสั้น	✓	✓	✓	✓
	ป้อนขอบยาว	✓	✓	X	✓
JIS B4 257 x 364 มม. (10.12 x 14.33 นิ้ว)	ป้อนขอบสั้น	✓	✓	✓	✓
Statement 139.7 x 215.9 มม. (5.5 x 8.5 นิ้ว)	ป้อนขอบสั้น	✓	✓	X	✓
	ป้อนขอบยาว	✓	✓	X	✓
Executive 184.2 x 266.7 มม. (7.25 x 10.5 นิ้ว)	ป้อนขอบสั้น	✓	✓	X	✓
	ป้อนขอบยาว	✓	✓	X	✓

ขนาดกระดาษ	แนวการพิมพ์	ชุดลำเลียงกระดาษ + อุปกรณ์เย็บเล่ม Booklet			
		ถาดมาตรฐาน (ถาดด้านบนอุปกรณ์เย็บเล่ม)	ถาด 1 (ลวดเย็บ/อุปกรณ์เย็บเล่มตอกรู, ถาดออฟเซ็ต)	ถาด 2 (ถาดอุปกรณ์เย็บเล่ม)	ถาด 3 (ถาดชุดลำเลียงกระดาษ)
Letter 215.9 x 279.4 มม. (8.5 x 11 นิ้ว)	ป้อนขอบสั้น	✓	✓	✓	✓
	ป้อนขอบยาว	✓	✓	X	✓
Folio 215.9 x 330.2 มม. (8.5 x 13 นิ้ว)	ป้อนขอบสั้น	✓	✓	✓	✓
Oficio (เม็กซิโก) 215.9 x 340.4 มม. (8.5 x 13.4 นิ้ว)	ป้อนขอบสั้น	✓	✓	✓	✓
Legal 215.9 x 355.6 มม. (8.5 x 14 นิ้ว)	ป้อนขอบสั้น	✓	✓	✓	✓
Ledger 279.4 x 431.8 มม. (11 x 17 นิ้ว)	ป้อนขอบสั้น	✓	✓	✓	✓
12x18 304.8 x 457.2 มม. (12 x 18 นิ้ว)	ป้อนขอบสั้น	✓	✓	✓	✓
SRA3 320.04 x 449.58 มม. (12.6 x 17.7 นิ้ว)	ป้อนขอบสั้น	✓	✓	X	✓

ขนาดกระดาษ	แนวการพิมพ์	ชุดลำเลียงกระดาษ + อุปกรณ์เย็บเล่ม Booklet			
		ถาดมาตรฐาน (ถาดด้านบนอุปกรณ์เย็บเล่ม)	ถาด 1 (ลวดเย็บ/อุปกรณ์เย็บเล่มตอกรู, ถาดออฟเซ็ต)	ถาด 2 (ถาดอุปกรณ์เย็บเล่ม)	ถาด 3 (ถาดชุดลำเลียงกระดาษ)
Envelope (Choukei #3) 120 x 235 มม. (4.75 x 9.25 นิ้ว)	ป้อนขอบสั้น	X	X	X	✓
Hagaki 100 x 148 มม. (3.94 x 5.83 นิ้ว)	ป้อนขอบสั้น	X	X	X	✓
B5 Envelope 176 x 250 มม. (6.93 x 9.84 นิ้ว)	ป้อนขอบสั้น	X	X	X	✓
Envelope (Commercial #9) 98.4 x 225.4 มม. (3.875 x 8.9 นิ้ว)	ป้อนขอบสั้น	X	X	X	✓
Envelope (Commercial #10) 104.8 x 241.3 มม. (4.12 x 9.5 นิ้ว)	ป้อนขอบสั้น	X	X	X	✓
ซองขนาด 7 3/4 (โมนาช) (98 x 190 มม.) 98.4 x 190.5 มม. (3.875 x 7.5 นิ้ว)	ป้อนขอบสั้น	X	X	X	✓

ขนาดกระดาษ	แนวการพิมพ์	ชุดลำเลียงกระดาษ + อุปกรณ์เย็บเล่ม Booklet			
		ถาดมาตรฐาน (ถาดด้านบนอุปกรณ์เย็บเล่ม)	ถาด 1 (ลวดเย็บ/อุปกรณ์เย็บเล่มตอกรู, ถาดออฟเซ็ต)	ถาด 2 (ถาดอุปกรณ์เย็บเล่ม)	ถาด 3 (ถาดชุดลำเลียงกระดาษ)
Envelope (DL) 110 x 220 มม. (4.33 x 8.66 นิ้ว)	ป้อนขอบสั้น	X	X	X	✓
Envelope (ISO C4) 229 x 324 มม. (9 x 12.8 นิ้ว)	ป้อนขอบสั้น	X	X	X	✓
Envelope (ISO C5) 162 x 229 มม. (6.38 x 9 นิ้ว)	ป้อนขอบสั้น	X	X	X	✓
Universal	ไม่มี	✓[1]	✓[1]	✓[3]	✓[2]

[1] รองรับขนาดกระดาษตั้งแต่ 95 x 148 มม. (3.74 x 5.83 นิ้ว) ถึง 320 x 600 มม. (12.6 x 23.62 นิ้ว)

[2] รองรับขนาดกระดาษตั้งแต่ 95 x 148 มม. (3.74 x 5.83 นิ้ว) ถึง 299.7 x 1321 มม. (11.8 x 52 นิ้ว)

[3] รองรับขนาดกระดาษตั้งแต่ 182 x 257 มม. (7.17 x 10.12 นิ้ว) ถึง 304.8 x 457.2 มม. (12 x 18 นิ้ว)

Note: ตรวจสอบให้แน่ใจว่าชุดลำเลียงกระดาษและอุปกรณ์เย็บเล่มแบบตอกลวดเย็บ หรืออุปกรณ์เย็บเล่ม Booklet ได้ถูกติดตั้งเข้ากับเครื่องพิมพ์แล้ว

ขนาดกระดาษ	แนวการพิมพ์	ชุดลำเลียงกระดาษแบบพับ + อุปกรณ์เย็บเล่มแบบตอกลวดเย็บ		
		ถาดมาตรฐาน (ถาดด้านบนอุปกรณ์เย็บเล่ม)	ถาด 1 (ลวดเย็บ/อุปกรณ์เย็บเล่มตอกรู, ถาดออฟเซ็ต)	ถาด 2 (ถาดชุดลำเลียงกระดาษ)
4x6 การ์ด	ป้อนขอบสั้น	✓	✓	✓
	ป้อนขอบยาว	X	X	X

ขนาดกระดาษ	แนวการพิมพ์	ชุดลำเลียงกระดาษแบบพับ + อุปกรณ์เย็บเล่มแบบตอกลวดเย็บ		
		ถาดมาตรฐาน (ถาดด้านบนอุปกรณ์เย็บเล่ม)	ถาด 1 (ลวดเย็บ/อุปกรณ์เย็บเล่มตอกรู, ถาดออฟเซ็ต)	ถาด 2 (ถาดชุดลำเลียงกระดาษ)
A6 105 x 148 มม. (4.13 x 5.83 นิ้ว)	ป้อนขอบสั้น	✓	✓	✓
	ป้อนขอบยาว	X	X	X
A5 148 x 210 มม. (5.83 x 8.27 นิ้ว)	ป้อนขอบสั้น	✓	✓	✓
	ป้อนขอบยาว	✓	✓	✓
A4 210 x 297 มม. (8.27 x 11.7 นิ้ว)	ป้อนขอบสั้น	✓	✓	✓
	ป้อนขอบยาว	✓	✓	✓
A3 297 x 420 มม. (11.69 x 16.54 นิ้ว)	ป้อนขอบสั้น	✓	✓	✓
JIS B5 182 x 257 มม. (7.17 x 10.1 นิ้ว)	ป้อนขอบสั้น	✓	✓	✓
	ป้อนขอบยาว	✓	✓	✓
JIS B4 257 x 364 มม. (10.12 x 14.33 นิ้ว)	ป้อนขอบสั้น	✓	✓	✓
Statement 139.7 x 215.9 มม. (5.5 x 8.5 นิ้ว)	ป้อนขอบสั้น	✓	✓	✓
	ป้อนขอบยาว	✓	✓	✓
Executive 184.2 x 266.7 มม. (7.25 x 10.5 นิ้ว)	ป้อนขอบสั้น	✓	✓	✓
	ป้อนขอบยาว	✓	✓	✓

ขนาดกระดาษ	แนวการพิมพ์	ชุดลำเลียงกระดาษแบบพับ + อุปกรณ์เย็บเล่มแบบตอกลวดเย็บ		
		ถาดมาตรฐาน (ถาดด้านบนอุปกรณ์เย็บเล่ม)	ถาด 1 (ลวดเย็บ/อุปกรณ์เย็บเล่มตอกรู, ถาดออฟเซ็ต)	ถาด 2 (ถาดชุดลำเลียงกระดาษ)
Letter 215.9 x 279.4 มม. (8.5 x 11 นิ้ว)	ป้อนขอบสั้น	✓	✓	✓
	ป้อนขอบยาว	✓	✓	✓
Folio 215.9 x 330.2 มม. (8.5 x 13 นิ้ว)	ป้อนขอบสั้น	✓	✓	✓
Oficio (เม็กซิโก) 215.9 x 340.4 มม. (8.5 x 13.4 นิ้ว)	ป้อนขอบสั้น	✓	✓	✓
Legal 215.9 x 355.6 มม. (8.5 x 14 นิ้ว)	ป้อนขอบสั้น	✓	✓	✓
Ledger 279.4 x 431.8 มม. (11 x 17 นิ้ว)	ป้อนขอบสั้น	✓	✓	✓
12x18 304.8 x 457.2 มม. (12 x 18 นิ้ว)	ป้อนขอบสั้น	✓	✓	X
SRA3 320.04 x 449.58 มม. (12.6 x 17.7 นิ้ว)	ป้อนขอบสั้น	✓	✓	X

ขนาดกระดาษ	แนวการพิมพ์	ชุดลำเลียงกระดาษแบบพับ + อุปกรณ์เย็บเล่มแบบตอกลวดเย็บ		
		ถาดมาตรฐาน (ถาดด้านบนอุปกรณ์เย็บเล่ม)	ถาด 1 (ลวดเย็บ/อุปกรณ์เย็บเล่มตอกรู, ถาดออฟเซ็ต)	ถาด 2 (ถาดชุดลำเลียงกระดาษ)
Envelope (Choukei #3) 120 x 235 มม. (4.75 x 9.25 นิ้ว)	ป้อนขอบสั้น	X	X	✓
Hagaki 100 x 148 มม. (3.94 x 5.83 นิ้ว)	ป้อนขอบสั้น	X	X	✓
B5 Envelope 176 x 250 มม. (6.93 x 9.84 นิ้ว)	ป้อนขอบสั้น	X	X	✓
Envelope (Commercial #9) 98.4 x 225.4 มม. (3.875 x 8.9 นิ้ว)	ป้อนขอบสั้น	X	X	✓
Envelope (Commercial #10) 104.8 x 241.3 มม. (4.12 x 9.5 นิ้ว)	ป้อนขอบสั้น	X	X	✓
ซองขนาด 7 3/4 (โมนาช) (98 x 190 มม.) 98.4 x 190.5 มม. (3.875 x 7.5 นิ้ว)	ป้อนขอบสั้น	X	X	✓

ขนาดกระดาษ	แนวการพิมพ์	ชุดลำเลียงกระดาษแบบพับ + อุปกรณ์เย็บเล่มแบบตอกลวดเย็บ		
		ถาดมาตรฐาน (ถาดด้านบนอุปกรณ์เย็บเล่ม)	ถาด 1 (ลวดเย็บ/อุปกรณ์เย็บเล่มตอกรู, ถาดออฟเซ็ต)	ถาด 2 (ถาดชุดลำเลียงกระดาษ)
Envelope (DL) 110 x 220 มม. (4.33 x 8.66 นิ้ว)	ป้อนขอบสั้น	X	X	✓
Envelope (ISO C4) 229 x 324 มม. (9 x 12.8 นิ้ว)	ป้อนขอบสั้น	X	X	✓
Envelope (ISO C5) 162 x 229 มม. (6.38 x 9 นิ้ว)	ป้อนขอบสั้น	X	X	✓
Universal	ไม่มี	✓[1]	✓[1]	✓[2]

ขนาดกระดาษ	แนวการพิมพ์	ชุดลำเลียงกระดาษแบบพับ + อุปกรณ์เย็บเล่ม Booklet			
		ถาดมาตรฐาน (ถาดด้านบนอุปกรณ์เย็บเล่ม)	ถาด 1 (ลวดเย็บ/อุปกรณ์เย็บเล่มตอกรู, ถาดออฟเซ็ต)	ถาด 2 (ถาดอุปกรณ์เย็บเล่ม)	ถาด 3 (ถาดชุดลำเลียงกระดาษ)
4x6 การ์ด	ป้อนขอบสั้น	✓	✓	X	✓
	ป้อนขอบยาว	X	X	X	X
A6 105 x 148 มม. (4.13 x 5.83 นิ้ว)	ป้อนขอบสั้น	✓	✓	X	✓
	ป้อนขอบยาว	X	X	X	X
A5 148 x 210 มม. (5.83 x 8.27 นิ้ว)	ป้อนขอบสั้น	✓	✓	X	✓
	ป้อนขอบยาว	✓	✓	X	✓

ขนาดกระดาษ	แนวการพิมพ์	ชุดลำเลียงกระดาษแบบพับ + อุปกรณ์เย็บเล่ม Booklet			
		ถาดมาตรฐาน (ถาดด้านบน อุปกรณ์เย็บเล่ม)	ถาด 1 (ลวดเย็บ/อุปกรณ์เย็บเล่มตอกรู, ถาดออฟเซ็ต)	ถาด 2 (ถาดอุปกรณ์เย็บเล่ม)	ถาด 3 (ถาดชุดลำเลียงกระดาษ)
A4	ป้อนขอบสั้น	✓	✓	✓	✓
210 x 297 มม. (8.27 x 11.7 นิ้ว)	ป้อนขอบยาว	✓	✓	X	✓
A3 297 x 420 มม. (11.69 x 16.54 นิ้ว)	ป้อนขอบสั้น	✓	✓	✓	✓
JIS B5	ป้อนขอบสั้น	✓	✓	✓	✓
182 x 257 มม. (7.17 x 10.1 นิ้ว)	ป้อนขอบยาว	✓	✓	X	✓
JIS B4 257 x 364 มม. (10.12 x 14.33 นิ้ว)	ป้อนขอบสั้น	✓	✓	✓	✓
Statement	ป้อนขอบสั้น	✓	✓	X	✓
139.7 x 215.9 มม. (5.5 x 8.5 นิ้ว)	ป้อนขอบยาว	✓	✓	X	✓
Executive	ป้อนขอบสั้น	✓	✓	✓	✓
184.2 x 266.7 มม. (7.25 x 10.5 นิ้ว)	ป้อนขอบยาว	✓	✓	X	✓
Letter	ป้อนขอบสั้น	✓	✓	✓	✓
215.9 x 279.4 มม. (8.5 x 11 นิ้ว)	ป้อนขอบยาว	✓	✓	X	✓

ขนาดกระดาษ	แนวการพิมพ์	ชุดลำเลียงกระดาษแบบพับ + อุปกรณ์เย็บเล่ม Booklet			
		ถาดมาตรฐาน (ถาดด้านบนอุปกรณ์เย็บเล่ม)	ถาด 1 (ลวดเย็บ/อุปกรณ์เย็บเล่มตอกรู, ถาดออฟเซ็ต)	ถาด 2 (ถาดอุปกรณ์เย็บเล่ม)	ถาด 3 (ถาดชุดลำเลียงกระดาษ)
Folio 215.9 x 330.2 มม. (8.5 x 13 นิ้ว)	ป้อนขอบสั้น	✓	✓	✓	✓
Oficio (เม็กซิโก) 215.9 x 340.4 มม. (8.5 x 13.4 นิ้ว)	ป้อนขอบสั้น	✓	✓	✓	✓
Legal 215.9 x 355.6 มม. (8.5 x 14 นิ้ว)	ป้อนขอบสั้น	✓	✓	✓	✓
Ledger 279.4 x 431.8 มม. (11 x 17 นิ้ว)	ป้อนขอบสั้น	✓	✓	✓	✓
12x18 304.8 x 457.2 มม. (12 x 18 นิ้ว)	ป้อนขอบสั้น	✓	✓	✓	X
SRA3 320.04 x 449.58 มม. (12.6 x 17.7 นิ้ว)	ป้อนขอบสั้น	✓	✓	X	X

ขนาดกระดาษ	แนวการพิมพ์	ชุดลำเลียงกระดาษแบบพับ + อุปกรณ์เย็บเล่ม Booklet			
		ถาดมาตรฐาน (ถาดด้านบนอุปกรณ์เย็บเล่ม)	ถาด 1 (ลวดเย็บ/อุปกรณ์เย็บเล่มตอกรู, ถาดออฟเซ็ต)	ถาด 2 (ถาดอุปกรณ์เย็บเล่ม)	ถาด 3 (ถาดชุดลำเลียงกระดาษ)
Envelope (Choukei #3) 120 x 235 มม. (4.75 x 9.25 นิ้ว)	ป้อนขอบสั้น	X	X	X	✓
Hagaki 100 x 148 มม. (3.94 x 5.83 นิ้ว)	ป้อนขอบสั้น	X	X	X	✓
B5 Envelope 176 x 250 มม. (6.93 x 9.84 นิ้ว)	ป้อนขอบสั้น	X	X	X	✓
Envelope (Commercial #9) 98.4 x 225.4 มม. (3.875 x 8.9 นิ้ว)	ป้อนขอบสั้น	X	X	X	✓
Envelope (Commercial #10) 104.8 x 241.3 มม. (4.12 x 9.5 นิ้ว)	ป้อนขอบสั้น	X	X	X	✓
ซองขนาด 7 3/4 (โมนาช) (98 x 190 มม.) 98.4 x 190.5 มม. (3.875 x 7.5 นิ้ว)	ป้อนขอบสั้น	X	X	X	✓

ขนาดกระดาษ	แนวการพิมพ์	ชุดลำเลียงกระดาษแบบพับ + อุปกรณ์เย็บเล่ม Booklet			
		ถาดมาตรฐาน (ถาดด้านบนอุปกรณ์เย็บเล่ม)	ถาด 1 (ลวดเย็บ/อุปกรณ์เย็บเล่มตอกรู, ถาดออฟเซ็ต)	ถาด 2 (ถาดอุปกรณ์เย็บเล่ม)	ถาด 3 (ถาดชุดลำเลียงกระดาษ)
Envelope (DL) 110 x 220 มม. (4.33 x 8.66 นิ้ว)	ป้อนขอบสั้น	X	X	X	✓
Envelope (ISO C4) 229 x 324 มม. (9 x 12.8 นิ้ว)	ป้อนขอบสั้น	X	X	X	✓
Envelope (ISO C5) 162 x 229 มม. (6.38 x 9 นิ้ว)	ป้อนขอบสั้น	X	X	X	✓
Universal	ไม่มี	✓[1]	✓[1]	✓[3]	✓[2]

[1] รองรับขนาดกระดาษตั้งแต่ 95 x 148 มม. (3.74 x 5.83 นิ้ว) ถึง 320 x 600 มม. (12.6 x 23.62 นิ้ว)

[2] รองรับขนาดกระดาษตั้งแต่ 95 x 148 มม. (3.74 x 5.83 นิ้ว) ถึง 297 x 1260 มม. (11.69 x 49.6 นิ้ว)

[3] รองรับขนาดกระดาษตั้งแต่ 182 x 257 มม. (7.17 x 10.12 นิ้ว) ถึง 304.8 x 457.2 มม. (12 x 18 นิ้ว)

ขนาดกระดาษที่รองรับสำหรับงานเย็บเล่ม

ขนาดกระดาษที่รองรับโดยอุปกรณ์เย็บเล่มแบบใช้ลวดเย็บ

ขนาดกระดาษ	แนวการพิมพ์	ครั้งเดียว	คู่	คู่ทางซ้าย
4x6 การ์ด	ป้อนขอบสั้น	X	X	X
	ป้อนขอบยาว	X	X	X

ขนาดกระดาษ	แนวการพิมพ์	ครั้งเดียว	คู่	คู่ทางซ้าย
A6 105 x 148 มม. (4.13 x 5.83 นิ้ว)	ป้อนขอบสั้น	X	X	X
	ป้อนขอบยาว	X	X	X
A5 148 x 210 มม. (5.83 x 8.27 นิ้ว)	ป้อนขอบสั้น	X	X	X
	ป้อนขอบยาว	X	X	X
A4 210 x 297 มม. (8.27 x 11.7 นิ้ว)	ป้อนขอบสั้น	✓	✓	✓
	ป้อนขอบยาว	✓	✓	✓
A3 297 x 420 มม. (11.69 x 16.54 นิ้ว)	ป้อนขอบสั้น	✓	✓	✓
JIS B5 182 x 257 มม. (7.17 x 10.1 นิ้ว)	ป้อนขอบสั้น	✓	✓	✓
	ป้อนขอบยาว	✓	✓	✓
JIS B4 257 x 364 มม. (10.12 x 14.33 นิ้ว)	ป้อนขอบสั้น	✓	✓	✓
Statement 139.7 x 215.9 มม. (5.5 x 8.5 นิ้ว)	ป้อนขอบสั้น	X	X	X
	ป้อนขอบยาว	X	X	X
Executive 184.2 x 266.7 มม. (7.25 x 10.5 นิ้ว)	ป้อนขอบสั้น	✓	X	X
	ป้อนขอบยาว	✓	✓	✓

ขนาดกระดาษ	แนวการพิมพ์	ครั้งเดียว	คู่	คู่ทางซ้าย
Letter 215.9 x 279.4 มม. (8.5 x 11 นิ้ว)	ป้อนขอบสั้น	✓	✓	X
	ป้อนขอบยาว	✓	✓	X
Folio 215.9 x 330.2 มม. (8.5 x 13 นิ้ว)	ป้อนขอบสั้น	✓	✓	X
Oficio (เม็กซิโก) 215.9 x 340.4 มม. (8.5 x 13.4 นิ้ว)	ป้อนขอบสั้น	✓	✓	X
Legal 215.9 x 355.6 มม. (8.5 x 14 นิ้ว)	ป้อนขอบสั้น	✓	✓	✓
Ledger 279.4 x 431.8 มม. (11 x 17 นิ้ว)	ป้อนขอบสั้น	✓	✓	✓
12x18 304.8 x 457.2 มม. (12 x 18 นิ้ว)	ป้อนขอบสั้น	X	X	X
SRA3 320.04 x 449.58 มม. (12.6 x 17.7 นิ้ว)	ป้อนขอบสั้น	X	X	X
Envelope (Choukei #3) 120 x 235 มม. (4.75 x 9.25 นิ้ว)	ป้อนขอบสั้น	X	X	X

ขนาดกระดาษ	แนวการพิมพ์	ครั้งเดียว	คู่	คู่ทางซ้าย
Hagaki 100 x 148 มม. (3.94 x 5.83 นิ้ว)	ป้อนขอบสั้น	X	X	X
B5 Envelope 176 x 250 มม. (6.93 x 9.84 นิ้ว)	ป้อนขอบสั้น	X	X	X
Envelope (Commercial #9) 98.4 x 225.4 มม. (3.875 x 8.9 นิ้ว)	ป้อนขอบสั้น	X	X	X
Envelope (Commercial #10) 104.8 x 241.3 มม. (4.12 x 9.5 นิ้ว)	ป้อนขอบสั้น	X	X	X
ซองขนาด 7 3/4 (โมนาช) (98 x 190 มม.) 98.4 x 190.5 มม. (3.875 x 7.5 นิ้ว)	ป้อนขอบสั้น	X	X	X
Envelope (DL) 110 x 220 มม. (4.33 x 8.66 นิ้ว)	ป้อนขอบสั้น	X	X	X
Envelope (ISO C4) 229 x 324 มม. (9 x 12.8 นิ้ว)	ป้อนขอบสั้น	X	X	X

ขนาดกระดาษ	แนวการพิมพ์	ครั้งเดียว	คู่	คู่ทางซ้าย
Envelope (ISO C5) 162 x 229 มม. (6.38 x 9 นิ้ว)	ป้อนขอบสั้น	X	X	X

ขนาดกระดาษที่รองรับโดยอุปกรณ์เย็บเล่มแบบตอกลวดเย็บ

ขนาดกระดาษ	แนวการพิมพ์	ครั้งเดียว	คู่	คู่ทางซ้าย
4x6 การ์ด	ป้อนขอบสั้น	X	X	X
	ป้อนขอบยาว	X	X	X
A6 105 x 148 มม. (4.13 x 5.83 นิ้ว)	ป้อนขอบสั้น	X	X	X
	ป้อนขอบยาว	X	X	X
A5 148 x 210 มม. (5.83 x 8.27 นิ้ว)	ป้อนขอบสั้น	X	X	X
	ป้อนขอบยาว	X	X	X
A4 210 x 297 มม. (8.27 x 11.7 นิ้ว)	ป้อนขอบสั้น	✓	✓	✓
	ป้อนขอบยาว	✓	✓	✓
A3 297 x 420 มม. (11.69 x 16.54 นิ้ว)	ป้อนขอบสั้น	✓	✓	✓
JIS B5 182 x 257 มม. (7.17 x 10.1 นิ้ว)	ป้อนขอบสั้น	✓	✓	✓
	ป้อนขอบยาว	✓	✓	✓
JIS B4 257 x 364 มม. (10.12 x 14.33 นิ้ว)	ป้อนขอบสั้น	✓	✓	X
Statement 139.7 x 215.9 มม. (5.5 x 8.5 นิ้ว)	ป้อนขอบสั้น	X	X	X
	ป้อนขอบยาว	X	X	X

ขนาดกระดาษ	แนวการพิมพ์	ครั้งเดียว	คู่	คู่ทางซ้าย
Executive 184.2 x 266.7 มม. (7.25 x 10.5 นิ้ว)	ป้อนขอบสั้น	✓	✓	✓
	ป้อนขอบยาว	✓	✓	✓
Letter 215.9 x 279.4 มม. (8.5 x 11 นิ้ว)	ป้อนขอบสั้น	✓	✓	✓
	ป้อนขอบยาว	✓	✓	✓
Folio 215.9 x 330.2 มม. (8.5 x 13 นิ้ว)	ป้อนขอบสั้น	✓	✓	✓
Oficio (เม็กซิโก) 215.9 x 340.4 มม. (8.5 x 13.4 นิ้ว)	ป้อนขอบสั้น	✓	✓	✓
Legal 215.9 x 355.6 มม. (8.5 x 14 นิ้ว)	ป้อนขอบสั้น	✓	✓	✓
Ledger 279.4 x 431.8 มม. (11 x 17 นิ้ว)	ป้อนขอบสั้น	✓	✓	✓
12x18 304.8 x 457.2 มม. (12 x 18 นิ้ว)	ป้อนขอบสั้น	X	X	X
SRA3 320.04 x 449.58 มม. (12.6 x 17.7 นิ้ว)	ป้อนขอบสั้น	X	X	X
Envelope (Choukei #3) 120 x 235 มม. (4.75 x 9.25 นิ้ว)	ป้อนขอบสั้น	X	X	X
Hagaki 100 x 148 มม. (3.94 x 5.83 นิ้ว)	ป้อนขอบสั้น	X	X	X

ขนาดกระดาษ	แนวการพิมพ์	ครั้งเดียว	คู่	คู่ทางซ้าย
B5 Envelope 176 x 250 มม. (6.93 x 9.84 นิ้ว)	ป้อนขอบสั้น	X	X	X
Envelope (Commercial #9) 98.4 x 225.4 มม. (3.875 x 8.9 นิ้ว)	ป้อนขอบสั้น	X	X	X
Envelope (Commercial #10) 104.8 x 241.3 มม. (4.12 x 9.5 นิ้ว)	ป้อนขอบสั้น	X	X	X
ซองขนาด 7 3/4 (โมนาช) (98 x 190 มม.) 98.4 x 190.5 มม. (3.875 x 7.5 นิ้ว)	ป้อนขอบสั้น	X	X	X
Envelope (DL) 110 x 220 มม. (4.33 x 8.66 นิ้ว)	ป้อนขอบสั้น	X	X	X
Envelope (ISO C4) 229 x 324 มม. (9 x 12.8 นิ้ว)	ป้อนขอบสั้น	X	X	X
Envelope (ISO C5) 162 x 229 มม. (6.38 x 9 นิ้ว)	ป้อนขอบสั้น	X	X	X

ขนาดกระดาษที่รองรับโดยอุปกรณ์เย็บเล่ม

ขนาดกระดาษ	แนวการพิมพ์	ครั้งเดียว	คู่	คู่ทางซ้าย
4x6 การ์ด	ป้อนขอบสั้น	X	X	X
	ป้อนขอบยาว	X	X	X
A6	ป้อนขอบสั้น	X	X	X
105 x 148 มม. (4.13 x 5.83 นิ้ว)	ป้อนขอบยาว	X	X	X

ขนาดกระดาษ	แนวการพิมพ์	ครั้งเดียว	คู่	คู่ทางซ้าย
A5 148 x 210 มม. (5.83 x 8.27 นิ้ว)	ป้อนขอบสั้น	X	X	X
	ป้อนขอบยาว	X	X	X
A4 210 x 297 มม. (8.27 x 11.7 นิ้ว)	ป้อนขอบสั้น	✓	✓	✓
	ป้อนขอบยาว	✓	✓	✓
A3 297 x 420 มม. (11.69 x 16.54 นิ้ว)	ป้อนขอบสั้น	✓	✓	✓
JIS B5 182 x 257 มม. (7.17 x 10.1 นิ้ว)	ป้อนขอบสั้น	✓	✓	✓
	ป้อนขอบยาว	✓	✓	✓
JIS B4 257 x 364 มม. (10.12 x 14.33 นิ้ว)	ป้อนขอบสั้น	✓	✓	X
Statement 139.7 x 215.9 มม. (5.5 x 8.5 นิ้ว)	ป้อนขอบสั้น	X	X	X
	ป้อนขอบยาว	X	X	X
Executive 184.2 x 266.7 มม. (7.25 x 10.5 นิ้ว)	ป้อนขอบสั้น	✓	✓	✓
	ป้อนขอบยาว	✓	✓	✓
Letter 215.9 x 279.4 มม. (8.5 x 11 นิ้ว)	ป้อนขอบสั้น	✓	✓	✓
	ป้อนขอบยาว	✓	✓	✓
Folio 215.9 x 330.2 มม. (8.5 x 13 นิ้ว)	ป้อนขอบสั้น	✓	✓	✓
Oficio (เม็กซิโก) 215.9 x 340.4 มม. (8.5 x 13.4 นิ้ว)	ป้อนขอบสั้น	✓	✓	✓

ขนาดกระดาษ	แนวการพิมพ์	ครั้งเดียว	คู่	คู่ทางซ้าย
Legal 215.9 x 355.6 มม. (8.5 x 14 นิ้ว)	ป้อนขอบสั้น	✓	✓	✓
Ledger 279.4 x 431.8 มม. (11 x 17 นิ้ว)	ป้อนขอบสั้น	✓	✓	✓
12x18 304.8 x 457.2 มม. (12 x 18 นิ้ว)	ป้อนขอบสั้น	X	X	X
SRA3 320.04 x 449.58 มม. (12.6 x 17.7 นิ้ว)	ป้อนขอบสั้น	X	X	X
Envelope (Choukei #3) 120 x 235 มม. (4.75 x 9.25 นิ้ว)	ป้อนขอบสั้น	X	X	X
Hagaki 100 x 148 มม. (3.94 x 5.83 นิ้ว)	ป้อนขอบสั้น	X	X	X
B5 Envelope 176 x 250 มม. (6.93 x 9.84 นิ้ว)	ป้อนขอบสั้น	X	X	X
Envelope (Commercial #9) 98.4 x 225.4 มม. (3.875 x 8.9 นิ้ว)	ป้อนขอบสั้น	X	X	X
Envelope (Commercial #10) 104.8 x 241.3 มม. (4.12 x 9.5 นิ้ว)	ป้อนขอบสั้น	X	X	X

ขนาดกระดาษ	แนวการพิมพ์	ครั้งเดียว	คู่	คู่ทางซ้าย
ซองขนาด 7 3/4 (โมนาช) (98 x 190 มม.) 98.4 x 190.5 มม. (3.875 x 7.5 นิ้ว)	ป้อนขอบสั้น	X	X	X
Envelope (DL) 110 x 220 มม. (4.33 x 8.66 นิ้ว)	ป้อนขอบสั้น	X	X	X
Envelope (ISO C4) 229 x 324 มม. (9 x 12.8 นิ้ว)	ป้อนขอบสั้น	X	X	X
Envelope (ISO C5) 162 x 229 มม. (6.38 x 9 นิ้ว)	ป้อนขอบสั้น	X	X	X

ขนาดกระดาษที่รองรับสำหรับงานเจาะ

ขนาดกระดาษที่รองรับโดยอุปกรณ์เย็บเล่มแบบตอกลวดเย็บ

ขนาดกระดาษ	แนวการพิมพ์	สองรู	สามรู	สี่รู
4x6 การ์ด	ป้อนขอบสั้น	X	X	X
	ป้อนขอบยาว	X	X	X
A6 105 x 148 มม. (4.13 x 5.83 นิ้ว)	ป้อนขอบสั้น	X	X	X
	ป้อนขอบยาว	X	X	X
A5 148 x 210 มม. (5.83 x 8.27 นิ้ว)	ป้อนขอบสั้น	✓	X	X
	ป้อนขอบยาว	✓	X	X
A4 210 x 297 มม. (8.27 x 11.7 นิ้ว)	ป้อนขอบสั้น	✓	X	X
	ป้อนขอบยาว	✓	✓	✓

ขนาดกระดาษ	แนวการพิมพ์	สองรู	สามรู	สี่รู
A3 297 x 420 มม. (11.69 x 16.54 นิ้ว)	ป้อนขอบสั้น	✓	✓	✓
JIS B5 182 x 257 มม. (7.17 x 10.1 นิ้ว)	ป้อนขอบสั้น	✓	X	X
	ป้อนขอบยาว	✓	✓	✓
JIS B4 257 x 364 มม. (10.12 x 14.33 นิ้ว)	ป้อนขอบสั้น	✓	✓	✓
Statement 139.7 x 215.9 มม. (5.5 x 8.5 นิ้ว)	ป้อนขอบสั้น	✓	X	X
	ป้อนขอบยาว	✓	X	X
Executive 184.2 x 266.7 มม. (7.25 x 10.5 นิ้ว)	ป้อนขอบสั้น	✓	X	X
	ป้อนขอบยาว	✓	✓	✓
Letter 215.9 x 279.4 มม. (8.5 x 11 นิ้ว)	ป้อนขอบสั้น	✓	X	X
	ป้อนขอบยาว	✓	✓	✓
Folio 215.9 x 330.2 มม. (8.5 x 13 นิ้ว)	ป้อนขอบสั้น	✓	X	X
Oficio (เม็กซิโก) 215.9 x 340.4 มม. (8.5 x 13.4 นิ้ว)	ป้อนขอบสั้น	✓	X	X
Legal 215.9 x 355.6 มม. (8.5 x 14 นิ้ว)	ป้อนขอบสั้น	✓	X	X
Ledger 279.4 x 431.8 มม. (11 x 17 นิ้ว)	ป้อนขอบสั้น	✓	✓	✓

ขนาดกระดาษ	แนวการพิมพ์	สองรู	สามรู	สี่รู
12x18 304.8 x 457.2 มม. (12 x 18 นิ้ว)	ป้อนขอบสั้น	X	X	X
SRA3 320.04 x 449.58 มม. (12.6 x 17.7 นิ้ว)	ป้อนขอบสั้น	X	X	X
Envelope (Choukei #3) 120 x 235 มม. (4.75 x 9.25 นิ้ว)	ป้อนขอบสั้น	X	X	X
Hagaki 100 x 148 มม. (3.94 x 5.83 นิ้ว)	ป้อนขอบสั้น	X	X	X
B5 Envelope 176 x 250 มม. (6.93 x 9.84 นิ้ว)	ป้อนขอบสั้น	X	X	X
Envelope (Commercial #9) 98.4 x 225.4 มม. (3.875 x 8.9 นิ้ว)	ป้อนขอบสั้น	X	X	X
Envelope (Commercial #10) 104.8 x 241.3 มม. (4.12 x 9.5 นิ้ว)	ป้อนขอบสั้น	X	X	X
ซองขนาด 7 3/4 (โมนาช) (98 x 190 มม.) 98.4 x 190.5 มม. (3.875 x 7.5 นิ้ว)	ป้อนขอบสั้น	X	X	X
Envelope (DL) 110 x 220 มม. (4.33 x 8.66 นิ้ว)	ป้อนขอบสั้น	X	X	X

ขนาดกระดาษ	แนวการพิมพ์	สองรู	สามรู	สี่รู
Envelope (ISO C4) 229 x 324 มม. (9 x 12.8 นิ้ว)	ป้อนขอบสั้น	X	X	X
Envelope (ISO C5) 162 x 229 มม. (6.38 x 9 นิ้ว)	ป้อนขอบสั้น	X	X	X

ขนาดกระดาษที่รองรับโดยอุปกรณ์เย็บเล่ม

ขนาดกระดาษ	แนวการพิมพ์	สองรู	สามรู	สี่รู
4x6 การ์ด	ป้อนขอบสั้น	X	X	X
	ป้อนขอบยาว	X	X	X
A6 105 x 148 มม. (4.13 x 5.83 นิ้ว)	ป้อนขอบสั้น	X	X	X
	ป้อนขอบยาว	X	X	X
A5 148 x 210 มม. (5.83 x 8.27 นิ้ว)	ป้อนขอบสั้น	✓	X	X
	ป้อนขอบยาว	✓	X	X
A4 210 x 297 มม. (8.27 x 11.7 นิ้ว)	ป้อนขอบสั้น	✓	X	X
	ป้อนขอบยาว	✓	✓	✓
A3 297 x 420 มม. (11.69 x 16.54 นิ้ว)	ป้อนขอบสั้น	✓	✓	✓
JIS B5 182 x 257 มม. (7.17 x 10.1 นิ้ว)	ป้อนขอบสั้น	✓	X	X
	ป้อนขอบยาว	✓	X	X
JIS B4 257 x 364 มม. (10.12 x 14.33 นิ้ว)	ป้อนขอบสั้น	✓	✓	✓

ขนาดกระดาษ	แนวการพิมพ์	สองรู	สามรู	สี่รู
Statement 139.7 x 215.9 มม. (5.5 x 8.5 นิ้ว)	ป้อนขอบสั้น	✓	X	X
	ป้อนขอบยาว	✓	X	X
Executive 184.2 x 266.7 มม. (7.25 x 10.5 นิ้ว)	ป้อนขอบสั้น	✓	X	X
	ป้อนขอบยาว	✓	✓	✓
Letter 215.9 x 279.4 มม. (8.5 x 11 นิ้ว)	ป้อนขอบสั้น	✓	X	X
	ป้อนขอบยาว	✓	✓	✓
Folio 215.9 x 330.2 มม. (8.5 x 13 นิ้ว)	ป้อนขอบสั้น	✓	X	X
Oficio (เม็กซิโก) 215.9 x 340.4 มม. (8.5 x 13.4 นิ้ว)	ป้อนขอบสั้น	✓	X	X
Legal 215.9 x 355.6 มม. (8.5 x 14 นิ้ว)	ป้อนขอบสั้น	✓	X	X
Ledger 279.4 x 431.8 มม. (11 x 17 นิ้ว)	ป้อนขอบสั้น	✓	✓	✓
12x18 304.8 x 457.2 มม. (12 x 18 นิ้ว)	ป้อนขอบสั้น	X	X	X
SRA3 320.04 x 449.58 มม. (12.6 x 17.7 นิ้ว)	ป้อนขอบสั้น	X	X	X
Envelope (Choukei #3) 120 x 235 มม. (4.75 x 9.25 นิ้ว)	ป้อนขอบสั้น	X	X	X

ขนาดกระดาษ	แนวการพิมพ์	สองรู	สามรู	สี่รู
Hagaki 100 x 148 มม. (3.94 x 5.83 นิ้ว)	ป้อนขอบสั้น	X	X	X
B5 Envelope 176 x 250 มม. (6.93 x 9.84 นิ้ว)	ป้อนขอบสั้น	X	X	X
Envelope (Commercial #9) 98.4 x 225.4 มม. (3.875 x 8.9 นิ้ว)	ป้อนขอบสั้น	X	X	X
Envelope (Commercial #10) 104.8 x 241.3 มม. (4.12 x 9.5 นิ้ว)	ป้อนขอบสั้น	X	X	X
ซองขนาด 7 3/4 (โมนาช) (98 x 190 มม.) 98.4 x 190.5 มม. (3.875 x 7.5 นิ้ว)	ป้อนขอบสั้น	X	X	X
Envelope (DL) 110 x 220 มม. (4.33 x 8.66 นิ้ว)	ป้อนขอบสั้น	X	X	X
Envelope (ISO C4) 229 x 324 มม. (9 x 12.8 นิ้ว)	ป้อนขอบสั้น	X	X	X
Envelope (ISO C5) 162 x 229 มม. (6.38 x 9 นิ้ว)	ป้อนขอบสั้น	X	X	X

ขนาดกระดาษที่รองรับสำหรับงานพับทบ

ขนาดกระดาษที่รองรับโดยชุดลำเลียงกระดาษแบบพับ

ขนาดกระดาษ	แนวการพิมพ์	ชุดลำเลียงกระดาษแบบพับเท่านั้น			
		C fold	Z fold	Z fold ครึ่งหน้า	V fold
		ถาดมาตรฐาน			
4x6 การ์ด	ป้อนขอบสั้น	X	X	X	X
	ป้อนขอบยาว	X	X	X	X
A6 105 x 148 มม. (4.13 x 5.83 นิ้ว)	ป้อนขอบสั้น	X	X	X	X
	ป้อนขอบยาว	X	X	X	X
A5 148 x 210 มม. (5.83 x 8.27 นิ้ว)	ป้อนขอบสั้น	X	X	X	X
	ป้อนขอบยาว	X	X	X	X
A4 210 x 297 มม. (8.27 x 11.7 นิ้ว)	ป้อนขอบสั้น	✓	✓	✓	✓
	ป้อนขอบยาว	X	X	X	X
A3 297 x 420 มม. (11.69 x 16.54 นิ้ว)	ป้อนขอบสั้น	✓	✓	✓	✓
JIS B5 182 x 257 มม. (7.17 x 10.1 นิ้ว)	ป้อนขอบสั้น	X	X	X	X
	ป้อนขอบยาว	X	X	X	X

ขนาดกระดาษ	แนวการพิมพ์	ชุดลำเลียงกระดาษแบบพับเท่านั้น			
		C fold	Z fold	Z fold ครึ่งหน้า	V fold
		ถาดมาตรฐาน			
JIS B4 257 x 364 มม. (10.12 x 14.33 นิ้ว)	ป้อนขอบสั้น	X	X	✓	✓
Statement	ป้อนขอบสั้น	X	X	X	X
139.7 x 215.9 มม. (5.5 x 8.5 นิ้ว)	ป้อนขอบยาว	X	X	X	X
Executive	ป้อนขอบสั้น	X	X	X	X
184.2 x 266.7 มม. (7.25 x 10.5 นิ้ว)	ป้อนขอบยาว	X	X	X	X
Letter	ป้อนขอบสั้น	✓	✓	✓	✓
215.9 x 279.4 มม. (8.5 x 11 นิ้ว)	ป้อนขอบยาว	X	X	X	X
Folio 215.9 x 330.2 มม. (8.5 x 13 นิ้ว)	ป้อนขอบสั้น	X	X	X	X
Oficio (เม็กซิโก) 215.9 x 340.4 มม. (8.5 x 13.4 นิ้ว)	ป้อนขอบสั้น	✓	✓	✓	✓
Legal 215.9 x 355.6 มม. (8.5 x 14 นิ้ว)	ป้อนขอบสั้น	✓	✓	✓	✓

ขนาดกระดาษ	แนวการพิมพ์	ชุดลำเลียงกระดาษแบบพับเท่านั้น			
		C fold	Z fold	Z fold ครึ่งหน้า	V fold
		ถาดมาตรฐาน			
Ledger 279.4 x 431.8 มม. (11 x 17 นิ้ว)	ป้อนขอบสั้น	✓	✓	✓	✓
12x18 304.8 x 457.2 มม. (12 x 18 นิ้ว)	ป้อนขอบสั้น	X	X	X	X
SRA3 320.04 x 449.58 มม. (12.6 x 17.7 นิ้ว)	ป้อนขอบสั้น	X	X	X	X
Envelope (Choukei #3) 120 x 235 มม. (4.75 x 9.25 นิ้ว)	ป้อนขอบสั้น	X	X	X	X
Hagaki 100 x 148 มม. (3.94 x 5.83 นิ้ว)	ป้อนขอบสั้น	X	X	X	X
B5 Envelope 176 x 250 มม. (6.93 x 9.84 นิ้ว)	ป้อนขอบสั้น	X	X	X	X

ขนาดกระดาษ	แนวการพิมพ์	ชุดลำเลียงกระดาษแบบพับเท่านั้น			
		C fold	Z fold	Z fold ครึ่งหน้า	V fold
		ถาดมาตรฐาน			
Envelope (Commercial #9) 98.4 x 225.4 มม. (3.875 x 8.9 นิ้ว)	ป้อนขอบสั้น	X	X	X	X
Envelope (Commercial #10) 104.8 x 241.3 มม. (4.12 x 9.5 นิ้ว)	ป้อนขอบสั้น	X	X	X	X
ซองขนาด 7 3/4 (โมนาช) (98 x 190 มม.) 98.4 x 190.5 มม. (3.875 x 7.5 นิ้ว)	ป้อนขอบสั้น	X	X	X	X
Envelope (DL) 110 x 220 มม. (4.33 x 8.66 นิ้ว)	ป้อนขอบสั้น	X	X	X	X
Envelope (ISO C4) 229 x 324 มม. (9 x 12.8 นิ้ว)	ป้อนขอบสั้น	X	X	X	X
Envelope (ISO C5) 162 x 229 มม. (6.38 x 9 นิ้ว)	ป้อนขอบสั้น	X	X	X	X

ขนาดกระดาษที่รองรับโดยชุดลำเลียงกระดาษและอุปกรณ์เย็บเล่ม

ขนาดกระดาษ	แนวการพิมพ์	ชุดลำเลียงกระดาษ + อุปกรณ์เย็บเล่ม Booklet	
		V fold หลายพับ	V fold
		ถาด 2	ถาดมาตรฐาน, ถาด 1, ถาด 2
4x6 การ์ด	ป้อนขอบสั้น	X	X
	ป้อนขอบยาว	X	X
A6 105 x 148 มม. (4.13 x 5.83 นิ้ว)	ป้อนขอบสั้น	X	X
	ป้อนขอบยาว	X	X
A5 148 x 210 มม. (5.83 x 8.27 นิ้ว)	ป้อนขอบสั้น	X	X
	ป้อนขอบยาว	X	X
A4 210 x 297 มม. (8.27 x 11.7 นิ้ว)	ป้อนขอบสั้น	✓	✓
	ป้อนขอบยาว	X	X
A3 297 x 420 มม. (11.69 x 16.54 นิ้ว)	ป้อนขอบสั้น	✓	✓
JIS B5 182 x 257 มม. (7.17 x 10.1 นิ้ว)	ป้อนขอบสั้น	✓	✓
	ป้อนขอบยาว	X	X
JIS B4 257 x 364 มม. (10.12 x 14.33 นิ้ว)	ป้อนขอบสั้น	✓	✓
Statement 139.7 x 215.9 มม. (5.5 x 8.5 นิ้ว)	ป้อนขอบสั้น	X	X
	ป้อนขอบยาว	X	X
Executive 184.2 x 266.7 มม. (7.25 x 10.5 นิ้ว)	ป้อนขอบสั้น	X	X
	ป้อนขอบยาว	X	X

ขนาดกระดาษ	แนวการพิมพ์	ชุดลำเลียงกระดาษ + อุปกรณ์เย็บเล่ม Booklet	
		V fold หลายพับ	V fold
		ถาด 2	ถาดมาตรฐาน, ถาด 1, ถาด 2
Letter 215.9 x 279.4 มม. (8.5 x 11 นิ้ว)	ป้อนขอบสั้น	✓	✓
	ป้อนขอบยาว	X	X
Folio 215.9 x 330.2 มม. (8.5 x 13 นิ้ว)	ป้อนขอบสั้น	✓	✓
Oficio (เม็กซิโก) 215.9 x 340.4 มม. (8.5 x 13.4 นิ้ว)	ป้อนขอบสั้น	✓	✓
Legal 215.9 x 355.6 มม. (8.5 x 14 นิ้ว)	ป้อนขอบสั้น	✓	✓
Ledger 279.4 x 431.8 มม. (11 x 17 นิ้ว)	ป้อนขอบสั้น	✓	✓
12x18 304.8 x 457.2 มม. (12 x 18 นิ้ว)	ป้อนขอบสั้น	✓	✓
SRA3 320.04 x 449.58 มม. (12.6 x 17.7 นิ้ว)	ป้อนขอบสั้น	✓	✓
Envelope (Choukei #3) 120 x 235 มม. (4.75 x 9.25 นิ้ว)	ป้อนขอบสั้น	X	X
Hagaki 100 x 148 มม. (3.94 x 5.83 นิ้ว)	ป้อนขอบสั้น	X	X

ขนาดกระดาษ	แนวการพิมพ์	ชุดลำเลียงกระดาษ + อุปกรณ์เย็บเล่ม Booklet	
		V fold หลายพับ	V fold
		ถาด 2	ถาดมาตรฐาน, ถาด 1, ถาด 2
B5 Envelope 176 x 250 มม. (6.93 x 9.84 นิ้ว)	ป้อนขอบสั้น	X	X
Envelope (Commercial #9) 98.4 x 225.4 มม. (3.875 x 8.9 นิ้ว)	ป้อนขอบสั้น	X	X
Envelope (Commercial #10) 104.8 x 241.3 มม. (4.12 x 9.5 นิ้ว)	ป้อนขอบสั้น	X	X
ซองขนาด 7 3/4 (โมนาช) (98 x 190 มม.) 98.4 x 190.5 มม. (3.875 x 7.5 นิ้ว)	ป้อนขอบสั้น	X	X
Envelope (DL) 110 x 220 มม. (4.33 x 8.66 นิ้ว)	ป้อนขอบสั้น	X	X
Envelope (ISO C4) 229 x 324 มม. (9 x 12.8 นิ้ว)	ป้อนขอบสั้น	X	X
Envelope (ISO C5) 162 x 229 มม. (6.38 x 9 นิ้ว)	ป้อนขอบสั้น	X	X

ขนาดกระดาษที่รองรับโดยชุดลำเลียงกระดาษที่มีตัวเลือกการพับ และอุปกรณ์เย็บเล่มแบบตอกลวดเย็บ

ขนาดกระดาษ	แนวการพิมพ์	ชุดลำเลียงกระดาษแบบพับ + อุปกรณ์เย็บเล่มแบบตอกลวดเย็บ			
		C fold	Z fold	Z fold ครึ่งหน้า	V fold
		ถาด 2		ถาดมาตรฐาน, ถาด 2	
4x6 การ์ด	ป้อนขอบสั้น	X	X	X	X
	ป้อนขอบยาว	X	X	X	X
A6 105 x 148 มม. (4.13 x 5.83 นิ้ว)	ป้อนขอบสั้น	X	X	X	X
	ป้อนขอบยาว	X	X	X	X
A5 148 x 210 มม. (5.83 x 8.27 นิ้ว)	ป้อนขอบสั้น	X	X	X	X
	ป้อนขอบยาว	X	X	X	X
A4 210 x 297 มม. (8.27 x 11.7 นิ้ว)	ป้อนขอบสั้น	✓	✓	✓	✓
	ป้อนขอบยาว	X	X	X	X
A3 297 x 420 มม. (11.69 x 16.54 นิ้ว)	ป้อนขอบสั้น	✓	✓	✓	✓
JIS B5 182 x 257 มม. (7.17 x 10.1 นิ้ว)	ป้อนขอบสั้น	X	X	X	X
	ป้อนขอบยาว	X	X	X	X
JIS B4 257 x 364 มม. (10.12 x 14.33 นิ้ว)	ป้อนขอบสั้น	X	X	✓	✓

ขนาดกระดาษ	แนวการพิมพ์	ชุดลำเลียงกระดาษแบบพับ + อุปกรณ์เย็บเล่มแบบตอกลวดเย็บ			
		C fold	Z fold	Z fold ครึ่งหน้า	V fold
		ถาด 2		ถาดมาตรฐาน, ถาด 2	
Statement 139.7 x 215.9 มม. (5.5 x 8.5 นิ้ว)	ป้อนขอบสั้น	X	X	X	X
	ป้อนขอบยาว	X	X	X	X
Executive 184.2 x 266.7 มม. (7.25 x 10.5 นิ้ว)	ป้อนขอบสั้น	X	X	X	X
	ป้อนขอบยาว	X	X	X	X
Letter 215.9 x 279.4 มม. (8.5 x 11 นิ้ว)	ป้อนขอบสั้น	✓	✓	✓	✓
	ป้อนขอบยาว	X	X	X	X
Folio 215.9 x 330.2 มม. (8.5 x 13 นิ้ว)	ป้อนขอบสั้น	X	X	X	X
Oficio (เม็กซิโก) 215.9 x 340.4 มม. (8.5 x 13.4 นิ้ว)	ป้อนขอบสั้น	✓	✓	✓	✓
Legal 215.9 x 355.6 มม. (8.5 x 14 นิ้ว)	ป้อนขอบสั้น	✓	✓	✓	✓
Ledger 279.4 x 431.8 มม. (11 x 17 นิ้ว)	ป้อนขอบสั้น	✓	✓	✓	✓

ขนาดกระดาษ	แนวการพิมพ์	ชุดลำเลียงกระดาษแบบพับ + อุปกรณ์เย็บเล่มแบบตอกลวดเย็บ			
		C fold	Z fold	Z fold ครึ่งหน้า	V fold
		ถาด 2		ถาดมาตรฐาน, ถาด 2	
12x18 304.8 x 457.2 มม. (12 x 18 นิ้ว)	ป้อนขอบสั้น	X	X	X	✓
SRA3 320.04 x 449.58 มม. (12.6 x 17.7 นิ้ว)	ป้อนขอบสั้น	X	X	X	✓
Envelope (Choukei #3) 120 x 235 มม. (4.75 x 9.25 นิ้ว)	ป้อนขอบสั้น	X	X	X	X
Hagaki 100 x 148 มม. (3.94 x 5.83 นิ้ว)	ป้อนขอบสั้น	X	X	X	X
B5 Envelope 176 x 250 มม. (6.93 x 9.84 นิ้ว)	ป้อนขอบสั้น	X	X	X	X
Envelope (Commercial #9) 98.4 x 225.4 มม. (3.875 x 8.9 นิ้ว)	ป้อนขอบสั้น	X	X	X	X

ขนาดกระดาษ	แนวการพิมพ์	ชุดลำเลียงกระดาษแบบพับ + อุปกรณ์เย็บเล่มแบบตอกลวดเย็บ			
		C fold	Z fold	Z fold ครึ่งหน้า	V fold
		ถาด 2		ถาดมาตรฐาน, ถาด 2	
Envelope (Commercial #10) 104.8 x 241.3 มม. (4.12 x 9.5 นิ้ว)	ป้อนขอบสั้น	X	X	X	X
ซองขนาด 7 3/4 (โมนาช) (98 x 190 มม.) 98.4 x 190.5 มม. (3.875 x 7.5 นิ้ว)	ป้อนขอบสั้น	X	X	X	X
Envelope (DL) 110 x 220 มม. (4.33 x 8.66 นิ้ว)	ป้อนขอบสั้น	X	X	X	X
Envelope (ISO C4) 229 x 324 มม. (9 x 12.8 นิ้ว)	ป้อนขอบสั้น	X	X	X	X
Envelope (ISO C5) 162 x 229 มม. (6.38 x 9 นิ้ว)	ป้อนขอบสั้น	X	X	X	X

ขนาดกระดาษที่รองรับโดยชุดลำเลียงกระดาษและอุปกรณ์เย็บเล่ม Booklet

ขนาดกระดาษ	แนวการพิมพ์	ชุดลำเลียงกระดาษแบบพับ + อุปกรณ์เย็บเล่ม Booklet				
		C fold	Z fold	Z fold ครึ่งหน้า	V fold หลายพับ	V fold
		ถาด 3	ถาด 3	ถาด มาตรฐาน, ถาด 1, ถาด 3	ถาด 2	ถาด มาตรฐาน, ถาด 1, ถาด 2, ถาด 3
4x6 การ์ด	ป้อนขอบสั้น	X	X	X	X	X
	ป้อนขอบยาว	X	X	X	X	X
A6 105 x 148 มม. (4.13 x 5.83 นิ้ว)	ป้อนขอบสั้น	X	X	X	X	X
	ป้อนขอบยาว	X	X	X	X	X
A5 148 x 210 มม. (5.83 x 8.27 นิ้ว)	ป้อนขอบสั้น	X	X	X	X	X
	ป้อนขอบยาว	X	X	X	X	X
A4 210 x 297 มม. (8.27 x 11.7 นิ้ว)	ป้อนขอบสั้น	✓	✓	✓	✓	✓
	ป้อนขอบยาว	X	X	X	X	X
A3 297 x 420 มม. (11.69 x 16.54 นิ้ว)	ป้อนขอบสั้น	✓	✓	✓	✓	✓
JIS B5 182 x 257 มม. (7.17 x 10.1 นิ้ว)	ป้อนขอบสั้น	X	X	X	✓	✓
	ป้อนขอบยาว	X	X	X	X	X

ขนาดกระดาษ	แนวการพิมพ์	ชุดลำเลียงกระดาษแบบพับ + อุปกรณ์เย็บเล่ม Booklet				
		C fold	Z fold	Z fold ครึ่งหน้า	V fold หลายพับ	V fold
		ถาด 3	ถาด 3	ถาด มาตรฐาน, ถาด 1, ถาด 3	ถาด 2	ถาด มาตรฐาน, ถาด 1, ถาด 2, ถาด 3
JIS B4 257 x 364 มม. (10.12 x 14.33 นิ้ว)	ป้อนขอบสั้น	X	X	✓	✓	✓
Statement 139.7 x 215.9 มม. (5.5 x 8.5 นิ้ว)	ป้อนขอบสั้น	X	X	X	X	X
	ป้อนขอบยาว	X	X	X	X	X
Executive 184.2 x 266.7 มม. (7.25 x 10.5 นิ้ว)	ป้อนขอบสั้น	X	X	X	X	X
	ป้อนขอบยาว	X	X	X	X	X
Letter 215.9 x 279.4 มม. (8.5 x 11 นิ้ว)	ป้อนขอบสั้น	✓	✓	✓	✓	✓
	ป้อนขอบยาว	X	X	X	X	X
Folio 215.9 x 330.2 มม. (8.5 x 13 นิ้ว)	ป้อนขอบสั้น	X	X	X	✓	✓
Oficio (เม็กซิโก) 215.9 x 340.4 มม. (8.5 x 13.4 นิ้ว)	ป้อนขอบสั้น	✓	✓	✓	✓	✓

ขนาดกระดาษ	แนวการพิมพ์	ชุดลำเลียงกระดาษแบบพับ + อุปกรณ์เย็บเล่ม Booklet				
		C fold	Z fold	Z fold ครึ่งหน้า	V fold หลายพับ	V fold
		ถาด 3	ถาด 3	ถาด มาตรฐาน, ถาด 1, ถาด 3	ถาด 2	ถาด มาตรฐาน, ถาด 1, ถาด 2, ถาด 3
Legal 215.9 x 355.6 มม. (8.5 x 14 นิ้ว)	ป้อนขอบสั้น	✓	✓	✓	✓	✓
Ledger 279.4 x 431.8 มม. (11 x 17 นิ้ว)	ป้อนขอบสั้น	✓	✓	✓	✓	✓
12x18 304.8 x 457.2 มม. (12 x 18 นิ้ว)	ป้อนขอบสั้น	X	X	X	X	✓
SRA3 320.04 x 449.58 มม. (12.6 x 17.7 นิ้ว)	ป้อนขอบสั้น	X	X	X	X	✓
Envelope (Choukei #3) 120 x 235 มม. (4.75 x 9.25 นิ้ว)	ป้อนขอบสั้น	X	X	X	X	X
Hagaki 100 x 148 มม. (3.94 x 5.83 นิ้ว)	ป้อนขอบสั้น	X	X	X	X	X

ขนาดกระดาษ	แนวการพิมพ์	ชุดลำเลียงกระดาษแบบพับ + อุปกรณ์เย็บเล่ม Booklet				
		C fold	Z fold	Z fold ครึ่งหน้า	V fold หลายพับ	V fold
		ถาด 3	ถาด 3	ถาด มาตรฐาน, ถาด 1, ถาด 3	ถาด 2	ถาด มาตรฐาน, ถาด 1, ถาด 2, ถาด 3
B5 Envelope 176 x 250 มม. (6.93 x 9.84 นิ้ว)	ป้อนขอบสั้น	X	X	X	X	X
Envelope (Commercial #9) 98.4 x 225.4 มม. (3.875 x 8.9 นิ้ว)	ป้อนขอบสั้น	X	X	X	X	X
Envelope (Commercial #10) 104.8 x 241.3 มม. (4.12 x 9.5 นิ้ว)	ป้อนขอบสั้น	X	X	X	X	X
ซองขนาด 7 3/4 (โมนาช) (98 x 190 มม.) 98.4 x 190.5 มม. (3.875 x 7.5 นิ้ว)	ป้อนขอบสั้น	X	X	X	X	X
Envelope (DL) 110 x 220 มม. (4.33 x 8.66 นิ้ว)	ป้อนขอบสั้น	X	X	X	X	X

ขนาดกระดาษ	แนวการพิมพ์	ชุดลำเลียงกระดาษแบบพับ + อุปกรณ์เย็บเล่ม Booklet				
		C fold	Z fold	Z fold ครึ่งหน้า	V fold หลายพับ	V fold
		ถาด 3	ถาด 3	ถาด มาตรฐาน, ถาด 1, ถาด 3	ถาด 2	ถาด มาตรฐาน, ถาด 1, ถาด 2, ถาด 3
Envelope (ISO C4) 229 x 324 มม. (9 x 12.8 นิ้ว)	ป้อนขอบสั้น	X	X	X	X	X
Envelope (ISO C5) 162 x 229 มม. (6.38 x 9 นิ้ว)	ป้อนขอบสั้น	X	X	X	X	X

ขนาดกระดาษที่รองรับสำหรับงานเรียงกระดาษออฟเซ็ต

ขนาดกระดาษที่รองรับโดยอุปกรณ์เรียงกระดาษออฟเซ็ตหรืออุปกรณ์เย็บเล่มแบบใช้ลวดเย็บ

ขนาดกระดาษ	แนวการพิมพ์	อุปกรณ์เรียงกระดาษออฟเซ็ต	อุปกรณ์เย็บเล่มแบบใช้ลวดเย็บ
4x6 การ์ด	ป้อนขอบสั้น	X	X
	ป้อนขอบยาว	X	X
A6 105 x 148 มม. (4.13 x 5.83 นิ้ว)	ป้อนขอบสั้น	X	X
	ป้อนขอบยาว	X	X
A5 148 x 210 มม. (5.83 x 8.27 นิ้ว)	ป้อนขอบสั้น	✓	✓
	ป้อนขอบยาว	✓	✓
A4 210 x 297 มม. (8.27 x 11.7 นิ้ว)	ป้อนขอบสั้น	✓	✓
	ป้อนขอบยาว	✓	✓

ขนาดกระดาษ	แนวการพิมพ์	อุปกรณ์เรียงกระดาษออฟเซ็ต	อุปกรณ์เย็บเล่มแบบใช้ลวดเย็บ
A3 297 x 420 มม. (11.69 x 16.54 นิ้ว)	ป้อนขอบสั้น	✓	✓
JIS B5 182 x 257 มม. (7.17 x 10.1 นิ้ว)	ป้อนขอบสั้น	✓	✓
	ป้อนขอบยาว	✓	✓
JIS B4 257 x 364 มม. (10.12 x 14.33 นิ้ว)	ป้อนขอบสั้น	✓	✓
Statement 139.7 x 215.9 มม. (5.5 x 8.5 นิ้ว)	ป้อนขอบสั้น	✓	X
	ป้อนขอบยาว	✓	X
Executive 184.2 x 266.7 มม. (7.25 x 10.5 นิ้ว)	ป้อนขอบสั้น	✓	✓
	ป้อนขอบยาว	✓	✓
Letter 215.9 x 279.4 มม. (8.5 x 11 นิ้ว)	ป้อนขอบสั้น	✓	✓
	ป้อนขอบยาว	✓	✓
Folio 215.9 x 330.2 มม. (8.5 x 13 นิ้ว)	ป้อนขอบสั้น	✓	✓
Oficio (เม็กซิโก) 215.9 x 340.4 มม. (8.5 x 13.4 นิ้ว)	ป้อนขอบสั้น	✓	✓
Legal 215.9 x 355.6 มม. (8.5 x 14 นิ้ว)	ป้อนขอบสั้น	✓	✓
Ledger 279.4 x 431.8 มม. (11 x 17 นิ้ว)	ป้อนขอบสั้น	✓	✓

ขนาดกระดาษ	แนวการพิมพ์	อุปกรณ์เรียงกระดาษออฟเซ็ต	อุปกรณ์เย็บเล่มแบบใช้ลวดเย็บ
12x18 304.8 x 457.2 มม. (12 x 18 นิ้ว)	ป้อนขอบสั้น	X	X
SRA3 320.04 x 449.58 มม. (12.6 x 17.7 นิ้ว)	ป้อนขอบสั้น	X	X
Envelope (Choukei #3) 120 x 235 มม. (4.75 x 9.25 นิ้ว)	ป้อนขอบสั้น	✓	X
Hagaki 100 x 148 มม. (3.94 x 5.83 นิ้ว)	ป้อนขอบสั้น	✓	X
B5 Envelope 176 x 250 มม. (6.93 x 9.84 นิ้ว)	ป้อนขอบสั้น	✓	X
Envelope (Commercial #9) 98.4 x 225.4 มม. (3.875 x 8.9 นิ้ว)	ป้อนขอบสั้น	✓	X
Envelope (Commercial #10) 104.8 x 241.3 มม. (4.12 x 9.5 นิ้ว)	ป้อนขอบสั้น	✓	X
ซองขนาด 7 3/4 (โมนาช) (98 x 190 มม.) 98.4 x 190.5 มม. (3.875 x 7.5 นิ้ว)	ป้อนขอบสั้น	✓	X
Envelope (DL) 110 x 220 มม. (4.33 x 8.66 นิ้ว)	ป้อนขอบสั้น	✓	X

ขนาดกระดาษ	แนวการพิมพ์	อุปกรณ์เรียงกระดาษออฟเซ็ต	อุปกรณ์เย็บเล่มแบบใช้ลวดเย็บ
Envelope (ISO C4) 229 x 324 มม. (9 x 12.8 นิ้ว)	ป้อนขอบสั้น	✓	X
Envelope (ISO C5) 162 x 229 มม. (6.38 x 9 นิ้ว)	ป้อนขอบสั้น	✓	X
Universal	ไม่มี	✓[1]	✓[2]

[1] รองรับขนาดกระดาษตั้งแต่ 95 x 148 มม. (3.74 x 5.83 นิ้ว) ถึง 304.8 x 600 มม. (12 x 23.62 นิ้ว)

[2] รองรับขนาดกระดาษตั้งแต่ 148 x 148 มม. 5.83 x 5.83 นิ้ว) ถึง 297 x 419.1 มม. (11.69 x 16.5 นิ้ว)

ขนาดกระดาษที่รองรับโดยอุปกรณ์เย็บเล่มที่มีชุดลำเลียงกระดาษ

ขนาดกระดาษ	แนวการพิมพ์	ชุดลำเลียงกระดาษ + อุปกรณ์เย็บเล่มแบบตอกลวดเย็บ	ชุดลำเลียงกระดาษ + อุปกรณ์เย็บเล่ม Booklet
		ถาด 1	
4x6 การ์ด	ป้อนขอบสั้น	X	X
	ป้อนขอบยาว	X	X
A6 105 x 148 มม. (4.13 x 5.83 นิ้ว)	ป้อนขอบสั้น	X	X
	ป้อนขอบยาว	X	X
A5 148 x 210 มม. (5.83 x 8.27 นิ้ว)	ป้อนขอบสั้น	✓	✓
	ป้อนขอบยาว	✓	✓
A4 210 x 297 มม. (8.27 x 11.7 นิ้ว)	ป้อนขอบสั้น	✓	✓
	ป้อนขอบยาว	✓	✓
A3 297 x 420 มม. (11.69 x 16.54 นิ้ว)	ป้อนขอบสั้น	✓	✓

ขนาดกระดาษ	แนวการพิมพ์	ชุดลำเลียงกระดาษ + อุปกรณ์เย็บเล่มแบบตอกลวดเย็บ	ชุดลำเลียงกระดาษ + อุปกรณ์เย็บเล่ม Booklet
		ถาด 1	
JIS B5 182 x 257 มม. (7.17 x 10.1 นิ้ว)	ป้อนขอบสั้น	✓	✓
	ป้อนขอบยาว	✓	✓
JIS B4 257 x 364 มม. (10.12 x 14.33 นิ้ว)	ป้อนขอบสั้น	✓	✓
Statement 139.7 x 215.9 มม. (5.5 x 8.5 นิ้ว)	ป้อนขอบสั้น	✓	✓
	ป้อนขอบยาว	✓	✓
Executive 184.2 x 266.7 มม. (7.25 x 10.5 นิ้ว)	ป้อนขอบสั้น	✓	✓
	ป้อนขอบยาว	✓	✓
Letter 215.9 x 279.4 มม. (8.5 x 11 นิ้ว)	ป้อนขอบสั้น	✓	✓
	ป้อนขอบยาว	✓	✓
Folio 215.9 x 330.2 มม. (8.5 x 13 นิ้ว)	ป้อนขอบสั้น	✓	✓
Oficio (เม็กซิโก) 215.9 x 340.4 มม. (8.5 x 13.4 นิ้ว)	ป้อนขอบสั้น	✓	✓
Legal 215.9 x 355.6 มม. (8.5 x 14 นิ้ว)	ป้อนขอบสั้น	✓	✓
Ledger 279.4 x 431.8 มม. (11 x 17 นิ้ว)	ป้อนขอบสั้น	✓	✓

ขนาดกระดาษ	แนวการพิมพ์	ชุดลำเลียงกระดาษ + อุปกรณ์เย็บเล่มแบบตอกลวดเย็บ	ชุดลำเลียงกระดาษ + อุปกรณ์เย็บเล่ม Booklet
		ถาด 1	
12x18 304.8 x 457.2 มม. (12 x 18 นิ้ว)	ป้อนขอบสั้น	✓	✓
SRA3 320.04 x 449.58 มม. (12.6 x 17.7 นิ้ว)	ป้อนขอบสั้น	X	X
Envelope (Choukei #3) 120 x 235 มม. (4.75 x 9.25 นิ้ว)	ป้อนขอบสั้น	X	X
Hagaki 100 x 148 มม. (3.94 x 5.83 นิ้ว)	ป้อนขอบสั้น	X	X
B5 Envelope 176 x 250 มม. (6.93 x 9.84 นิ้ว)	ป้อนขอบสั้น	X	X
Envelope (Commercial #9) 98.4 x 225.4 มม. (3.875 x 8.9 นิ้ว)	ป้อนขอบสั้น	X	X
Envelope (Commercial #10) 104.8 x 241.3 มม. (4.12 x 9.5 นิ้ว)	ป้อนขอบสั้น	X	X
ซองขนาด 7 3/4 (โมนาช) (98 x 190 มม.) 98.4 x 190.5 มม. (3.875 x 7.5 นิ้ว)	ป้อนขอบสั้น	X	X
Envelope (DL) 110 x 220 มม. (4.33 x 8.66 นิ้ว)	ป้อนขอบสั้น	X	X

ขนาดกระดาษ	แนวการพิมพ์	ชุดลำเลียงกระดาษ + อุปกรณ์เย็บเล่มแบบตอกลวดเย็บ	ชุดลำเลียงกระดาษ + อุปกรณ์เย็บเล่ม Booklet
		ถาด 1	
Envelope (ISO C4) 229 x 324 มม. (9 x 12.8 นิ้ว)	ป้อนขอบสั้น	X	X
Envelope (ISO C5) 162 x 229 มม. (6.38 x 9 นิ้ว)	ป้อนขอบสั้น	X	X
Universal	ไม่มี	✓*	✓*

* รองรับขนาดกระดาษตั้งแต่ 139.7 x 148 มม. (5.5 x 5.83 นิ้ว) ถึง 304.8 x 457.2 มม. (12 x 18 นิ้ว)

ขนาดกระดาษที่รองรับโดยอุปกรณ์เย็บเล่มที่มีชุดลำเลียงกระดาษที่มีตัวเลือกการพับ

ขนาดกระดาษ	แนวการพิมพ์	ชุดลำเลียงกระดาษแบบพับ + อุปกรณ์เย็บเล่มแบบตอกลวดเย็บ	ชุดลำเลียงกระดาษแบบพับ + อุปกรณ์เย็บเล่ม Booklet
		ถาด 1	
4x6 การ์ด	ป้อนขอบสั้น	X	X
	ป้อนขอบยาว	X	X
A6 105 x 148 มม. (4.13 x 5.83 นิ้ว)	ป้อนขอบสั้น	X	X
	ป้อนขอบยาว	X	X
A5 148 x 210 มม. (5.83 x 8.27 นิ้ว)	ป้อนขอบสั้น	✓	✓
	ป้อนขอบยาว	✓	✓
A4 210 x 297 มม. (8.27 x 11.7 นิ้ว)	ป้อนขอบสั้น	✓	✓
	ป้อนขอบยาว	✓	✓
A3 297 x 420 มม. (11.69 x 16.54 นิ้ว)	ป้อนขอบสั้น	✓	✓

ขนาดกระดาษ	แนวการพิมพ์	ชุดลำเลียงกระดาษแบบพับ + อุปกรณ์เย็บเล่มแบบต่อกลวดเย็บ	ชุดลำเลียงกระดาษแบบพับ + อุปกรณ์เย็บเล่ม Booklet
		ถาด 1	
JIS B5 182 x 257 มม. (7.17 x 10.1 นิ้ว)	ป้อนขอบสั้น	✓	✓
	ป้อนขอบยาว	✓	✓
JIS B4 257 x 364 มม. (10.12 x 14.33 นิ้ว)	ป้อนขอบสั้น	✓	✓
Statement 139.7 x 215.9 มม. (5.5 x 8.5 นิ้ว)	ป้อนขอบสั้น	✓	✓
	ป้อนขอบยาว	✓	✓
Executive 184.2 x 266.7 มม. (7.25 x 10.5 นิ้ว)	ป้อนขอบสั้น	✓	✓
	ป้อนขอบยาว	✓	✓
Letter 215.9 x 279.4 มม. (8.5 x 11 นิ้ว)	ป้อนขอบสั้น	✓	✓
	ป้อนขอบยาว	✓	✓
Folio 215.9 x 330.2 มม. (8.5 x 13 นิ้ว)	ป้อนขอบสั้น	✓	✓
Oficio (เม็กซิโก) 215.9 x 340.4 มม. (8.5 x 13.4 นิ้ว)	ป้อนขอบสั้น	✓	✓
Legal 215.9 x 355.6 มม. (8.5 x 14 นิ้ว)	ป้อนขอบสั้น	✓	✓
Ledger 279.4 x 431.8 มม. (11 x 17 นิ้ว)	ป้อนขอบสั้น	✓	✓

ขนาดกระดาษ	แนวการพิมพ์	ชุดลำเลียงกระดาษแบบพับ + อุปกรณ์เย็บเล่มแบบต่อกลวดเย็บ	ชุดลำเลียงกระดาษแบบพับ + อุปกรณ์เย็บเล่ม Booklet
		ถาด 1	
12x18 304.8 x 457.2 มม. (12 x 18 นิ้ว)	ป้อนขอบสั้น	✓	✓
SRA3 320.04 x 449.58 มม. (12.6 x 17.7 นิ้ว)	ป้อนขอบสั้น	X	X
Envelope (Choukei #3) 120 x 235 มม. (4.75 x 9.25 นิ้ว)	ป้อนขอบสั้น	X	X
Hagaki 100 x 148 มม. (3.94 x 5.83 นิ้ว)	ป้อนขอบสั้น	X	X
B5 Envelope 176 x 250 มม. (6.93 x 9.84 นิ้ว)	ป้อนขอบสั้น	X	X
Envelope (Commercial #9) 98.4 x 225.4 มม. (3.875 x 8.9 นิ้ว)	ป้อนขอบสั้น	X	X
Envelope (Commercial #10) 104.8 x 241.3 มม. (4.12 x 9.5 นิ้ว)	ป้อนขอบสั้น	X	X
ซองขนาด 7 3/4 (โมนาช) (98 x 190 มม.) 98.4 x 190.5 มม. (3.875 x 7.5 นิ้ว)	ป้อนขอบสั้น	X	X
Envelope (DL) 110 x 220 มม. (4.33 x 8.66 นิ้ว)	ป้อนขอบสั้น	X	X

ขนาดกระดาษ	แนวการพิมพ์	ชุดลำเลียงกระดาษแบบพับ + อุปกรณ์เย็บเล่มแบบต่อกลวดเย็บ	ชุดลำเลียงกระดาษแบบพับ + อุปกรณ์เย็บเล่ม Booklet
		ถาด 1	
Envelope (ISO C4) 229 x 324 มม. (9 x 12.8 นิ้ว)	ป้อนขอบสั้น	X	X
Envelope (ISO C5) 162 x 229 มม. (6.38 x 9 นิ้ว)	ป้อนขอบสั้น	X	X
Universal	ไม่มี	✓*	✓*

* รองรับขนาดกระดาษตั้งแต่ 139.7 x 148 มม. (5.5 x 5.83 นิ้ว) ถึง 304.8 x 457.2 มม. (12 x 18 นิ้ว)

น้ำหนักกระดาษที่รองรับ

ถาดมาตรฐานหรือถาดเสริม 550 แผ่น, ถาด 550 แผ่น 2 ถาด, ถาด 1500 แผ่น และถาดบรรจุคู่ 2000 แผ่น	ตัวป้อนกระดาษอเนกประสงค์	การพิมพ์สองด้าน
60–300 แกรม^2 (16–80 ปอนด์)	60–300 แกรม^2 (16–80 ปอนด์)	60–220 แกรม^2 (16–59 ปอนด์)

ประเภทกระดาษที่รองรับ

ขนาดกระดาษ	ถาดมาตรฐาน 550-แผ่น	ตัวป้อนกระดาษอเนกประสงค์	การพิมพ์สองด้าน
กระดาษธรรมดา	✓	✓	✓
กระดาษแข็ง	✓	✓	✓
แผ่นใส	x	x	x
กระดาษรีไซเคิล	✓	✓	✓
กระดาษมัน	✓	✓	✓
กระดาษมันน้ำหนักมาก	✓	✓	✓
ฉลาก	✓	✓	x
ฉลากไวนิล	✓	✓	x
กระดาษปอนด์	✓	✓	✓
Envelope	✓	✓	x

ขนาดกระดาษ	ถาดมาตรฐาน 550-แผ่น	ตัวป้อนกระดาษอเนกประสงค์	การพิมพ์สองด้าน
Envelope แบบหยาบ	✓	✓	x
กระดาษหัวจดหมาย	✓	✓	✓
กระดาษแบบฟอร์ม	✓	✓	✓
กระดาษสี	✓	✓	✓
กระดาษบาง	✓	✓	✓
กระดาษหนา	✓	✓	✓
กระดาษหยาบผสมใยฝ้าย	✓	✓	✓
ประเภทที่กำหนดเอง	✓	✓	✓

ขนาดกระดาษ	ถาดเสริม 550 แผ่น	ถาด 550 แผ่น 2 ถาด	ถาดบรรจุคู่ 2000 แผ่น	ถาด 1500 แผ่น
กระดาษธรรมดา	✓	✓	✓	✓
กระดาษแข็ง	✓	✓	✓	✓
แผ่นใส	x	x	x	x
กระดาษรีไซเคิล	✓	✓	✓	✓
กระดาษมัน	✓	✓	✓	✓
กระดาษมันน้ำหนักมาก	✓	✓	✓	✓
ฉลาก	✓	✓	x	x
ฉลากไวนิล	✓	✓	x	x
กระดาษปอนด์	✓	✓	✓	✓
Envelope	✓	✓	x	x
Envelope แบบหยาบ	✓	✓	x	x
กระดาษหัวจดหมาย	✓	✓	✓	✓
กระดาษแบบฟอร์ม	✓	✓	✓	✓
กระดาษสี	✓	✓	✓	✓
กระดาษบาง	✓	✓	✓	✓
กระดาษหนา	✓	✓	✓	✓
กระดาษหยาบผสมใยฝ้าย	✓	✓	✓	✓

ขนาดกระดาษ	ถาดเสริม 550 แผ่น	ถาด 550 แผ่น 2 ถาด	ถาดบรรจุคู่ 2000 แผ่น	ถาด 1500 แผ่น
ประเภทที่กำหนดเอง	✓	✓	✓	✓

ขนาดกระดาษ	อุปกรณ์ส่งกระดาษ + อุปกรณ์เย็บเล่มแบบตอกลวดเย็บ			อุปกรณ์ส่งกระดาษ + อุปกรณ์เย็บเล่ม			
	ถาดมาตรฐาน (ถาดด้านบนอุปกรณ์เย็บเล่ม	ถาด 1 (ลวดเย็บ, อุปกรณ์เย็บเล่มตอกรู, ถาดออฟเซ็ต)	ถาด 2 (ถาดอุปกรณ์ส่งกระดาษ)	ถาดมาตรฐาน (ถาดด้านบนอุปกรณ์เย็บเล่ม)	ถาด 1 (ลวดเย็บ, อุปกรณ์เย็บเล่มตอกรู, ถาดออฟเซ็ต)	ถาด 2 (ถาดอุปกรณ์เย็บเล่ม)	ถาด 3 (ถาดชุดลำเลียงกระดาษ)
กระดาษธรรมดา	✓	✓	✓	✓	✓	✓*	✓
กระดาษแข็ง	✓	✓	✓	✓	✓	x	✓
กระดาษรีไซเคิล	✓	✓	✓	✓	✓	✓*	✓
กระดาษมัน	✓	✓	✓	✓	✓	✓*	✓
กระดาษมันน้ำหนักมาก	✓	✓	✓	✓	✓	x	✓
ฉลาก	✓	✓	✓	✓	✓	x	x
ฉลากไวนิล	✓	✓	✓	✓	✓	x	x
กระดาษปอนด์	✓	✓	✓	✓	✓	✓*	✓
Envelope	x	x	✓	x	x	x	✓
Envelope แบบหยาบ	x	x	✓	x	x	x	✓
กระดาษหัวจดหมาย	✓	✓	✓	✓	✓	✓*	✓
กระดาษแบบฟอร์ม	✓	✓	✓	✓	✓	✓*	✓
กระดาษสี	✓	✓	✓	✓	✓	✓*	✓
กระดาษบาง	✓	✓	✓	✓	✓	✓*	✓

ขนาดกระดาษ	อุปกรณ์ส่งกระดาษ + อุปกรณ์เย็บเล่มแบบตอกลวดเย็บ			อุปกรณ์ส่งกระดาษ + อุปกรณ์เย็บเล่ม			
	ถาดมาตรฐาน (ถาดด้านบนอุปกรณ์เย็บเล่ม	ถาด 1 (ลวดเย็บ, อุปกรณ์เย็บเล่มตอกรู, ถาดออฟเซ็ต)	ถาด 2 (ถาดอุปกรณ์ส่งกระดาษ)	ถาดมาตรฐาน (ถาดด้านบนอุปกรณ์เย็บเล่ม)	ถาด 1 (ลวดเย็บ, อุปกรณ์เย็บเล่มตอกรู, ถาดออฟเซ็ต)	ถาด 2 (ถาดอุปกรณ์เย็บเล่ม)	ถาด 3 (ถาดชุดลำเลียงกระดาษ)
กระดาษหนา	✓	✓	✓	✓	✓	x	x
กระดาษหยาบผสมใยฝ้าย	✓	✓	✓	✓	✓	x	x
ประเภทที่กำหนดเอง	✓	✓	✓	✓	✓	✓*	✓

* ความยาวสูงสุดของขนาดกระดาษอเนกประสงค์ในกรณีที่กระดาษป้ายประกาศมีขนาด 1320.8 x 52 นิ้ว ใส่กระดาษป้ายประกาศเพียงครั้งละหนึ่งแผ่นเท่านั้น

ขนาดกระดาษ	อุปกรณ์ส่งกระดาษที่มีตัวเลือกการพับ + อุปกรณ์เย็บเล่มแบบตอกลวดเย็บ			อุปกรณ์ส่งกระดาษที่มีตัวเลือกการพับ + อุปกรณ์เย็บเล่ม			
	ถาดมาตรฐาน (ถาดด้านบนอุปกรณ์เย็บเล่ม	ถาด 1 (ลวดเย็บ, อุปกรณ์เย็บเล่มตอกรู, ถาดออฟเซ็ต)	ถาด 2 (ถาดอุปกรณ์ส่งกระดาษ)	ถาดมาตรฐาน (ถาดด้านบนอุปกรณ์เย็บเล่ม)	ถาด 1 (ลวดเย็บ, อุปกรณ์เย็บเล่มตอกรู, ถาดออฟเซ็ต)	ถาด 2 (ถาดอุปกรณ์เย็บเล่ม)	ถาด 3 (ถาดชุดลำเลียงกระดาษ)
กระดาษธรรมดา	✓	✓	✓	✓	✓	✓	✓
กระดาษแข็ง	✓	✓	✓	✓	✓	x	✓
กระดาษรีไซเคิล	✓	✓	✓	✓	✓	✓	✓
กระดาษมัน	✓	✓	✓	✓	✓	✓	✓
กระดาษมันน้ำหนักมาก	✓	✓	✓	✓	✓	x	✓
ฉลาก	✓	✓	✓	✓	✓	x	✓
ฉลากไวนิล	✓	✓	✓	✓	✓	x	✓
กระดาษปอนด์	✓	✓	✓	✓	✓	✓	✓

ขนาดกระดาษ	อุปกรณ์ส่งกระดาษที่มีตัวเลือกการพับ + อุปกรณ์เย็บเล่มแบบตอกลวดเย็บ			อุปกรณ์ส่งกระดาษที่มีตัวเลือกการพับ + อุปกรณ์เย็บเล่ม			
	ถาดมาตรฐาน (ถาดด้านบนอุปกรณ์เย็บเล่ม	ถาด 1 (ลวดเย็บ, อุปกรณ์เย็บเล่มตอกรู, ถาดออฟเซ็ต)	ถาด 2 (ถาดอุปกรณ์ส่งกระดาษ)	ถาดมาตรฐาน (ถาดด้านบนอุปกรณ์เย็บเล่ม)	ถาด 1 (ลวดเย็บ, อุปกรณ์เย็บเล่มตอกรู, ถาดออฟเซ็ต)	ถาด 2 (ถาดอุปกรณ์เย็บเล่ม)	ถาด 3 (ถาดชุดลำเลียงกระดาษ)
Envelope	x	x	✓	x	x	x	✓
Envelope แบบหยาบ	x	x	✓	x	x	x	✓
กระดาษหัวจดหมาย	✓	✓	✓	✓	✓	x	✓
กระดาษแบบฟอร์ม	✓	✓	✓	✓	✓	x	✓
กระดาษสี	✓	✓	✓	✓	✓	✓	✓
กระดาษบาง	✓	✓	✓	✓	✓	✓	✓
กระดาษหนา	✓	✓	✓	✓	✓	x	x
กระดาษหยาบผสมใยฝ้าย	✓	✓	✓	✓	✓	x	x
ประเภทที่กำหนดเอง	✓	✓	✓	✓	✓	✓*	✓

* ความยาวสูงสุดของขนาดกระดาษอเนกประสงค์ในกรณีที่กระดาษป้ายประกาศมีขนาด 1320.8 x 52 นิ้ว ใส่กระดาษป้ายประกาศเพียงครั้งละหนึ่งแผ่นเท่านั้น

ขนาดกระดาษ	อุปกรณ์ส่งกระดาษที่มีตัวเลือกการพับเท่านั้น	อุปกรณ์เรียงกระดาษออฟเซ็ต	อุปกรณ์เย็บเล่มแบบใช้ลวดเย็บ
กระดาษธรรมดา	✓	✓	✓
กระดาษแข็ง	✓	✓	✓
กระดาษรีไซเคิล	✓	✓	✓
กระดาษมัน	✓	✓	✓
กระดาษมันน้ำหนักมาก	✓	✓	✓
ฉลาก	✓	✓	✓
ฉลากไวนิล	✓	✓	✓

ขนาดกระดาษ	อุปกรณ์ส่งกระดาษที่มีตัวเลือกการพับเท่านั้น	อุปกรณ์เรียงกระดาษออฟเซ็ต	อุปกรณ์เย็บเล่มแบบใช้ลวดเย็บ
กระดาษปอนด์	✓	✓	✓
Envelope	✓	✓	✓
Envelope แบบหยาบ	✓	✓	✓
กระดาษหัวจดหมาย	✓	✓	✓
กระดาษแบบฟอร์ม	✓	✓	✓
กระดาษสี	✓	✓	✓
กระดาษบาง	✓	✓	✓
กระดาษหนา	✓	✓	✓
กระดาษหยาบผสมใยฝ้าย	✓	✓	✓
ประเภทที่กำหนดเอง	✓	✓	✓

ขนาดกระดาษ	ถาดด้านบนอุปกรณ์เย็บเล่ม (ถาดมาตรฐาน)				ถาดอุปกรณ์เย็บเล่ม (ถาด 1)			
	ออฟเซ็ต	อุปกรณ์ต่อกรู	ลวดเย็บ	พับทบ	ออฟเซ็ต	อุปกรณ์ต่อกรู	ลวดเย็บ	พับทบ
กระดาษธรรมดา	x	✓	x	✓	✓	✓	✓	✓
กระดาษแข็ง	x	x	x	x	✓	x	x	x
แผ่นใส	x	x	x	x	x	x	x	x
กระดาษรีไซเคิล	x	✓	x	✓	✓	✓	✓	✓
กระดาษมัน	x	✓	x	✓	✓	✓	✓	✓
กระดาษมันน้ำหนักมาก	x	x	x	x	✓	x	x	x
ฉลาก	x	x	x	x	✓	x	x	x
ฉลากไวนิล	x	x	x	x	✓	x	x	x
กระดาษปอนด์	x	✓	x	✓	✓	✓	✓	✓

ขนาดกระดาษ	ถาดด้านบนอุปกรณ์เย็บเล่ม (ถาดมาตรฐาน)				ถาดอุปกรณ์เย็บเล่ม (ถาด 1)			
	ออฟเซ็ต	อุปกรณ์ต่อกรู	ลวดเย็บ	พับทบ	ออฟเซ็ต	อุปกรณ์ต่อกรู	ลวดเย็บ	พับทบ
กระดาษหัวจดหมาย	x	✓	x	✓	✓	✓	✓	✓
กระดาษแบบฟอร์ม	x	✓	x	✓	✓	✓	✓	✓
กระดาษสี	x	✓	x	✓	✓	✓	✓	✓
กระดาษบาง	x	✓	x	✓	✓	✓	✓	✓
กระดาษหนา	x	x	x	x	✓	x	x	x
กระดาษหยาบผสมใยฝ้าย	x	✓	x	x	✓	✓	x	x
ประเภทที่กำหนดเอง	x	✓	x	✓	✓	✓	✓	✓

คุณสมบัติและการสนับสนุนเพิ่มเติมของเครื่องพิมพ์

แอปพลิเคชันที่รองรับ

- Display Customization

แฟลชไดรฟ์และประเภทไฟล์ที่รองรับ

แฟลชไดรฟ์

- แฟลชไดรฟ์ที่รองรับ USB 2.0 หรือเก่ากว่า
- แฟลชไดรฟ์ที่รองรับ New Technology File System (NFTS) หรือระบบไฟล์ File Allocation Table (FAT32)

ประเภทไฟล์

เอกสาร	ภาพ
• PDF (เวอร์ชัน 1.7 หรือก่อนหน้า) • รูปแบบไฟล์ Microsoft (DOC, DOCX, XLS, XLSX, PPT, PPTX)	• JPEG หรือ JPG • TIFF หรือ TIF • GIF • BMP • PNG • PCX • DCX

ตัวเลือกภายในที่ใช้ได้

- ไดรฟ์จัดเก็บข้อมูลอัจฉริยะ (ISD)
    - ฟอนต์
        - จีนตัวย่อ
        - จีนดั้งเดิม
        - ญี่ปุ่น
        - เกาหลี
        - อารบิก
    - หน่วยเก็บมวลสูง
- ฮาร์ดดิสก์
- คุณสมบัติที่มีใบอนุญาต
    - IPDS
    - บาร์โค้ด
- พอร์ตโซลูชันภายใน (ISP) ของ Lexmark™
    - การ์ด RS-232C แบบอนุกรม
    - MarkNet™ N8230 Fiber Ethernet 100BASE-FX(LC), 1000BASE-SX(LC)

Note: ISD หรือฮาร์ดดิสก์จำเป็นสำหรับการเปิดใช้งานคุณสมบัติ Forms Merge และ IPDS บางอย่าง

ตั้งค่า ติดตั้ง และกำหนดค่า

การเลือกตำแหน่งสำหรับเครื่องพิมพ์

- วางให้มีพื้นที่เพียงพอสำหรับการเปิดถาด ฝาครอบ และฝาปิด และเพื่อติดตั้งตัวเลือกฮาร์ดแวร์
- ติดตั้งเครื่องพิมพ์ใกล้กับเต้าเสียบ

ข้อควรระวัง—อาจเกิดอันตรายจากการบาดเจ็บ
เพื่อหลีกเลี่ยงความเสี่ยงต่อการเกิดอัคคีภัยหรือไฟฟ้าช็อต ให้เชื่อมต่อสายไฟเข้ากับเต้าเสียบที่ได้รับการจัดระดับที่เหมาะสมและต่อลงดินอย่างเหมาะสมซึ่งอยู่ใกล้ผลิตภัณฑ์และเข้าถึงได้ง่าย

ข้อควรระวัง—อันตรายจากไฟฟ้าช็อต
เพื่อหลีกเลี่ยงความเสี่ยงต่อการถูกไฟฟ้าช็อต ห้ามวางหรือใช้ผลิตภัณฑ์นี้ใกล้บริเวณที่มีน้ำหรือเปียกน้ำ

- ตรวจสอบให้แน่ใจว่าการหมุนเวียนของอากาศภายในห้องเป็นไปตามมาตรฐาน ASHRAE 62 หรือมาตรฐาน CEN Technical Committee 156
- เตรียมพื้นผิวที่เรียบ แข็งแรงและมั่นคง
- เก็บเครื่องพิมพ์ให้:
    - สะอาด แห้ง และปราศจากฝุ่น
    - ห่างจากลวดเย็บกระดาษและคลิปหนีบกระดาษ
    - ห่างจากการไหลเวียนของอากาศโดยตรงจากเครื่องปรับอากาศ เครื่องทำความร้อน หรืออุปกรณ์ระบายอากาศ
    - ปราศจากแสงแดดและความชื้นโดยตรง
- ศึกษาอุณหภูมิที่แนะนำและหลีกเลี่ยงความผันผวน

อุณหภูมิแวดล้อม	10 ถึง 32.2°C (50 ถึง 90°F)
อุณหภูมิการเก็บรักษา	15.6 ถึง 32.2°C (60 ถึง 90°F)

- จัดให้มีพื้นที่ว่างตามที่แนะนำต่อไปนี้รอบๆ เครื่องพิมพ์เพื่อการระบายอากาศที่ดี:

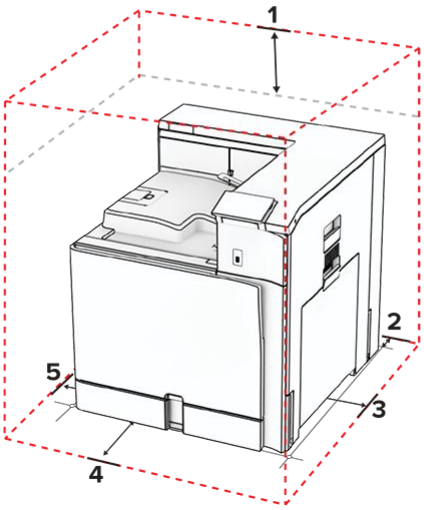

1	ด้านบน	305 มม. (12 นิ้ว)
2	ด้านหลัง	203 มม. (8 นิ้ว)
3	ด้านขวา	574 มม. (22.6 นิ้ว)
4	ด้านหน้า	338 มม. (13.3 นิ้ว)
5	ด้านซ้าย	152 มม. (6 นิ้ว)

พอร์ตเครื่องพิมพ์

ข้อควรระวัง—อันตรายจากไฟฟ้าช็อต
เพื่อหลีกเลี่ยงความเสี่ยงต่อการเกิดไฟฟ้าช็อต อย่าติดตั้งผลิตภัณฑ์นี้หรือเชื่อมต่อสายไฟหรือสายเคเบิล เช่น สายไฟ สายแฟกซ์หรือสายโทรศัพท์ ขณะเกิดฟ้าแลบฟ้าร้อง

ข้อควรระวัง—อาจเกิดอันตรายจากการบาดเจ็บ
เพื่อหลีกเลี่ยงความเสี่ยงต่อการเกิดอัคคีภัยหรือไฟฟ้าช็อต ให้เชื่อมต่อสายไฟเข้ากับเต้าเสียบที่ได้รับการจัดระดับที่เหมาะสมและต่อลงดินอย่างเหมาะสมซึ่งอยู่ใกล้ผลิตภัณฑ์และเข้าถึงได้ง่าย

ข้อควรระวัง—อาจเกิดอันตรายจากการบาดเจ็บ
เพื่อหลีกเลี่ยงความเสี่ยงต่อการเกิดอัคคีภัยหรือไฟฟ้าช็อต ให้ใช้แต่สายไฟที่ให้มาพร้อมกับผลิตภัณฑ์นี้หรือสายไฟที่ใช้แทนกันได้ซึ่งได้รับการรับรองจากผู้ผลิตเท่านั้น

คำเตือน—อาจเกิดความเสียหายได้
เพื่อป้องกันการสูญเสียข้อมูลหรือเครื่องพิมพ์ทำงานผิดพลาด อย่าสัมผัสสายเคเบิล USB, อะแดปเตอร์เครือข่ายไร้สายแบบไร้สายใดๆ หรือเครื่องพิมพ์ในบริเวณที่แสดงไว้ในภาพขณะที่กำลังพิมพ์งาน

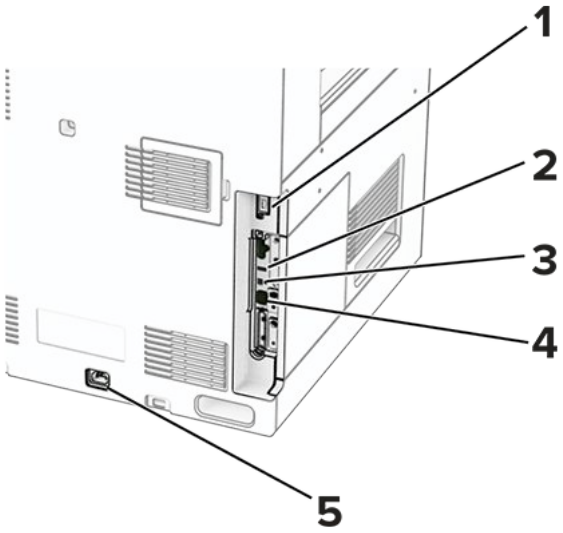

	พอร์ตเครื่องพิมพ์	ฟังก์ชัน
1	ถาดรับงานพิมพ์หรือพอร์ตตัวเลือก	เชื่อมต่อเครื่องพิมพ์เข้ากับถาดรับงานพิมพ์หรือตัวเลือก
2	พอร์ต USB	ต่อแป้นพิมพ์หรือตัวเลือกที่ใช้งานร่วมกันได้
3	พอร์ตเครื่องพิมพ์ USB	เชื่อมต่อเครื่องพิมพ์เข้ากับคอมพิวเตอร์
4	พอร์ตอีเทอร์เน็ต	เชื่อมต่อเครื่องพิมพ์เข้ากับเครือข่าย
5	เบ้าปลั๊กสำหรับสายไฟ	เชื่อมต่อเครื่องพิมพ์เข้ากับเต้าเสียบที่ต่อลงดินอย่างเหมาะสม

การกำหนดค่าแอปและโซลูชัน

การใช้ Display Customization

> **Note:** ตรวจสอบว่าได้เปิดใช้งานการตั้งค่า**ภาพพักหน้าจอ การแสดงสไลด์** และ**ภาพพื้นหลัง**จาก Embedded Web Server ไปที่ **การกำหนดค่า>การปรับการแสดงผล>ของแอป**

การจัดการภาพพักหน้าจอและการแสดงสไลด์

1. ในส่วนภาพ**พักหน้าจอ**และ**การแสดงสไลด์** ให้เพิ่ม แก้ไข หรือลบภาพ

> **หมายเหตุ**
> - คุณสามารถเพิ่มภาพได้สูงสุด 10 ภาพ
> - เมื่อเปิดใช้งาน จะแสดงไอคอนสถานะบนภาพพักหน้าจอเมื่อมีข้อผิดพลาด คำเตือน หรือการแจ้งเตือนบนคลาวด์เท่านั้น

2. ใช้การเปลี่ยนแปลง

การเปลี่ยนภาพพื้นหลัง

1. จากแผงควบคุม เลือก **เปลี่ยนภาพพื้นหลัง**
2. เลือกภาพที่จะใช้
3. ใช้การเปลี่ยนแปลง

การแสดงสไลด์จากแฟลชไดรฟ์

1. เสียบแฟลชไดรฟ์เข้าในพอร์ต USB ด้านหน้า
2. จากแผงควบคุม เลือก **การแสดงสไลด์**

> **Note:** คุณสามารถนำแฟลชไดรฟ์ออกได้หลังจากเริ่มการแสดงสไลด์ แต่ภาพจะไม่ได้จัดเก็บภาพไว้ในเครื่องพิมพ์ หากการแสดงสไลด์หยุด ให้เสียบแฟลชไดรฟ์อีกครั้งเพื่อดูภาพ

การกำหนดค่าบุ๊คมาร์ค

การสร้างบุ๊คมาร์ค

1. เปิดเว็บบราวเซอร์แล้วพิมพ์ IP แอดเดรสของเครื่องพิมพ์ในช่องแอดเดรส

> **หมายเหตุ**
> - ดู IP แอดเดรสของเครื่องพิมพ์บนหน้าจอหลักของเครื่องพิมพ์ IP แอดเดรสจะเป็นตัวเลขสี่ชุดที่คั่นด้วยจุด เช่น 123.123.123.123
> - หากคุณกำลังใช้เซิร์ฟเวอร์พร็อกซี่ ให้ปิดใช้งานชั่วคราวเพื่อโหลดเว็บเพจอย่างถูกต้อง

2. คลิกที่ **บุ๊คมาร์ค > เพิ่มบุ๊คมาร์ค** แล้วพิมพ์ชื่อบุ๊คมาร์ค
3. เลือกชนิดโปรโตคอล**แอดเดรส** แล้วเลือกทำอย่างใดอย่างหนึ่งต่อไปนี้

   - สำหรับ HTTP และ HTTPS ให้พิมพ์ URL ที่คุณต้องการบุ๊คมาร์ค
   - สำหรับ HTTPS ตรวจสอบให้แน่ใจว่าใช้ชื่อคอมพิวเตอร์แม่ข่ายแทน IP แอดเดรส ตัวอย่างเช่น พิมพ์ myWebsite.com/sample.pdf แทนการพิมพ์ 123.123.123.123/sample.pdf ตรวจสอบให้แน่ใจว่าชื่อคอมพิวเตอร์แม่ข่ายตรงกับค่าของชื่อทั่วไป (CN) ในใบรับรองเซิร์ฟเวอร์ สำหรับข้อมูลเพิ่มเติมเกี่ยวกับการรับค่า CN ในใบรับรองเซิร์ฟเวอร์ โปรดดูข้อมูลวิธีใช้สำหรับเว็บเบราเซอร์ของคุณ
   - สำหรับ FTP ให้พิมพ์ FTP แอดเดรส ตัวอย่างเช่น myServer/myDirectory ป้อนหมายเลขพอร์ต FTP พอร์ต 21 เป็นพอร์ตเริ่มต้นสำหรับการส่งคำสั่ง
   - สำหรับ SMB ให้พิมพ์ที่อยู่โฟลเดอร์เครือข่าย ตัวอย่างเช่น myServer/myShare/myFile.pdf พิมพ์ชื่อโดเมนเครือข่าย
   - หากจำเป็น ให้เลือกประเภท**การตรวจสอบความถูกต้อง**สำหรับ FTP และ SMB

   ในการจำกัดการเข้าถึงบุ๊คมาร์ค ให้ป้อนรหัส PIN

> **Note:** แอปพลิเคชันรองรับประเภทไฟล์ต่อไปนี้: PDF, JPEG และ TIFF สามารถใช้ไฟล์ประเภทอื่นๆ เช่น DOCX และ XLSX ได้ในเครื่องพิมพ์บางรุ่น

4. คลิก **บันทึก**

การสร้างโฟลเดอร์

1. เปิดเว็บบราวเซอร์แล้วพิมพ์ IP แอดเดรสของเครื่องพิมพ์ในช่องแอดเดรส

> **หมายเหตุ**
> - ดู IP แอดเดรสของเครื่องพิมพ์บนหน้าจอหลักของเครื่องพิมพ์ IP แอดเดรสจะเป็นตัวเลขสี่ชุดที่คั่นด้วยจุด เช่น 123.123.123.123
> - หากคุณกำลังใช้เซิร์ฟเวอร์พร็อกซี่ ให้ปิดใช้งานชั่วคราวเพื่อโหลดเว็บเพจอย่างถูกต้อง

2. คลิกที่ **บุ๊คมาร์ค > เพิ่มโฟลเดอร์** แล้วพิมพ์ชื่อโฟลเดอร์

> **Note:** ในการจำกัดการเข้าถึงโฟลเดอร์ ให้ป้อนรหัส PIN

3. คลิก **บันทึก**

การกำหนดค่าสมุดที่อยู่

การเพิ่มผู้ติดต่อ

1. เปิดเว็บบราวเซอร์แล้วพิมพ์ IP แอดเดรสของเครื่องพิมพ์ในช่องแอดเดรส

> **หมายเหตุ**
> - ดู IP แอดเดรสของเครื่องพิมพ์บนหน้าจอหลักของเครื่องพิมพ์ IP แอดเดรสจะเป็นตัวเลขสี่ชุดที่คั่นด้วยจุด เช่น 123.123.123.123
> - หากคุณกำลังใช้เซิร์ฟเวอร์พร็อกซี่ ให้ปิดใช้งานชั่วคราวเพื่อโหลดเว็บเพจอย่างถูกต้อง

2. คลิก **สมุดที่อยู่** จากนั้นคลิก **เพิ่มผู้ติดต่อ**
3. หากจำเป็น ให้ระบุวิธีเข้าสู่ระบบเพื่ออนุญาตการเข้าถึงแอปพลิเคชัน
4. คลิก **บันทึก**

การเพิ่มกลุ่ม

1. เปิดเว็บบราวเซอร์แล้วพิมพ์ IP แอดเดรสของเครื่องพิมพ์ในช่องแอดเดรส

> **หมายเหตุ**
> - ดู IP แอดเดรสของเครื่องพิมพ์บนหน้าจอหลักของเครื่องพิมพ์ IP แอดเดรสจะเป็นตัวเลขสี่ชุดที่คั่นด้วยจุด เช่น 123.123.123.123
> - หากคุณกำลังใช้เซิร์ฟเวอร์พร็อกซี่ ให้ปิดใช้งานชั่วคราวเพื่อโหลดเว็บเพจอย่างถูกต้อง

2. คลิก **สมุดที่อยู่** จากนั้นคลิก **เพิ่มผู้ติดต่อ**

> **Note:** คุณสามารถกำหนดผู้ติดต่อหนึ่งรายหรือมากกว่านั้นไปยังกลุ่มได้

3. คลิก **บันทึก**

การตั้งค่าและการใช้คุณสมบัติการเข้าถึง

การเปิดใช้งานการแนะนำด้วยเสียง

จากหน้าจอหลัก

1. ด้วยการเคลื่อนไหวเพียงหนึ่งครั้งโดยใช้นิ้วมือเพียงหนึ่งนิ้วบนส่วนแสดงผล ปัดไปทางซ้ายช้าๆ แล้วปัดขึ้นจนกว่าคุณจะได้ยินข้อความเสียง
2. ใช้นิ้วมือสองนิ้วแตะ **ตกลง**

> **Note:** หากท่าทางดังกล่าวใช้ไม่ได้ผล ให้กดให้แรงขึ้น

จากแป้นพิมพ์

1. ให้กดปุ่ม **5** ค้างไว้จนกระทั่งคุณได้ยินข้อความเสียง
2. กด **แท็บ** เพื่อเลื่อนเคอร์เซอร์ที่โฟกัสไปยังปุ่มตกลง จากนั้นกด **Enter**

> **หมายเหตุ**
>
> - เมื่อเปิดใช้งานการแนะนำด้วยเสียง ให้ใช้นิ้วมือสองนิ้วเลือกรายการที่ต้องการบนส่วนแสดงผล
> - การแนะนำด้วยเสียงมีการรองรับภาษาที่จำกัด

การปิดใช้งานการแนะนำด้วยเสียง

1. ด้วยการเคลื่อนไหวเพียงหนึ่งครั้งโดยใช้นิ้วมือเพียงหนึ่งนิ้วบนส่วนแสดงผล ปัดไปทางซ้ายช้าๆ แล้วปัดขึ้นจนกว่าคุณจะได้ยินข้อความเสียง
2. ใช้นิ้วมือสองนิ้วดำเนินการดังนี้:
   - เลือก **การแนะนำด้วยเสียง** แล้วเลือก **ตกลง**
   - เลือก **Cancel (ยกเลิก)**

> **Note:** หากท่าทางดังกล่าวใช้ไม่ได้ผล ให้กดให้แรงขึ้น

การกดปุ่มเปิด/ปิดหรือนำเครื่องพิมพ์เข้าสู่โหมดพักเครื่องหรือโหมดไฮเบอร์เนตยังจะเป็นการปิดใช้งานการแนะนำด้วยเสียงอีกด้วย

การเลื่อนดูบนหน้าจอโดยใช้ท่าทาง

หมายเหตุ

- จะใช้ท่าทางส่วนใหญ่ได้เฉพาะเมื่อเปิดใช้งานการแนะนำด้วยเสียง
- ใช้แป้นพิมพ์จริงเพื่อพิมพ์ตัวอักษรและปรับการตั้งค่าบางอย่าง

ท่าทาง	ฟังก์ชัน
ใช้นิ้วมือหนึ่งนิ้วปัดไปทางซ้าย จากนั้นปัดขึ้น 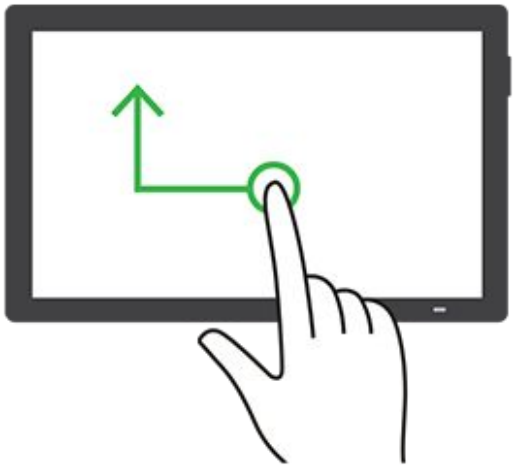	เปิดใช้หรือออกจาก**โหมดความช่วยเหลือในการเข้าถึง** **Note:** ท่าทางนี้ยังใช้ได้เมื่อเครื่องพิมพ์อยู่ในโหมดปกติเช่นกัน
แตะสองครั้งโดยใช้นิ้วมือหนึ่งนิ้ว	เลือกตัวเลือกหรือรายการบนหน้าจอ

ท่าทาง	ฟังก์ชัน
แตะสองครั้งที่ไอคอนหน้าจอหลักโดยใช้นิ้วมือสองนิ้ว 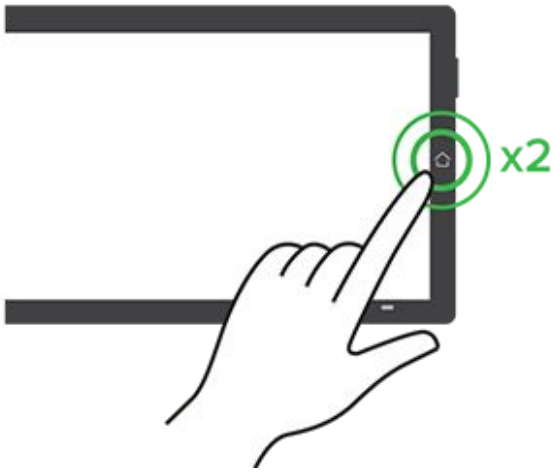	ปิดใช้งาน**โหมดความช่วยเหลือในการเข้าถึง**
แตะสามครั้งโดยใช้นิ้วมือหนึ่งนิ้ว	ซูมเข้าหรือซูมออกข้อความและภาพ **Note:** เปิดใช้งาน**โหมดการขยาย**เพื่อใช้คุณสมบัติการซูม

ท่าทาง	ฟังก์ชัน
ปัดไปทางขวาหรือปัดลงโดยใช้นิ้วมือหนึ่งนิ้ว 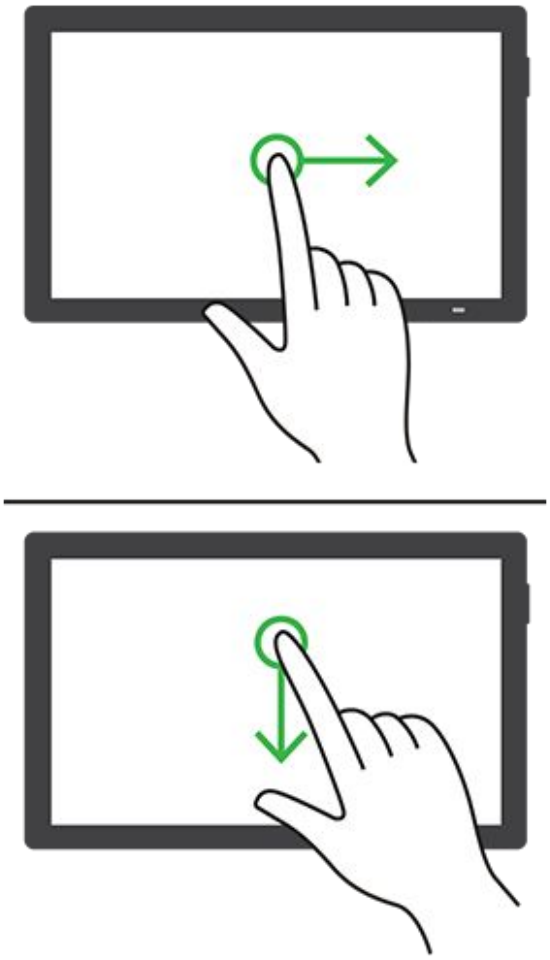	เลื่อนไปยังรายการถัดไปบนหน้าจอ

ท่าทาง	ฟังก์ชัน
ใช้นิ้วมือหนึ่งนิ้วปัดไปทางซ้าย หรือปัดขึ้น 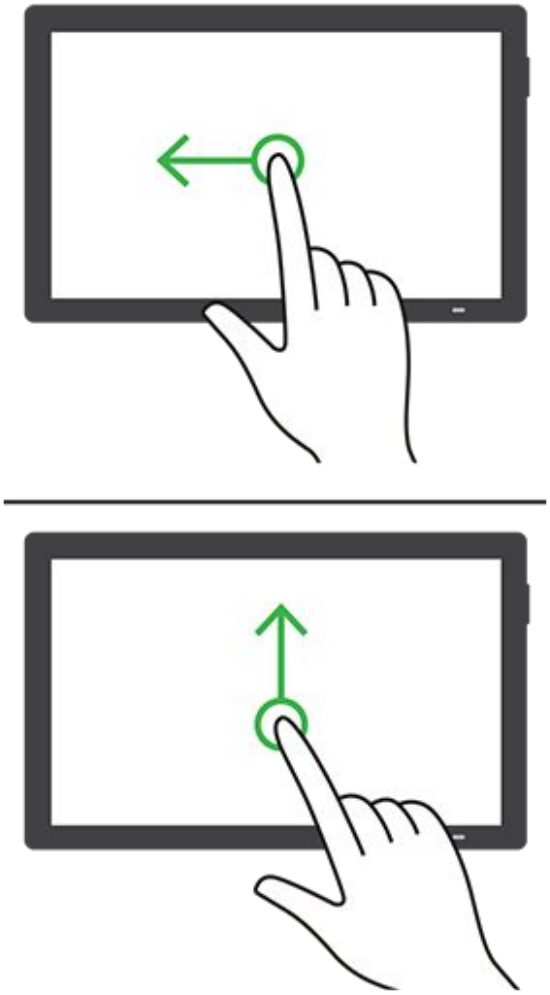	เลื่อนไปยังรายการก่อนหน้าบนหน้าจอ
ใช้นิ้วมือหนึ่งนิ้วปัดขึ้นแล้วปัดลง 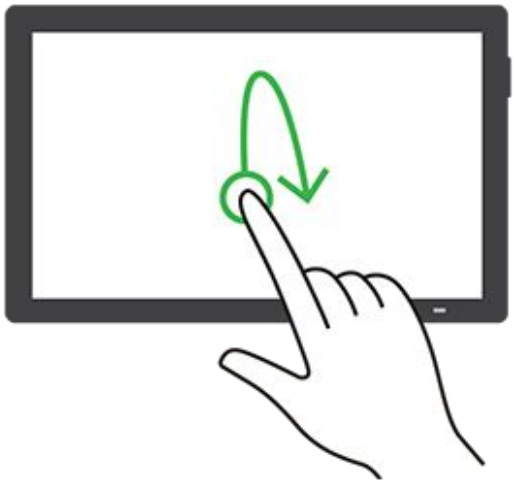	เลื่อนไปยังรายการแรกบนหน้าจอ

ท่าทาง	ฟังก์ชัน
Pan (การถ่ายภาพมุมกว้าง) 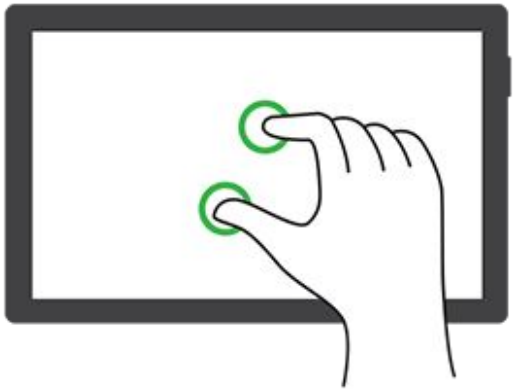	เข้าถึงส่วนต่างๆ ของภาพที่ซูมซึ่งอยู่เกินขีดจำกัดของหน้าจอ **หมายเหตุ** • ใช้นิ้วมือสองนิ้วเพื่อลากภาพที่ซูม • เปิดใช้งาน**โหมดการขยาย**เพื่อใช้ท่าทางการเลื่อน
ใช้นิ้วมือหนึ่งนิ้วปัดขึ้นแล้วปัดไปทางขวา 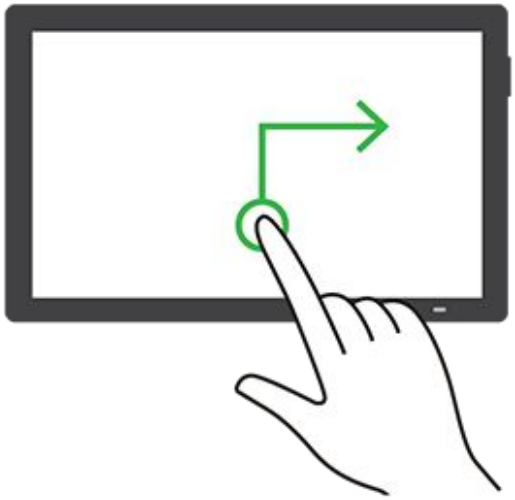	เพิ่มระดับเสียง **Note:** ท่าทางนี้ยังใช้ได้เมื่อเครื่องพิมพ์อยู่ในโหมดปกติเช่นกัน
ใช้นิ้วมือหนึ่งนิ้วปัดลงแล้วปัดไปทางขวา 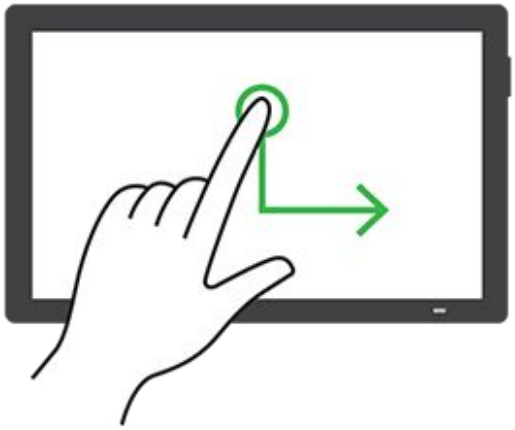	ลดระดับเสียง **Note:** ท่าทางนี้ยังใช้ได้เมื่อเครื่องพิมพ์อยู่ในโหมดปกติเช่นกัน

ท่าทาง	ฟังก์ชัน
ใช้นิ้วมือหนึ่งนิ้วปัดขึ้นแล้วปัดไปทางซ้าย 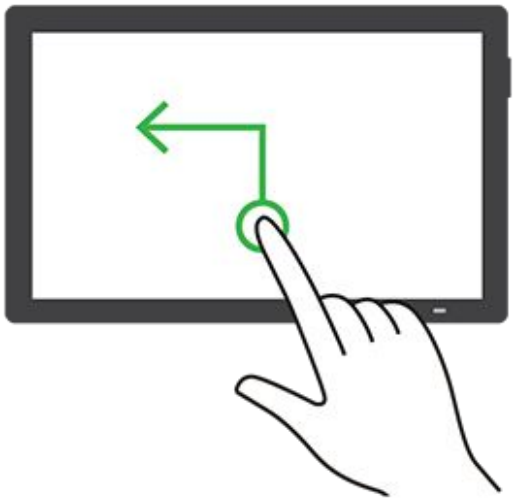	ออกจากแอปพลิเคชันและย้อนกลับไปยังหน้าจอหลัก
ใช้นิ้วมือหนึ่งนิ้วปัดลงแล้วปัดไปทางซ้าย 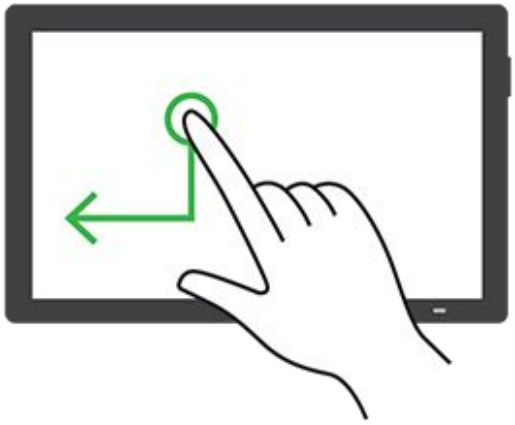	กลับไปยังการตั้งค่าก่อนหน้า

การใช้แป้นพิมพ์บนหน้าจอ

เมื่อแป้นพิมพ์บนหน้าจอปรากฏขึ้น ให้ทำอย่างน้อยหนึ่งรายการต่อไปนี้:

- แตะปุ่มเพื่อพูดและพิมพ์ตัวอักษรลงในช่อง
- ลากนิ้วมือไปยังตัวอักษรต่างๆ เพื่อพูดและพิมพ์ตัวอักษรลงในช่อง
- แตะกล่องข้อความโดยใช้นิ้วมือสองนิ้วเพื่อพูดตัวอักษรในช่อง
- แตะ **Backspace** เพื่อลบตัวอักษร

การเปิดใช้งานโหมดการขยาย

1. ด้วยการเคลื่อนไหวเพียงหนึ่งครั้งโดยใช้นิ้วมือเพียงหนึ่งนิ้วบนส่วนแสดงผล ปัดไปทางซ้ายช้าๆ แล้วปัดขึ้นจนกว่าคุณจะได้ยินข้อความเสียง

> **Note:** สำหรับเครื่องพิมพ์รุ่นที่ไม่มีลำโพงในตัว ให้ใช้หูฟังเพื่อฟังข้อความ

2. ใช้นิ้วมือสองนิ้วดำเนินการดังนี้:

> **Note:** หากท่าทางดังกล่าวใช้ไม่ได้ผล ให้กดให้แรงขึ้น

   a. แตะ **โหมดการขยาย**
   b. แตะ **ตกลง**

> **Note:** หากท่าทางดังกล่าวใช้ไม่ได้ผล ให้กดให้แรงขึ้น

สำหรับข้อมูลเพิ่มเติมเกี่ยวกับการนำทางในหน้าจอขยาย โปรดดู การเลื่อนดูบนหน้าจอโดยใช้ท่าทาง on page 96

การปรับอัตราเสียงพูดของการแนะนำด้วยเสียง

1. จากแผงควบคุม ไปที่ **การตั้งค่า › อุปกรณ์ › การเข้าถึง › อัตราเสียงพูด**
2. เลือกอัตราเสียงพูด

การปรับระดับเสียงที่ตั้งไว้ของหูฟัง

1. จากแผงควบคุม ไปที่ **การตั้งค่า › อุปกรณ์ › การเข้าถึง**
2. ปรับระดับเสียงหูฟัง

> **Note:** ระดับเสียงจะรีเซ็ตเป็นค่าเริ่มต้นหลังจากที่ผู้ใช้ออกจากโหมดความช่วยเหลือสำหรับผู้พิการ หรือเมื่อเครื่องพิมพ์เริ่มทำงานหลังจากอยู่ในโหมด**พักเครื่อง**หรือ**ไฮเบอร์เนต**

การปรับระดับเสียงที่ตั้งไว้ของลำโพงภายใน

1. จากแผงควบคุม ปัดไปทางขวาที่ศูนย์ควบคุม
2. ปรับระดับเสียง

หมายเหตุ

- หากเปิดใช้งาน**โหมดเงียบ** เสียงเตือนจะถูกปิด การตั้งค่านี้ยังทำให้เครื่องพิมพ์ทำงานช้าลงด้วย
- ระดับเสียงจะรีเซ็ตเป็นค่าเริ่มต้นหลังจากที่ผู้ใช้ออกจากโหมดความช่วยเหลือสำหรับผู้พิการ หรือเมื่อเครื่องพิมพ์เริ่มทำงานหลังจากอยู่ในโหมด**พักเครื่อง**หรือ**ไฮเบอร์เนต**

การเปิดใช้งานรหัสผ่านด้วยการพูดหรือหมายเลขประจำตัวส่วนบุคคล

1. จากแผงควบคุม ไปที่ **การตั้งค่า › อุปกรณ์ › การเข้าถึง › พูดรหัสผ่าน/รหัส PIN**
2. เปิดใช้งานการตั้งค่า

การป้อนกระดาษและวัสดุพิมพ์ชนิดพิเศษ

การตั้งค่าขนาดและประเภทกระดาษ

1. จากแผงควบคุม ไปที่ **การตั้งค่า › กระดาษ › การกำหนดค่าถาด › ขนาด/ประเภทของกระดาษ**
2. เลือกแหล่งกระดาษ
3. ตั้งค่าขนาดและประเภทกระดาษ

การกำหนดการตั้งค่ากระดาษ ยูนิเวอร์แซล

เมนู **การตั้งค่าแบบยูนิเวอร์แซล** ช่วยให้คุณสามารถตั้งค่าขนาดและความสูงของขนาดกระดาษที่ไม่ได้ตั้งค่าไว้ล่วงหน้าในเครื่องพิมพ์

1. จากแผงควบคุม ไปที่ **การตั้งค่า › กระดาษ › การกำหนดค่าวัสดุพิมพ์ › การตั้งค่าแบบยูนิเวอร์แซล**
2. เลือก **ถาดป้อนเอกสารทั้งหมด** จากนั้น กำหนดค่าการตั้งค่าสำหรับขนาดกระดาษที่คุณต้องการปรับเปลี่ยน

การใส่กระดาษในถาด 550 แผ่น

ข้อควรระวัง—อันตรายจากการเอียง
เพื่อลดความเสี่ยงจากความไม่แน่นอนของอุปกรณ์ ให้ใส่ถาดกระดาษแยกกัน ให้ปิดถาดอื่นๆ ไว้จนกว่าจำเป็นต้องใช้

1. เปิดถาด

   Note: เพื่อหลีกเลี่ยงกระดาษติด อย่าเปิดถาดออกขณะที่เครื่องพิมพ์กำลังทำงาน

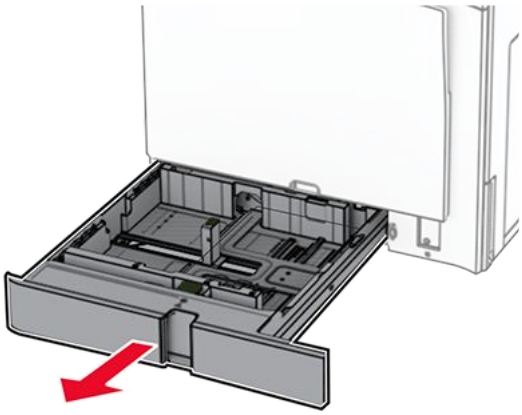

2. ปรับตัวนำให้ตรงกับขนาดของกระดาษที่คุณใส่

หมายเหตุ
- ใช้สัญญาณด้านล่างถาดเพื่อจัดตำแหน่งตัวกั้น
- กระดาษที่ตอกรูแล้วรองรับเฉพาะในถาดมาตรฐาน 550 แผ่นเท่านั้น
- กระดาษขนาด A3 รองรับเฉพาะในถาดเสริม 550 แผ่นเท่านั้น

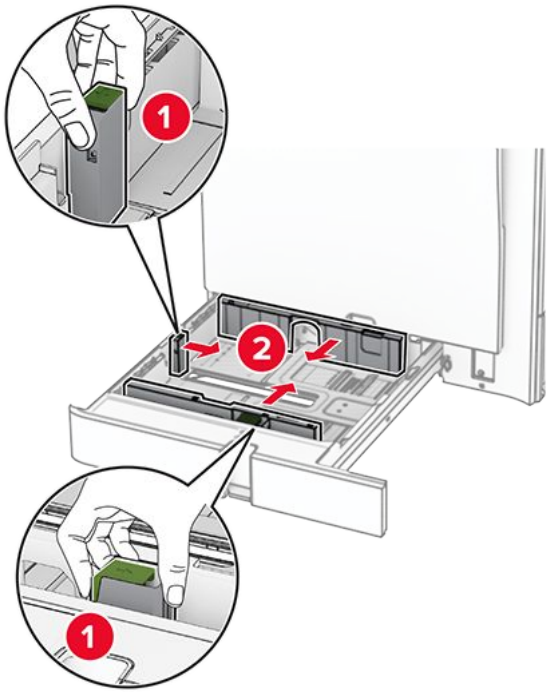

3. งอ คลี่และจัดแนวขอบกระดาษก่อนป้อนกระดาษ

4. ป้อนปึกกระดาษโดยให้ด้านที่ต้องการจะพิมพ์หงายหน้าขึ้น

หมายเหตุ
- อย่าเลื่อนกระดาษเข้าไปในถาด
- ตรวจสอบว่าความสูงของปึกกระดาษอยู่ต่ำกว่าขีดแสดงระดับกระดาษสูงสุดหรือไม่ การใส่กระดาษเยอะเกินไปอาจทำให้กระดาษติด

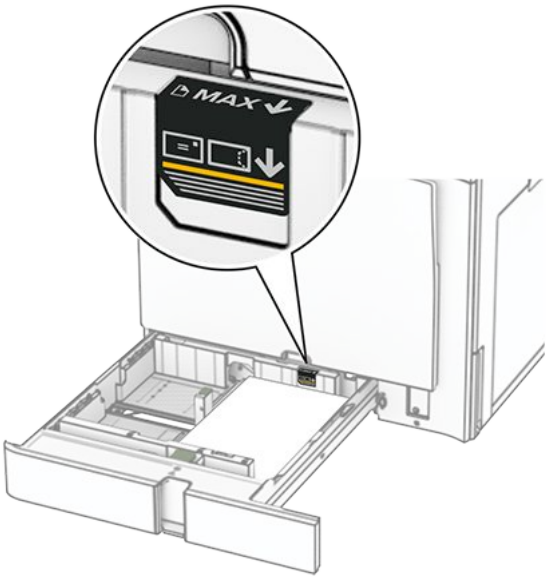

5. ใส่ถาดกระดาษ

   หากจำเป็น ให้ตั้งขนาดกระดาษและประเภทกระดาษให้ตรงกับกระดาษที่ใส่ในถาด

Note: เมื่อติดตั้งถาดรับงานพิมพ์แล้ว หน้ากระดาษจะถูกหมุน 180° เมื่อทำการพิมพ์

เมื่อใส่กระดาษหัวจดหมาย ให้ดำเนินการใดๆ ต่อไปนี้:

ในกรณีที่ไม่มีถาดรับงานพิมพ์เสริม	ในกรณีที่มีถาดรับงานพิมพ์เสริม
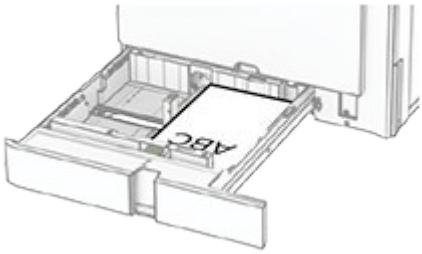 การพิมพ์แบบหนึ่งด้าน ขอบยาว	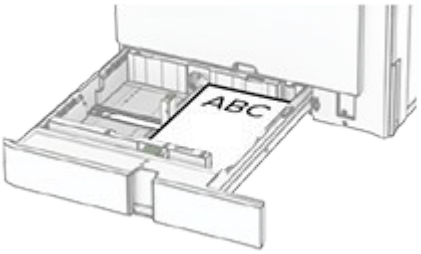 การพิมพ์แบบหนึ่งด้าน ขอบยาว

ในกรณีที่ไม่มีถาดรับงานพิมพ์เสริม	ในกรณีที่มีถาดรับงานพิมพ์เสริม
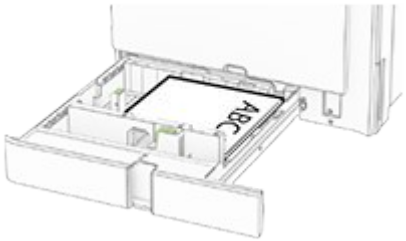 การพิมพ์แบบหนึ่งด้าน ขอบสั้น	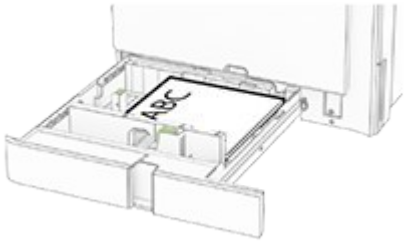 การพิมพ์แบบหนึ่งด้าน ขอบสั้น
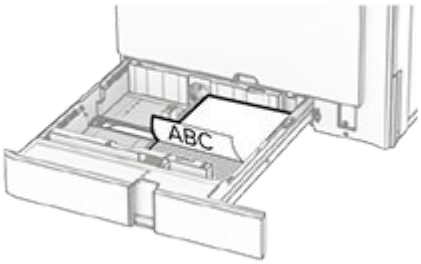 การพิมพ์แบบสองด้าน ขอบยาว	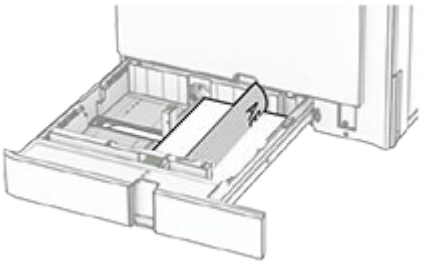 การพิมพ์แบบสองด้าน ขอบยาว
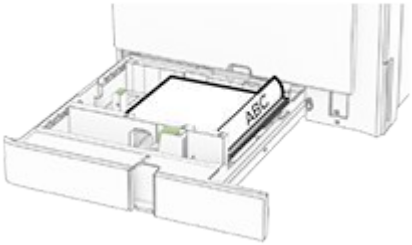 การพิมพ์แบบสองด้าน ขอบสั้น	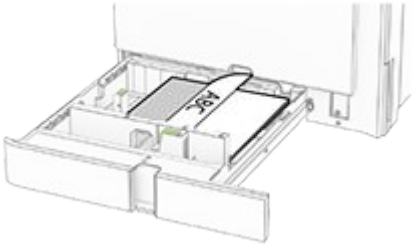 การพิมพ์แบบสองด้าน ขอบสั้น

เมื่อใส่กระดาษที่ตอกรูแล้ว ให้ดำเนินการใดๆ ต่อไปนี้:

ในกรณีที่ไม่มีถาดรับงานพิมพ์เสริม	ในกรณีที่มีถาดรับงานพิมพ์เสริม
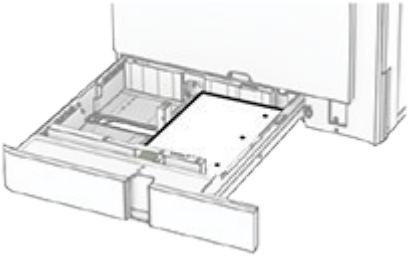 การพิมพ์แบบหนึ่งด้าน ขอบยาว	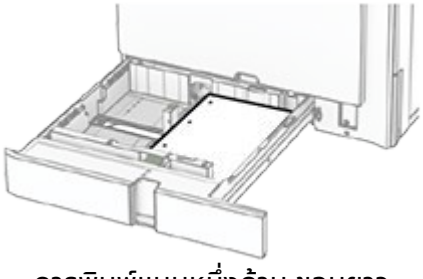 การพิมพ์แบบหนึ่งด้าน ขอบยาว
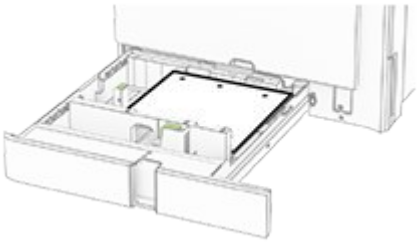 การพิมพ์แบบหนึ่งด้าน ขอบสั้น	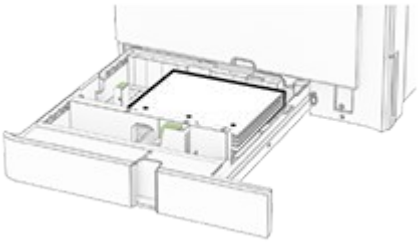 การพิมพ์แบบหนึ่งด้าน ขอบสั้น

ในกรณีที่ไม่มีถาดรับงานพิมพ์เสริม	ในกรณีที่มีถาดรับงานพิมพ์เสริม
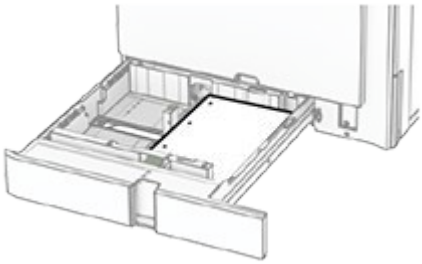 การพิมพ์แบบสองด้าน ขอบยาว	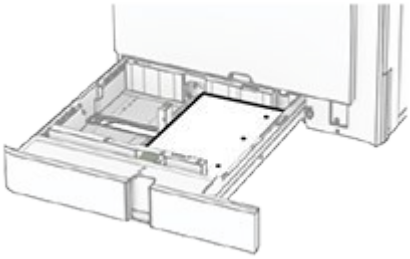 การพิมพ์แบบสองด้าน ขอบยาว
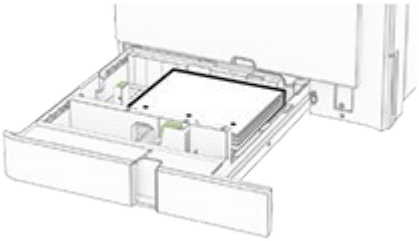 การพิมพ์แบบสองด้าน ขอบสั้น	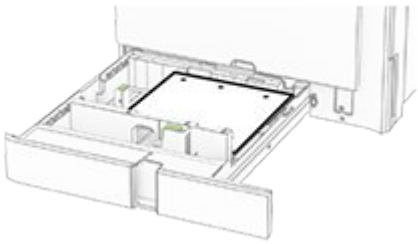 การพิมพ์แบบสองด้าน ขอบสั้น

การใส่กระดาษในถาดบรรจุคู่ 2000 แผ่น

ข้อควรระวัง—อันตรายจากการเอียง
เพื่อลดความเสี่ยงจากความไม่แน่นอนของอุปกรณ์ ให้ใส่ถาดกระดาษแยกกัน ให้ปิดถาดอื่นๆ ไว้จนกว่าจำเป็นต้องใช้

1. เปิดถาด

   Note: เพื่อหลีกเลี่ยงกระดาษติด อย่าดึงถาดออกขณะที่เครื่องพิมพ์กำลังทำงาน

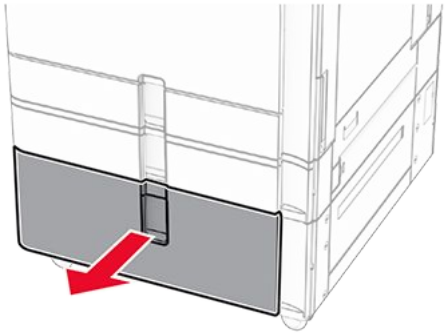

2. งอ คลี่และจัดแนวขอบกระดาษก่อนป้อนกระดาษ

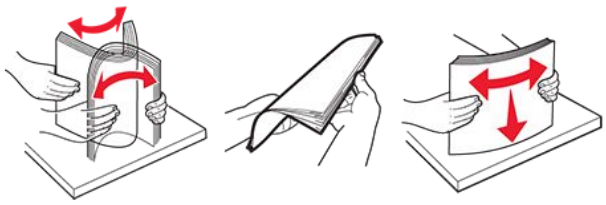

3. ป้อนปึกกระดาษในถาดรองกระดาษทางด้านขวา โดยให้ด้านที่ต้องการจะพิมพ์หงายหน้าขึ้น

หมายเหตุ

- อย่าเลื่อนกระดาษเข้าไปในถาด
- ตรวจสอบว่าความสูงของปึกกระดาษอยู่ต่ำกว่าขีดแสดงระดับกระดาษสูงสุดหรือไม่ การใส่กระดาษเยอะเกินไปอาจทำให้กระดาษติด

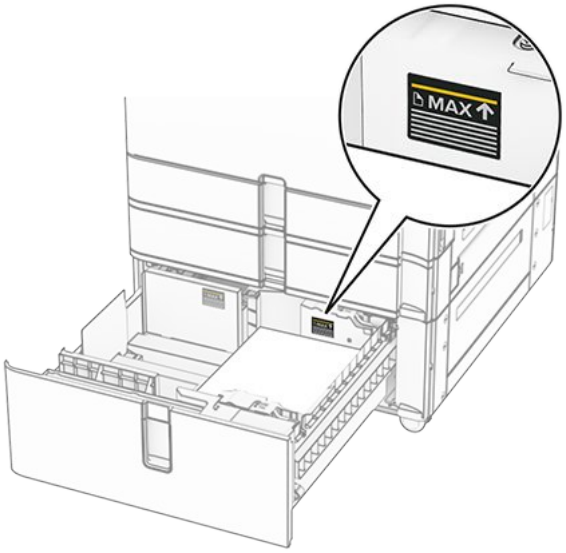

4. ใส่ถาดรองกระดาษด้านขวาเข้าในเครื่องพิมพ์
5. ป้อนปึกกระดาษในถาดรองกระดาษทางด้านซ้าย โดยให้ด้านที่ต้องการจะพิมพ์หงายหน้าขึ้น

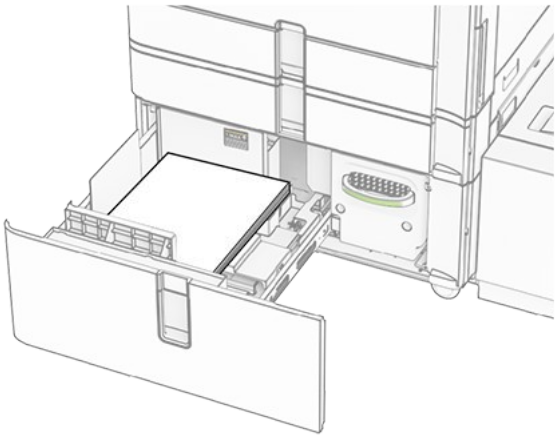

6. ใส่ถาดกระดาษ

   หากจำเป็น ให้ตั้งขนาดกระดาษและประเภทกระดาษให้ตรงกับกระดาษที่ใส่ในถาด

Note: เมื่อติดตั้งถาดรับงานพิมพ์แล้ว หน้ากระดาษจะถูกหมุน 180° เมื่อทำการพิมพ์

เมื่อใส่กระดาษหัวจดหมายสำหรับการพิมพ์หนึ่งด้าน ให้ใส่กระดาษโดยหงายหน้าขึ้นและให้ส่วนหัวหันเข้าหาด้านหน้าของถาด

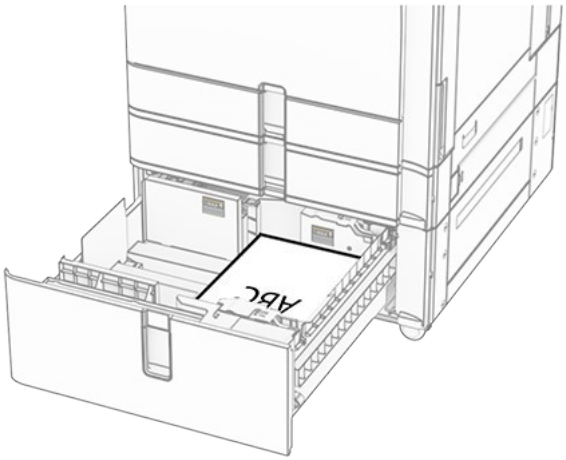

เมื่อใส่กระดาษหัวจดหมายสำหรับการพิมพ์สองด้าน ให้ใส่กระดาษโดยคว่ำหน้าลงและให้ส่วนหัวหันเข้าหาด้านหน้าของถาด

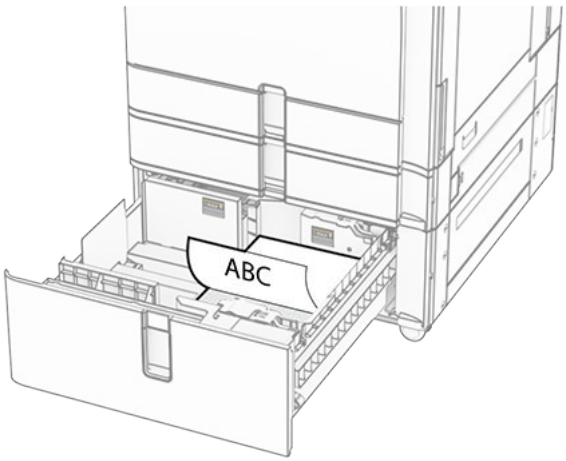

การใส่กระดาษในถาด 1500 แผ่น

ข้อควรระวัง—อันตรายจากการเอียง
เพื่อลดความเสี่ยงจากความไม่แน่นอนของอุปกรณ์ ให้ใส่ถาดกระดาษแยกกัน ให้ปิดถาดอื่นๆ ไว้จนกว่าจำเป็นต้องใช้

1. เปิดฝาปิด K

   Note: เพื่อหลีกเลี่ยงกระดาษติด อย่าเปิดถาดออกขณะที่เครื่องพิมพ์กำลังทำงาน

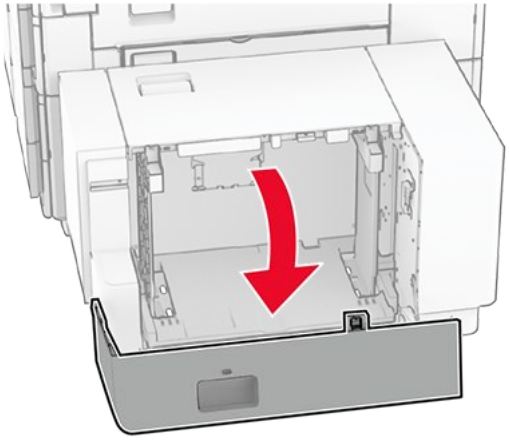

2. งอ คลี่และจัดแนวขอบกระดาษก่อนป้อนกระดาษ

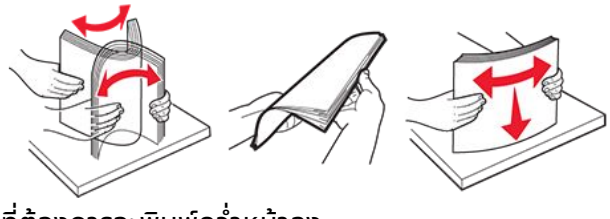

3. ป้อนปึกกระดาษโดยให้ด้านที่ต้องการจะพิมพ์คว่ำหน้าลง

หมายเหตุ
- อย่าเลื่อนกระดาษเข้าไปในถาด
- ตรวจสอบว่าความสูงของปึกกระดาษอยู่ต่ำกว่าขีดแสดงระดับกระดาษสูงสุดหรือไม่ การใส่กระดาษเยอะเกินไปอาจทำให้กระดาษติด

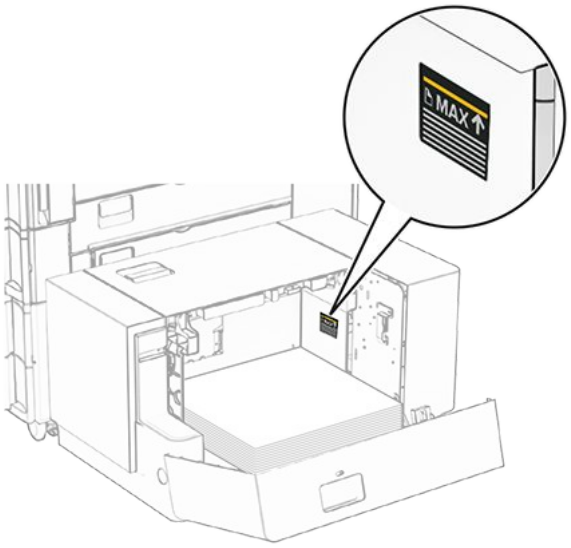

4. ปิดฝาปิด K

   หากจำเป็น ให้ตั้งขนาดกระดาษและประเภทกระดาษให้ตรงกับกระดาษที่ใส่ในถาด

เมื่อใส่กระดาษหัวจดหมายสำหรับการพิมพ์หนึ่งด้าน ให้ใส่กระดาษโดยคว่ำหน้าลงและให้ส่วนหัวหันเข้าหาด้านหลังของเครื่องพิมพ์

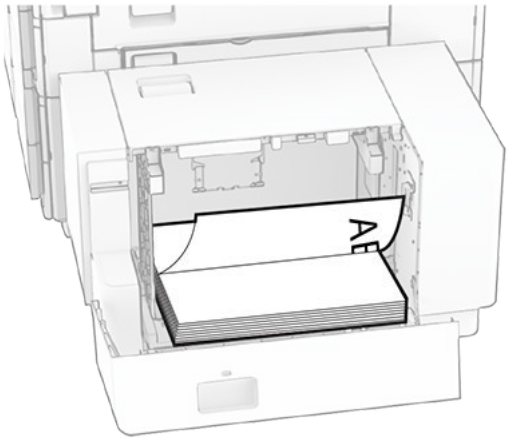

เมื่อใส่กระดาษหัวจดหมายสำหรับการพิมพ์สองด้าน ให้ใส่กระดาษโดยหงายหน้าขึ้นและให้ส่วนหัวหันเข้าหาด้านหลังของเครื่องพิมพ์

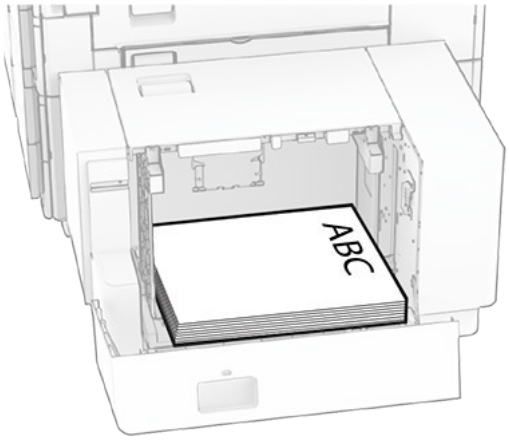

เมื่อใส่กระดาษขนาดอื่น ให้ตรวจสอบว่าได้ปรับตัวนำแล้ว ปฏิบัติดังต่อไปนี้:

1. ใช้ไขควงหัวแบนถอดสกรูออกจากแผงนำกระดาษ

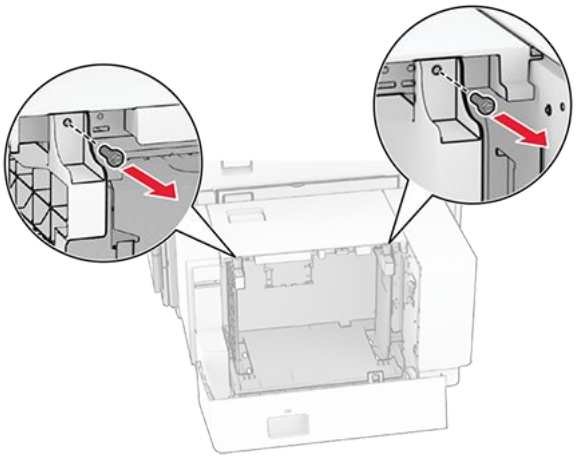

2. นำแผงนำกระดาษออก

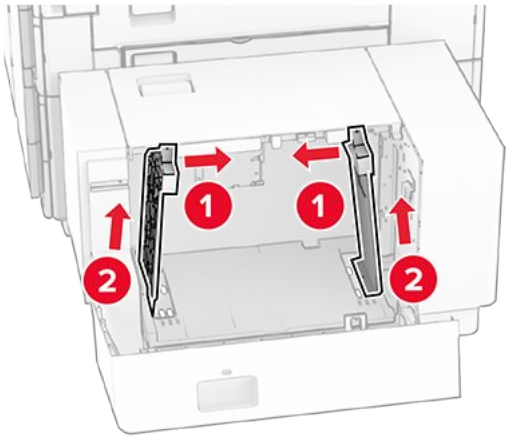

3. ปรับแผงนำกระดาษให้ตรงกับขนาดของกระดาษที่คุณใส่

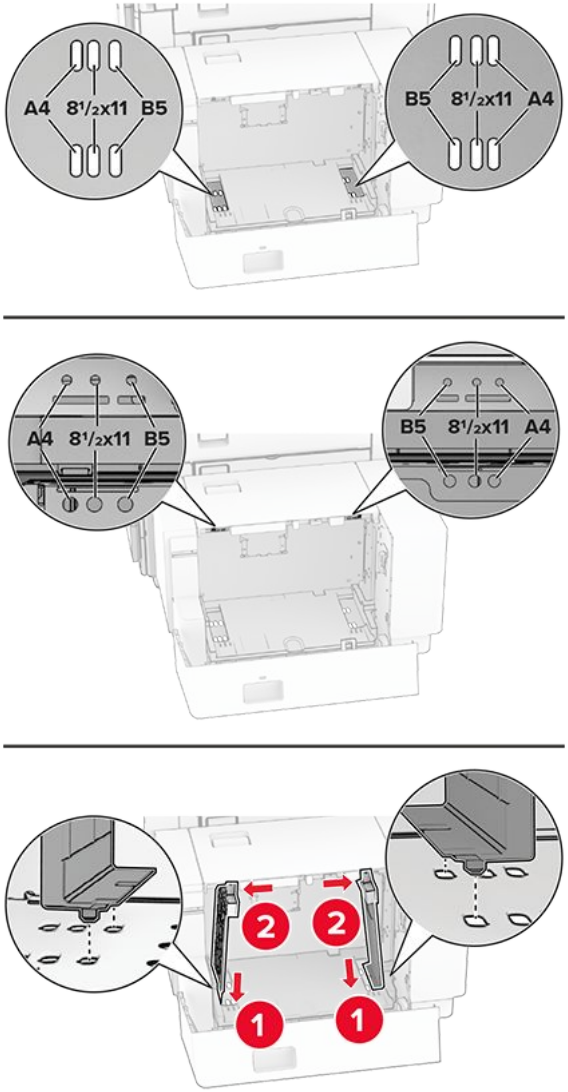

4. ติดตั้งสกรูบนแผงนำกระดาษ

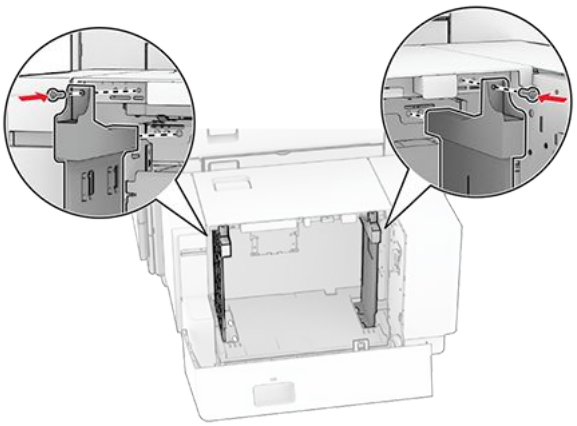

การใส่ตัวป้อนกระดาษอเนกประสงค์

1. เปิดตัวป้อนกระดาษอเนกประสงค์

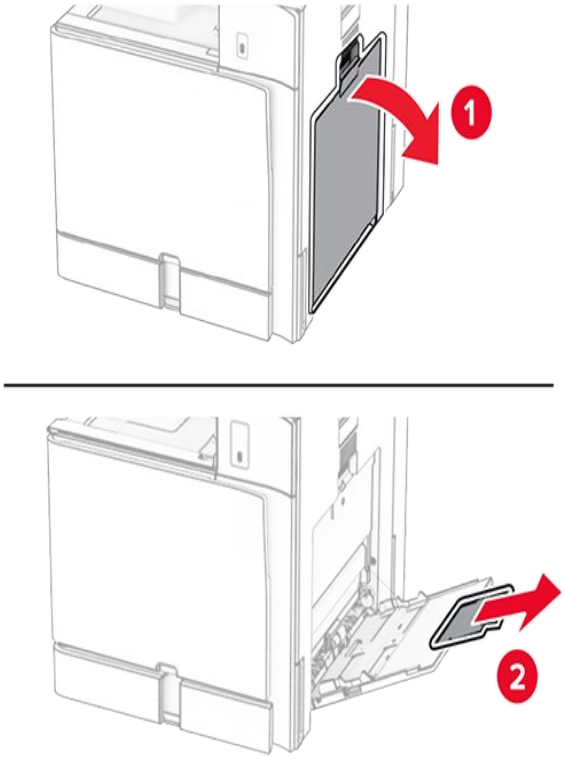

2. ปรับแผงนำกระดาษด้านข้างให้ตรงกับขนาดของกระดาษที่คุณใส่

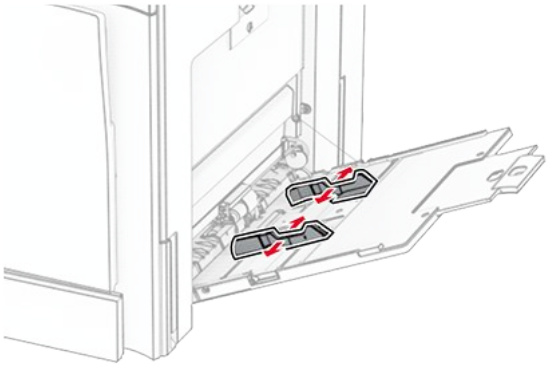

3. งอ คลี่และจัดแนวขอบกระดาษก่อนป้อนกระดาษ

4. ใส่กระดาษ
   - เมื่อใส่กระดาษหัวจดหมาย ให้ดำเนินการอย่างใดอย่างหนึ่งต่อไปนี้:

ในกรณีที่ไม่มีถาดรับงานพิมพ์	ในกรณีที่มีถาดรับงานพิมพ์
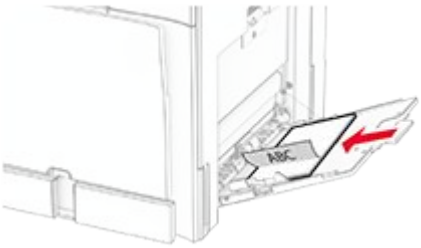 การพิมพ์แบบหนึ่งด้าน ขอบยาว	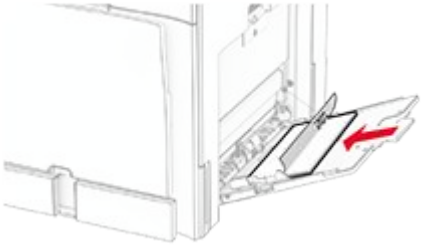 การพิมพ์แบบหนึ่งด้าน ขอบยาว
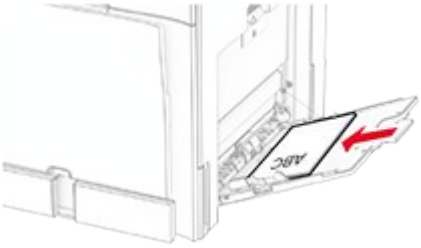 การพิมพ์แบบสองด้าน ขอบยาว	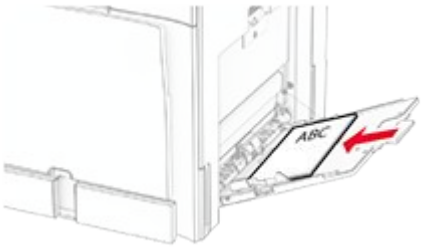 การพิมพ์แบบสองด้าน ขอบยาว

   - เมื่อใส่กระดาษที่ตอกรูแล้ว ให้ดำเนินการอย่างใดอย่างหนึ่งต่อไปนี้:

ในกรณีที่ไม่มีถาดรับงานพิมพ์	ในกรณีที่มีถาดรับงานพิมพ์
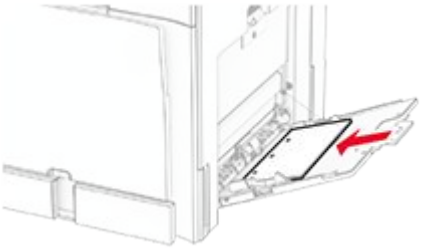 การพิมพ์แบบหนึ่งด้าน ขอบยาว	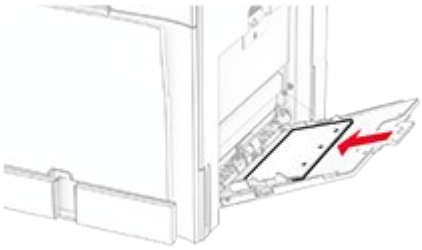 การพิมพ์แบบหนึ่งด้าน ขอบยาว
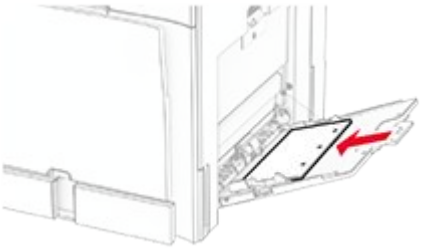 การพิมพ์แบบสองด้าน ขอบยาว	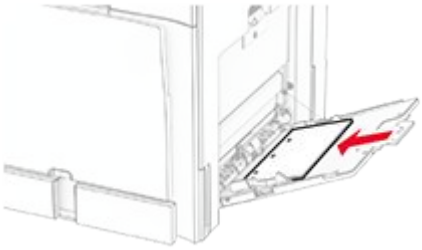 การพิมพ์แบบสองด้าน ขอบยาว

สำหรับ Envelope

ใส่ Envelope โดยหงายด้านที่มีแผ่นปิดไปที่ด้านหลังของเครื่องพิมพ์ ใส่ Envelope ของยุโรปโดยหงายด้านที่มีแผ่นปิดขึ้น และป้อนเข้าในตัวป้อนกระดาษอเนกประสงค์ก่อน

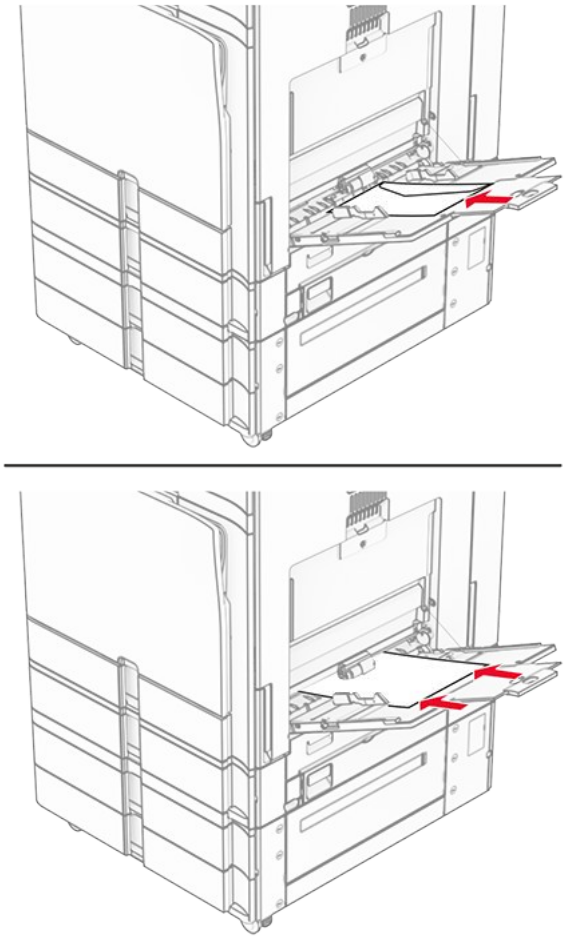

Note: เมื่อติดตั้งถาดรับงานพิมพ์แล้ว หน้ากระดาษจะถูกหมุน 180° เมื่อทำการพิมพ์

การเชื่อมโยงถาด

1. เปิดเว็บบราวเซอร์แล้วพิมพ์ IP แอดเดรสของเครื่องพิมพ์ในช่องแอดเดรส

   หมายเหตุ
   - ดู IP แอดเดรสของเครื่องพิมพ์บนหน้าจอหลักของเครื่องพิมพ์ IP แอดเดรสจะเป็นตัวเลขสี่ชุดที่คั่นด้วยจุด เช่น 123.123.123.123
   - หากคุณกำลังใช้เซิร์ฟเวอร์พร็อกซี่ ให้ปิดใช้งานชั่วคราวเพื่อโหลดเว็บเพจอย่างถูกต้อง

2. คลิกที่ **การตั้งค่า › กระดาษ › การกำหนดค่าถาด**
3. ตั้งค่าขนาดกระดาษและประเภทกระดาษเหมือนกันสำหรับถาดที่คุณกำลังเชื่อมโยง

   Note: ตรวจสอบว่าได้ใส่ถาดที่เชื่อมโยงโดยมีแนวกระดาษเหมือนกัน

4. บันทึกการตั้งค่า
5. คลิกที่ **การตั้งค่า › อุปกรณ์ › การดูแลรักษา › เมนูการกำหนดค่า › การกำหนดค่าถาด**
6. ตั้งให้ **การเชื่อมโยงถาด** เป็น **อัตโนมัติ**
7. บันทึกการตั้งค่า

ในการยกเลิกการเชื่อมโยงถาด ให้ตรวจสอบว่าไม่มีถาดที่มีการตั้งค่าขนาดกระดาษและประเภทกระดาษเหมือนกัน

> **คำเตือน—อาจเกิดความเสียหายได้**
> อุณหภูมิของฟิวเซอร์จะแตกต่างกันไปตามประเภทกระดาษที่ระบุ เพื่อหลีกเลี่ยงปัญหาเกี่ยวกับการพิมพ์ ให้ตรวจสอบว่าการตั้งค่าประเภทกระดาษในเครื่องพิมพ์กับกระดาษที่ใส่ไว้ในถาดนั้นเหมือนกัน

การติดตั้งและการอัปเดตซอฟต์แวร์ ไดรเวอร์ และเฟิร์มแวร์

การติดตั้งซอฟต์แวร์เครื่องพิมพ์

> **หมายเหตุ**
>
> - ไดรเวอร์การพิมพ์จะรวมอยู่ในชุดโปรแกรมติดตั้งซอฟต์แวร์
> - สำหรับคอมพิวเตอร์ Macintosh ที่มี macOS เวอร์ชัน 10.7 หรือใหม่กว่า คุณไม่จำเป็นต้องติดตั้งไดรเวอร์เพื่อพิมพ์ด้วยเครื่องพิมพ์ที่รองรับ AirPrint หากต้องการคุณสมบัติการพิมพ์ที่กำหนดเอง คุณต้องดาวน์โหลดไดรเวอร์การพิมพ์

1. ไปที่หน้าไดรเวอร์และการดาวน์โหลด
2. พิมพ์รุ่นของเครื่องพิมพ์ จากนั้นคลิก **ค้นหาไดรเวอร์และดาวน์โหลด**
3. ในส่วน **เฟิร์มแวร์ที่แนะนำ** คลิกที่ไฟล์
4. คลิก **เริ่มดาวน์โหลด**

   > **Note:** คุณสามารถบันทึกไฟล์ลงในคอมพิวเตอร์หรือแฟลชไดรฟ์ก็ได้

5. หลังจากที่ดาวน์โหลดซอฟต์แวร์ ให้ค้นหาและรันไฟล์ปฏิบัติการ **(.exe)**

การเพิ่มเครื่องพิมพ์เข้ากับคอมพิวเตอร์

ก่อนที่จะเริ่มต้น ให้เลือกทำอย่างใดอย่างหนึ่งต่อไปนี้:

- เชื่อมต่อเครื่องพิมพ์และคอมพิวเตอร์เข้ากับเครือข่ายเดียวกัน หากต้องการข้อมูลเพิ่มเติมเกี่ยวกับการเชื่อมต่อเครื่องพิมพ์เข้ากับเครือข่าย โปรดดูที่ การเชื่อมต่อเครื่องพิมพ์เข้ากับเครือข่าย Wi-Fi on page 267
- การเชื่อมต่อคอมพิวเตอร์เข้ากับเครื่องพิมพ์ โปรดดูข้อมูลเพิ่มเติมที่ การเชื่อมต่อคอมพิวเตอร์เข้ากับเครื่องพิมพ์ on page 270
- เชื่อมต่อเครื่องพิมพ์เข้ากับคอมพิวเตอร์โดยใช้สาย USB โปรดดูข้อมูลเพิ่มเติมที่ พอร์ตเครื่องพิมพ์ on page 91

  > **Note:** สายเคเบิล USB จะจำหน่ายแยกต่างหาก

สำหรับผู้ใช้ Windows

1. ติดตั้งไดรเวอร์การพิมพ์บนคอมพิวเตอร์

> **Note:** โปรดดูข้อมูลเพิ่มเติมที่ การติดตั้งซอฟต์แวร์เครื่องพิมพ์ on page 117

2. เปิด **เครื่องพิมพ์และเครื่องสแกน** แล้วคลิก **เพิ่มเครื่องพิมพ์หรือเครื่องสแกน**
3. ทั้งนี้ขึ้นอยู่กับการเชื่อมต่อเครื่องพิมพ์ของคุณ ให้ดำเนินการข้อใดข้อหนึ่งต่อไปนี้:
   - เลือกเครื่องพิมพ์จากรายการ จากนั้นคลิกที่**เพิ่มอุปกรณ์**
   - คลิ **แสดงเครื่องพิมพ์ Wi-Fi Direct** เลือกเครื่องพิมพ์แล้วคลิก**เพิ่มอุปกรณ์**
   - คลิก**เครื่องพิมพ์ที่ฉันต้องการไม่อยู่ในรายการ** จากนั้นจากหน้าต่าง**เพิ่มเครื่องพิมพ์** ให้ดำเนินการดังนี้:
     1. เลือก**เพิ่มเครื่องพิมพ์โดยใช้ IP แอดเดรสหรือชื่อโฮสต์** แล้วคลิก**ถัดไป**
     2. ในช่องประเภทอุปกรณ์ เลือก **อุปกรณ์ TCP/IP**
     3. ในช่องชื่อโฮสต์หรือ IP แอดเดรส ให้พิมพ์ IP แอดเดรสของเครื่องพิมพ์แล้วคลิก**ถัดไป**

     > **หมายเหตุ**
     > - ดู IP แอดเดรสของเครื่องพิมพ์บนหน้าจอหลักของเครื่องพิมพ์ IP แอดเดรสจะเป็นตัวเลขสี่ชุดที่คั่นด้วยจุด เช่น 123.123.123.123
     > - หากคุณกำลังใช้เซิร์ฟเวอร์พร็อกซี่ ให้ปิดใช้งานชั่วคราวเพื่อโหลดเว็บเพจอย่างถูกต้อง

     4. เลือกไดรเวอร์การพิมพ์ จากนั้นคลิก**ถัดไป**
     5. เลือก**ใช้ไดรเวอร์ที่ติดตั้งอยู่ในปัจจุบัน (แนะนำ)** แล้วคลิก**ถัดไป**
     6. พิมพ์ชื่อเครื่องพิมพ์แล้วคลิก**ถัดไป**
     7. คลิก **เสร็จสิ้น**.

สำหรับผู้ใช้ Macintosh

1. เปิด **เครื่องพิมพ์และเครื่องสแกน**
2. คลิก **เพิ่มเครื่องพิมพ์ เครื่องสแกน หรือแฟกซ์** จากนั้นเลือกเครื่องพิมพ์
3. จากเมนู **เพิ่มเครื่องพิมพ์** ให้เลือกไดรเวอร์การพิมพ์

> **หมายเหตุ**
> - ในการใช้ไดรเวอร์การพิมพ์ของ Macintosh ให้เลือก **AirPrint** หรือ **Secure AirPrint**
> - หากต้องการคุณสมบัติการพิมพ์ที่กำหนดเอง คุณต้องเลือกไดรเวอร์การพิมพ์ ในการติดตั้งไดรเวอร์ โปรดดูที่ การติดตั้งซอฟต์แวร์เครื่องพิมพ์ on page 117

4. การเพิ่มเครื่องพิมพ์

การส่งออกไฟล์การกำหนดค่า

1. เปิดเว็บบราวเซอร์แล้วพิมพ์ IP แอดเดรสของเครื่องพิมพ์ในช่องแอดเดรส

หมายเหตุ
- ดู IP แอดเดรสของเครื่องพิมพ์บนหน้าจอหลักของเครื่องพิมพ์ IP แอดเดรสจะเป็นตัวเลขสี่ชุดที่คั่นด้วยจุด เช่น 123.123.123.123
- หากคุณกำลังใช้เซิร์ฟเวอร์พร็อกซี่ ให้ปิดใช้งานชั่วคราวเพื่อโหลดเว็บเพจอย่างถูกต้อง

2. จาก Embedded Web Server ให้คลิก **ส่งออกการกำหนดค่า**
3. เลือกการกำหนดค่าที่จะส่งออก

Note: ไฟล์จะถูกส่งออกในรูปแบบ ZIP หรือ CSV ขึ้นอยู่กับการกำหนดค่าที่คุณเลือก

การนำเข้าไฟล์การกำหนดค่า

1. เปิดเว็บบราวเซอร์แล้วพิมพ์ IP แอดเดรสของเครื่องพิมพ์ในช่องแอดเดรส

หมายเหตุ
- ดู IP แอดเดรสของเครื่องพิมพ์บนหน้าจอหลักของเครื่องพิมพ์ IP แอดเดรสจะเป็นตัวเลขสี่ชุดที่คั่นด้วยจุด เช่น 123.123.123.123
- หากคุณกำลังใช้เซิร์ฟเวอร์พร็อกซี่ ให้ปิดใช้งานชั่วคราวเพื่อโหลดเว็บเพจอย่างถูกต้อง

2. จาก Embedded Web Server ให้คลิก **นำเข้าการกำหนดค่า**
3. เรียกดูตำแหน่งที่บันทึกไฟล์ดังกล่าว

Note: ไฟล์จะถูกบันทึกไว้ในรูปแบบ ZIP หรือ CSV

4. คลิก **นำเข้า**

กำลังเพิ่มตัวเลือกที่มีในไดรเวอร์การพิมพ์

สำหรับผู้ใช้ Windows

1. เปิดโฟลเดอร์เครื่องพิมพ์
2. เลือกเครื่องพิมพ์ที่คุณต้องการอัปเดตแล้วเลือกทำอย่างใดอย่างหนึ่งต่อไปนี้:
   - สำหรับ Windows 7 หรือใหม่กว่า ให้เลือก **คุณสมบัติของเครื่องพิมพ์**
   - สำหรับรุ่นก่อนหน้า ให้เลือก **คุณสมบัติ**
3. ไปที่แท็บ**การกำหนดค่า** แล้วเลือก **อัปเดตทันที - ถามเครื่องพิมพ์**
4. ใช้การเปลี่ยนแปลง

สำหรับผู้ใช้ Macintosh

1. เปิด **เครื่องพิมพ์และเครื่องสแกน**
2. คลิก **เพิ่มเครื่องพิมพ์ เครื่องสแกน หรือแฟกซ์** จากนั้นเลือกเครื่องพิมพ์
3. เลือกไดรเวอร์การพิมพ์
4. ใช้การเปลี่ยนแปลง

คำแนะนำเกี่ยวกับเฟิร์มแวร์เครื่องพิมพ์

การตรวจสอบเวอร์ชันของเฟิร์มแวร์ของเครื่องพิมพ์

การใช้ Embedded Web Server

> **Note:** ตรวจสอบให้แน่ใจว่าเครื่องพิมพ์เชื่อมต่อกับเครือข่ายแล้ว

1. เปิดเว็บบราวเซอร์แล้วพิมพ์ IP แอดเดรสของเครื่องพิมพ์ในช่องแอดเดรส

   > **หมายเหตุ**
   > - IP แอดเดรสจะเป็นตัวเลขสี่ชุดที่คั่นด้วยจุด เช่น 123.123.123.123
   > - หากคุณกำลังใช้เซิร์ฟเวอร์พร็อกซี่ ให้ปิดใช้งานชั่วคราวเพื่อโหลดเว็บเพจอย่างถูกต้อง

2. คลิกที่ **รายงาน › อุปกรณ์ › ข้อมูลอุปกรณ์**
3. มองหา **ฐาน**

   > **Note:** เวอร์ชันของเฟิร์มแวร์จะปรากฏเป็นชุดตัวอักษรและตัวเลขคั่นด้วยจุด ตัวอย่างเช่น ABCDE.123.123

การใช้แผงควบคุม

1. ไปที่ **การตั้งค่า › อุปกรณ์ › เกี่ยวกับเครื่องพิมพ์นี้**
2. มองหา **เวอร์ชั่นเฟิร์มแวร์**

   > **Note:** เวอร์ชันของเฟิร์มแวร์จะปรากฏเป็นชุดตัวอักษรและตัวเลขคั่นด้วยจุด ตัวอย่างเช่น ABCDE.123.123

การดาวน์โหลดเฟิร์มแวร์ของเครื่องพิมพ์

1. ไปที่หน้าไดรเวอร์และการดาวน์โหลด
2. พิมพ์รุ่นของเครื่องพิมพ์ จากนั้นคลิก **ค้นหาไดรเวอร์และดาวน์โหลด**
3. ในส่วน**เฟิร์มแวร์ที่แนะนำ** คลิกที่ไฟล์ ZIP

4. ยอมรับข้อตกลงใบอนุญาตการใช้งานสำหรับผู้ใช้ จากนั้นเริ่มทำการดาวน์โหลด

> **Note:** คุณสามารถบันทึกไฟล์ลงในคอมพิวเตอร์หรือแฟลชไดรฟ์ก็ได้

5. หลังจากดาวน์โหลดเฟิร์มแวร์ ให้แตกไฟล์ ZIP จากนั้นค้นหาไฟล์แฟลชของเฟิร์มแวร์ **(.fls)**

การอัปเดตเฟิร์มแวร์

การอัปเดตเฟิร์มแวร์โดยใช้แผงควบคุม

โดยใช้ศูนย์การแจ้งเตือน

> **Note:** วิธีนี้ใช้ได้ในรุ่นเครื่องพิมพ์บางรุ่นเท่านั้น

1. จากแผงควบคุม ไปที่ศูนย์การแจ้งเตือน แล้วเลือก**การอัปเดตเฟิร์มแวร์ที่มีให้**

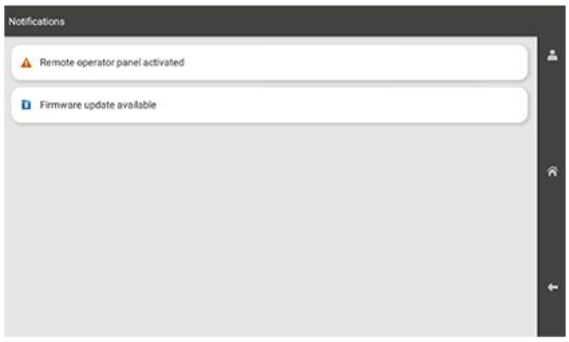

2. เลือก **ติดตั้งตอนนี้**

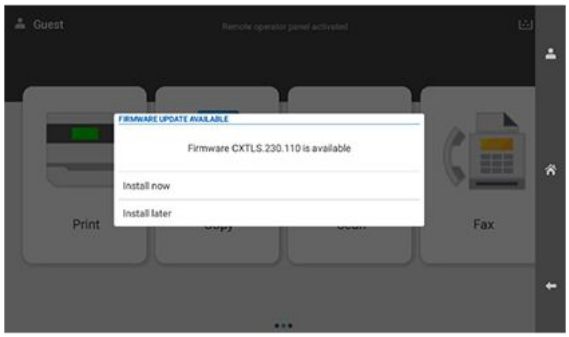

เครื่องพิมพ์จะรีสตาร์ทอัตโนมัติหลังการอัปเดต

โดยใช้เมนูการตั้งค่า

1. จากแผงควบคุม ไปที่ **การตั้งค่า › อุปกรณ์**
2. เลือก **อัปเดตเฟิร์มแวร์** หรือ **การอัปเดตเฟิร์มแวร์** ฏกยจะขึ้นอยู่กับรุ่นเครื่องพิมพ์ของคุณ
3. เลือก **ตรวจสอบการอัปเดต** หรือ **ตรวจสอบการอัปเดตตอนนี้**

หากมีรายการอัปเดตใหม่ ให้เลือก **ติดตั้งตอนนี้**

เครื่องพิมพ์จะรีสตาร์ทอัตโนมัติหลังการอัปเดต

การจัดการเฟิร์มแวร์โดยใช้ Embedded Web Server

หมายเหตุ

- ก่อนที่จะเริ่มต้น ตรวจสอบให้แน่ใจว่าคุณได้ดาวน์โหลดเฟิร์มแวร์และบันทึกไว้ในคอมพิวเตอร์หรือแฟลชไดรฟ์เรียบร้อยแล้ว โปรดดูข้อมูลเพิ่มเติมที่ การดาวน์โหลดเฟิร์มแวร์ของเครื่องพิมพ์ on page 120
- ตรวจสอบให้แน่ใจว่าเครื่องพิมพ์เชื่อมต่อกับเครือข่ายแล้ว

การใช้ปุ่มอัปเดต

1. เปิดเว็บบราวเซอร์แล้วพิมพ์ IP แอดเดรสของเครื่องพิมพ์ในช่องแอดเดรส

   หมายเหตุ
   - IP แอดเดรสจะเป็นตัวเลขสี่ชุดที่คั่นด้วยจุด เช่น 123.123.123.123
   - หากคุณกำลังใช้เซิร์ฟเวอร์พร็อกซี่ ให้ปิดใช้งานชั่วคราวเพื่อโหลดเว็บเพจอย่างถูกต้อง

2. คลิก **อุปกรณ์**
3. เลื่อนลง แล้วคลิก **อัปเดตเฟิร์มแวร์**
4. คลิก **ตรวจสอบการอัปเดต** หรือ **ตรวจสอบการอัปเดตตอนนี้** ขึ้นอยู่กับรุ่นของเครื่องพิมพ์ของคุณ

   หากมีรายการอัปเดตใหม่ ให้เลือก **ติดตั้งตอนนี้**

   เครื่องพิมพ์จะรีสตาร์ทอัตโนมัติหลังการอัปเดต

การใช้ระบบไฟล์แฟลชของเฟิร์มแวร์ (.fls)

1. เปิดเว็บบราวเซอร์แล้วพิมพ์ IP แอดเดรสของเครื่องพิมพ์ในช่องแอดเดรส

   หมายเหตุ
   - IP แอดเดรสจะเป็นตัวเลขสี่ชุดที่คั่นด้วยจุด เช่น 123.123.123.123
   - หากคุณกำลังใช้เซิร์ฟเวอร์พร็อกซี่ ให้ปิดใช้งานชั่วคราวเพื่อโหลดเว็บเพจอย่างถูกต้อง

2. คลิก **อุปกรณ์**
3. เลื่อนลง แล้วคลิก **อัปเดตเฟิร์มแวร์**
4. ในส่วน **อัปเดตเฟิร์มแวร์จากไฟล์** คลิก **เรียกดู**
5. ทำการค้นหา จากนั้นเลือกไฟล์ **.fls**
6. คลิก **อัปโหลด**

เครื่องพิมพ์จะรีสตาร์ทอัตโนมัติหลังการอัปเดต

การอัปเดตเฟิร์มแวร์โดยใช้แฟลชไดรฟ์

หมายเหตุ

- ก่อนที่จะเริ่มต้น ตรวจสอบให้แน่ใจว่าคุณได้ดาวน์โหลดเฟิร์มแวร์และบันทึกไว้ในคอมพิวเตอร์หรือแฟลชไดรฟ์เรียบร้อยแล้ว โปรดดูข้อมูลเพิ่มเติมที่ การดาวน์โหลดเฟิร์มแวร์ของเครื่องพิมพ์ on page 120
- แฟลชไดรฟ์ได้รับการฟอร์แมตเป็น FAT32

1. เสียบแฟลชไดร์ฟเข้าในพอร์ต USB ที่ด้านหน้าของเครื่องพิมพ์

   เนื้อหาในแฟลชไดรฟ์จะปรากฏบนจอแสดงผลของเครื่องพิมพ์โดยอัตโนมัติ หากไฟล์ไม่ปรากฏขึ้น ให้เลือก **ไดรฟ์ USB** บนหน้าจอหลัก
2. ทำการค้นหา จากนั้นเลือกไฟล์ **.fls**
3. เลือก **อัปเดตรหัส**

   เครื่องพิมพ์จะรีสตาร์ทอัตโนมัติหลังการอัปเดต

การติดตั้งตัวเลือกฮาร์ดแวร์

การติดตั้งถาดเสริม 550 แผ่น

ข้อควรระวัง—อันตรายจากไฟฟ้าช็อต
เพื่อหลีกเลี่ยงความเสี่ยงต่อการถูกไฟฟ้าช็อต หากคุณต้องการเข้าถึงบอร์ดตัวควบคุมหรือติดตั้งฮาร์ดแวร์หรืออุปกรณ์หน่วยความจำเสริมในบางครั้งหลังจากติดตั้งเครื่องพิมพ์ ให้ปิดเครื่องพิมพ์ และถอดปลั๊กสายไฟออกจากเต้าเสียบก่อนดำเนินการต่อ หากคุณกำลังเชื่อมต่ออุปกรณ์อื่นๆ เข้ากับเครื่องพิมพ์ ให้ปิดอุปกรณ์เหล่านั้นด้วยและถอดสายเคเบิลที่ต่อเข้ากับเครื่องพิมพ์ออก

หมายเหตุ

- จะต้องติดตั้งตัวเลือกนี้ใต้เครื่องพิมพ์โดยตรงเสมอ และจะต้องไม่ติดตั้งร่วมกับถาดเสริมขนาด 550 แผ่นอีกถาด
- งานนี้จำเป็นต้องใช้ไขควงหัวแบน

1. ปิดเครื่องพิมพ์

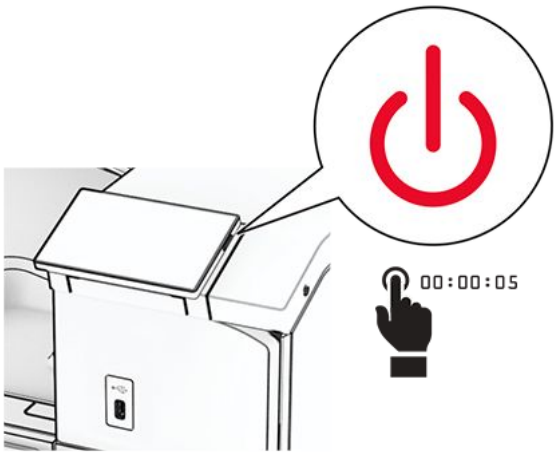

2. ถอดปลั๊กสายไฟของแหล่งจ่ายไฟออกจากเต้าเสียบ แล้วจึงปลดออกจากเครื่องพิมพ์

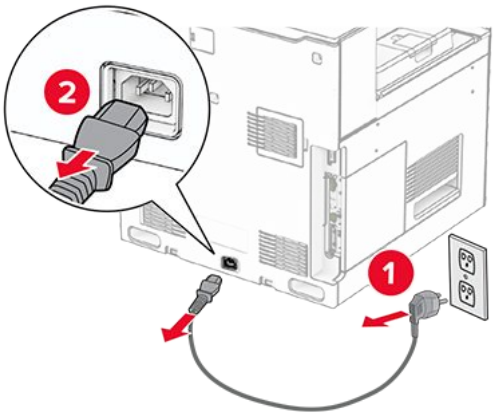

3. ดึงถาดเสริม 550 แผ่นออกจากบรรจุภัณฑ์

> **Note:** เพื่อหลีกเลี่ยงไม่ให้ถาดเสียหาย ตรวจสอบว่าได้ยึดด้านข้างด้านหน้าและด้านหลังขณะที่ยกขึ้น

4. ติดฝาครอบถาดด้านขวา

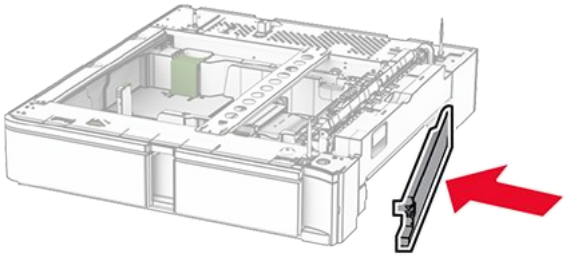

5. ดึงถาดรองกระดาษ 550 แผ่นออก

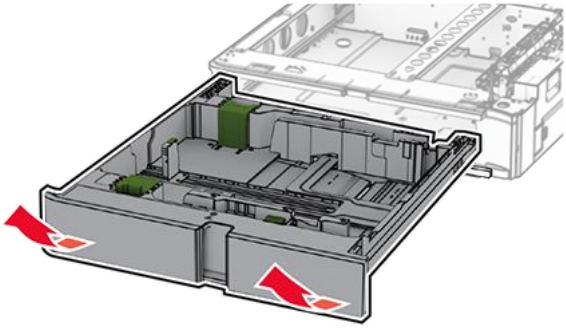

6. ถอดฝาครอบถาดด้านบนออก

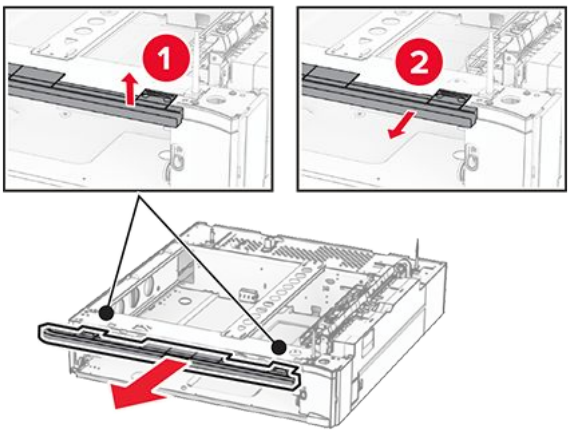

7. ถอดสกรูออก

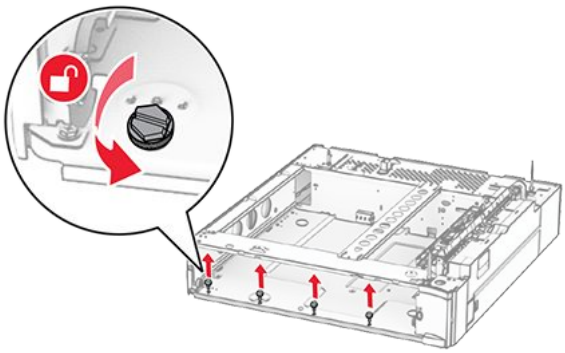

8. ติดฝาครอบถาดด้านล่าง

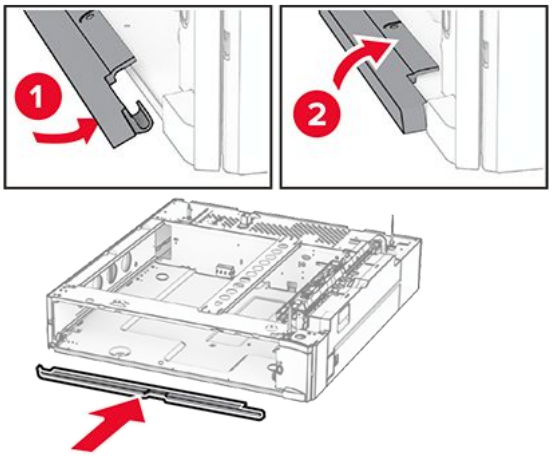

9. ติดตั้งสกรู

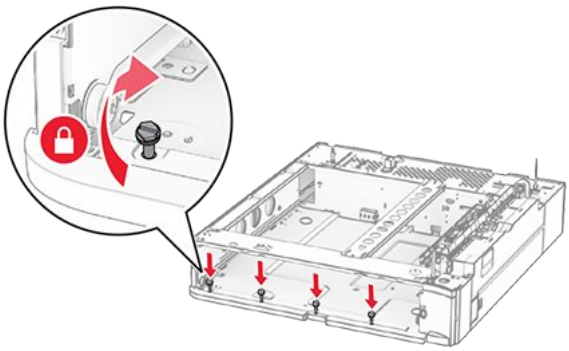

10. ติดฝาครอบถาดด้านบน

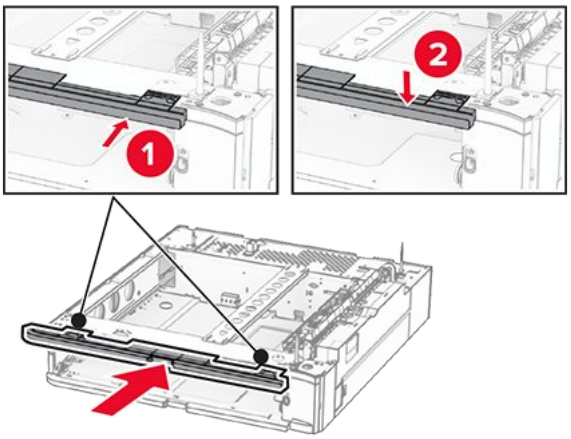

11. ใส่ถาดรองกระดาษ 550 แผ่น
12. ถอดฝาครอบที่อยู่ข้างใต้ทางด้านขวาของเครื่องพิมพ์

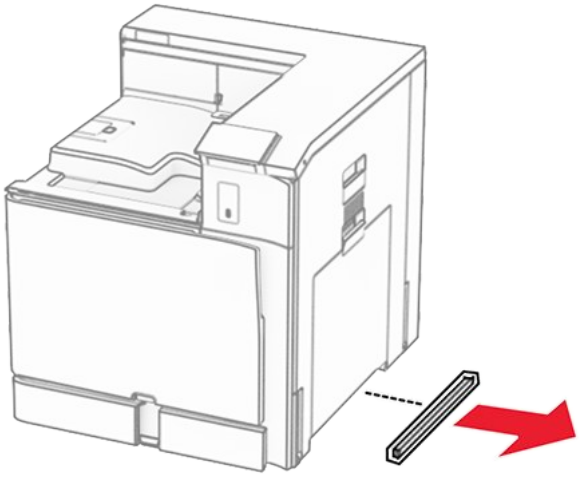

13. จัดวางเครื่องพิมพ์ให้ตรงกับถาด 550 แผ่น แล้วลดระดับเครื่องพิมพ์ลงจนกระทั่งเข้าที่

> **ข้อควรระวัง—อาจเกิดอันตรายจากการบาดเจ็บ**
> หากน้ำหนักของเครื่องพิมพ์มากกว่า 20 กก. (44 ปอนด์) อาจต้องใช้คนสองคนขึ้นไปยกเครื่องพิมพ์อย่างปลอดภัย

14. ดึงถาดรองกระดาษมาตรฐานออก

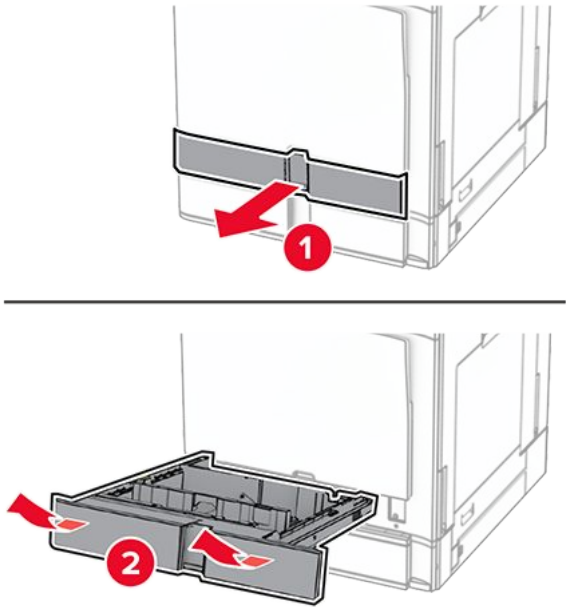

15. ยึดถาด 550 แผ่นกับเครื่องพิมพ์ให้แน่น

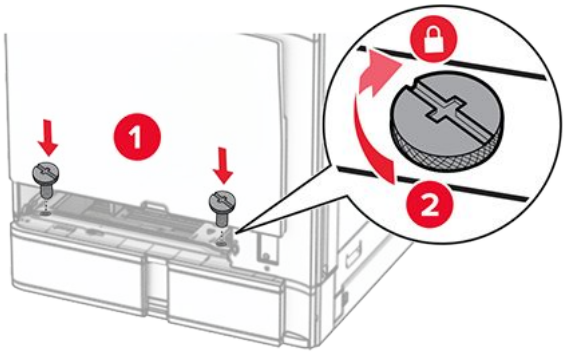

16. ใส่ถาดรองกระดาษมาตรฐาน

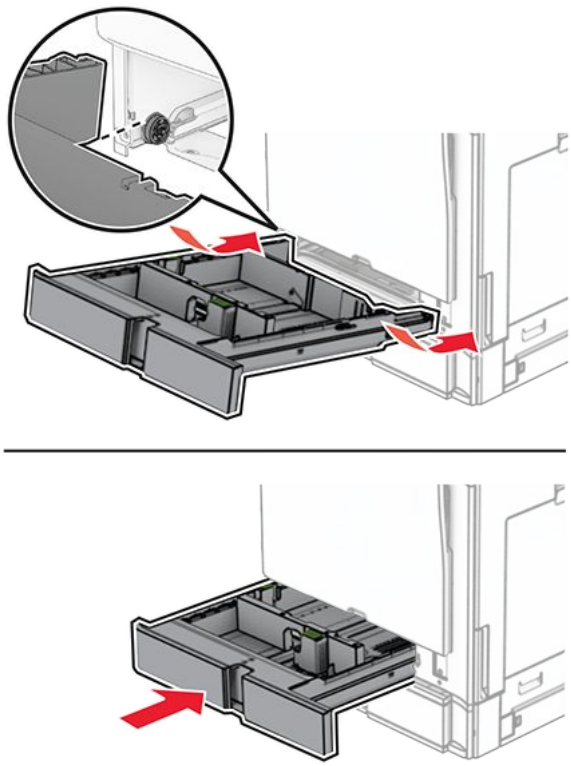

17. ยึดชิ้นส่วนด้านหลังของถาด 550 แผ่นเข้ากับเครื่องพิมพ์ให้แน่น

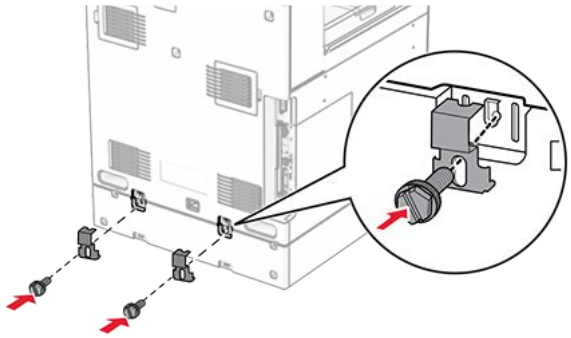

18. เสียบปลายด้านหนึ่งของสายไฟเข้ากับเครื่องพิมพ์ และอีกด้านหนึ่งเข้ากับเต้าเสียบ

> **ข้อควรระวัง—อาจเกิดอันตรายจากการบาดเจ็บ**
> เพื่อหลีกเลี่ยงความเสี่ยงต่อการเกิดอัคคีภัยหรือไฟฟ้าช็อต ให้เชื่อมต่อสายไฟเข้ากับเต้าเสียบที่ได้รับการจัดระดับที่เหมาะสมและต่อลงดินอย่างเหมาะสมซึ่งอยู่ใกล้ผลิตภัณฑ์และเข้าถึงได้ง่าย

19. เปิดเครื่องพิมพ์

เพิ่มถาดในไดรเวอร์การพิมพ์เพื่อให้พร้อมใช้งานสำหรับงานพิมพ์ โปรดดูข้อมูลเพิ่มเติมที่ กำลังเพิ่มตัวเลือกที่มีในไดรเวอร์การพิมพ์ on page 119

การติดตั้งถาด 550 แผ่น 2 ถาด

ข้อควรระวัง—อันตรายจากไฟฟ้าช็อต
เพื่อหลีกเลี่ยงความเสี่ยงต่อการถูกไฟฟ้าช็อต หากคุณต้องการเข้าถึงบอร์ดตัวควบคุมหรือติดตั้งฮาร์ดแวร์หรืออุปกรณ์หน่วยความจำเสริมในบางครั้งหลังจากติดตั้งเครื่องพิมพ์ ให้ปิดเครื่องพิมพ์ และถอดปลั๊กสายไฟออกจากเต้าเสียบก่อนดำเนินการต่อ หากคุณกำลังเชื่อมต่ออุปกรณ์อื่นๆ เข้ากับเครื่องพิมพ์ ให้ปิดอุปกรณ์เหล่านั้นด้วยและถอดสายเคเบิลที่ต่อเข้ากับเครื่องพิมพ์ออก

หมายเหตุ

- จำเป็นต้องติดตั้งตัวเลือกนี้ร่วมกับถาดเสริม 550 แผ่น วางตัวเลือกนี้ที่ด้านล่างของการกำหนดค่า
- หากติดตั้งถาด 550 แผ่นอยู่แล้ว ให้ถอดถาดดังกล่าวออก นำฝาครอบด้านข้างถาดออก นำฝาครอบถาดด้านล่างออก แล้ววางถาดไว้ที่ด้านบนของตัวเลือกนี้
- งานนี้จำเป็นต้องใช้ไขควงหัวแบน

1. ปิดเครื่องพิมพ์

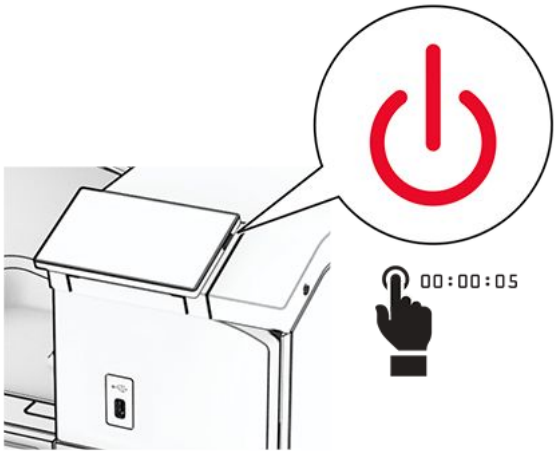

2. ถอดปลั๊กสายไฟของแหล่งจ่ายไฟออกจากเต้าเสียบ แล้วจึงปลดออกจากเครื่องพิมพ์

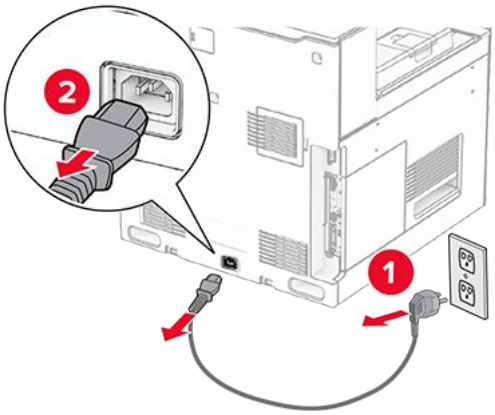

3. นำถาดเสริม 550 แผ่น 2 ชุดออกจากบรรจุภัณฑ์
4. ล็อคล้อเลื่อนเพื่อไม่ให้ถาด 550 แผ่น 2 ถาดเคลื่อนที่

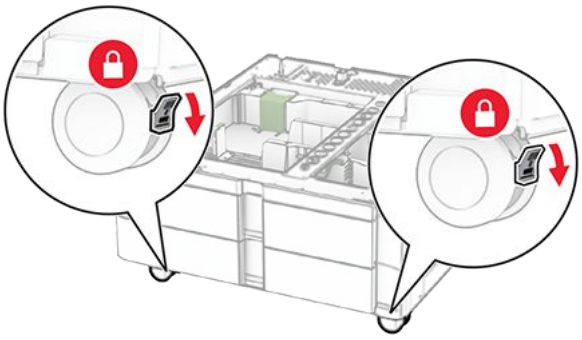

5. จัดวางถาด 550 แผ่นให้ตรงกับถาด 550 แผ่น 2 ถาด แล้วลดระดับลงจนกระทั่งเข้าที่

> **Note:** เพื่อหลีกเลี่ยงไม่ให้ถาดเสียหาย ตรวจสอบว่าได้ยึดด้านข้างด้านหน้าและด้านหลังขณะที่ยกขึ้น

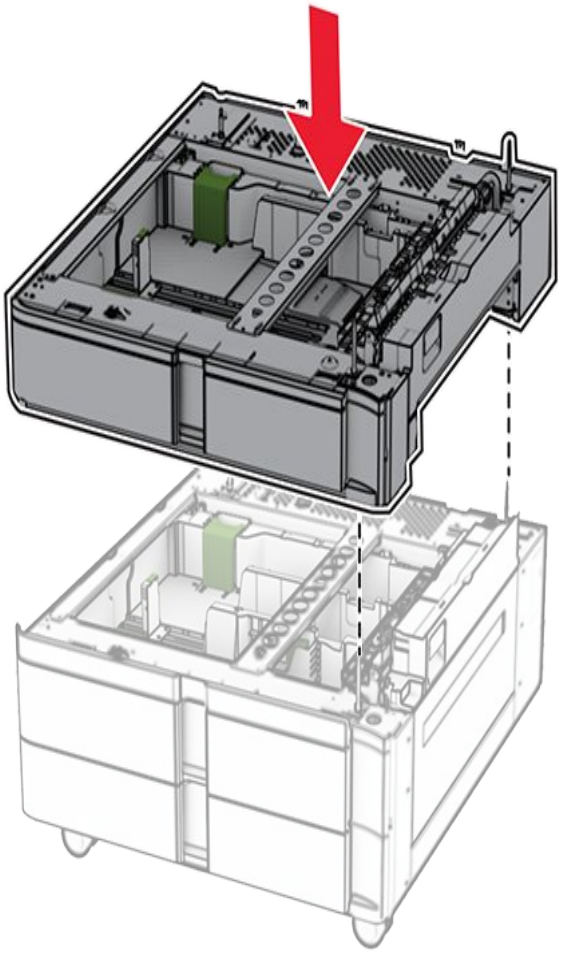

6. ดึงถาดรองกระดาษ 550 แผ่นออก

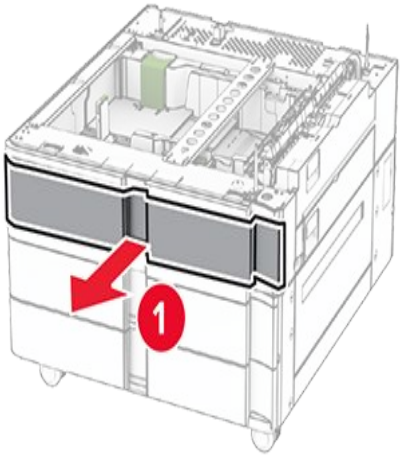

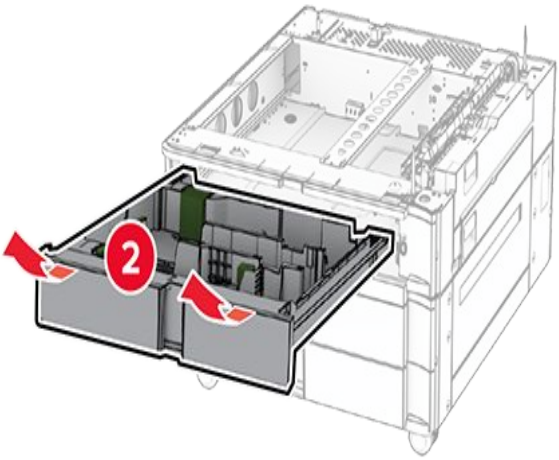

7. ยึดถาด 550 แผ่นกับถาด 550 แผ่น 2 ถาด

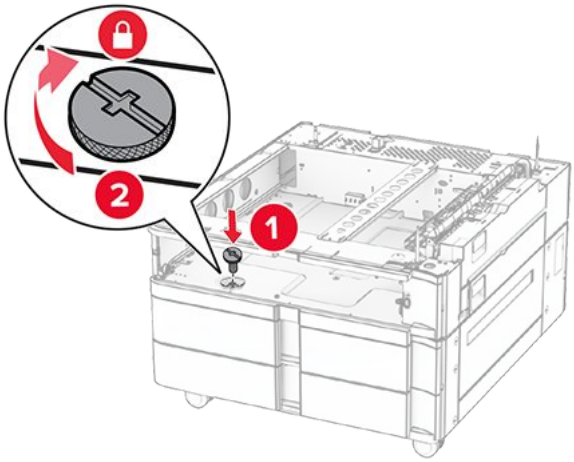

8. ใส่ถาดรองกระดาษ 550 แผ่น

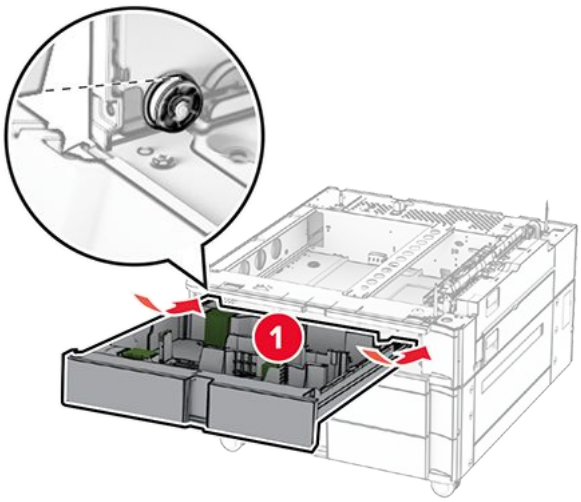

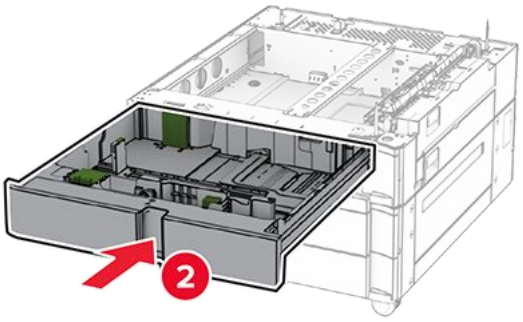

9. ยึดชิ้นส่วนด้านหลังของถาด 550 แผ่นเข้ากับถาด 550 แผ่น 2 ถาดให้แน่น

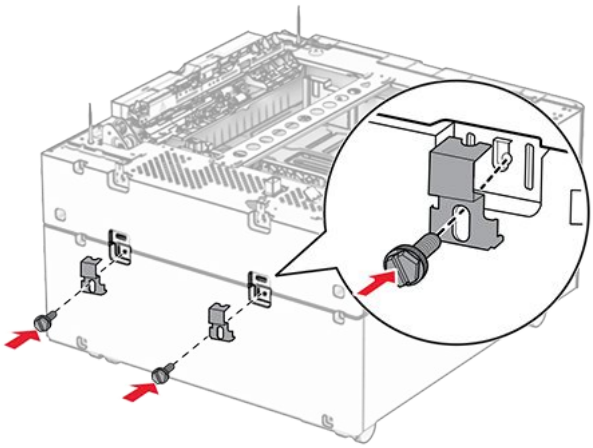

10. ถอดฝาครอบที่อยู่ข้างใต้ทางด้านขวาของเครื่องพิมพ์

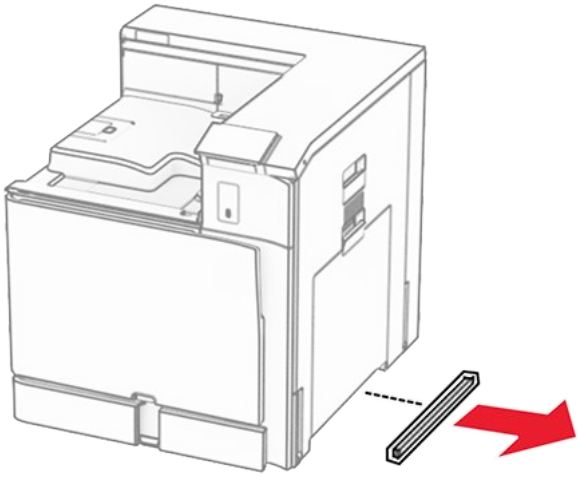

11. จัดวางเครื่องพิมพ์ให้ตรงกับถาดเสริม แล้วลดระดับเครื่องพิมพ์ลงจนกระทั่งเข้าที่

> **ข้อควรระวัง—อาจเกิดอันตรายจากการบาดเจ็บ**
> หากน้ำหนักของเครื่องพิมพ์มากกว่า 20 กก. (44 ปอนด์) อาจต้องใช้คนสองคนขึ้นไปยกเครื่องพิมพ์อย่างปลอดภัย

12. ดึงถาดรองกระดาษมาตรฐานออก

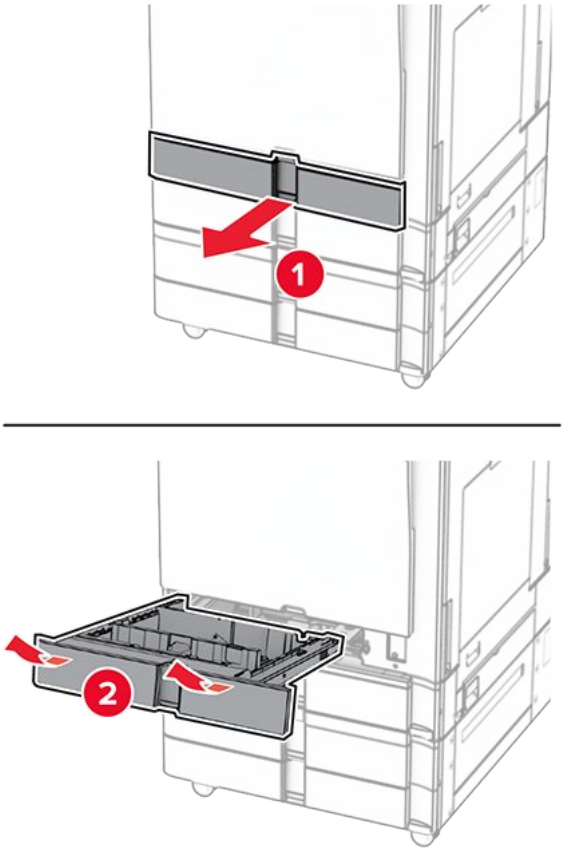

13. ยึดถาด 550 แผ่นกับเครื่องพิมพ์ให้แน่น

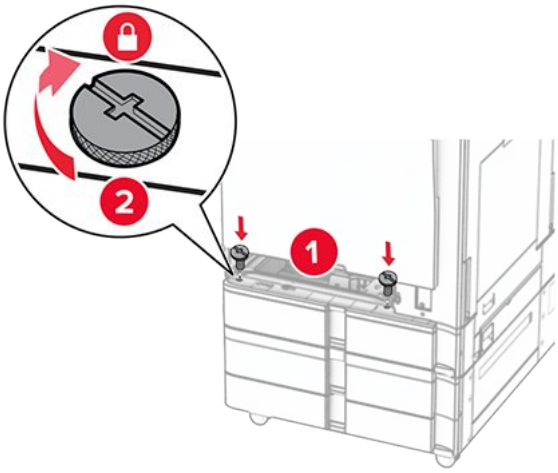

14. ใส่ถาดรองกระดาษมาตรฐาน
15. ยึดชิ้นส่วนด้านหลังของถาด 550 แผ่นเข้ากับเครื่องพิมพ์ให้แน่น

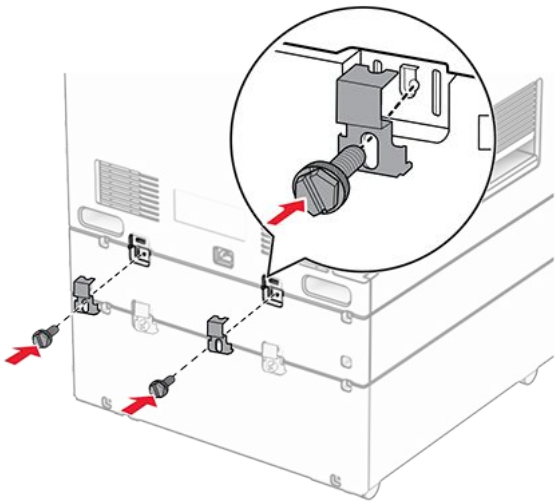

16. เสียบปลายด้านหนึ่งของสายไฟเข้ากับเครื่องพิมพ์ และอีกด้านหนึ่งเข้ากับเต้าเสียบ

ข้อควรระวัง—อาจเกิดอันตรายจากการบาดเจ็บ
เพื่อหลีกเลี่ยงความเสี่ยงต่อการเกิดอัคคีภัยหรือไฟฟ้าช็อต ให้เชื่อมต่อสายไฟเข้ากับเต้าเสียบที่ได้รับการจัดระดับที่เหมาะสมและต่อลงดินอย่างเหมาะสมซึ่งอยู่ใกล้ผลิตภัณฑ์และเข้าถึงได้ง่าย

17. เปิดเครื่องพิมพ์

เพิ่มถาดในไดรเวอร์การพิมพ์เพื่อให้พร้อมใช้งานสำหรับงานพิมพ์ โปรดดูข้อมูลเพิ่มเติมที่ กำลังเพิ่มตัวเลือกที่มีในไดรเวอร์การพิมพ์ on page 119

การใส่กระดาษในถาดบรรจุคู่ 2000 แผ่น

ข้อควรระวัง—อันตรายจากไฟฟ้าช็อต
เพื่อหลีกเลี่ยงความเสี่ยงต่อการถูกไฟฟ้าช็อต หากคุณต้องการเข้าถึงบอร์ดตัวควบคุมหรือติดตั้งฮาร์ดแวร์หรืออุปกรณ์หน่วยความจำเสริมในบางครั้งหลังจากติดตั้งเครื่องพิมพ์ ให้ปิดเครื่องพิมพ์ และถอดปลั๊กสายไฟออกจากเต้าเสียบก่อนดำเนินการต่อ หากคุณกำลังเชื่อมต่ออุปกรณ์อื่นๆ เข้ากับเครื่องพิมพ์ ให้ปิดอุปกรณ์เหล่านั้นด้วยและถอดสายเคเบิลที่ต่อเข้ากับเครื่องพิมพ์ออก

หมายเหตุ

- จำเป็นต้องติดตั้งตัวเลือกนี้ร่วมกับถาดเสริม 550 แผ่น วางตัวเลือกนี้ที่ด้านล่างของการกำหนดค่า
- หากติดตั้งถาด 550 แผ่นอยู่แล้ว ให้ถอดถาดดังกล่าวออก นำฝาครอบด้านข้างถาดออก นำฝาครอบถาดด้านล่างออก แล้ววางถาดไว้ที่ด้านบนของตัวเลือกนี้
- งานนี้จำเป็นต้องใช้ไขควงหัวแบน

1. ปิดเครื่องพิมพ์

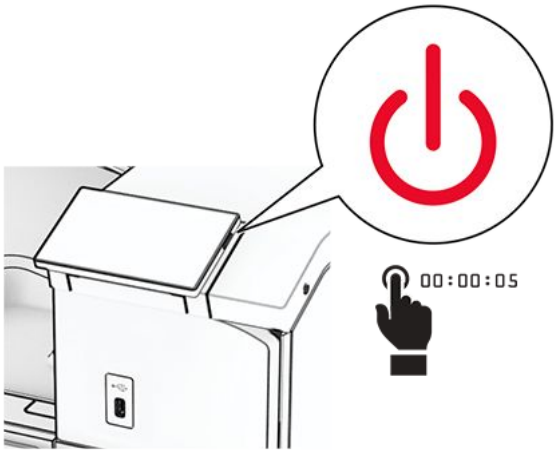

2. ถอดปลั๊กสายไฟของแหล่งจ่ายไฟออกจากเต้าเสียบ แล้วจึงปลดออกจากเครื่องพิมพ์

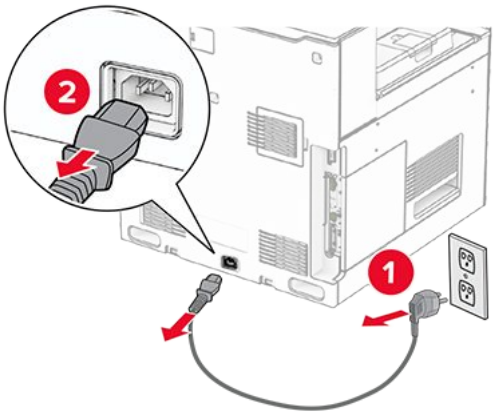

3. นำถาดบรรจุคู่ออกจากบรรจุภัณฑ์ แล้วนำบรรจุภัณฑ์ทั้งหมดออก
4. ล็อคล้อเลื่อนเพื่อไม่ให้ถาดบรรจุคู่เคลื่อนที่

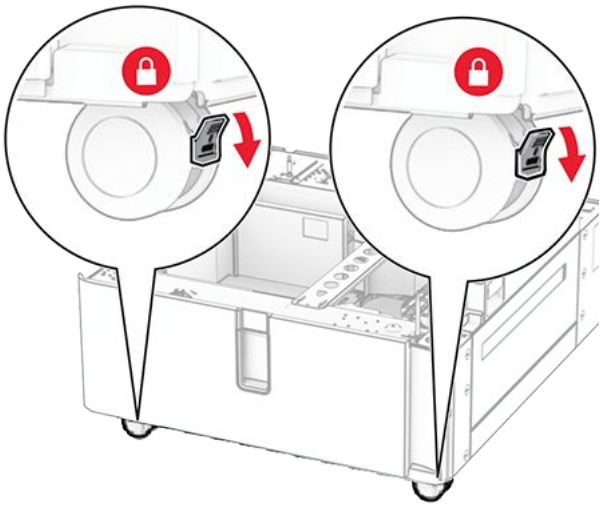

5. จัดวางถาด 550 แผ่นให้ตรงกับถาดบรรจุคู่ แล้วลดระดับลงจนกระทั่งเข้าที่

> **Note:** เพื่อหลีกเลี่ยงไม่ให้ถาดเสียหาย ตรวจสอบว่าได้ยึดด้านข้างด้านหน้าและด้านหลังขณะที่ยกขึ้น

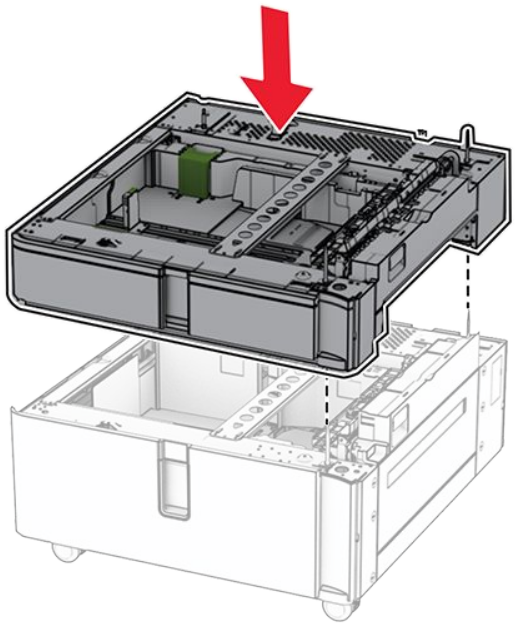

6. ดึงถาดรองกระดาษ 550 แผ่นออก

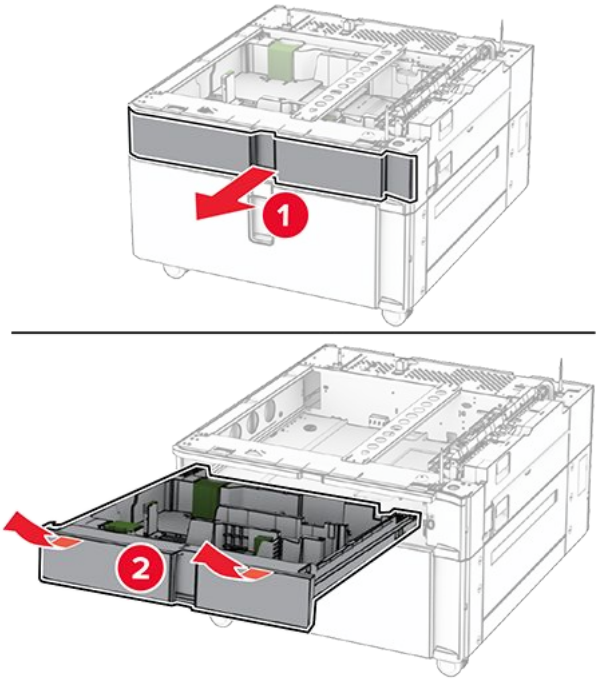

7. ยึดถาด 550 แผ่นกับถาดบรรจุคู่ให้แน่น

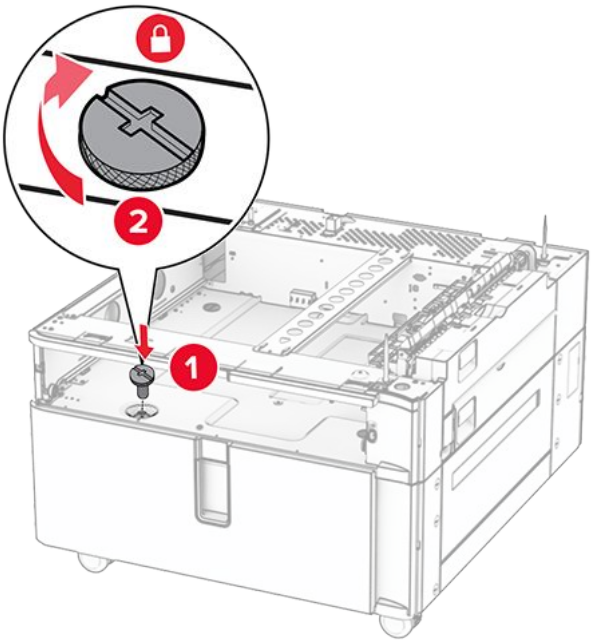

8. ใส่ถาดรองกระดาษ
9. ยึดชิ้นส่วนด้านหลังของถาด 550 แผ่นเข้ากับถาดบรรจุคู่ให้แน่น

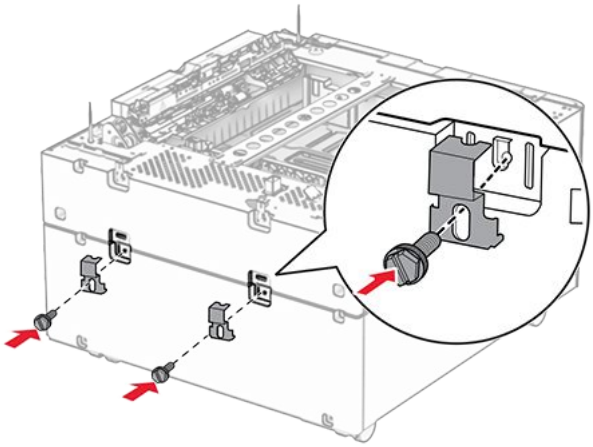

10. ถอดฝาครอบที่อยู่ข้างใต้ทางด้านขวาของเครื่องพิมพ์

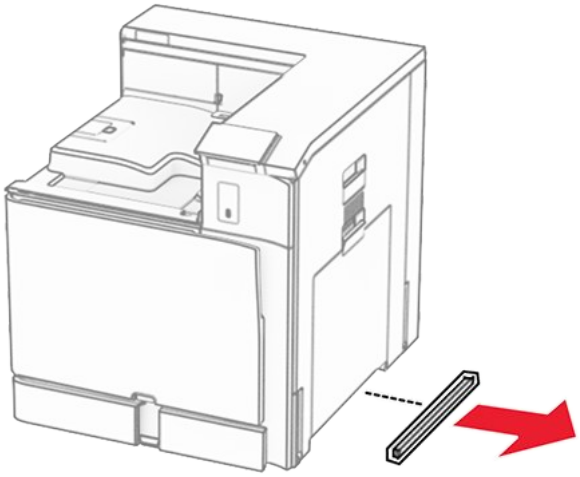

11. จัดวางเครื่องพิมพ์ให้ตรงกับถาดเสริม แล้วลดระดับเครื่องพิมพ์ลงจนกระทั่งเข้าที่

> **ข้อควรระวัง—อาจเกิดอันตรายจากการบาดเจ็บ**
> หากน้ำหนักของเครื่องพิมพ์มากกว่า 20 กก. (44 ปอนด์) อาจต้องใช้คนสองคนขึ้นไปยกเครื่องพิมพ์อย่างปลอดภัย

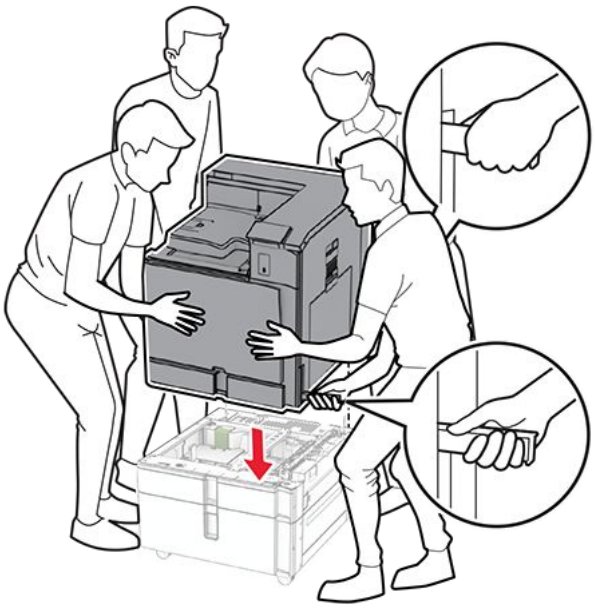

12. ดึงถาดกระดาษมาตรฐานออกมา

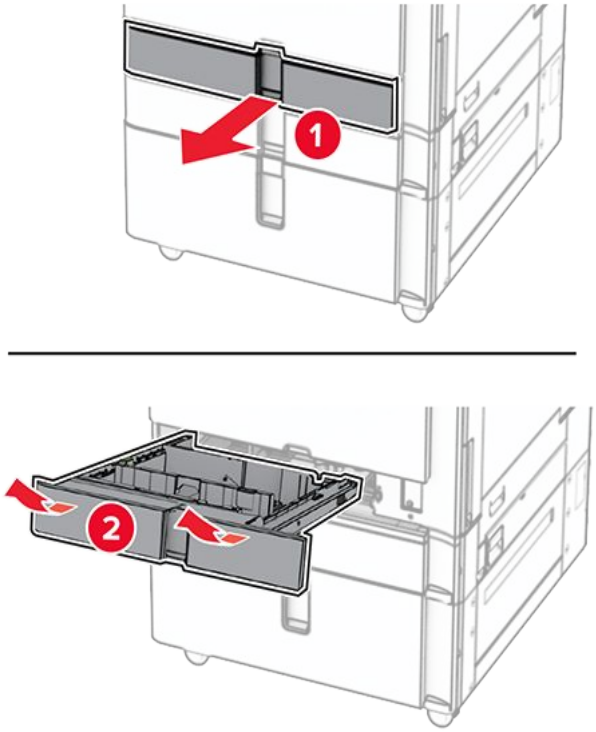

13. ยึดถาด 550 แผ่นกับเครื่องพิมพ์ให้แน่น

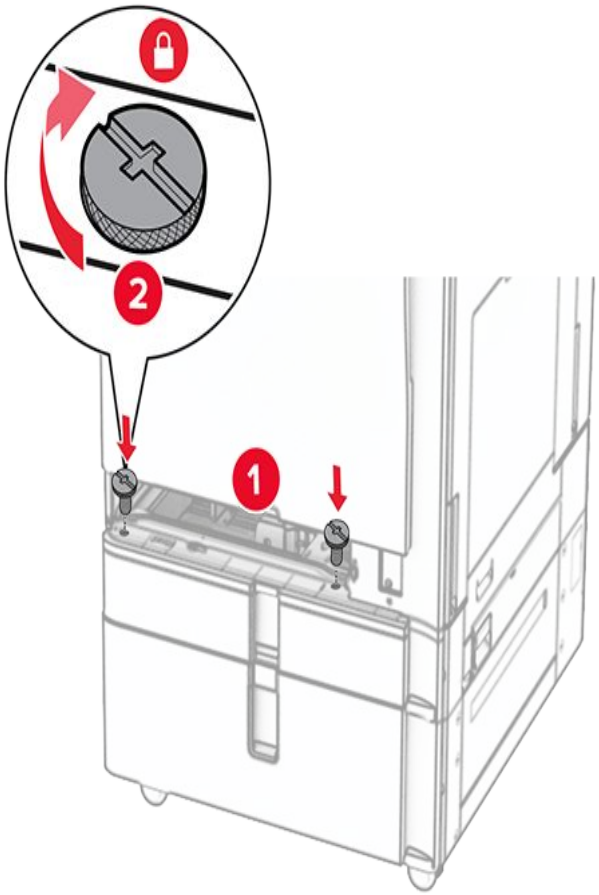

14. ใส่ถาดกระดาษ
15. ยึดชิ้นส่วนด้านหลังของถาด 550 แผ่นเข้ากับเครื่องพิมพ์ให้แน่น

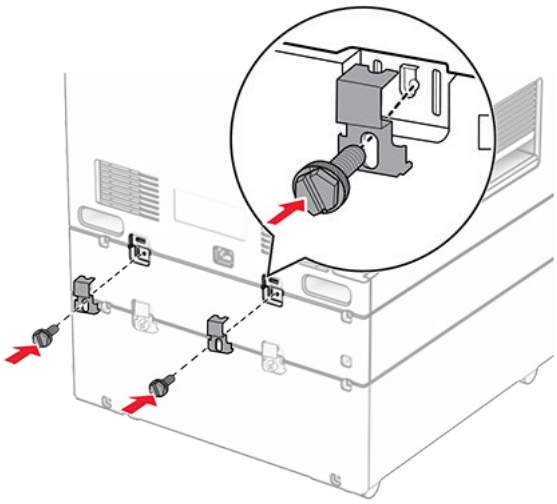

16. เสียบปลายด้านหนึ่งของสายไฟเข้ากับเครื่องพิมพ์ และอีกด้านหนึ่งเข้ากับเต้าเสียบ

ข้อควรระวัง—อาจเกิดอันตรายจากการบาดเจ็บ
เพื่อหลีกเลี่ยงความเสี่ยงต่อการเกิดอัคคีภัยหรือไฟฟ้าช็อต ให้เชื่อมต่อสายไฟเข้ากับเต้าเสียบที่ได้รับการจัดระดับที่เหมาะสมและต่อลงดินอย่างเหมาะสมซึ่งอยู่ใกล้ผลิตภัณฑ์และเข้าถึงได้ง่าย

17. เปิดเครื่องพิมพ์

เพิ่มถาดในไดรเวอร์การพิมพ์เพื่อให้พร้อมใช้งานสำหรับงานพิมพ์ โปรดดูข้อมูลเพิ่มเติมที่ กำลังเพิ่มตัวเลือกที่มีในไดรเวอร์การพิมพ์ on page 119

การติดตั้งตู้

ข้อควรระวัง—อันตรายจากไฟฟ้าช็อต
เพื่อหลีกเลี่ยงความเสี่ยงต่อการถูกไฟฟ้าช็อต หากคุณต้องการเข้าถึงบอร์ดตัวควบคุมหรือติดตั้งฮาร์ดแวร์หรืออุปกรณ์หน่วยความจำเสริมในบางครั้งหลังจากติดตั้งเครื่องพิมพ์ ให้ปิดเครื่องพิมพ์ และถอดปลั๊กสายไฟออกจากเต้าเสียบก่อนดำเนินการต่อ หากคุณกำลังเชื่อมต่ออุปกรณ์อื่นๆ เข้ากับเครื่องพิมพ์ ให้ปิดอุปกรณ์เหล่านั้นด้วยและถอดสายเคเบิลที่ต่อเข้ากับเครื่องพิมพ์ออก

หมายเหตุ

- จำเป็นต้องติดตั้งตัวเลือกนี้ร่วมกับถาด 550 แผ่น วางตัวเลือกนี้ที่ด้านล่างของการกำหนดค่า
- หากติดตั้งถาด 550 แผ่นอยู่แล้ว ให้ถอดถาดดังกล่าวออก นำฝาครอบถาดด้านล่างออก แล้ววางไว้ที่ด้านบนของตัวเลือกนี้
- งานนี้จำเป็นต้องใช้ไขควงหัวแบน

1. แกะตู้ออกจากบรรจุภัณฑ์ แล้วประกอบ
2. ปิดเครื่องพิมพ์

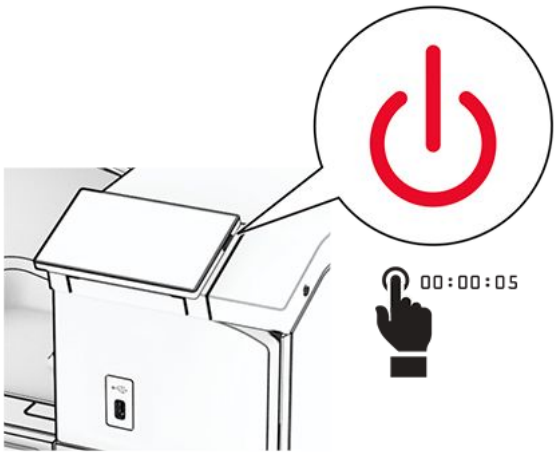

3. ถอดปลั๊กสายไฟของแหล่งจ่ายไฟออกจากเต้าเสียบ แล้วจึงปลดออกจากเครื่องพิมพ์

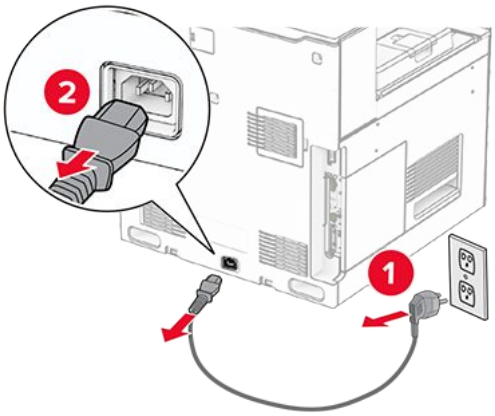

4. ล็อคล้อเลื่อนเพื่อไม่ให้ตู้เคลื่อนที่

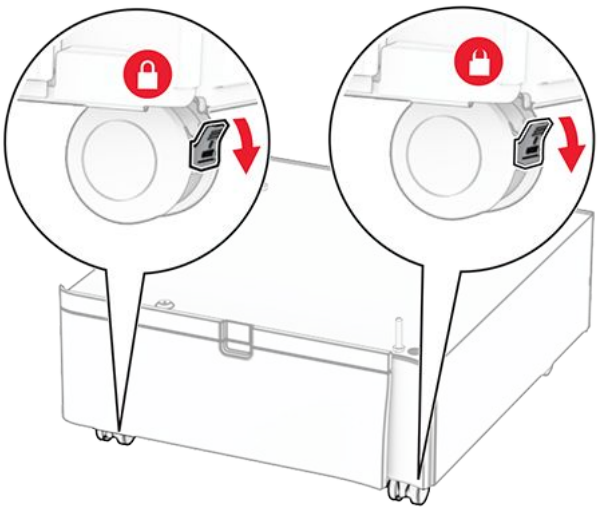

5. ติดฝาครอบด้านข้างของถาด 550 แผ่น

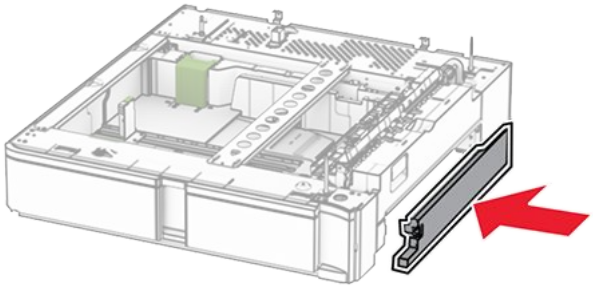

6. จัดวางถาดให้ตรงกับตู้ แล้วลดระดับลงจนกระทั่งเข้าที่

> **Note:** เพื่อหลีกเลี่ยงไม่ให้ถาดเสียหาย ตรวจสอบว่าได้ยึดด้านข้างด้านหน้าและด้านหลังขณะที่ยกขึ้น

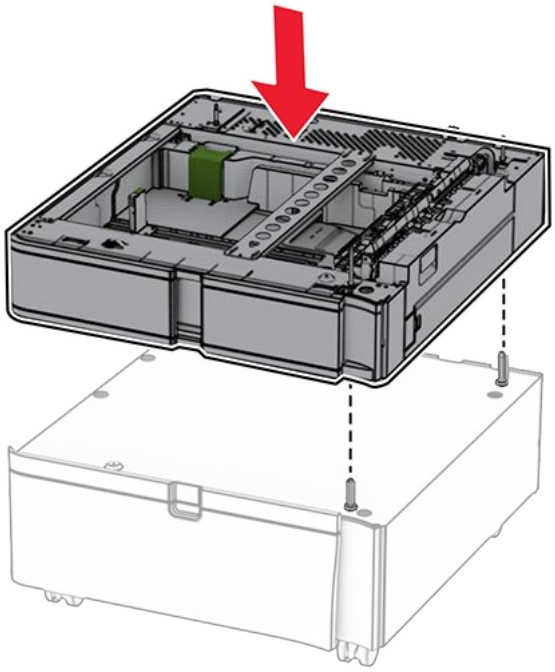

7. ดึงถาดรองกระดาษออก

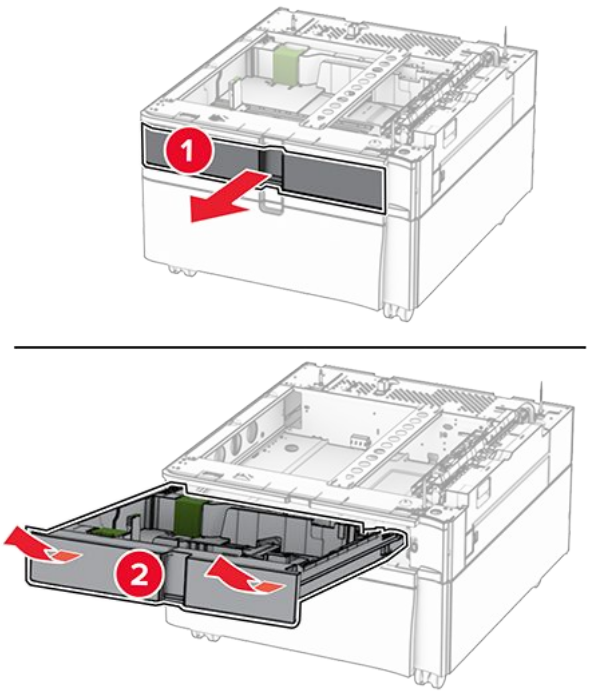

8. ยึดถาดกับตู้ให้แน่น

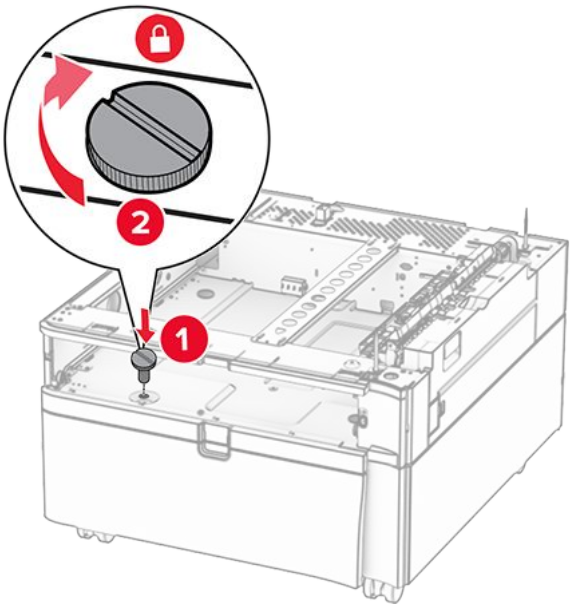

9. ใส่ถาดรองกระดาษ
10. ยึดชิ้นส่วนด้านหลังของถาดเข้ากับตู้ให้แน่น

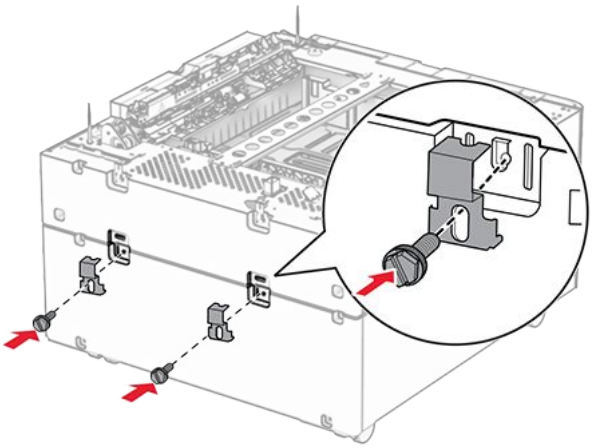

11. ถอดฝาครอบที่อยู่ข้างใต้ทางด้านขวาของเครื่องพิมพ์

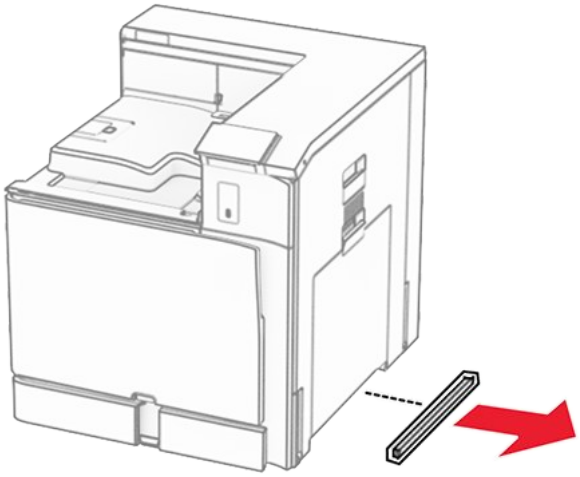

12. จัดวางเครื่องพิมพ์ให้ตรงกับตู้และถาด แล้วลดระดับลงจนกระทั่งเข้าที่

> **ข้อควรระวัง—อาจเกิดอันตรายจากการบาดเจ็บ**
> หากน้ำหนักของเครื่องพิมพ์มากกว่า 20 กก. (44 ปอนด์) อาจต้องใช้คนสองคนขึ้นไปยกเครื่องพิมพ์อย่างปลอดภัย

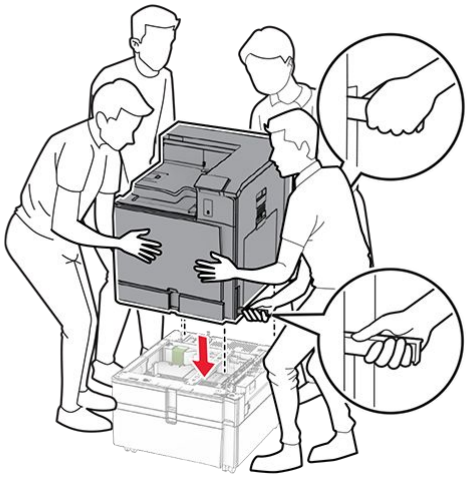

13. ดึงถาดรองกระดาษมาตรฐานออก
14. ยึดถาด 550 แผ่นกับเครื่องพิมพ์ให้แน่น

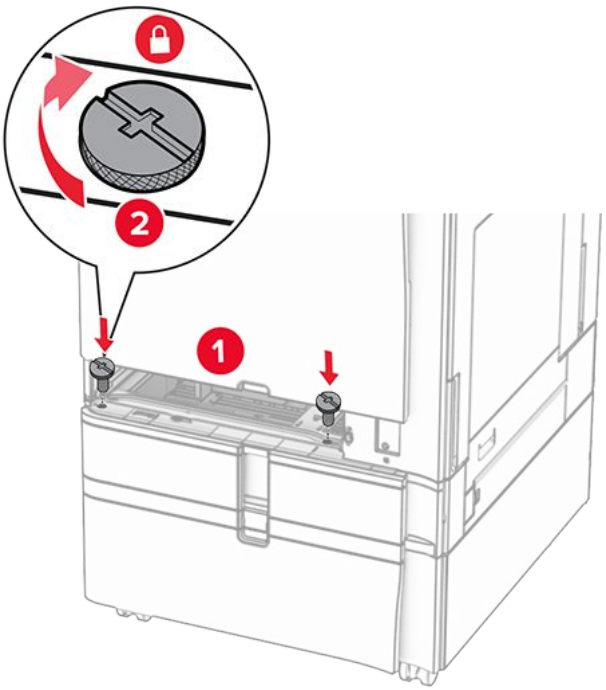

15. ใส่ถาดรองกระดาษมาตรฐาน
16. ยึดชิ้นส่วนด้านหลังของถาด 550 แผ่นเข้ากับเครื่องพิมพ์ให้แน่น

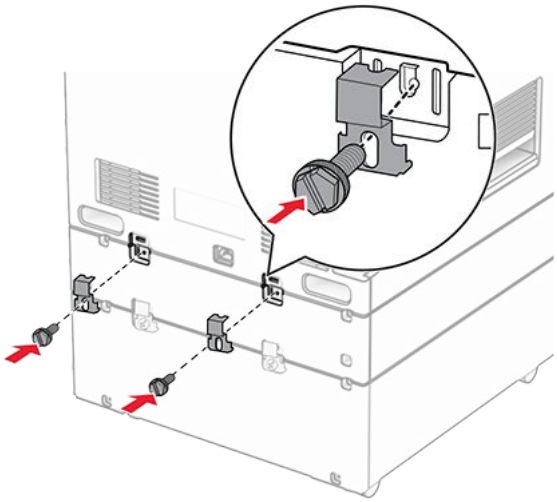

17. เสียบปลายด้านหนึ่งของสายไฟเข้ากับเครื่องพิมพ์ และอีกด้านหนึ่งเข้ากับเต้าเสียบ

ข้อควรระวัง—อาจเกิดอันตรายจากการบาดเจ็บ
เพื่อหลีกเลี่ยงความเสี่ยงต่อการเกิดอัคคีภัยหรือไฟฟ้าช็อต ให้เชื่อมต่อสายไฟเข้ากับเต้าเสียบที่ได้รับการจัดระดับที่เหมาะสมและต่อลงดินอย่างเหมาะสมซึ่งอยู่ใกล้ผลิตภัณฑ์และเข้าถึงได้ง่าย

18. เปิดเครื่องพิมพ์

การติดตั้งถาด 1500 แผ่น

ข้อควรระวัง—อันตรายจากไฟฟ้าช็อต
เพื่อหลีกเลี่ยงความเสี่ยงต่อการถูกไฟฟ้าช็อต หากคุณต้องการเข้าถึงบอร์ดตัวควบคุมหรือติดตั้งฮาร์ดแวร์หรืออุปกรณ์หน่วยความจำเสริมในบางครั้งหลังจากติดตั้งเครื่องพิมพ์ ให้ปิดเครื่องพิมพ์ และถอดปลั๊กสายไฟออกจากเต้าเสียบก่อนดำเนินการต่อ หากคุณกำลังเชื่อมต่ออุปกรณ์อื่นๆ เข้ากับเครื่องพิมพ์ ให้ปิดอุปกรณ์เหล่านั้นด้วยและถอดสายเคเบิลที่ต่อเข้ากับเครื่องพิมพ์ออก

หมายเหตุ

- ก่อนที่จะติดตั้งตัวเลือกนี้ ตรวจสอบให้แน่ใจว่าได้ติดตั้งถาดเสริมขนาด 550 แผ่นและถาดขนาด 500 แผ่น 2 ถาดหรือถาดขนาด 2000 แผ่นอย่างใดอย่างหนึ่งไว้แล้ว
- งานนี้จำเป็นต้องใช้ไขควงหัวแบน

1. ปิดเครื่องพิมพ์

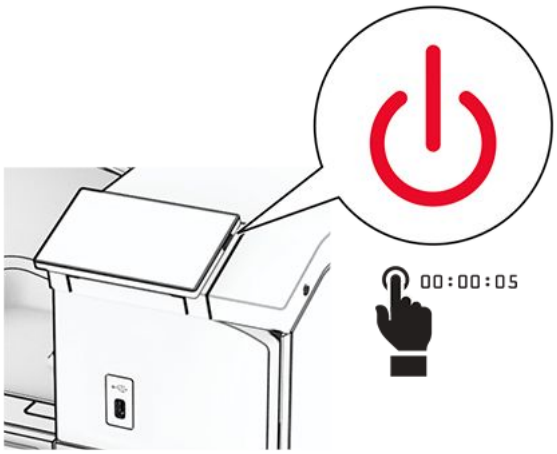

2. ถอดปลั๊กสายไฟของแหล่งจ่ายไฟออกจากเต้าเสียบ แล้วจึงปลดออกจากเครื่องพิมพ์

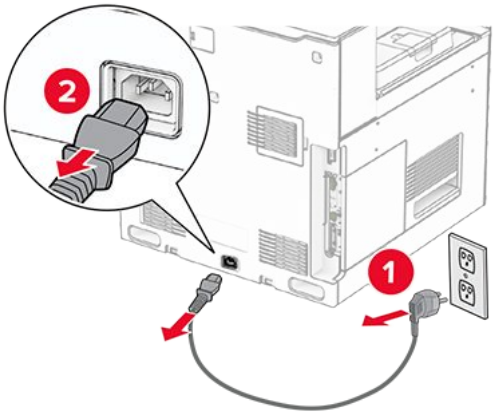

3. ถอดฝาครอบจุดเชื่อมต่อ

> **Note:** อย่าทิ้งฝาครอบดังกล่าว

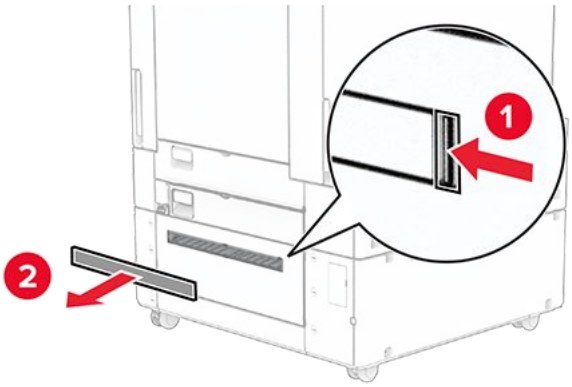

4. ถอดฝาครอบพอร์ต

> **Note:** อย่าทิ้งฝาครอบดังกล่าว

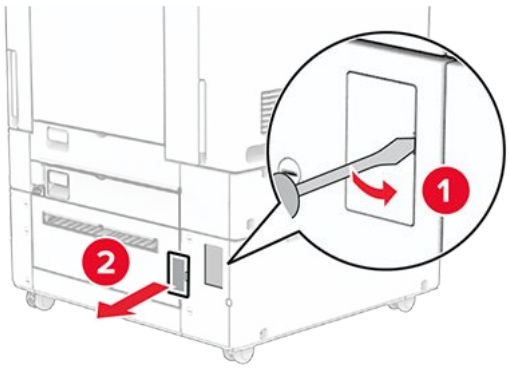

5. ถอดฝาครอบสกรูออกจากเครื่องพิมพ์

> **Note:** อย่าทิ้งฝาครอบสกรู

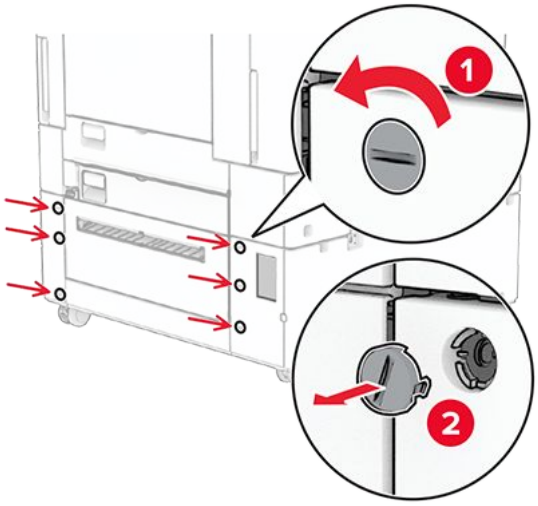

6. นำถาด 1500 แผ่นออกจากกล่อง
7. ติดตั้งสกรูบนแผ่นยึด

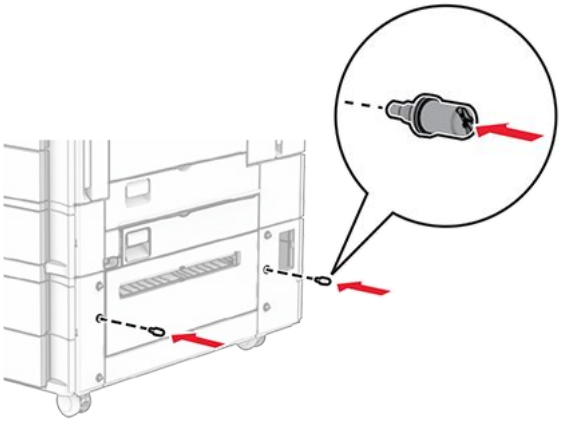

8. ต่อแผ่นยึดเข้ากับเครื่องพิมพ์

> **Note:** ใช้แผ่นยิดและสกรูที่มาพร้อมกับถาด 1500 แผ่น

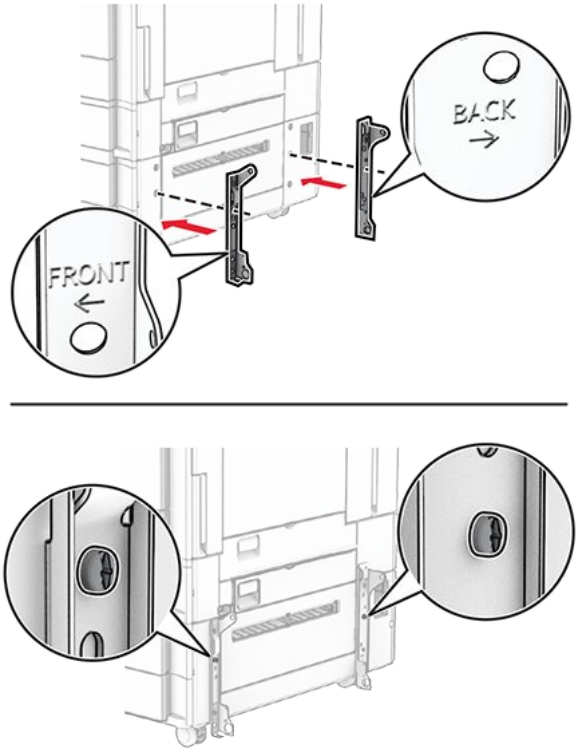

9. ติดตั้งสกรูที่เหลืออยู่

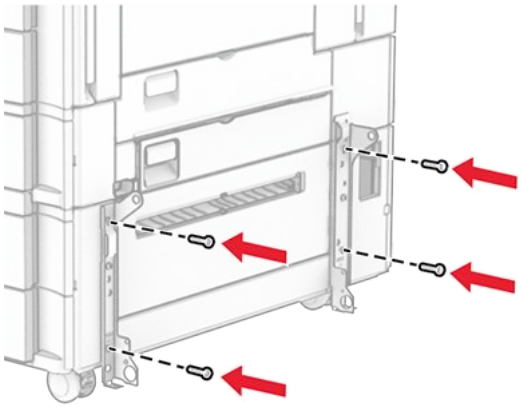

10. ติดตั้งถาด 1500 แผ่น

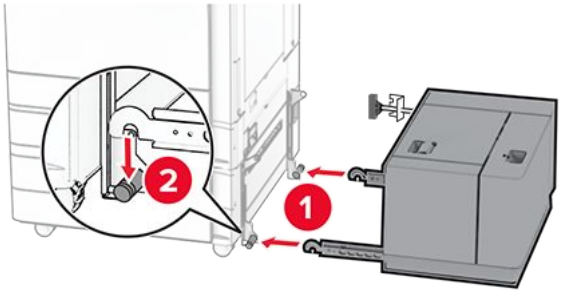

11. เชื่อมต่อสายเคเบิลของถาดเข้ากับเครื่องพิมพ์

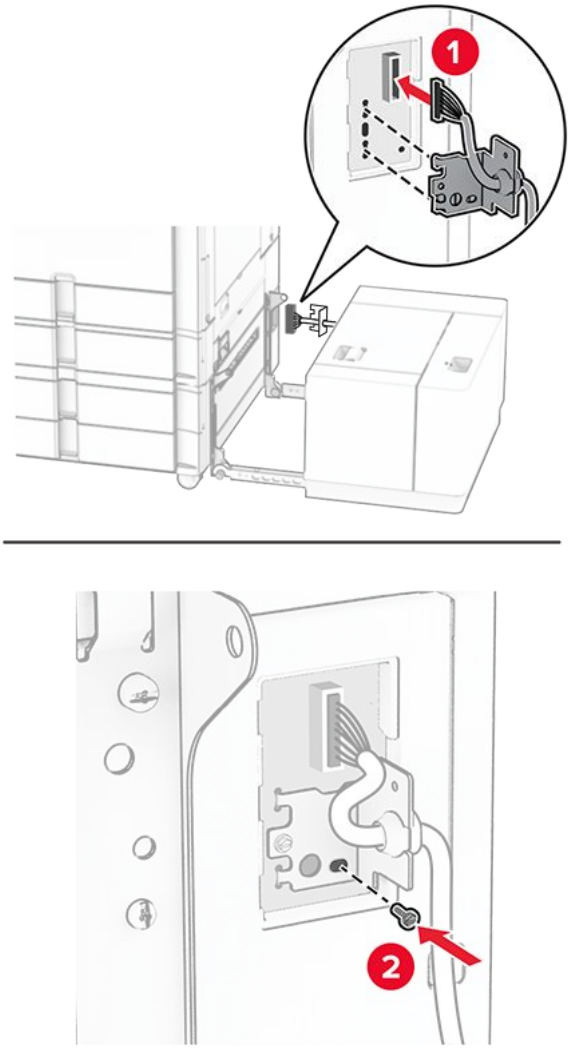

12. ติดฝาครอบสายเคเบิลของถาด

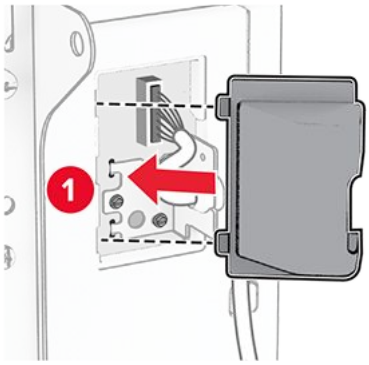

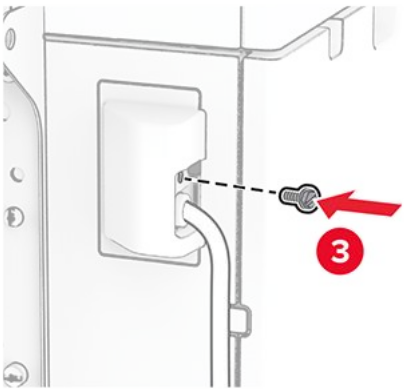

13. เลื่อนถาด 1500 แผ่นไปทางเครื่องพิมพ์

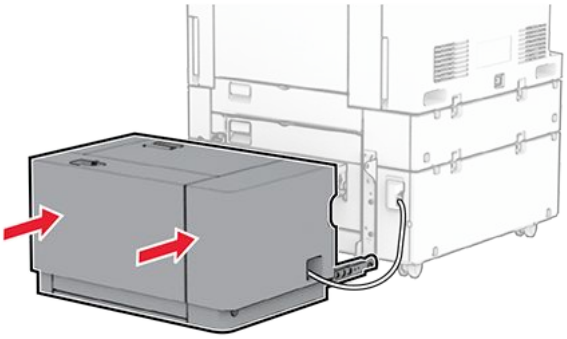

14. เสียบปลายด้านหนึ่งของสายไฟเครื่องพิมพ์เข้ากับเครื่องพิมพ์ และอีกด้านหนึ่งเข้ากับเต้าเสียบ

ข้อควรระวัง—อาจเกิดอันตรายจากการบาดเจ็บ
เพื่อหลีกเลี่ยงความเสี่ยงต่อการเกิดอัคคีภัยหรือไฟฟ้าช็อต ให้เชื่อมต่อสายไฟเข้ากับเต้าเสียบที่ได้รับการจัดระดับที่เหมาะสมและต่อลงดินอย่างเหมาะสมซึ่งอยู่ใกล้ผลิตภัณฑ์และเข้าถึงได้ง่าย

15. เปิดเครื่องพิมพ์

เพิ่มถาดในไดรเวอร์การพิมพ์เพื่อให้พร้อมใช้งานสำหรับงานพิมพ์ โปรดดูข้อมูลเพิ่มเติมที่ กำลังเพิ่มตัวเลือกที่มีในไดรเวอร์การพิมพ์ on page 119

การติดตั้งอุปกรณ์เย็บเล่มแบบใช้ลวดเย็บ

ข้อควรระวัง—อันตรายจากไฟฟ้าช็อต
เพื่อหลีกเลี่ยงความเสี่ยงต่อการถูกไฟฟ้าช็อต หากคุณต้องการเข้าถึงบอร์ดตัวควบคุมหรือติดตั้งฮาร์ดแวร์หรืออุปกรณ์หน่วยความจำเสริมในบางครั้งหลังจากติดตั้งเครื่องพิมพ์ ให้ปิดเครื่องพิมพ์ และถอดปลั๊กสายไฟออกจากเต้าเสียบก่อนดำเนินการต่อ หากคุณกำลังเชื่อมต่ออุปกรณ์อื่นๆ เข้ากับเครื่องพิมพ์ ให้ปิดอุปกรณ์เหล่านั้นด้วยและถอดสายเคเบิลที่ต่อเข้ากับเครื่องพิมพ์ออก

Note: งานนี้จำเป็นต้องใช้ไขควงหัวแบน

1. ปิดเครื่องพิมพ์

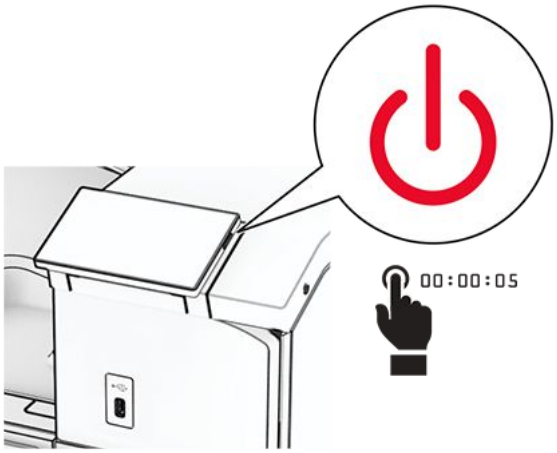

2. ถอดปลั๊กสายไฟของแหล่งจ่ายไฟออกจากเต้าเสียบ แล้วจึงปลดออกจากเครื่องพิมพ์

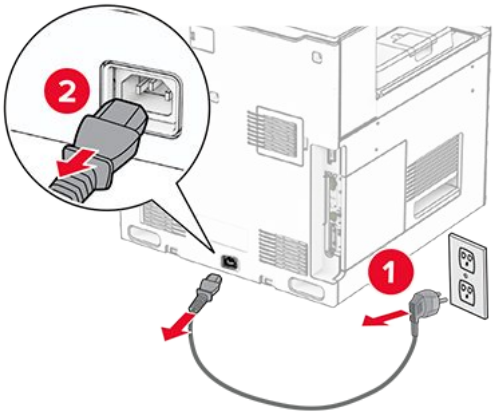

3. นำอุปกรณ์เย็บเล่มแบบใช้ลวดเย็บออกจากบรรจุภัณฑ์ แล้วนำบรรจุภัณฑ์ทั้งหมดออก
4. ติดตั้งตัวนำการป้อนกระดาษ

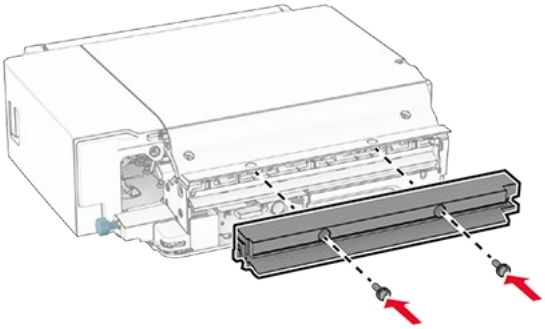

5. นำถาดมาตรฐานออก

> **Note:** อย่าทิ้งถาดดังกล่าว

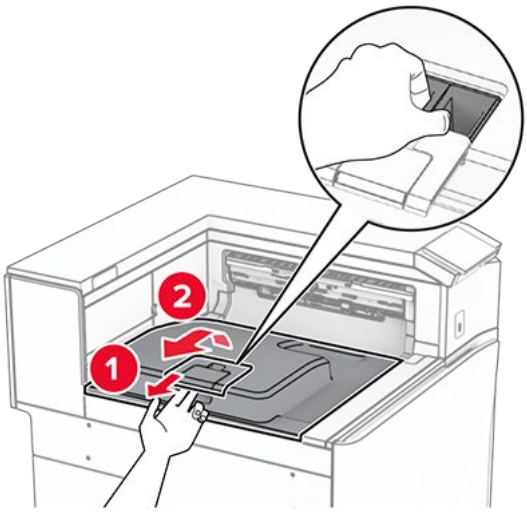

6. ก่อนติดตั้งตัวเลือกนี้ ใส่แฟลกของถาดรับกระดาษออกไว้ในตำแหน่งปิด

Note: ก่อนติดตั้งตัวเลือกนี้ ใส่แฟลกของถาดรับกระดาษออกไว้ในตำแหน่งเปิด

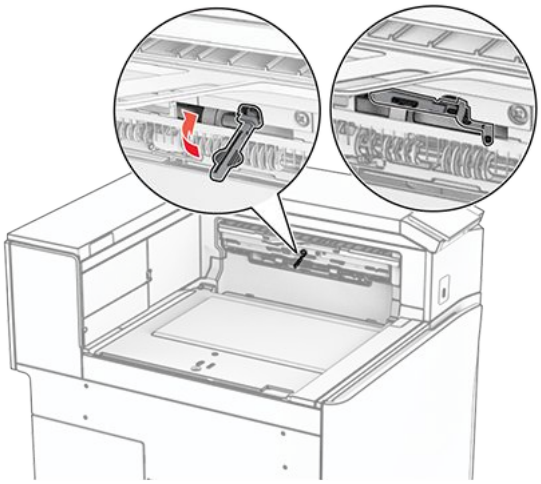

7. ถอดลูกกลิ้งสำรองออก

Note: อย่าทิ้งลูกกลิ้งดังกล่าว

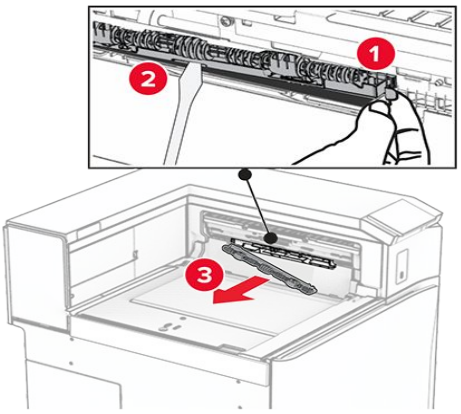

8. ใส่ลูกกลิ้งตัวป้อนกระดาษที่มาพร้อมกับอุปกรณ์เย็บเล่มแบบใช้ลวดเย็บเข้าไปจนมีเสียง คลิก เข้าที่

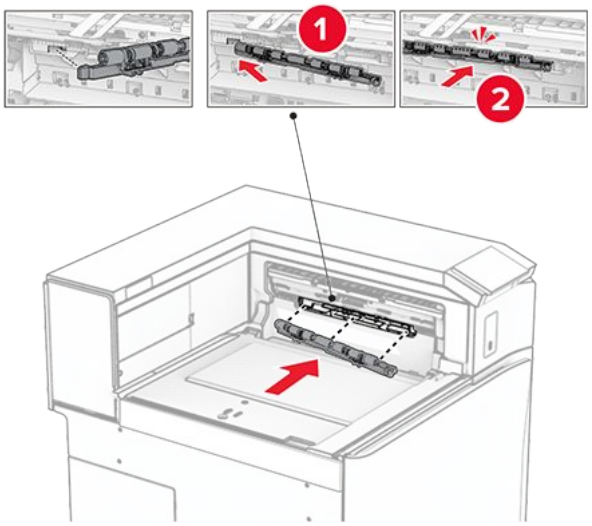

Note: ตรวจสอบให้แน่ใจว่ามีสปริงโลหะอยู่ที่ด้านหน้าของลูกกลิ้งตัวป้อนกระดาษ

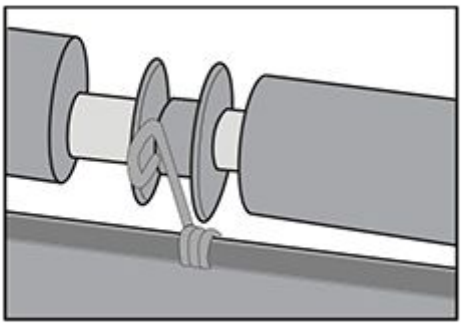

9. ติดฝาครอบลูกกลิ้งจนกระทั่งได้ยินเสียง คลิก เข้าที่

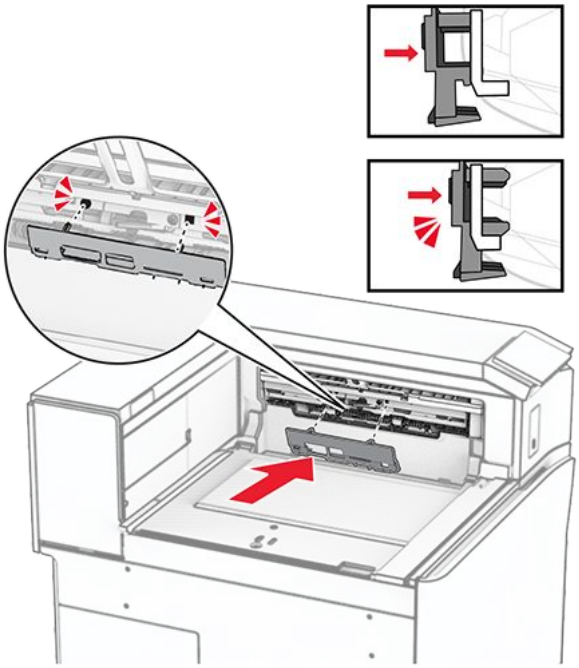

10. เปิดฝาด้านหน้า แล้วถอดฝาครอบที่ด้านซ้ายของเครื่องพิมพ์

> **Note:** อย่าทิ้งสกรูและฝาครอบ

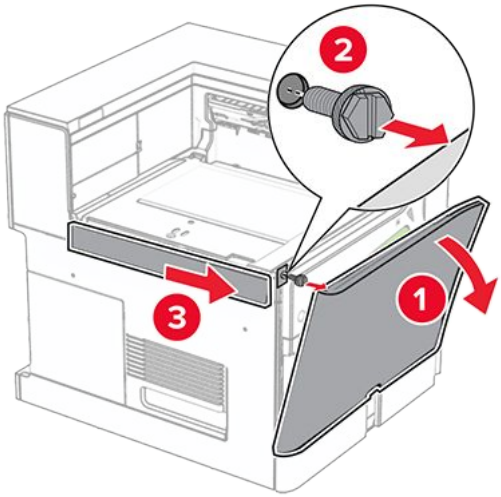

11. ถอดฝาครอบด้านหลังซ้ายออก

> **Note:** อย่าทิ้งสกรูและฝาครอบ

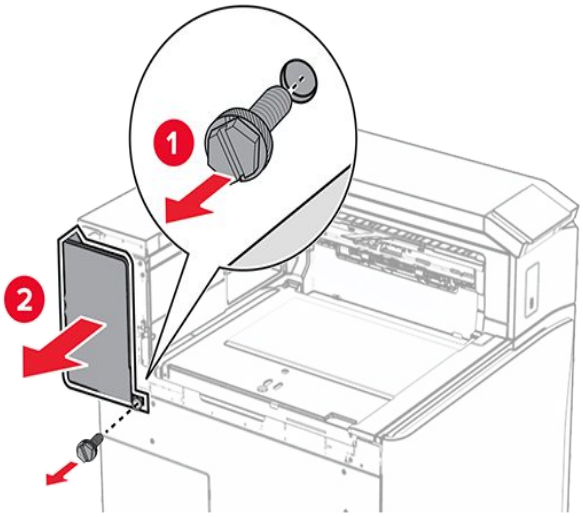

12. ถอดฝาครอบถาดด้านในออก

> **Note:** อย่าทิ้งฝาครอบดังกล่าว

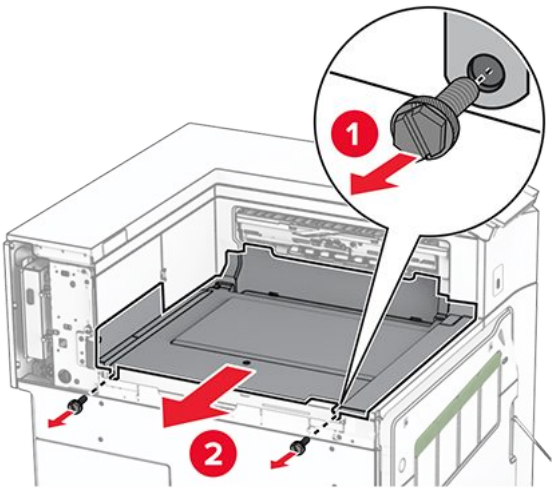

13. จัดแนวแล้วใส่ฝาครอบถาดด้านในที่มาพร้อมกับอุปกรณ์เย็บเล่มแบบใช้ลวดเย็บ

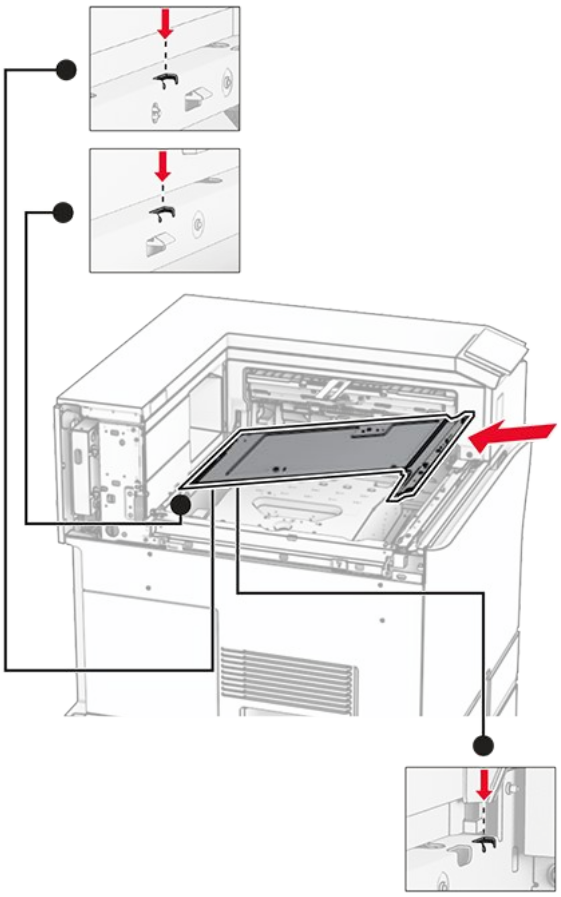

14. ติดตั้งสกรูเข้ากับฝาครอบถาดด้านใน

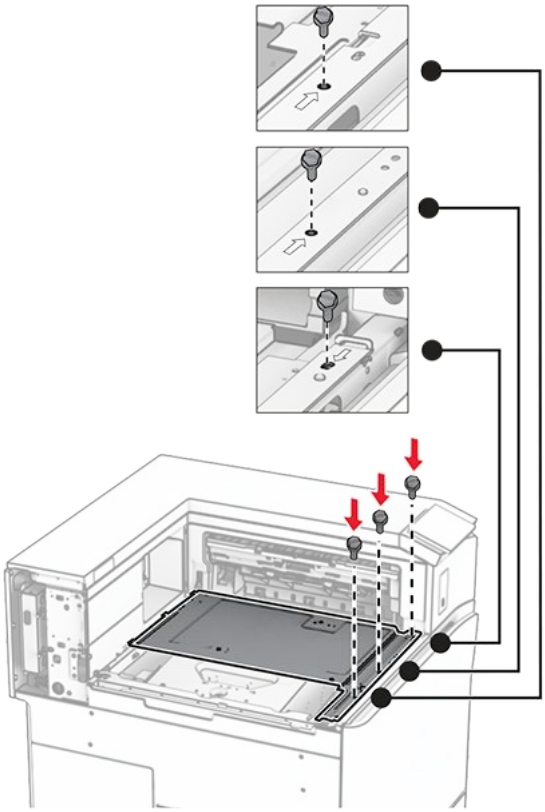

15. ติดแถบเลื่อนอุปกรณ์เย็บเล่มแบบใช้ลวดเย็บ

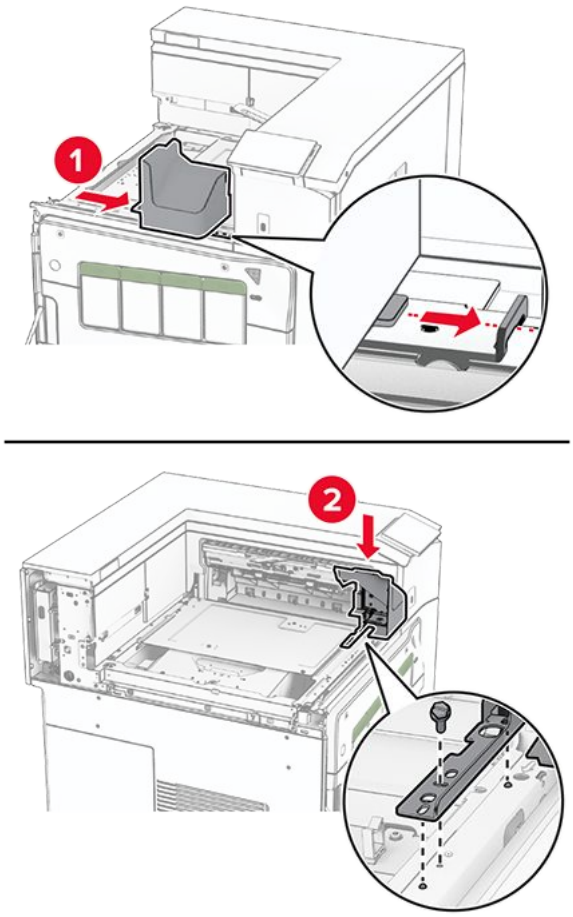

16. ใส่อุปกรณ์เย็บเล่มแบบใช้ลวดเย็บ

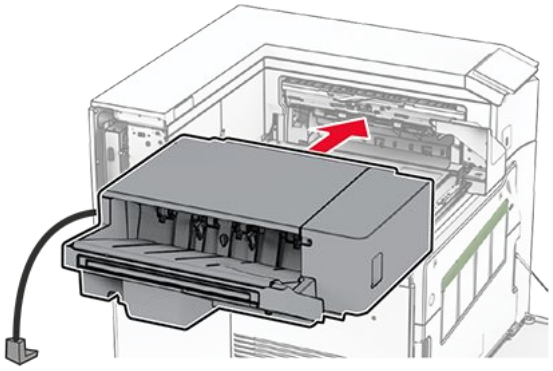

17. ติดตั้งแผ่นยึดเพื่อยึดถาดรองพิมพ์เข้ากับเครื่องพิมพ์

> **Note:** ใช้สกรูที่มาพร้อมกับถาดรองพิมพ์

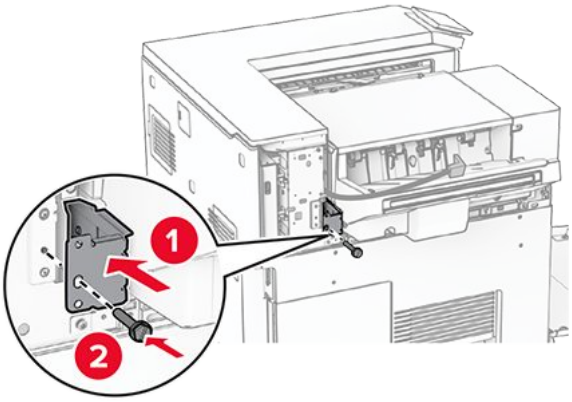

18. ติดฝาครอบด้านหลังซ้าย แล้วเลื่อนอุปกรณ์เย็บเล่มแบบใช้ลวดเย็บไปทางซ้าย

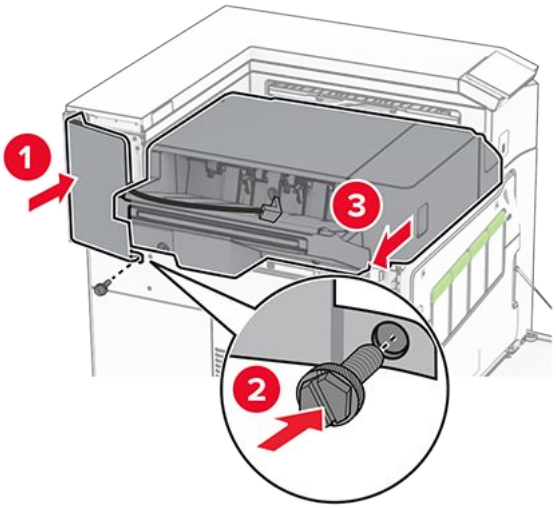

19. ติดฝาครอบกรอบด้านบนซ้ายที่มาพร้อมกับถาดรองพิมพ์

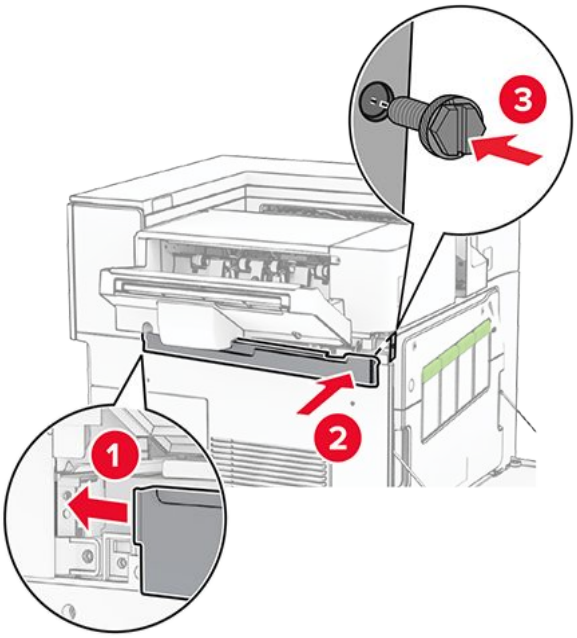

20. ใส่ตลับลวดเย็บเข้าไปในอุปกรณ์เย็บเล่มกระทั่งมีเสียง คลิก เข้าที่

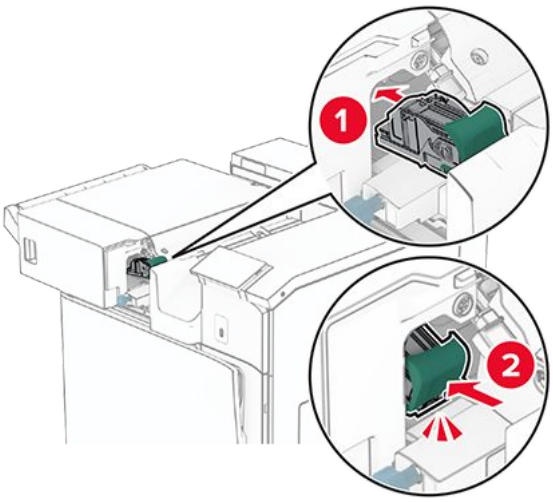

21. ปิดฝาด้านหน้า แล้วเลื่อนถาดรองพิมพ์ไปทางเครื่องพิมพ์

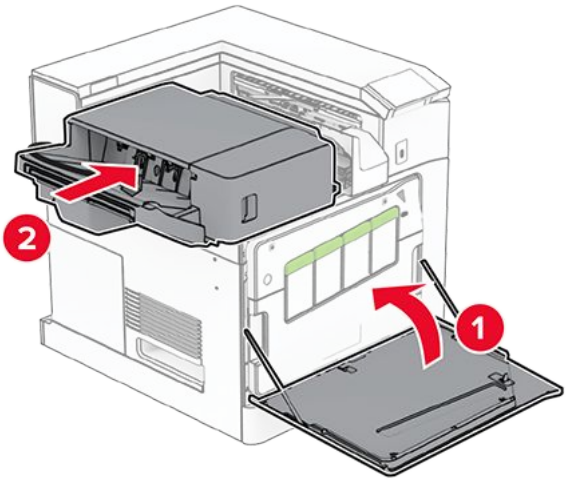

22. เชื่อมต่อสายเคเบิลของตัวเลือกเข้ากับเครื่องพิมพ์

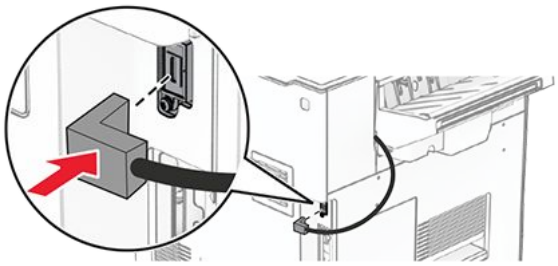

23. เสียบปลายด้านหนึ่งของสายไฟเครื่องพิมพ์เข้ากับเครื่องพิมพ์ และอีกด้านหนึ่งเข้ากับเต้าเสียบ

ข้อควรระวัง—อาจเกิดอันตรายจากการบาดเจ็บ
เพื่อหลีกเลี่ยงความเสี่ยงต่อการเกิดอัคคีภัยหรือไฟฟ้าช็อต ให้เชื่อมต่อสายไฟเข้ากับเต้าเสียบที่ได้รับการจัดระดับที่เหมาะสมและต่อลงดินอย่างเหมาะสมซึ่งอยู่ใกล้ผลิตภัณฑ์และเข้าถึงได้ง่าย

24. เปิดเครื่องพิมพ์

เพิ่มถาดรองพิมพ์ในไดรเวอร์การพิมพ์เพื่อให้พร้อมใช้งานสำหรับงานพิมพ์ โปรดดูข้อมูลเพิ่มเติมที่ กำลังเพิ่มตัวเลือกที่มีในไดรเวอร์การพิมพ์ on page 119

การติดตั้งอุปกรณ์เรียงกระดาษออฟเซ็ต

ข้อควรระวัง—อันตรายจากไฟฟ้าช็อต
เพื่อหลีกเลี่ยงความเสี่ยงต่อการถูกไฟฟ้าช็อต หากคุณต้องการเข้าถึงบอร์ดตัวควบคุมหรือติดตั้งฮาร์ดแวร์หรืออุปกรณ์หน่วยความจำเสริมในบางครั้งหลังจากติดตั้งเครื่องพิมพ์ ให้ปิดเครื่องพิมพ์ และถอดปลั๊กสายไฟออกจากเต้าเสียบก่อนดำเนินการต่อ หากคุณกำลังเชื่อมต่ออุปกรณ์อื่นๆ เข้ากับเครื่องพิมพ์ ให้ปิดอุปกรณ์เหล่านั้นด้วยและถอดสายเคเบิลที่ต่อเข้ากับเครื่องพิมพ์ออก

1. ปิดเครื่องพิมพ์

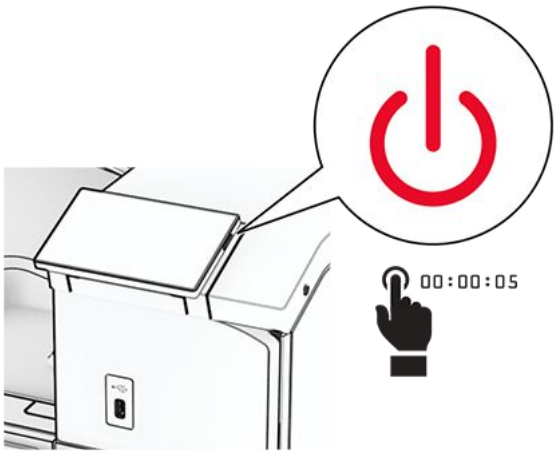

2. ถอดปลั๊กสายไฟของแหล่งจ่ายไฟออกจากเต้าเสียบ แล้วจึงปลดออกจากเครื่องพิมพ์

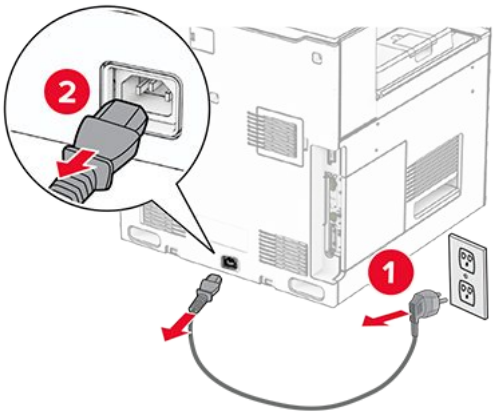

3. นำอุปกรณ์เรียงกระดาษออฟเซ็ตออกจากบรรจุภัณฑ์ แล้วนำบรรจุภัณฑ์ทั้งหมดออก
4. ติดฝาครอบด้านหลังด้านในเข้ากับอุปกรณ์เรียงกระดาษออฟเซ็ต

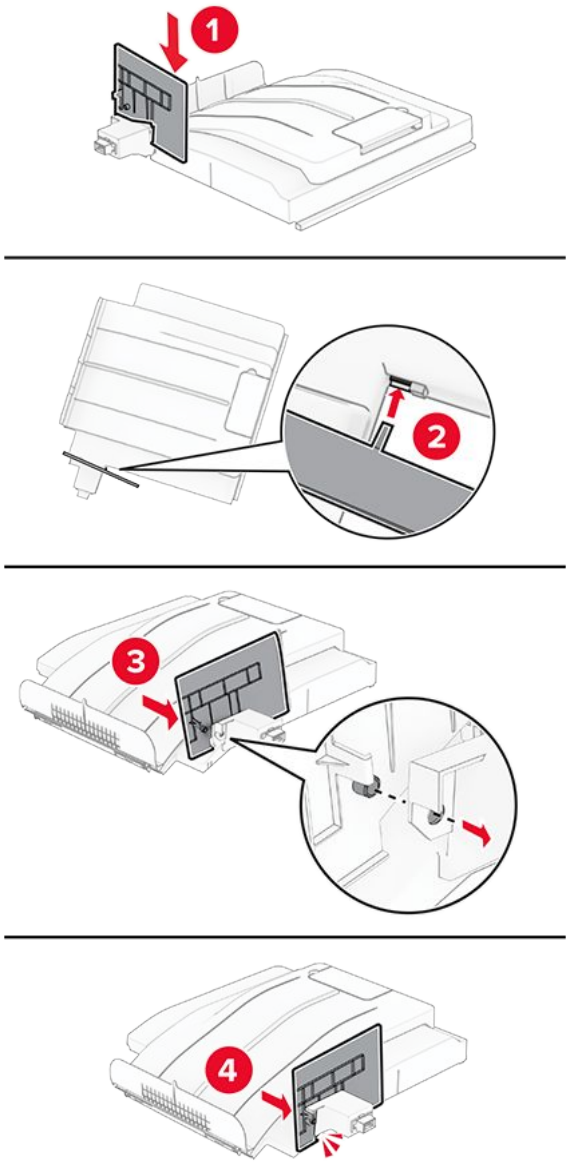

5. นำถาดมาตรฐานออก

> **Note:** อย่าทิ้งถาดดังกล่าว

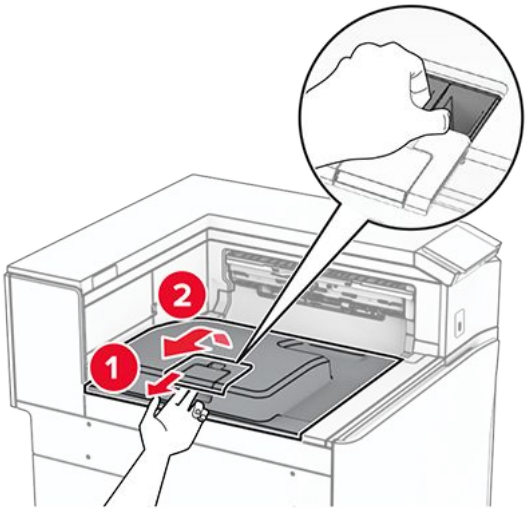

6. ถอดฝาครอบจุดเชื่อมต่อชุดลำเลียงกระดาษออก

> **Note:** อย่าทิ้งฝาครอบดังกล่าว

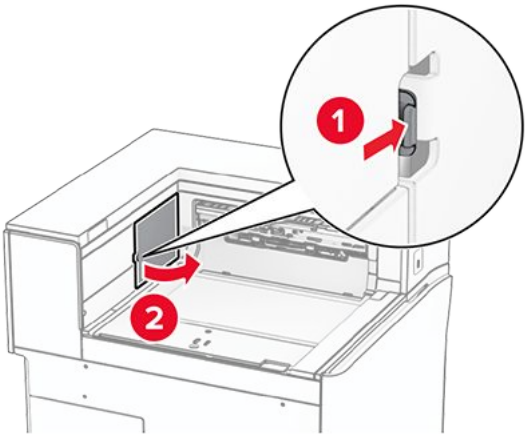

7. ก่อนติดตั้งตัวเลือกนี้ ใส่แฟลกของถาดรับกระดาษออกไว้ในตำแหน่งปิด

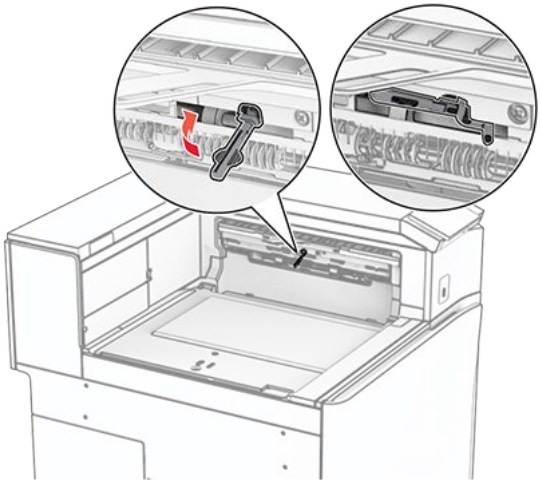

8. จัดแนวแล้วติดตั้งอุปกรณ์เรียงกระดาษออฟเซ็ตเข้ากับเครื่องพิมพ์

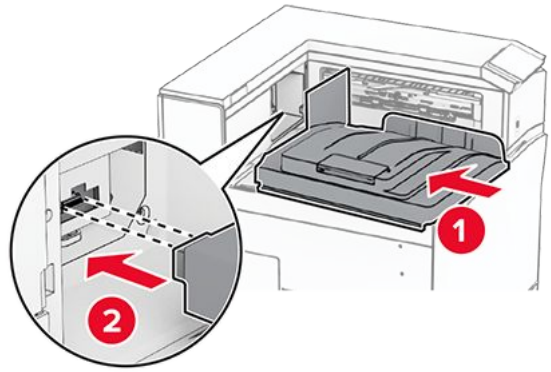

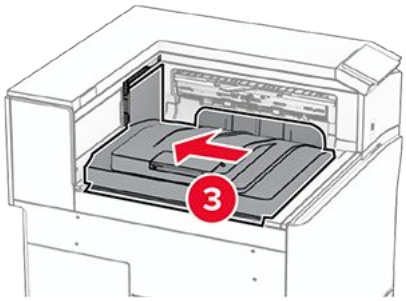

Note: ตรวจสอบว่าชิ้นส่วนติดเข้ากันและอยู่ในแนวเดียวกับเครื่องพิมพ์

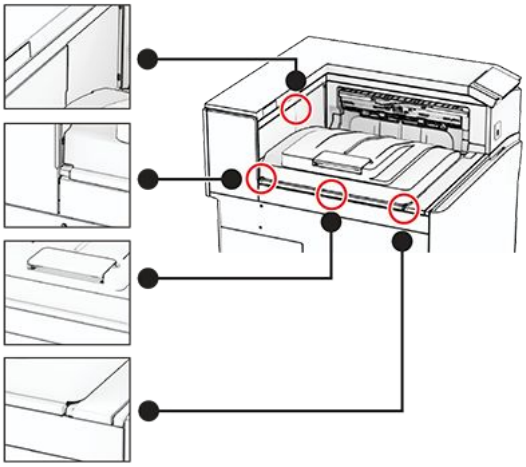

9. ติดแถบป้องกันของอุปกรณ์เรียงกระดาษออฟเซ็ตเข้ากับเครื่องพิมพ์

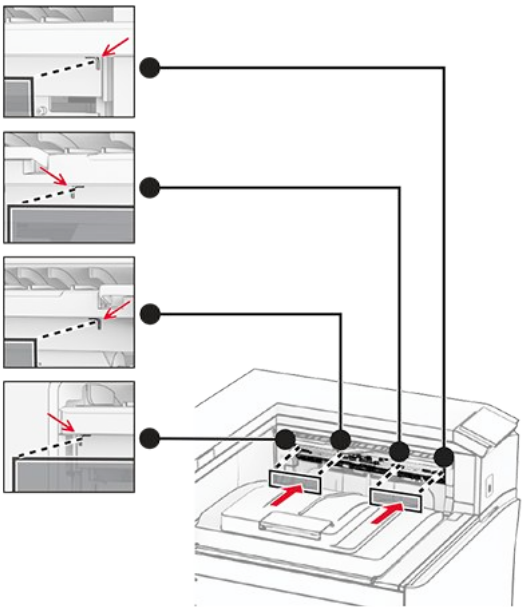

10. ใส่ธงของถาดรับกระดาษออกไว้ในตำแหน่งเปิด

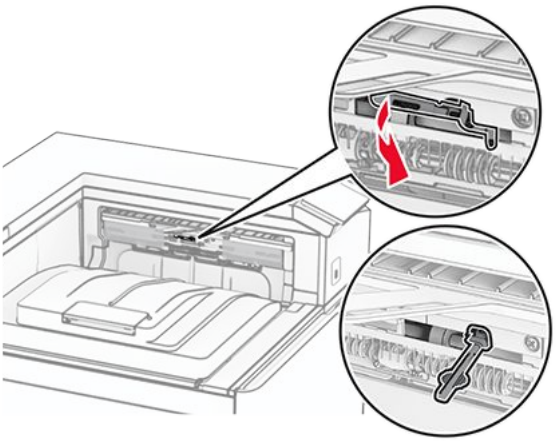

11. ติดฝาครอบธงของถาดจนได้ยินเสียง คลิก เข้าที่

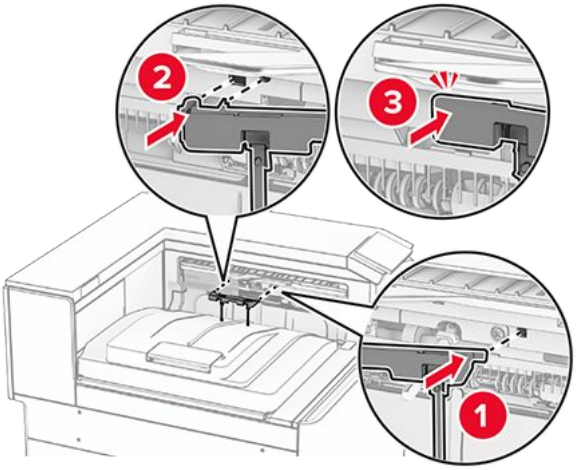

12. เสียบปลายด้านหนึ่งของสายไฟเครื่องพิมพ์เข้ากับเครื่องพิมพ์ และอีกด้านหนึ่งเข้ากับเต้าเสียบ

> **ข้อควรระวัง—อาจเกิดอันตรายจากการบาดเจ็บ**
> เพื่อหลีกเลี่ยงความเสี่ยงต่อการเกิดอัคคีภัยหรือไฟฟ้าช็อต ให้เชื่อมต่อสายไฟเข้ากับเต้าเสียบที่ได้รับการจัดระดับที่เหมาะสมและต่อลงดินอย่างเหมาะสมซึ่งอยู่ใกล้ผลิตภัณฑ์และเข้าถึงได้ง่าย

13. เปิดเครื่องพิมพ์

เพิ่มอุปกรณ์เรียงกระดาษออฟเซ็ตในไดรเวอร์การพิมพ์เพื่อให้พร้อมใช้งานสำหรับงานพิมพ์ โปรดดูข้อมูลเพิ่มเติมที่ กำลังเพิ่มตัวเลือกที่มีในไดรเวอร์การพิมพ์ on page 119

การติดตั้งชุดลำเลียงกระดาษที่มีตัวเลือกการพับ

> **ข้อควรระวัง—อันตรายจากไฟฟ้าช็อต**
> เพื่อหลีกเลี่ยงความเสี่ยงต่อการถูกไฟฟ้าช็อต หากคุณต้องการเข้าถึงบอร์ดตัวควบคุมหรือติดตั้งฮาร์ดแวร์หรืออุปกรณ์หน่วยความจำเสริมในบางครั้งหลังจากติดตั้งเครื่องพิมพ์ ให้ปิดเครื่องพิมพ์ และถอดปลั๊กสายไฟออกจากเต้าเสียบก่อนดำเนินการต่อ หากคุณกำลังเชื่อมต่ออุปกรณ์อื่นๆ เข้ากับเครื่องพิมพ์ ให้ปิดอุปกรณ์เหล่านั้นด้วยและถอดสายเคเบิลที่ต่อเข้ากับเครื่องพิมพ์ออก

> **หมายเหตุ**
> - นอกจากนี้ ยังสามารถติดตั้งตัวเลือกนี้ร่วมกับอุปกรณ์เย็บเล่มแบบตอกลวดเย็บหรืออุปกรณ์เย็บเล่มอีกด้วย
> - งานนี้จำเป็นต้องใช้ไขควงหัวแบน

1. ปิดเครื่องพิมพ์

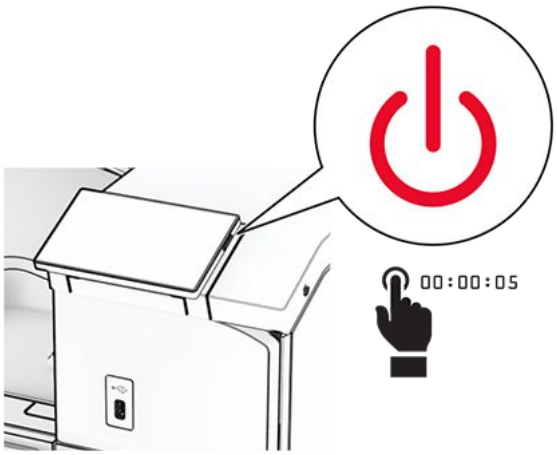

2. ถอดปลั๊กสายไฟของแหล่งจ่ายไฟออกจากเต้าเสียบ แล้วจึงปลดออกจากเครื่องพิมพ์

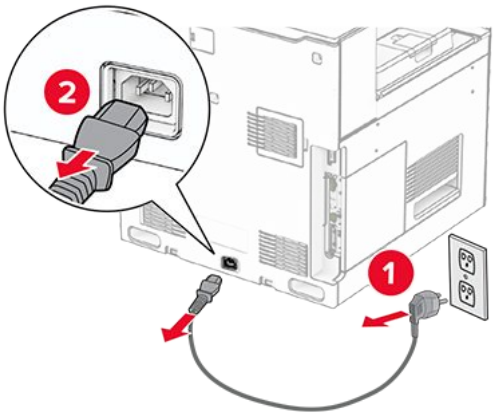

3. แกะกล่องชุดลำเลียงกระดาษแบบพับ แล้ววัสดุบรรจุภัณฑ์ทั้งหมดออก
4. นำถาดมาตรฐานออก

> **Note:** อย่าทิ้งถาดดังกล่าว

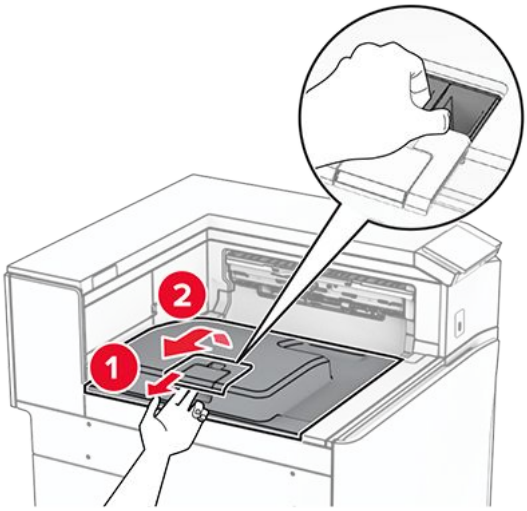

5. ก่อนติดตั้งตัวเลือกนี้ ใส่แฟลกของถาดรับกระดาษออกไว้ในตำแหน่งปิด

> **Note:** ก่อนติดตั้งตัวเลือกนี้ ใส่แฟลกของถาดรับกระดาษออกไว้ในตำแหน่งเปิด

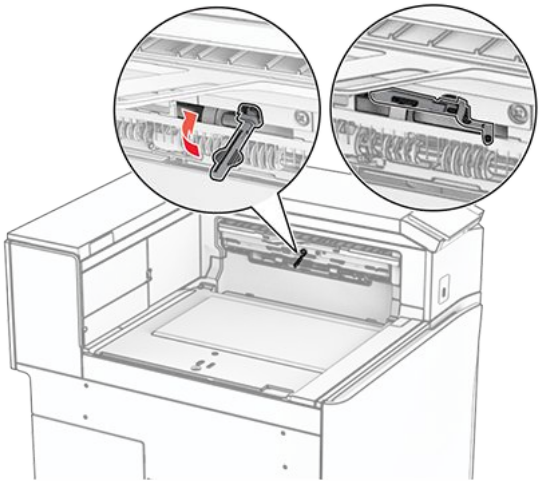

6. ถอดลูกกลิ้งสำรองออก

> **Note:** อย่าทิ้งลูกกลิ้งดังกล่าว

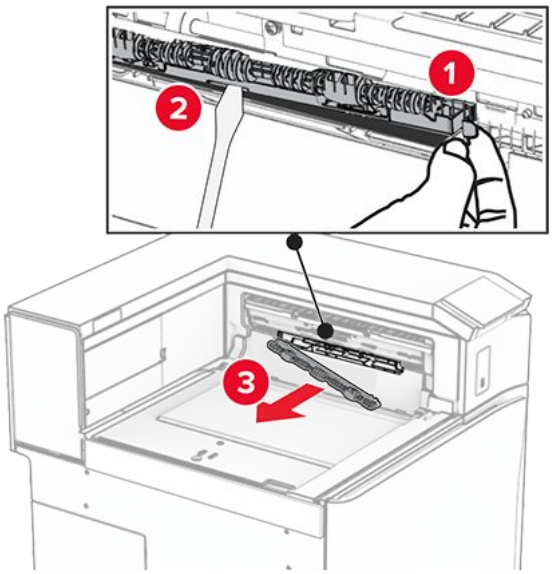

7. ใส่ลูกกลิ้งตัวป้อนกระดาษที่มาพร้อมกับตัวเลือกเข้าไปจนมีเสียง คลิก เข้าที่

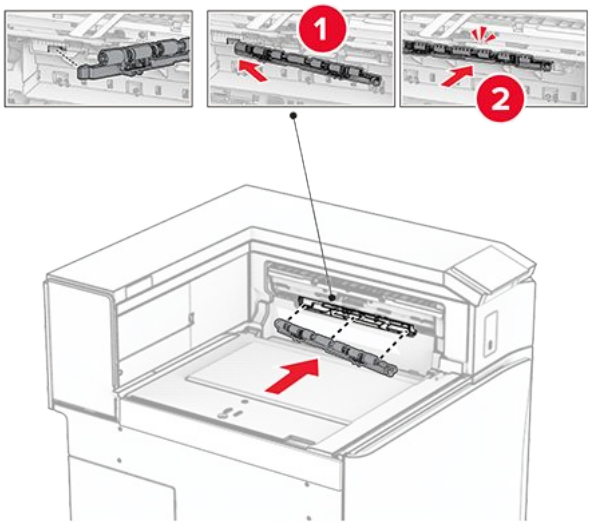

Note: ตรวจสอบให้แน่ใจว่ามีสปริงโลหะอยู่ที่ด้านหน้าของลูกกลิ้งตัวป้อนกระดาษ

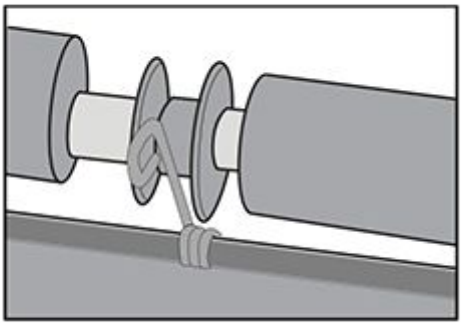

8. ติดฝาครอบลูกกลิ้งจนกระทั่งได้ยินเสียง คลิก เข้าที่

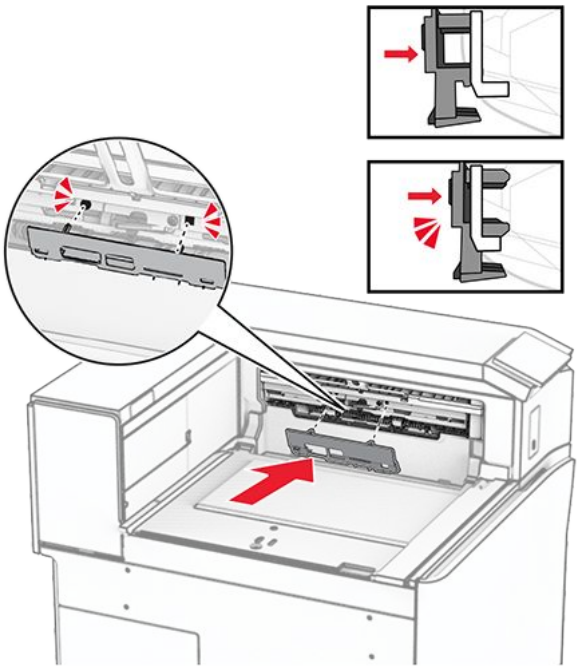

9. เปิดฝาด้านหน้า แล้วถอดฝาครอบที่ด้านซ้ายของเครื่องพิมพ์

> **Note:** อย่าทิ้งสกรูและฝาครอบ

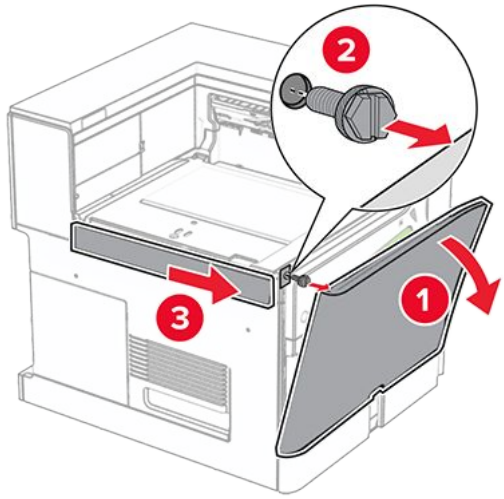

10. ปิดฝาด้านหน้า
11. ถอดฝาครอบจุดเชื่อมต่อชุดลำเลียงกระดาษออก

> **Note:** อย่าทิ้งฝาครอบดังกล่าว

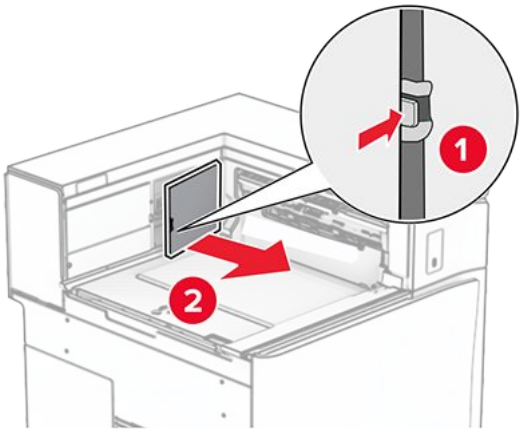

12. ถอดฝาครอบด้านหลังซ้ายออก

> **Note:** อย่าทิ้งสกรูและฝาครอบ

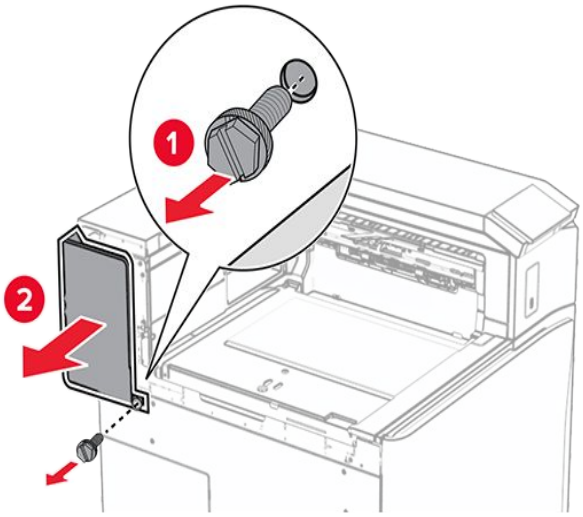

13. ถอดฝาครอบถาดด้านในออก

> **Note:** อย่าทิ้งสกรูและฝาครอบ

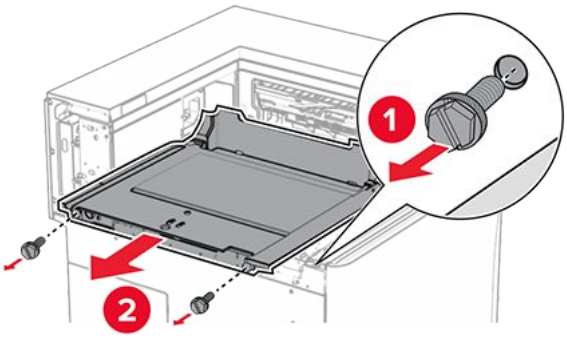

14. จัดแนวแล้วใส่ฝาครอบถาดด้านในที่มาพร้อมกับตัวเลือก

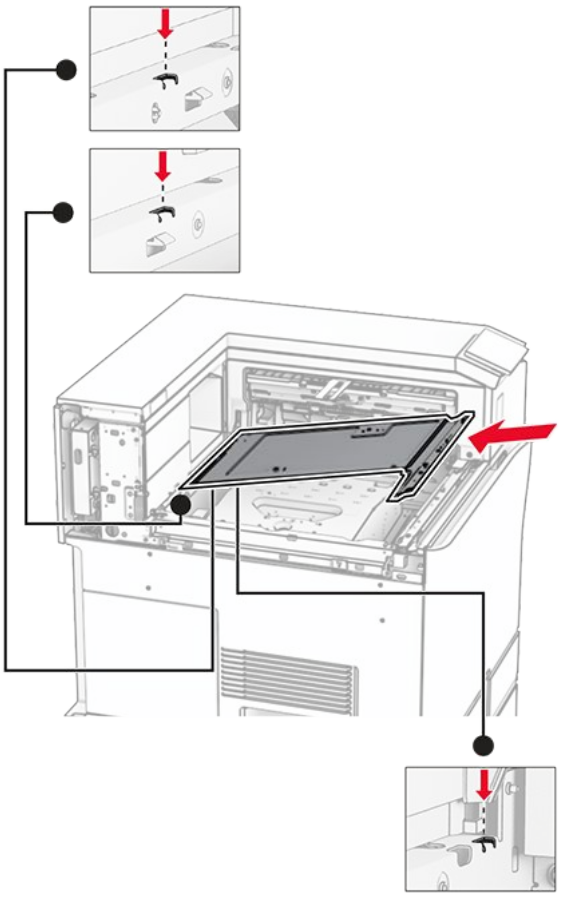

15. ติดตั้งสกรูเข้ากับฝาครอบถาดด้านใน

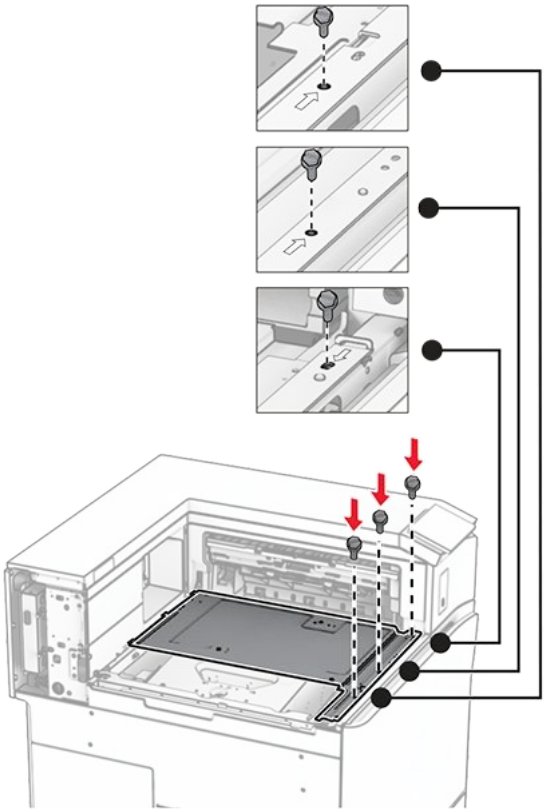

16. ติดเทปโฟมเข้ากับตัวเลือก

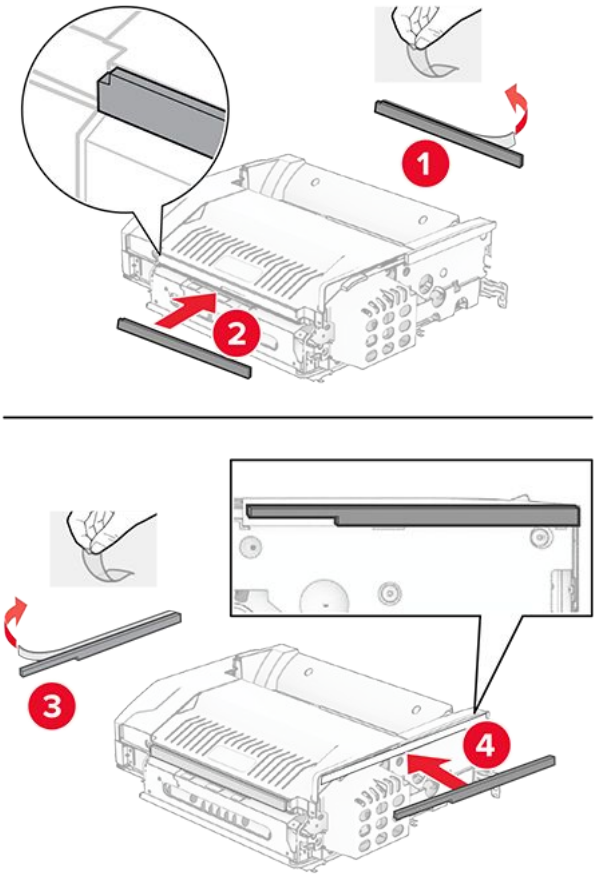

17. เปิดฝาปิด F แล้วขันสกรูให้แน่น

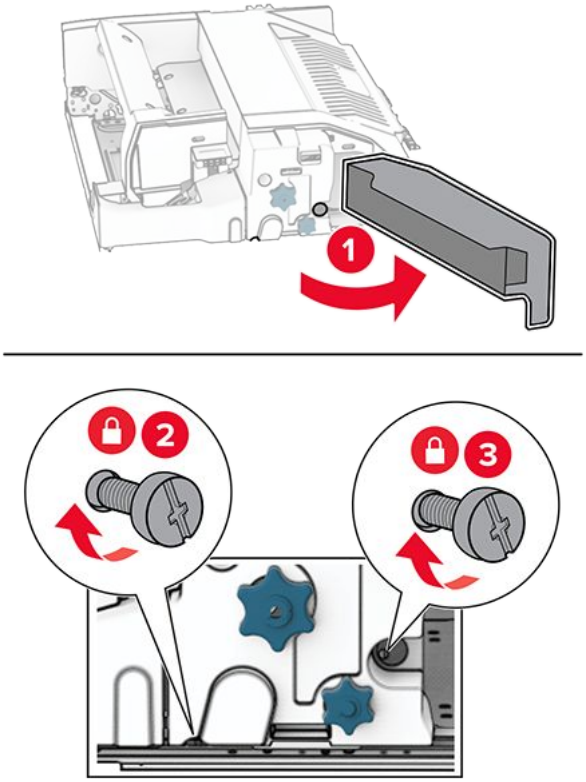

18. ปิดฝาปิด F

19. ติดแผ่นโลหะเข้ากับตัวเลือก

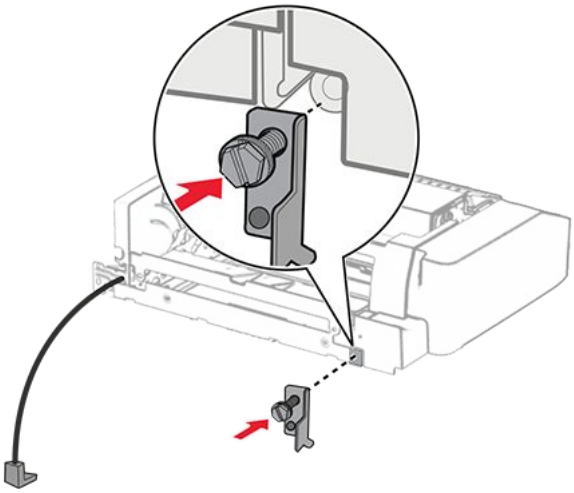

20. ใส่ตัวเลือกเข้าไป

> **Note:** ตรวจสอบให้แน่ใจว่ามีแผ่นโลหะอยู่ที่ด้านหน้าของเครื่องพิมพ์

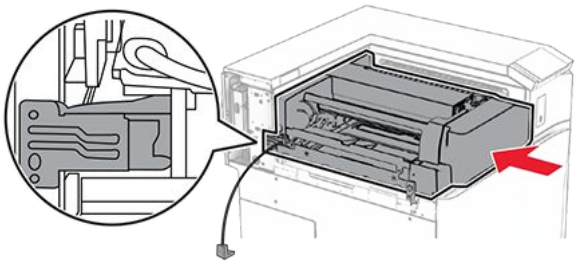

21. เปิดฝาปิด F จากนั้นใช้ไขควงที่มาพร้อมกับตัวเลือกติดตั้งสกรู

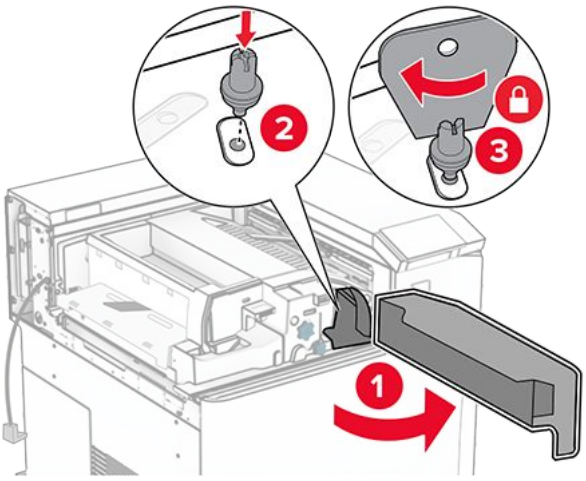

22. ปิดฝาปิด F

23. ติดตั้งสกรูเข้ากับตัวเลือก

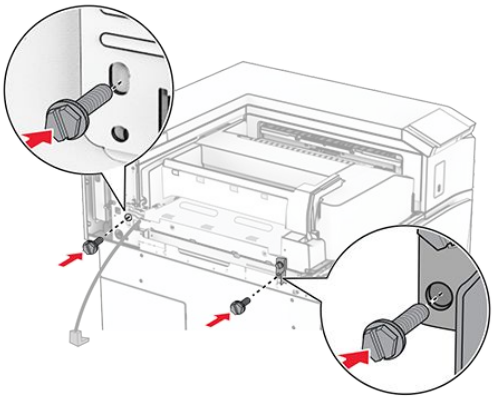

24. ติดฝาครอบด้านหลังซ้าย

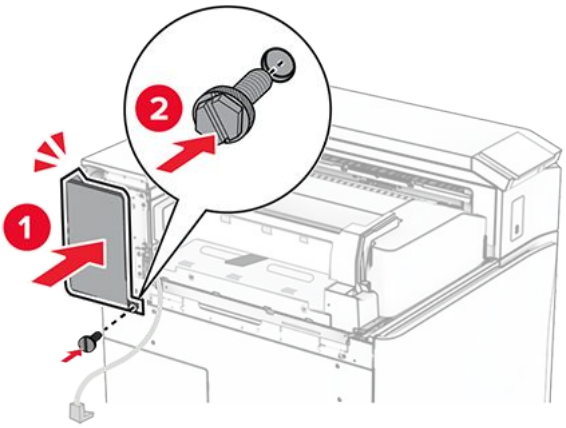

25. เปิดฝาด้านหน้า แล้วติดฝาครอบที่ด้านซ้ายของเครื่องพิมพ์

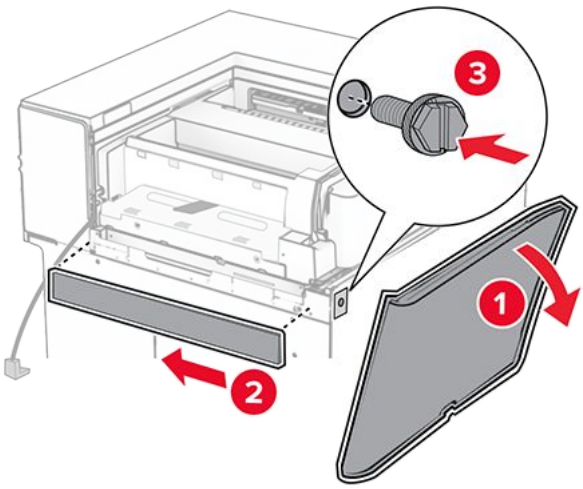

26. ปิดฝาด้านหน้า
27. ยกแผ่นปิดถาดขึ้น จากนั้นจัดแนวให้ตรงกันและติดถาดตัวเลือก

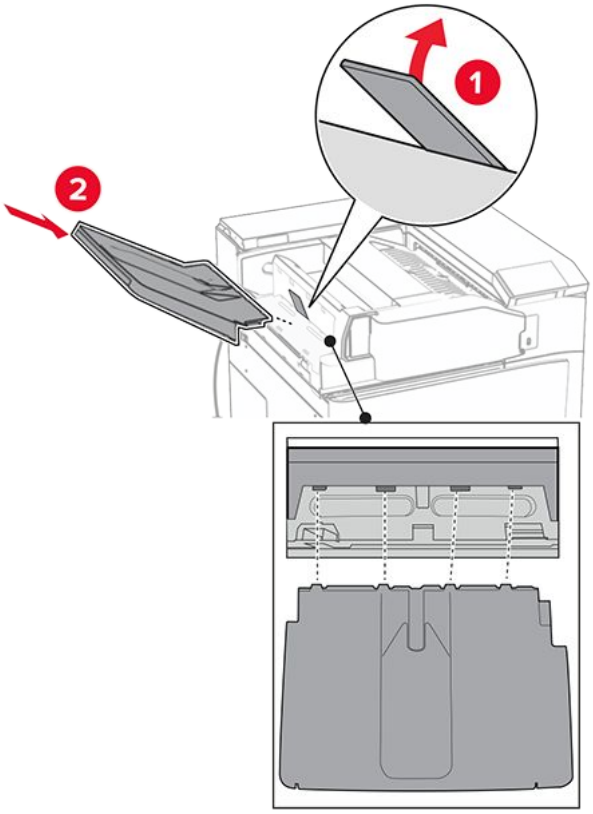

28. ติดตั้งสกรูเข้ากับถาดตัวเลือก

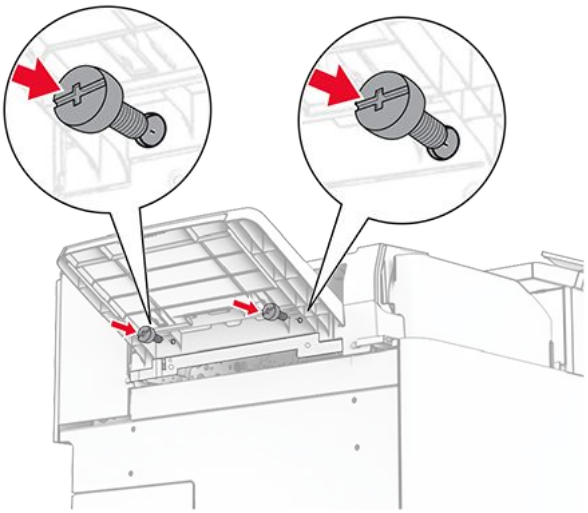

29. ติดตั้งฝาครอบขอบ

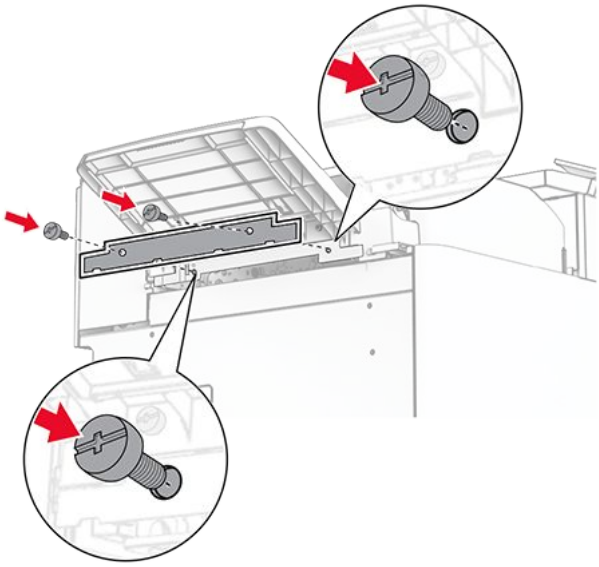

30. เชื่อมต่อสายเคเบิลของตัวเลือกเข้ากับเครื่องพิมพ์

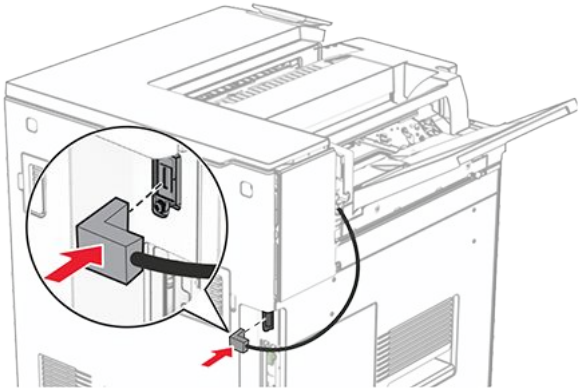

31. เสียบปลายด้านหนึ่งของสายไฟเข้ากับเครื่องพิมพ์ และอีกด้านหนึ่งเข้ากับเต้าเสียบ

ข้อควรระวัง—อาจเกิดอันตรายจากการบาดเจ็บ
เพื่อหลีกเลี่ยงความเสี่ยงต่อการเกิดอัคคีภัยหรือไฟฟ้าช็อต ให้เชื่อมต่อสายไฟเข้ากับเต้าเสียบที่ได้รับการจัดระดับที่เหมาะสมและต่อลงดินอย่างเหมาะสมซึ่งอยู่ใกล้ผลิตภัณฑ์และเข้าถึงได้ง่าย

32. เปิดเครื่องพิมพ์

การติดตั้งอุปกรณ์เย็บเล่มแบบตอกลวดเย็บและชุดลำเลียงกระดาษ

ข้อควรระวัง—อันตรายจากไฟฟ้าช็อต
เพื่อหลีกเลี่ยงความเสี่ยงต่อการถูกไฟฟ้าช็อต หากคุณต้องการเข้าถึงบอร์ดตัวควบคุมหรือติดตั้งฮาร์ดแวร์หรืออุปกรณ์หน่วยความจำเสริมในบางครั้งหลังจากติดตั้งเครื่องพิมพ์ ให้ปิดเครื่องพิมพ์ และถอดปลั๊กสายไฟออกจากเต้าเสียบก่อนดำเนินการต่อ หากคุณกำลังเชื่อมต่ออุปกรณ์อื่นๆ เข้ากับเครื่องพิมพ์ ให้ปิดอุปกรณ์เหล่านั้นด้วยและถอดสายเคเบิลที่ต่อเข้ากับเครื่องพิมพ์ออก

Note: งานนี้จำเป็นต้องใช้ไขควงหัวแบน

1. ปิดเครื่องพิมพ์

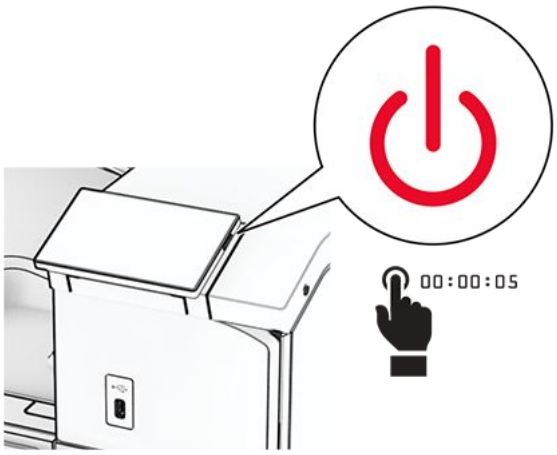

2. ถอดปลั๊กสายไฟของแหล่งจ่ายไฟออกจากเต้าเสียบ แล้วจึงปลดออกจากเครื่องพิมพ์

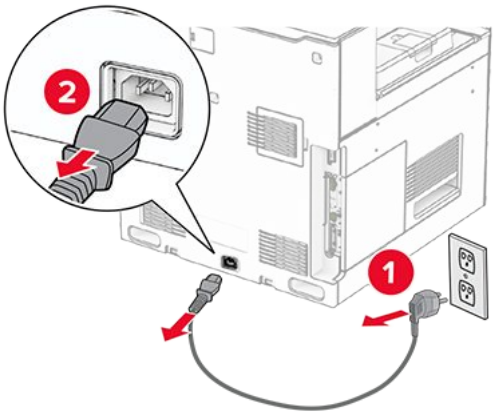

3. นำชุดลำเลียงกระดาษออกจากบรรจุภัณฑ์
4. นำถาดมาตรฐานออก

Note: อย่าทิ้งถาดดังกล่าว

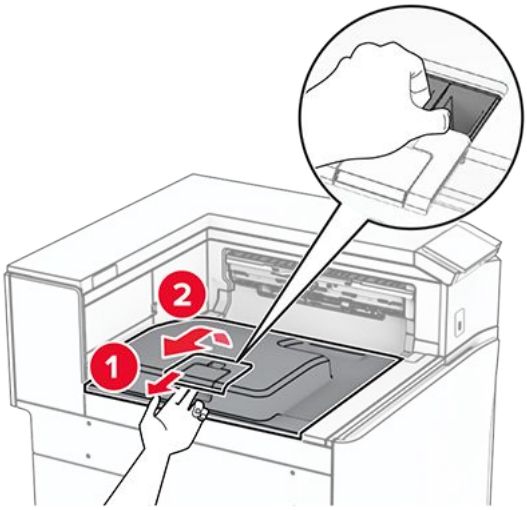

5. ก่อนติดตั้งตัวเลือกนี้ ใส่แฟลกของถาดรับกระดาษออกไว้ในตำแหน่งปิด

Note: ก่อนติดตั้งตัวเลือกนี้ ใส่แฟลกของถาดรับกระดาษออกไว้ในตำแหน่งเปิด

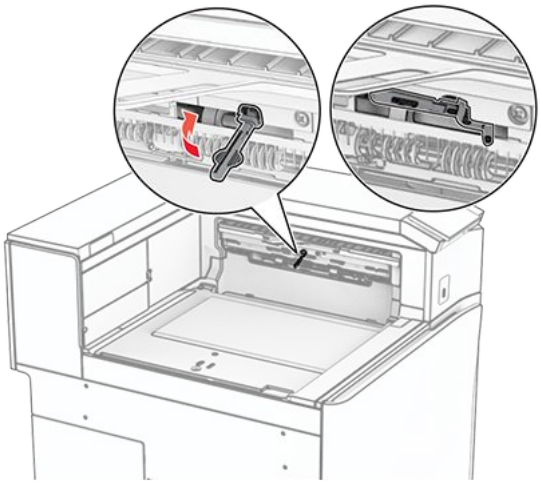

6. ถอดลูกกลิ้งสำรองออก

Note: อย่าทิ้งลูกกลิ้งดังกล่าว

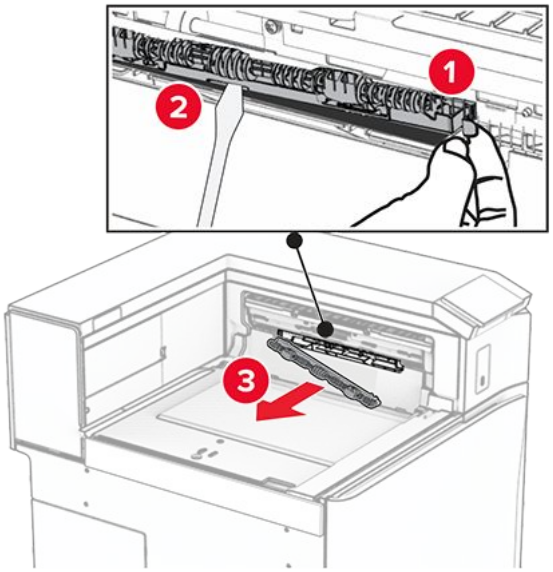

7. ใส่ลูกกลิ้งตัวป้อนกระดาษที่มาพร้อมกับชุดลำเลียงกระดาษเข้าไปจนมีเสียง คลิก เข้าที่

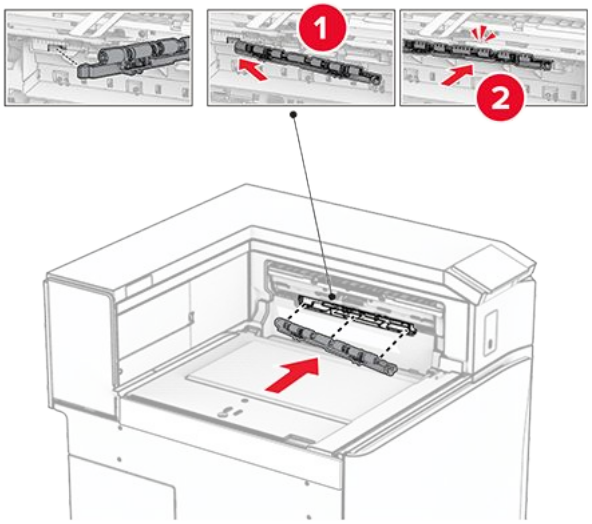

Note: ตรวจสอบให้แน่ใจว่ามีสปริงโลหะอยู่ที่ด้านหน้าของลูกกลิ้งตัวป้อนกระดาษ

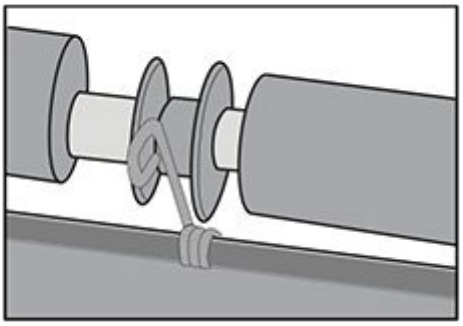

8. ติดฝาครอบจนกระทั่งได้ยินเสียง คลิก เข้าที่

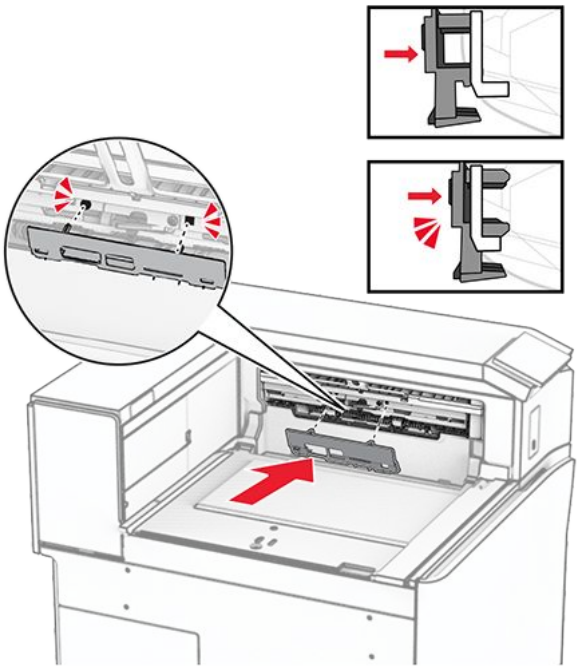

9. เปิดฝาด้านหน้า แล้วถอดฝาครอบที่ด้านซ้ายของเครื่องพิมพ์

> **Note:** อย่าทิ้งสกรูและฝาครอบ

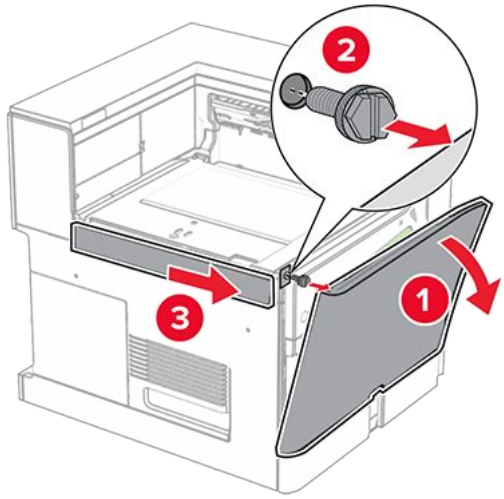

10. ปิดฝาด้านหน้า
11. ถอดฝาครอบจุดเชื่อมต่อชุดลำเลียงกระดาษออก

> **Note:** อย่าทิ้งฝาครอบดังกล่าว

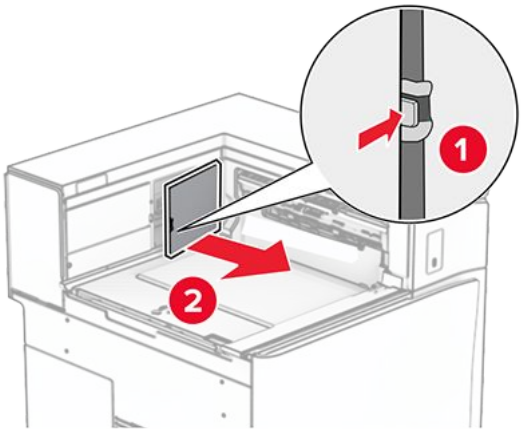

12. ถอดฝาครอบออก

> **Note:** อย่าทิ้งฝาครอบดังกล่าว

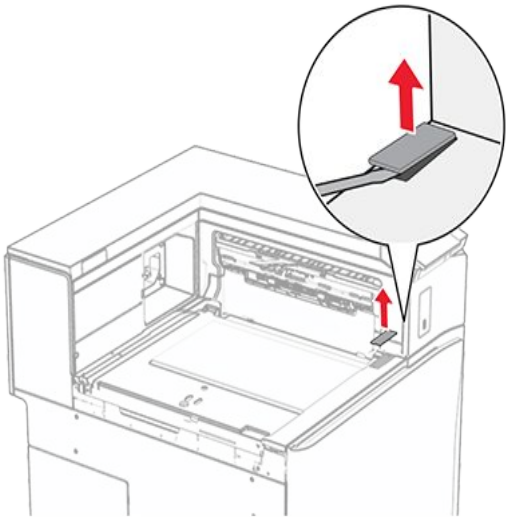

13. ติดแผ่นโลหะ

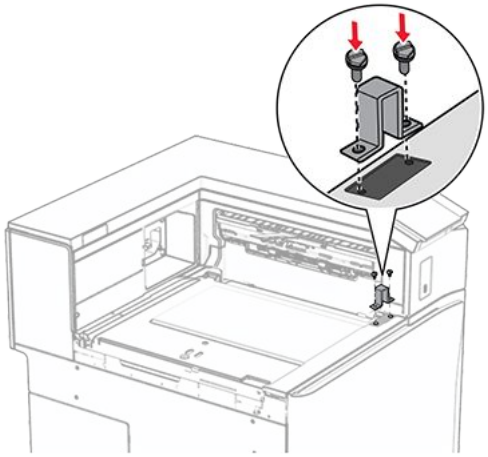

14. ใส่ชุดลำเลียงกระดาษเข้าไป

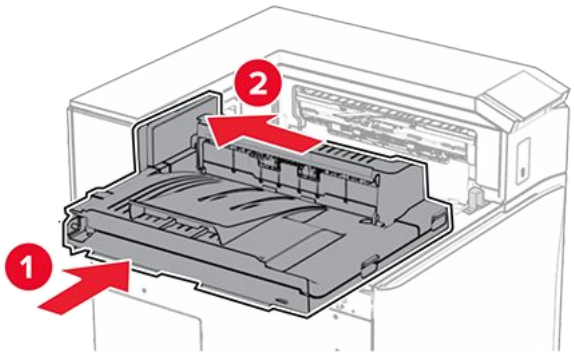

15. เปิดที่จับ G จากนั้นติดตั้งสกรูเข้ากับด้านหน้าของชุดลำเลียงกระดาษ

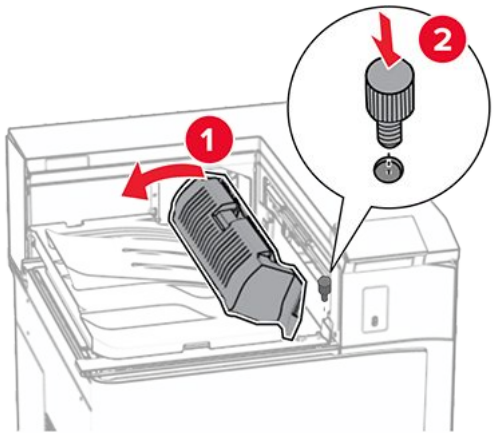

16. ปิดที่จับ G
17. ติดตั้งสกรูกับด้านหลังของชุดลำเลียงกระดาษ

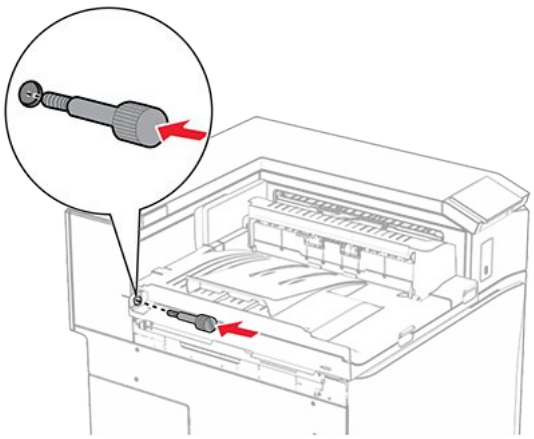

18. เปิดฝาด้านหน้า แล้วติดฝาครอบที่มาพร้อมกับชุดลำเลียงกระดาษเข้ากับด้านซ้ายของเครื่องพิมพ์

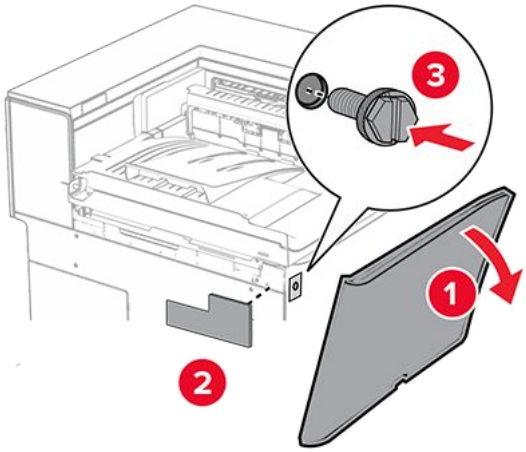

19. ปิดฝาด้านหน้า
20. การนำอุปกรณ์เย็บเล่มแบบตอกลวดเย็บออกจากบรรจุภัณฑ์
21. ติดตั้งอุปกรณ์รักษาระดับ

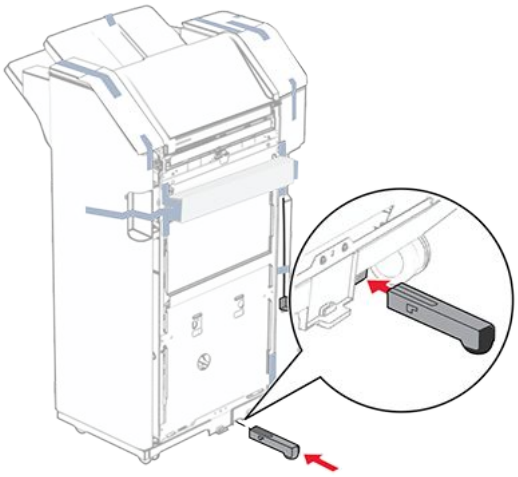

22. ดึงเทปที่พันรอบอุปกรณ์เย็บเล่มออก
23. ติดแผ่นโลหะเข้ากับอุปกรณ์เย็บเล่ม

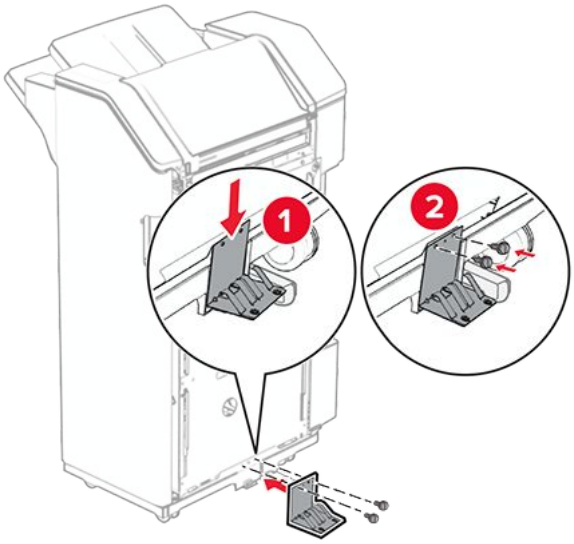

24. ติดเทปโฟมเข้ากับอุปกรณ์เย็บเล่ม

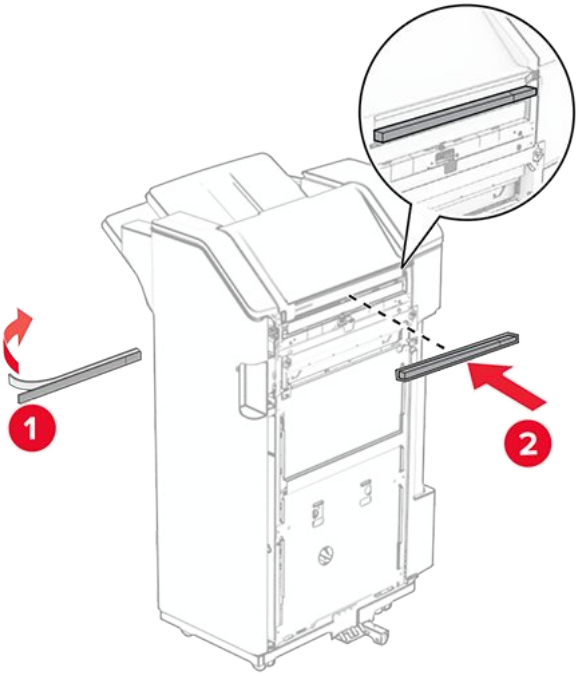

25. ติดแตัวนำการป้อนกระดาษเข้ากับอุปกรณ์เย็บเล่ม

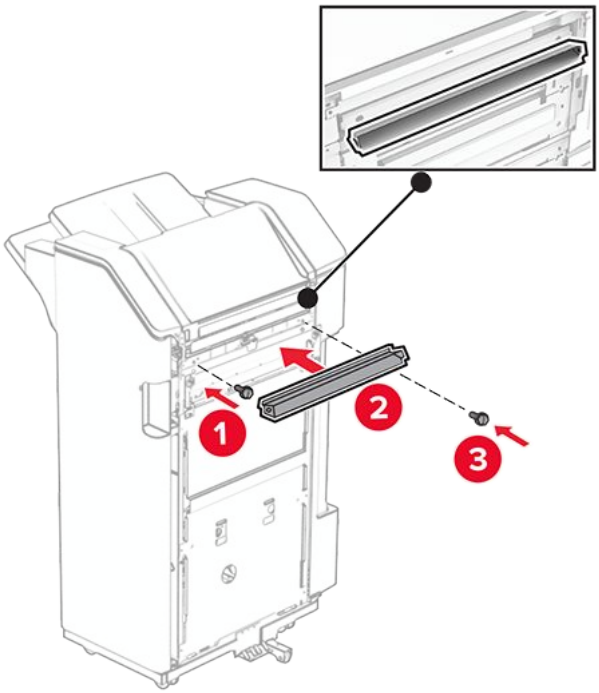

26. ติดถาดเข้ากับอุปกรณ์เย็บเล่ม

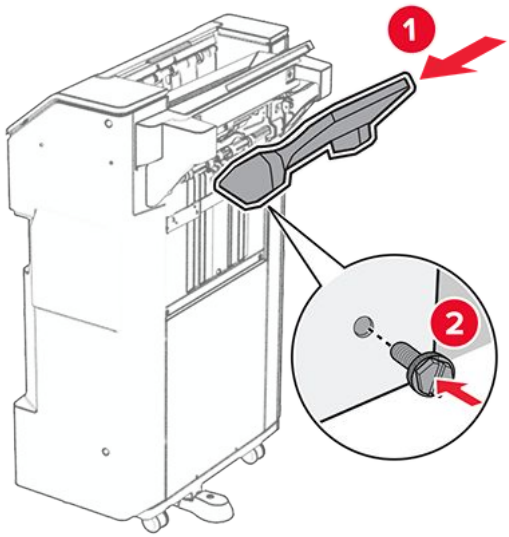

27. เปิดฝาปิดอุปกรณ์เย็บเล่ม แล้วใส่กล่องอุปกรณ์ตอกรูเข้าไป

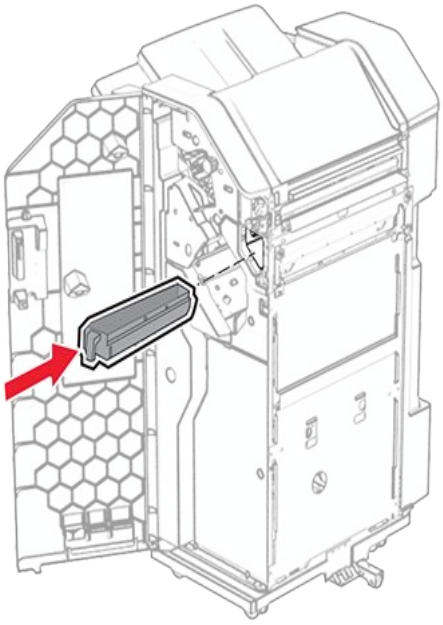

28. วางอุปกรณ์ต่อขยายถาดเข้าในถาดของอุปกรณ์เย็บเล่ม

หมายเหตุ

- อุปกรณ์ต่อขยายถาดใช้สำหรับกระดาษขนาด A3 หรือยาวกว่านั้น และในสภาวะที่มีความชื้นสูงเพื่อช่วยในการเรียงกระดาษ
- ความจุของถาดจะลดลงเมื่อมีการใช้อุปกรณ์ต่อขยายถาด

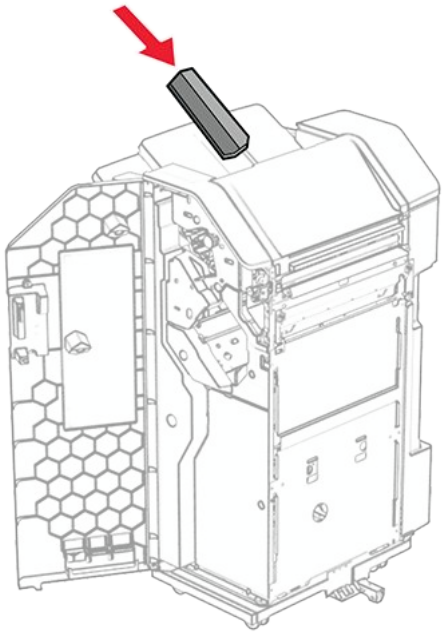

29. ปิดฝาถาดรับงานพิมพ์
30. ต่อแผ่นยึดเข้ากับเครื่องพิมพ์

Note: ตรวจสอบให้แน่ใจว่าสกรูอยู่ในแนวเดียวกับรอยมาร์กเกอร์บนแผ่นยึด

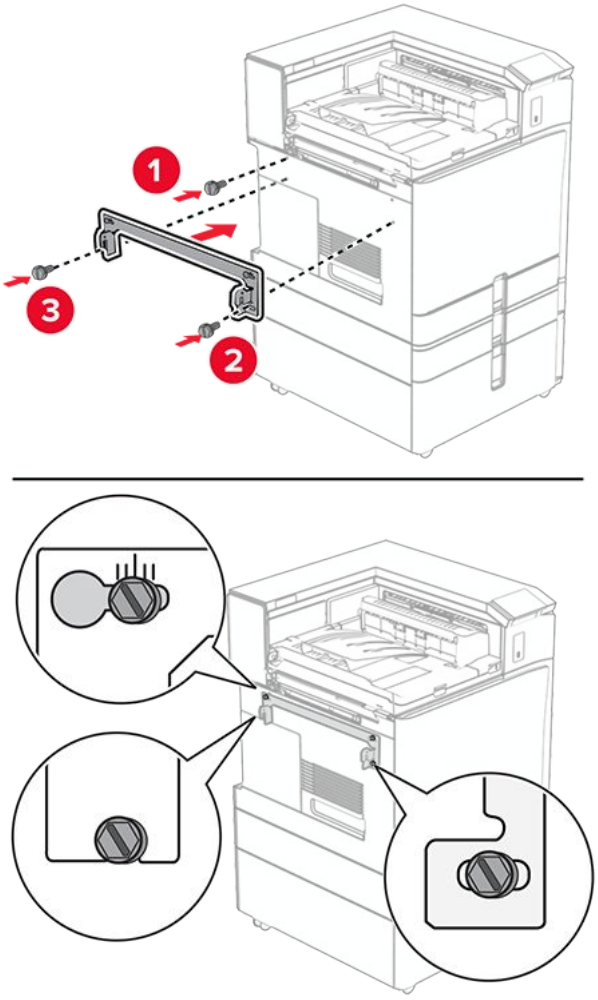

31. ติดแผ่นยึดโลหะที่มาพร้อมกับชุดลำเลียงกระดาษเข้ากับเครื่องพิมพ์

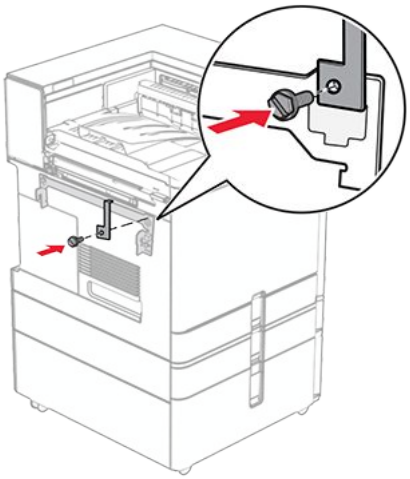

32. เปิดฝาปิดอุปกรณ์เย็บเล่ม ถอดสกรูออก แล้วดึงล็อคของอุปกรณ์เย็บเล่ม

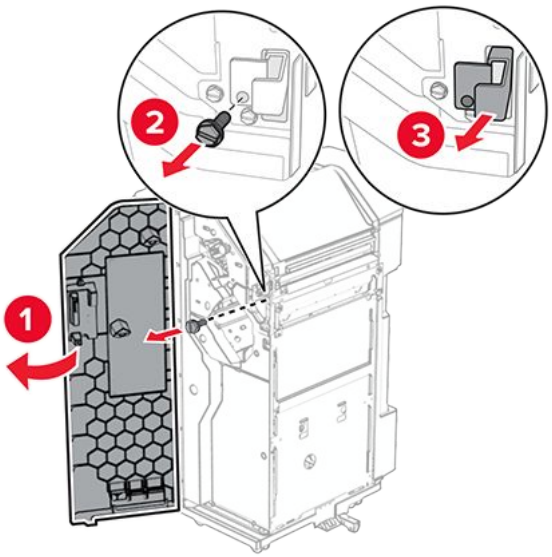

33. ติดอุปกรณ์เย็บเล่มเข้ากับเครื่องพิมพ์

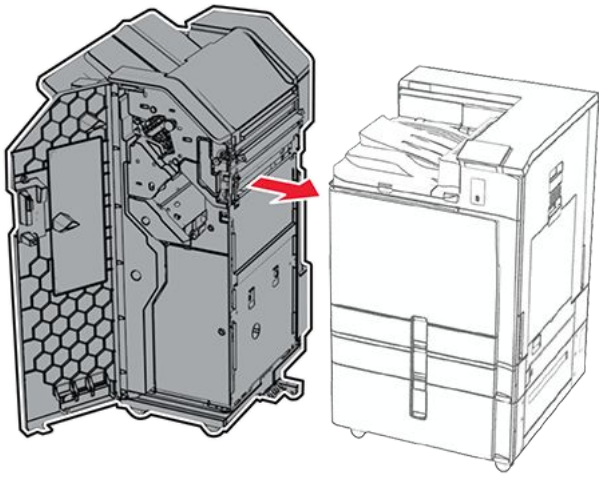

34. ล็อคอุปกรณ์เย็บเล่มเข้ากับเครื่องพิมพ์ จากนั้นติดตั้งสกรู

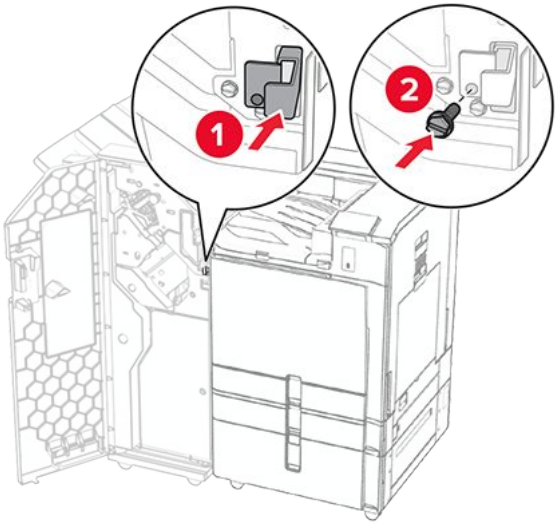

35. เชื่อมต่อสายเคเบิลของอุปกรณ์เย็บเล่มกับเครื่องพิมพ์

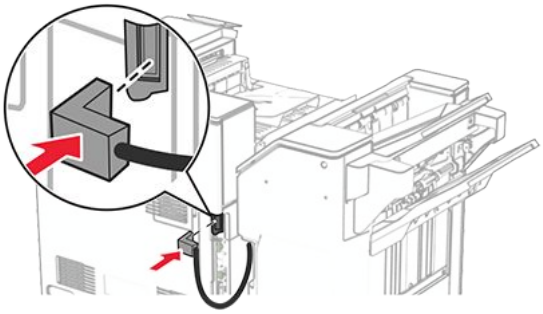

36. เสียบปลายด้านหนึ่งของสายไฟเข้ากับเครื่องพิมพ์ และอีกด้านหนึ่งเข้ากับเต้าเสียบ

> **ข้อควรระวัง—อาจเกิดอันตรายจากการบาดเจ็บ**
> เพื่อหลีกเลี่ยงความเสี่ยงต่อการเกิดอัคคีภัยหรือไฟฟ้าช็อต ให้เชื่อมต่อสายไฟเข้ากับเต้าเสียบที่ได้รับการจัดระดับที่เหมาะสมและต่อลงดินอย่างเหมาะสมซึ่งอยู่ใกล้ผลิตภัณฑ์และเข้าถึงได้ง่าย

37. เปิดเครื่องพิมพ์

การติดตั้งอุปกรณ์เย็บเล่มแบบตอกลวดเย็บและชุดลำเลียงกระดาษที่มีตัวเลือกการพับ

ข้อควรระวัง—อันตรายจากไฟฟ้าช็อต
เพื่อหลีกเลี่ยงความเสี่ยงต่อการถูกไฟฟ้าช็อต หากคุณต้องการเข้าถึงบอร์ดตัวควบคุมหรือติดตั้งฮาร์ดแวร์หรืออุปกรณ์หน่วยความจำเสริมในบางครั้งหลังจากติดตั้งเครื่องพิมพ์ ให้ปิดเครื่องพิมพ์ และถอดปลั๊กสายไฟออกจากเต้าเสียบก่อนดำเนินการต่อ หากคุณกำลังเชื่อมต่ออุปกรณ์อื่นๆ เข้ากับเครื่องพิมพ์ ให้ปิดอุปกรณ์เหล่านั้นด้วยและถอดสายเคเบิลที่ต่อเข้ากับเครื่องพิมพ์ออก

Note: งานนี้จำเป็นต้องใช้ไขควงหัวแบน

1. ปิดเครื่องพิมพ์

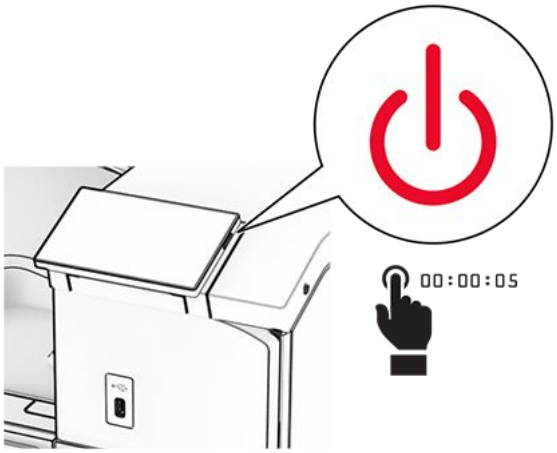

2. ถอดปลั๊กสายไฟของแหล่งจ่ายไฟออกจากเต้าเสียบ แล้วจึงปลดออกจากเครื่องพิมพ์

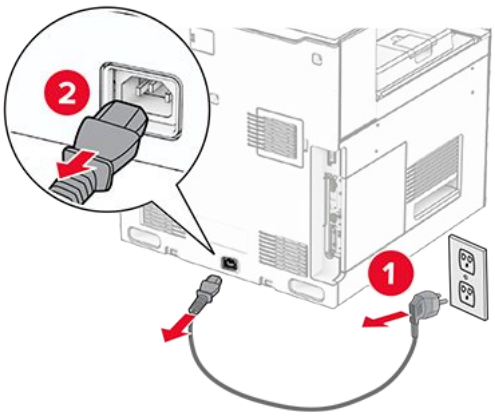

3. แกะกล่องชุดลำเลียงกระดาษแบบพับ แล้ววัสดุบรรจุภัณฑ์ทั้งหมดออก
4. นำถาดมาตรฐานออก

Note: อย่าทิ้งถาดดังกล่าว

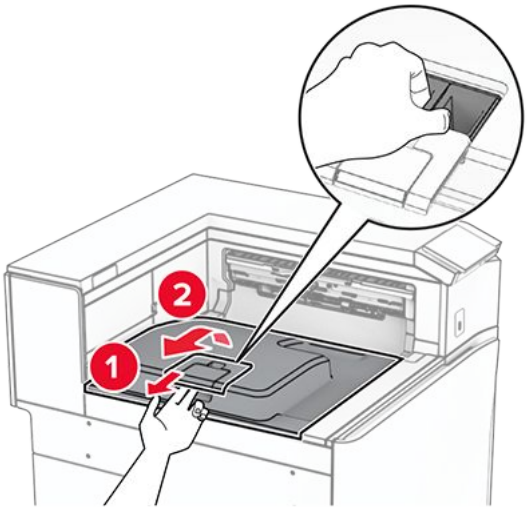

5. ก่อนติดตั้งตัวเลือกนี้ ใส่แฟลกของถาดรับกระดาษออกไว้ในตำแหน่งปิด

Note: ก่อนติดตั้งตัวเลือกนี้ ใส่แฟลกของถาดรับกระดาษออกไว้ในตำแหน่งเปิด

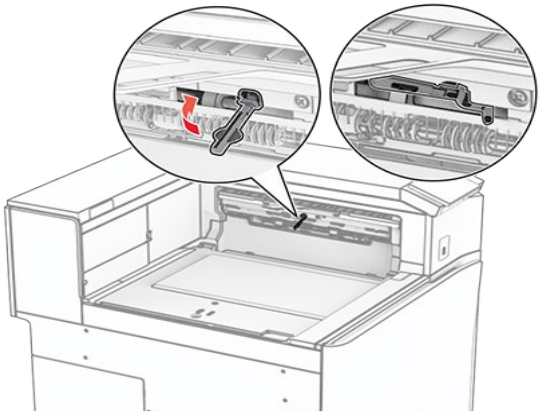

6. ถอดลูกกลิ้งสำรองออก

Note: อย่าทิ้งลูกกลิ้งดังกล่าว

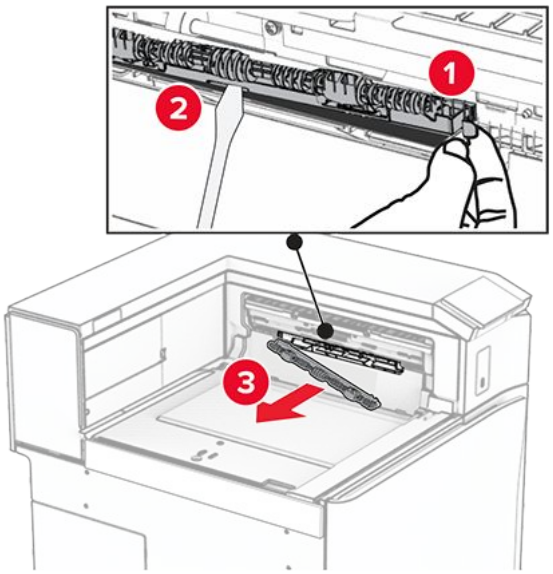

7. ใส่ลูกกลิ้งตัวป้อนกระดาษที่มาพร้อมกับตัวเลือกเข้าไปจนมีเสียง คลิก เข้าที่

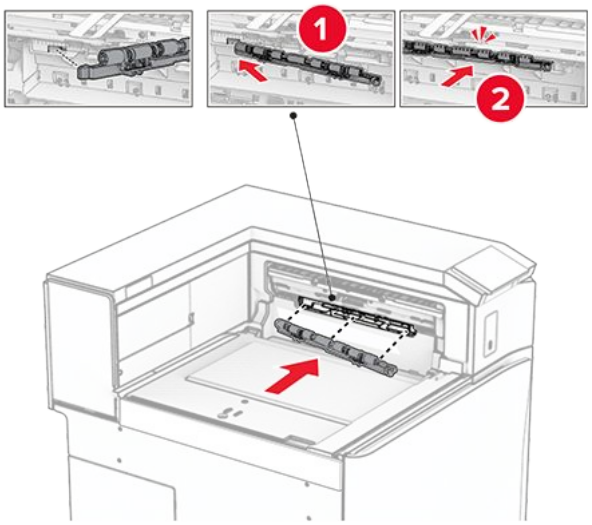

Note: ตรวจสอบให้แน่ใจว่ามีสปริงโลหะอยู่ที่ด้านหน้าของลูกกลิ้งตัวป้อนกระดาษ

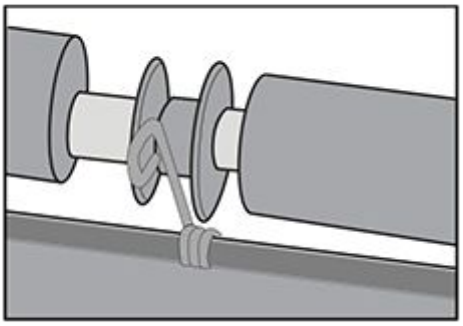

8. ติดฝาครอบจนกระทั่งได้ยินเสียง คลิก เข้าที่

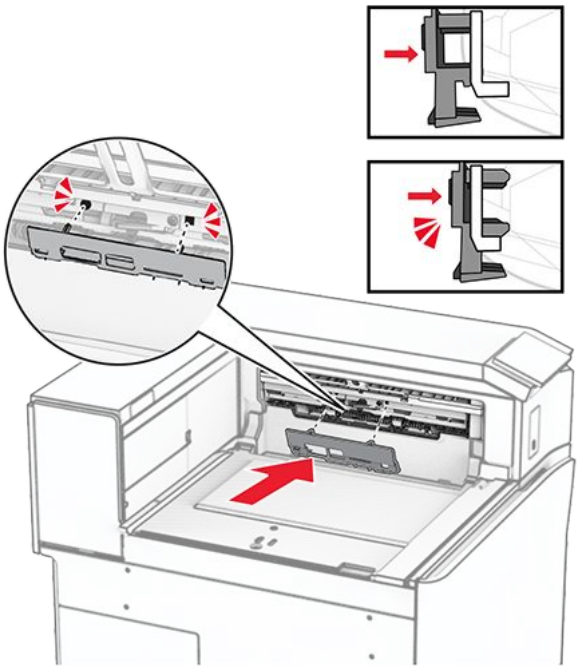

9. เปิดฝาด้านหน้า แล้วถอดฝาครอบที่ด้านซ้ายของเครื่องพิมพ์

> **Note:** อย่าทิ้งสกรูและฝาครอบ

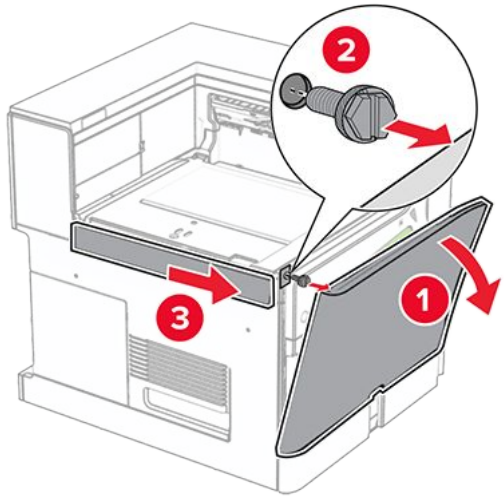

10. ปิดฝาด้านหน้า
11. ถอดฝาครอบจุดเชื่อมต่อชุดลำเลียงกระดาษออก

> **Note:** อย่าทิ้งฝาครอบดังกล่าว

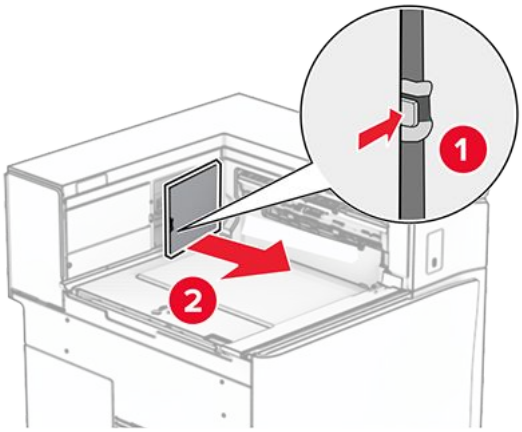

12. ถอดฝาครอบด้านหลังซ้ายออก

> **Note:** อย่าทิ้งสกรูและฝาครอบ

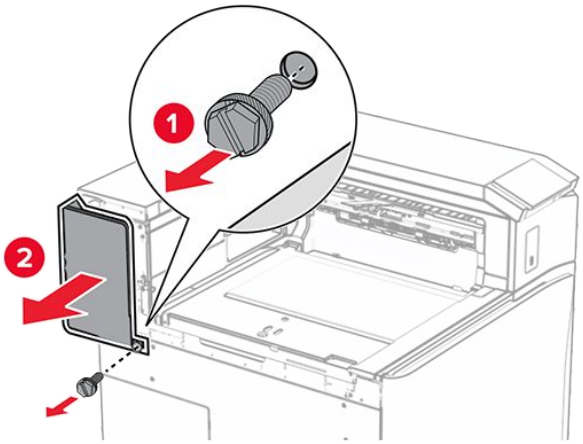

13. ถอดฝาครอบถาดด้านในออก

> **Note:** อย่าทิ้งสกรูและฝาครอบ

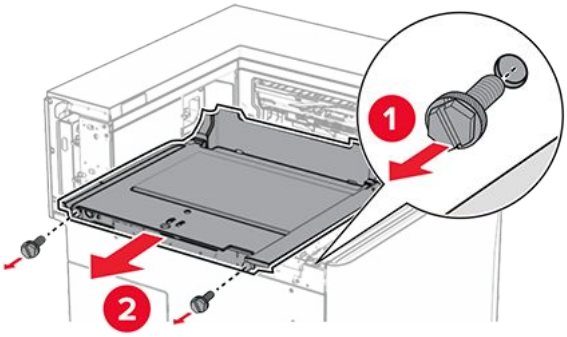

14. จัดแนวแล้วใส่ฝาครอบถาดด้านในที่มาพร้อมกับชุดลำเลียงกระดาษที่มีตัวเลือกการพับ

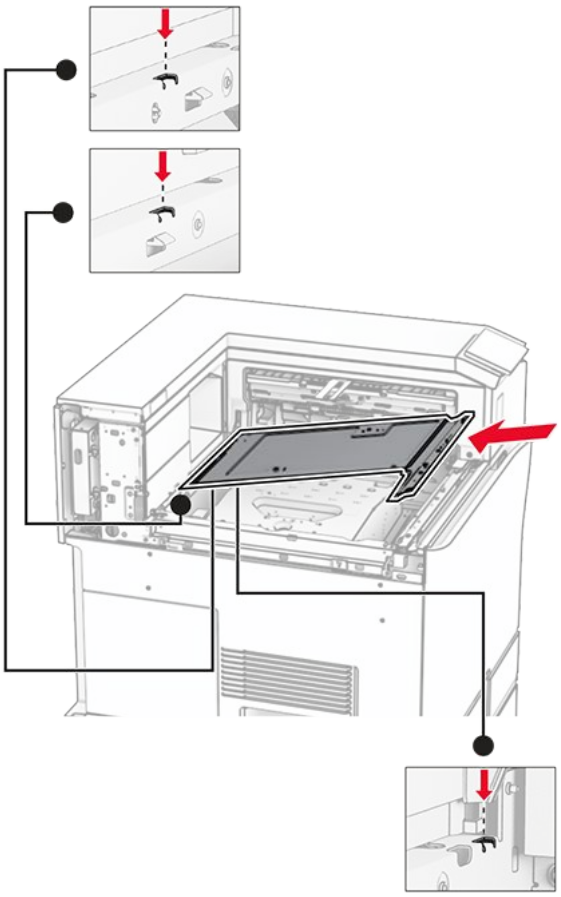

15. ติดตั้งสกรูเข้ากับฝาครอบถาดด้านใน

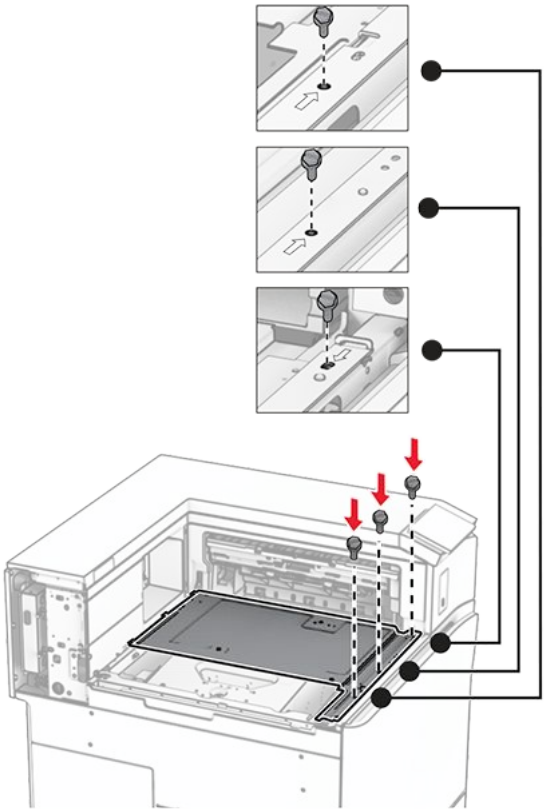

16. ติดเทปโฟมเข้ากับตัวเลือก

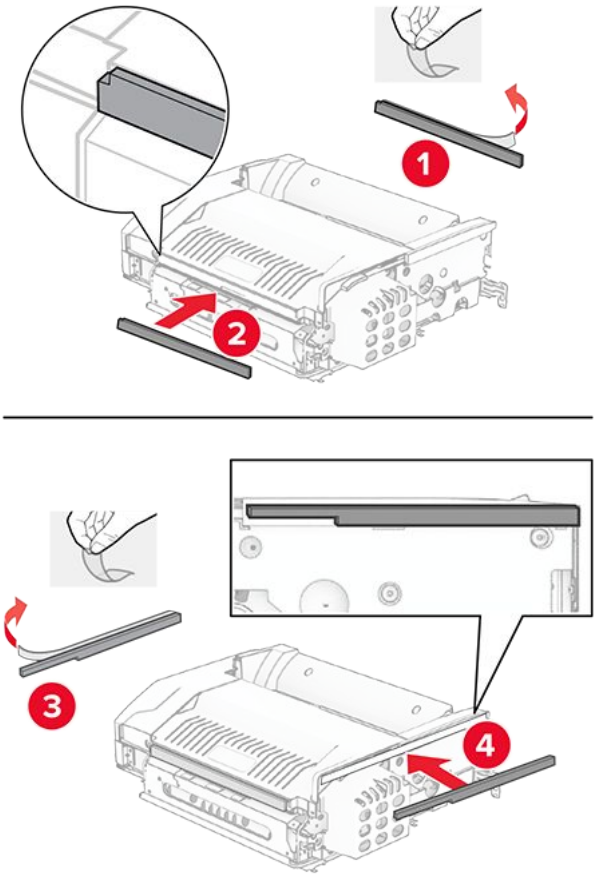

17. เปิดฝาปิด F แล้วขันสกรูให้แน่น

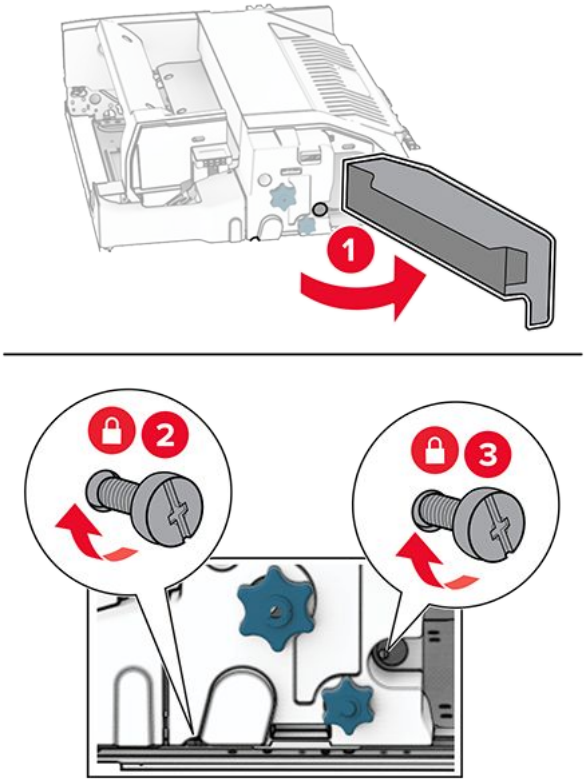

18. ปิดฝาปิด F

19. ติดแผ่นโลหะเข้ากับตัวเลือก

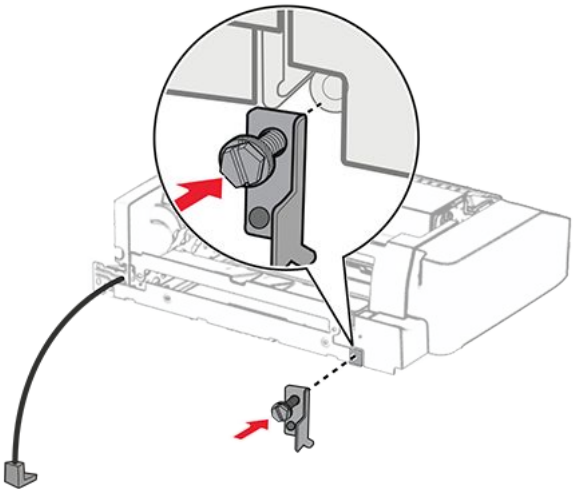

20. ใส่ตัวเลือกเข้าไป

> **Note:** ตรวจสอบให้แน่ใจว่ามีแผ่นโลหะอยู่ที่ด้านหน้าของเครื่องพิมพ์

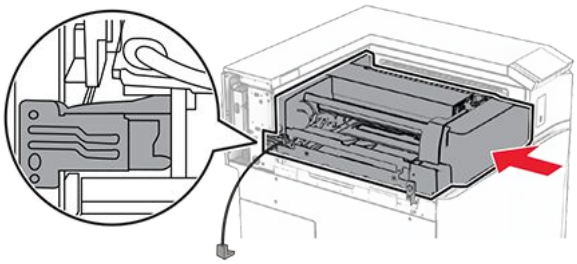

21. เปิดฝาปิด F จากนั้นใช้ไขควงที่มาพร้อมกับตัวเลือกติดตั้งสกรู

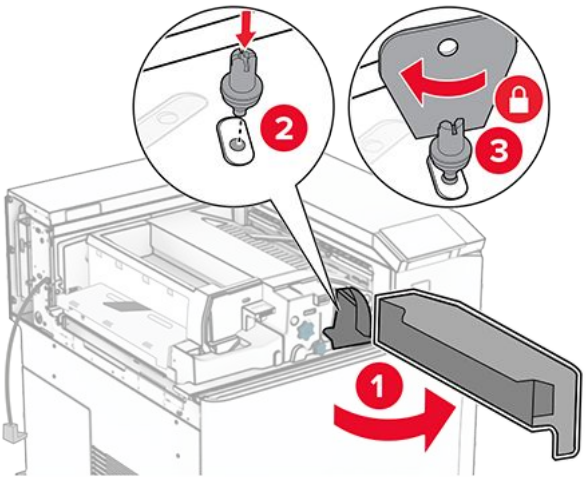

22. ปิดฝาปิด F

23. ติดตั้งสกรูเข้ากับตัวเลือก

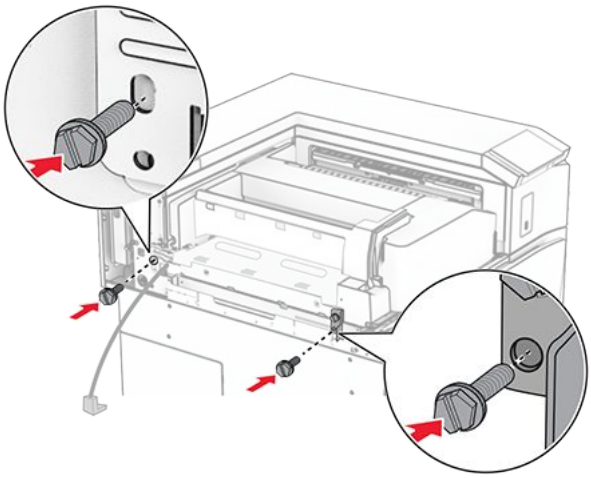

24. ติดฝาครอบด้านหลังซ้าย

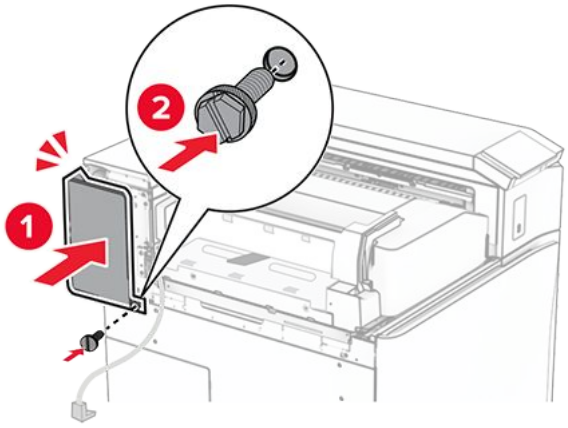

25. การนำอุปกรณ์เย็บเล่มแบบตอกลวดเย็บออกจากบรรจุภัณฑ์
26. ติดตั้งอุปกรณ์รักษาระดับ

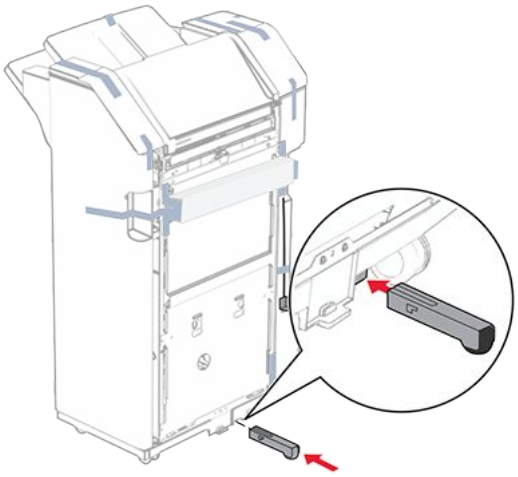

27. ดึงเทปที่พันรอบอุปกรณ์เย็บเล่มออก

28. ติดแผ่นโลหะเข้ากับอุปกรณ์เย็บเล่ม

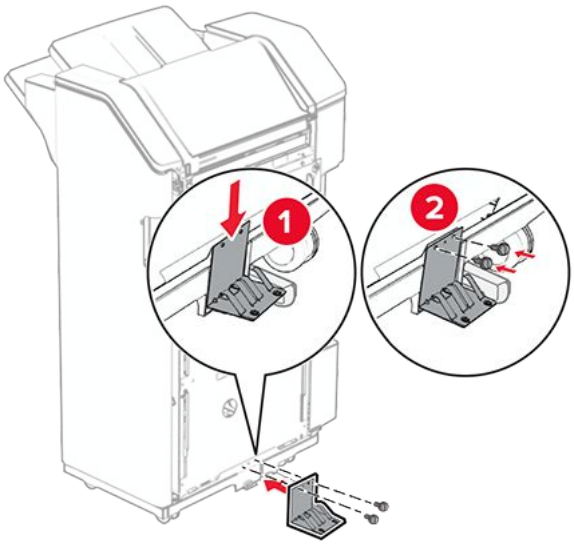

29. ติดเทปโฟมเข้ากับอุปกรณ์เย็บเล่ม

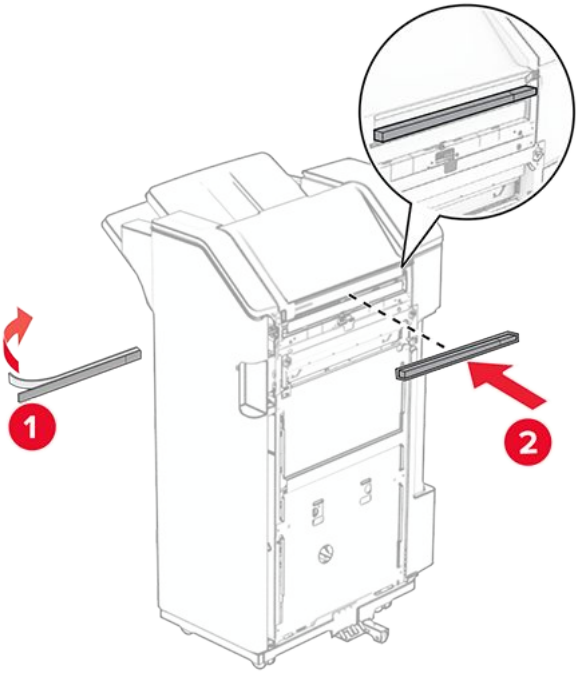

Note: นำส่วนโฟมเล็กๆ ที่ด้านขวาของอุปกรณ์เย็บเล่มออก

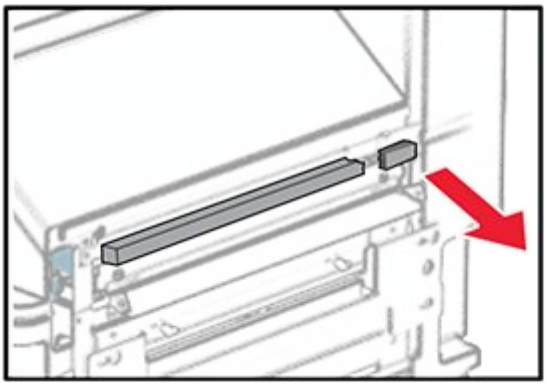

30. ติดแตัวนำการป้อนกระดาษเข้ากับอุปกรณ์เย็บเล่ม

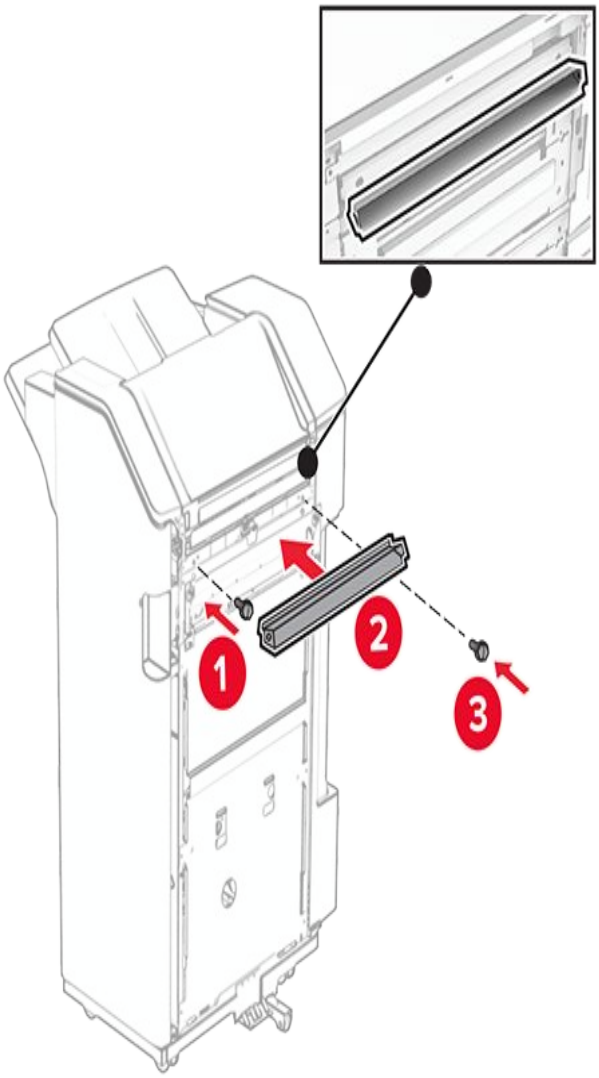

31. ติดถาดเข้ากับอุปกรณ์เย็บเล่ม

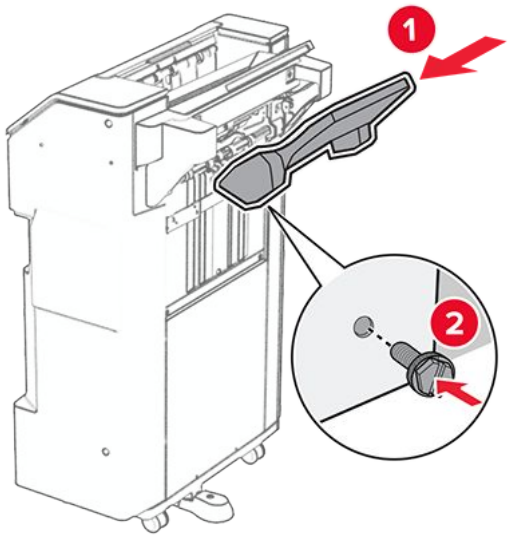

32. เปิดฝาปิดอุปกรณ์เย็บเล่ม แล้วใส่กล่องอุปกรณ์ตอกรูเข้าไป

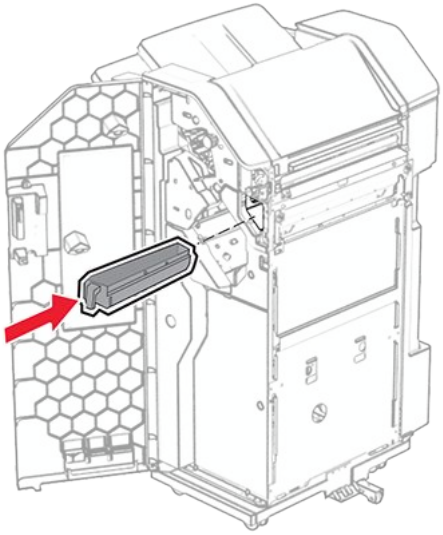

33. วางอุปกรณ์ต่อขยายถาดเข้าในถาดของอุปกรณ์เย็บเล่ม

หมายเหตุ

- อุปกรณ์ต่อขยายถาดใช้สำหรับกระดาษขนาด A3 หรือยาวกว่านั้น และในสภาวะที่มีความชื้นสูงเพื่อช่วยในการเรียงกระดาษ
- ความจุของถาดจะลดลงเมื่อมีการใช้อุปกรณ์ต่อขยายถาด

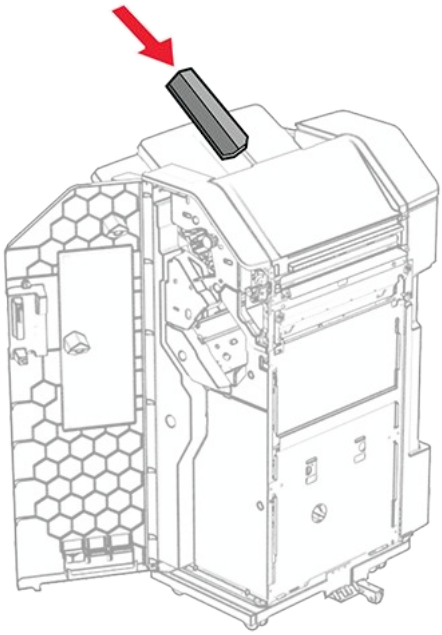

34. ปิดฝาถาดรับงานพิมพ์
35. ยกแผ่นปิดถาดขึ้น จากนั้นจัดแนวให้ตรงกันและติดฝาครอบเข้ากับตัวเลือก

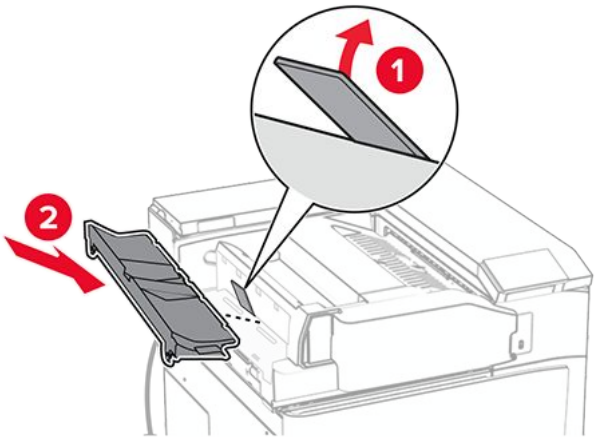

36. ติดตั้งสกรู

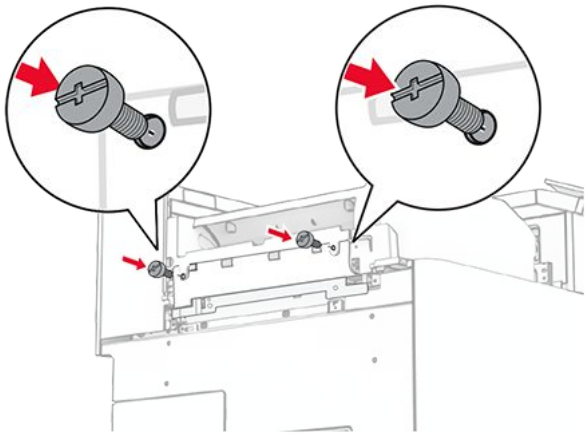

37. เปิดฝาด้านหน้า แล้วติดฝาครอบขอบที่มาพร้อมกับตัวเลือก

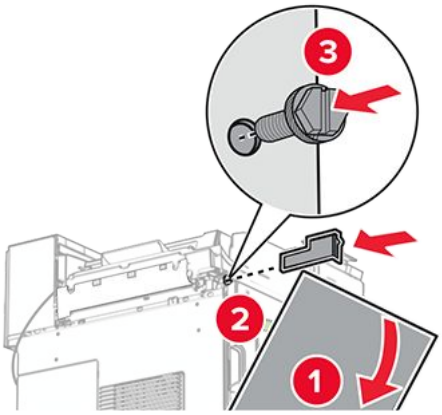

38. ขันสกรูเข้ากับเครื่องพิมพ์อย่างหลวมๆ

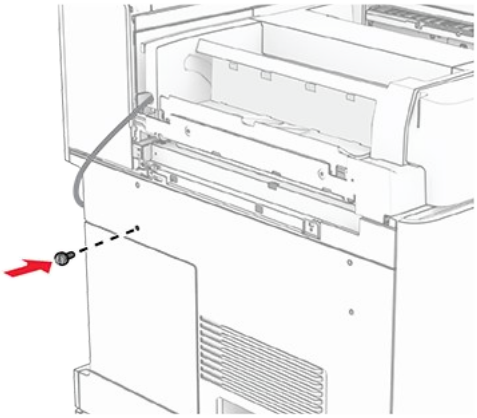

39. ปรับแบร็คเก็ตยึดให้ตรงกับสกรู

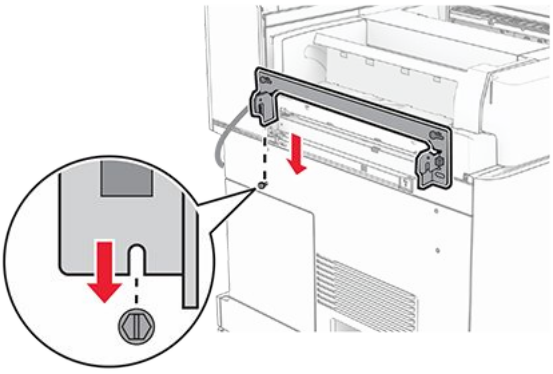

40. ขันสกรูเข้ากับแบร็คเก็ตยึดอย่างหลวมๆ

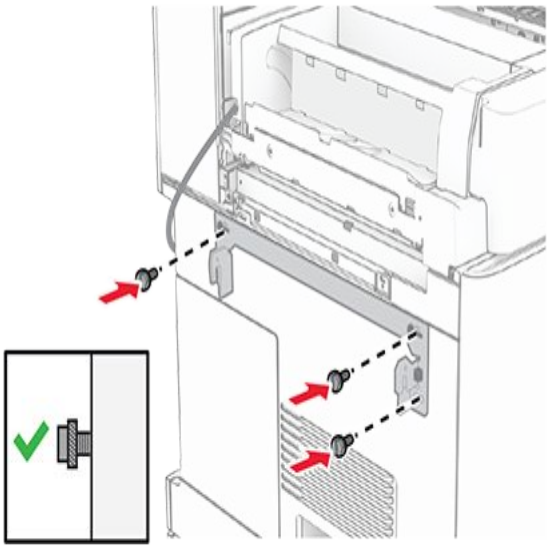

41. ขันสกรูให้แน่นเพื่อติดตั้งแบร็คเก็ตยึดเข้ากับเครื่องพิมพ์

> **Note:** ตรวจสอบให้แน่ใจว่าสกรูอยู่ในแนวเดียวกับรอยมาร์กเกอร์บนแผ่นยึด

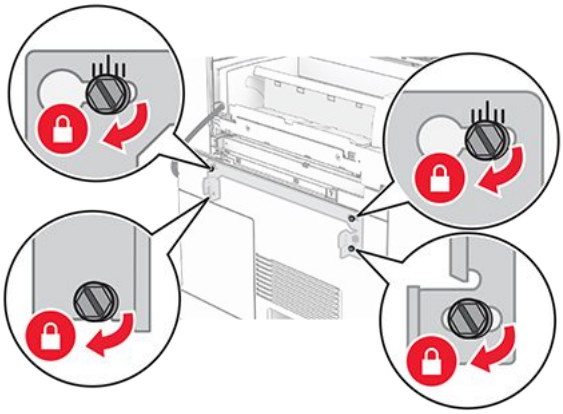

42. เปิดฝาปิดอุปกรณ์เย็บเล่ม ถอดสกรูออก แล้วดึงล็อคของอุปกรณ์เย็บเล่ม

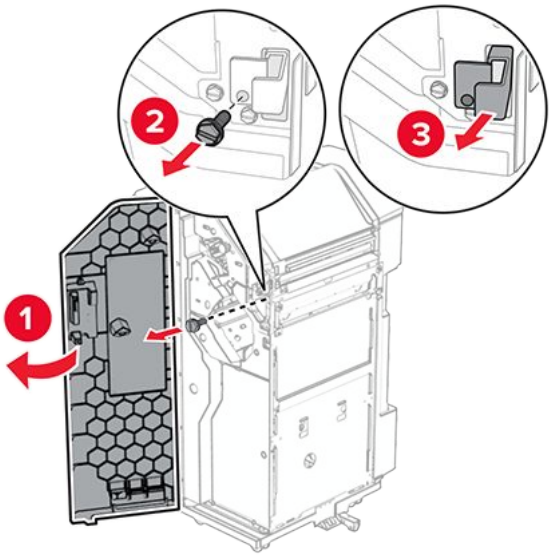

43. เชื่อมต่อสายเคเบิลของตัวเลือกเข้ากับเครื่องพิมพ์

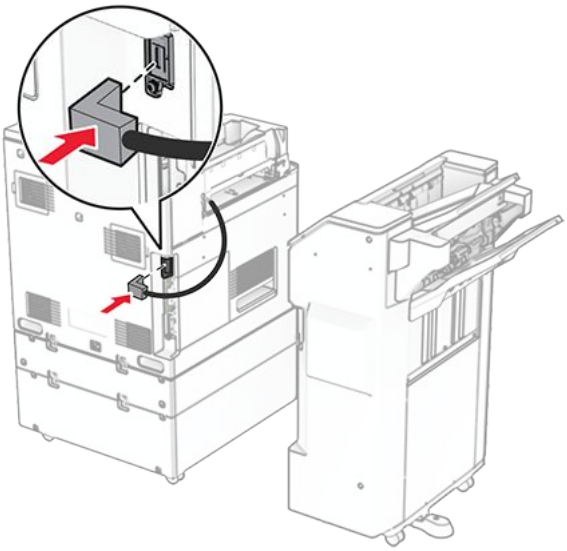

44. เชื่อมต่อสายเคเบิลของอุปกรณ์เย็บเล่มกับตัวเลือก

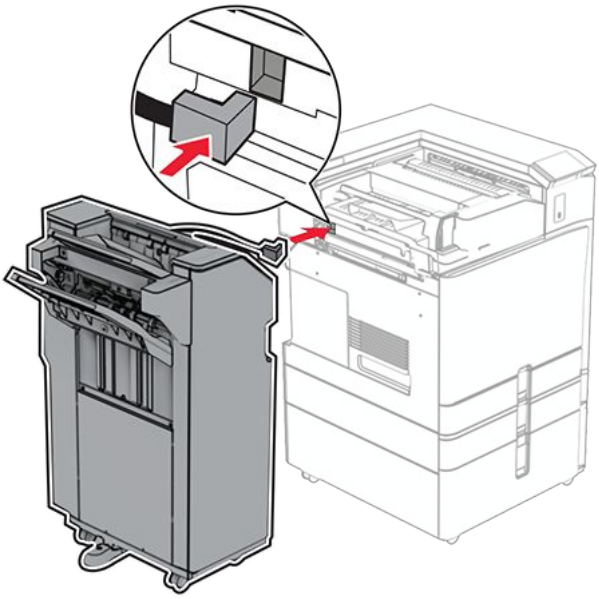

45. ติดอุปกรณ์เย็บเล่มเข้ากับเครื่องพิมพ์

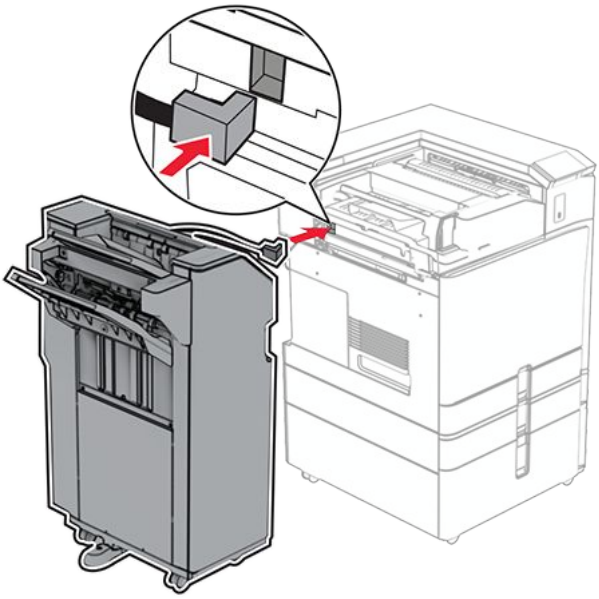

46. ล็อคอุปกรณ์เย็บเล่มเข้ากับเครื่องพิมพ์ จากนั้นติดตั้งสกรู

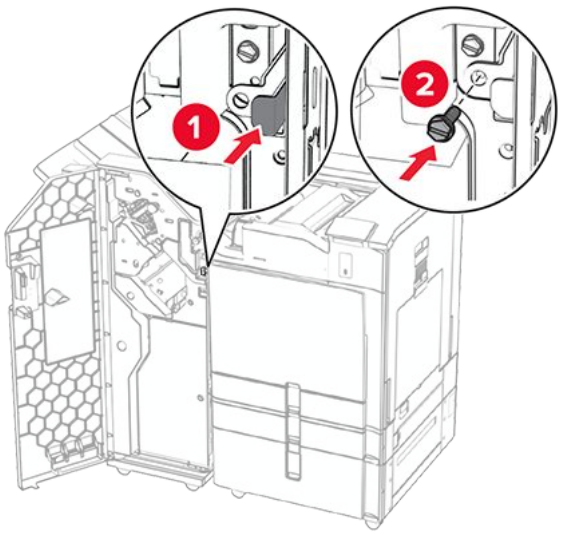

47. ปิดฝาถาดรับงานพิมพ์
48. เสียบปลายด้านหนึ่งของสายไฟเข้ากับเครื่องพิมพ์ และอีกด้านหนึ่งเข้ากับเต้าเสียบ

> **ข้อควรระวัง—อาจเกิดอันตรายจากการบาดเจ็บ**
> เพื่อหลีกเลี่ยงความเสี่ยงต่อการเกิดอัคคีภัยหรือไฟฟ้าช็อต ให้เชื่อมต่อสายไฟเข้ากับเต้าเสียบที่ได้รับการจัดระดับที่เหมาะสมและต่อลงดินอย่างเหมาะสมซึ่งอยู่ใกล้ผลิตภัณฑ์และเข้าถึงได้ง่าย

49. เปิดเครื่องพิมพ์

การติดตั้งอุปกรณ์เย็นเล่ม Booklet และชุดลำเลียงกระดาษ

> **ข้อควรระวัง—อันตรายจากไฟฟ้าช็อต**
> เพื่อหลีกเลี่ยงความเสี่ยงต่อการถูกไฟฟ้าช็อต หากคุณต้องการเข้าถึงบอร์ดตัวควบคุมหรือติดตั้งฮาร์ดแวร์หรืออุปกรณ์หน่วยความจำเสริมในบางครั้งหลังจากติดตั้งเครื่องพิมพ์ ให้ปิดเครื่องพิมพ์ และถอดปลั๊กสายไฟออกจากเต้าเสียบก่อนดำเนินการต่อ หากคุณกำลังเชื่อมต่ออุปกรณ์อื่นๆ เข้ากับเครื่องพิมพ์ ให้ปิดอุปกรณ์เหล่านั้นด้วยและถอดสายเคเบิลที่ต่อเข้ากับเครื่องพิมพ์ออก

> **Note:** งานนี้จำเป็นต้องใช้ไขควงหัวแบน

1. ปิดเครื่องพิมพ์

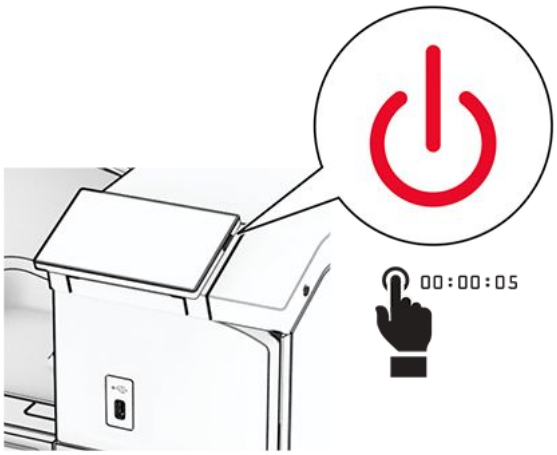

2. ถอดปลั๊กสายไฟของแหล่งจ่ายไฟออกจากเต้าเสียบ แล้วจึงปลดออกจากเครื่องพิมพ์

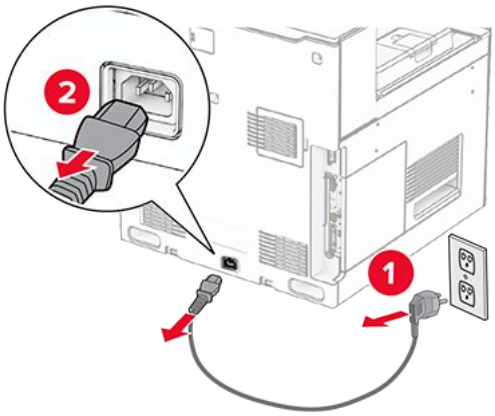

3. นำชุดลำเลียงกระดาษออกจากบรรจุภัณฑ์
4. นำถาดมาตรฐานออก

> **Note:** อย่าทิ้งถาดดังกล่าว

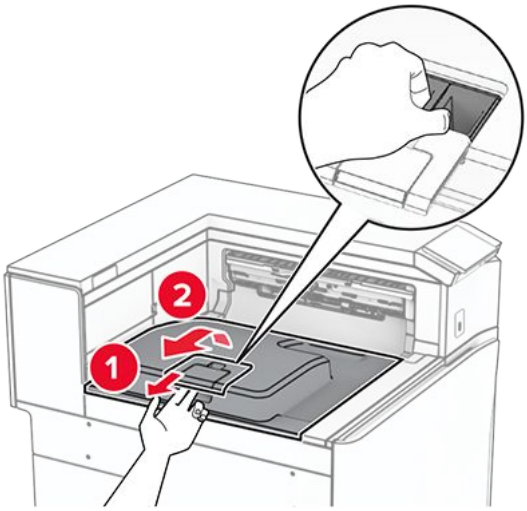

5. ก่อนติดตั้งตัวเลือกนี้ ใส่แฟลกของถาดรับกระดาษออกไว้ในตำแหน่งปิด

> **Note:** ก่อนติดตั้งตัวเลือกนี้ ใส่แฟลกของถาดรับกระดาษออกไว้ในตำแหน่งเปิด

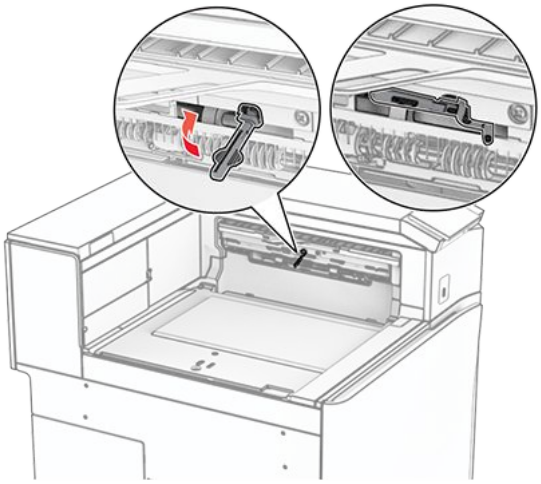

6. ถอดลูกกลิ้งสำรองออก

> **Note:** อย่าทิ้งลูกกลิ้งดังกล่าว

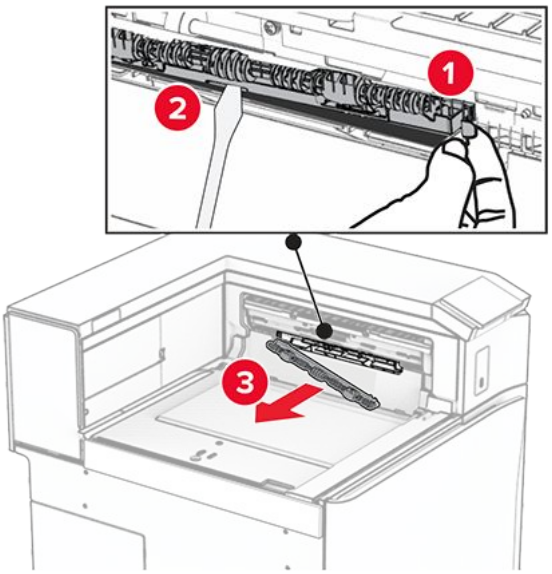

7. ใส่ลูกกลิ้งตัวป้อนกระดาษที่มาพร้อมกับชุดลำเลียงกระดาษเข้าไปจนมีเสียง คลิก เข้าที่

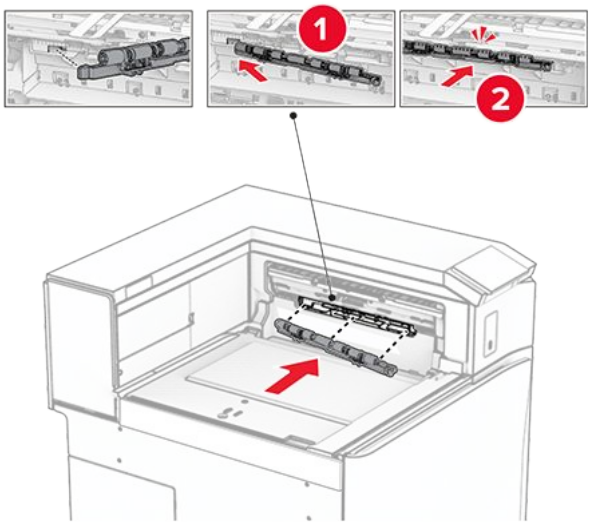

Note: ตรวจสอบให้แน่ใจว่ามีสปริงโลหะอยู่ที่ด้านหน้าของลูกกลิ้งตัวป้อนกระดาษ

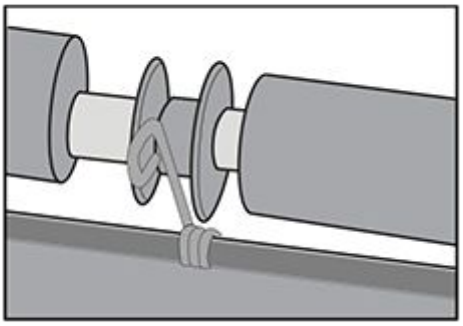

8. ติดฝาครอบลูกกลิ้งจนกระทั่งได้ยินเสียง คลิก เข้าที่

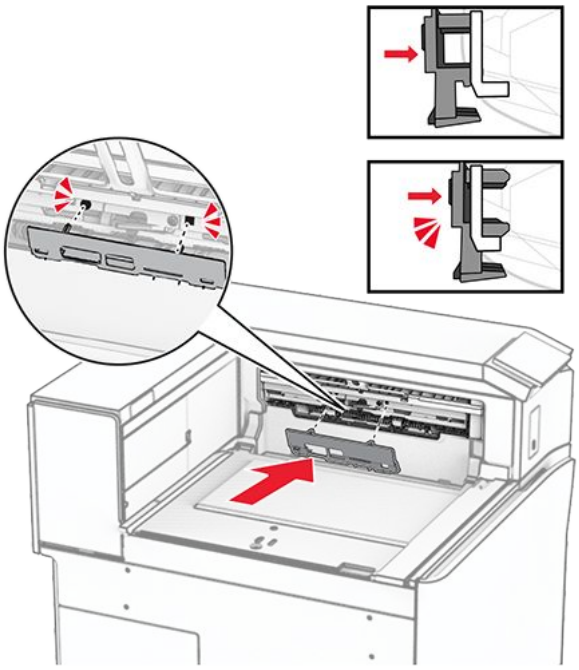

9. เปิดฝาด้านหน้า แล้วถอดฝาครอบที่ด้านซ้ายของเครื่องพิมพ์

> **Note:** อย่าทิ้งสกรูและฝาครอบ

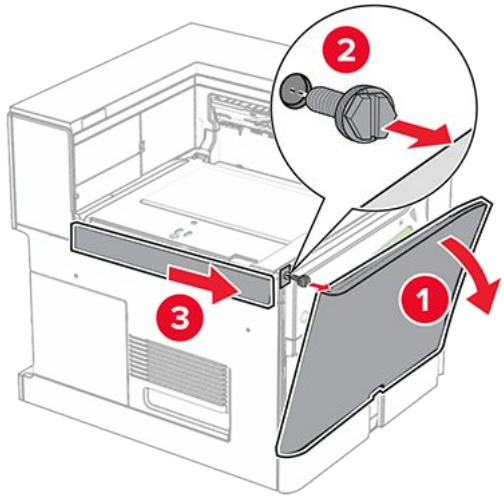

10. ปิดฝาด้านหน้า
11. ถอดฝาครอบจุดเชื่อมต่อชุดลำเลียงกระดาษออก

> **Note:** อย่าทิ้งฝาครอบดังกล่าว

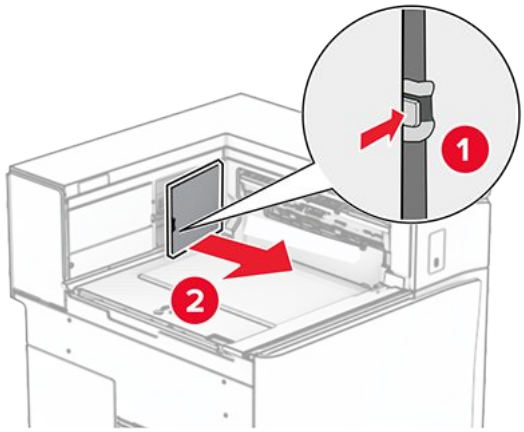

12. ถอดฝาครอบออก

> **Note:** อย่าทิ้งฝาครอบดังกล่าว

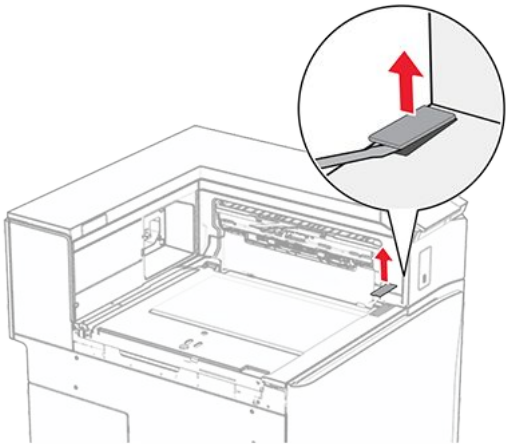

13. ติดแผ่นโลหะ

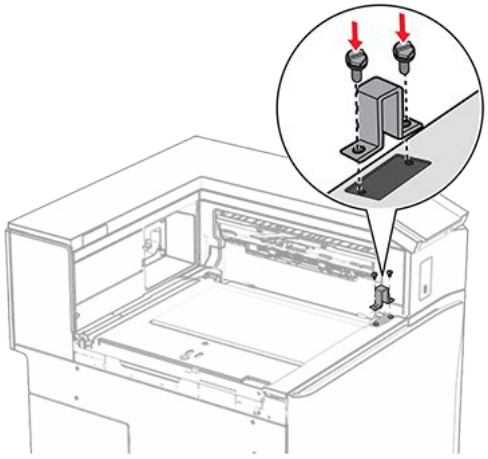

14. ใส่ชุดลำเลียงกระดาษเข้าไป

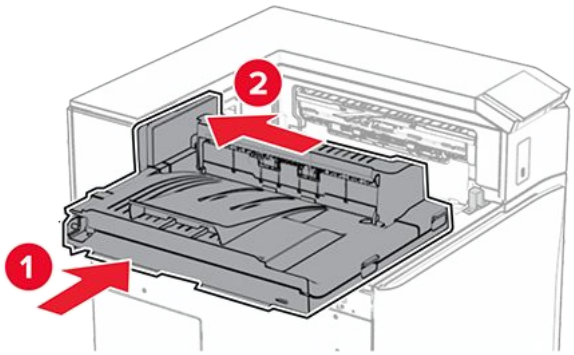

15. เปิดที่จับ G จากนั้นติดตั้งสกรูเข้ากับด้านหน้าของชุดลำเลียงกระดาษ

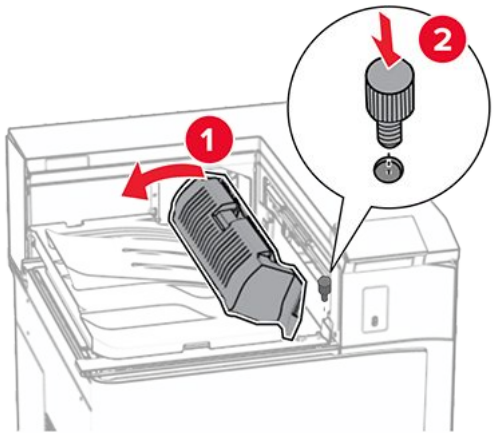

16. ปิดที่จับ G
17. ติดตั้งสกรูกับด้านหลังของชุดลำเลียงกระดาษ

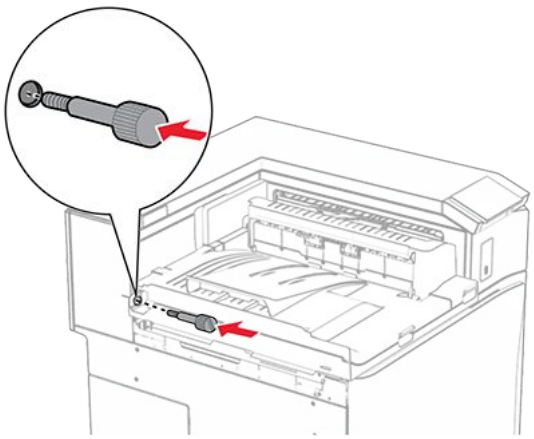

18. เปิดฝาด้านหน้า แล้วติดฝาครอบที่มาพร้อมกับชุดลำเลียงกระดาษเข้ากับด้านซ้ายของเครื่องพิมพ์

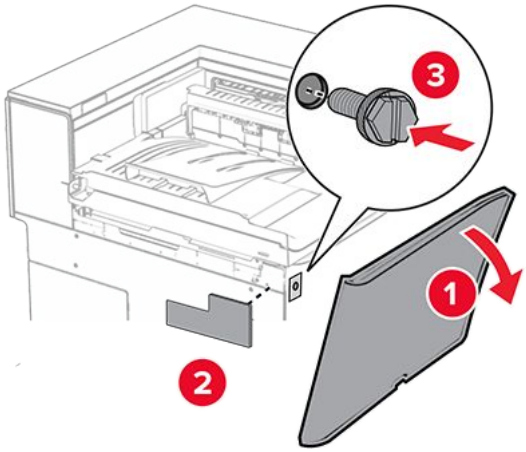

19. ปิดฝาด้านหน้า
20. นำอุปกรณ์เย็บเล่มออกจากบรรจุภัณฑ์ แล้วนำบรรจุภัณฑ์ทั้งหมดออก
21. ติดแผ่นโลหะเข้ากับอุปกรณ์เย็บเล่ม

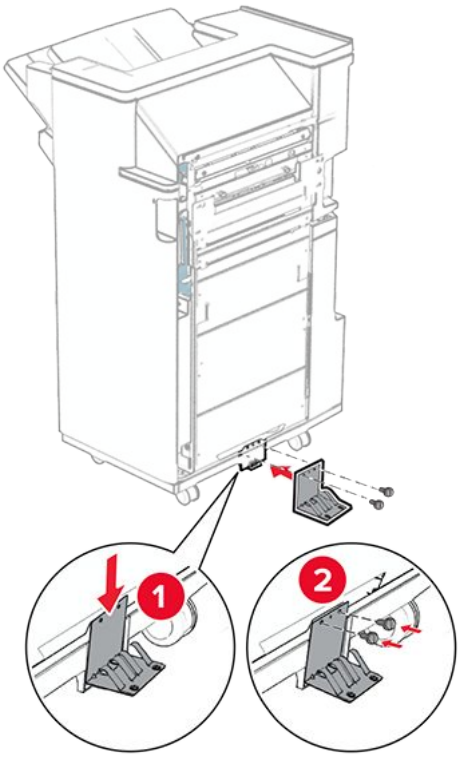

22. ติดเทปโฟมเข้ากับอุปกรณ์เย็บเล่ม

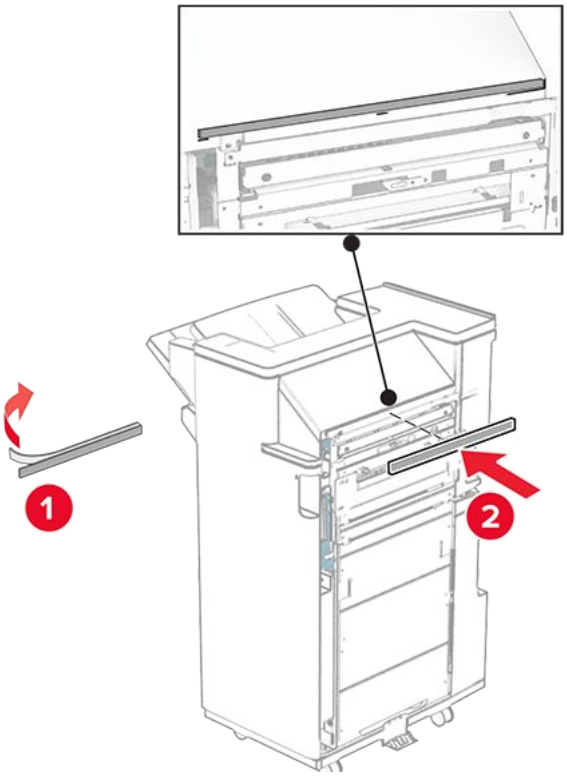

23. ติดแตัวนำการป้อนกระดาษเข้ากับอุปกรณ์เย็บเล่ม

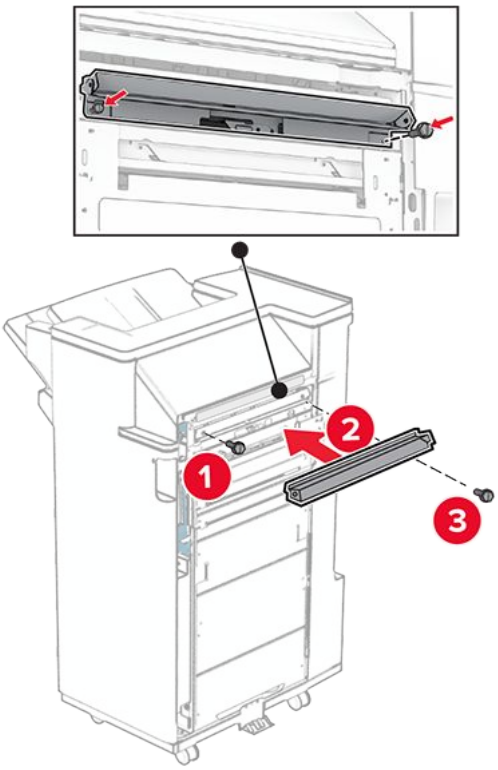

24. ติดถาดด้านบนกับอุปกรณ์เย็บเล่ม

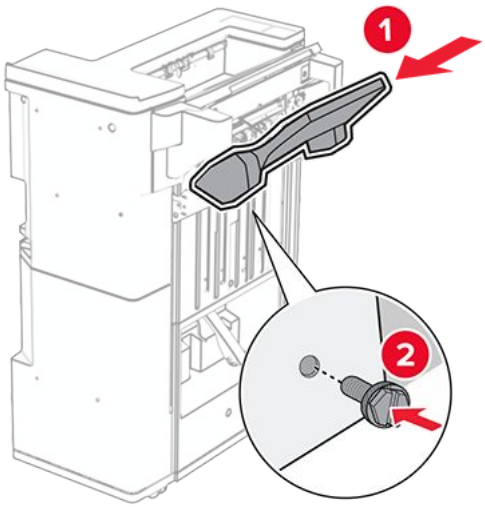

25. ยกแผ่นปิดถาดขึ้น จากนั้นติดถาดด้านล่างกับอุปกรณ์เย็บเล่ม

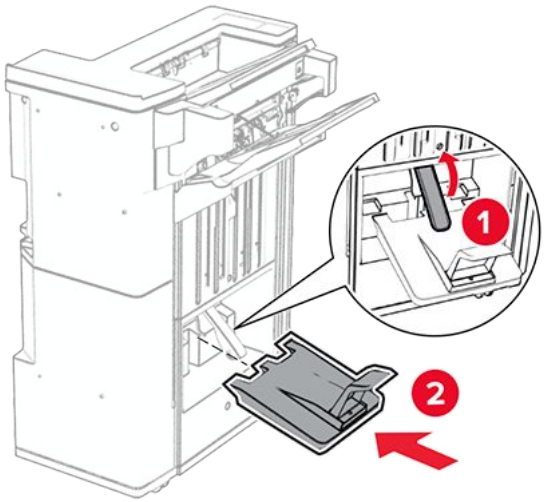

26. เปิดฝาปิดอุปกรณ์เย็บเล่ม
27. นำวัสดุบรรจุภัณฑ์ออกจากกล่องอุปกรณ์ตอกรู แล้วใส่เข้าในอุปกรณ์เย็บเล่ม

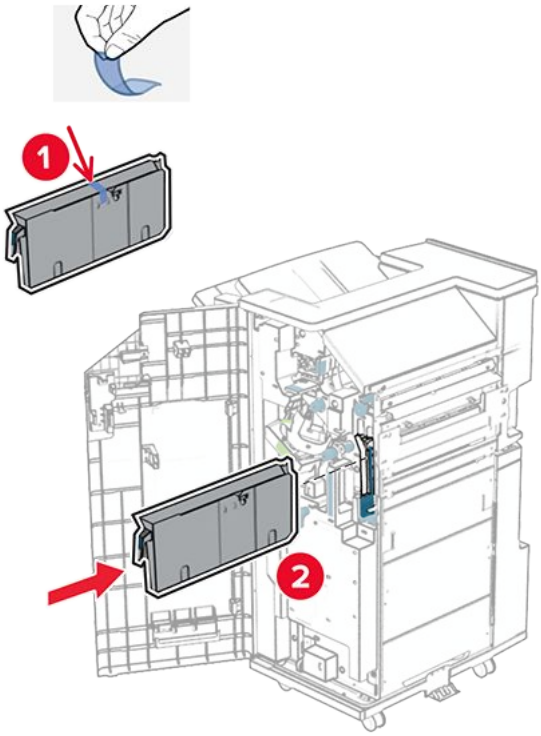

28. วางอุปกรณ์ต่อขยายถาดบนถาดของอุปกรณ์เย็บเล่ม

หมายเหตุ

- อุปกรณ์ต่อขยายถาดใช้สำหรับกระดาษขนาด A3 หรือยาวกว่านั้น และในสภาวะที่มีความชื้นสูงเพื่อช่วยในการเรียงกระดาษ
- ความจุของถาดจะลดลงเมื่อมีการใช้อุปกรณ์ต่อขยายถาด

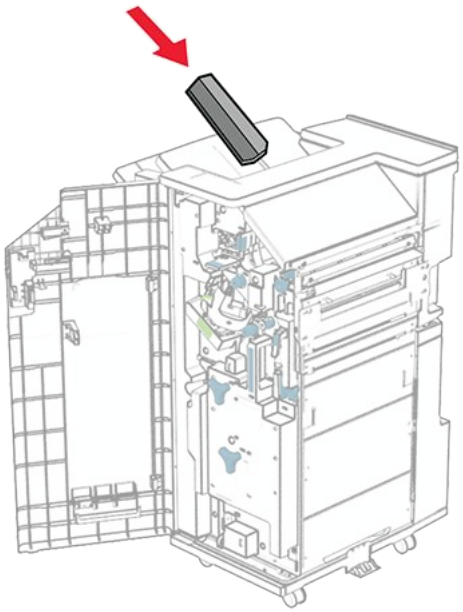

29. ติดถาดเข้ากับด้านหลังของอุปกรณ์เย็บเล่ม

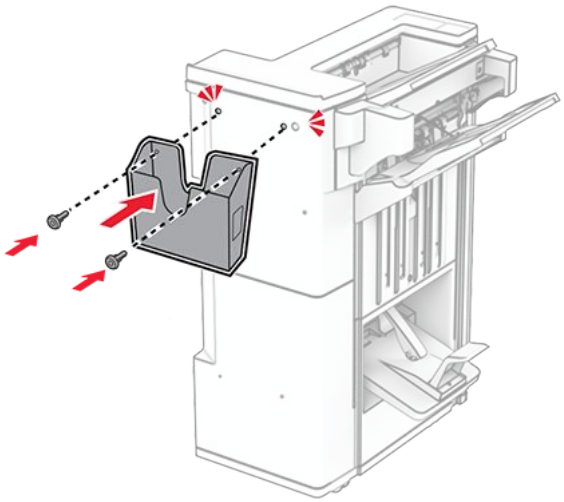

30. ปิดฝาถาดรับงานพิมพ์
31. ขันสกรูเข้ากับเครื่องพิมพ์อย่างหลวมๆ

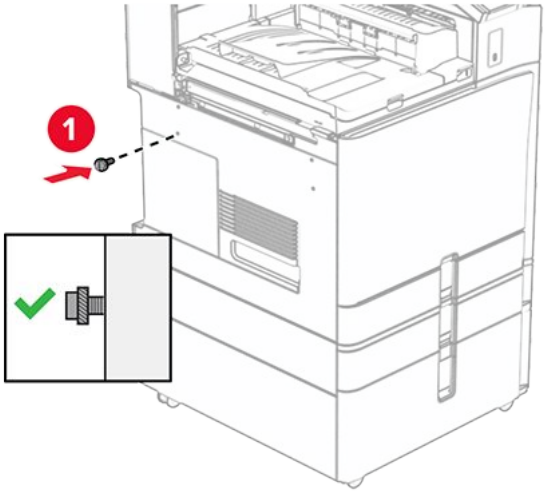

32. ปรับแบร็คเก็ตยึดให้ตรงกับสกรู

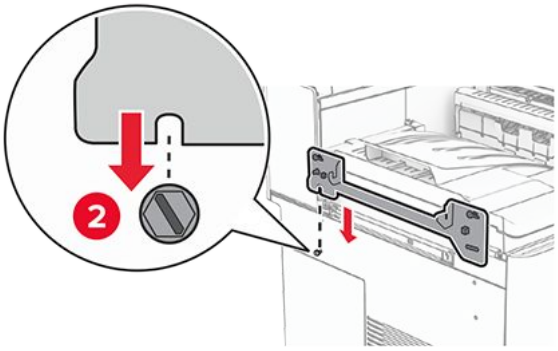

33. ขันสกรูเข้ากับแบร็คเก็ตยึดอย่างหลวมๆ

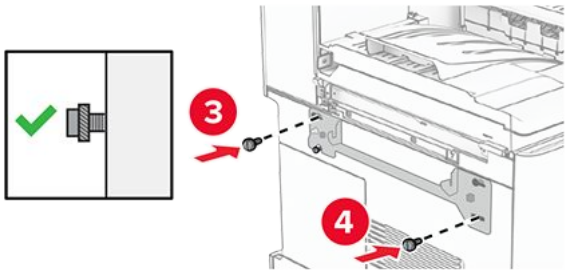

34. ติดแผ่นยึดโลหะที่มาพร้อมกับชุดลำเลียงกระดาษเข้ากับเครื่องพิมพ์

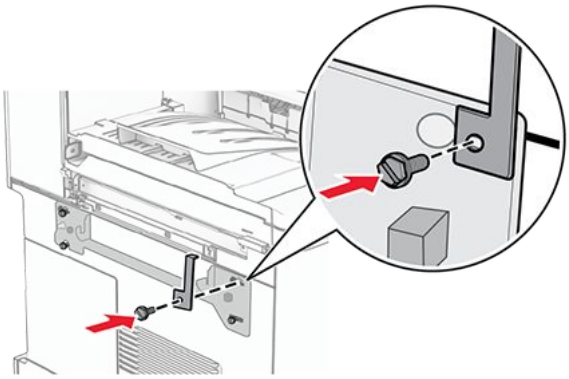

35. ขันสกรูให้แน่นเพื่อติดตั้งแบร็คเก็ตยึดเข้ากับเครื่องพิมพ์

> **Note:** ตรวจสอบให้แน่ใจว่าสกรูอยู่ในแนวเดียวกับรอยมาร์กเกอร์บนแผ่นยึด

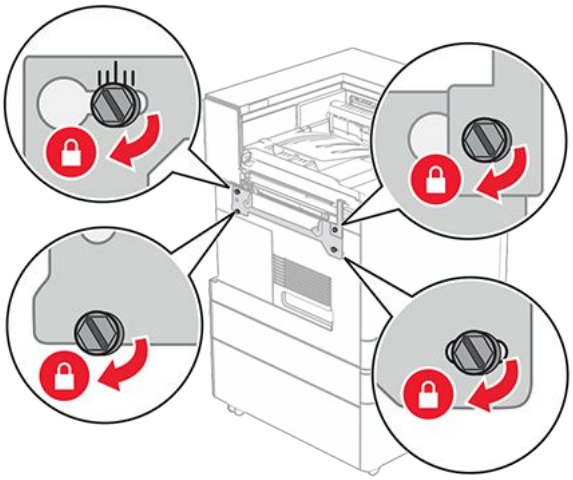

36. เปิดฝาปิดอุปกรณ์เย็บเล่ม ถอดสกรูออก แล้วดึงล็อคของอุปกรณ์เย็บเล่ม

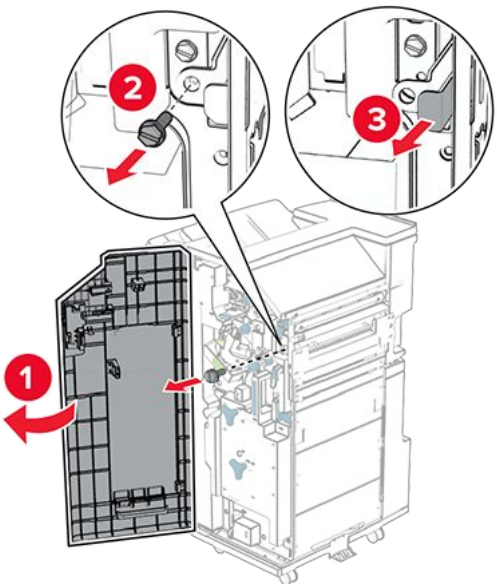

37. ติดอุปกรณ์เย็บเล่มเข้ากับเครื่องพิมพ์

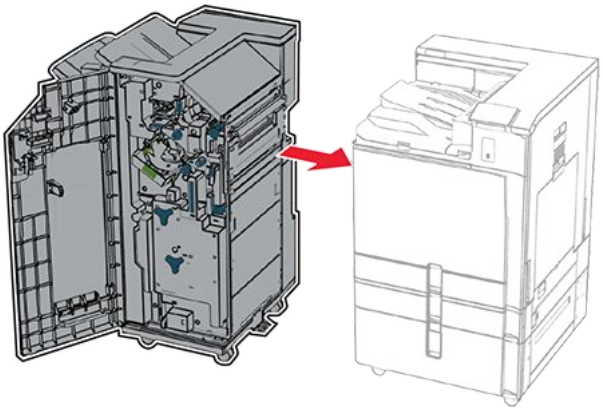

38. ล็อคอุปกรณ์เย็บเล่มเข้ากับเครื่องพิมพ์ จากนั้นติดตั้งสกรู

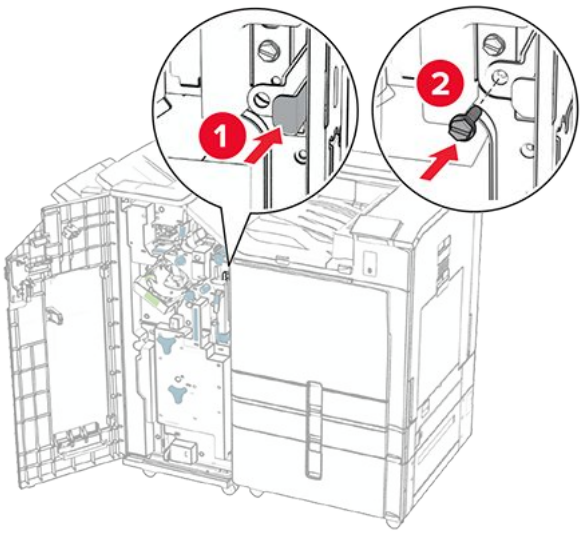

39. ปิดฝาถาดรับงานพิมพ์
40. เชื่อมต่อสายเคเบิลของอุปกรณ์เย็บเล่มกับเครื่องพิมพ์

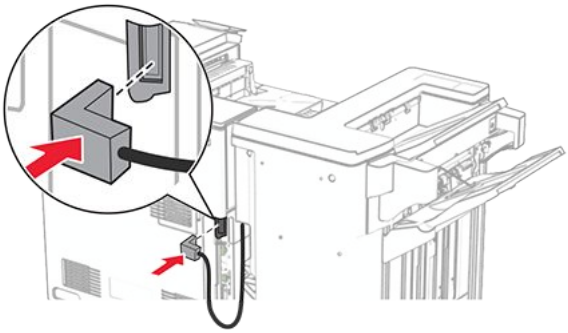

41. เสียบปลายด้านหนึ่งของสายไฟเข้ากับเครื่องพิมพ์ และอีกด้านหนึ่งเข้ากับเต้าเสียบ

> **ข้อควรระวัง—อาจเกิดอันตรายจากการบาดเจ็บ**
> เพื่อหลีกเลี่ยงความเสี่ยงต่อการเกิดอัคคีภัยหรือไฟฟ้าช็อต ให้เชื่อมต่อสายไฟเข้ากับเต้าเสียบที่ได้รับการจัดระดับที่เหมาะสมและต่อลงดินอย่างเหมาะสมซึ่งอยู่ใกล้ผลิตภัณฑ์และเข้าถึงได้ง่าย

42. เปิดเครื่องพิมพ์

การติดตั้งอุปกรณ์เย็บเล่ม Booklet และชุดลำเลียงกระดาษแบบพับ

ข้อควรระวัง—อันตรายจากไฟฟ้าช็อต
เพื่อหลีกเลี่ยงความเสี่ยงต่อการถูกไฟฟ้าช็อต หากคุณต้องการเข้าถึงบอร์ดตัวควบคุมหรือติดตั้งฮาร์ดแวร์หรืออุปกรณ์หน่วยความจำเสริมในบางครั้งหลังจากติดตั้งเครื่องพิมพ์ ให้ปิดเครื่องพิมพ์ และถอดปลั๊กสายไฟออกจากเต้าเสียบก่อนดำเนินการต่อ หากคุณกำลังเชื่อมต่ออุปกรณ์อื่นๆ เข้ากับเครื่องพิมพ์ ให้ปิดอุปกรณ์เหล่านั้นด้วยและถอดสายเคเบิลที่ต่อเข้ากับเครื่องพิมพ์ออก

Note: งานนี้จำเป็นต้องใช้ไขควงหัวแบน

1. ปิดเครื่องพิมพ์

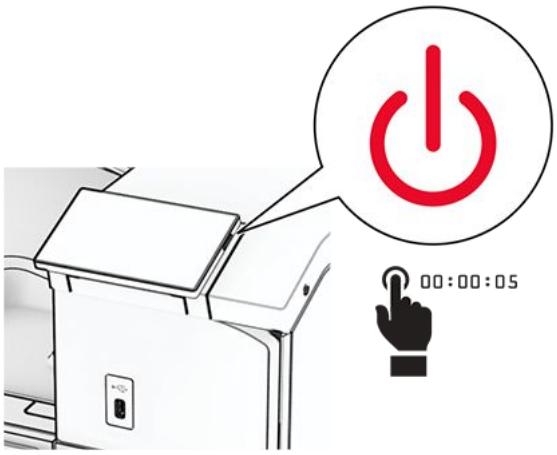

2. ถอดปลั๊กสายไฟของแหล่งจ่ายไฟออกจากเต้าเสียบ แล้วจึงปลดออกจากเครื่องพิมพ์

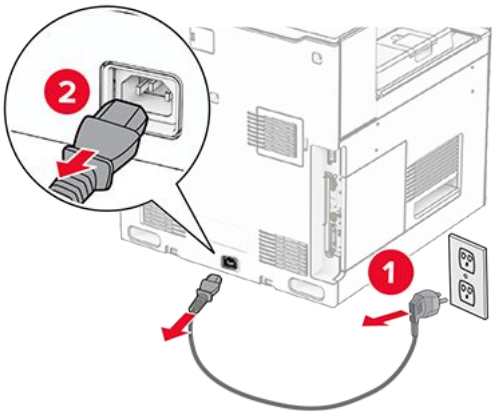

3. แกะกล่องชุดลำเลียงกระดาษแบบพับ
4. นำถาดมาตรฐานออก

Note: อย่าทิ้งถาดดังกล่าว

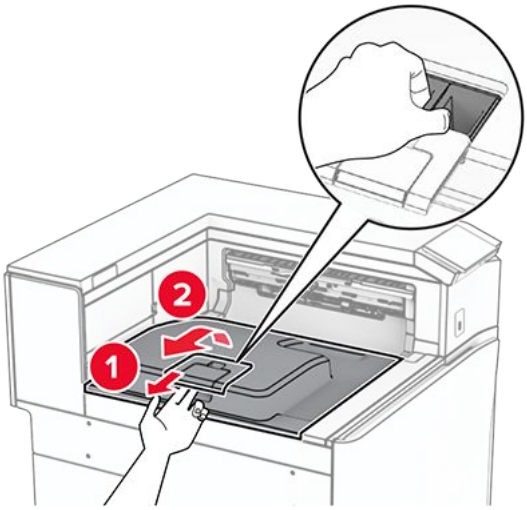

5. ก่อนติดตั้งตัวเลือกนี้ ใส่แฟลกของถาดรับกระดาษออกไว้ในตำแหน่งปิด

Note: ก่อนติดตั้งตัวเลือกนี้ ใส่แฟลกของถาดรับกระดาษออกไว้ในตำแหน่งเปิด

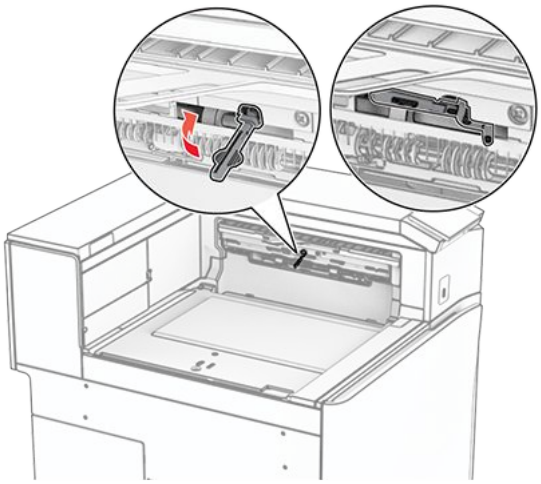

6. ถอดลูกกลิ้งสำรองออก

Note: อย่าทิ้งลูกกลิ้งดังกล่าว

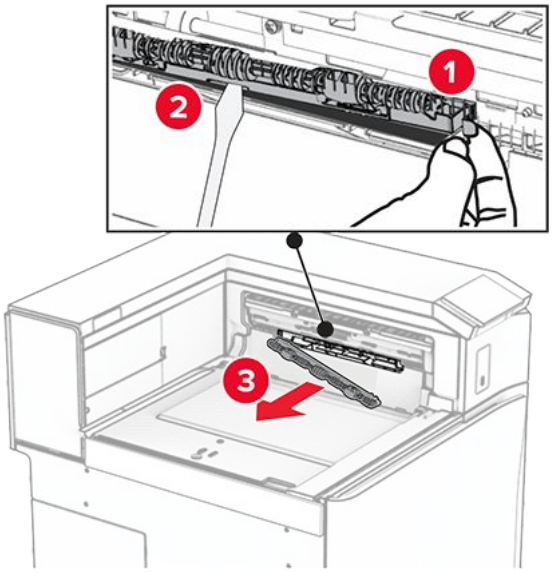

7. ใส่ลูกกลิ้งตัวป้อนกระดาษที่มาพร้อมกับตัวเลือกเข้าไปจนมีเสียง คลิก เข้าที่

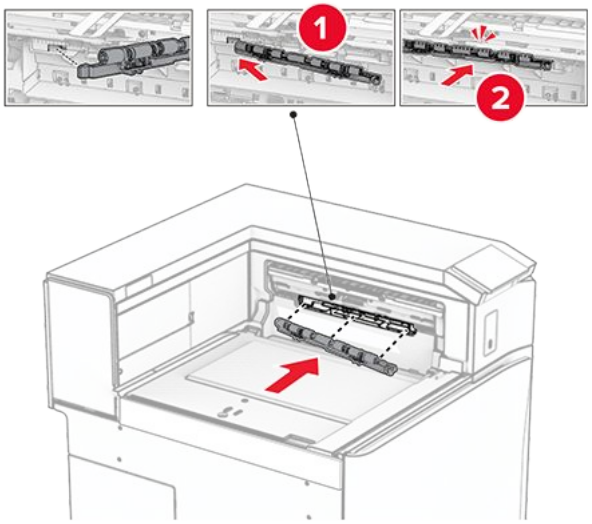

Note: ตรวจสอบให้แน่ใจว่ามีสปริงโลหะอยู่ที่ด้านหน้าของลูกกลิ้งตัวป้อนกระดาษ

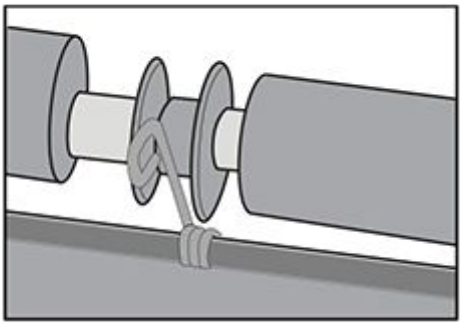

8. ติดฝาครอบลูกกลิ้งจนกระทั่งได้ยินเสียง คลิก เข้าที่

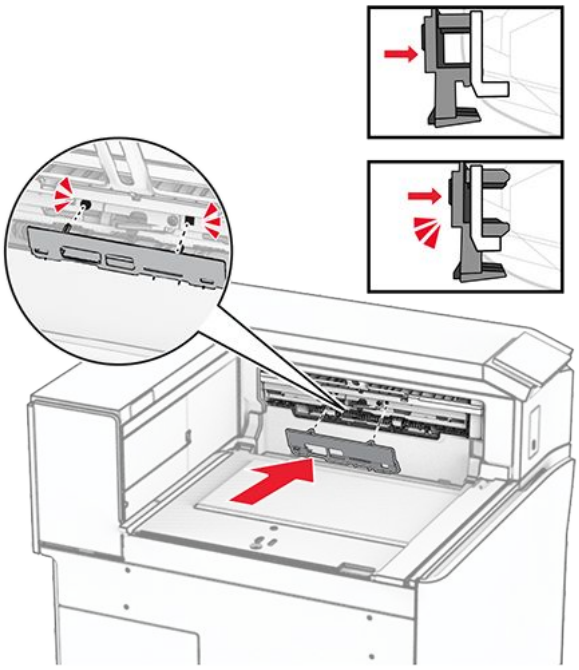

9. เปิดฝาด้านหน้า แล้วถอดฝาครอบที่ด้านซ้ายของเครื่องพิมพ์

> **Note:** อย่าทิ้งสกรูและฝาครอบ

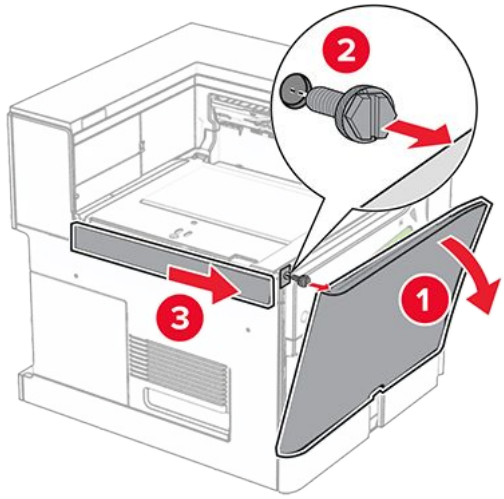

10. ปิดฝาด้านหน้า
11. ถอดฝาครอบจุดเชื่อมต่อชุดลำเลียงกระดาษออก

> **Note:** อย่าทิ้งฝาครอบดังกล่าว

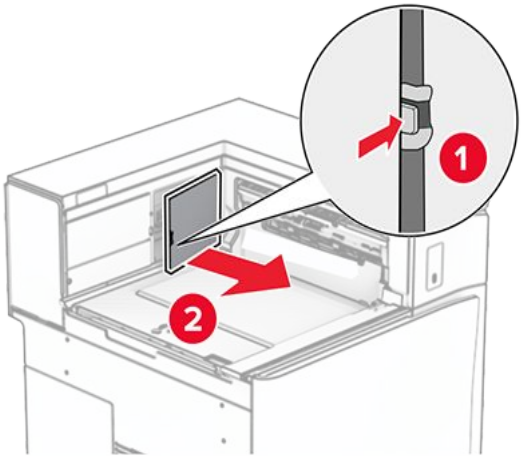

12. ถอดฝาครอบด้านหลังซ้ายออก

> **Note:** อย่าทิ้งสกรูและฝาครอบ

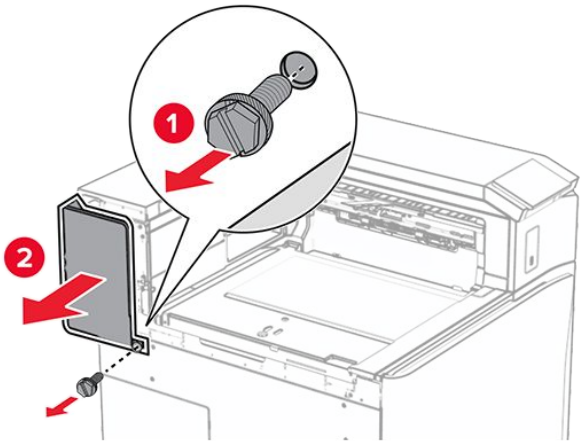

13. ถอดฝาครอบถาดด้านในออก

> **Note:** อย่าทิ้งสกรูและฝาครอบ

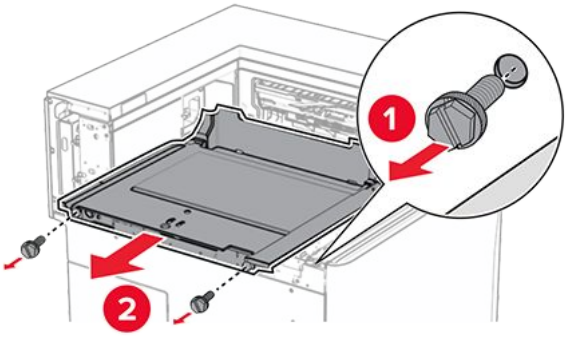

14. จัดแนวแล้วใส่ฝาครอบถาดด้านในที่มาพร้อมกับตัวเลือก

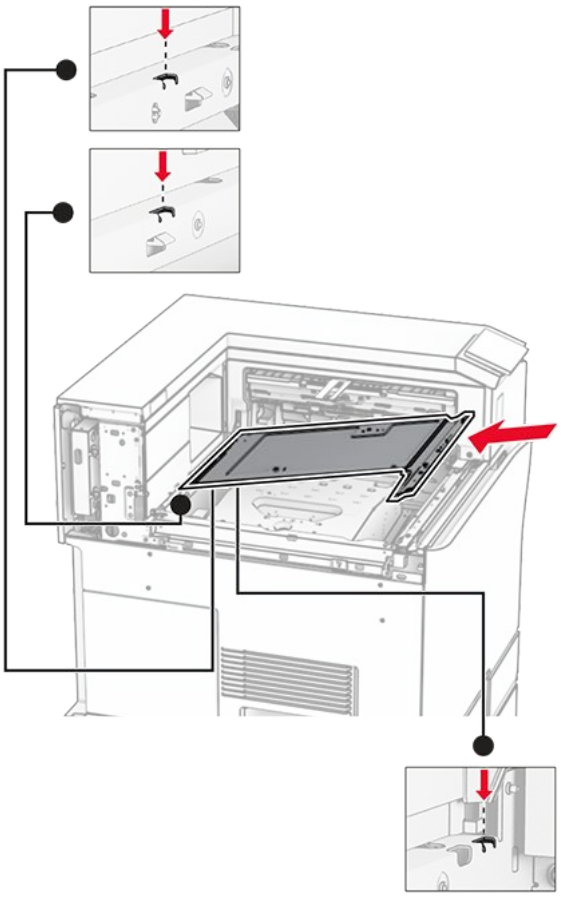

15. ติดตั้งสกรูเข้ากับฝาครอบถาดด้านใน

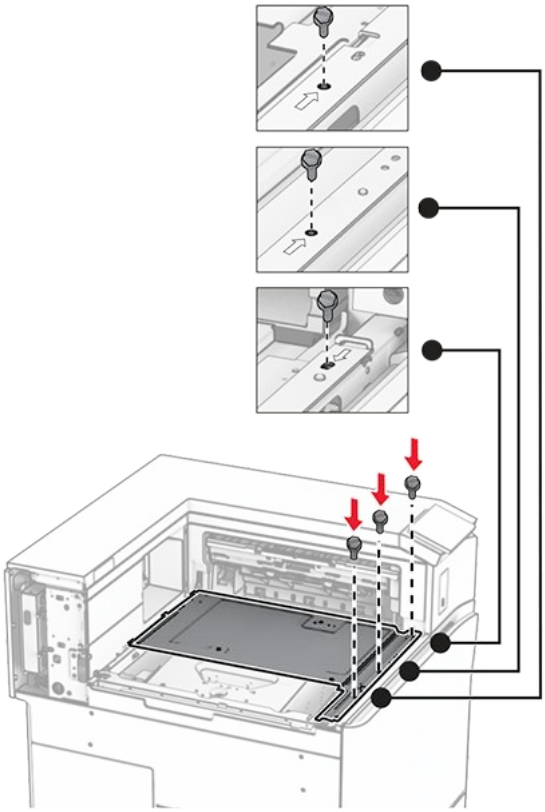

16. ติดเทปโฟมเข้ากับตัวเลือก

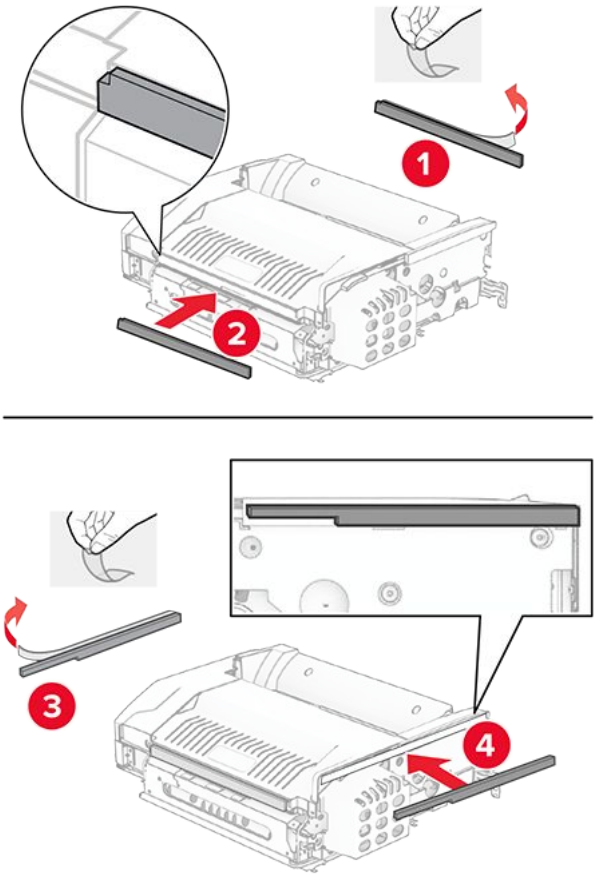

17. เปิดฝาปิด F แล้วขันสกรูให้แน่น

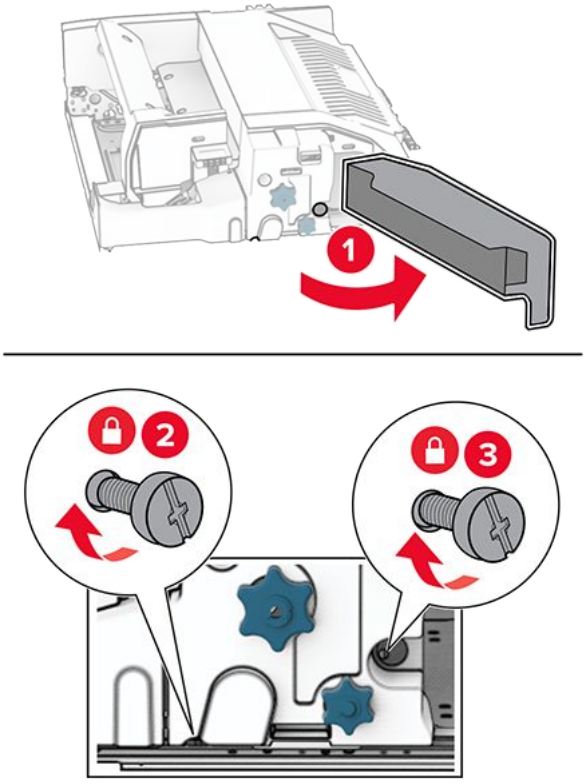

18. ปิดฝาปิด F

19. ติดแผ่นโลหะเข้ากับตัวเลือก

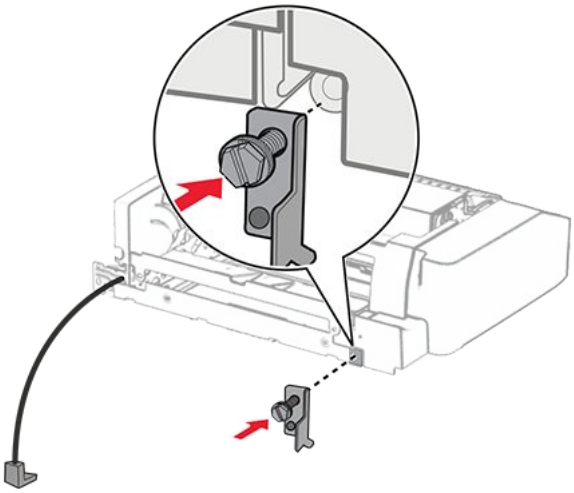

20. ใส่ตัวเลือกเข้าไป

> **Note:** ตรวจสอบให้แน่ใจว่ามีแผ่นโลหะอยู่ที่ด้านหน้าของเครื่องพิมพ์

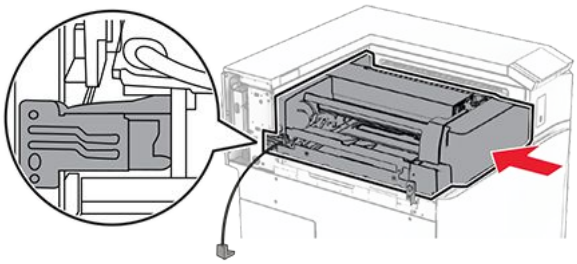

21. เปิดฝาปิด F จากนั้นใช้ไขควงที่มาพร้อมกับตัวเลือกติดตั้งสกรู

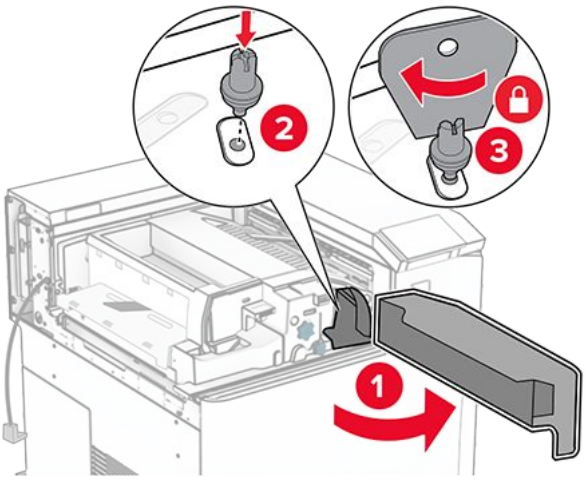

22. ปิดฝาปิด F

23. ติดตั้งสกรูเข้ากับตัวเลือก

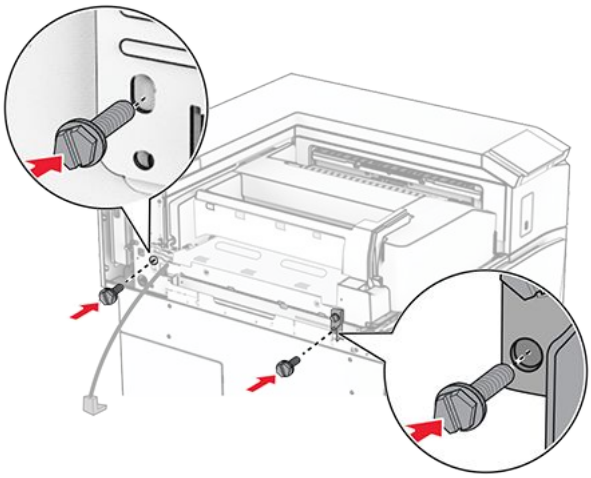

24. ติดฝาครอบด้านหลังซ้าย

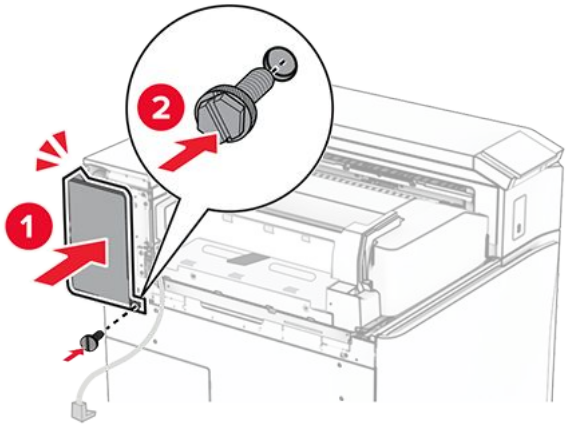

25. นำอุปกรณ์เย็บเล่มออกจากบรรจุภัณฑ์ แล้วนำบรรจุภัณฑ์ทั้งหมดออก
26. ติดแผ่นโลหะเข้ากับอุปกรณ์เย็บเล่ม

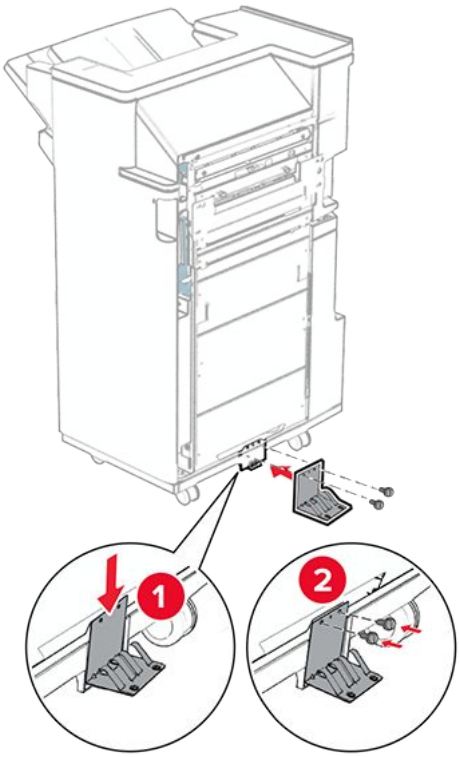

27. ติดเทปโฟมเข้ากับอุปกรณ์เย็บเล่ม

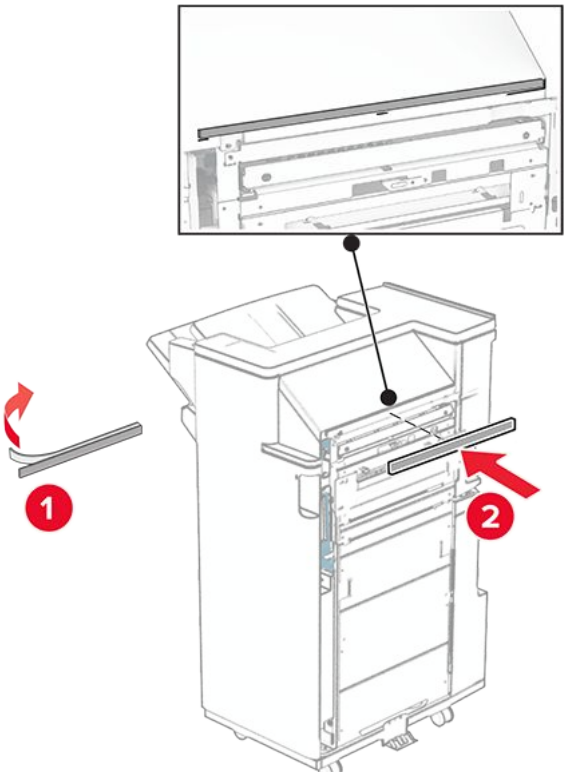

28. ติดแตัวนำการป้อนกระดาษเข้ากับอุปกรณ์เย็บเล่ม

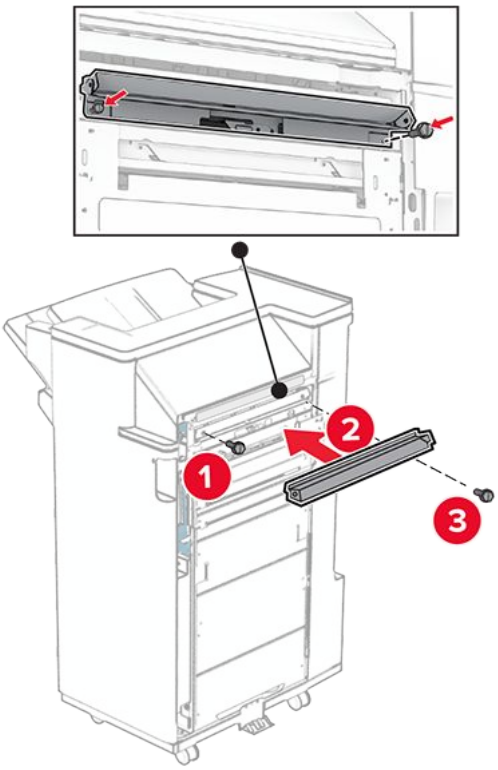

29. ติดถาดด้านบนกับอุปกรณ์เย็บเล่ม

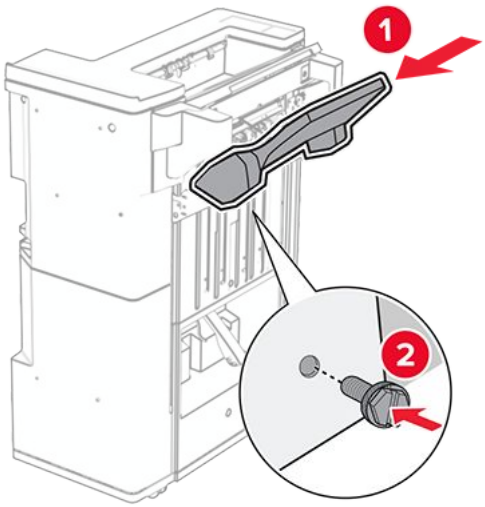

30. ยกแผ่นปิดถาดขึ้น จากนั้นติดถาดด้านล่างกับอุปกรณ์เย็บเล่ม

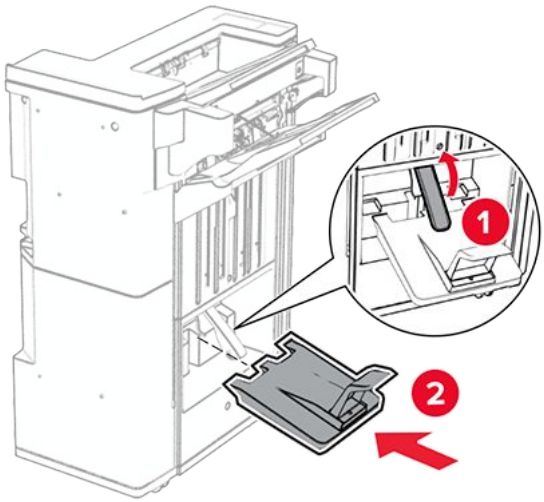

31. เปิดฝาปิดอุปกรณ์เย็บเล่ม
32. นำวัสดุบรรจุภัณฑ์ออกจากกล่องอุปกรณ์ตอกรู แล้วใส่เข้าในอุปกรณ์เย็บเล่ม

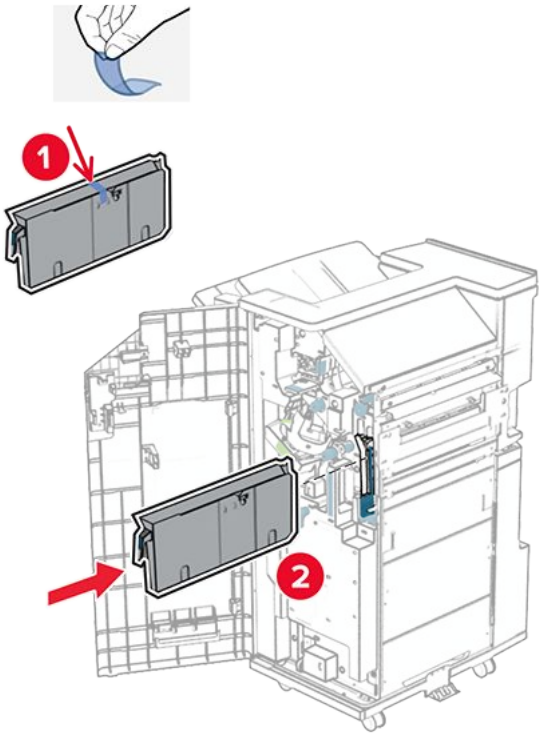

33. วางอุปกรณ์ต่อขยายถาดบนถาดของอุปกรณ์เย็บเล่ม

หมายเหตุ

- อุปกรณ์ต่อขยายถาดใช้สำหรับกระดาษขนาด A3 หรือยาวกว่านั้น และในสภาวะที่มีความชื้นสูงเพื่อช่วยในการเรียงกระดาษ
- ความจุของถาดจะลดลงเมื่อมีการใช้อุปกรณ์ต่อขยายถาด

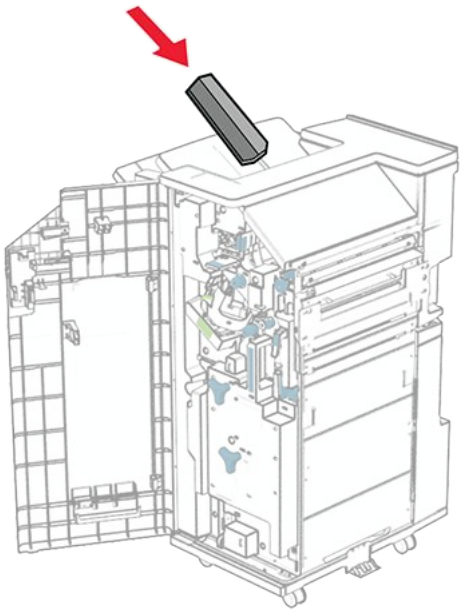

34. ติดถาดเข้ากับด้านหลังของอุปกรณ์เย็บเล่ม

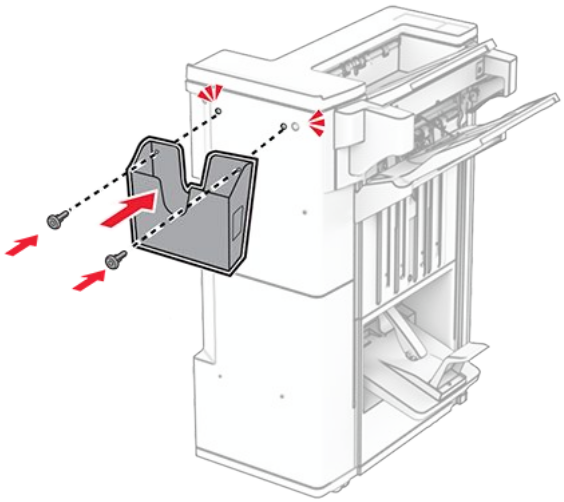

35. ปิดฝาถาดรับงานพิมพ์
36. ยกแผ่นปิดถาดขึ้น จากนั้นจัดแนวให้ตรงกันและติดฝาครอบเข้ากับตัวเลือก

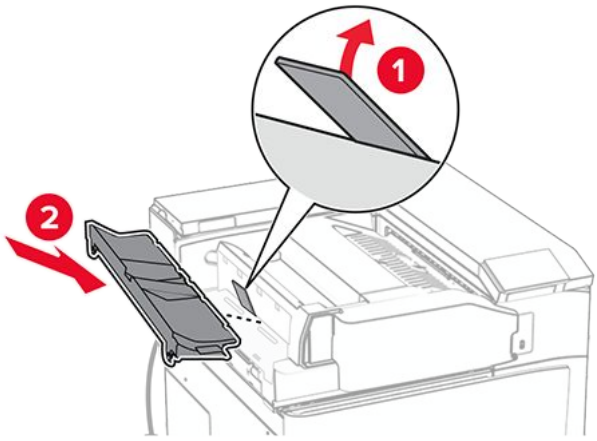

37. ติดตั้งสกรู

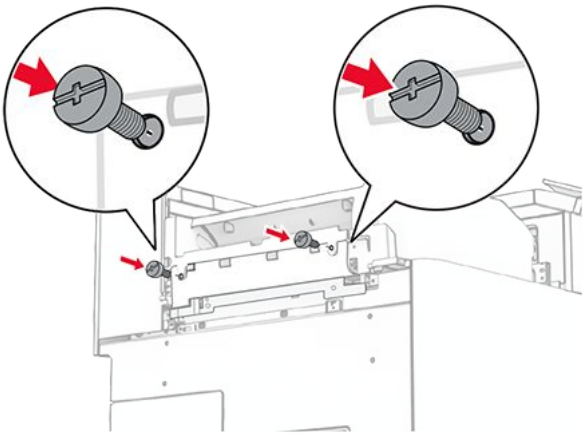

38. เปิดฝาด้านหน้า แล้วติดฝาครอบขอบที่มาพร้อมกับตัวเลือก

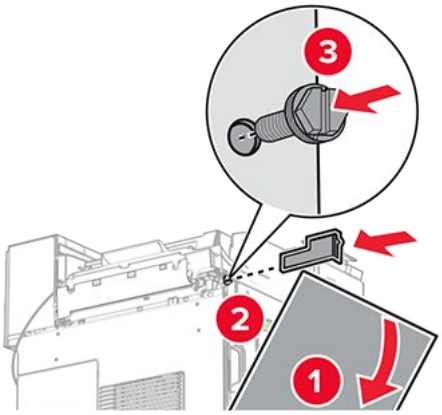

39. ขันสกรูเข้ากับเครื่องพิมพ์อย่างหลวมๆ

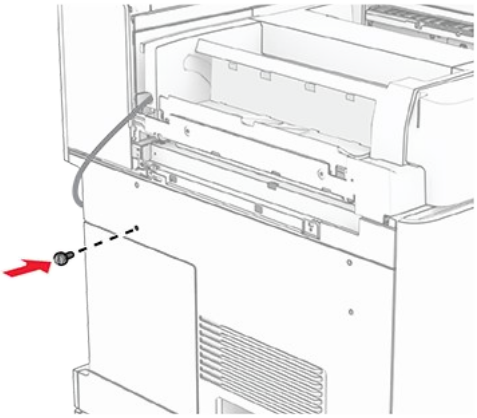

40. ปรับแบร็คเก็ตยึดให้ตรงกับสกรู

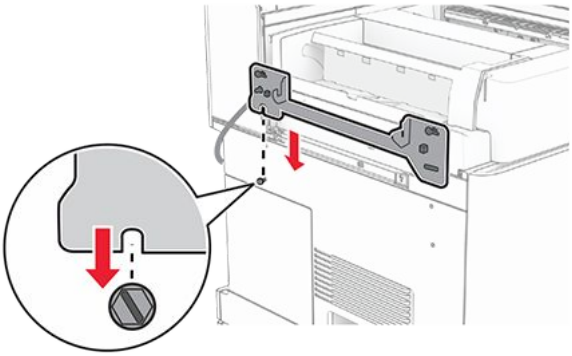

41. ขันสกรูเข้ากับแบร็คเก็ตยึดอย่างหลวมๆ

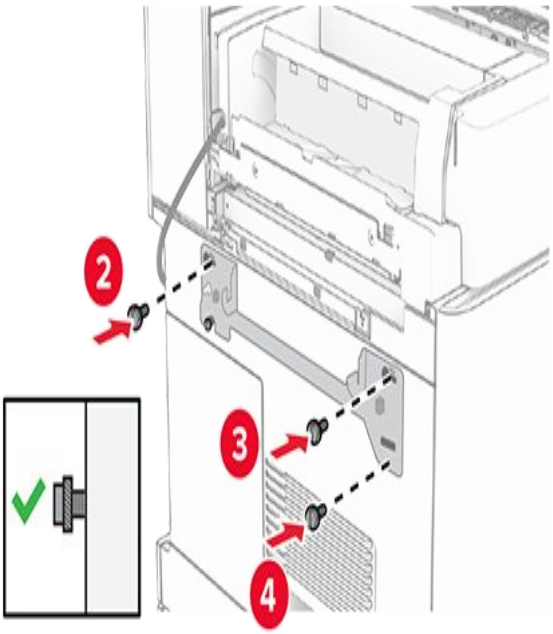

42. ขันสกรูให้แน่นเพื่อติดตั้งแบร็คเก็ตยึดเข้ากับเครื่องพิมพ์

Note: ตรวจสอบให้แน่ใจว่าสกรูอยู่ในแนวเดียวกับรอยมาร์กเกอร์บนแผ่นยึด

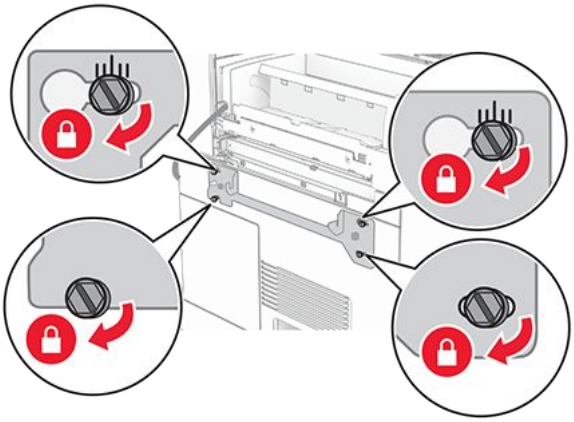

43. เปิดฝาปิดอุปกรณ์เย็บเล่ม ถอดสกรูออก แล้วดึงล็อคของอุปกรณ์เย็บเล่ม

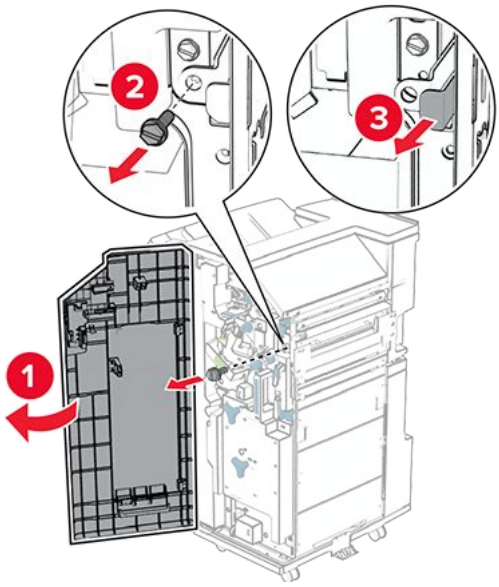

44. เชื่อมต่อสายเคเบิลของตัวเลือกเข้ากับเครื่องพิมพ์

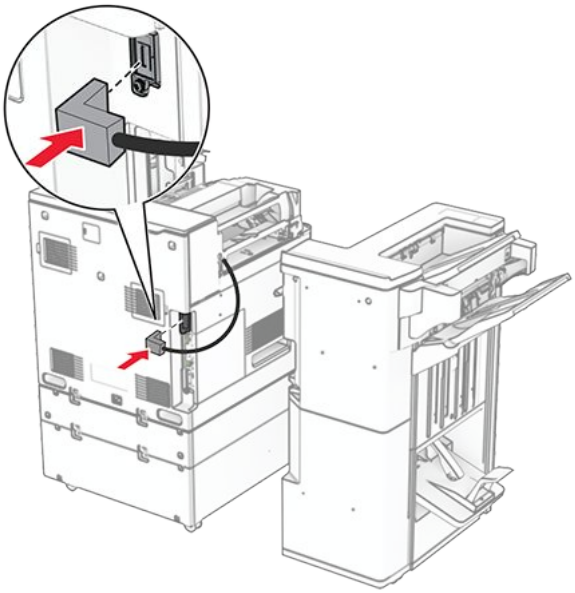

45. เชื่อมต่อสายเคเบิลของอุปกรณ์เย็บเล่มกับตัวเลือก

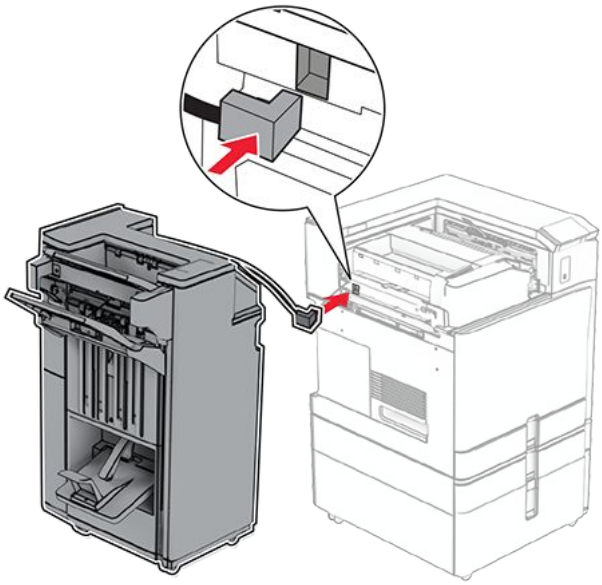

46. ติดอุปกรณ์เย็บเล่มเข้ากับเครื่องพิมพ์

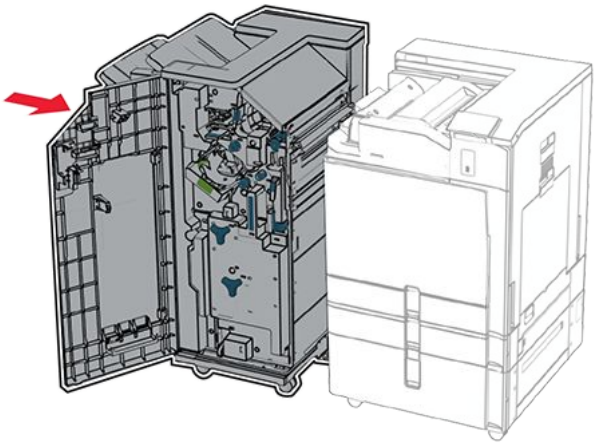

47. ล็อคอุปกรณ์เย็บเล่มเข้ากับเครื่องพิมพ์ จากนั้นติดตั้งสกรู

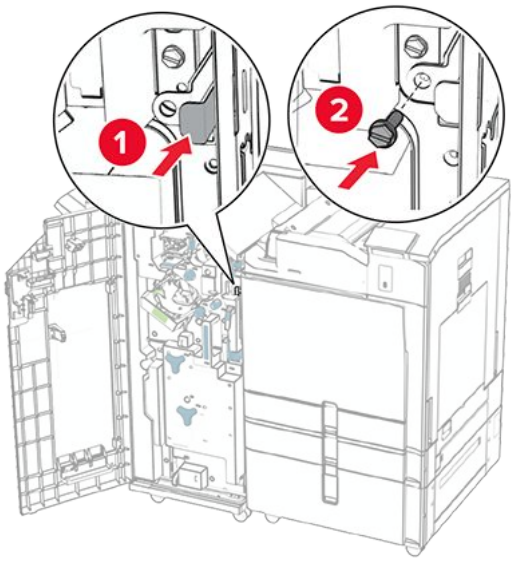

48. ปิดฝาถาดรับงานพิมพ์
49. เสียบปลายด้านหนึ่งของสายไฟเข้ากับเครื่องพิมพ์ และอีกด้านหนึ่งเข้ากับเต้าเสียบ

> **ข้อควรระวัง—อาจเกิดอันตรายจากการบาดเจ็บ**
> เพื่อหลีกเลี่ยงความเสี่ยงต่อการเกิดอัคคีภัยหรือไฟฟ้าช็อต ให้เชื่อมต่อสายไฟเข้ากับเต้าเสียบที่ได้รับการจัดระดับที่เหมาะสมและต่อลงดินอย่างเหมาะสมซึ่งอยู่ใกล้ผลิตภัณฑ์และเข้าถึงได้ง่าย

50. เปิดเครื่องพิมพ์

การติดตั้งไดรฟ์จัดเก็บข้อมูลอัจฉริยะ (ISD)

> **ข้อควรระวัง—อันตรายจากไฟฟ้าช็อต**
> เพื่อหลีกเลี่ยงความเสี่ยงต่อการถูกไฟฟ้าช็อต หากคุณต้องการเข้าถึงบอร์ดตัวควบคุมหรือติดตั้งฮาร์ดแวร์หรืออุปกรณ์หน่วยความจำเสริมในบางครั้งหลังจากติดตั้งเครื่องพิมพ์ ให้ปิดเครื่องพิมพ์ และถอดปลั๊กสายไฟออกจากเต้าเสียบก่อนดำเนินการต่อ หากคุณกำลังเชื่อมต่ออุปกรณ์อื่นๆ เข้ากับเครื่องพิมพ์ ให้ปิดอุปกรณ์เหล่านั้นด้วยและถอดสายเคเบิลที่ต่อเข้ากับเครื่องพิมพ์ออก

> **Note:** งานนี้จำเป็นต้องใช้ไขควงหัวแบน

1. ปิดเครื่องพิมพ์

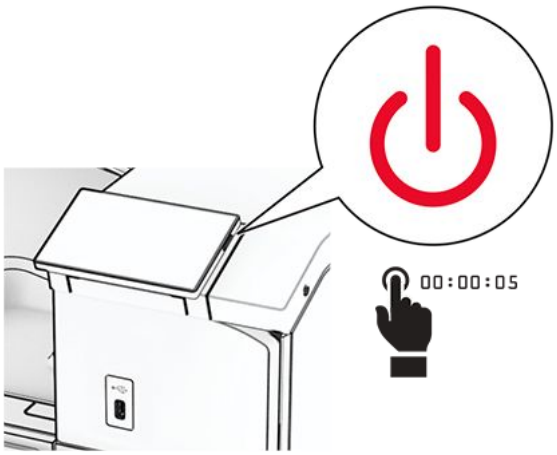

2. ถอดปลั๊กสายไฟของแหล่งจ่ายไฟออกจากเต้าเสียบ แล้วจึงปลดออกจากเครื่องพิมพ์

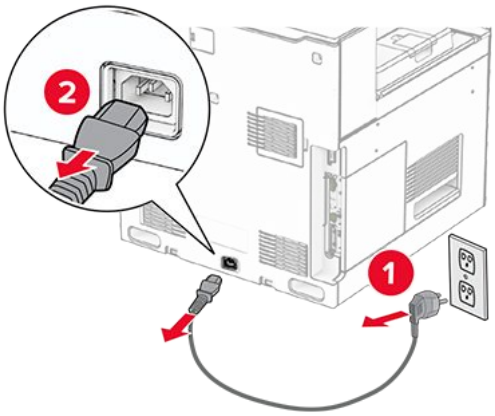

3. เปิดฝาครอบบอร์ดตัวควบคุม

> **คำเตือน—อาจเกิดความเสียหายได้**
> ส่วนประกอบอิเล็กทรอนิกส์ของบอร์ดตัวควบคุมจะเสียหายจากไฟฟ้าสถิตได้ง่าย สัมผัสผิวโลหะของเครื่องพิมพ์ก่อนสัมผัสกับส่วนประกอบหรือขั้วต่อของบอร์ดตัวควบคุม

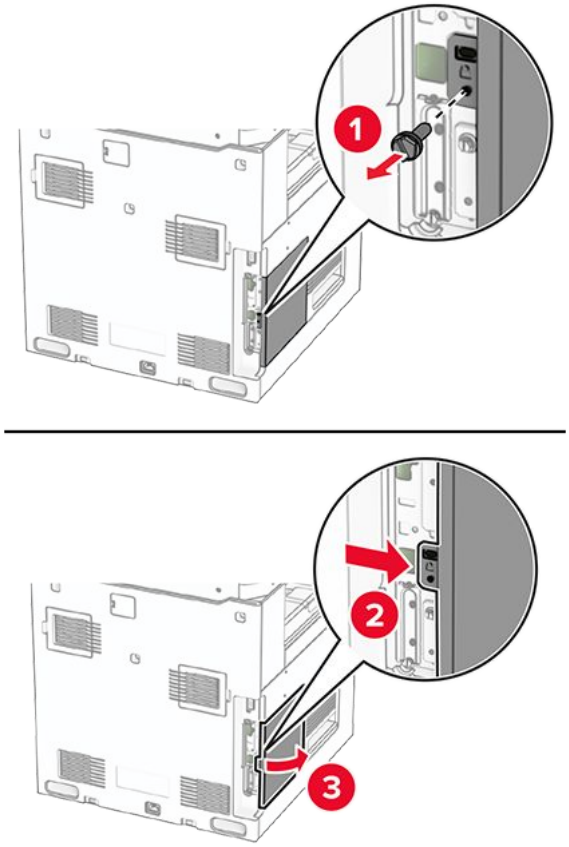

4. นำไดรฟ์จัดเก็บข้อมูลอัจฉริยะ (ISD) ออกจากบรรจุภัณฑ์

> **คำเตือน—อาจเกิดความเสียหายได้**
> หลีกเลี่ยงการสัมผัสจุดเชื่อมต่อที่ขอบของไดรฟ์จัดเก็บข้อมูล

5. ค้นหาจุดเชื่อมต่อ ISD

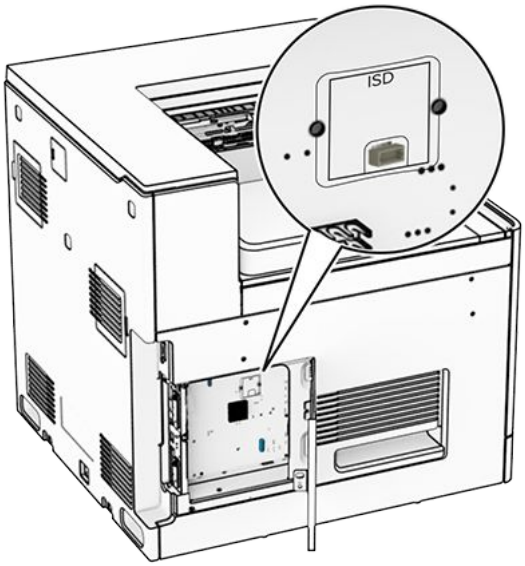

6. ใส่ ISD เข้าที่จุดเชื่อมต่อ

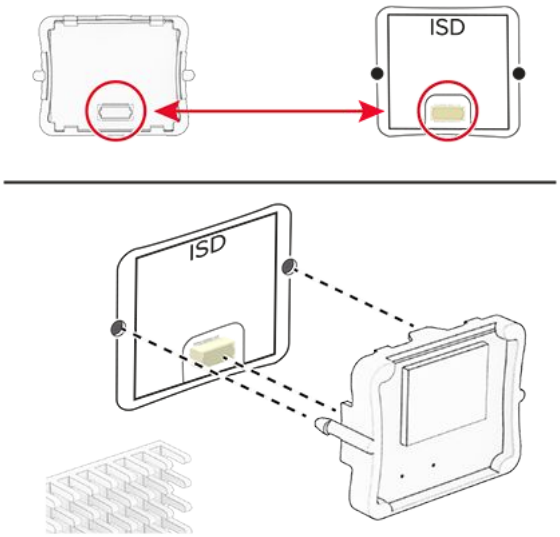

7. ปิดฝาครอบบอร์ดตัวควบคุม

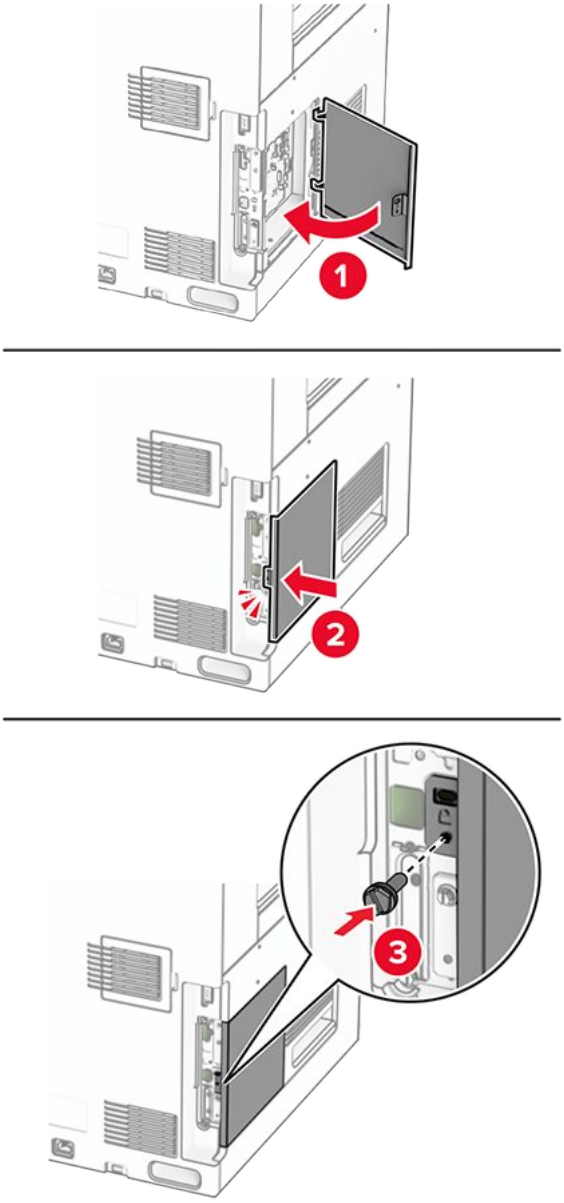

8. เสียบปลายด้านหนึ่งของสายไฟเข้ากับเครื่องพิมพ์ และอีกด้านหนึ่งเข้ากับเต้าเสียบ

> **ข้อควรระวัง—อาจเกิดอันตรายจากการบาดเจ็บ**
> เพื่อหลีกเลี่ยงความเสี่ยงต่อการเกิดอัคคีภัยหรือไฟฟ้าช็อต ให้เชื่อมต่อสายไฟเข้ากับเต้าเสียบที่ได้รับการจัดระดับที่เหมาะสมและต่อลงดินอย่างเหมาะสมซึ่งอยู่ใกล้ผลิตภัณฑ์และเข้าถึงได้ง่าย

9. เปิดเครื่องพิมพ์

การติดตั้งพอร์ตโซลูชันภายใน

ข้อควรระวัง—อันตรายจากไฟฟ้าช็อต
เพื่อหลีกเลี่ยงความเสี่ยงต่อการถูกไฟฟ้าช็อต หากคุณต้องการเข้าถึงบอร์ดตัวควบคุมหรือติดตั้งฮาร์ดแวร์หรืออุปกรณ์หน่วยความจำเสริมในบางครั้งหลังจากติดตั้งเครื่องพิมพ์ ให้ปิดเครื่องพิมพ์ และถอดปลั๊กสายไฟออกจากเต้าเสียบก่อนดำเนินการต่อ หากคุณกำลังเชื่อมต่ออุปกรณ์อื่นๆ เข้ากับเครื่องพิมพ์ ให้ปิดอุปกรณ์เหล่านั้นด้วยและถอดสายเคเบิลที่ต่อเข้ากับเครื่องพิมพ์ออก

Note: งานนี้จำเป็นต้องใช้ไขควงหัวแบน

1. ปิดเครื่องพิมพ์

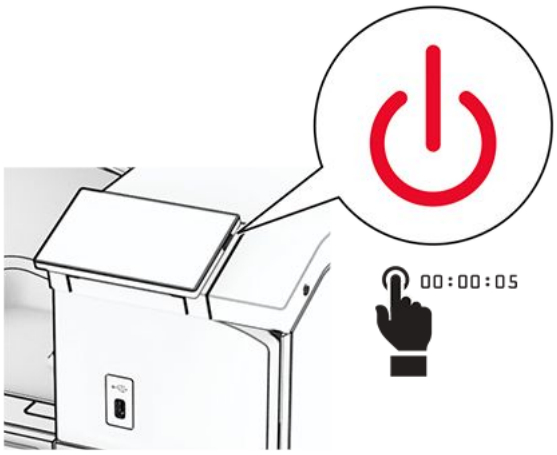

2. ถอดปลั๊กสายไฟของแหล่งจ่ายไฟออกจากเต้าเสียบ แล้วจึงปลดออกจากเครื่องพิมพ์

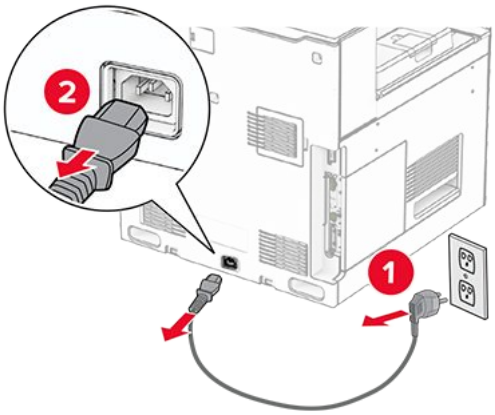

3. เปิดฝาครอบบอร์ดตัวควบคุม

คำเตือน—อาจเกิดความเสียหายได้
ส่วนประกอบอิเล็กทรอนิกส์ของบอร์ดตัวควบคุมจะเสียหายจากไฟฟ้าสถิตได้ง่าย สัมผัสพื้นผิวโลหะของเครื่องพิมพ์ก่อนสัมผัสกับส่วนประกอบไฟฟ้าหรือตัวเชื่อมต่อของบอร์ดตัวควบคุม

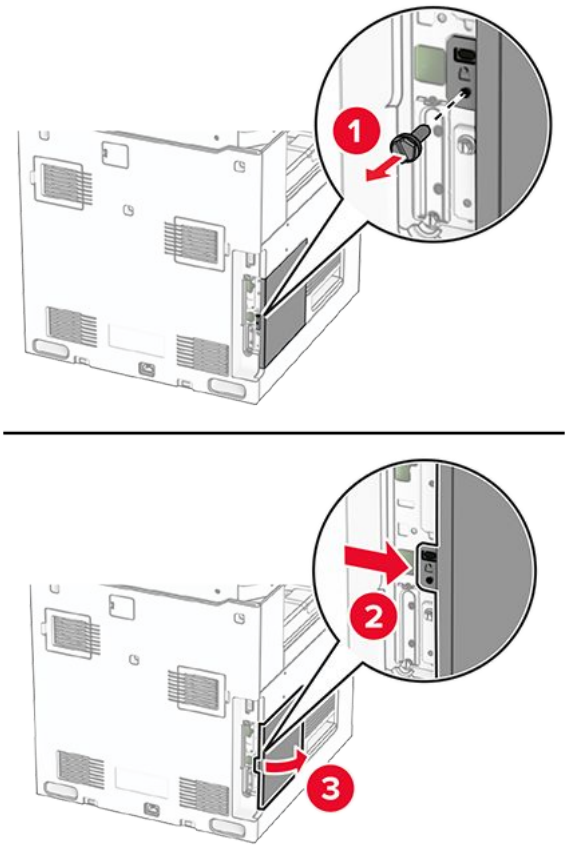

4. ถอดฝาครอบพอร์ตโซลูชันภายใน (ISP) ออก

Note: อย่าทิ้งสกรูและฝาครอบ

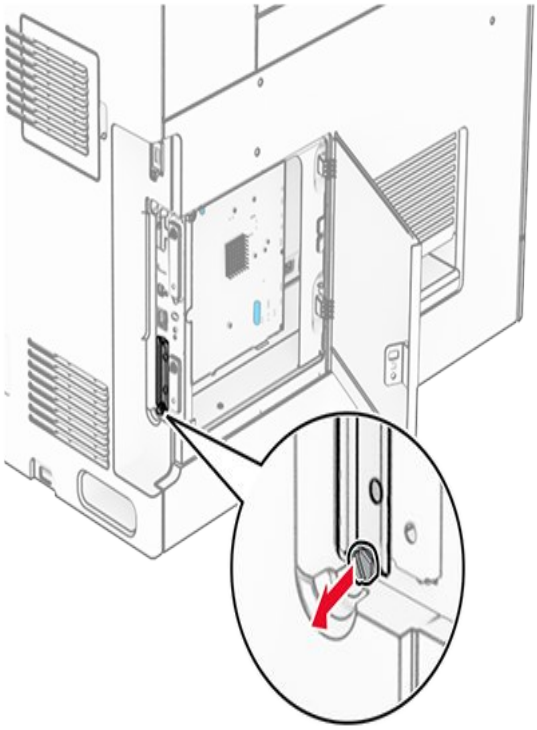

5. นำชุด ISP ออกจากบรรจุภัณฑ์

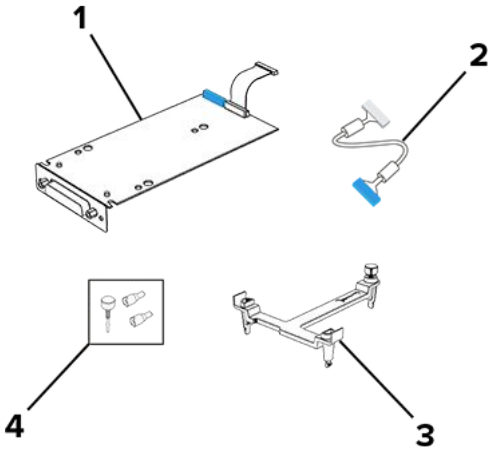

1	ISP
2	สายต่อขยาย ISP
3	แผ่นยึด
4	สกรูบิดมือ

6. ติดแผ่นยึดเข้ากับบอร์ดตัวควบคุมจนได้ยินเสียง คลิก เข้าที่

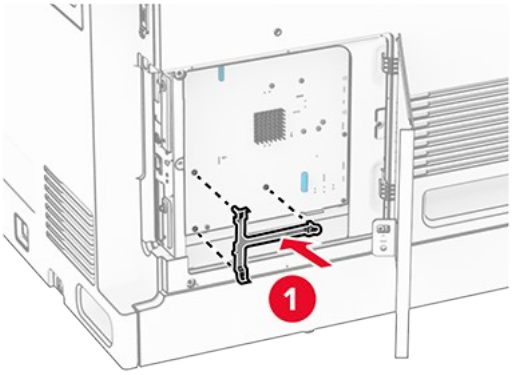

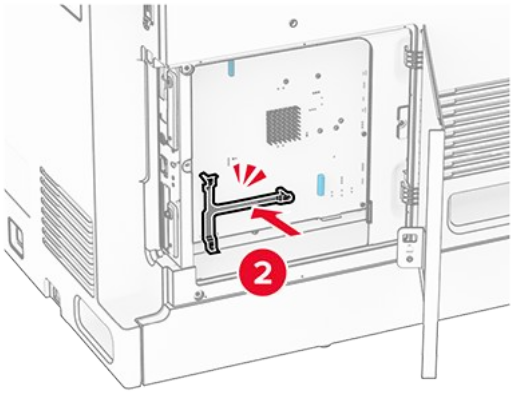

7. ติด ISP เข้ากับแผ่นยึด จากนั้นเชื่อมต่อสายต่อขยาย ISP กับจุดเชื่อมต่อบนบอร์ดตัวควบคุม

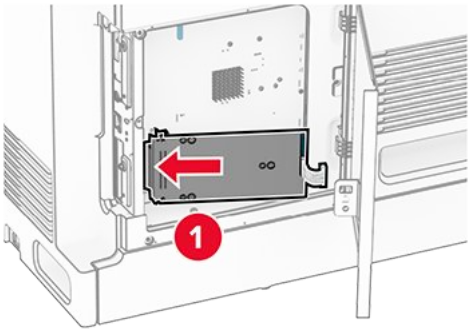

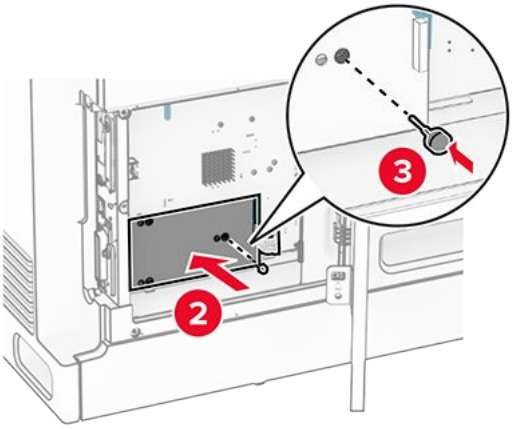

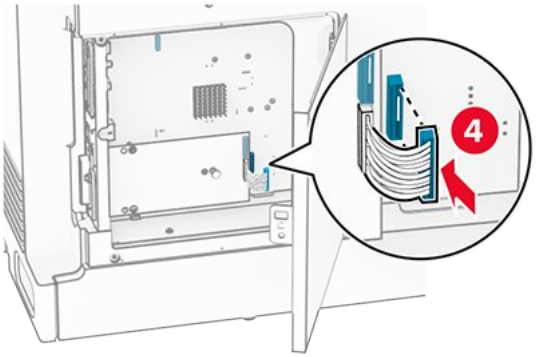

8. ต่อชุด ISP เข้ากับเครื่องพิมพ์อย่างแน่นหนา

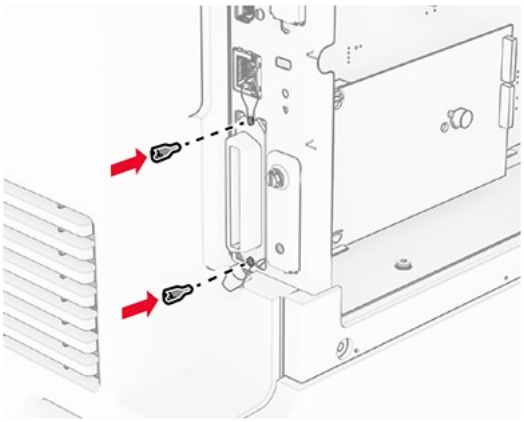

9. ปิดฝาครอบบอร์ดตัวควบคุม

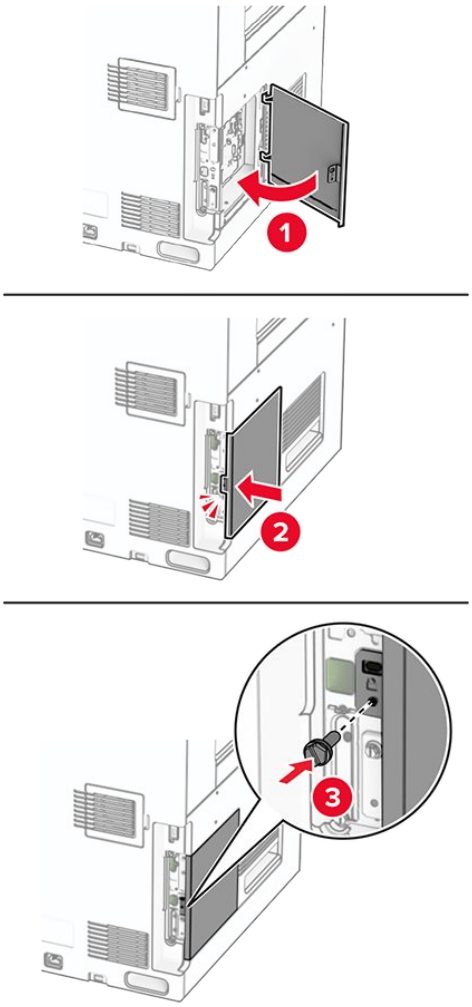

10. เสียบปลายด้านหนึ่งของสายไฟเข้ากับเครื่องพิมพ์ และอีกด้านหนึ่งเข้ากับเต้าเสียบ

> **ข้อควรระวัง—อาจเกิดอันตรายจากการบาดเจ็บ**
> เพื่อหลีกเลี่ยงความเสี่ยงต่อการเกิดอัคคีภัยหรือไฟฟ้าช็อต ให้เชื่อมต่อสายไฟเข้ากับเต้าเสียบที่ได้รับการจัดระดับที่เหมาะสมและต่อลงดินอย่างเหมาะสมซึ่งอยู่ใกล้ผลิตภัณฑ์และเข้าถึงได้ง่าย

11. เปิดเครื่องพิมพ์

การติดตั้งเครื่องอ่านการ์ด

1. ปิดเครื่องพิมพ์

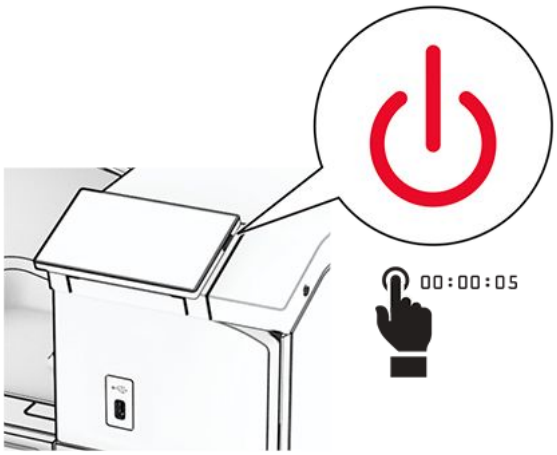

2. เปิดฝาปิด B

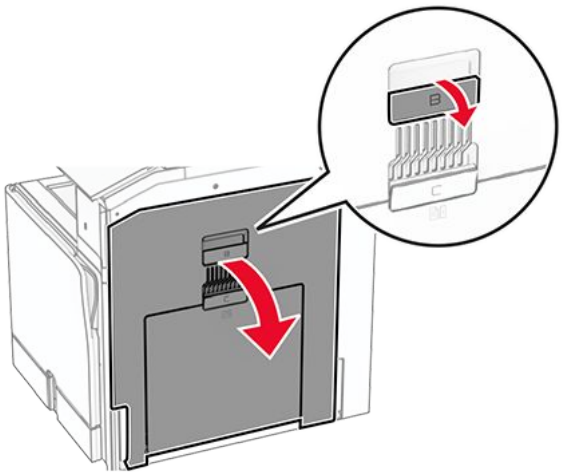

3. เปิดฝาครอบพอร์ต USB ด้านหน้า

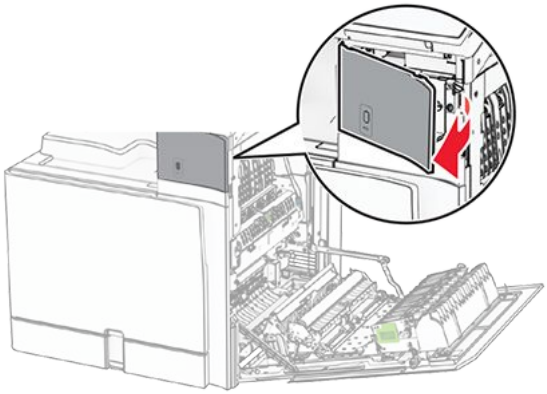

4. ถอดฝาครอบล่างที่ด้านหน้าของพอร์ต USB

> **Note:** หากเครื่องพิมพ์ของคุณไม่มีชิ้นส่วนนี้ ให้ดำเนินการในขั้นตอนถัดไป

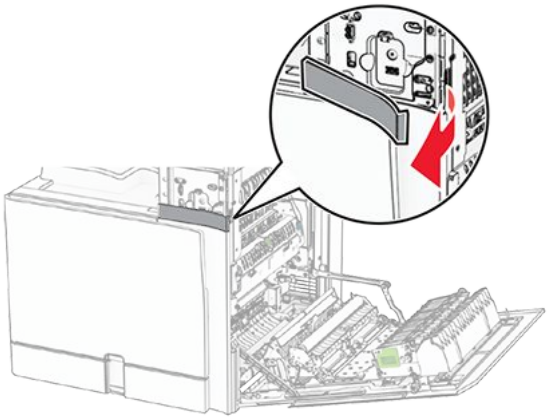

5. ถอดฝาครอบป้องกันออกจากเครื่องอ่านการ์ด

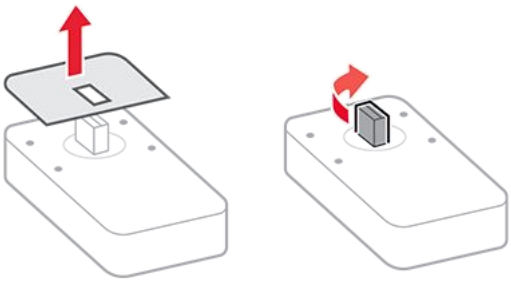

6. ใส่เครื่องอ่านการ์ด

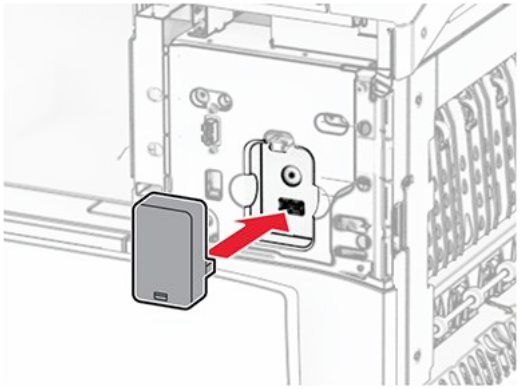

7. ติดฝาครอบด้านล่างจนกระทั่งได้ยินเสียง คลิก เข้าที่

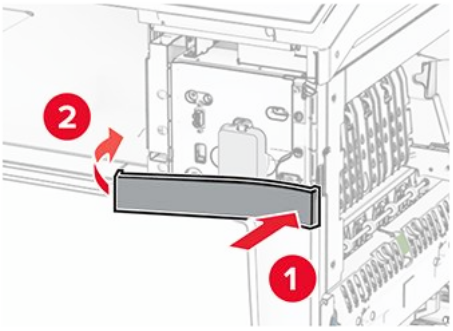

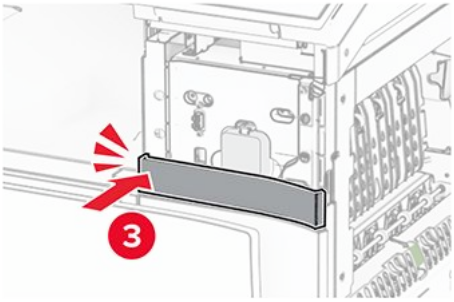

8. ติดสติ๊กเกอร์นำทางเข้ากับฝาครอบพอร์ต USB ที่ด้านหน้า

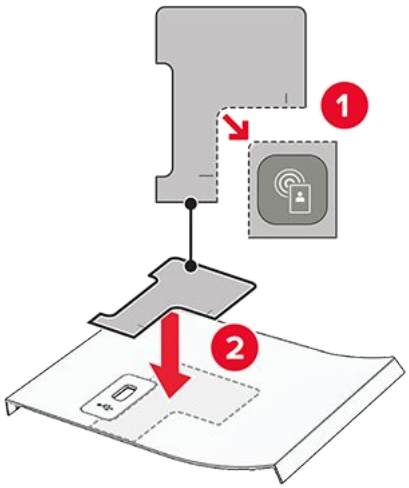

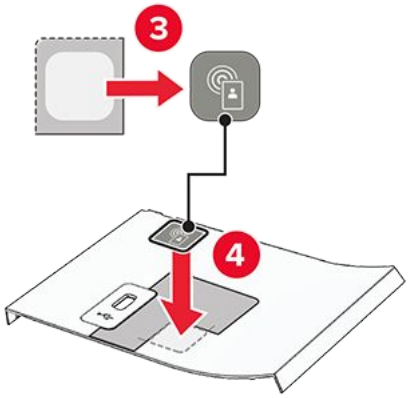

9. ติดฝาครอบพอร์ต USB ด้านหน้าจนกระทั่งได้ยินเสียง คลิก เข้าที่

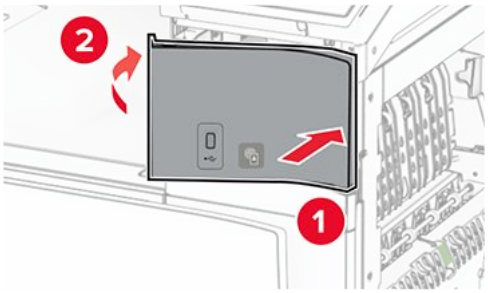

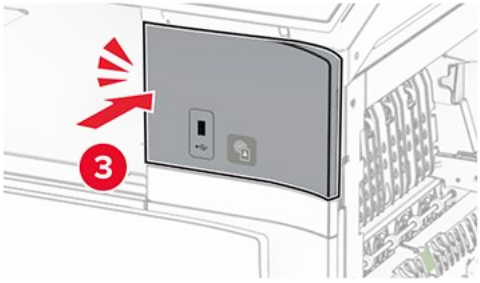

10. ปิดฝาปิด B จนกระทั่งได้ยินเสียง คลิก เข้าที่

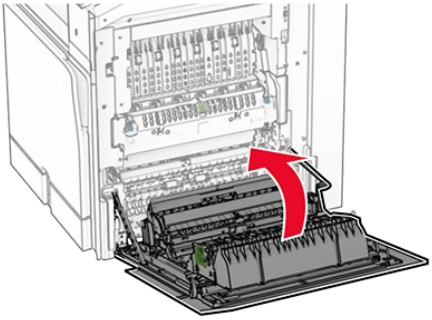

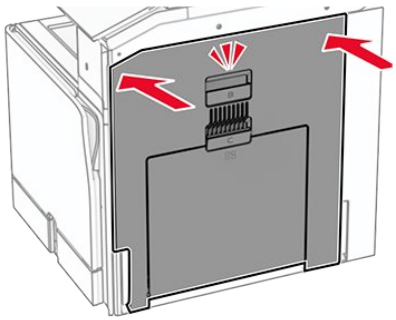

11. เปิดเครื่องพิมพ์

การเปลี่ยนการตั้งค่าพอร์ตเครื่องพิมพ์หลังจากติดตั้งพอร์ตโซลูชันภายใน

หมายเหตุ

- หากเครื่องพิมพ์มี IP แอดเดรสคงที่ อย่าเปลี่ยนแปลงการกำหนดค่า
- หากคอมพิวเตอร์ถูกกำหนดค่าให้ใช้ชื่อเครือข่ายแทน IP แอดเดรส อย่าเปลี่ยนแปลงการกำหนดค่า
- หากท่านกำลังเพิ่มพอร์ตโซลูชันภายในแบบไร้สาย (ISP) เข้ากับเครื่องพิมพ์ที่กำหนดค่าไว้ก่อนหน้านี้ สำหรับการเชื่อมต่ออีเธอร์เน็ต ให้ยกเลิกการเชื่อมต่อเครื่องพิมพ์จากเครือข่ายอีเธอร์เน็ต

สำหรับผู้ใช้ Windows

1. เปิดโฟลเดอร์เครื่องพิมพ์
2. จากเมนูทางลัดของเครื่องพิมพ์ที่มี ISP ใหม่ ให้เปิดคุณสมบัติของเครื่องพิมพ์
3. กำหนดค่าพอร์ตจากรายการ
4. อัปเดต IP แอดเดรส
5. ใช้การเปลี่ยนแปลง

สำหรับผู้ใช้ Macintosh

1. จาก**การกำหนดค่าระบบ**ในเมนู **Apple** ไปที่รายการเครื่องพิมพ์ จากนั้นเลือก **+ > IP**
2. พิมพ์ IP แอดเดรสในช่องแอดเดรส
3. ใช้การเปลี่ยนแปลง

การเชื่อมต่อเครือข่าย

การเชื่อมต่อเครื่องพิมพ์เข้ากับเครือข่าย Wi-Fi

ก่อนที่คุณจะเริ่มต้น ให้ตรวจสอบดังต่อไปนี้:

- ตั้งค่าให้อะแดปเตอร์ที่ใช้ เป็น **อัตโนมัติ** จากแผงควบคุม ไปที่ **การตั้งค่า › เครือข่าย/พอร์ต › ภาพรวมเครือข่าย › อะแดปเตอร์ที่ใช้**
- สายเคเบิลอีเทอร์เน็ตไม่ได้เชื่อมต่อเข้ากับเครื่องพิมพ์

การใช้แผงควบคุม

1. จากแผงควบคุม ไปที่ **การตั้งค่า › เครือข่าย/พอร์ต › ไร้สาย › ตั้งค่าบนแผงเครื่องพิมพ์ › เลือกเครือข่าย**
2. เลือกเครือข่าย Wi-Fi แล้วพิมพ์รหัสผ่านเครือข่าย

Note: สำหรับเครื่องพิมพ์ที่รองรับความสามารถในการใช้งาน Wi-Fi ภายในตัว จะมีข้อความแจ้งให้ตั้งค่าเครือข่าย Wi-Fi ปรากฏขึ้นระหว่างการตั้งค่าครั้งแรก

การเชื่อมต่อเครื่องพิมพ์เข้ากับเครือข่ายแบบไร้สายโดยใช้ Wi-Fi Protected Setup (WPS)

ก่อนที่คุณจะเริ่มต้น ให้ตรวจสอบดังต่อไปนี้:

- จุดเข้าใช้งาน (เราเตอร์แบบไร้สาย) ผ่านการรับรองจาก WPS หรือใช้ร่วมกับ WPS ได้ หากต้องการข้อมูลเพิ่มเติม โปรดดูในเอกสารที่ให้มาพร้อมกับจุดเข้าใช้งานของคุณ
- มีการติดตั้งอะแดปเตอร์เครือข่ายแบบไร้สายไว้ในเครื่องพิมพ์ของคุณแล้ว หากต้องการข้อมูลเพิ่มเติม โปรดดูในคำแนะนำที่ให้มาพร้อมกับอะแดปเตอร์
- ตั้งค่าให้**อะแดปเตอร์ที่ใช้** เป็น **อัตโนมัติ** จากแผงควบคุม ไปที่ **การตั้งค่า › เครือข่าย/พอร์ต › ภาพรวมเครือข่าย › อะแดปเตอร์ที่ใช้**

การใช้วิธีการกดปุ่ม

1. จากแผงควบคุม ไปที่ **การตั้งค่า › เครือข่าย/พอร์ต › ไร้สาย › Wi-Fi Protected Setup › เริ่มต้นวิธีการกดปุ่ม**
2. ปฏิบัติตามคำแนะนำที่ปรากฏบนส่วนแสดงผล

การใช้วิธี Personal Identification Number (PIN)

1. จากแผงควบคุม ไปที่ **การตั้งค่า › เครือข่าย/พอร์ต › ไร้สาย › Wi-Fi Protected Setup › วิธีรหัส PIN เริ่มต้น**
2. คัดลอกรหัส WPS PIN แปดหลัก
3. เปิดเว็บบราวเซอร์แล้วพิมพ์ IP แอดเดรสของจุดเข้าใช้งานในช่องแอดเดรส

> **หมายเหตุ**
> - หากต้องการรู้ IP แอดเดรส โปรดดูในเอกสารที่ให้มาพร้อมกับจุดเข้าใช้งานของคุณ
> - หากคุณกำลังใช้เซิร์ฟเวอร์พร็อกซี่ ให้ปิดใช้งานชั่วคราวเพื่อโหลดเว็บเพจอย่างถูกต้อง

4. เข้าใช้การตั้งค่า WPS หากต้องการข้อมูลเพิ่มเติม โปรดดูในเอกสารที่ให้มาพร้อมกับจุดเข้าใช้งานของคุณ
5. ป้อนรหัส PIN แปดหลักและบันทึกการเปลี่ยนแปลง

การกำหนดค่า Wi-Fi Direct

Wi-Fi Direct® จะเปิดใช้งานอุปกรณ์ Wi-Fi เพื่อเชื่อมต่อกับอุปกรณ์ Wi-Fi อื่นโดยตรงโดยไม่ต้องใช้จุดเข้าใช้งาน (เราเตอร์แบบไร้สาย)

1. จากแผงควบคุม ไปที่ **การตั้งค่า › เครือข่าย/พอร์ต › Wi-Fi Direct**
2. กำหนดค่าการตั้งค่า
   - **เปิดใช้งาน Wi-Fi Direct**—ให้เครื่องพิมพ์สามารถเผยแพร่เครือข่าย Wi-Fi Direct ของเครื่องพิมพ์ได้
   - **ชื่อ Wi-Fi Direct**—กำหนดชื่อให้กับเครือข่าย Wi-Fi Direct
   - **รหัสผ่าน Wi-Fi Direct**—กำหนดรหัสผ่านสำหรับการตรวจสอบการรักษาความปลอดภัยแบบไร้สายเมื่อใช้การเชื่อมต่อแบบ peer-to-peer
   - **แสดงรหัสผ่านในหน้าการตั้งค่า**—แสดงรหัสผ่านในหน้าการตั้งค่าเครือข่าย
   - **หมายเลขช่องที่ต้องการ**—กำหนดช่องที่ต้องการของเครือข่าย Wi-Fi Direct
   - **IP แอดเดรสของเจ้าของกลุ่ม**—กำหนด IP แอดเดรสของเจ้าของกลุ่ม
   - **ยอมรับการร้องขอปุ่มกดโดยอัตโนมัติ**—ให้เครื่องพิมพ์ยอมรับการร้องขอการเชื่อมต่อโดยอัตโนมัติ

Note: การยอมรับคำขอปุ่มกดโดยอัตโนมัตินั้นไม่ปลอดภัย

หมายเหตุ

- ตามค่าเริ่มต้น จะไม่แสดงรหัสผ่านเครือข่าย Wi-Fi Direct บนส่วนแสดงผลเครื่องพิมพ์ เพื่อแสดงรหัสผ่านให้ เปิดใช้งานไอคอนเปิดดูรหัสผ่าน จากแผงควบคุม ไปที่ **การตั้งค่า › การรักษาความปลอดภัย › เบ็ดเตล็ด › เปิดใช้งานมองเห็นรหัสผ่าน/รหัส PIN**
- หากต้องการทราบรหัสผ่านของเครือข่าย Wi-Fi Direct โดยไม่แสดงบนส่วนแสดงผลของเครื่องพิมพ์ ให้พิมพ์ **หน้าการตั้งค่าเครือข่าย** จากแผงควบคุม ไปที่ **การตั้งค่า › รายงาน › เครือข่าย › หน้าการตั้งค่าเครือข่าย**

การเชื่อมต่ออุปกรณ์มือถือกับเครื่องพิมพ์

ก่อนเชื่อมต่ออุปกรณ์มือถือของคุณ โปรดตรวจสอบว่าได้มีการกำหนดค่า Wi-Fi Direct แล้ว โปรดดูข้อมูลเพิ่มเติมที่ การกำหนดค่า Wi-Fi Direct on page 268

การใช้ Wi-Fi Direct

Note: คำแนะนำเหล่านี้ใช้ได้กับอุปกรณ์มือถือที่ใช้แพลตฟอร์ม Android™ เท่านั้น

1. จากอุปกรณ์มือถือ ไปที่เมนู**การตั้งค่า**
2. เปิดใช้งาน **Wi-Fi** แล้วแตะ ⋮ .
3. เลือก **Wi-Fi Direct**
4. เลือกชื่อ Wi-Fi Direct ของเครื่องพิมพ์
5. ยืนยันการเชื่อมต่อบนแผงควบคุมเครื่องพิมพ์

การใช้ Wi-Fi

1. จากอุปกรณ์มือถือ ไปที่เมนู**การตั้งค่า**
2. แตะ **Wi-Fi** แล้วเลือกชื่อ Wi-Fi Direct ของเครื่องพิมพ์

   Note: สตริง DIRECT-xy (ที่ x และ y เป็นอักขระแบบสุ่มสองตัว) จะเพิ่มไว้ก่อนชื่อ Wi-Fi Direct

3. ป้อนรหัสผ่าน Wi-Fi Direct

การเชื่อมต่อคอมพิวเตอร์เข้ากับเครื่องพิมพ์

ก่อนเชื่อมต่อคอมพิวเตอร์ของคุณ โปรดตรวจสอบว่าได้มีการกำหนดค่า Wi-Fi Direct แล้ว โปรดดูข้อมูลเพิ่มเติมที่ การกำหนดค่า Wi-Fi Direct on page 268

สำหรับผู้ใช้ Windows

1. เปิด **เครื่องพิมพ์และเครื่องสแกน** แล้วคลิก **เพิ่มเครื่องพิมพ์หรือเครื่องสแกน**
2. คลิก **แสดงเครื่องพิมพ์ Wi-Fi Direct** แล้วเลือกชื่อ Wi-Fi Direct ของเครื่องพิมพ์
3. จากส่วนแสดงผลของเครื่องพิมพ์ ให้จดบันทึกรหัส PIN 8 หลักของเครื่องพิมพ์ไว้
4. ป้อนรหัส PIN ในคอมพิวเตอร์

> **Note:** หากยังไม่ได้ติดตั้งไดรเวอร์การพิมพ์ Windows จะดาวน์โหลดไดรเวอร์ที่เหมาะสม

สำหรับผู้ใช้ Macintosh

1. คลิกไอคอนไร้สายแล้วเลือกชื่อ Wi-Fi Direct ของเครื่องพิมพ์

   > **Note:** สตริง DIRECT-xy (ที่ x และ y เป็นอักขระแบบสุ่มสองตัว) จะเพิ่มไว้ก่อนชื่อ Wi-Fi Direct

2. พิมพ์รหัสผ่าน Wi-Fi Direct

การปิดใช้งานเครือข่าย Wi-Fi

1. จากแผงควบคุม ไปที่ **การตั้งค่า › เครือข่าย/พอร์ต › ภาพรวมเครือข่าย › อะแดปเตอร์ที่ใช้ › เครือข่ายมาตรฐาน**
2. เลือก **ใช่** เพื่อรีสตาร์ทเครื่องพิมพ์

การตรวจสอบการเชื่อมต่อเครื่องพิมพ์

1. จากแผงควบคุม ไปที่ **การตั้งค่า › รายงาน › เครือข่าย › หน้าการตั้งค่าเครือข่าย**
2. ตรวจสอบส่วนแรกของหน้าและยืนยันว่าสถานะเป็นเชื่อมต่อแล้ว

   หากสถานะยังเป็นไม่ได้เชื่อมต่อ จุดเชื่อมต่อ LAN อาจไม่ทำงาน หรือสายเคเบิลเครือข่ายอาจทำงานผิดปกติ ติดต่อผู้ดูแลระบบของคุณเพื่อขอความช่วยเหลือ

การตั้งค่าการพิมพ์แบบต่อเนื่อง (Windows เท่านั้น)

1. ตั้งค่าพารามิเตอร์ในเครื่องพิมพ์
   a. จากแผงควบคุม ไปที่เมนูสำหรับการตั้งค่าพอร์ต
   b. ค้นหาเมนูสำหรับการตั้งค่าพอร์ตอนุกรมแล้วปรับการตั้งค่าหากจำเป็น
   c. ใช้การเปลี่ยนแปลง

2. จากคอมพิวเตอร์ของคุณ ให้เปิดโฟลเดอร์เครื่องพิมพ์แล้วเลือกเครื่องพิมพ์ของคุณ
3. เปิดคุณสมบัติของเครื่องพิมพ์แล้วเลือกพอร์ต COM จากรายการ
4. ตั้งค่าพารามิเตอร์พอร์ต COM ใน Device Manager

หมายเหตุ

- การพิมพ์แบบอนุกรมจะลดความเร็วในการพิมพ์
- ตรวจสอบให้แน่ใจว่าสายเคเบิลอนุกรมเชื่อมต่อกับพอร์ตอนุกรมที่เครื่องพิมพ์ของคุณ

รักษาความปลอดภัยของเครื่องพิมพ์

การลบหน่วยความจำเครื่องพิมพ์

ในการลบหน่วยความจำชั่วคราวหรือข้อมูลบัฟเฟอร์ในเครื่องพิมพ์ของคุณ ให้ปิดเครื่องพิมพ์ ในการลบหน่วยความจำถาวร การตั้งค่าอุปกรณ์และการตั้งค่าเครือข่าย การตั้งค่าการรักษาความปลอดภัย และ Embedded solutions ให้ดำเนินการดังนี้:

1. จากแผงควบคุม ไปที่ **การตั้งค่า › อุปกรณ์ › การดูแลรักษา › การลบข้อมูลไม่สามารถใช้งานได้**
2. เลือก**ทำความสะอาดข้อมูลหน่วยความจำถาวรทั้งหมด**แล้วเลือก**ลบ**
3. เลือก**เริ่มตัวช่วยตั้งค่าเริ่มต้น**หรือ**ให้เครื่องพิมพ์ทำงานแบบออฟไลน์**แล้วเลือก**ถัดไป**
4. เริ่มต้นกระบวนการ

> **Note:** กระบวนการนี้ยังทำลายคีย์การเข้ารหัสที่ใช้ในการปกป้องข้อมูลผู้ใช้อีกด้วย การทำลายคีย์การเข้ารหัสจะทำให้ไม่สามารถกู้ข้อมูลกลับคืนได้

การลบไดรฟ์จัดเก็บข้อมูลของเครื่องพิมพ์

1. จากแผงควบคุม ไปที่ **การตั้งค่า › อุปกรณ์ › การดูแลรักษา › การลบข้อมูลไม่สามารถใช้งานได้**
2. ดำเนินการต่อไปนี้ โดยขึ้นอยู่กับไดรฟ์จัดเก็บข้อมูลที่ติดตั้งบนเครื่องพิมพ์ของคุณ:
   - สำหรับฮาร์ดดิสก์ เลือก**ทำความสะอาดข้อมูลทั้งหมดบนฮาร์ดดิสก์** เลือก**ลบ** แล้วเลือกวิธีการลบข้อมูล

     > **Note:** กระบวนการทำความสะอาดฮาร์ดดิสก์อาจใช้เวลาตั้งแต่หลายนาทีจนถึงมากกว่าหนึ่งชั่วโมง ซึ่งทำให้เครื่องพิมพ์ไม่สามารถทำงานอื่นๆ ได้

   - สำหรับไดรฟ์จัดเก็บข้อมูลอัจฉริยะ เลือก**ลบข้อมูลผู้ใช้ทั้งหมดบน ISD แบบเข้ารหัส** แล้วเลือก **ลบ**

การคืนค่าการตั้งค่าเริ่มต้นจากโรงงาน

1. จากแผงควบคุม ไปที่ **การตั้งค่า › อุปกรณ์ › คืนค่าเริ่มต้นจากโรงงาน** เลือก **คืนค่าการตั้งค่า**
2. เลือกการตั้งค่าที่คุณต้องการคืนค่า แล้วเลือก **คืนค่า**

คำประกาศเกี่ยวกับความถาวรของข้อมูล

ประเภทของหน่วยความจำ	รายละเอียด
หน่วยความจำแบบลบเลือนได้	เครื่องพิมพ์จะใช้ Random Access Memory (RAM) มาตรฐานเพื่อบัฟเฟอร์ข้อมูลผู้ใช้ชั่วคราวระหว่างงานพิมพ์ปกติและงานทำสำเนา

ประเภทของหน่วยความจำ	รายละเอียด
หน่วยความจำถาวร	เครื่องพิมพ์อาจใช้หน่วยความจำถาวร 2 รูปแบบ: EEPROM และ NAND (หน่วยความจำแฟลช) หน่วยความจำทั้งสองประเภทใช้สำหรับจัดเก็บระบบปฏิบัติการ การตั้งค่าเครื่องพิมพ์ และข้อมูลเครือข่าย และยังจัดเก็บการตั้งค่าของเครื่องสแกนและบุ๊คมาร์ค รวมถึง Embedded Solutions อีกด้วย
ไดรฟ์จัดเก็บข้อมูลของฮาร์ดดิสก์	เครื่องพิมพ์บางรุ่นอาจมีไดรฟ์ฮาร์ดดิสก์ ฮาร์ดดิสก์ของเครื่องพิมพ์ถูกออกแบบมาเพื่อการใช้งานสำหรับเครื่องพิมพ์โดยเฉพาะ ฮาร์ดดิสก์ช่วยให้เครื่องพิมพ์สามารถเก็บข้อมูลผู้ใช้ที่บัฟเฟอร์ไว้จากงานพิมพ์ที่มีความซับซ้อน ข้อมูลฟอร์ม และข้อมูลฟอนต์
ไดรฟ์จัดเก็บข้อมูลอัจฉริยะ (ISD)	เครื่องพิมพ์บางรุ่นอาจมี ISD ติดตั้งอยู่ ISD ช่วยให้หน่วยความจำแฟลชแบบถาวรสามารถเก็บข้อมูลผู้ใช้จากงานพิมพ์ที่มีความซับซ้อน ข้อมูลฟอร์ม และข้อมูลฟอนต์

ให้ลบเนื้อหาในหน่วยความจำของเครื่องพิมพ์ที่ติดตั้งไว้ในกรณีต่อไปนี้:

- เครื่องพิมพ์ถูกเลิกใช้งาน
- ฮาร์ดดิสก์หรือ ISD ของเครื่องพิมพ์ถูกเปลี่ยน
- เครื่องพิมพ์ถูกย้ายไปยังแผนกอื่นหรือสถานที่อื่น
- เครื่องพิมพ์กำลังรับบริการจากบุคคลภายนอกองค์กรของคุณ
- เครื่องพิมพ์ถูกนำออกจากสถานที่ของคุณเพื่อรับบริการ
- เครื่องพิมพ์ถูกขายให้กับองค์กรอื่น

Note: หากต้องการกำจัดไดรฟ์จัดเก็บข้อมูล ให้ปฏิบัติตามนโยบายและขั้นตอนดำเนินการต่างๆ ขององค์กร

การพิมพ์

การพิมพ์จากคอมพิวเตอร์

สำหรับผู้ใช้ Windows

หากคุณกำลังพิมพ์จากแอปของ Microsoft เช่น Word หรือ PowerPoint ให้ดำเนินการดังต่อไปนี้:

1. คลิกที่ **ไฟล์ › การพิมพ์**

   Note: นอกจากนี้คุณสามารถกดปุ่ม **CTRL** และ **P** เพื่อเปิดกล่องคำโต้ตอบการพิมพ์ได้

2. ในเมนู **เครื่องพิมพ์** เลือกเครื่องพิมพ์ จากนั้นคลิก **คุณสมบัติของเครื่องพิมพ์**

   Note: กล่องคำโต้ตอบการตั้งค่าการพิมพ์จะปรากฏขึ้นซึ่งจะให้ข้อมูลการตั้งค่าเพื่อดำเนินงานพิมพ์

หากคุณกำลังพิมพ์จาก Adobe Acrobat™ ให้ดำเนินการดังต่อไปนี้:

1. คลิกที่ **ไฟล์ › เมนู › การพิมพ์**

   Note: นอกจากนี้คุณสามารถกดปุ่ม **CTRL** และ **P** เพื่อเปิดกล่องคำโต้ตอบการพิมพ์ได้

2. ในเมนู **เครื่องพิมพ์** เลือกเครื่องพิมพ์ จากนั้นคลิก **คุณสมบัติ**

   Note: กล่องคำโต้ตอบการตั้งค่าการพิมพ์จะปรากฏขึ้นซึ่งจะให้ข้อมูลการตั้งค่าเพื่อดำเนินงานพิมพ์

หากคุณกำลังพิมพ์จากเว็บเบราว์เซอร์ ให้ทำดังต่อไปนี้:

1. คลิกเมนู **การตั้งค่า** (จุดสามจุด) จากนั้นคลิก **พิมพ์**

   Note: นอกจากนี้คุณสามารถกดปุ่ม **CTRL** และ **P** เพื่อเปิดกล่องคำโต้ตอบการพิมพ์ได้

2. เลือก **การตั้งค่าเพิ่มเติม** เลื่อนลง จากนั้นคลิก **พิมพ์โดยใช้กล่องคำโต้ตอบของระบบ**
3. ในเมนู **เลือกเครื่องพิมพ์** ให้เลือกเครื่องพิมพ์ จากนั้นคลิก **การตั้งค่าตามความชอบ**

   Note: กล่องคำโต้ตอบการตั้งค่าการพิมพ์จะปรากฏขึ้นซึ่งจะให้ข้อมูลการตั้งค่าเพื่อดำเนินงานพิมพ์

สำหรับผู้ใช้ Macintosh

1. ขณะที่เปิดเอกสาร คลิกที่ **ไฟล์ › การพิมพ์**

   Note: นอกจากนี้คุณสามารถกดปุ่ม **คำสั่ง** และปุ่ม **P** เพื่อเปิดกล่องคำโต้ตอบในการพิมพ์ซึ่งจะให้ข้อมูลเกี่ยวกับการตั้งค่าเพื่อดำเนินการพิมพ์

การพิมพ์จากอุปกรณ์มือถือ

การพิมพ์จากอุปกรณ์มือถือโดยใช้ Lexmark Print

Lexmark™ Print คือโซลูชันการพิมพ์งานผ่านอุปกรณ์มือถือที่ใช้แพลตฟอร์ม Android เวอร์ชัน™ 6.0 หรือใหม่กว่า ช่วยให้คุณสามารถส่งเอกสารและรูปภาพไปยังเครื่องพิมพ์ที่เชื่อมต่อกับเครือข่ายและเซิร์ฟเวอร์การจัดการการพิมพ์

หมายเหตุ

- ตรวจสอบว่าคุณดาวน์โหลดแอป Lexmark Print จาก Google Play™ Store และเปิดใช้งานในอุปกรณ์มือถือ
- ตรวจสอบให้แน่ใจว่าเครื่องพิมพ์และอุปกรณ์มือถือเชื่อมต่อกับเครือข่ายเดียวกัน

1. จากอุปกรณ์มือถือ ให้เลือกเอกสารจากตัวจัดการไฟล์
2. ส่งหรือแบ่งปันเอกสารไปยัง Lexmark Print

   Note: แอปของบุคคลภายนอกบางแอปอาจไม่รองรับคุณสมบัติส่งหรือแชร์ หากต้องการข้อมูลเพิ่มเติม โปรดดูในเอกสารที่ให้มาพร้อมกับแอป

3. เลือกเครื่องพิมพ์

   หากจำเป็น ให้ปรับการตั้งค่า

4. พิมพ์เอกสาร

การพิมพ์จากอุปกรณ์มือถือโดยใช้บริการงานพิมพ์ Mopria™

บริการงานพิมพ์ Mopria คือโซลูชันการพิมพ์งานผ่านอุปกรณ์แบบพกพาที่ใช้ Android™ เวอร์ชัน 5.0 หรือใหม่กว่า ซึ่งให้คุณพิมพ์ไปยังเครื่องพิมพ์ที่ผ่านการรับรอง Mopria™ ได้โดยตรง

Note: ตรวจสอบว่าคุณดาวน์โหลดแอปพลิเคชัน Mopria Print Service จาก Google Play™ Store และเปิดใช้งานในอุปกรณ์มือถือ

1. จากอุปกรณ์มือถือ ให้เปิดแอปพลิเคชันที่ใช้งานร่วมกันได้ หรือเลือกเอกสารจากตัวจัดการไฟล์
2. แตะ ⋮ **> พิมพ์**
3. เลือกเครื่องพิมพ์ แล้วปรับการตั้งค่าหากจำเป็น
4. แตะ 🖶.

การพิมพ์จากอุปกรณ์มือถือโดยใช้ AirPrint

คุณสมบัติของซอฟต์แวร์ AirPrint คือการพิมพ์งานผ่านอุปกรณ์แบบพกพาที่ให้คุณพิมพ์โดยตรงจากอุปกรณ์ Apple ไปยังเครื่องพิมพ์ที่รองรับ AirPrint

หมายเหตุ

- ตรวจสอบให้แน่ใจว่าอุปกรณ์ Apple และเครื่องพิมพ์เชื่อมต่ออยู่กับเครือข่ายเดียวกัน หากเครือข่ายมีฮับไร้สายหลายฮับ ให้ตรวจสอบให้แน่ใจว่าอุปกรณ์ทั้งสองเครื่องเชื่อมต่อกับซับเน็ตเดียวกัน
- แอปพลิเคชันนี้รองรับเฉพาะในอุปกรณ์ Apple บางรุ่นเท่านั้น

1. จากอุปกรณ์เคลื่อนที่ของคุณ ให้เลือกเอกสารจากตัวจัดการไฟล์หรือเปิดแอปพลิเคชันที่เข้ากันได้
2. แตะ **> พิมพ์**
3. เลือกเครื่องพิมพ์ แล้วปรับการตั้งค่าหากจำเป็น
4. พิมพ์เอกสาร

การพิมพ์จากอุปกรณ์มือถือโดยใช้ Wi-Fi Direct ®

Wi-Fi Direct® คือบริการการพิมพ์ที่ให้คุณพิมพ์ไปยังเครื่องพิมพ์ที่รองรับ Wi-Fi Direct

Note: ตรวจสอบให้แน่ใจว่าอุปกรณ์เคลื่อนที่เชื่อมต่อกับเครือข่ายไร้สายของเครื่องพิมพ์แล้ว โปรดดูข้อมูลเพิ่มเติมที่ การเชื่อมต่ออุปกรณ์มือถือกับเครื่องพิมพ์ on page 269

1. จากอุปกรณ์มือถือให้เปิดแอปพลิเคชันที่ใช้งานร่วมกันได้ หรือเลือกเอกสารจากตัวจัดการไฟล์ของคุณ
2. ทั้งนี้ขึ้นอยู่กับอุปกรณ์เคลื่อนที่ของคุณ ให้ดำเนินการข้อใดข้อหนึ่งต่อไปนี้:
   - แตะ **> พิมพ์**
   - แตะ **> พิมพ์**
   - แตะ **> พิมพ์**
3. เลือกเครื่องพิมพ์ แล้วปรับการตั้งค่าหากจำเป็น
4. พิมพ์เอกสาร

การพิมพ์จากแฟลชไดรฟ์

1. เสียบแฟลชไดรฟ์

   สำหรับข้อมูลเพิ่มเติมเกี่ยวกับแฟลชไดรฟ์ที่รองรับ โปรดดูที่ แฟลชไดรฟ์และประเภทไฟล์ที่รองรับ on page 88

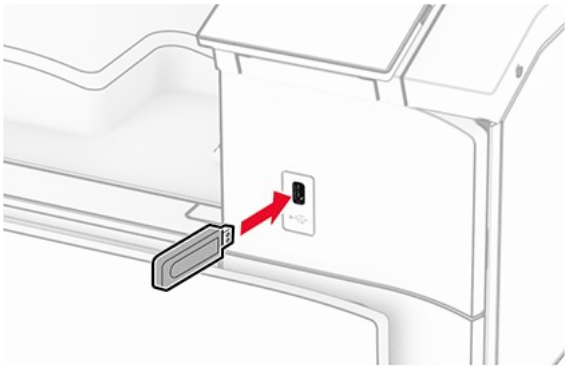

หมายเหตุ

- หากเสียบแฟลชไดร์ฟขณะที่ข้อความแสดงข้อผิดพลาดปรากฏขึ้น เครื่องพิมพ์จะไม่สนใจแฟลชไดร์ฟ
- หากเสียบแฟลชไดร์ฟขณะที่เครื่องพิมพ์กำลังประมวลผลงานพิมพ์อื่นๆ จะแสดงคำว่า ไม่ว่าง บนส่วนแสดงผล

2. จากแผงควบคุม เลือก **พิมพ์**
3. เลือก **ไดรฟ์ USB** แล้วเลือกเอกสารที่คุณต้องการพิมพ์

   หากจำเป็น ให้กำหนดค่าการตั้งค่า

4. พิมพ์เอกสาร

คำเตือน—อาจเกิดความเสียหายได้

เพื่อป้องกันข้อมูลหรือเครื่องพิมพ์ทำงานผิดพลาด อย่าสัมผัสแฟลชไดร์ฟหรือเครื่องพิมพ์ในบริเวณที่แสดงไว้ในภาพขณะกำลังพิมพ์งาน อ่านข้อมูล หรือเขียนข้อมูลจากอุปกรณ์หน่วยความจำ

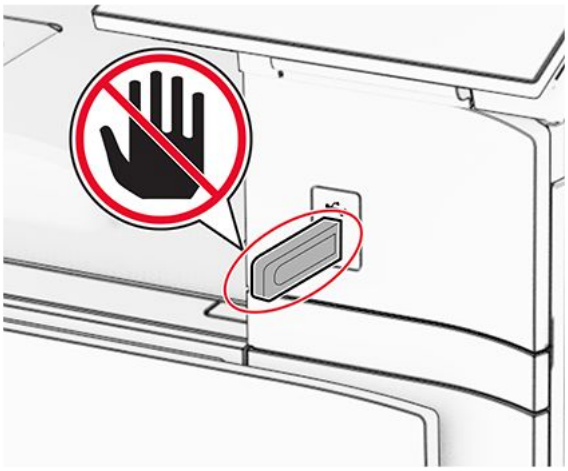

การกำหนดค่างานลับ

1. จากแผงควบคุม ไปที่ **การตั้งค่า > การรักษาความปลอดภัย > การตั้งค่าการพิมพ์ที่เป็นความลับ**
2. กำหนดค่าการตั้งค่า

การตั้งค่า	รายละเอียด
รหัส PIN ไม่ถูกต้องจำนวนสูงสุด	ตั้งขีดจำกัดสำหรับการป้อน PIN ไม่ถูกต้อง **Note:** เมื่อถึงขีดจำกัด งานพิมพ์สำหรับชื่อผู้ใช้นั้นจะถูกลบออก
การหมดอายุของงานลับ	กำหนดเวลาหมดอายุของแต่ละรายการสำหรับงานที่ระงับไว้ก่อนที่จะถูกลบออกจากหน่วยความจำของเครื่องพิมพ์ ฮาร์ดดิสก์หรือไดรฟ์จัดเก็บข้อมูลอัจฉริยะ **Note:** งานที่ระงับไว้เป็น **เป็นความลับ**, **ทำซ้ำ**, **สำรอง** หรือ **ตรวจสอบงาน**
ทำซ้ำขั้นตอนการหมดอายุของงาน	ตั้งเวลาหมดอายุสำหรับงานพิมพ์ที่คุณต้องการทำซ้ำ
ตรวจสอบการหมดอายุของงาน	ตั้งค่าเวลาหมดอายุสำหรับการพิมพ์สำเนาของงานเพื่อให้คุณตรวจสอบคุณภาพก่อนพิมพ์สำเนาที่เหลือ
กำหนดการหมดอายุของงาน	ตั้งเวลาหมดอายุสำหรับงานที่คุณต้องการจัดเก็บไว้ในเครื่องพิมพ์เพื่อพิมพ์ในภายหลัง
จำเป็นต้องระงับงานทั้งหมด	ตั้งเครื่องพิมพ์ให้ระงับงานพิมพ์ทั้งหมด
เก็บเอกสารที่ซ้ำกัน	ตั้งให้เครื่องพิมพ์เก็บรักษาเอกสารทั้งหมดที่มีชื่อไฟล์เหมือนกันไว้

การพิมพ์งานที่เป็นความลับและงานที่ระงับไว้อื่นๆ

Note: งานที่ถูกพักไว้อาจถูกลบออกก่อนที่จะหมดอายุหรือโดยไม่ต้องมีการแทรกแซงใดๆ หากทรัพยากรหน่วยความจำใกล้หมด หากเครื่องพิมพ์ของคุณรองรับไดรฟ์จัดเก็บข้อมูล ให้ติดตั้งฮาร์ดดิสก์หรือไดรฟ์จัดเก็บข้อมูลอัจฉริยะเพื่อเพิ่มพื้นที่จัดเก็บข้อมูลสำหรับงานที่ถูกพักไว้

สำหรับผู้ใช้ Windows

1. ในขณะที่ยังเปิดเอกสาร ให้คลิก **ไฟล์ > พิมพ์**
2. เลือกเครื่องพิมพ์แล้วคลิกที่ **คุณสมบัติ**, **ค่ากำหนด**, **ตัวเลือก**หรือ **ตั้งค่า**
3. คลิก **พิมพ์และระงับ**
4. คลิก **ใช้พิมพ์และระงับ** แล้วกำหนดชื่อผู้ใช้
5. เลือกจากประเภทงานพิมพ์ใดๆ ต่อไปนี้:

- **งานพิมพ์เอกสารที่เป็นความลับ**—เครื่องพิมพ์จะขอ Personal Identification Number ก่อนจึงจะอนุญาตการพิมพ์
- **ตรวจสอบการพิมพ์**—เครื่องพิมพ์จะพิมพ์สำเนาจำนวนหนึ่งฉบับ และระงับสำเนาฉบับที่เหลือซึ่งคุณร้องขอจากไดรเวอร์ในหน่วยความจำเครื่องพิมพ์
- **สำรองการพิมพ์**—เครื่องพิมพ์จัดเก็บงานไว้ในหน่วยความจำเพื่อให้คุณสามารถพิมพ์งานนี้ได้ในภายหลัง
- **ทำซ้ำการพิมพ์**—เครื่องพิมพ์พิมพ์สำเนางานที่ร้องขอทั้งหมด และจัดเก็บงานไว้ในหน่วยความจำเพื่อให้คุณสามารถพิมพ์สำเนาฉบับเพิ่มเติมในภายหลัง

6. คลิก **OK**
7. คลิกที่ **พิมพ์**
8. จากแผงควบคุมเครื่องพิมพ์ ให้ปล่อยงานพิมพ์

   a. เลือก **พิมพ์**
   b. เลือก **งานที่ระงับ** แล้วเลือกชื่อผู้ใช้ของคุณ

   > **Note:** สำหรับงานพิมพ์เอกสารที่เป็นความลับ เลือก **เอกสารที่เป็นความลับ** ป้อน PIN แล้วเลือก **ตกลง**

   c. เลือกงานพิมพ์ แล้วเลือก **พิมพ์**

สำหรับผู้ใช้ Macintosh

1. เมื่อเปิดเอกสารแล้ว ให้เลือก**ไฟล์ > พิมพ์**
2. เลือกเครื่องพิมพ์
3. จากเมนูดรอปดาวน์ **การรักษาความปลอดภัยของงานพิมพ์** เปิดใช้งาน **พิมพ์ด้วย PIN** แล้วป้อน PIN ที่เป็นตัวเลขสี่หลัก
4. คลิกที่ **พิมพ์**
5. จากแผงควบคุมเครื่องพิมพ์ ให้ปล่อยงานพิมพ์

   a. เลือก **งานที่ระงับ** แล้วเลือกชื่อคอมพิวเตอร์
   b. เลือก **เป็นความลับ** แล้วป้อน PIN
   c. เลือกงานพิมพ์ แล้วเลือก **พิมพ์**

การพิมพ์รายการตัวอย่างฟอนต์

1. จากแผงควบคุม ไปที่ **การตั้งค่า > รายงาน > พิมพ์ > แบบอักษรการพิมพ์**
2. เลือกประเภทฟอนต์

การพิมพ์รายการไดเรกทอรี่

1. จากแผงควบคุม ไปที่ **การตั้งค่า > รายงาน > พิมพ์**
2. เลือก **ไดเรกทอรี่การพิมพ์**

การใส่แผ่นคั่นในงานพิมพ์

1. ในขณะที่ยังเปิดเอกสาร ให้คลิก **ไฟล์ > พิมพ์**
2. เลือกเครื่องพิมพ์แล้วคลิกที่ **คุณสมบัติ**, **ค่ากำหนด**, **ตัวเลือก**หรือ **ตั้งค่า**
3. คลิก **กระดาษ/การเย็บเล่ม**

4. ในเมนู **แผ่นคั่น** เลือกการตั้งค่า
5. คลิกที่ **OK (ตกลง)** แล้วจึงคลิก **Print (พิมพ์)**

การยกเลิกงานพิมพ์

1. จากแผงควบคุม เลือก **คิวงาน**
2. เลือก **พิมพ์** แล้วเลือกงานที่จะยกเลิก

> **Note:** หากเอกสารกำลังอยู่ในระหว่างการพิมพ์ ให้เลือก **ยกเลิกงาน** ในมุมขวาล่างของส่วนแสดงผลเพื่อหยุดการพิมพ์

การปรับความเข้มของหมึก

1. จากแผงควบคุม ไปที่ **การตั้งค่า > พิมพ์ > คุณภาพ**
2. ปรับการตั้งค่าสำหรับ **ความเข้มของหมึก**

เมนูเครื่องพิมพ์

ผังเมนู

อุปกรณ์	• การกำหนดค่าลักษณะ • โหมดประหยัด • แผงควบคุมระยะไกล • การแจ้งเตือน • การจัดการพลังงาน • แชร์ข้อมูลกับ Lexmark	• การเข้าถึง • คืนค่าเริ่มต้นจากโรงงาน • **การดูแลรักษา** • อัปเดตเฟิร์มแวร์ • เกี่ยวกับเครื่องพิมพ์นี้
การพิมพ์	• การจัดวาง • การจบงาน [1] • ตั้งค่า • คุณภาพ • การทำบัญชีงาน	• PDF • PostScript • PCL • ภาพ
กระดาษ	• การกำหนดค่าถาด • การกำหนดค่าวัสดุพิมพ์	• การกำหนดค่าถาด [1]
ไดรฟ์ USB	การพิมพ์แฟลชไดรฟ์	
เครือข่าย/พอร์ต	• ภาพรวมเครือข่าย • ไร้สาย • Wi-Fi Direct • การจัดการบริการบนโทรศัพท์มือถือ • อีเทอร์เน็ต • TCP/IP • SNMP	• IPSec • 802.1x • การกำหนดค่า LPD • การตั้งค่า HTTP/FTP • ThinPrint • USB • จำกัดการเข้าถึงจากเครือข่ายภายนอก
การรักษาความปลอดภัย	• **วิธีเข้าสู่ระบบ** • กำหนดเวลาอุปกรณ์ USB • บันทึกการตรวจประเมินความปลอดภัย • ข้อจำกัดการเข้าสู่ระบบ	• การตั้งค่างานพิมพ์เอกสารที่เป็นความลับ • การเข้ารหัส • ลบไฟล์ข้อมูลชั่วคราว • การตั้งค่าโซลูชั่น LDAP • เบ็ดเตล็ด
บริการระบบคลาวด์	การลงทะเบียนบริการระบบคลาวด์	

รายงาน	• หน้าการตั้งค่าเมนู • อุปกรณ์	• การพิมพ์ • เครือข่าย
การแก้ไขปัญหา	**หน้าทดสอบคุณภาพการพิมพ์**	
Forms Merge [2]	Forms Merge	

[1] แสดงขึ้นเมื่อติดตั้งอุปกรณ์เย็บเล่มเท่านั้น

[2] แสดงขึ้นเมื่อติดตั้งไดรฟ์จัดเก็บข้อมูลเท่านั้น

อุปกรณ์

การกำหนดค่าลักษณะ

รายการเมนู	รายการเมนูย่อย	การตั้งค่า	รายละเอียด
ภาษาที่แสดง	ไม่มี	[List of languages]	ตั้งภาษาของข้อความที่ปรากฏบนส่วนแสดงผล
ประเทศ/ภูมิภาค	ไม่มี	[List of countries or regions]	ระบุประเทศหรือภูมิภาคที่เครื่องพิมพ์ถูกกำหนดค่าการใช้งานเอาไว้
รันการตั้งค่าเริ่มต้น	ไม่มี	**ปิด*** **เปิด**	รันตัวช่วยการตั้งค่า
แป้นพิมพ์	**ประเภทแป้นพิมพ์**	[List of languages]	เลือกภาษาเป็นประเภทแป้นพิมพ์ **Note:** ค่า **ประเภทแป้นพิมพ์** ทั้งหมดอาจไม่ปรากฏหรืออาจต้องใช้ฮาร์ดแวร์พิเศษเพื่อให้ปรากฏ

รายการเมนู	รายการเมนูย่อย	การตั้งค่า	รายละเอียด
วันที่และเวลา	กำหนดค่า	วันที่และเวลาปัจจุบัน ตั้งวันที่และเวลาด้วยตนเอง รูปแบบวันที่ (ดด-วว-ปปปป*) รูปแบบเวลา (12 ชั่วโมง ก่อนเที่ยงวัน/หลังเที่ยงวัน*) โซนเวลา ออฟเซ็ต DST (GMT) เริ่มปรับเวลาตามฤดูกาล สิ้นสุดการปรับเวลาตามฤดูกาล การปรับชดเชยเวลาตามฤดูกาล	กำหนดค่าวันที่และเวลาและโปรโตคอลเวลาเครือข่ายของเครื่องพิมพ์

รายการเมนู	รายการเมนูย่อย	การตั้งค่า	รายละเอียด
	โปรโตคอลเวลาเครือข่าย	เปิดใช้งาน NTP (เปิด*) เซิร์ฟเวอร์ NTP เปิดใช้การตรวจสอบความถูกต้อง (ไม่มี*) รหัสคีย์ รหัสผ่าน	**หมายเหตุ** • **ดด-วว-ปปปป** เป็นการตั้งค่าเริ่มต้นจากโรงงานในสหรัฐอเมริกา **วว-ดด-ปปปป** เป็นการตั้งค่าเริ่มต้นจากโรงงานทั่วโลก

รายการเมนู	รายการเมนูย่อย	การตั้งค่า	รายละเอียด
			• **ความต่างเวลา UTC (GMT)**, **เริ่มปรับเวลาตามฤดูกาล**, **สิ้นสุดการปรับเวลาตามฤดูกาล** และ **การปรับชดเชยเวลาตามฤดูกาล** จะปรากฏขึ้นเฉพาะเมื่อการตั้งค่า **โซนเวลา** เป็น **(UTC+ ผู้ใช้) กำหนดเอง**

รายการเมนู	รายการเมนูย่อย	การตั้งค่า	รายละเอียด
			• **รหัสคีย์** และ **รหัสผ่าน** จะปรากฏขึ้นเฉพาะเมื่อการตั้งค่า **เปิดใช้การตรวจสอบความถูกต้อง** เป็น **คีย์ MD5**
ขนาดกระดาษ	ไม่มี	**สหรัฐอเมริกา*** **เมตริก**	ระบุหน่วยวัดสำหรับขนาดกระดาษ **Note:** ประเทศหรือภูมิภาคที่เลือกไว้ในตัวช่วยตั้งค่าเริ่มต้นจะกำหนดการตั้งค่าขนาดกระดาษเริ่มต้น
ความสว่างของหน้าจอ	ไม่มี	**20–100%** (100*)	ปรับความสว่างของส่วนแสดงผล
การเข้าใช้งานแฟลชไดรฟ์	ไม่มี	**ปิดใช้งานแล้ว** **เปิดใช้งานแล้ว***	เปิดใช้งานการเข้าถึงฟังก์ชันแฟลชไดรฟ์ของเครื่องพิมพ์
นำพื้นหลังออกได้	ไม่มี	**ปิด** **เปิด***	ระบุว่าอนุญาตให้นำพื้นหลังออกหรือไม่
อุปกรณ์มีเสียง	**ปิดเสียงทั้งหมด**	**ปิด*** **เปิด**	กำหนดค่าการตั้งค่าเสียงของเครื่องพิมพ์

รายการเมนู	รายการเมนูย่อย	การตั้งค่า	รายละเอียด
	การตอบกลับด้วยปุ่ม	**ปิด** **เปิด***	
	ระดับเสียง	**0–10** (5*)	
	การควบคุมการแจ้งเตือน	**ปิด** **ครั้งเดียว*** **ต่อเนื่อง**	
	การแจ้งเตือนตลับหมึก	**ปิด** **ครั้งเดียว*** **ต่อเนื่อง**	
หมดเวลาหน้าจอ	ไม่มี	**5–300 วินาที** (60*)	ตั้งเวลาเมื่อไม่ได้ใช้งานเป็นวินาทีก่อนที่หน้าจอจะแสดงหน้าจอหลักหรือก่อนที่เครื่องพิมพ์จะทำให้ผู้ใช้ออกจากระบบโดยอัตโนมัติ

Note: เครื่องหมายดอกจัน (*) ถัดจากค่าจะแสดงถึงการตั้งค่าเริ่มต้นจากโรงงาน

โหมดประหยัด

รายการเมนู	รายการเมนูย่อย	การตั้งค่า	รายละเอียด
การพิมพ์	**ด้าน**	**1 ด้าน** **2 ด้าน***	เลือกว่าจะพิมพ์บนกระดาษด้านเดียวหรือทั้งสองด้าน
	จำนวนหน้าต่อด้าน	**ปิด*** **2 หน้าต่อหนึ่งด้าน** **3 หน้าต่อหนึ่งด้าน** **4 หน้าต่อหนึ่งด้าน** **6 หน้าต่อหนึ่งด้าน** **9 หน้าต่อหนึ่งด้าน** **12 หน้าต่อหนึ่งด้าน** **16 หน้าต่อหนึ่งด้าน**	ระบุจำนวนของหน้าที่คุณต้องการพิมพ์ลงบนด้านเดียวของหน้ากระดาษ
	ความเข้มของหมึก	**1–5** (4*)	กำหนดความจางหรือความเข้มของรูปข้อความ

รายการเมนู	รายการเมนูย่อย	การตั้งค่า	รายละเอียด
	ตัวบันทึกสี	**ปิด*** **เปิด**	ตั้งให้เครื่องพิมพ์ลดปริมาณหมึกที่ใช้เมื่อพิมพ์กราฟิกและรูปภาพต่างๆ

Note: เครื่องหมายดอกจัน (*) ถัดจากค่าจะแสดงถึงการตั้งค่าเริ่มต้นจากโรงงาน

แผงควบคุมระยะไกล

Note: เครื่องหมายดอกจัน (*) ถัดจากค่าจะแสดงถึงการตั้งค่าเริ่มต้นจากโรงงาน

รายการเมนู	การตั้งค่า	รายละเอียด
การเชื่อมต่อ VNC จากภายนอก	**ไม่อนุญาต*** **อนุญาต**	เชื่อมต่อเครื่องลูกข่าย Virtual Network Computing (VNC) ภายนอกเข้ากับแผงควบคุมระยะไกล
ประเภทการตรวจสอบความถูกต้อง	**ไม่มี*** **การตรวจสอบความถูกต้องตามมาตรฐาน**	ตั้งประเภทการตรวจสอบความถูกต้องเมื่อเข้าใช้เซิร์ฟเวอร์เครื่องลูกข่าย VNC
รหัสผ่าน VNC	การตั้งค่านี้กำหนดโดยผู้ใช้	ระบุรหัสผ่านเพื่อเชื่อมต่อกับเซิร์ฟเวอร์เครื่องลูกข่าย VNC **Note:** จะปรากฏรายการเมนูนี้เมื่อตั้ง **ประเภทการตรวจสอบความถูกต้อง** เป็น **การตรวจสอบความถูกต้องมาตรฐาน** เท่านั้น

การแจ้งเตือน

รายการเมนู	รายการเมนูย่อย	การตั้งค่า	รายละเอียด
การควบคุมการแจ้งเตือน	ไม่มี	**ปิด** **ครั้งเดียว*** **ต่อเนื่อง**	ตั้งจำนวนครั้งที่เสียงเตือนดังขึ้นเมื่อผู้ใช้จำเป็นต้องดำเนินการจัดการเครื่องพิมพ์
วัสดุสิ้นเปลือง	**แสดงค่าประมาณของวัสดุสิ้นเปลือง**	**แสดงค่าประมาณ*** **ไม่ต้องแสดงค่าประมาณ**	แสดงสถานะโดยประมาณของวัสดุสิ้นเปลือง

รายการเมนู	รายการเมนูย่อย	การตั้งค่า	รายละเอียด
	การแจ้งเตือนตลับหมึก	**ปิด** **ครั้งเดียว*** **ต่อเนื่อง**	ตั้งค่าจำนวนครั้งที่เสียงเตือนดังขึ้นเมื่อผงหมึกเหลือน้อย
	การแจ้งเตือนลวดเย็บ	**ปิด*** **ครั้งเดียว** **ต่อเนื่อง**	ตั้งจำนวนครั้งที่เสียงเตือนดังขึ้นเมื่อตลับลวดเย็บว่างเปล่า **Note:** รายการเมนูนี้จะปรากฏขึ้นเมื่อติดตั้งอุปกรณ์เย็บเล่มแบบใช้ลวดเย็บแล้วเท่านั้น
	การแจ้งเตือนอุปกรณ์ตอกรู	**ปิด*** **ครั้งเดียว** **ต่อเนื่อง**	ตั้งค่าจำนวนครั้งที่เสียงเตือนดังขึ้นเมื่อกล่องอุปกรณ์ตอกรูเต็มหรือขาดหาย **Note:** รายการเมนูนี้จะปรากฏขึ้นเมื่อติดตั้งอุปกรณ์เย็บเล่มแบบตอกลวดเย็บแล้วเท่านั้น
การตั้งค่าการแจ้งเตือนทางอีเมล	**เกตเวย์ SMTP หลัก**	การตั้งค่านี้กำหนดโดยผู้ใช้	พิมพ์ IP แอดเดรสหรือชื่อคอมพิวเตอร์แม่ข่ายของเซิร์ฟเวอร์ SMTP หลัก
	พอร์ตเกตเวย์ SMTP หลัก	**1–65535** (25*)	ป้อนหมายเลขพอร์ตของเซิร์ฟเวอร์ SMTP หลัก
	เกตเวย์ SMTP รอง	การตั้งค่านี้กำหนดโดยผู้ใช้	พิมพ์ IP แอดเดรสหรือชื่อโฮสต์ของเซิร์ฟเวอร์ SMTP รอง
	พอร์ตเกตเวย์ SMTP รอง	**1–65535** (25*)	ป้อนหมายเลขพอร์ตเซิร์ฟเวอร์ของเซิร์ฟเวอร์ SMTP รอง
	หมดเวลา SMTP	**5–30 วินาที** (30*)	ระบุเวลาที่เซิร์ฟเวอร์ SMTP รอก่อนที่จะหยุดพยายามส่งอีเมล

รายการเมนู	รายการเมนูย่อย	การตั้งค่า	รายละเอียด
	แอดเดรสตอบกลับ	การตั้งค่านี้กำหนดโดยผู้ใช้	ระบุแอดเดรสตอบกลับในอีเมล
	ใช้ค่าเริ่มต้นแอดเดรสตอบกลับของ SMTP เสมอ	**เปิด** **ปิด***	ใช้แอดเดรสตอบกลับตามค่าเริ่มต้นในเซิร์ฟเวอร์ SMTP เสมอ
	ใช้ SSL/TLS	**ปิดใช้งานแล้ว*** **จัดการ** **จำเป็นต้องใช้**	ส่งอีเมลโดยใช้ลิงก์ที่เข้ารหัส
	จำเป็นต้องมีใบรับรองที่เชื่อถือได้	**เปิด*** **ปิด**	จำเป็นต้องใช้ใบรับรองที่เชื่อถือได้เมื่อเข้าใช้เซิร์ฟเวอร์ SMTP

Note: เครื่องหมายดอกจัน (*) ถัดจากค่าจะแสดงถึงการตั้งค่าเริ่มต้นจากโรงงาน

รายการเมนู	รายการเมนูย่อย	การตั้งค่า	รายละเอียด
การตั้งค่าการแจ้งเตือนทางอีเมล	**การตรวจสอบความถูกต้องของเซิร์ฟเวอร์ SMTP**	**ไม่ต้องมีการตรวจสอบความถูกต้อง*** **เข้าสู่ระบบ / ธรรมดา** **NTLM** **CRAM-MD5** **Digest-MD5** **Kerberos 5**	ตั้งประเภทการตรวจสอบความถูกต้องสำหรับเซิร์ฟเวอร์ SMTP
	อีเมลแบบเริ่มต้นโดยอุปกรณ์	**ไม่มี*** **ใช้ข้อมูลรับรอง SMTP ของอุปกรณ์**	กำหนดว่าจำเป็นต้องใช้ข้อมูลการตรวจสอบสำหรับอีเมลแบบเริ่มต้นโดยอุปกรณ์หรือไม่
	อีเมลแบบเริ่มต้นโดยผู้ใช้	**ไม่มี*** **ใช้ข้อมูลรับรอง SMTP ของอุปกรณ์** **ใช้รหัสผู้ใช้และรหัสผ่านสำหรับเซสชั่น** **ใช้ที่อยู่อีเมลและรหัสผ่านสำหรับเซสชั่น** **แจ้งผู้ใช้**	กำหนดว่าจำเป็นต้องใช้ข้อมูลการตรวจสอบสำหรับอีเมลแบบเริ่มต้นโดยผู้ใช้หรือไม่
	ใช้ข้อมูลรับรองอุปกรณ์ของไดเรกทอรีที่ใช้งาน	**เปิด** **ปิด***	เปิดใช้งานข้อมูลประจำตัวผู้ใช้และการกำหนดกลุ่มเพื่อเชื่อมต่อกับเซิร์ฟเวอร์ SMTP

รายการเมนู	รายการเมนูย่อย	การตั้งค่า	รายละเอียด
	รหัสผู้ใช้ของอุปกรณ์	การตั้งค่านี้กำหนดโดยผู้ใช้	ระบุรหัสผู้ใช้เพื่อเข้าสู่ระบบเซิร์ฟเวอร์ SMTP
	รหัสผ่านของอุปกรณ์	การตั้งค่านี้กำหนดโดยผู้ใช้	ระบุรหัสผ่านเพื่อเข้าสู่ระบบเซิร์ฟเวอร์ SMTP
	Kerberos 5 REALM	การตั้งค่านี้กำหนดโดยผู้ใช้	ระบุการตรวจสอบรหัสประจำตัวผู้ใช้สำหรับโปรโตคอลการตรวจสอบความถูกต้อง Kerberos 5
	โดเมน NTLM	การตั้งค่านี้กำหนดโดยผู้ใช้	ระบุชื่อโดเมนสำหรับโปรโตคอลการรักษาความปลอดภัย NTLM
	ปิดใช้งานข้อผิดพลาด "ไม่ได้ตั้งค่า SMTP เซิร์ฟเวอร์"	**เปิด** **ปิด***	ปิดใช้งานข้อความแจ้งข้อผิดพลาดเกี่ยวกับการตั้งค่าเซิร์ฟเวอร์ SMTP
	ตั้งค่ารายการอีเมลและการแจ้งเตือน	การตั้งค่านี้กำหนดโดยผู้ใช้	ระบุที่อยู่อีเมลและเปิดใช้งานการแจ้งเตือนทางอีเมล **Note:** จะแสดงรายการเมนูนี้ใน Embedded Web Server เท่านั้น
การป้องกันข้อผิดพลาด	**ดำเนินการต่ออัตโนมัติ**	**ปิด** **เปิด*** **เวลาดำเนินการต่ออัตโนมัติ**	ปล่อยให้เครื่องพิมพ์ดำเนินการต่อหรือพิมพ์งานต่อโดยอัตโนมัติ หลังจากล้างเงื่อนไขบางรายการ **Note:** เมื่อตั้งค่าเป็น **เปิด** ค่าเริ่มต้นที่กำหนดไว้คือ 5 วินาที
	รีบูตอัตโนมัติ	**รีบูตเมื่อเครื่องว่าง** **รีบูตเสมอ*** **ไม่รีบูตเลย**	ตั้งให้เครื่องพิมพ์รีสตาร์ทเมื่อเกิดข้อผิดพลาด
	การรีบูตอัตโนมัติสูงสุด	**1–20** (2*)	ตั้งจำนวนการรีบูตอัตโนมัติที่เครื่องพิมพ์สามารถดำเนินการได้

รายการเมนู	รายการเมนูย่อย	การตั้งค่า	รายละเอียด
	รีบูตหน้าต่างอัตโนมัติ	**1–525600** (720*)	ตั้งจำนวนวินาทีก่อนที่เครื่องพิมพ์จะทำการรีบูตอัตโนมัติ
	รีบูตตัวนับอัตโนมัติ	การตั้งค่านี้เป็นข้อมูลแบบอ่านอย่างเดียว	ตั้งจำนวนการรีบูตอัตโนมัติที่เครื่องพิมพ์สามารถดำเนินการได้
	รีเซ็ตตัวนับการรีบูตอัตโนมัติ	**รีเซ็ต**	รีเซ็ตตัวนับสำหรับการรีบูตอัตโนมัติ
	แสดงข้อผิดพลาดของกระดาษแบบสั้น	**เปิด** **ล้างข้อมูลอัตโนมัติ***	ตั้งให้เครื่องพิมพ์แสดงข้อความเมื่อเกิดข้อผิดพลาดของกระดาษแบบสั้น **Note:** กระดาษแบบสั้นหมายถึงขนาดของกระดาษที่ป้อน
	การป้องกันหน้ากระดาษ	**ปิด*** **เปิด**	ตั้งให้เครื่องพิมพ์ประมวลผลทั้งหน้าในหน่วยความจำก่อนพิมพ์
การกู้คืนเนื้อหากระดาษติด	**การกู้คืนกระดาษติด**	**ปิด** **เปิด** **อัตโนมัติ***	ตั้งให้เครื่องพิมพ์พิมพ์หน้ากระดาษที่ติดอีกครั้ง

Note: เครื่องหมายดอกจัน (*) ถัดจากค่าจะแสดงถึงการตั้งค่าเริ่มต้นจากโรงงาน

การจัดการพลังงาน

รายการเมนู	รายการเมนูย่อย	การตั้งค่า	รายละเอียด
โปรไฟล์โหมดพักเครื่อง	**พิมพ์จากโหมดพักเครื่อง**	**เปิดค้างไว้หลังจากพิมพ์งาน** **เข้าสู่โหมดพักเครื่องหลังจากพิมพ์***	ตั้งให้เครื่องพิมพ์เปิดค้างไว้ หรือเข้าสู่**โหมดพักเครื่อง**หลังการพิมพ์
	แตะเพื่อเริ่มการทำงานจากโหมดหลับลึก	**ปิด** **เปิด***	เริ่มการทำงานของเครื่องพิมพ์จาก**โหมดหลับลึก**

รายการเมนู	รายการเมนูย่อย	การตั้งค่า	รายละเอียด
หมดเวลา	**โหมดพักเครื่อง**	**1–114 นาที** (15*)	ตั้งเวลาที่ว่างก่อนที่เครื่องพิมพ์จะเริ่มทำงานใน**โหมดพักเครื่อง**
	หมดเวลาไฮเบอร์เนต	**ปิดใช้งานแล้ว** **1 ชั่วโมง** **2 ชั่วโมง** **3 ชั่วโมง** **6 ชั่วโมง** **1 วัน** **2 วัน** **3 วัน*** **1 สัปดาห์** **2 สัปดาห์** **1 เดือน**	ตั้งเวลาก่อนที่เครื่องพิมพ์จะปิด
	หมดเวลาไฮเบอร์เนตเมื่อมีการเชื่อมต่อ	**ไฮเบอร์เนต** **ไม่ต้องไฮเบอร์เนต***	ตั้งให้ **หมดเวลาไฮเบอร์เนต** ปิดเครื่องพิมพ์ขณะมีการเชื่อมต่ออีเทอร์เน็ต
โหมดกำหนดเวลาเปิด-ปิดเครื่อง	**กำหนดเวลา**	**เพิ่มกำหนดเวลาใหม่**	กำหนดเวลาให้เครื่องพิมพ์เข้าสู่**โหมดพักเครื่อง**หรือโหมด**ไฮเบอร์เนต**

Note: เครื่องหมายดอกจัน (*) ถัดจากค่าจะแสดงถึงการตั้งค่าเริ่มต้นจากโรงงาน

แชร์ข้อมูลกับ Lexmark

Note: เครื่องหมายดอกจัน (*) ถัดจากค่าจะแสดงถึงการตั้งค่าเริ่มต้นจากโรงงาน

รายการเมนู	การตั้งค่า	รายละเอียด
แชร์ข้อมูลกับ Lexmark	**ใช่** **ไม่***	ส่งข้อมูลการใช้งานเครื่องพิมพ์และประสิทธิภาพการทำงานไปยัง Lexmark

รายการเมนู	การตั้งค่า	รายละเอียด
เวลาส่งการแชร์ข้อมูล	**เวลาเริ่มต้น** **เวลาหยุด**	เลือกกรอบเวลาสำหรับการรวบรวมข้อมูลและการส่งข้อมูล **Note: เวลาส่งการแชร์ข้อมูล** จะปรากฏขึ้นก็ต่อเมื่อคุณเลือก **ใช่** ใน **แชร์ข้อมูลกับ Lexmark**

การเข้าถึง

Note: เครื่องหมายดอกจัน (*) ถัดจากค่าจะแสดงถึงการตั้งค่าเริ่มต้นจากโรงงาน

รายการเมนู	การตั้งค่า	รายละเอียด
ระยะการส่งคีย์ซ้ำกันติดต่อกัน	**0.00** ถึง **5.00** (0.00*)	ตั้งค่าช่วงเวลาเป็นวินาทีในช่วงที่เครื่องพิมพ์ไม่สนใจการกดคีย์ซ้ำกันบนแป้นพิมพ์ที่เชื่อมต่ออยู่
การหน่วงอัตราการซ้ำแป้นพิมพ์เริ่มต้น	**0.25** ถึง **5.00** (1.00*)	ตั้งค่าความยาวเริ่มต้นของการหน่วงเวลาเป็นวินาทีก่อนที่ปุ่มการทำซ้ำจะเริ่มทำซ้ำ
อัตราการซ้ำแป้นพิมพ์	**0.5** ถึง **30.0** (30.0*)	ตั้งค่าจำนวนการกดต่อวินาทีสำหรับปุ่มการทำซ้ำ
เพิ่มระยะเวลาของหน้าจอ	**ปิด*** **เปิด**	ให้ผู้ใช้อยู่ในตำแหน่งเดิมและรีเซ็ตตัวตั้งเวลา**การหมดเวลาหน้าจอ**เมื่อหมดเวลาแทนที่จะกลับไปยังหน้าจอหลัก
ระดับเสียงหูฟัง	**1** ถึง **10** (5*)	ปรับระดับเสียงหูฟัง
เปิดใช้งานการแนะนำด้วยเสียงเมื่อต่อหูฟัง	**ปิด*** **เปิด**	เปิดใช้งานการแนะนำด้วยเสียงเมื่อเสียบหูฟังเข้ากับช่องเสียบหูฟัง
พูดรหัสผ่าน/รหัส PIN	**ปิด*** **เปิด**	ตั้งค่าเครื่องพิมพ์ให้อ่านออกเสียงรหัสผ่านหรือ Personal Identification Number
อัตราเสียงพูด	**ช้ามาก** **ช้า** **ปกติ*** **รวดเร็ว** **เร็วขึ้น** **เร็วขึ้นอีก** **เร็วมาก** **เร็วมากกว่า** **เร็วที่สุด**	ตั้งค่าอัตราเสียงพูดของการแนะนำด้วยเสียง

คืนค่าเริ่มต้นจากโรงงาน

รายการเมนู	การตั้งค่า	รายละเอียด
คืนค่าที่ตั้งไว้	**คืนค่าการตั้งค่าทั้งหมด** **คืนค่าการตั้งค่าเครื่องพิมพ์** **คืนค่าการตั้งค่าเครือข่าย** **คืนค่าการตั้งค่าแอปพลิเคชัน**	คืนค่าการตั้งค่าเครื่องพิมพ์เริ่มต้นจากโรงงาน

การดูแลรักษา

เมนูการกำหนดค่า

รายการเมนู	รายการเมนูย่อย	การตั้งค่า	รายละเอียด
การกำหนดค่า USB	**USB PnP**	**1*** **2**	เปลี่ยนโหมดไดรเวอร์ USB ของเครื่องพิมพ์เพื่อปรับปรุงความเข้ากันได้กับคอมพิวเตอร์ส่วนบุคคล
	ความเร็ว USB	**เต็ม** **อัตโนมัติ***	ตั้งให้พอร์ต USB ทำงานที่ความเร็วสูงสุดและปิดการทำงานความเร็วสูง
การกำหนดค่าถาด	**การใช้เซ็นเซอร์วัดขนาด**	**ถาด** [x] **เซ็นเซอร์วัด (เปิด*)**	ตั้งค่าถาดเพื่อวัดขนาดกระดาษที่ใส่ลงในถาดโดยอัตโนมัติ
	การเชื่อมโยงถาด	**อัตโนมัติ*** **ปิด**	ตั้งให้เครื่องพิมพ์เชื่อมต่อกับถาดที่ได้รับการตั้งค่าประเภทกระดาษและขนาดกระดาษเหมือนกัน
	แสดงข้อความเกี่ยวกับถาดรองกระดาษ	**ปิด** **สำหรับขนาดที่ไม่รู้จักเท่านั้น*** **ทุกเมื่อ**	แสดงข้อความเพื่อให้ผู้ใช้เปลี่ยนแปลงการตั้งค่าขนาดและประเภทกระดาษหลังจากใส่ถาดกระดาษ

รายการเมนู	รายการเมนูย่อย	การตั้งค่า	รายละเอียด
	แจ้งเตือนกระดาษ	**อัตโนมัติ*** **ตัวป้อนกระดาษอเนกประสงค์** **กระดาษแบบป้อนด้วยตนเอง**	ตั้งแหล่งกระดาษที่ผู้ใช้ป้อนเมื่อปรากฏข้อความแจ้งให้ใส่กระดาษ **Note:** เพื่อให้**ตัวป้อนกระดาษอเนกประสงค์**ปรากฏขึ้น ใน เมนู**กระดาษ** ตั้ง**กำหนดค่า MP** เป็น **Cassette**
	ข้อความแจ้งเกี่ยวกับ Envelope	**อัตโนมัติ*** **ตัวป้อนกระดาษอเนกประสงค์** **Envelope แบบป้อนด้วยตนเอง**	ตั้งแหล่งกระดาษที่ผู้ใช้ป้อนเมื่อปรากฏข้อความแจ้งให้ใส่ Envelope **Note:** เพื่อให้**ตัวป้อนกระดาษอเนกประสงค์**ปรากฏขึ้น ใน เมนู**กระดาษ** ตั้ง**กำหนดค่า MP** เป็น **Cassette**
	การดำเนินการข้อความแจ้ง	**แจ้งผู้ใช้*** **ดำเนินการต่อ** **ใช้ค่าปัจจุบัน**	ตั้งให้เครื่องพิมพ์แก้ไขข้อความแจ้งการเปลี่ยนแปลงเกี่ยวกับกระดาษหรือ Envelope
	ขนาดยูนิเวอร์แซลหลายขนาด	**ปิด*** **เปิด**	ตั้งให้ถาดกระดาษรองรับขนาดกระดาษยูนิเวอร์แซลหลายขนาด
รายงาน	ไม่มี	**หน้าการตั้งค่าเมนู** **บันทึกเหตุการณ์** **สรุปบันทึกเหตุการณ์**	พิมพ์รายงานเกี่ยวกับการตั้งค่าเมนู สถานะ และบันทึกเหตุการณ์ของเครื่องพิมพ์
การใช้วัสดุสิ้นเปลืองและตัวนับ	**ล้างประวัติการใช้วัสดุสิ้นเปลือง**	**เริ่มต้น**	รีเซ็ตประวัติการใช้วัสดุสิ้นเปลืองให้เป็นค่าที่ได้รับจากโรงงาน
	รีเซ็ต ITM	**เริ่มต้น**	รีเซ็ตตัวนับหลังจากติดตั้งรายการวัสดุสิ้นเปลืองหรือชุดบำรุงรักษาใหม่
	รีเซ็ตตัวนับตลับหมึกสีดำ	**เริ่มต้น**	

รายการเมนู	รายการเมนูย่อย	การตั้งค่า	รายละเอียด
	รีเซ็ตตัวนับตลับหมึกสีน้ำเงินเขียว	**เริ่มต้น**	
	รีเซ็ตตัวนับตลับหมึกสีม่วงแดง	**เริ่มต้น**	
	รีเซ็ตตัวนับตลับหมึกสีเหลือง	**เริ่มต้น**	
	รีเซ็ตตัวนับชุดสร้างภาพสีขาวดำ	**เริ่มต้น**	
	รีเซ็ตตัวนับชุดสร้างภาพสี	**เริ่มต้น**	
	รีเซ็ตตัวนับชุดลูกกลิ้ง MPF	**เริ่มต้น**	
	รีเซ็ตตัวนับชุดลูกกลิ้ง 1500 แผ่น	**เริ่มต้น**	
	รีเซ็ตตัวนับชุดลูกกลิ้ง	**เริ่มต้น**	
	ช่วงระยะประเมินผงหมึกที่เหลือ	**เมตริกประเมินผงหมึกที่เหลือ (แสดง*)** **ช่วงระยะประเมินผงหมึกที่เหลือ**	แสดงส่วนการเรียกเก็บเงินของระยะประเมินผงหมึกที่เหลือบนรายงานสถิติอุปกรณ์
	การปรับวัสดุพิมพ์ขนาดใหญ่	**ปิด*** **เปิด**	เปิดใช้งานการคลิกสองครั้งสำหรับกระดาษขนาดใหญ่
การจำลองเครื่องพิมพ์	**การจำลอง PPDS**	**ปิด*** **เปิด**	ตั้งให้เครื่องพิมพ์ใช้งานร่วมกับและใช้สตรีมข้อมูล PPDS
	การจำลอง PS	**ปิด** **เปิด***	ตั้งให้เครื่องพิมพ์ใช้งานร่วมกับและใช้สตรีมข้อมูล PS
	เปิดใช้ Formsmerge	**ปิด*** **เปิด**	เปิดใช้งาน Forms Merge **Note:** จำเป็นต้องติดตั้งหน่วยความจำแฟลชของผู้ใช้
	เปิดใช้ Prescribe	**ปิด*** **เปิด**	เปิดใช้งานภาษาของเครื่องพิมพ์ PRESCRIBE
	ความปลอดภัยของตัวจำลอง	**หมดเวลาของหน้านี้** (60*)	ตั้งหมดเวลาของหน้านี้ระหว่างการจำลอง

รายการเมนู	รายการเมนูย่อย	การตั้งค่า	รายละเอียด
		รีเซ็ตตัวจำลองใหม่หลังงาน (ปิด*)	รีเซ็ตตัวจำลองหลังจากพิมพ์งาน
		ปิดใช้งานการเข้าใช้ข้อความบนเครื่องพิมพ์ (เปิด*)	ตรวจสอบว่าตัวจำลองสามารถเข้าถึงการตั้งค่าเครื่องพิมพ์ครั้งแรกได้หรือไม่
การกำหนดค่าการพิมพ์	**โหมดสีดำเท่านั้น**	**ปิด*** **เปิด**	งานพิมพ์ในระดับสีเทา
	การทำแทรปปิ้งสี	**ปิด** **1** **2*** **3** **4** **5**	เพิ่มคุณภาพงานพิมพ์เพื่อชดเชยการลงทะเบียนผิดพลาดในเครื่องพิมพ์
	การปรับฟอนต์ให้คมชัด	**0-150** (24*)	ตั้งขนาดจุดข้อความที่ด้านล่าง ซึ่งจะใช้หน้าจอความถี่สูงเมื่อพิมพ์ข้อมูลฟอนต์ ตัวอย่างเช่น หากมีค่าเป็น 24 ขนาดฟอนต์ทั้งหมดที่มีขนาด 24 หรือน้อยกว่าจะใช้หน้าจอความถี่สูง
	ใช้ฟอนต์ ISD แบบเนทีป	**เปิด*** **ปิด**	ให้ผู้ใช้เลือกว่าจะใช้ฟอนต์แบบอิสระที่อยู่ในไดรฟ์จัดเก็บข้อมูลอัจฉริยะ (ISD) หรือไม่ **Note:** รายการเมนูนี้จะปรากฏขึ้นเมื่อติดตั้ง ISD แล้วเท่านั้น

รายการเมนู	รายการเมนูย่อย	การตั้งค่า	รายละเอียด
การทำงานของอุปกรณ์	**โหมดเงียบ**	**ปิด*** **เปิด**	ปรับระดับเสียงรบกวนที่มาจากเครื่องพิมพ์ **Note:** การเปิดใช้งานการตั้งค่านี้จะทำให้ประสิทธิภาพการทำงานโดยรวมของเครื่องพิมพ์ลดลง
	โหมดปลอดภัย	**ปิด*** **เปิด**	ตั้งให้เครื่องพิมพ์ทำงานในโหมดพิเศษซึ่งเครื่องพิมพ์จะพยายามดำเนินการฟังก์ชันการทำงานให้ได้มากที่สุดเท่าที่จะเป็นไปได้ แม้ว่าจะมีปัญหาที่ทราบแล้วก็ตาม ตัวอย่างเช่น เมื่อตั้งเป็น **เปิด** และมอเตอร์พิมพ์สองด้านไม่ทำงาน เครื่องพิมพ์จะพิมพ์เอกสารด้านเดียว แม้ว่างานที่พิมพ์จะเป็นการพิมพ์สองด้านก็ตาม **Note:** การเปิดใช้งานการตั้งค่านี้จะทำให้สามารถพิมพ์จากตัวป้อนกระดาษอเนกประสงค์ได้เท่านั้น
	ล้างสถานะแบบกำหนดเอง	**เริ่มต้น**	ลบสตริงที่ผู้ใช้กำหนดสำหรับข้อความ **เริ่มต้น** หรือข้อความ **สำรอง** ที่กำหนดเอง
	ล้างข้อความการติดตั้งระยะไกลทั้งหมด	**เริ่มต้น**	ลบข้อความที่ติดตั้งระยะไกล
	แสดงหน้าจอข้อผิดพลาดโดยอัตโนมัติ	**ปิด** **เปิด***	แสดงข้อความแสดงข้อผิดพลาดที่มีอยู่บนส่วนแสดงผลหลังจากที่เครื่องพิมพ์ไม่ได้ใช้งานบนหน้าจอหลักในระยะเวลาหนึ่ง

รายการเมนู	รายการเมนูย่อย	การตั้งค่า	รายละเอียด
	หน่วยความจำถาวรของบริการ	**สถานะการเข้ารหัส**	แสดงสถานะการเข้ารหัสของไดรฟ์จัดเก็บข้อมูล
		เข้ารหัสหน่วยความจำถาวรของบริการ	เปิดใช้งานการเข้ารหัสแบบสะท้อนด้วยตนเอง
การตั้งค่าเซ็นเซอร์ผงหมึก	**การกำหนดค่าความถี่ในการปรับเทียบ**	**ปิดใช้งานแล้ว** **การปรับน้อยที่สุด** **การปรับน้อยลง** **ปกติ*** **ความถูกต้องที่ดีขึ้น** **ความถูกต้องที่ดีที่สุด**	ตั้งให้เครื่องพิมพ์ใส่ปริมาณผงหมึกที่ถูกต้องเพื่อรักษาความสม่ำเสมอของสี
	การปรับเทียบโดยสมบูรณ์	**เริ่มต้น**	เรียกใช้การปรับเทียบสีโดยสมบูรณ์
	หน้าข้อมูล TPS	**หน้าข้อมูล TPS การพิมพ์**	พิมพ์หน้าการวินิจฉัยที่มีข้อมูลเกี่ยวกับการปรับเทียบเซ็นเซอร์ผงหมึก
การกำหนดค่าแอปพลิเคชัน	**แอปพลิเคชัน LES**	**ปิด** **เปิด***	เปิดใช้งานแอปพลิเคชัน Lexmark Embedded Solutions (LES)

Note: เครื่องหมายดอกจัน (*) ถัดจากค่าจะแสดงถึงการตั้งค่าเริ่มต้นจากโรงงาน

การลบข้อมูลไม่สามารถใช้งานได้

รายการเมนู	รายการเมนูย่อย	การตั้งค่า	รายละเอียด
การลบข้อมูลไม่สามารถใช้งานได้	**หน่วยความจำที่ผ่านการทำความสะอาดครั้งล่าสุด**	การตั้งค่านี้เป็นข้อมูลแบบอ่านอย่างเดียว	แสดงเมื่อมีการลบหน่วยความจำของเครื่องพิมพ์ครั้งล่าสุด
	ฮาร์ดดิสก์ที่ผ่านการทำความสะอาดครั้งล่าสุด	การตั้งค่านี้เป็นข้อมูลแบบอ่านอย่างเดียว	แสดงเมื่อมีการลบฮาร์ดดิสก์ครั้งล่าสุด **Note:** จะแสดงรายการเมนูนี้เมื่อติดตั้งฮาร์ดดิสก์แล้วเท่านั้น

รายการเมนู	รายการเมนูย่อย	การตั้งค่า	รายละเอียด
	ISD ที่ลบล่าสุด	การตั้งค่านี้เป็นข้อมูลแบบอ่านอย่างเดียว	แสดงเมื่อมีการลบไดรฟ์จัดเก็บข้อมูลอัจฉริยะ (ISD) ครั้งล่าสุด **Note:** รายการเมนูนี้จะปรากฏขึ้นเมื่อติดตั้ง ISD แล้วเท่านั้น
	ทำความสะอาดข้อมูลทั้งหมดบนหน่วยความจำถาวร	**ลบการตั้งค่าเครือข่ายและเครื่องพิมพ์ทั้งหมด** **ลบการตั้งค่าแอปและแอปพลิเคชันทั้งหมด**	ทำความสะอาดข้อมูลทั้งหมดบนหน่วยความจำถาวร
	ทำความสะอาดข้อมูลทั้งหมดบนฮาร์ดดิสก์	**ลบการดาวน์โหลด (ลบมาโคร ฟอนต์ PFO และอื่นๆ ทั้งหมด)** **ลบงานที่บัฟเฟอร์** **ลบงานที่ระงับไว้**	ทำความสะอาดข้อมูลทั้งหมดบนฮาร์ดดิสก์ **Note:** จะแสดงรายการเมนูนี้เมื่อติดตั้งฮาร์ดดิสก์แล้วเท่านั้น
	ลบไดรฟ์จัดเก็บข้อมูลอัจฉริยะ	**ลบข้อมูลผู้ใช้ทั้งหมดบน ISD แบบเข้ารหัส**	ทำความสะอาดข้อมูลทั้งหมดบน ISD **Note:** รายการเมนูนี้จะปรากฏขึ้นเมื่อติดตั้ง ISD แล้วเท่านั้น

อัปเดตเฟิร์มแวร์

รายการเมนู	การตั้งค่า	รายละเอียด
เวอร์ชันปัจจุบัน	การตั้งค่านี้เป็นข้อมูลแบบอ่านอย่างเดียว	แสดงเวอร์ชันของเฟิร์มแวร์ปัจจุบันที่ติดตั้งในเครื่องพิมพ์
ตรวจสอบการอัปเดตตอนนี้	**ติดตั้งตอนนี้** **ติดตั้งในภายหลัง**	ตรวจสอบการอัปเดตเฟิร์มแวร์

รายการเมนู	การตั้งค่า	รายละเอียด
ตรวจสอบการอัปเดตอัตโนมัติ	**เปิด** **ปิด***	ตั้งให้เครื่องพิมพ์ตรวจสอบการอัปเดตเฟิร์มแวร์โดยอัตโนมัติ

เกี่ยวกับเครื่องพิมพ์นี้

รายการเมนู	รายละเอียด
แท็กสินทรัพย์	ระบุข้อมูลประจำเครื่องพิมพ์
ตำแหน่งเครื่องพิมพ์	ระบุตำแหน่งเครื่องพิมพ์
ข้อมูลติดต่อ	ระบุข้อมูลติดต่อสำหรับเครื่องพิมพ์
เวอร์ชันของเฟิร์มแวร์	แสดงเวอร์ชันของเฟิร์มแวร์ที่ติดตั้งในเครื่องพิมพ์
เอ็นจิ้น	แสดงหมายเลขเอ็นจิ้นของเครื่องพิมพ์
หมายเลขประจำเครื่อง	แสดงหมายเลขประจำเครื่องของเครื่องพิมพ์
ส่งออกไฟล์การกำหนดค่าไปยัง USB *	ส่งออกไฟล์การกำหนดค่าไปยังแฟลชไดร์ฟ
ส่งออกบันทึกที่บีบอัดไปยัง USB *	ส่งออกไฟล์บันทึกแบบบีบอัดไปยังแฟลชไดร์ฟ
ส่งบันทึก	ส่งข้อมูลบันทึกของเครื่องพิมพ์ไปยัง Lexmark

การพิมพ์

การจัดวาง

Note: เครื่องหมายดอกจัน (*) ถัดจากค่าจะแสดงถึงการตั้งค่าเริ่มต้นจากโรงงาน

รายการเมนู	การตั้งค่า	รายละเอียด
ด้าน	**1 ด้าน** **2 ด้าน***	เลือกว่าจะพิมพ์บนกระดาษด้านเดียวหรือทั้งสองด้าน
รูปแบบการพลิกกระดาษ	**ขอบยาว*** **ขอบสั้น**	กำหนดว่าจะเย็บกระดาษด้านใดเมื่อทำการพิมพ์สองด้าน
หน้าว่าง	**การพิมพ์** **ไม่ต้องพิมพ์***	พิมพ์หน้าว่างที่รวมอยู่ในงานพิมพ์
เรียงหน้า	**ปิด (1,1,1,2,2,2)** **เปิด (1,2,1,2,1,2)***	เรียงหน้างานพิมพ์ตามลำดับ โดยเฉพาะอย่างยิ่งเมื่อพิมพ์งานหลายสำเนา

รายการเมนู	การตั้งค่า	รายละเอียด
แผ่นคั่น	**ไม่มี*** **ระหว่างสำเนา** **ระหว่างงาน** **ระหว่างหน้า**	แทรกแผ่นคั่นเปล่าเมื่อพิมพ์
แหล่งกระดาษของแผ่นคั่น	**ถาด** [x] (1*) **ตัวป้อนกระดาษอเนกประสงค์**	ระบุแหล่งกระดาษสำหรับแผ่นคั่น
จำนวนหน้าต่อด้าน	**ปิด*** **2 หน้าต่อหนึ่งด้าน** **3 หน้าต่อหนึ่งด้าน** **4 หน้าต่อหนึ่งด้าน** **6 หน้าต่อหนึ่งด้าน** **9 หน้าต่อหนึ่งด้าน** **12 หน้าต่อหนึ่งด้าน** **16 หน้าต่อหนึ่งด้าน**	พิมพ์ภาพของหน้าที่คุณต้องการหลายหน้าลงบนด้านเดียวของหน้ากระดาษ
จำนวนหน้าต่อการเรียงลำดับด้านข้าง	**แนวนอน*** **แนวนอนกลับด้าน** **แนวตั้ง** **แนวตั้งกลับด้าน**	ระบุการวางตำแหน่งของภาพหลายหน้าเมื่อใช้เมนูพิมพ์**หลายหน้าต่อด้าน**
จำนวนหน้าต่อการวางแนวด้านข้าง	**อัตโนมัติ*** **แนวนอน** **แนวตั้ง**	ระบุแนวการพิมพ์ของภาพหลายหน้าเมื่อใช้เมนูพิมพ์**หลายหน้าต่อด้าน**
จำนวนหน้าต่อขอบด้านข้าง	**ไม่มี*** **พื้นทึบ**	พิมพ์ขอบล้อมรอบรูปของหน้ากระดาษแต่ละหน้าเมื่อใช้เมนูพิมพ์**หลายหน้าต่อด้าน**
สำเนา	**1** ถึง **9999** (1*)	ระบุจำนวนสำเนาของงานพิมพ์แต่ละงาน
บริเวณที่พิมพ์	**ปกติ*** **พอดีกับหน้า** **ทั้งหน้า**	ตั้งบริเวณที่พิมพ์ได้ลงบนกระดาษแผ่นเดียว

การเย็บเล่ม

Note: เครื่องหมายดอกจัน (*) ถัดจากค่าจะแสดงถึงการตั้งค่าเริ่มต้นจากโรงงาน

รายการเมนู	การตั้งค่า	รายละเอียด
งานเย็บกระดาษ	**ปิด*** **เย็บกระดาษ 1 ครั้ง ที่มุมซ้ายบน** **เย็บกระดาษ 2 ครั้ง ที่ด้านซ้าย** **เย็บกระดาษ 1 ครั้ง ที่มุมขวาบน** **เย็บกระดาษ 2 ครั้ง ที่ด้านบน** **เย็บกระดาษ 1 ครั้ง ที่มุมซ้ายล่าง** **เย็บกระดาษ 2 ครั้ง ที่ด้านล่าง** **เย็บกระดาษ 1 ครั้ง ที่มุมขวาล่าง** **เย็บกระดาษ 2 ครั้ง ที่ด้านขวา**	ระบุตำแหน่งลวดเย็บสำหรับงานพิมพ์ทั้งหมด **Note:** รายการเมนูนี้จะปรากฏขึ้นเมื่อติดตั้งอุปกรณ์เย็บเล่มแบบใช้ลวดเย็บแล้วเท่านั้น
การทดสอบลวดเย็บ	**เริ่มต้น**	ตรวจสอบว่าอุปกรณ์เย็บเล่มแบบใช้ลวดเย็บทำงานอย่างถูกต้องหรือไม่ **Note:** รายการเมนูนี้จะปรากฏขึ้นเมื่อติดตั้งอุปกรณ์เย็บเล่มแบบใช้ลวดเย็บแล้วเท่านั้น
อุปกรณ์ตอกรู	**ปิด*** **เปิด**	เจาะรูตลอดแนวขอบงานพิมพ์ **Note:** รายการเมนูนี้จะปรากฏขึ้นเมื่อติดตั้งอุปกรณ์เย็บเล่มแบบตอกลวดเย็บแล้วเท่านั้น
โหมดอุปกรณ์ตอกรู	**2 รู** **3 รู** **4 รู**	ตั้งค่าโหมดอุปกรณ์ตอกรูสำหรับงานพิมพ์ **หมายเหตุ** • **3 หลุม** คือการตั้งค่าเริ่มต้นจากโรงงานในสหรัฐ **4 รู**คือการตั้งค่าเริ่มต้นจากโรงงานในทั่วโลก • รายการเมนูนี้จะปรากฏขึ้นเมื่อติดตั้งอุปกรณ์เย็บเล่มแบบตอกลวดเย็บหรืออุปกรณ์เย็บเล่มแล้วเท่านั้น

รายการเมนู	การตั้งค่า	รายละเอียด
หน้าออฟเซต	**ไม่มี*** **ระหว่างสำเนา** **ระหว่างงาน**	ปรับค่าเอาต์พุตงานพิมพ์แต่ละงานหรืองานพิมพ์แต่ละสำเนา **หมายเหตุ** • **ระหว่างสำเนา**จะปรับค่างานพิมพ์แต่ละสำเนาหากตั้งค่า**เรียงหน้า**ไว้ที่ **เปิด [1,2,1,2,1,2]** หากตั้งค่า**เรียงหน้า**เป็น **ปิด [1,1,1,2,2,2]** หน้าที่พิมพ์แต่ละชุดจะถูกปรับค่า เช่น หน้าทั้งหมดที่กำหนดเป็น 1 และหน้าทั้งหมดที่กำหนดเป็น 2 • **ระหว่างงาน**จะตั้งค่าตำแหน่งการปรับค่าเหมือนกันสำหรับงานพิมพ์ทั้งหมดโดยไม่คำนึงถึงจำนวนสำเนาที่พิมพ์

ตั้งค่า

รายการเมนู	การตั้งค่า	รายละเอียด
ภาษาของเครื่องพิมพ์	**การจำลอง PCL** **การจำลอง PS***	ตั้งภาษาของเครื่องพิมพ์ **Note:** การตั้งค่าภาษาของเครื่องพิมพ์เริ่มต้นไม่สามารถป้องกันไม่ให้โปรแกรมซอฟต์แวร์ส่งงานพิมพ์ที่ใช้ภาษาของเครื่องพิมพ์ภาษาอื่น
งานที่รออยู่	**ปิด*** **เปิด**	เก็บงานพิมพ์ที่ต้องใช้อุปกรณ์สิ้นเปลือง เพื่อให้พิมพ์งานที่ไม่ต้องใช้อุปกรณ์สิ้นเปลืองที่ไม่มีได้ **Note:** รายการเมนูนี้จะปรากฏขึ้นเมื่อติดตั้งไดรฟ์จัดเก็บข้อมูลแล้วเท่านั้น

รายการเมนู	การตั้งค่า	รายละเอียด
หมดเวลาระงับงาน	**0–255** (30*)	ตั้งค่าเวลาที่เครื่องพิมพ์จะรอให้ผู้ใช้ดำเนินการเองเป็นวินาที ก่อนที่จะเก็บงานที่ต้องใช้ทรัพยากรที่ไม่สามารถใช้งานได้ **Note:** รายการเมนูนี้จะปรากฏขึ้นเมื่อติดตั้งไดรฟ์จัดเก็บข้อมูลแล้วเท่านั้น
เป้าหมายการดาวน์โหลด	**RAM*** **แฟลช** **ดิสก์**	ระบุตำแหน่งที่จะบันทึกทรัพยากรถาวรทั้งหมดที่ได้ดาวน์โหลดลงในเครื่องพิมพ์ **Note:** รายการเมนูนี้จะปรากฏขึ้นเมื่อติดตั้งไดรฟ์จัดเก็บข้อมูลแล้วเท่านั้น

รายการเมนู	การตั้งค่า	รายละเอียด
การใช้เครื่องพิมพ์	**ความเร็วสูงสุด** **ผลลัพธ์สูงสุด***	ตรวจสอบว่าฮาร์ดแวร์ดึงกลับหลุดออกหรือใช้งานชุดแม่เหล็กดึงหมึกสีระหว่างการพิมพ์หรือไม่ **หมายเหตุ** • เมื่อตั้งค่าเป็น **ให้ผลลัพธ์สูงสุด** หน่วยพัฒนาสีจะถูกปลดออกเมื่อไม่จำเป็น การตั้งค่านี้จะช่วยยืดอายุการใช้งานของส่วนประกอบแต่สามารถทำให้เกิดการหยุดชั่วคราวได้ • เมื่อตั้งค่าเป็น **ความเร็วสูงสุด** หน่วยพัฒนาสีจะยังคงถูกใช้โดยไม่คำนึงว่างานจะมีเนื้อหาขาวดำหรือแบบสี การตั้งค่านี้อาจทำให้อายุการใช้งานของส่วนประกอบสีสั้นลง
การใช้เครื่องพิมพ์ความเร็วต่ำ	**ผลลัพธ์สูงสุด*** **ความเร็วสูงสุด**	ตรวจสอบว่าฮาร์ดแวร์ดึงกลับหลุดออกหรือใช้งานชุดแม่เหล็กดึงหมึกสีระหว่างการพิมพ์หรือไม่ **Note:** การตั้งค่าจะเปลี่ยนแปลงลักษณะการทำงานของเครื่องพิมพ์ เมื่อเอ็นจิ้นการพิมพ์ทำงานที่ความเร็วในการประมวลผล 25 หน้าต่อนาที โดยไม่ส่งผลกระทบเมื่อเอ็นจิ้นการพิมพ์ทำงานที่ความเร็วในการประมวลผลเร็วขึ้น

รายการเมนู	การตั้งค่า	รายละเอียด
ประหยัดทรัพยากร	**ปิด*** **เปิด**	กำหนดว่าจะให้เครื่องพิมพ์ดำเนินการอย่างไรกับทรัพยากรที่ดาวน์โหลดไว้ เมื่อได้รับงานที่ต้องการหน่วยความจำมากกว่าที่มีอยู่ **หมายเหตุ** • เมื่อตั้งเป็น **ปิด**เครื่องพิมพ์จะเก็บทรัพยากรที่ดาวน์โหลดไว้จนกว่าจะต้องใช้หน่วยความจำเท่านั้น ทรัพยากรที่เกี่ยวข้องกับภาษาของเครื่องพิมพ์ที่ไม่ได้ใช้งานจะถูกลบออก • เมื่อตั้งเป็น **เปิด**เครื่องพิมพ์จะเก็บทรัพยากรแบบถาวรทั้งหมดที่ดาวน์โหลดไว้ในทุกภาษา หากจำเป็นเครื่องพิมพ์จะแสดงข้อความหน่วยความจำเต็ม แทนที่จะลบทรัพยากรถาวร
พิมพ์คำสั่งทั้งหมด	**ตามลำดับตัวอักษร*** **ใหม่ที่สุดก่อน** **เก่าที่สุดก่อน**	ระบุลำดับเมื่อคุณเลือกที่จะพิมพ์งานที่ระงับไว้และงานที่เป็นความลับทั้งหมด
การลบงานพิมพ์ที่ระงับชั่วคราวอัตโนมัติ	**ปิด*** **เปิด**	ตั้งค่าเครื่องพิมพ์เพื่อยกเลิกงานพิมพ์ที่อยู่ในคิวโดยอัตโนมัติเนื่องจากถูกขัดจังหวะจากข้อผิดพลาดต่างๆ เช่น กระดาษติดและวัสดุสิ้นเปลืองขาดหายไป

Note: เครื่องหมายดอกจัน (*) ถัดจากค่าจะแสดงถึงการตั้งค่าเริ่มต้นจากโรงงาน

คุณภาพ

Note: เครื่องหมายดอกจัน (*) ถัดจากค่าจะแสดงถึงการตั้งค่าเริ่มต้นจากโรงงาน

รายการเมนู	รายการเมนูย่อย	การตั้งค่า	รายละเอียด
โหมดการพิมพ์	ไม่มี	**สีขาว-ดำ** **สี***	ตั้งค่าวิธีการสร้างเนื้อหาสีของเครื่องพิมพ์
ความละเอียดในการพิมพ์	ไม่มี	**4800 CQ*** **1200 dpi**	ตั้งความละเอียดสำหรับงานพิมพ์ **Note: 4800 CQ** ให้งานพิมพ์คุณภาพสูงที่ความเร็วสูงสุด
ความเข้มของหมึก	ไม่มี	**1** ถึง **5** (4*)	กำหนดความจางหรือความเข้มของรูปข้อความ
ฮาล์ฟโทน	ไม่มี	**ปกติ*** **รายละเอียด**	เพิ่มความคมชัดของงานพิมพ์เพื่อให้ได้เส้นที่เรียบเนียนยิ่งขึ้นพร้อมขอบที่คมชัดขึ้น
ตัวบันทึกสี	ไม่มี	**ปิด*** **เปิด**	ลดปริมาณผงหมึกที่ใช้พิมพ์ภาพกราฟิกและภาพ **Note:** เมื่อตั้งเป็น **เปิด** การตั้งค่านี้จะแทนที่ค่าในการตั้งค่า **ความเข้มของหมึก**
ความสว่างของ RGB	ไม่มี	**-6** ถึง **6** (0*)	ปรับความสว่างของ RGB และวัตถุสีเทาทั้งหมดในหน้า **Note:** การตั้งค่านี้ไม่มีผลต่อไฟล์ที่ใช้ข้อกำหนดรายละเอียดสีมาตรฐาน CMYK
ความเปรียบต่างของ RGB	ไม่มี	**0** ถึง **5** (0*)	ปรับความเปรียบต่างของ RGB และวัตถุสีเทาทั้งหมดในหน้า **Note:** การตั้งค่านี้ไม่มีผลต่อไฟล์ที่ใช้ข้อกำหนดรายละเอียดสีมาตรฐาน CMYK

รายการเมนู	รายการเมนูย่อย	การตั้งค่า	รายละเอียด
ความอิ่มสีของ RGB	ไม่มี	**0** ถึง **5** (0*)	เก็บค่าสีขาว-ดำไว้ในระหว่างที่ปรับค่าสีของวัตถุทั้งหมดในหน้า **Note:** การตั้งค่านี้ไม่มีผลต่อไฟล์ที่ใช้ข้อกำหนดรายละเอียดสีมาตรฐาน CMYK
การสร้างภาพขั้นสูง	**ความสมดุลของสี**	**สีน้ำเงินเขียว** (0*) **สีม่วงแดง** (0*) **สีเหลือง** (0*) **สีดำ** (0*)	ปรับปริมาณผงหมึกที่ใช้สำหรับแต่ละสี
		รีเซตค่าเริ่มต้น	รีเซ็ตการตั้งค่าสีทั้งหมดเป็นค่าเริ่มต้น
	การปรับแก้สี	**ปิด** **อัตโนมัติ*** **ด้วยตนเอง**	แก้ไขการตั้งค่าสีที่ใช้พิมพ์เอกสาร **หมายเหตุ** • **ปิด**—จะกำหนดให้เครื่องพิมพ์รับการปรับแก้สีจากซอฟต์แวร์ • **อัตโนมัติ**—จะตั้งเครื่องพิมพ์ให้ใช้โปรไฟล์สีที่แตกต่างกันในวัตถุแต่ละชิ้นบนหน้าที่พิมพ์ • **ด้วยตนเอง**—ช่วยให้สามารถปรับแต่งการแปลงค่าสีมาตรฐาน RGB หรือ CMYK ที่นำไปใช้กับวัตถุแต่ละชิ้นบนหน้าที่พิมพ์ได้
	ตัวอย่างสี	**พิมพ์ตัวอย่างสี**	พิมพ์หน้าตัวอย่างสำหรับตารางการแปลงสี RGB และ CMYK แต่ละตารางที่ใช้ในเครื่องพิมพ์
	ปรับสี	**ปรับสี**	ปรับเทียบเครื่องพิมพ์เพื่อปรับค่าความแตกต่างของสีในงานพิมพ์
	การเปลี่ยนสีเฉพาะจุด	**ตั้งค่า CMYK แบบกำหนดเอง**	กำหนดค่า CMYK ที่ระบุให้กับสีพิเศษที่มีชื่อ 20 สี

การทำบัญชีงาน

Note: เครื่องหมายดอกจัน (*) ถัดจากค่าจะแสดงถึงการตั้งค่าเริ่มต้นจากโรงงาน

รายการเมนู	การตั้งค่า	รายละเอียด
การทำบัญชีงาน	**ปิด*** **เปิด**	ตั้งให้เครื่องพิมพ์สร้างบันทึกของงานพิมพ์ที่ได้รับ
ความถี่ของบันทึกข้อมูลบัญชีงาน	**ทุกวัน** **ทุกสัปดาห์** **ทุกเดือน***	ระบุความถี่ที่เครื่องพิมพ์จะสร้างไฟล์บันทึก
การดำเนินการบันทึกเมื่อสิ้นสุดความถี่	**ไม่มี*** **ส่งอีเมลบันทึกปัจจุบัน** **ส่งอีเมลและลบบันทึกปัจจุบัน** **โพสต์บันทึกปัจจุบัน** **โพสต์และลบบันทึกปัจจุบัน**	ระบุวิธีที่เครื่องพิมพ์จะดำเนินการเมื่อเกณฑ์ความถี่หมดอายุ **Note:** ค่าที่กำหนดไว้ใน **ความถี่ของบันทึกข้อมูลบัญชีงาน** จะกำหนดว่าจะดำเนินการนี้เมื่อใด
บันทึกใกล้ถึงระดับเต็ม	**เปิด*** (5MB) **ปิด**	ระบุขนาดสูงสุดของไฟล์บันทึกก่อนที่เครื่องพิมพ์จะดำเนินการ **บันทึกเมื่อใกล้เต็ม** **Note:** รายการเมนูนี้จะปรากฏขึ้นเมื่อติดตั้งไดรฟ์จัดเก็บข้อมูลแล้วเท่านั้น

รายการเมนู	การตั้งค่า	รายละเอียด
การดำเนินการบันทึกเมื่อใกล้เต็ม	**ไม่มี*** **ส่งอีเมลบันทึกปัจจุบัน** **ส่งอีเมลและลบบันทึกปัจจุบัน** **ส่งอีเมลและลบบันทึกที่เก่าที่สุด** **โพสต์บันทึกปัจจุบัน** **โพสต์และลบบันทึกปัจจุบัน** **โพสต์และลบบันทึกที่เก่าที่สุด** **ลบบันทึกปัจจุบัน** **ลบบันทึกที่เก่าที่สุด** **ลบทั้งหมด ยกเว้นรายการปัจจุบัน** **ลบบันทึกทั้งหมด**	ระบุวิธีที่เครื่องพิมพ์จะดำเนินการเมื่อไดรฟ์จัดเก็บข้อมูลใกล้เต็ม **Note:** ค่าที่กำหนดไว้ใน **บันทึกใกล้ถึงระดับเต็ม** จะกำหนดว่าจะดำเนินการนี้เมื่อใด
การดำเนินการบันทึกเมื่อเต็ม	**ไม่มี*** **ส่งอีเมลและลบบันทึกปัจจุบัน** **ส่งอีเมลและลบบันทึกที่เก่าที่สุด** **โพสต์และลบบันทึกปัจจุบัน** **โพสต์และลบบันทึกที่เก่าที่สุด** **ลบบันทึกปัจจุบัน** **ลบบันทึกที่เก่าที่สุด** **ลบทั้งหมด ยกเว้นรายการปัจจุบัน** **ลบบันทึกทั้งหมด**	ระบุว่าเครื่องพิมพ์จะดำเนินการอย่างไรเมื่อการใช้งานไดรฟ์จัดเก็บข้อมูลถึงขีดจำกัดสูงสุด (100MB)
URL ไปยังโพสต์ล็อก	การตั้งค่านี้กำหนดโดยผู้ใช้	ระบุตำแหน่งที่เครื่องพิมพ์จะโพสต์บันทึกการทำบัญชีงาน
ที่อยู่อีเมลสำหรับส่งบันทึกของระบบ	การตั้งค่านี้กำหนดโดยผู้ใช้	ระบุที่อยู่อีเมลที่เครื่องพิมพ์จะส่งบันทึกการทำบัญชีงาน

รายการเมนู	การตั้งค่า	รายละเอียด
รหัสนำหน้าไฟล์บันทึก	การตั้งค่านี้กำหนดโดยผู้ใช้	ระบุคำนำหน้าสำหรับไฟล์บันทึก **Note:** จะใช้ชื่อคอมพิวเตอร์แม่ข่ายปัจจุบันที่กำหนดไว้ในเมนู TCP/IP เป็นคำนำหน้าของไฟล์บันทึกเริ่มต้น

PDF

Note: เครื่องหมายดอกจัน (*) ถัดจากค่าจะแสดงถึงการตั้งค่าเริ่มต้นจากโรงงาน

รายการเมนู	การตั้งค่า	รายละเอียด
ปรับขนาดให้พอดี	**ปิด*** **เปิด**	ปรับขนาดเนื้อหาของหน้าให้พอดีกับขนาดกระดาษที่เลือก
คำอธิบายประกอบ	**การพิมพ์** **ไม่ต้องพิมพ์***	ระบุว่าจะพิมพ์คำอธิบายประกอบใน PDF หรือไม่
พิมพ์ข้อผิดพลาด PDF	**ปิด** **เปิด***	เปิดใช้งานการพิมพ์ข้อผิดพลาด PDF

PostScript

Note: เครื่องหมายดอกจัน (*) ถัดจากค่าจะแสดงถึงการตั้งค่าเริ่มต้นจากโรงงาน

รายการเมนู	การตั้งค่า	รายละเอียด
พิมพ์ข้อผิดพลาด PS	**ปิด*** **เปิด**	พิมพ์หน้าที่อธิบายข้อผิดพลาดการจำลองแบบของ PostScript® **Note:** เมื่อเกิดข้อผิดพลาด การประมวลผลของงานจะหยุดทำงาน เครื่องพิมพ์จะพิมพ์ข้อความแจ้งข้อผิดพลาดและจะล้างข้อมูลงานพิมพ์ที่เหลือทั้งหมด

รายการเมนู	การตั้งค่า	รายละเอียด
ความกว้างเส้นขั้นต่ำ	**1** ถึง **30** (2*)	ตั้งความกว้างขั้นต่ำของเส้น **Note:** งานที่พิมพ์ด้วยความละเอียด 1200 dpi จะใช้ค่าดังกล่าวโดยตรง
ล็อคโหมดเริ่มต้น PS	**ปิด** **เปิด***	ปิดใช้งานไฟล์ SysStart **Note:** การเปิดใช้งานไฟล์ SysStart ทำให้เครื่องพิมพ์หรือเครือข่ายตกอยู่ในความเสี่ยงด้านความปลอดภัย
การปรับภาพให้เรียบ	**ปิด*** **เปิด**	เพิ่มความเปรียบต่างและความคมชัดของภาพความละเอียดต่ำ **Note:** การตั้งค่านี้ไม่มีผลกระทบต่อภาพที่มีความละเอียด 300 dpi หรือสูงกว่า
ลำดับความสำคัญของฟอนต์	**ฟอนต์ที่ติดมากับเครื่องพิมพ์*** **แฟลช/ดิสก์**	กำหนดลำดับการค้นหาฟอนต์ **หมายเหตุ** • **ฟอนต์ที่ติดมากับเครื่องพิมพ์**—ตั้งค่าให้เครื่องพิมพ์ค้นหาฟอนต์ที่ต้องการในหน่วยความจำ ก่อนที่จะค้นหาในไดรฟ์จัดเก็บข้อมูล • **แฟลช/ดิสก์**—จะกำหนดให้เครื่องพิมพ์ค้นหาฟอนต์ที่ต้องการจากไดรฟ์จัดเก็บข้อมูลก่อนที่จะทำการค้นหาในหน่วยความจำของเครื่องพิมพ์ • รายการเมนูนี้จะปรากฏขึ้นเมื่อติดตั้งไดรฟ์จัดเก็บข้อมูลแล้วเท่านั้น
หมดเวลารอ	**ปิด** **เปิด***	เปิดใช้งานเครื่องพิมพ์เพื่อรอข้อมูลเพิ่มเติมก่อนยกเลิกงานพิมพ์ **Note:** เมื่อตั้งค่าเป็น**เปิด** ค่ามาตรฐานที่กำหนดมาจากโรงงานจะเท่ากับ 40 วินาที

PCL

รายการเมนู	การตั้งค่า	รายละเอียด
แหล่งฟอนต์	**ฟอนต์ที่ติดมากับเครื่องพิมพ์*** **ดิสก์** **ดาวน์โหลด** **แฟลช** **ฟอนต์การ์ด** **ทั้งหมด**	เลือกแหล่งที่มาที่มีการเลือกฟอนต์เริ่มต้น **หมายเหตุ** • **ดิสก์**—จะปรากฏขึ้นเมื่อมีการติดตั้งฮาร์ดดิสก์ที่มีฟอนต์และไม่มีข้อบกพร่อง ไม่มีการป้องกันการอ่าน/เขียนเท่านั้น • **ดาวน์โหลด**—จะปรากฏขึ้นเมื่อมีฟอนต์ที่ดาวน์โหลดแล้วอยู่ในหน่วยความจำของเครื่องพิมพ์เท่านั้น • **แฟลช**—จะปรากฏขึ้นเมื่อมีการติดตั้งหน่วยความจำแฟลชที่มีฟอนต์และไม่มีข้อบกพร่อง ไม่มีการป้องกันการอ่าน/เขียนเท่านั้น • **ฟอนต์การ์ด**—จะปรากฏขึ้นเมื่อมีการติดตั้งฟอนต์การ์ดที่ถูกต้องหรือมีการกำหนดค่าไดรฟ์จัดเก็บข้อมูลอัจฉริยะเท่านั้น
ชื่อฟอนต์	[List of available fonts] (**ผู้ส่งสาร***)	เลือกฟอนต์จากแหล่งฟอนต์ที่ระบุ

รายการเมนู	การตั้งค่า	รายละเอียด
ชุดสัญลักษณ์	[List of available symbol sets] (**10U PC-8***)	ระบุชุดสัญลักษณ์สำหรับชื่อฟอนต์แต่ละชื่อ **Note:** ชุดสัญลักษณ์คือชุดตัวอักษรและตัวเลข เครื่องหมายวรรคตอน และสัญลักษณ์พิเศษ ชุดสัญลักษณ์จะรองรับภาษาต่างๆ หรือโปรแกรมเฉพาะ เช่น สัญลักษณ์ทางคณิตศาสตร์สำหรับข้อความทางวิทยาศาสตร์
ระยะห่างตัวอักษร	**0.08-100.00** (10.00*)	ระบุระยะห่างตัวอักษรของฟอนต์ที่กำหนดตายตัวหรือฟอนต์ที่มีระยะห่างเล็กน้อย **Note:** รายการเมนูนี้หมายถึงจำนวนของตัวอักษรที่มีระยะห่างคงที่ในการพิมพ์แนวนอน
แนวการพิมพ์	**แนวตั้ง*** **แนวนอน** **แนวตั้งกลับด้าน** **แนวนอนกลับด้าน**	ระบุการวางแนวของข้อความและกราฟิกบนหน้า

รายการเมนู	การตั้งค่า	รายละเอียด
บรรทัดต่อหน้า	**1–255**	ระบุจำนวนบรรทัดข้อความสำหรับแต่ละหน้าที่พิมพ์ผ่านสตรีมข้อมูล PCL® **หมายเหตุ** • รายการเมนูนี้จะเปิดใช้งานการเว้นห่างตามแนวตั้งที่ทำให้พิมพ์จำนวนบรรทัดที่ร้องขอในระหว่างระยะขอบห่างตามค่าเริ่มต้นของหน้า • 60 คือการตั้งค่าเริ่มต้นจากโรงงานในสหรัฐ 64 คือการตั้งค่าเริ่มต้นจากโรงงานในทั่วโลก
ความกว้างเส้นขั้นต่ำ PCL5	**1–30** (2*)	ตั้งค่าความกว้างของเส้นคั่นน้อยสุดของงานที่พิมพ์ด้วยความละเอียด 1200 dpi ผ่านแบบจำลองที่เกี่ยวข้อง
ความกว้างเส้นขั้นต่ำ PCLXL	**1–30** (2*)	
ความกว้าง A4	**198 มม.*** **203 มม.**	ตั้งความกว้างของหน้าเชิงตรรกะบนกระดาษขนาด A4 **Note:** หน้าเชิงตรรกะคือพื้นที่ว่างบนหน้าจริงที่พิมพ์ข้อมูล
CR อัตโนมัติหลังจาก LF	**เปิด** **ปิด***	ตั้งให้เครื่องพิมพ์ขึ้นบรรทัดใหม่หลังคำสั่งควบคุมการเลื่อนบรรทัด **Note:** การขึ้นบรรทัดใหม่เป็นกลไกที่สั่งให้เครื่องพิมพ์เลื่อนเคอร์เซอร์ไปยังตำแหน่งแรกในบรรทัดเดียวกัน

รายการเมนู	การตั้งค่า	รายละเอียด
LF อัตโนมัติหลังจาก CR	**เปิด** **ปิด***	ตั้งให้เครื่องพิมพ์เลื่อนบรรทัดหลังคำสั่งควบคุมการขึ้นบรรทัดใหม่
กำหนดหมายเลขถาดใหม่	**กำหนดตัวป้อนกระดาษ MP** **กำหนดถาด** [x] **กำหนดกระดาษด้วยตนเอง** **กำหนด Envelope ด้วยตนเอง**	กำหนดค่าเครื่องพิมพ์ให้ทำงานร่วมกับไดรเวอร์การพิมพ์หรือแอปพลิเคชันแบบกำหนดเองอื่นๆ ซึ่งใช้การกำหนดแหล่งกระดาษชุดที่แตกต่างเพื่อร้องขอแหล่งกระดาษที่ระบุ เลือกจากตัวเลือกต่อไปนี้: **ปิด***—เครื่องพิมพ์จะใช้แหล่งกระดาษที่เป็นค่าเริ่มต้นจากโรงงาน **ไม่มี**—แหล่งกระดาษจะไม่สนใจคำสั่งเลือกการป้อนกระดาษ **0–199**—เลือกค่าตัวเลขเพื่อกำหนดค่าที่กำหนดเองให้กับแหล่งกระดาษ
	ดูค่าเริ่มต้นจากโรงงาน	แสดงค่าเริ่มต้นจากโรงงานที่กำหนดไว้สำหรับแหล่งกระดาษแต่ละแหล่ง
	นำค่ามาตรฐานกลับมาใช้	คืนค่ากำหนดหมายเลขถาดใหม่เป็นค่าเริ่มต้นจากโรงงาน
หมดเวลาพิมพ์	**ปิด** **เปิด*** (90)	ตั้งค่าเครื่องพิมพ์ให้สิ้นสุดงานพิมพ์หลังจากไม่มีการใช้งานตามระยะเวลาที่ระบุ

Note: เครื่องหมายดอกจัน (*) ถัดจากค่าจะแสดงถึงการตั้งค่าเริ่มต้นจากโรงงาน

ภาพ

Note: เครื่องหมายดอกจัน (*) ถัดจากค่าจะแสดงถึงการตั้งค่าเริ่มต้นจากโรงงาน

รายการเมนู	การตั้งค่า	รายละเอียด
ปรับขนาดให้พอดีอัตโนมัติ	**เปิด** **ปิด***	เลือกการตั้งค่าขนาดและการวางแนวกระดาษที่ดีที่สุดสำหรับภาพ **Note:** เมื่อตั้งเป็น **เปิด** รายการเมนูนี้จะแทนที่การตั้งค่าการปรับขนาดและการวางแนวสำหรับภาพ

รายการเมนู	การตั้งค่า	รายละเอียด
กลับด้าน	**ปิด*** **เปิด**	สลับภาพขาวดำ **Note:** จะใช้รายการเมนูนี้ไม่ได้กับรูปภาพแบบ GIF หรือ JPEG
การปรับขนาด	**พอดีที่สุด*** **ตรึงทางด้านซ้ายบน** **ตรึงกึ่งกลาง** **พอดีกับความสูง/ความกว้าง** **พอดีกับความสูง** **พอดีกับความกว้าง**	ปรับภาพให้พอดีกับพื้นที่ที่พิมพ์ได้ **Note:** เมื่อตั้งให้ **ปรับขนาดให้พอดีอัตโนมัติ** เป็น **เปิด**, **การปรับขนาด** จะถูกตั้งเป็น **พอดีที่สุด** โดยอัตโนมัติ
แนวการพิมพ์	**แนวตั้ง*** **แนวนอน** **แนวตั้งกลับด้าน** **แนวนอนกลับด้าน**	ระบุการวางแนวของข้อความและกราฟิกบนหน้า

กระดาษ

การกำหนดค่าถาด

Note: เครื่องหมายดอกจัน (*) ถัดจากค่าจะแสดงถึงการตั้งค่าเริ่มต้นจากโรงงาน

รายการเมนู	รายการเมนูย่อย	การตั้งค่า	รายละเอียด
แหล่งกระดาษเริ่มต้น	ไม่มี	**ถาด** [x] (1*) **ตัวป้อนกระดาษอเนกประสงค์** **กระดาษแบบป้อนด้วยตนเอง** **Envelope แบบป้อนด้วยตนเอง**	ตั้งแหล่งกระดาษเริ่มต้นสำหรับงานพิมพ์ทั้งหมด

รายการเมนู	รายการเมนูย่อย	การตั้งค่า	รายละเอียด
ขนาด/ประเภทของกระดาษ	**ถาด** [x] **ตัวป้อนกระดาษอเนกประสงค์** **กระดาษแบบป้อนด้วยตนเอง** **Envelope แบบป้อนด้วยตนเอง**	**ขนาด** **ประเภท**	ระบุขนาดหรือประเภทกระดาษที่ใส่ในแหล่งกระดาษแต่ละแหล่ง
ขนาดที่ใช้แทน	ไม่มี	**ปิด** **Statement/A5** **Letter/A4** **11 x 17/A3** **ที่แสดงรายการทั้งหมด**	ตั้งให้เครื่องพิมพ์ใช้ขนาดกระดาษที่กำหนดแทน หากไม่ได้ใส่ขนาดที่ต้องการในแหล่งกระดาษ **หมายเหตุ** • **ปิด**—จะแจ้งให้ผู้ใช้ใส่ขนาดกระดาษที่ต้องการ • **แสดงรายการทั้งหมด**—จะอนุญาตให้แทนที่ได้ทั้งหมด
กำหนดค่า MP	ไม่มี	**กลักกระดาษ*** **ด้วยตนเอง** **อันดับแรก**	กำหนดลักษณะการทำงานของตัวป้อนกระดาษอเนกประสงค์ **หมายเหตุ** • **กลักกระดาษ**—กำหนดค่าตัวป้อนกระดาษอเนกประสงค์เป็นแหล่งกระดาษโดยอัตโนมัติ • **แมนนวล**—จะตั้งค่าตัวป้อนกระดาษอเนกประสงค์สำหรับงานพิมพ์ที่ป้อนกระดาษด้วยตนเองเท่านั้น • **อันดับแรก**—กำหนดค่าตัวป้อนกระดาษอเนกประสงค์เป็นแหล่งกระดาษหลัก

การกำหนดค่าวัสดุพิมพ์

รายการเมนู	รายการเมนูย่อย	การตั้งค่า	รายละเอียด
หน่วยวัด	ไม่มี	**นิ้ว** **มิลลิเมตร**	ระบุหน่วยวัดสำหรับกระดาษยูนิเวอร์แซล **Note: นิ้ว** เป็นการตั้งค่าเริ่มต้นจากโรงงานในสหรัฐอเมริกา **มิลลิเมตร** เป็นค่ามาตรฐานที่กำหนดมาจากโรงงานในต่างประเทศ
การตั้งค่าแบบยูนิเวอร์แซล	**ถาดป้อนเอกสารทั้งหมด**	**ความกว้างภาพแนวตั้ง**	ตั้งความกว้างภาพแนวตั้งของกระดาษยูนิเวอร์แซล
		ความสูงภาพแนวตั้ง	ตั้งความสูงภาพแนวตั้งของกระดาษยูนิเวอร์แซล
		ทิศทางการป้อน (ขอบสั้น*)	ตั้งให้เครื่องพิมพ์ดึงกระดาษจากขอบสั้นหรือขอบยาว **Note:** จะปรากฏ **ขอบยาว** ขึ้นเมื่อขอบที่ยาวที่สุดสั้นกว่าความกว้างสูงสุดที่รองรับเท่านั้น
การตั้งค่าประเภทวัสดุพิมพ์	[List of paper types]	**พื้นผิว** **น้ำหนัก** **ทิศทางการใส่กระดาษ** **ส่งไปยังถาด**	ระบุพื้นผิว น้ำหนัก และการวางแนวกระดาษ

Note: เครื่องหมายดอกจัน (*) ถัดจากค่าจะแสดงถึงการตั้งค่าเริ่มต้นจากโรงงาน

การกำหนดค่าถาด

Note: เครื่องหมายดอกจัน (*) ถัดจากค่าจะแสดงถึงการตั้งค่าเริ่มต้นจากโรงงาน

รายการเมนู	การตั้งค่า	รายละเอียด
ถาดกระดาษออก	**ถาดมาตรฐาน*** **ถาด** [x]	ระบุถาดกระดาษออกสำหรับงานพิมพ์
กำหนดค่าถาด	**เมลบ็อกซ์*** **เชื่อมโยง** **เชื่อมโยงรายการที่เป็นทางเลือก** **การกำหนดประเภท**	กำหนดค่าโหมดการดำเนินงานสำหรับถาดกระดาษออก **หมายเหตุ** • **เมลบ็อกซ์**—ช่วยให้สามารถเลือกถาดมาตรฐานและถาดเสริมใดๆ แบบทีละรายการได้ • **เชื่อมโยง**—ช่วยให้ถาดกระดาษออกทั้งหมดเชื่อมโยงถึงกัน แม้จะเป็นถาดขนาดใหญ่ก็ตาม • **เชื่อมโยงรายการที่เป็นทางเลือก**—จัดการถาดเสริมทั้งหมดเป็นถาดกระดาษออกขนาดใหญ่หนึ่งถาด • **การกำหนดประเภท**—กำหนดประเภทกระดาษแต่ละประเภทในถาดหรือชุดถาดที่เชื่อมโยง
ชื่อถาดแบบกำหนดเอง	**ถาดมาตรฐาน** **ถาด** [x]	กำหนดชื่อสำหรับถาดแต่ละถาด

ไดรฟ์ USB

การพิมพ์แฟลชไดรฟ์

Note: เครื่องหมายดอกจัน (*) ถัดจากค่าจะแสดงถึงการตั้งค่าเริ่มต้นจากโรงงาน

รายการเมนู	การตั้งค่า	รายละเอียด
จำนวนสำเนา	**1** ถึง **9999** (1*)	ตั้งค่าจำนวนสำเนาของงานพิมพ์

รายการเมนู	การตั้งค่า	รายละเอียด
แหล่งกระดาษ	**ถาด** [x] (1*) **ตัวป้อนกระดาษอเนกประสงค์** **กระดาษแบบป้อนด้วยตนเอง** **Envelope แบบป้อนด้วยตนเอง**	กำหนดแหล่งกระดาษสำหรับงานพิมพ์
สี	**ปิด** **เปิด***	พิมพ์ไฟล์แฟลชไดร์ฟเป็นสี
เรียงหน้า	**ปิด [1,1,1,2,2,2]** **เปิด [1,2,1,2,1,2]***	เรียงหน้างานพิมพ์ตามลำดับ โดยเฉพาะอย่างยิ่งเมื่อพิมพ์งานหลายสำเนา
ด้าน	**1 ด้าน*** **2 ด้าน**	เลือกว่าจะพิมพ์บนกระดาษด้านเดียวหรือทั้งสองด้าน
ลวดเย็บ	**ปิด*** **เย็บกระดาษ 1 ครั้ง ที่มุมซ้ายบน** **เย็บกระดาษ 2 ครั้ง ที่ด้านซ้าย** **เย็บกระดาษ 1 ครั้ง ที่มุมขวาบน** **เย็บกระดาษ 2 ครั้ง ที่ด้านบน** **เย็บกระดาษ 1 ครั้ง ที่มุมซ้ายล่าง** **เย็บกระดาษ 2 ครั้ง ที่ด้านล่าง** **เย็บกระดาษ 1 ครั้ง ที่มุมขวาล่าง** **เย็บกระดาษ 2 ครั้ง ที่ด้านขวา**	ระบุตำแหน่งลวดเย็บสำหรับงานพิมพ์ทั้งหมด **Note: ลวดเย็บกระดาษ** จะปรากฏเมื่อมีการติดตั้งอุปกรณ์เย็บเล่มแบบลวดเย็บเท่านั้น
อุปกรณ์ตอกรู	**ปิด*** **2 รู** **3 รู** **4 รู**	ตั้งค่าโหมดการเจาะรูสำหรับงานพิมพ์ทั้งหมด **Note:** รายการเมนูนี้จะปรากฏขึ้นเมื่อติดตั้งอุปกรณ์เย็บเล่มแบบตอกลวดเย็บหรืออุปกรณ์เย็บเล่มแล้วเท่านั้น

รายการเมนู	การตั้งค่า	รายละเอียด
หน้าออฟเซต	**ไม่มี*** **ระหว่างสำเนา** **ระหว่างงาน**	ปรับค่าเอาต์พุตงานพิมพ์แต่ละงานหรืองานพิมพ์แต่ละสำเนา **หมายเหตุ** • **ระหว่างสำเนา**—จะปรับค่างานพิมพ์แต่ละสำเนาหากตั้งค่า**เรียงหน้า**ไว้ที่ **เปิด [1,2,1,2,1,2]** หากตั้งค่า**เรียงหน้า**เป็น **ปิด [1,1,1,2,2,2]** หน้าที่พิมพ์แต่ละชุดจะถูกปรับค่า เช่น หน้าทั้งหมดที่กำหนดเป็น 1 และหน้าทั้งหมดที่กำหนดเป็น 2 • **ระหว่างงาน**—จะตั้งค่าตำแหน่งการปรับค่าเหมือนกันสำหรับงานพิมพ์ทั้งหมดโดยไม่คำนึงถึงจำนวนสำเนาที่พิมพ์
รูปแบบการพลิกกระดาษ	**ขอบยาว*** **ขอบสั้น**	กำหนดว่าจะเย็บกระดาษด้านใดเมื่อทำการพิมพ์สองด้าน
จำนวนหน้าต่อด้าน	**ปิด*** **2 หน้าต่อหนึ่งด้าน** **3 หน้าต่อหนึ่งด้าน** **4 หน้าต่อหนึ่งด้าน** **6 หน้าต่อหนึ่งด้าน** **9 หน้าต่อหนึ่งด้าน** **12 หน้าต่อหนึ่งด้าน** **16 หน้าต่อหนึ่งด้าน**	พิมพ์ภาพของหน้าที่คุณต้องการหลายหน้าลงบนด้านเดียวของหน้ากระดาษ
จำนวนหน้าต่อการเรียงลำดับด้านข้าง	**แนวนอน*** **แนวนอนกลับด้าน** **แนวตั้งกลับด้าน** **แนวตั้ง**	ระบุการวางตำแหน่งของภาพหลายหน้าเมื่อใช้เมนูพิมพ์**หลายหน้าต่อด้าน**
จำนวนหน้าต่อการวางแนวด้านข้าง	**อัตโนมัติ*** **แนวนอน** **แนวตั้ง**	ระบุแนวการพิมพ์ของภาพหลายหน้าเมื่อใช้เมนูพิมพ์**หลายหน้าต่อด้าน**
จำนวนหน้าต่อขอบด้านข้าง	**ไม่มี*** **พื้นทึบ**	พิมพ์ขอบล้อมรอบรูปของหน้ากระดาษแต่ละหน้าเมื่อใช้เมนูพิมพ์**หลายหน้าต่อด้าน**

รายการเมนู	การตั้งค่า	รายละเอียด
แผ่นคั่น	**ปิด*** **ระหว่างสำเนา** **ระหว่างงาน** **ระหว่างหน้า**	แทรกแผ่นคั่นเปล่าเมื่อพิมพ์
แหล่งกระดาษของแผ่นคั่น	**ถาด** [x] (1*) **ตัวป้อนกระดาษอเนกประสงค์**	ระบุแหล่งกระดาษสำหรับแผ่นคั่น
หน้าว่าง	**ไม่ต้องพิมพ์*** **การพิมพ์**	พิมพ์หน้าว่างในงานพิมพ์

เครือข่าย/พอร์ต

ภาพรวมเครือข่าย

รายการเมนู	การตั้งค่า	รายละเอียด
อะแดปเตอร์ที่ใช้	**อัตโนมัติ*** **เครือข่ายมาตรฐาน** **ไร้สาย**	ระบุชนิดของการเชื่อมต่อเครือข่าย **Note: ไร้สาย**จะสามารถใช้ได้เฉพาะเมื่อเครื่องพิมพ์เชื่อมต่อกับเครือข่ายแบบไร้สายเท่านั้น
สถานะเครือข่าย	การตั้งค่านี้เป็นข้อมูลแบบอ่านอย่างเดียว	แสดงสถานะการเชื่อมต่อของเครือข่ายเครื่องพิมพ์
แสดงสถานะเครือข่ายบนเครื่องพิมพ์	**ปิด** **เปิด***	แสดงสถานะเครือข่ายบนส่วนแสดงผล
ความเร็ว, การพิมพ์สองด้าน	การตั้งค่านี้เป็นข้อมูลแบบอ่านอย่างเดียว	แสดงความเร็วของการ์ดเครือข่ายที่กำลังใช้งานอยู่
IPv4	การตั้งค่านี้เป็นข้อมูลแบบอ่านอย่างเดียว	แสดง IPv4 แอดเดรส
IPv6 แอดเดรสทั้งหมด	การตั้งค่านี้เป็นข้อมูลแบบอ่านอย่างเดียว	แสดง IPv6 แอดเดรสทั้งหมด

รายการเมนู	การตั้งค่า	รายละเอียด
รีเซ็ตเซิร์ฟเวอร์พิมพ์	**Start**	รีเซ็ตการเชื่อมต่อเครือข่ายที่ใช้งานอยู่ทั้งหมดบนเครื่องพิมพ์ **Note:** การตั้งค่านี้จะลบการตั้งค่าการกำหนดเครือข่ายทั้งหมด
หมดเวลางานสำหรับเครือข่าย	**ปิด** **เปิด*** (90 วินาที)	ตั้งเวลาก่อนที่เครื่องพิมพ์จะยกเลิกงานพิมพ์ในเครือข่าย
หน้าป้ายประกาศ	**ปิด*** **เปิด**	พิมพ์หน้าป้ายประกาศ
เปิดใช้งานการเชื่อมต่อเครือข่าย	**ปิด** **เปิด***	เปิดใช้งานเครื่องพิมพ์เพื่อเชื่อมต่อกับเครือข่าย
เปิดใช้งาน LLDP	**ปิด*** **เปิด**	แสดงสถานะเครือข่ายบนหน้าจอหลัก

Note: เครื่องหมายดอกจัน (*) ถัดจากค่าจะแสดงถึงการตั้งค่าเริ่มต้นจากโรงงาน

ไร้สาย

Note: เมนูนี้จะใช้ได้เฉพาะในเครื่องพิมพ์ที่เชื่อมต่อกับเครือข่าย Wi-Fi หรือเครื่องพิมพ์ที่มีอะแดปเตอร์เครือข่ายแบบไร้สาย

รายการเมนู	รายการเมนูย่อย	การตั้งค่า	รายละเอียด
ตั้งค่าบนแผงเครื่องพิมพ์	**เลือกเครือข่าย**	[List of available wireless networks]	กำหนดเครือข่ายแบบไร้สายที่เครื่องพิมพ์เชื่อมต่อ
	เพิ่มเครือข่าย Wi-Fi	**ชื่อเครือข่าย** **โหมดเครือข่าย (โครงสร้างพื้นฐาน*)** **โหมดรักษาความปลอดภัยไร้สาย (ปิดใช้งาน*)**	ป้อนชื่อเครือข่ายและประเภทเครือข่ายด้วยตนเอง

รายการเมนู	รายการเมนูย่อย	การตั้งค่า	รายละเอียด
Wi-Fi Protected Setup	ไม่มี	**เริ่มต้นวิธีการกดปุ่ม** **วิธีรหัส PIN เริ่มต้น**	สร้างเครือข่าย Wi - Fi และเปิดใช้งานการรักษาความปลอดภัยของเครือข่าย

รายการเมนู	รายการเมนูย่อย	การตั้งค่า	รายละเอียด
			หมายเหตุ • **เริ่มต้นวิธีการกดปุ่ม**จะเชื่อมต่อเครื่องพิมพ์เข้ากับเครือข่าย Wi-Fi เมื่อกดปุ่มทั้งบนเครื่องพิมพ์และจุดเข้าใช้งาน (เราเตอร์แบบไร้สาย) ภายในเวลาที่กำหนด

รายการเมนู	รายการเมนูย่อย	การตั้งค่า	รายละเอียด
			• **วิธีรหัส PIN เริ่มต้น**จะเชื่อมต่อเครื่องพิมพ์เข้ากับเครือข่าย Wi-Fi เมื่อป้อน PIN บนเครื่องพิมพ์เข้าในการตั้งค่าแบบไร้สายของจุดเข้าใช้งาน
โหมดเครือข่าย	ไม่มี	**ประเภท BSS** **โครงสร้างพื้นฐาน***	ระบุโหมดเครือข่าย
ความเข้ากันได้	ไม่มี	**802.11b/g/n (2.4GHz)*** **802.11a/b/g/n/ac (2.4GHz/5GHz)** **802.11a/n/ac (5GHz)**	ระบุมาตรฐานสำหรับเครือข่าย Wi-Fi **Note: 802.11a/b/g/n/ac (2.4GHz/5GHz)** และ **802.11a/n/ac (5GHz)** จะปรากฏขึ้นเมื่อติดตั้งตัวเลือก Wi-Fi เท่านั้น

รายการเมนู	รายการเมนูย่อย	การตั้งค่า	รายละเอียด
โหมดรักษาความปลอดภัยไร้สาย	ไม่มี	**ปิดใช้งานแล้ว*** **WPA2/WPA-Personal** **WPA2-Personal** **WPA3/WPA-Personal** **WPA3-Personal** **802.1x - RADIUS**	ตั้งค่าโหมดการรักษาความปลอดภัยสำหรับการเชื่อมต่อเครื่องพิมพ์กับอุปกรณ์ Wi-Fi
WPA2/WPA Personal	ไม่มี	**AES**	ใช้งานการรักษาความปลอดภัย Wi-Fi ผ่าน Wi-Fi Protected Access (WPA) **Note:** รายการเมนูนี้จะปรากฏขึ้นเมื่อตั้งค่า**โหมดการรักษาความปลอดภัยไร้สาย** เป็น **WPA2/WPA-Personal** เท่านั้น
ตั้งค่า PSK	ไม่มี	การตั้งค่านี้กำหนดโดยผู้ใช้	ตั้งค่ารหัสผ่านสำหรับการเชื่อมต่อ Wi-Fi ที่ปลอดภัย
WPA2-Personal	ไม่มี	**AES**	เปิดใช้การรักษาความปลอดภัย Wi-Fi ผ่าน WPA2 **Note:** รายการเมนูนี้จะปรากฏขึ้นเมื่อตั้งค่า**โหมดการรักษาความปลอดภัยไร้สาย** เป็น **WPA2-Personal** เท่านั้น

รายการเมนู	รายการเมนูย่อย	การตั้งค่า	รายละเอียด
โหมดเข้ารหัส 802.1x	ไม่มี	**WPA+** **WPA2*** **หมายเหตุ** • รายการเมนูนี้จะปรากฏขึ้นเมื่อตั้งค่า**โหมดการรักษาความปลอดภัยไร้สาย**เป็น**802.1x-RADIUS**เท่านั้น • คุณสามารถกำหนดค่า**802.1x-RADIUS**ได้จาก Embedded Web Server เท่านั้น	เปิดใช้การรักษาความปลอดภัย Wi-Fi ผ่านมาตรฐาน 802.1x
IPv4	**เปิดใช้งาน DHCP**	**เปิด*** **ปิด**	เปิดใช้งานและกำหนดค่าการตั้งค่า IPv4 ในเครื่องพิมพ์
	ตั้งค่า IP แอดเดรสแบบคงที่	**IP แอดเดรส** **เน็ตมาสก์** **เกตเวย์**	
IPv6	**เปิดใช้งาน IPv6**	**เปิด*** **ปิด**	เปิดใช้งานและกำหนดค่าการตั้งค่า IPv6 ในเครื่องพิมพ์

รายการเมนู	รายการเมนูย่อย	การตั้งค่า	รายละเอียด
	เปิดใช้งาน DHCPv6	**เปิด** **ปิด***	
	การกำหนดค่าแอดเดรสแบบไม่มีสถานะอัตโนมัติ	**เปิด*** **ปิด**	
	DNS เซิร์ฟเวอร์แอดเดรส	การตั้งค่านี้กำหนดโดยผู้ใช้	
	IPv6 แอดเดรสที่กำหนดด้วยตนเอง	การตั้งค่านี้กำหนดโดยผู้ใช้	
	เราเตอร์ IPv6 ที่กำหนดด้วยตนเอง	การตั้งค่านี้กำหนดโดยผู้ใช้	
	หมายเลขนำหน้าแอดเดรส	การตั้งค่านี้กำหนดโดยผู้ใช้	
	IPv6 แอดเดรสทั้งหมด	การตั้งค่านี้กำหนดโดยผู้ใช้	
	IPv6 แอดเดรสเราเตอร์ทั้งหมด	การตั้งค่านี้กำหนดโดยผู้ใช้	
แอดเดรสเครือข่าย	ไม่มี	**UAA** **LAA**	ดูแอดเดรสเครือข่าย
PCL SmartSwitch	ไม่มี	**ปิด** **เปิด***	ตั้งให้เครื่องพิมพ์สลับเป็นการจำลอง PCL โดยอัตโนมัติเมื่อจำเป็นโดยไม่คำนึงถึงภาษาเริ่มต้นของเครื่องพิมพ์ **Note:** หาก **PCL SmartSwitch** ถูกตั้งค่าเป็น **ปิด** เครื่องพิมพ์จะไม่ตรวจสอบข้อมูลที่เข้ามา และใช้ภาษาเริ่มต้นของเครื่องพิมพ์ที่ระบุไว้ในเมนู **การตั้งค่า**

รายการเมนู	รายการเมนูย่อย	การตั้งค่า	รายละเอียด
PS SmartSwitch	ไม่มี	**ปิด** **เปิด***	ตั้งให้เครื่องพิมพ์สลับเป็นการจำลอง PS โดยอัตโนมัติเมื่อจำเป็นโดยไม่คำนึงถึงภาษาเริ่มต้นของเครื่องพิมพ์ **Note:** หาก **PS SmartSwitch** ถูกตั้งค่าเป็น **ปิด** เครื่องพิมพ์จะไม่ตรวจสอบข้อมูลที่เข้ามา และใช้ภาษาเริ่มต้นของเครื่องพิมพ์ที่ระบุไว้ในเมนู **การตั้งค่า**
การบัฟเฟอร์งาน	ไม่มี	**เปิด** **ปิด***	จัดเก็บงานพิมพ์ไว้ในไดรฟ์จัดเก็บข้อมูลชั่วคราวก่อนพิมพ์ **Note:** รายการเมนูนี้จะปรากฏขึ้นเมื่อติดตั้งไดรฟ์จัดเก็บข้อมูลแล้วเท่านั้น

รายการเมนู	รายการเมนูย่อย	การตั้งค่า	รายละเอียด
Mac ค่าไบนารี PS	ไม่มี	**อัตโนมัติ*** **เปิด** **ปิด**	ตั้งให้เครื่องพิมพ์ประมวลผลงานพิมพ์การจำลองแบบ PostScript แบบไบนารีของ Macintosh **หมายเหตุ** • **เปิด** จะประมวลผลงานพิมพ์การจำลองแบบ PostScript แบบไบนารีแบบ Raw • **ปิด** จะกรองงานพิมพ์โดยใช้โปรโตคอลมาตรฐาน

Wi-Fi Direct

Note: เครื่องหมายดอกจัน (*) ถัดจากค่าจะแสดงถึงการตั้งค่าเริ่มต้นจากโรงงาน

รายการเมนู	การตั้งค่า	รายละเอียด
เปิดใช้งาน Wi-Fi Direct	**เปิด** **ปิด***	ตั้งค่าเครื่องพิมพ์เพื่อเชื่อมต่อกับอุปกรณ์ Wi-Fi โดยตรง
ชื่อ Wi-Fi Direct	การตั้งค่านี้กำหนดโดยผู้ใช้	ระบุชื่อเครือข่าย Wi-Fi Direct
รหัสผ่าน Wi-Fi Direct	การตั้งค่านี้กำหนดโดยผู้ใช้	ตั้งค่ารหัสผ่านเพื่อตรวจสอบความถูกต้องและตรวจสอบสิทธิ์ของผู้ใช้ในการเชื่อมต่อ Wi-Fi

รายการเมนู	การตั้งค่า	รายละเอียด
แสดงรหัสผ่านในหน้าการตั้งค่า	**ปิด** **เปิด***	แสดง**รหัสผ่าน Wi-Fi Direct** ใน**หน้าการตั้งค่าเครือข่าย**
หมายเลขช่องที่ต้องการ	**1** ถึง **11** **อัตโนมัติ***	ตั้งค่าช่องสัญญาณที่ต้องการของเครือข่าย Wi - Fi
IP แอดเดรสของเจ้าของกลุ่ม	การตั้งค่านี้กำหนดโดยผู้ใช้	ระบุ IP แอดเดรสของเจ้าของกลุ่ม:
ยอมรับการร้องขอปุ่มกดโดยอัตโนมัติ	**ปิด*** **เปิด**	ยอมรับคำขอการเชื่อมต่อกับเครือข่ายโดยอัตโนมัติ **Note:** การยอมรับเครื่องลูกข่ายโดยอัตโนมัติไม่ปลอดภัย

การจัดการบริการบนโทรศัพท์มือถือ

รายการเมนู	การตั้งค่า	รายละเอียด
เปิดใช้งาน IPP Print	**เปิด*** **ปิด**	เปิดใช้งานเครื่องพิมพ์บนเครือข่ายเพื่อพิมพ์งานโดยใช้ Internet Printing Protocol (IPP)
เปิดใช้งาน IPP Over USB	**เปิด*** **ปิด**	เปิดใช้งานเครื่องพิมพ์ USB เพื่อพิมพ์งานโดยใช้ IPP **Note:** โดยปกติ IPP จะได้รับการออกแบบสำหรับใช้กับเครื่องพิมพ์บนเครือข่าย
เปิดใช้งาน Mopria Discovery	**เปิด*** **ปิด**	เปิดใช้งานอุปกรณ์มือถือเพื่อสืบค้นเครื่องพิมพ์ที่ผ่านการรับรอง Mopria™

Note: เครื่องหมายดอกจัน (*) ถัดจากค่าจะแสดงถึงการตั้งค่าเริ่มต้นจากโรงงาน

อีเทอร์เน็ต

รายการเมนู	รายการเมนูย่อย	การตั้งค่า	รายละเอียด
ความเร็วเครือข่าย	ไม่มี	การตั้งค่านี้เป็นข้อมูลแบบอ่านอย่างเดียว	แสดงความเร็วของอะแดปเตอร์เครือข่ายที่ใช้งาน

รายการเมนู	รายการเมนูย่อย	การตั้งค่า	รายละเอียด
IPv4	**เปิดใช้งาน DHCP**	**เปิด*** **ปิด**	กำหนดค่าการตั้งค่า IPv4 **Note:** การตั้งค่านี้กำหนดโดยผู้ใช้
	ตั้งค่า IP แอดเดรสแบบคงที่	**IP แอดเดรส** **เน็ตมาสก์** **เกตเวย์**	
IPv6	**เปิดใช้งาน IPv6**	**เปิด*** **ปิด**	กำหนดค่าการตั้งค่า IPv6
	เปิดใช้งาน DHCPv6	**ปิด*** **เปิด**	
	การกำหนดค่าแอดเดรสแบบไม่มีสถานะอัตโนมัติ	**เปิด*** **ปิด**	
	DNS เซิร์ฟเวอร์แอดเดรส	การตั้งค่านี้กำหนดโดยผู้ใช้	
	IPv6 แอดเดรสที่กำหนดด้วยตนเอง	การตั้งค่านี้กำหนดโดยผู้ใช้	
	เราเตอร์ IPv6 ที่กำหนดด้วยตนเอง	การตั้งค่านี้กำหนดโดยผู้ใช้	
	หมายเลขนำหน้าแอดเดรส	**0–128** (64*)	
	IPv6 แอดเดรสทั้งหมด	การตั้งค่านี้เป็นข้อมูลแบบอ่านอย่างเดียว	
	IPv6 แอดเดรสเราเตอร์ทั้งหมด	การตั้งค่านี้เป็นข้อมูลแบบอ่านอย่างเดียว	
แอดเดรสเครือข่าย	ไม่มี	**UAA** **LAA**	ระบุแอดเดรสเครือข่าย

รายการเมนู	รายการเมนูย่อย	การตั้งค่า	รายละเอียด
PCL SmartSwitch	ไม่มี	**ปิด** **เปิด***	ตั้งให้เครื่องพิมพ์สลับเป็นการจำลอง PCL โดยอัตโนมัติเมื่อจำเป็น โดยไม่คำนึงถึงภาษาเริ่มต้นของเครื่องพิมพ์ **Note:** เมื่อปิดใช้งานการตั้งค่านี้ เครื่องพิมพ์จะไม่ตรวจสอบข้อมูลที่เข้ามา และใช้ภาษาเครื่องพิมพ์เริ่มต้นที่ระบุในเมนู **การตั้งค่า**
PS SmartSwitch	ไม่มี	**ปิด** **เปิด***	ตั้งค่าเครื่องพิมพ์ให้สลับเป็นการจำลองแบบ PostScript โดยอัตโนมัติเมื่อจำเป็น โดยไม่คำนึงถึงภาษาเริ่มต้นของเครื่องพิมพ์ **Note:** เมื่อปิดใช้งานการตั้งค่านี้ เครื่องพิมพ์จะไม่ตรวจสอบข้อมูลที่เข้ามา และใช้ภาษาเครื่องพิมพ์เริ่มต้นที่ระบุในเมนู **การตั้งค่า**
การบัฟเฟอร์งาน	ไม่มี	**ปิด*** **เปิด**	จัดเก็บงานไว้ในไดรฟ์จัดเก็บข้อมูลชั่วคราวก่อนพิมพ์ **Note:** รายการเมนูนี้จะปรากฏขึ้นเมื่อติดตั้งไดรฟ์จัดเก็บข้อมูลแล้วเท่านั้น

รายการเมนู	รายการเมนูย่อย	การตั้งค่า	รายละเอียด
Mac ค่าไบนารี PS	ไม่มี	**อัตโนมัติ*** **ปิด** **เปิด**	ตั้งให้เครื่องพิมพ์ประมวลผลงานพิมพ์การจำลองแบบ PostScript แบบไบนารีของ Macintosh **หมายเหตุ** • **อัตโนมัติ** จะประมวลผลงานพิมพ์จากคอมพิวเตอร์ที่ใช้ระบบปฏิบัติการ Windows หรือ Macintosh • **ปิด** จะกรองงานพิมพ์การจำลองแบบ PostScript โดยใช้โปรโตคอลมาตรฐาน
อีเทอร์เน็ตประหยัดพลังงาน	ไม่มี	**เปิด** **ปิด** **อัตโนมัติ***	ลดการใช้พลังงานเมื่อเครื่องพิมพ์ไม่ได้รับข้อมูลจากเครือข่ายอีเทอร์เน็ต

Note: เครื่องหมายดอกจัน (*) ถัดจากค่าจะแสดงถึงการตั้งค่าเริ่มต้นจากโรงงาน

TCP/IP

หมายเหตุ

- จะปรากฏเมนูนี้เฉพาะในเครื่องพิมพ์บนเครือข่ายหรือเครื่องพิมพ์ที่เชื่อมต่อเซิร์ฟเวอร์พิมพ์เท่านั้น
- เครื่องหมายดอกจัน (*) ถัดจากค่าจะแสดงถึงการตั้งค่าเริ่มต้นจากโรงงาน

รายการเมนู	การตั้งค่า	รายละเอียด
ตั้งชื่อโฮสต์	การตั้งค่านี้กำหนดโดยผู้ใช้	ตั้งชื่อคอมพิวเตอร์แม่ข่าย TCP/IP ปัจจุบัน
ชื่อโดเมน	การตั้งค่านี้กำหนดโดยผู้ใช้	ตั้งชื่อโดเมน
อนุญาตให้ DHCP/ BOOTP อัปเดตเซิร์ฟเวอร์ NTP	**เปิด*** **ปิด**	อนุญาตให้เครื่องลูกข่าย Dynamic Host Configuration Protocol (DHCP) และ BOOTstrap Protocol (BOOTP) อัปเดตการตั้งค่า NTP ของเครื่องพิมพ์
ชื่อการกำหนดค่าเป็นศูนย์	การตั้งค่านี้กำหนดโดยผู้ใช้	ระบุชื่อบริการสำหรับเครือข่ายการกำหนดค่าเป็นศูนย์
เปิดใช้งาน IP อัตโนมัติ	**ปิด** **เปิด***	กำหนด IP แอดเดรสโดยอัตโนมัติ
DNS เซิร์ฟเวอร์แอดเดรส	การตั้งค่านี้กำหนดโดยผู้ใช้	ระบุเซิร์ฟเวอร์แอดเดรส Domain Name System (DNS) ปัจจุบัน
สำรองข้อมูล DNS เซิร์ฟเวอร์แอดเดรส	การตั้งค่านี้กำหนดโดยผู้ใช้	ระบุเซิร์ฟเวอร์แอดเดรส DNS สำรอง
สำรองข้อมูล DNS เซิร์ฟเวอร์แอดเดรส 2		
สำรองข้อมูล DNS เซิร์ฟเวอร์แอดเดรส 3		
ลำดับการค้นหาโดเมน	การตั้งค่านี้กำหนดโดยผู้ใช้	ระบุรายชื่อโดเมนเพื่อค้นหาเครื่องพิมพ์และทรัพยากรที่อยู่ในโดเมนอื่นบนเครือข่าย
เปิดใช้งาน DDNS	**ปิด*** **เปิด**	อัปเดตการตั้งค่า DNS แบบไดนามิก
DDNS TTL	การตั้งค่านี้กำหนดโดยผู้ใช้	ระบุการตั้งค่า DDNS ปัจจุบัน
TTL เริ่มต้น		
เวลารีเฟรช DDNS		
เปิดใช้งาน mDNS	**ปิด** **เปิด***	อัปเดตการตั้งค่า DNS แบบหลายผู้รับ
WINS เซิร์ฟเวอร์แอดเดรส	การตั้งค่านี้กำหนดโดยผู้ใช้	ระบุเซิร์ฟเวอร์แอดเดรสสำหรับ Windows Internet Name Service (WINS)

รายการเมนู	การตั้งค่า	รายละเอียด
เปิดใช้งาน BOOTP	**ปิด*** **เปิด**	อนุญาตให้ BOOTP ระบุ IP แอดเดรสของเครื่องพิมพ์
รายการเซิร์ฟเวอร์ที่จำกัด	การตั้งค่านี้กำหนดโดยผู้ใช้	ระบุ IP แอดเดรสที่ได้รับอนุญาตให้สื่อสารกับเครื่องพิมพ์ผ่าน TCP/IP **หมายเหตุ** • ใช้เครื่องหมายจุลภาคคั่นระหว่างแต่ละ IP แอดเดรส • คุณสามารถเพิ่ม IP แอดเดรสได้สูงสุด 50 รายการ
ตัวเลือกรายการเซิร์ฟเวอร์ที่จำกัด	**บล็อคทุกพอร์ต*** **บล็อคการพิมพ์เท่านั้น** **บล็อคการพิมพ์และ HTTP เท่านั้น**	ระบุตัวเลือกการเข้าใช้สำหรับ IP แอดเดรสที่ไม่อยู่ในรายการ
MTU	**256** ถึง **1500 อีเธอร์เน็ต** (1500*)	ระบุพารามิเตอร์ยูนิตการส่งข้อมูลสูงสุด (MTU) สำหรับการเชื่อมต่อ TCP
พอร์ตพิมพ์แบบ Raw	**1** ถึง **65535** (9100*)	ระบุหมายเลขพอร์ต Raw สำหรับเครื่องพิมพ์ที่เชื่อมต่อบนเครือข่าย
ความเร็วสูงสุดของการรับส่งข้อมูลขาออก	**ปิด*** **เปิด**	ตั้งอัตราการถ่ายโอนสูงสุดของเครื่องพิมพ์ **Note:** เมื่อเปิดใช้งาน ตัวเลือกสำหรับการตั้งค่านี้คือ 100–1000000 กิโลบิต/วินาที
การรองรับ TLS	**เปิดใช้งาน TLSv1.0** (ปิด*) **เปิดใช้งาน TLSv1.1** (ปิด*) **เปิดใช้งาน TLSv1.2** (เปิด*)	เปิดใช้งานโปรโตคอล Transport Layer Security
รายการการเข้ารหัส SSL	การตั้งค่านี้กำหนดโดยผู้ใช้	ระบุอัลกอริธึมการเข้ารหัสที่จะใช้สำหรับการเชื่อมต่อ SSL หรือ TLS
รายการการเข้ารหัส TLSv1.3 SSL		

SNMP

หมายเหตุ

- จะปรากฏเมนูนี้เฉพาะในเครื่องพิมพ์บนเครือข่ายหรือเครื่องพิมพ์ที่เชื่อมต่อเซิร์ฟเวอร์พิมพ์เท่านั้น
- เครื่องหมายดอกจัน (*) ถัดจากค่าจะแสดงถึงการตั้งค่าเริ่มต้นจากโรงงาน

รายการเมนู	รายการเมนูย่อย	การตั้งค่า	รายละเอียด
SNMP เวอร์ชัน 1 และ 2c	**เปิดใช้งานแล้ว**	**ปิด** **เปิด***	กำหนดค่า Simple Network Management Protocol (SNMP) เวอร์ชัน 1 และ 2c เพื่อติดตั้งไดรเวอร์การพิมพ์และแอปพลิเคชัน
	ตั้งค่า SNMP ได้	**ปิด** **เปิด***	
	เปิดใช้งาน PPM MIB	**ปิด** **เปิด***	
	SNMP Community	การตั้งค่านี้กำหนดโดยผู้ใช้	
SNMP เวอร์ชัน 3	**เปิดใช้งานแล้ว**	**ปิด** **เปิด***	เปิดใช้งาน SNMP เวอร์ชัน 3 เพื่อติดตั้งและอัปเดตความปลอดภัยของเครื่องพิมพ์
	ชื่อบริบท	การตั้งค่านี้กำหนดโดยผู้ใช้	ป้อนชื่อบริบท
	ตั้งข้อมูลรับรองแบบอ่าน/เขียน	**ชื่อผู้ใช้** **รหัสผ่านการตรวจสอบความถูกต้อง** **รหัสผ่านความเป็นส่วนตัว**	ป้อนข้อมูลรับรองแบบอ่านและเขียนสำหรับ SNMP เวอร์ชัน 3
	ตั้งค่าข้อมูลรับรองแบบอ่านอย่างเดียว	**ชื่อผู้ใช้** **รหัสผ่านการตรวจสอบความถูกต้อง** **รหัสผ่านความเป็นส่วนตัว**	ป้อนข้อมูลรับรองแบบอ่านอย่างเดียวสำหรับ SNMP เวอร์ชัน 3
	แฮชการตรวจสอบความถูกต้อง	**MD5** **SHA1***	ตั้งค่าแฮชการตรวจสอบความถูกต้องที่เกี่ยวข้อง

รายการเมนู	รายการเมนูย่อย	การตั้งค่า	รายละเอียด
	ระดับการตรวจสอบความถูกต้องต่ำสุด	**ไม่มีการตรวจสอบความถูกต้อง ไม่มีการรักษาความเป็นส่วนตัว** **มีการตรวจสอบความถูกต้อง ไม่มีการรักษาความเป็นส่วนตัว** **มีการตรวจสอบความถูกต้อง มีการรักษาความเป็นส่วนตัว***	ตั้งค่าระดับการตรวจสอบความถูกต้องขั้นต่ำที่เกี่ยวข้อง
	อัลกอริธึมความเป็นส่วนตัว	**DES** **มาตรฐานการเข้ารหัสขั้นสูง AES-128***	ตั้งค่าอัลกอริทึมความเป็นส่วนตัวที่เกี่ยวข้อง

IPSec

> **Note:** จะปรากฏเมนูนี้เฉพาะในเครื่องพิมพ์บนเครือข่ายหรือเครื่องพิมพ์ที่เชื่อมต่อกับเซิร์ฟเวอร์พิมพ์เท่านั้น

รายการเมนู	การตั้งค่า	รายละเอียด
เปิดใช้งาน IPSec	**ปิด*** **เปิด**	เปิดใช้งาน Internet Protocol Security (IPSec)
การกำหนดค่าฐาน	**ค่าเริ่มต้น*** **ความเข้ากันได้** **ความปลอดภัย**	ตั้งการกำหนดค่าฐาน IPSec **Note:** จะปรากฏรายการเมนูนี้เมื่อตั้ง **เปิดใช้งาน IPSec** เป็น **เปิด** เท่านั้น
ข้อเสนอกลุ่ม DH (Diffie-Hellman)	**modp2048 (14)*** **modp3072 (15)** **modp4096 (16)** **modp6144 (17)**	ตั้งการกำหนดค่าฐาน IPSec **Note:** จะแสดงรายการเมนูนี้เมื่อตั้ง **การกำหนดค่าฐาน** เป็น **ความเข้ากันได้** เท่านั้น

รายการเมนู	การตั้งค่า	รายละเอียด
วิธีการเข้ารหัสที่เสนอ	**3DES** **มาตรฐานการเข้ารหัสขั้นสูง AES***	ตั้งวิธีการเข้ารหัส **Note:** จะแสดงรายการเมนูนี้เมื่อตั้ง **การกำหนดค่าฐาน** เป็น **ความเข้ากันได้** เท่านั้น
วิธีการตรวจสอบความถูกต้องที่เสนอ	**SHA1** **SHA256*** **SHA512**	ตั้งวิธีการตรวจสอบความถูกต้อง **Note:** จะแสดงรายการเมนูนี้เมื่อตั้ง **การกำหนดค่าฐาน** เป็น **ความเข้ากันได้** เท่านั้น
อายุการใช้งานของ IKE SA (ชั่วโมง)	**1** **2** **4** **8** **24***	ระบุระยะเวลาหมดอายุ IKE SA **Note:** จะปรากฏรายการเมนูนี้เมื่อตั้ง **การกำหนดค่าฐาน** เป็น **ความปลอดภัย** เท่านั้น
อายุการใช้งานของ IPSec SA (ชั่วโมง)	**1** **2** **4** **8** **24***	ระบุระยะเวลาหมดอายุ IPSec SA **Note:** จะปรากฏรายการเมนูนี้เมื่อตั้ง **การกำหนดค่าฐาน** เป็น **ความปลอดภัย** เท่านั้น
ใบรับรองอุปกรณ์ IPSec	**ค่าเริ่มต้น***	ระบุใบรับรอง IPSec **Note:** จะปรากฏรายการเมนูนี้เมื่อตั้ง **เปิดใช้งาน IPSec** เป็น **เปิด** เท่านั้น

รายการเมนู	การตั้งค่า	รายละเอียด
การเชื่อมต่อคีย์ที่แบ่งปันล่วงหน้าที่ได้รับการตรวจสอบสิทธิ์	**โฮสต์** [x]	กำหนดค่าการเชื่อมต่อที่ได้รับการตรวจสอบความถูกต้องของเครื่องพิมพ์ **Note:** จะปรากฏรายการเมนูเหล่านี้เมื่อตั้ง **เปิดใช้งาน IPSec** เป็น **เปิด** เท่านั้น
ใบรับรองการเชื่อมต่อที่ได้รับการตรวจสอบความถูกต้อง	**ที่อยู่**[x]**โฮสต์[/subnet]**	

Note: เครื่องหมายดอกจัน (*) ถัดจากค่าจะแสดงถึงการตั้งค่าเริ่มต้นจากโรงงาน

802.1x

หมายเหตุ

- จะปรากฏเมนูนี้เฉพาะในเครื่องพิมพ์บนเครือข่ายหรือเครื่องพิมพ์ที่เชื่อมต่อเซิร์ฟเวอร์พิมพ์เท่านั้น
- เครื่องหมายดอกจัน (*) ถัดจากค่าจะแสดงถึงการตั้งค่าเริ่มต้นจากโรงงาน

รายการเมนู	รายการเมนูย่อย	การตั้งค่า	รายละเอียด
ใช้งานอยู่	ไม่มี	**ปิด*** **เปิด**	ให้เครื่องพิมพ์เชื่อมต่อเครือข่ายที่ต้องมีการตรวจสอบสิทธิ์ก่อนอนุญาตการเข้าถึง
การตรวจสอบความถูกต้องของ 802.1x	**ชื่อล็อกอินของอุปกรณ์**	การตั้งค่านี้กำหนดโดยผู้ใช้	ระบุชื่อล็อกอินที่ไม่ซ้ำกัน
	รหัสผ่านล็อกอินของอุปกรณ์	การตั้งค่านี้กำหนดโดยผู้ใช้	ระบุรหัสผ่านที่ไม่ซ้ำกัน
	ตรวจสอบใบรับรองเซิร์ฟเวอร์	**เปิด*** **ปิด**	เปิดใช้งานตัวเลือกนี้เพื่อให้สามารถตรวจสอบใบรับรองการรักษาความปลอดภัยบนเซิร์ฟเวอร์ตรวจสอบความถูกต้อง
	เปิดใช้การบันทึกเหตุการณ์	**เปิด** **ปิด***	เปิดใช้งานเครื่องพิมพ์เพื่อบันทึกในบันทึกการเชื่อมต่อ

รายการเมนู	รายการเมนูย่อย	การตั้งค่า	รายละเอียด
	ใบรับรองอุปกรณ์ 802.1x	**ค่าเริ่มต้น***	เลือกใบรับรองดิจิตอลที่คุณต้องการใช้ **Note:** หากมีการติดตั้งใบรับรองเพียงรายการเดียว จะมีเพียงตัวเลือก **ค่าเริ่มต้น** เท่านั้นที่ปรากฏขึ้น
กลไกการตรวจสอบความถูกต้อง	**EAP - MD5**	**เปิด*** **ปิด**	เปิดใช้งานเฟรมเวิร์ก Extensible Authentication Protocol (EAP) MD5
	EAP - MSCHAPv2	**เปิด*** **ปิด**	เปิดใช้งานวิธีการตรวจสอบความถูกต้อง EAP Microsoft Challenge Handshake Authentication Protocol (MSCHAP) เวอร์ชัน 2
	LEAP	**เปิด*** **ปิด**	เปิดใช้งาน Lightweight Extensible Authentication Protocol (LEAP) ซึ่งเป็นเวอร์ชันที่ได้รับการแก้ไขของ MSCHAP
	PEAP	**เปิด*** **ปิด**	เปิดใช้งาน Protected Extensible Authentication Protocol (PEAP) ซึ่งเป็นวิธีการที่ให้การตรวจสอบความถูกต้องที่ปลอดภัยมากขึ้นสำหรับ 802.11 WLAN PEAP รองรับการควบคุมการเข้าถึงพอร์ต 802.1x
	EAP - TLS	**เปิด*** **ปิด**	เปิดใช้งาน EAP Transport Layer Security (TLS) ซึ่งเป็นโปรโตคอลที่เครื่องลูกข่ายและเซิร์ฟเวอร์ตรวจสอบความถูกต้องซึ่งกันและกันโดยใช้ใบรับรองดิจิตอล
	EAP - TTLS	**เปิด*** **ปิด**	เปิดใช้งาน EAP tunneled Transport Layer Security (TLS) ซึ่งเป็นโปรโตคอลที่คล้ายคลึงกับ EAP_TLS ยกเว้นรายการที่เซิร์ฟเวอร์มีเพียงใบรับรองที่ตรวจสอบความถูกต้องกับเครื่องลูกข่ายก่อนเท่านั้น
	วิธีการตรวจสอบความถูกต้องของ TTLS	**CHAP** **MSCHAP** **MSCHAPv2*** **PAP**	เลือกวิธีการ EAP TTLS ที่ใช้สำหรับอุปกรณ์ของคุณ

การกำหนดค่า LPD

หมายเหตุ

- จะปรากฏเมนูนี้เฉพาะในเครื่องพิมพ์บนเครือข่ายหรือเครื่องพิมพ์ที่เชื่อมต่อเซิร์ฟเวอร์พิมพ์เท่านั้น
- เครื่องหมายดอกจัน (*) ถัดจากค่าจะแสดงถึงการตั้งค่าเริ่มต้นจากโรงงาน

รายการเมนู	การตั้งค่า	รายละเอียด
หมดเวลา LPD	**0** ถึง **665535 วินาที** (90*)	ตั้งค่าการหมดเวลาเพื่อหยุดเซิร์ฟเวอร์ Line Printer Daemon (LPD) ไม่ให้รองานพิมพ์ที่ค้างหรือไม่ถูกต้องอย่างไม่จำกัดเวลา
หน้าป้ายประกาศ LPD	**ปิด*** **เปิด**	พิมพ์หน้าป้ายประกาศสำหรับงานพิมพ์ LPD ทั้งหมด **Note:** หน้าป้ายประกาศคือหน้าแรกของงานพิมพ์ที่ใช้เป็นตัวแยกงานพิมพ์และระบุผู้สร้างคำของงานพิมพ์
หน้าท้ายของ LPD	**ปิด*** **เปิด**	พิมพ์หน้าท้ายสำหรับงานพิมพ์ LPD ทั้งหมด **Note:** หน้าท้ายคือหน้าสุดท้ายของงานพิมพ์
การแปลงค่าการปัดแคร่ของ LPD	**ปิด*** **เปิด**	เปิดใช้งานการเลื่อนไปบรรทัดใหม่ **Note:** การขึ้นบรรทัดใหม่เป็นกลไกที่สั่งให้เครื่องพิมพ์เลื่อนเคอร์เซอร์ไปยังตำแหน่งแรกในบรรทัดเดียวกัน

การตั้งค่า HTTP/FTP

Note: เครื่องหมายดอกจัน (*) ถัดจากค่าจะแสดงถึงการตั้งค่าเริ่มต้นจากโรงงาน

รายการเมนู	รายการเมนูย่อย	การตั้งค่า	รายละเอียด
พร็อกซี่	**IP แอดเดรสของพร็อกซี่ HTPP**	การตั้งค่านี้กำหนดโดยผู้ใช้	กำหนดค่าการตั้งค่าเซิร์ฟเวอร์ HTTP

รายการเมนู	รายการเมนูย่อย	การตั้งค่า	รายละเอียด
	พอร์ต IP เริ่มต้นของ HTTP	การตั้งค่านี้กำหนดโดยผู้ใช้	กำหนดค่าแอดเดรสของพอร์ต IP เริ่มต้นของ HTTP **Note:** พอร์ตเริ่มต้นของโรงงานสำหรับ HTTP คือ 80
	IP แอดเดรสพร็อกซี FTP	การตั้งค่านี้กำหนดโดยผู้ใช้	กำหนดค่าการตั้งค่า FTP
	พอร์ต IP เริ่มต้นของ FTP	การตั้งค่านี้กำหนดโดยผู้ใช้	กำหนดค่าแอดเดรสของพอร์ต IP เริ่มต้นของ FTP **Note:** พอร์ตเริ่มต้นของโรงงานสำหรับ HTTP คือ 21
	การตรวจสอบความถูกต้อง	**ไม่มี** **อัตโนมัติ*** **พื้นฐาน** **Digest** **NTLM**	ระบุข้อมูลรับรองสำหรับการตรวจสอบความถูกต้อง
	ชื่อผู้ใช้	การตั้งค่านี้กำหนดโดยผู้ใช้	ระบุชื่อผู้ใช้ที่ไม่ซ้ำกัน
	รหัสผ่าน	การตั้งค่านี้กำหนดโดยผู้ใช้	ระบุรหัสผ่านที่ไม่ซ้ำกัน
	โดเมนภายใน	การตั้งค่านี้กำหนดโดยผู้ใช้	ระบุชื่อโดเมนสำหรับเซิร์ฟเวอร์ HTTP และ FTP
การตั้งค่าอื่นๆ	**เปิดใช้งานเซิร์ฟเวอร์ HTTP**	**เปิด*** **ปิด**	เข้าใช้ Embedded Web Server เพื่อตรวจสอบและจัดการเครื่องพิมพ์
	เปิดใช้งาน HTTPS	**เปิด*** **ปิด**	เปิดใช้ Hypertext Transfer Protocol Secure (HTTPS) เพื่อเข้ารหัสการถ่ายโอนข้อมูลระหว่างเซิร์ฟเวอร์พิมพ์
	บังคับการเชื่อมต่อ HTTPS	**เปิด** **ปิด***	บังคับให้เครื่องพิมพ์ใช้การเชื่อมต่อ HTTPS
	เปิดใช้งาน FTP/TFTP	**เปิด*** **ปิด**	ส่งไฟล์โดยใช้ FTP/TFTP

รายการเมนู	รายการเมนูย่อย	การตั้งค่า	รายละเอียด
	ใบรับรองอุปกรณ์ HTTPS	**ค่าเริ่มต้น***	ดูใบรับรองอุปกรณ์ HTTP ที่ใช้กับเครื่องพิมพ์
	หมดเวลาสำหรับคำขอ HTTP/FTP	**1** ถึง **299 วินาที** (30*)	ระบุระยะเวลาก่อนที่การเชื่อมต่อเซิร์ฟเวอร์จะหยุดลง
	ลองอีกครั้งสำหรับคำขอ HTTP/FTP	**1** ถึง **299 วินาที** (3*)	ตั้งจำนวนครั้งที่จะลองใหม่เพื่อเชื่อมต่อกับเซิร์ฟเวอร์ HTTP/FTP

ThinPrint

รายการเมนู	การตั้งค่า	รายละเอียด
เปิดใช้งาน ThinPrin t	**ปิด*** **เปิด**	พิมพ์โดยใช้ ThinPrint
หมายเลขพอร์ต	**4000-4999** (4000*)	ตั้งค่าหมายเลขพอร์ตสำหรับเซิร์ฟเวอร์ ThinPrint
แบนด์วิดท์ (บิต/วินาที)	**100-1000000** (0*)	ตั้งค่าความเร็วการส่งข้อมูลในสภาพแวดล้อม ThinPrint
ขนาดแพ็คเกต (kbytes)	**0–64000** (0*)	ตั้งค่าขนาดแพ็คเกตสำหรับการส่งข้อมูล

Note: เครื่องหมายดอกจัน (*) ถัดจากค่าจะแสดงถึงการตั้งค่าเริ่มต้นจากโรงงาน

USB

Note: เครื่องหมายดอกจัน (*) ถัดจากค่าจะแสดงถึงการตั้งค่าเริ่มต้นจากโรงงาน

รายการเมนู	การตั้งค่า	รายละเอียด
PCL SmartSwitch	**ปิด** **เปิด***	ตั้งให้เครื่องพิมพ์สลับเป็นการจำลอง PCL เมื่อจำเป็นสำหรับงานพิมพ์ที่รับผ่านพอร์ต USB โดยไม่คำนึงถึงภาษาเริ่มต้นของเครื่องพิมพ์ **Note:** เมื่อปิดใช้งานการตั้งค่านี้ เครื่องพิมพ์จะไม่ตรวจสอบข้อมูลที่เข้ามาและใช้ภาษาเครื่องพิมพ์เริ่มต้นที่ระบุในเมนู **การตั้งค่า**

รายการเมนู	การตั้งค่า	รายละเอียด
PS SmartSwitch	**ปิด** **เปิด***	ตั้งค่าเครื่องพิมพ์ให้สลับเป็นการจำลองแบบ PostScript เมื่อจำเป็นสำหรับงานพิมพ์ที่ได้รับผ่านพอร์ต USB โดยไม่คำนึงถึงภาษาเริ่มต้นของเครื่องพิมพ์ **Note:** เมื่อปิดใช้งานการตั้งค่านี้ เครื่องพิมพ์จะไม่ตรวจสอบข้อมูลที่เข้ามาและใช้ภาษาเครื่องพิมพ์เริ่มต้นที่ระบุในเมนู **การตั้งค่า**
การบัฟเฟอร์งาน	**ปิด*** **เปิด**	จัดเก็บงานไว้ในไดรฟ์จัดเก็บข้อมูลชั่วคราวก่อนพิมพ์ **Note:** รายการเมนูนี้จะปรากฏขึ้นเมื่อติดตั้งไดรฟ์จัดเก็บข้อมูลแล้วเท่านั้น
Mac ค่าไบนารี PS	**อัตโนมัติ*** **เปิด** **ปิด**	ตั้งให้เครื่องพิมพ์ประมวลผลงานพิมพ์การจำลองแบบ PostScript แบบไบนารีของ Macintosh **หมายเหตุ** • **อัตโนมัติ**—จะประมวลผลงานพิมพ์จากคอมพิวเตอร์ที่ใช้ระบบปฏิบัติการ Windows หรือ Macintosh • **ปิด**— ะกรองงานพิมพ์การจำลองแบบ PostScript โดยใช้โปรโตคอลมาตรฐาน
เปิดใช้งานพอร์ต USB	**ปิด** **เปิด***	เปิดใช้งานพอร์ต USB ด้านหน้าและด้านหลัง

จำกัดการเข้าถึงจากเครือข่ายภายนอก

รายการเมนู	การตั้งค่า	รายละเอียด
จำกัดการเข้าถึงจากเครือข่ายภายนอก	**ปิด*** **เปิด**	จำกัดการเข้าถึงไซต์เครือข่าย
ที่อยู่เครือข่ายภายนอก	การตั้งค่านี้กำหนดโดยผู้ใช้	ระบุแอดเดรสเครือข่ายที่จำกัดการเข้าถึง
ที่อยู่อีเมลสำหรับการแจ้งเตือน	การตั้งค่านี้กำหนดโดยผู้ใช้	ระบุที่อยู่อีเมลเพื่อส่งการแจ้งเตือนเหตุการณ์ที่บันทึกไว้

รายการเมนู	การตั้งค่า	รายละเอียด
ความถี่ค่า Ping	**1–300** (10*)	ระบุช่วงเวลาการสืบค้นเครือข่ายเป็นวินาที
เรื่อง	การตั้งค่านี้กำหนดโดยผู้ใช้	ระบุหัวเรื่องและข้อความการแจ้งเตือนทางอีเมล
ข้อความ		

Note: เครื่องหมายดอกจัน (*) ถัดจากค่าจะแสดงถึงการตั้งค่าเริ่มต้นจากโรงงาน

การรักษาความปลอดภัย

วิธีเข้าสู่ระบบ

จัดการการอนุญาต

รายการเมนู	การตั้งค่า	รายละเอียด
การเข้าถึงฟังก์ชัน	**เข้าถึงสมุดที่อยู่ในแอปพลิเคชัน** **แก้ไขสมุดที่อยู่** **จัดการทางลัด** **สร้างโปรไฟล์** **จัดการบุ๊คมาร์ค** **การพิมพ์แฟลชไดรฟ์** **การพิมพ์สีจากแฟลชไดรฟ์** **การเข้าถึงงานที่ระงับไว้** **ใช้โปรไฟล์** **ยกเลิกงานที่อุปกรณ์** **เปลี่ยนภาษา** **โปรโตคอลการพิมพ์ทางอินเทอร์เน็ต (IPP)** **พิมพ์ขาวดำ** **พิมพ์สี**	ระบุฟังก์ชันของเครื่องพิมพ์ที่ผู้ใช้สามารถเข้าถึงได้ **Note:** รายการเมนูบางอย่างจะปรากฏขึ้นเมื่อติดตั้งไดรฟ์จัดเก็บข้อมูลแล้วเท่านั้น

รายการเมนู	การตั้งค่า	รายละเอียด
เมนูด้านการดูแลระบบ	**เมนูการรักษาความปลอดภัย** **เมนูเครือข่าย/พอร์ต** **เมนูกระดาษ** **เมนูรายงาน** **เมนูการกำหนดค่าฟังก์ชัน** **เมนูวัสดุสิ้นเปลือง** **เมนูการ์ดตัวเลือก** **เมนู SE** **เมนูอุปกรณ์**	ควบคุมการเข้าใช้การตั้งค่าเมนูเครื่องพิมพ์
การจัดการอุปกรณ์	**การจัดการระยะไกล** **การอัปเดตเฟิร์มแวร์** **การกำหนดค่าแอปพลิเคชัน** **การเข้าถึง Embedded Web Server** **นำเข้า / ส่งออกการตั้งค่าทั้งหมด** **การลบข้อมูลไม่สามารถใช้งานได้** **การลงทะเบียนบริการระบบคลาวด์**	ระบุฟังก์ชัน**การจัดการอุปกรณ์**ที่ผู้ใช้สามารถเข้าถึงได้
แอปพลิเคชัน	**แอปพลิเคชันใหม่** **การแสดงสไลด์** **เปลี่ยนภาพพื้นหลัง** **ภาพพักหน้าจอ**	ควบคุมการเข้าใช้งานแอปพลิเคชันเครื่องพิมพ์

บัญชีในเครื่อง

รายการเมนู	รายการเมนูย่อย	การตั้งค่า	รายละเอียด
จัดการกลุ่ม/การอนุญาต	**เพิ่มกลุ่ม**	การตั้งค่านี้กำหนดโดยผู้ใช้	ระบุกลุ่มที่สามารถเข้าถึงฟังก์ชันต่างๆ ของเครื่องพิมพ์ เมนูด้านการดูแลระบบ ตัวเลือกการจัดการเครื่องพิมพ์ และแอปพลิเคชันต่างๆ
	ผู้ใช้ทั้งหมด	**นำเข้าส่วนควบคุมการเข้าใช้งาน**	นำเข้าส่วนควบคุมการเข้าใช้งานจากบัญชีที่ลงทะเบียนในเครื่องพิมพ์

รายการเมนู	รายการเมนูย่อย	การตั้งค่า	รายละเอียด
เพิ่มผู้ใช้	**ชื่อผู้ใช้/รหัสผ่าน** **ชื่อผู้ใช้** **รหัสผ่าน** **รหัส PIN**	การตั้งค่านี้กำหนดโดยผู้ใช้	เพิ่มผู้ใช้และระบุวิธีเข้าสู่ระบบเครื่องพิมพ์

วิธีเข้าสู่ระบบค่าเริ่มต้น

Note: เมนูนี้จะปรากฏขึ้นก็ต่อเมื่อกำหนดค่าเมนู**บัญชีในเครื่อง**แล้ว

รายการเมนู	การตั้งค่า	รายละเอียด
Control Panel	**ชื่อผู้ใช้/รหัสผ่าน** **ชื่อผู้ใช้** **รหัสผ่าน** **รหัส PIN**	ระบุวิธีเข้าสู่ระบบเริ่มต้นเพื่อเข้าถึงแผงควบคุม
บราวเซอร์	**ชื่อผู้ใช้/รหัสผ่าน** **ชื่อผู้ใช้** **รหัสผ่าน** **รหัส PIN**	ระบุวิธีเข้าสู่ระบบเริ่มต้นเพื่อเข้าถึงบราวเซอร์

กำหนดเวลาอุปกรณ์ USB

รายการเมนู	รายการเมนูย่อย	การตั้งค่า	รายละเอียด
กำหนดเวลา	**เพิ่มกำหนดเวลาใหม่**	**บันทึกกำหนดเวลา** **การดำเนินการ** **วัน** **เวลา**	กำหนดเวลาการเข้าถึงพอร์ต USB ด้านหน้า

บันทึกการตรวจประเมินความปลอดภัย

รายการเมนู	การตั้งค่า	รายละเอียด
เปิดใช้การตรวจประเมิน	**ปิด*** **เปิด**	ตั้งค่าเครื่องพิมพ์ให้บันทึกเหตุการณ์ในบันทึกการตรวจประเมินความปลอดภัยและ Syslog ระยะไกล
เปิดใช้งาน Syslog ระยะไกล	**ปิด*** **เปิด**	ตั้งค่าเครื่องพิมพ์ให้ส่งบันทึกการตรวจประเมินไปยังเซิร์ฟเวอร์ระยะไกล
เซิร์ฟเวอร์ Syslog ระยะไกล	การตั้งค่านี้กำหนดโดยผู้ใช้	ระบุเซิร์ฟเวอร์ Syslog ระยะไกล
พอร์ต Syslog ระยะไกล	**1–65535** (514*)	ระบุพอร์ตที่เครื่องพิมพ์ใช้เมื่อส่งบันทึกเหตุการณ์ไปยังเซิร์ฟเวอร์ระยะไกล
วิธีการ Syslog ระยะไกล	**UDP ปกติ*** **Stunnel**	ระบุโปรโตคอลที่เครื่องพิมพ์ใช้เมื่อส่งบันทึกเหตุการณ์ไปยังเซิร์ฟเวอร์ระยะไกล

รายการเมนู	การตั้งค่า	รายละเอียด
สิ่งอำนวยความสะดวก Syslog ระยะไกล	**0 - ข้อความเคอร์เนล** **1 - ข้อความระดับผู้ใช้** **2 - ระบบเมล** **3 - ดีมอนระบบ** **4 - ข้อความการรักษาความปลอดภัย/การอนุญาต*** **5 - ข้อความที่ Syslogd สร้างขึ้นภายใน** **6 - ระบบย่อยของ Line Printer** **7 - ระบบย่อยของข่าวบนเครือข่าย** **8 - ระบบย่อย UUCP** **9 - ดีมอนดำเนินคำสั่งตามเวลา** **10 - ข้อความเกี่ยวกับความปลอดภัย/การอนุญาต** **11 - ดีมอน FTP** **12 - ระบบย่อย NTP** **13 - การตรวจประเมินบันทึก** **14 - การแจ้งเตือนบันทึก** **15 - ดีมอนดำเนินคำสั่งตามเวลา** **16 - การใช้งานในพื้นที่ 0 (local0)** **17- การใช้งานในพื้นที่ 1 (local1)** **18 - การใช้งานในพื้นที่ 2 (local2)** **19 - การใช้งานในพื้นที่ 3 (local3)** **20 - การใช้งานในพื้นที่ 4 (local4)** **21 - การใช้งานในพื้นที่ 5 (local5)** **22 - การใช้งานในพื้นที่ 6 (local6)** **23 - การใช้งานในพื้นที่ 7 (local7)**	ระบุค่าสถานที่ที่เครื่องพิมพ์ใช้เมื่อส่งบันทึกเหตุการณ์ไปยังเซิร์ฟเวอร์ syslog ระยะไกล

รายการเมนู	การตั้งค่า	รายละเอียด
ความรุนแรงของเหตุการณ์ที่จะบันทึก	**0 - ฉุกเฉิน** **1 - การแจ้งเตือน** **2 - สำคัญมาก** **3 - ข้อผิดพลาด** **4 - คำเตือน*** **5 - ประกาศ** **6 - แจ้งให้ทราบ** **7 - ดีบัก**	ระบุค่าความรุนแรงของแต่ละเหตุการณ์
เหตุการณ์ที่ไม่ได้บันทึก Syslog ระยะไกล	**ปิด*** **เปิด**	ตั้งค่าเครื่องพิมพ์ให้ส่งเหตุการณ์ที่เกี่ยวข้องใดๆ
ที่อยู่อีเมลของผู้ดูแลระบบ	การตั้งค่านี้กำหนดโดยผู้ใช้	ระบุที่อยู่อีเมลของผู้ดูแลระบบเครื่องพิมพ์ที่ได้รับแจ้งถึงเหตุการณ์ในบันทึกบางอย่าง
ส่งอีเมลการแจ้งเตือนการล้างบันทึก	**ปิด*** **เปิด**	ตั้งค่าเครื่องพิมพ์ให้ส่งอีเมลไปยังผู้ดูแลระบบทุกครั้งที่มีการลบบันทึก
ส่งอีเมลการแจ้งเตือนการปิดทับบันทึก	**ปิด*** **เปิด**	ตั้งค่าเครื่องพิมพ์ให้ส่งอีเมลถึงผู้ดูแลระบบเมื่อมีการปิดทับรายการบันทึก
บันทึกลักษณะการทำงานทั้งหมด	**ปิดทับรายการที่เก่าที่สุด*** **ส่งบันทึกอีเมล แล้วลบรายการทั้งหมด**	กำหนดวิธีการแก้ไขปัญหาที่จัดเก็บบันทึกของเครื่องพิมพ์เมื่อบันทึกเต็มหน่วยความจำที่จัดไว้
การแจ้งเตือน % เต็มของอีเมล	**ปิด*** **เปิด**	ตั้งค่าเครื่องพิมพ์ให้ส่งอีเมลถึงผู้ดูแลระบบเมื่อบันทึกเต็มหน่วยความจำที่จัดไว้
ระดับการแจ้งเตือน % เต็ม	**1–99** (90*)	ตรวจสอบว่าพื้นที่ว่างที่มีในบันทึกเท่ากันหรือเกินกว่าค่าของระดับการแจ้งเตือนเต็ม
ส่งอีเมลการแจ้งเตือนการส่งบันทึกออกแล้ว	**ปิด*** **เปิด**	ส่งการแจ้งเตือนทางอีเมลไปยังผู้ดูแลระบบเมื่อมีการส่งออกบันทึก
ส่งอีเมลการแจ้งเตือนการเปลี่ยนแปลงการตั้งค่าบันทึก	**ปิด*** **เปิด**	ตั้งค่าเครื่องพิมพ์ให้ส่งอีเมลถึงผู้ดูแลระบบเมื่อค่าของเมนู**เปิดใช้การตรวจประเมิน**มีการเปลี่ยนแปลง
การสิ้นสุดบรรทัดของบันทึก	**LF (\n)*** **CR (\r)** **CRLF (\r\n)**	กำหนดวิธีการจัดการการสิ้นสุดบรรทัดของเครื่องพิมพ์ในไฟล์บันทึก โดยขึ้นอยู่กับระบบปฏิบัติการที่ไฟล์ถูกแยกวิเคราะห์หรือดู

รายการเมนู	การตั้งค่า	รายละเอียด
การส่งออกลายเซ็นแบบดิจิทัล	**ปิด*** **เปิด**	ตั้งค่าเครื่องพิมพ์ให้ลงนามในบันทึกการรักษาความปลอดภัยที่ส่งออกโดยอัตโนมัติ
ล้างบันทึก	การตั้งค่านี้กำหนดโดยผู้ใช้	ลบบันทึกการตรวจสอบทั้งหมด
ส่งออกบันทึก	**Syslog (RFC 5424)** **Syslog (RFC 3164)** **CSV**	ส่งออกบันทึกจากเครื่องพิมพ์หรือแฟลชไดรฟ์

Note: เครื่องหมายดอกจัน (*) ถัดจากค่าจะแสดงถึงการตั้งค่าเริ่มต้นจากโรงงาน

ข้อจำกัดการเข้าสู่ระบบ

Note: เครื่องหมายดอกจัน (*) ถัดจากค่าจะแสดงถึงการตั้งค่าเริ่มต้นจากโรงงาน

รายการเมนู	การตั้งค่า	รายละเอียด
เข้าสู่ระบบไม่สำเร็จ	**1** ถึง **10** (3*)	ระบุจำนวนครั้งของความพยายามในการเข้าสู่ระบบที่ล้มเหลวก่อนที่ผู้ใช้จะถูกล็อกเอาต์
ช่วงระยะเวลาล้มเหลว	**1** ถึง **60 นาที** (5*)	ระบุช่วงเวลาที่อนุญาตให้มีการเข้าสู่ระบบที่ล้มเหลวได้ก่อนที่ผู้ใช้จะถูกล็อกเอาต์
เวลาล็อกเอาต์	**1** ถึง **60 นาที** (5*)	ระบุระยะเวลาที่ไม่อนุญาตให้ทำการเข้าสู่ระบบ
หมดเวลาเข้าสู่ระบบเว็บ	**1** ถึง **120 นาที** (10*)	ระบุระยะเวลาที่อินเตอร์เฟซระยะไกล เช่น เว็บเพจ ยังคงสามารถไม่ทำงานได้ก่อนที่ผู้ใช้จะถูกให้ออกจากระบบโดยอัตโนมัติ

การตั้งค่างานพิมพ์เอกสารที่เป็นความลับ

Note: เครื่องหมายดอกจัน (*) ถัดจากค่าจะแสดงถึงการตั้งค่าเริ่มต้นจากโรงงาน

รายการเมนู	การตั้งค่า	รายละเอียด
รหัส PIN ไม่ถูกต้องจำนวนสูงสุด	**2** ถึง **10**	ตั้งขีดจำกัดสำหรับการป้อน PIN ไม่ถูกต้อง **Note:** เมื่อถึงขีดจำกัด งานพิมพ์สำหรับชื่อผู้ใช้นั้นจะถูกลบออก

รายการเมนู	การตั้งค่า	รายละเอียด
การหมดอายุของงานลับ	**ปิด*** **1 ชั่วโมง** **4 ชั่วโมง** **24 ชั่วโมง** **72 ชั่วโมง** **1 สัปดาห์**	ตั้งค่าเวลาการหมดอายุทีละรายการสำหรับงานที่ระงับไว้แต่ละประเภทก่อนที่เครื่องพิมพ์จะลบออกจากหน่วยความจำโดยอัตโนมัติ **หมายเหตุ** • ประเภทของงานที่ถูกระงับคือ **เป็นความลับ**, **ทำซ้ำ**, **สำรอง** และ**ตรวจสอบงาน** • หากเปลี่ยนการตั้งค่าเวลาหมดอายุนี้ขณะที่งานพิมพ์เอกสารที่เป็นความลับอยู่ในหน่วยความจำของเครื่องพิมพ์หรือฮาร์ดดิสก์ของเครื่องพิมพ์ เวลาหมดอายุสำหรับงานพิมพ์เหล่านั้นจะไม่เปลี่ยนเป็นค่าเริ่มต้นใหม่ • หากปิดเครื่องพิมพ์ งานที่เป็นความลับทั้งหมดในหน่วยความจำเครื่องพิมพ์จะถูกลบ
ทำซ้ำขั้นตอนการหมดอายุของงาน	**ปิด*** **1 ชั่วโมง** **4 ชั่วโมง** **24 ชั่วโมง** **72 ชั่วโมง** **1 สัปดาห์**	ตั้งเวลาหมดอายุสำหรับงานพิมพ์ที่คุณต้องการทำซ้ำ
ตรวจสอบการหมดอายุของงาน	**ปิด*** **1 ชั่วโมง** **4 ชั่วโมง** **24 ชั่วโมง** **72 ชั่วโมง** **1 สัปดาห์**	ตั้งค่าเวลาหมดอายุสำหรับการพิมพ์สำเนาของงานเพื่อให้คุณตรวจสอบคุณภาพก่อนพิมพ์สำเนาที่เหลือ
กำหนดการหมดอายุของงาน	**ปิด*** **1 ชั่วโมง** **4 ชั่วโมง** **24 ชั่วโมง** **72 ชั่วโมง** **1 สัปดาห์**	ตั้งเวลาหมดอายุสำหรับงานที่คุณต้องการจัดเก็บไว้ในเครื่องพิมพ์เพื่อพิมพ์ในภายหลัง

รายการเมนู	การตั้งค่า	รายละเอียด
จำเป็นต้องระงับงานทั้งหมด	**ปิด*** **เปิด**	ตั้งเครื่องพิมพ์ให้ระงับงานพิมพ์ทั้งหมด
เก็บเอกสารที่ซ้ำกัน	**ปิด*** **เปิด**	ตั้งให้เครื่องพิมพ์เก็บรักษาเอกสารทั้งหมดที่มีชื่อไฟล์เหมือนกันไว้

การเข้ารหัส

รายการเมนู	การตั้งค่า	รายละเอียด
พื้นที่จัดเก็บภายใน	การตั้งค่านี้เป็นข้อมูลแบบอ่านอย่างเดียว	แสดงสถานะการเข้ารหัสของพื้นที่จัดเก็บภายใน
ฮาร์ดดิสก์	การตั้งค่านี้เป็นข้อมูลแบบอ่านอย่างเดียว	แสดงสถานะการเข้ารหัสของฮาร์ดดิสก์ **Note:** จะแสดงรายการเมนูนี้เมื่อติดตั้งฮาร์ดดิสก์แล้วเท่านั้น
ไดรฟ์จัดเก็บข้อมูลอัจฉริยะ	การตั้งค่านี้เป็นข้อมูลแบบอ่านอย่างเดียว	แสดงสถานะการเข้ารหัสของไดรฟ์จัดเก็บข้อมูลอัจฉริยะ (ISD) **Note:** รายการเมนูนี้จะปรากฏขึ้นเมื่อติดตั้ง ISD แล้วเท่านั้น

ลบไฟล์ข้อมูลชั่วคราว

Note: เครื่องหมายดอกจัน (*) ถัดจากค่าจะแสดงถึงการตั้งค่าเริ่มต้นจากโรงงาน

รายการเมนู	การตั้งค่า	รายละเอียด
จัดเก็บบนหน่วยความจำออนบอร์ด	**ปิด*** **เปิด**	ตั้งค่าเครื่องพิมพ์ให้ลบข้อมูลทั้งหมดของงานจากหน่วยความจำหลังจากเสร็จสิ้นงานแล้ว
จัดเก็บในฮาร์ดดิสก์	**ลบแบบ 1 พาส*** **ลบแบบ 3 พาส** **ลบแบบ 7 พาส**	ระบุวิธีที่เครื่องพิมพ์ใช้เพื่อลบข้อมูลทั้งหมดของงานจากฮาร์ดดิสก์หลังจากเสร็จสิ้นงานแล้ว **Note:** จะแสดงรายการเมนูนี้เมื่อติดตั้งฮาร์ดดิสก์แล้วเท่านั้น

การตั้งค่าโซลูชั่น LDAP

Note: เครื่องหมายดอกจัน (*) ถัดจากค่าจะแสดงถึงการตั้งค่าเริ่มต้นจากโรงงาน

รายการเมนู	การตั้งค่า	รายละเอียด
ทำตามกระบวนการอ้างอิง LDAP	**ปิด*** **เปิด**	ค้นหาเซิร์ฟเวอร์อื่นๆ ในโดเมนสำหรับบัญชีผู้ใช้ที่เข้าสู่ระบบ
การตรวจสอบใบรับรอง LDAP	**ใช่** **ไม่***	เปิดใช้งานการตรวจสอบใบรับรอง LDAP

เบ็ดเตล็ด

รายการเมนู	การตั้งค่า	รายละเอียด
คุณสมบัติที่มีการป้องกัน	**แสดง*** **ซ่อน**	แสดงคุณสมบัติทั้งหมดที่การควบคุมการเข้าใช้ฟังก์ชัน (FAC) ให้การป้องกันไม่ว่าผู้ใช้จะมีสิทธิ์ความปลอดภัยเท่าใดก็ตาม **Note: ซ่อน** จะแสดงเฉพาะคุณสมบัติ FAC-ที่ป้องกันเท่านั้นที่ผู้ใช้สามารถเข้าถึง
สิทธิในการพิมพ์	**ปิด*** **เปิด**	บังคับให้ผู้ใช้เข้าสู่ระบบก่อนพิมพ์
การเข้าสู่ระบบสิทธิในการพิมพ์เริ่มต้น	**ชื่อผู้ใช้/รหัสผ่าน*** **ชื่อผู้ใช้**	ตั้งการเข้าสู่ระบบเริ่มต้นสำหรับ**สิทธิในการพิมพ์**

รายการเมนู	การตั้งค่า	รายละเอียด
จัมเปอร์รีเซ็ตการรักษาความปลอดภัย	**เปิดใช้งานการเข้าถึงแบบ "ผู้เข้าชม"*** **ไม่มีผลกระทบ**	ระบุการเข้าถึงเครื่องพิมพ์ของผู้ใช้ **หมายเหตุ** • **เปิดใช้งานการเข้าถึงแบบ "ผู้เข้าชม"** จะช่วยให้บุคคลอื่นสามารถเข้าใช้งานเครื่องพิมพ์ได้ทุกด้าน • **ไม่มีผลกระทบ** อาจทำให้ไม่สามารถเข้าถึงเครื่องพิมพ์ได้เมื่อไม่มีข้อมูลการรักษาความปลอดภัยที่จำเป็น
ใช้ไดรฟ์จัดเก็บข้อมูลอัจฉริยะสำหรับข้อมูลผู้ใช้	**ปิด** **เปิด***	เปิดใช้งานไดรฟ์จัดเก็บข้อมูลอัจฉริยะเพื่อจัดเก็บข้อมูลผู้ใช้ **Note:** รายการเมนูนี้ถูกปิดการใช้งานเมื่อติดตั้งฮาร์ดดิสก์แล้ว
ความยาวรหัสผ่านขั้นต่ำ	**0–32** (0*)	ระบุความยาวรหัสผ่านขั้นต่ำที่ใช้สำหรับบัญชีภายในต่างๆ เช่น บัญชี**รหัสผ่าน**และ**ชื่อผู้ใช้/รหัสผ่าน**
เปิดใช้งานมองเห็นรหัสผ่าน/รหัส PIN	**ปิด** **เปิด***	แสดงรหัสผ่านหรือ Personal Identification Number
อนุญาตการเข้ารหัสหน่วยความจำถาวรของบริการ	**ปิด*** **เปิด**	เปิดใช้งานการเข้ารหัสหน่วยความจำถาวรของบริการในอุปกรณ์ของคุณ **Note:** การตั้งค่านี้จะสามารถใช้งานได้ หากปิดใช้งาน**เข้ารหัสหน่วยความจำถาวรของบริการ**

Note: เครื่องหมายดอกจัน (*) ถัดจากค่าจะแสดงถึงการตั้งค่าเริ่มต้นจากโรงงาน

บริการระบบคลาวด์

การลงทะเบียนบริการระบบคลาวด์

รายการเมนู	การตั้งค่า	รายละเอียด
ดูข้อมูลเพิ่มเติม	การตั้งค่านี้เป็นข้อมูลแบบอ่านอย่างเดียว	ดูข้อมูลเพิ่มเติมเกี่ยวกับการใช้ Lexmark Cloud Services
เปิดใช้งานการสื่อสารกับ Lexmark Cloud Services	**ปิด*** **เปิด**	เปิดใช้งานการสื่อสารกับบริการระบบคลาวด์ของ Lexmark ของเครื่องพิมพ์
ดูสถานะปัจจุบัน	การตั้งค่านี้เป็นข้อมูลแบบอ่านอย่างเดียว	ดูสถานะการเชื่อมต่อระหว่างเครื่องพิมพ์กับบริการระบบคลาวด์ของ Lexmark

Note: เครื่องหมายดอกจัน (*) ถัดจากค่าจะแสดงถึงการตั้งค่าเริ่มต้นจากโรงงาน

รายงาน

หน้าการตั้งค่าเมนู

รายการเมนู	รายละเอียด
หน้าการตั้งค่าเมนู	พิมพ์รายงานที่มีเมนูเครื่องพิมพ์

อุปกรณ์

รายการเมนู	รายละเอียด
ข้อมูลอุปกรณ์	พิมพ์รายงานที่มีข้อมูลเกี่ยวกับเครื่องพิมพ์
สถิติของอุปกรณ์	พิมพ์รายงานเกี่ยวกับสถานะของวัสดุสิ้นเปลือง จำนวนกระดาษ ข้อมูลงาน และอื่นๆ
รายการโปรไฟล์	พิมพ์รายการโปรไฟล์ที่จัดเก็บไว้ในเครื่องพิมพ์

รายการเมนู	รายละเอียด
รายงานสินทรัพย์	พิมพ์เครื่องมือวินิจฉัยสำหรับปัญหาเกี่ยวกับการพิมพ์ **Note:** เพื่อหลีกเลี่ยงปัญหาเนื้อหาบางส่วนสูญหาย ให้พิมพ์รายงานบนกระดาษขนาด Letter หรือ A4

การพิมพ์

รายการเมนู	การตั้งค่า	รายละเอียด
ฟอนต์สำหรับพิมพ์	**ฟอนต์ PCL** **ฟอนต์ PS**	พิมพ์ตัวอย่างและข้อมูลเกี่ยวกับฟอนต์ที่มีอยู่ในภาษาของเครื่องพิมพ์แต่ละภาษา
ตัวอย่างการพิมพ์	**หน้าตัวอย่าง**	พิมพ์เครื่องมือวินิจฉัยสำหรับปัญหาเกี่ยวกับการพิมพ์ **หมายเหตุ** • เพื่อหลีกเลี่ยงปัญหาเนื้อหาบางส่วนสูญหาย ให้พิมพ์รายงานบนกระดาษขนาด Letter หรือ A4 • รายการเมนูนี้จะปรากฏขึ้นเมื่อเครื่องพิมพ์มีหน้าตัวอย่างติดตั้งไว้เท่านั้น
ไดเรกทอรีการพิมพ์	การตั้งค่านี้กำหนดโดยผู้ใช้	พิมพ์รายงานที่แสดงทรัพยากรที่จัดเก็บไว้ในแฟลชไดรฟ์หรือฮาร์ดดิสก์

เครือข่าย

รายการเมนู	รายละเอียด
หน้าการตั้งค่าเครือข่าย	พิมพ์หน้าที่แสดงการกำหนดค่าเครือข่ายและการตั้งค่าไร้สายในเครื่องพิมพ์ **Note:** จะปรากฏรายการเมนูนี้เฉพาะในเครื่องพิมพ์บนเครือข่ายหรือเครื่องพิมพ์ที่เชื่อมต่อกับเซิร์ฟเวอร์พิมพ์เท่านั้น

รายการเมนู	รายละเอียด
เครื่องลูกข่ายที่เชื่อมต่อ Wi-Fi Direct	พิมพ์หน้าที่แสดงรายการอุปกรณ์ที่เชื่อมต่อกับเครื่องพิมพ์โดยใช้ Wi-Fi Direct **Note:** จะปรากฏรายการเมนูนี้ขึ้นหากตั้งให้ **เปิดใช้งาน Wi-Fi Direct** เป็น **เปิด**เท่านั้น

การแก้ไขปัญหา

รายการเมนู	รายละเอียด
หน้าทดสอบคุณภาพการพิมพ์	พิมพ์หน้าตัวอย่างเพื่อระบุและแก้ไขข้อบกพร่องคุณภาพการพิมพ์

Forms Merge

หมายเหตุ

- รายการเมนูนี้จะปรากฏขึ้นเมื่อติดตั้งไดรฟ์จัดเก็บข้อมูลแล้วเท่านั้น
- เครื่องหมายดอกจัน (*) ถัดจากค่าจะแสดงถึงการตั้งค่าเริ่มต้นจากโรงงาน

รายการเมนู	รายการเมนูย่อย	การตั้งค่า	รายละเอียด
โหมด Merge	ไม่มี	**พิมพ์*** **การบันทึกข้อมูล** **ปิดใช้งานแล้ว**	ระบุโหมดการดำเนินการสำหรับ Forms Merge
เป้าหมายการบันทึกข้อมูล	ไม่มี	**แฟลช***	กำหนดปลายทางเป้าหมายที่ส่งต่อข้อมูลที่บันทึก **Note:** จะปรากฏรายการเมนูนี้ขึ้นเมื่อตั้งค่า**โหมด Merge** เป็น **การบันทึกข้อมูล**เท่านั้น
พอร์ตพิมพ์และการตั้งค่าตัวกรอง	**พอร์ตเครือข่าย**	**เปิด*** **ปิด**	เปิดใช้ Forms Merge เพื่อประมวลผลข้อมูลทั้งหมดที่ส่งไปยังพอร์ตเครือข่าย

รายการเมนู	รายการเมนูย่อย	การตั้งค่า	รายละเอียด
	ตัวกรองเครือข่าย	**ปิดใช้งานแล้ว*** **NULL** **OFIS** **OFIS+NULL** **OFIS+AS400** **AS400** **PCL** **ZPL** **ZPLF**	ระบุตัวกรองเครือข่ายสำหรับข้อมูลทั้งหมดที่ส่งไปยังเครื่องพิมพ์
	พอร์ต USB	**เปิด*** **ปิด**	เปิดใช้ Forms Merge เพื่อประมวลผลข้อมูลทั้งหมดที่ส่งไปยังพอร์ต USB
	ตัวกรอง USB	**ปิดใช้งานแล้ว*** **NULL** **OFIS** **OFIS+NULL** **OFIS+AS400** **AS400** **PCL** **ZPL** **ZPLF**	ระบุตัวกรอง USB สำหรับข้อมูลทั้งหมดที่ส่งไปยังเครื่องพิมพ์
	หมดเวลาพอร์ตของเครื่อง	**1** ถึง **100** (10*)	ระบุค่าหมดเวลาสำหรับงาน Forms Merge ที่ส่งไปยังพอร์ตของเครื่อง
เบ็ดเตล็ด	**พิมพ์แบบฟอร์มทั้งหมด**	**เริ่มต้น**	พิมพ์ชุดแบบฟอร์มทั้งหมดที่จัดเก็บไว้ในไดรฟ์จัดเก็บข้อมูลอัจฉริยะหรือฮาร์ดดิสก์
	พิมพ์หน้าแสดงข้อผิดพลาด	**เปิด*** **ปิด**	เปิดใช้การพิมพ์หน้าแสดงข้อผิดพลาดเมื่อพบข้อผิดพลาดในงาน Forms Merge

การพิมพ์ หน้าการตั้งค่าเมนู

1. จากแผงควบคุม ไปที่ **การตั้งค่า > รายงาน**
2. เลือก **หน้าการตั้งค่าเมนู**

ดูแลรักษาเครื่องพิมพ์

การตรวจสอบสถานะของชิ้นส่วนและวัสดุสิ้นเปลือง

1. จากมุมขวาบนของแผงควบคุม เลือก .
2. ดูสถานะของชิ้นส่วนและวัสดุสิ้นเปลืองต่างๆ ของเครื่องพิมพ์

Note: นอกจากนี้ คุณยังสามารถเลือก เพื่อตรวจสอบการแจ้งเตือนที่ผู้ใช้จำเป็นต้องดำเนินการ

การกำหนดค่าการแจ้งเตือนวัสดุสิ้นเปลือง

1. เปิดเว็บบราวเซอร์แล้วพิมพ์ IP แอดเดรสของเครื่องพิมพ์ในช่องแอดเดรส

หมายเหตุ
- ดู IP แอดเดรสของเครื่องพิมพ์บนหน้าจอหลักของเครื่องพิมพ์ IP แอดเดรสจะเป็นตัวเลขสี่ชุดที่คั่นด้วยจุด เช่น 123.123.123.123
- หากคุณกำลังใช้เซิร์ฟเวอร์พร็อกซี่ ให้ปิดใช้งานชั่วคราวเพื่อโหลดเว็บเพจอย่างถูกต้อง

2. คลิก **การตั้งค่า > อุปกรณ์ > การแจ้งเตือน**
3. คลิก **การแจ้งเตือนอุปกรณ์สิ้นเปลืองที่กำหนดเอง**
4. เลือกการแจ้งเตือนสำหรับรายการวัสดุสิ้นเปลืองแต่ละรายการ
5. ใช้การเปลี่ยนแปลง

การตั้งค่าการแจ้งเตือนทางอีเมล

1. เปิดเว็บบราวเซอร์แล้วพิมพ์ IP แอดเดรสของเครื่องพิมพ์ในช่องแอดเดรส

หมายเหตุ
- ดู IP แอดเดรสของเครื่องพิมพ์บนหน้าจอหลักของเครื่องพิมพ์ IP แอดเดรสจะเป็นตัวเลขสี่ชุดที่คั่นด้วยจุด เช่น 123.123.123.123
- หากคุณกำลังใช้เซิร์ฟเวอร์พร็อกซี่ ให้ปิดใช้งานชั่วคราวเพื่อโหลดเว็บเพจอย่างถูกต้อง

2. คลิก **การตั้งค่า > อุปกรณ์ > การแจ้งเตือน**
3. คลิก **การตั้งค่าการแจ้งเตือนทางอีเมล** จากนั้นกำหนดค่าการตั้งค่า

> **Note:** สำหรับข้อมูลเพิ่มเติมเกี่ยวกับการตั้งค่า SMTP โปรดติดต่อผู้ให้บริการอีเมลของคุณ

4. ใช้การเปลี่ยนแปลง
5. คลิก **ตั้งค่ารายการอีเมลและการแจ้งเตือน** จากนั้นกำหนดค่าการตั้งค่า
6. ใช้การเปลี่ยนแปลง

การสร้างรายงานและบันทึก

1. จากแผงควบคุม ไปที่ **การตั้งค่า > รายงาน**
2. เลือกรายงานหรือบันทึกที่คุณต้องการพิมพ์

   - **หน้าการตั้งค่าเมนู**—แสดงค่ากำหนด การตั้งค่า และการกำหนดค่าของเครื่องพิมพ์ปัจจุบัน
   - **อุปกรณ์**

     ข้อมูลอุปกรณ์—แสดงหมายเลขประจำเครื่องของเครื่องพิมพ์ โซลูชันที่ติดตั้ง และแฟกซ์
     สถิติของอุปกรณ์—แสดงสถานะวัสดุสิ้นเปลือง แผ่นเอกสารที่พิมพ์ และข้อมูลงานของเครื่องพิมพ์
     รายการโปรไฟล์—แสดงรายการโปรไฟล์หรือทางลัดที่จัดเก็บไว้ในเครื่องพิมพ์
     รายงานสินทรัพย์—แสดงรายงานที่มีข้อมูลสินทรัพย์เครื่องพิมพ์ เช่น หมายเลขประจำเครื่อง และชื่อรุ่น
   - **การพิมพ์**

     ฟอนต์สำหรับพิมพ์—แสดงฟอนต์ที่มีอยู่ในภาษาของเครื่องพิมพ์แต่ละภาษา
     ตัวอย่างการพิมพ์—แสดงไฟล์ตัวอย่างที่มีอยู่ในเฟิร์มแวร์ ตัวเลือกการส่งผ่าน และตัวเลือกดิสก์
     ไดเรกทอรีการพิมพ์—แสดงทรัพยากรที่จัดเก็บไว้บนแฟลชไดรฟ์ ฮาร์ดดิสก์ หรือไดรฟ์จัดเก็บข้อมูลอัจฉริยะ (ISD)

     > **Note:** รายงานนี้จะแสดงขึ้นเมื่อติดตั้งแฟลชไดรฟ์ ฮาร์ดดิสก์ของเครื่องพิมพ์ หรือ ISD แล้วเท่านั้น

   - **เครือข่าย**

     หน้าการตั้งค่าเครือข่าย—แสดงการกำหนดค่าเครือข่ายและการตั้งค่าไร้สายบนเครื่องพิมพ์

     > **Note:** รายงานนี้จะปรากฏเฉพาะในเครื่องพิมพ์บนเครือข่ายและเครื่องพิมพ์ที่เชื่อมต่อเซิร์ฟเวอร์พิมพ์เท่านั้น

     เครื่องลูกข่ายที่เชื่อมต่อ Wi-Fi Direct—แสดงรายการอุปกรณ์ที่เชื่อมต่อกับเครื่องพิมพ์โดยใช้ Wi-Fi Direct

     > **Note:** รายงานนี้จะปรากฏขึ้นก็ต่อเมื่อตั้งให้ **เปิดใช้งาน Wi-Fi Direct** เป็น **เปิด** เท่านั้น

การสั่งซื้อชิ้นส่วนและวัสดุสิ้นเปลือง

ข้อมูลการติดต่อและข้อควรระวัง

หากต้องการสั่งซื้อวัสดุสิ้นเปลืองในประเทศสหรัฐอเมริกา โปรดติดต่อ Lexmark ที่ 1-800-539-6275 สำหรับข้อมูลเกี่ยวกับตัวแทนจำหน่ายวัสดุสิ้นเปลืองที่ได้รับอนุญาตของ Lexmark ในพื้นที่ของคุณ ในประเทศหรือพื้นที่อื่น ไปที่ www.lexmark.com หรือติดต่อสถานที่ที่คุณซื้อเครื่องพิมพ์

Note: การประเมินอายุการใช้งานทั้งหมดของวัสดุสิ้นเปลืองสำหรับเครื่องพิมพ์คำนวณจากการพิมพ์บนกระดาษธรรมดาขนาด Letter หรือ A4

คำเตือน—อาจเกิดความเสียหายได้
การไม่รักษาประสิทธิภาพการทำงานของเครื่องพิมพ์ให้ดีที่สุด หรือเปลี่ยนชิ้นส่วนและวัสดุสิ้นเปลือง อาจทำให้เครื่องพิมพ์ชำรุดเสียหาย

ใช้ชิ้นส่วนและวัสดุสิ้นเปลืองของแท้จาก Lexmark

เครื่องพิมพ์ Lexmark ของคุณถูกออกแบบมาให้ทำงานได้ดีที่สุดกับอุปกรณ์สิ้นเปลืองและชิ้นส่วนของแท้จาก Lexmark การใช้อุปกรณ์สิ้นเปลืองหรือชิ้นส่วนของผู้ผลิตรายอื่นอาจมีผลต่อประสิทธิภาพ ความน่าเชื่อถือ หรืออายุการใช้งานของเครื่องพิมพ์และส่วนประกอบ Imaging และยังมีผลต่อความคุ้มครองในการรับประกันอีกด้วย ความเสียหายที่เกิดจากการใช้วัสดุสิ้นเปลืองหรือชิ้นส่วนของผู้ผลิตรายอื่นอาจไม่อยู่ภายใต้ความคุ้มครองจากการรับประกัน ไฟแสดงอายุการใช้งานทั้งหมดได้รับการออกแบบมาเพื่อทำงานร่วมกับชิ้นส่วนและวัสดุสิ้นเปลืองของ Lexmark และอาจไม่สามารถคาดการณ์ได้หากมีการใช้ชิ้นส่วนและวัสดุสิ้นเปลืองของบุคคลที่สาม การใช้ส่วนประกอบการสร้างภาพเกินอายุการใช้งานที่กำหนดอาจทำให้เครื่องพิมพ์ Lexmark หรือส่วนประกอบที่เกี่ยวข้องเสียหาย

คำเตือน—อาจเกิดความเสียหายได้
วัสดุสิ้นเปลืองและชิ้นส่วนที่ไม่มีข้อกำหนดข้อตกลงของโครงการส่งคืนอาจถูกรีเซ็ตและนำมาผลิตใหม่ อย่างไรก็ตาม การรับประกันโดยผู้ผลิตไม่ครอบคลุมความเสียหายใดๆ ที่เกิดจากวัสดุสิ้นเปลืองหรือชิ้นส่วนที่ไม่ใช่ของแท้ การรีเซ็ตตัวนับวัสดุสิ้นเปลืองหรือชิ้นส่วนโดยไม่มีการผลิตใหม่อย่างเหมาะสมอาจทำให้เครื่องพิมพ์ของคุณได้รับความเสียหายได้ หลังจากที่รีเซ็ตตัวนับวัสดุสิ้นเปลืองหรือชิ้นส่วน เครื่องพิมพ์ของคุณอาจแสดงข้อผิดพลาดที่บ่งชี้ว่ามีรายการที่รีเซ็ตอยู่

การสั่งซื้อตลับหมึก

หมายเหตุ

- ปริมาณการพิมพ์ต่อตลับโดยประมาณของตลับหมึกจะอิงตามมาตรฐาน ISO/IEC 19798
- หากมีการพิมพ์ปริมาณน้อยมากเป็นระยะเวลานานอาจส่งผลในทางลบต่อการใช้งานจริงได้

ตลับหมึกในโครงการส่งคืน

รายการ	สหรัฐอเมริกา แคนาดา ออสเตรเลีย และนิวซีแลนด์	สหภาพยุโรป เขตเศรษฐกิจยุโรป ไอซ์แลนด์ ลิกเตนสไตน์ นอร์เวย์ สวิตเซอร์แลนด์	ประเทศอื่นๆ ในเอเชียแปซิฟิก	ละตินอเมริกา เปอร์โตริโก และเม็กซิโก	ประเทศอื่นๆ ในยุโรป ตะวันออกกลาง แอฟริกา ยุโรปตะวันออกกลาง เครือรัฐเอกราช
สีฟ้า	77L10C0	77L20C0	77L30C0	77L40C0	77L50C0
สีม่วงแดง	77L10M0	77L20M0	77L30M0	77L40M0	77L50M0
สีเหลือง	77L10Y0	77L20Y0	77L30Y0	77L40Y0	77L50Y0
สีดำ	77L10K0	77L20K0	77L30K0	77L40K0	77L50K0

สำหรับข้อมูลเพิ่มเติมเกี่ยวกับประเทศที่อยู่ในแต่ละภูมิภาค ไปที่ www.lexmark.com/regions

กลักหมึกพิมพ์ในโครงการส่งคืนที่ให้ปริมาณสูง

รายการ	สหรัฐอเมริกา แคนาดา ออสเตรเลีย และนิวซีแลนด์	สหภาพยุโรป เขตเศรษฐกิจยุโรป ไอซ์แลนด์ ลิกเตนสไตน์ นอร์เวย์ สวิตเซอร์แลนด์	ประเทศอื่นๆ ในเอเชียแปซิฟิก	ละตินอเมริกา เปอร์โตริโก และเม็กซิโก	ประเทศอื่นๆ ในยุโรป ตะวันออกกลาง แอฟริกา ยุโรปตะวันออกกลาง เครือรัฐเอกราช
สีฟ้า	77L1HC0	77L2HC0	77L3HC0	77L4HC0	77L5HC0
สีม่วงแดง	77L1HM0	77L2HM0	77L3HM0	77L4HM0	77L5HM0
สีเหลือง	77L1HY0	77L2HY0	77L3HY0	77L4HY0	77L5HY0
สีดำ	77L1HK0	77L2HK0	77L3HK0	77L4HK0	77L5HK0

สำหรับข้อมูลเพิ่มเติมเกี่ยวกับประเทศที่อยู่ในแต่ละภูมิภาค ไปที่ www.lexmark.com/regions

กลักหมึกทั่วไปที่ให้ปริมาณสูง

รายการ	ทั่วโลก
สีฟ้า	77L0H20
สีม่วงแดง	77L0H30
สีเหลือง	77L0H40
สีดำ	77L0H10

สำหรับข้อมูลเพิ่มเติมเกี่ยวกับประเทศที่อยู่ในแต่ละภูมิภาค ไปที่ www.lexmark.com/regions

การสั่งซื้อชุดสร้างภาพขาวดำ

รายการ	หมายเลขชิ้นส่วน
ชุดสร้างภาพขาวดำในโปรแกรมการส่งคืน	77L0ZK0
ชุดสร้างภาพขาวดำ	77L0Z10

การสั่งซื้อชุดสร้างภาพสี

รายการ	หมายเลขชิ้นส่วน
ชุดสร้างภาพสีในโครงการส่งคืน	77L0ZV0
ชุดสร้างภาพสี	77L0Z50

การสั่งซื้อขวดผงหมึกสำหรับทิ้ง

รายการ	หมายเลขชิ้นส่วน
ขวดเก็บหมึกส่วนเกิน	77L0W00

การสั่งซื้อตลับลวดเย็บ

รายการ	หมายเลขชิ้นส่วน
ตลับลวดเย็บ (4 แพ็ค)[1]	20L7500
ตลับลวดเย็บ (3 แพ็ค)[2]	25A0013

[1] ใช้ได้กับตัวทำ Booklet เท่านั้น

[2] ใช้ได้กับอุปกรณ์เย็บเล่ม อุปกรณ์เย็บเล่มแบบใช้ลวดเย็บ และอุปกรณ์เย็บเล่มแบบใช้ลวดเย็บและตัวตอกรู

การสั่งซื้อชุดบำรุงรักษา

ตรวจสอบชุดบำรุงรักษาให้ตรงกับแรงดันไฟฟ้าของเครื่องพิมพ์

หมายเหตุ

- การใช้กระดาษบางประเภทอาจทำให้ต้องเปลี่ยนชุดบำรุงรักษาบ่อยขึ้น
- ชุดบำรุงรักษาประกอบด้วยฟิวเซอร์และลูกยางกลิ้งกระดาษ ชิ้นส่วนเหล่านี้สามารถสั่งซื้อแยกต่างหากและเปลี่ยนได้หากจำเป็น

รายการ	หมายเลขชิ้นส่วน
100 ชุดบำรุงรักษาของฟิวเซอร์ในโครงการส่งคืน V ประเภท 02	41X5654
110-120 ชุดบำรุงรักษาของฟิวเซอร์ในโครงการส่งคืน V ประเภท 00	41X5655
220-240 ชุดบำรุงรักษาของฟิวเซอร์ในโครงการส่งคืน V ประเภท 01	41X5656
100 ชุดบำรุงรักษาของฟิวเซอร์ปกติ V ประเภท 12	41X6053
110-120 ชุดบำรุงรักษาของฟิวเซอร์ปกติ V ประเภท 10	41X6051
220-240 ชุดบำรุงรักษาของฟิวเซอร์ปกติ V ประเภท 11	41X6052

Note: เฉพาะช่างซ่อมบำรุงที่ได้รับอนุญาตเท่านั้นที่สามารถเปลี่ยนชุดบำรุงรักษาได้ ติดต่อผู้ให้บริการของคุณ

การเปลี่ยนชิ้นส่วนและวัสดุสิ้นเปลือง

การเปลี่ยนตลับหมึก

1. เปิดฝาด้านหน้า

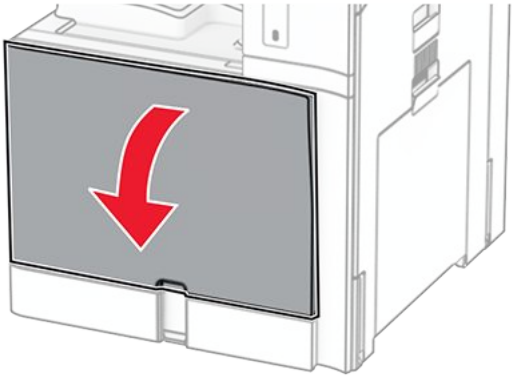

2. นำตลับหมึกที่ใช้แล้วออก

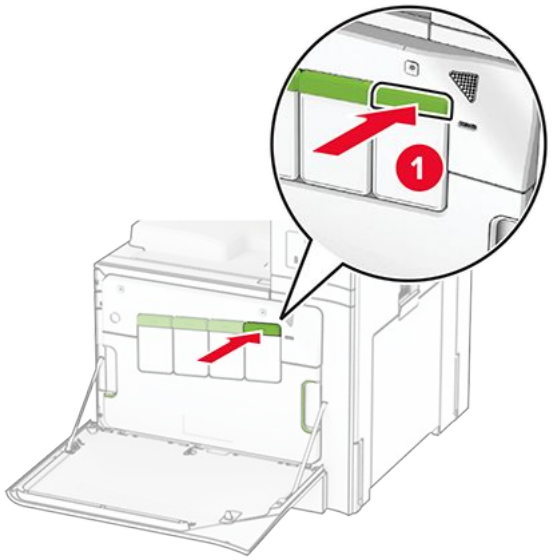

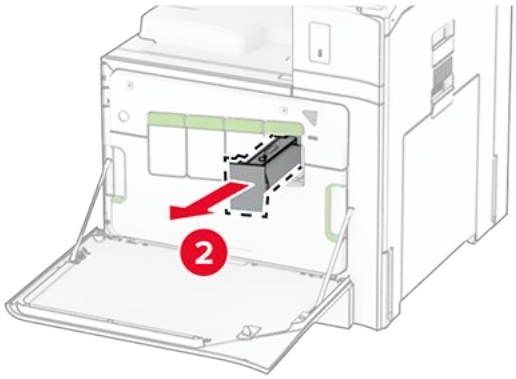

3. นำตลับหมึกใหม่ออกจากบรรจุภัณฑ์
4. ใส่ตลับหมึกใหม่จนกระทั่งได้ยินเสียง คลิก เข้าที่

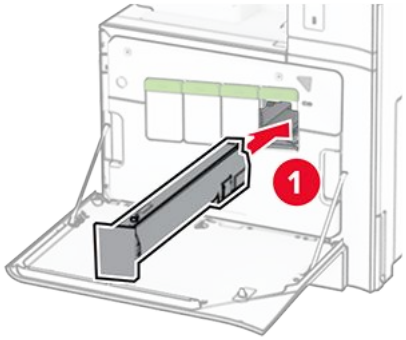

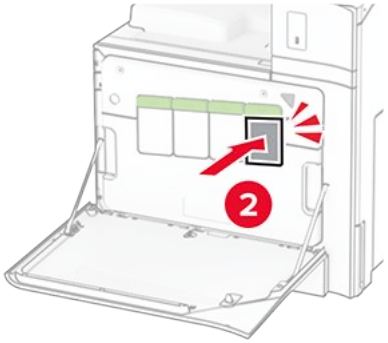

5. ปิดฝา

การเปลี่ยนชุดสร้างภาพขาวดำ

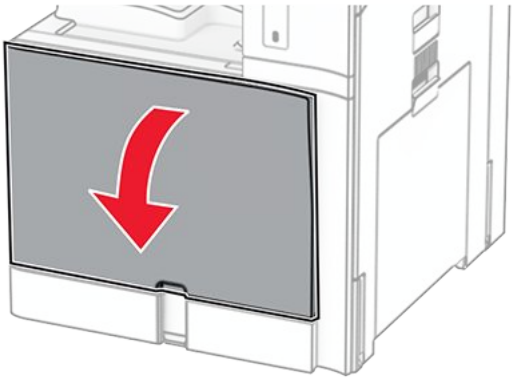

1. เปิดฝาด้านหน้า
2. นำกลักหมึกออก

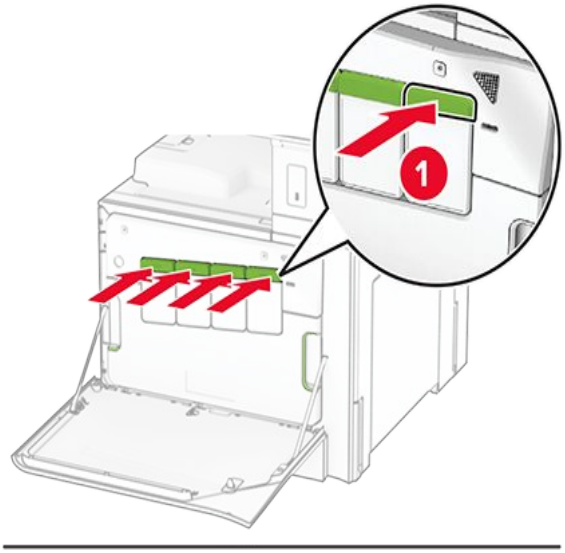

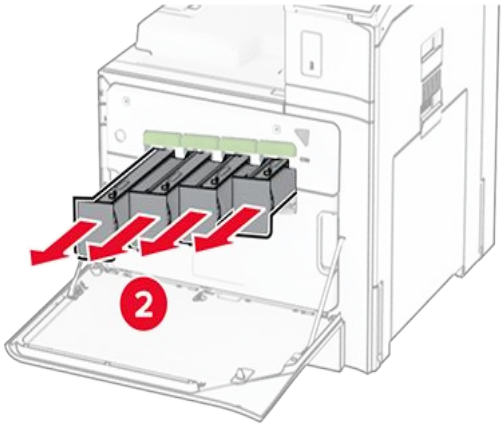

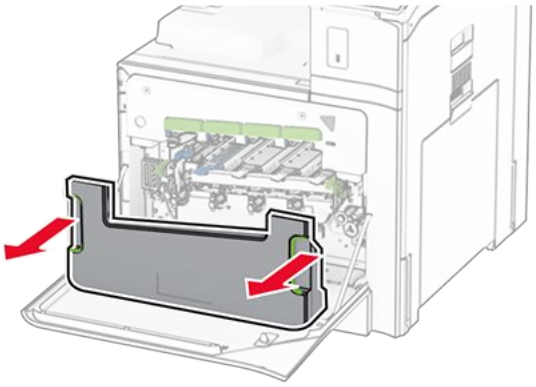

3. ให้ถอดขวดเก็บหมึกส่วนเกินออก

> **Note:** เพื่อหลีกเลี่ยงการทำหมึกหก ให้วางขวดตั้งตรง

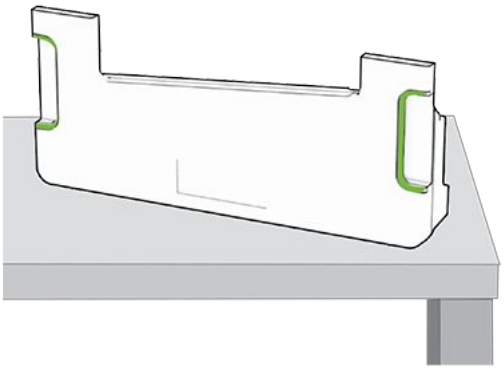

4. นำชุดสร้างภาพออก

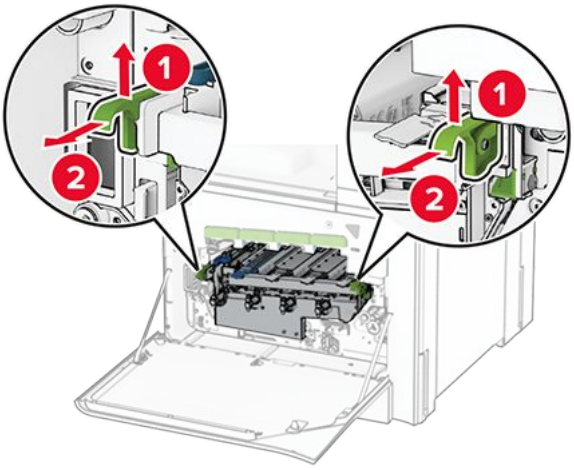

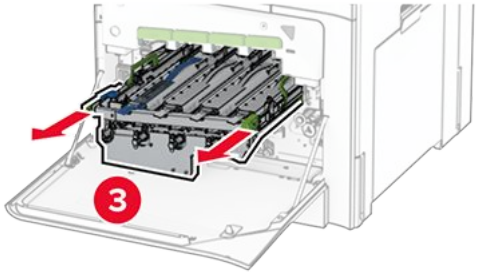

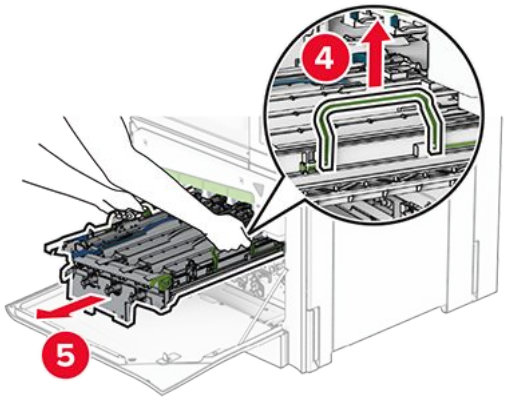

คำเตือน—อาจเกิดความเสียหายได้
อย่าให้ชุดสร้างภาพถูกแสงโดยตรง การรับแสงเป็นเวลานานอาจทำให้เกิดปัญหาคุณภาพการพิมพ์ได้

คำเตือน—อาจเกิดความเสียหายได้
ห้ามสัมผัสกับลูกดรัมโฟโต้คอนดักเตอร์ การกระทำดังกล่าวอาจส่งผลต่อคุณภาพของงานพิมพ์ในอนาคต

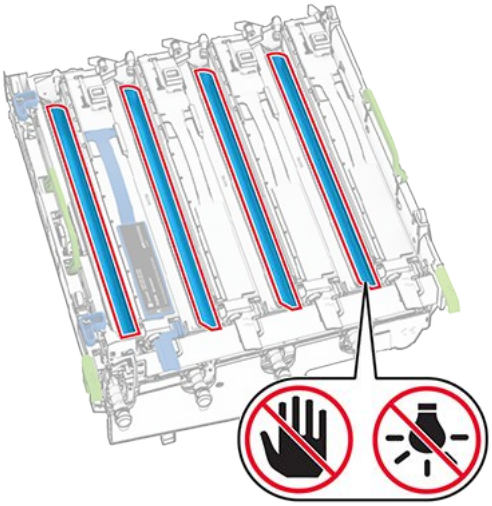

Note: วางชุดสร้างภาพบนพื้นผิวที่เรียบและสะอาด โดยตั้งขึ้นตรง เพื่อหลีกเลี่ยงไม่ให้เกิดรอยขีดข่วนหรือทำให้ดรัมของโฟโต้คอนดักเตอร์ได้รับความเสียหาย

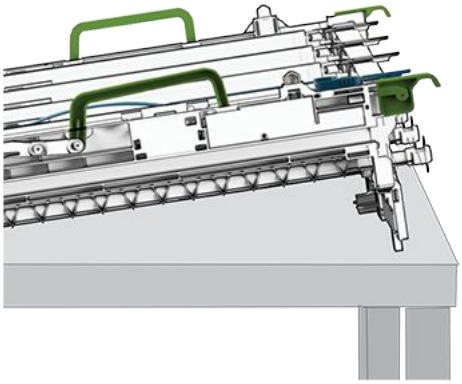

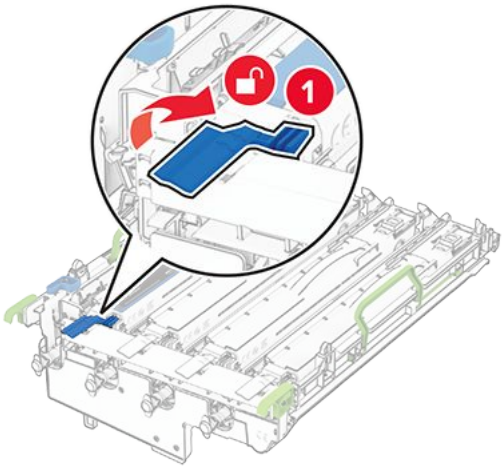

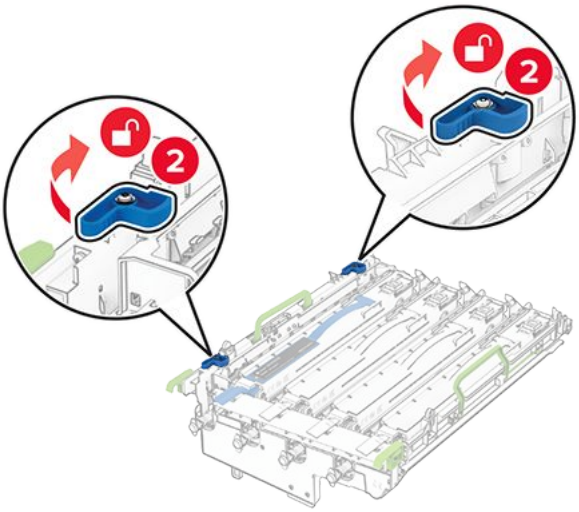

5. ปลดล็อคชุดสร้างภาพขาวดำที่ใช้แล้ว

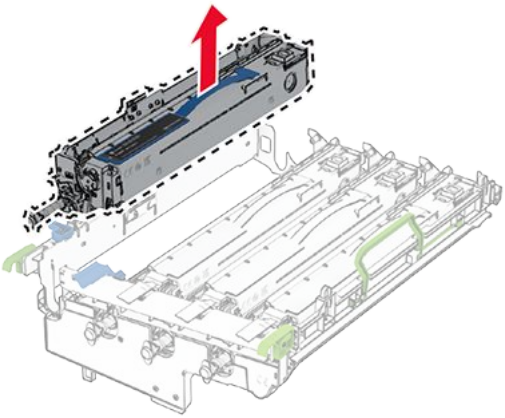

6. นำชุดสร้างภาพขาวดำที่ใช้แล้วออก
7. นำชุดสร้างภาพขาวดำใหม่ออกจากบรรจุภัณฑ์

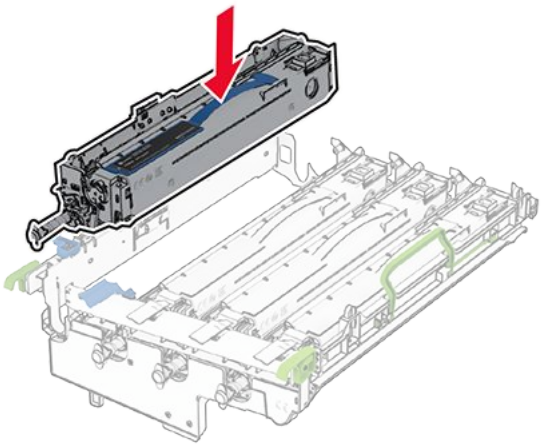

8. ใส่ชุดสร้างภาพขาวดำใหม่

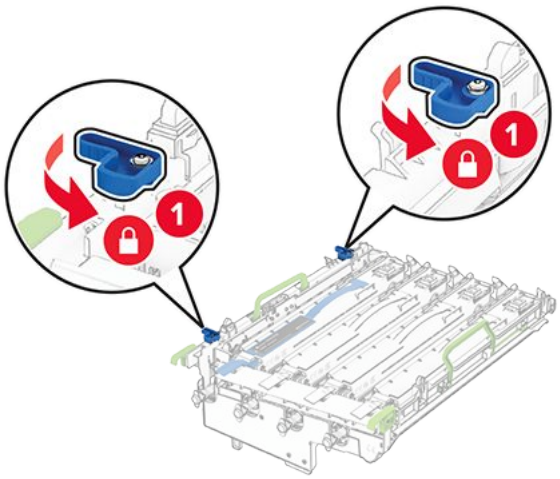

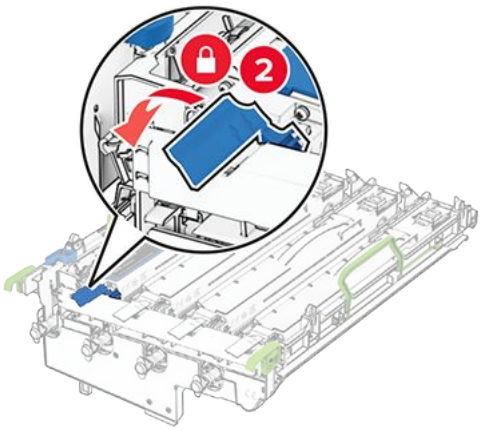

9. ล็อคชุดสร้างภาพขาวดำใหม่ให้เข้าที่

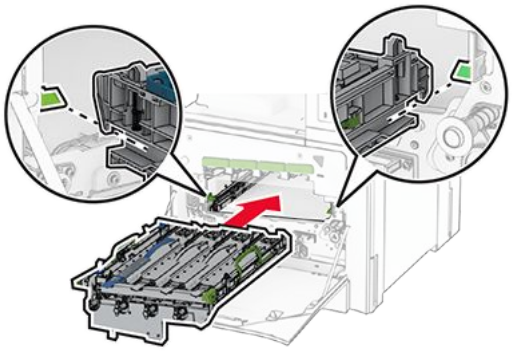

10. ใส่ชุดสร้างภาพลงไปจนเข้าที่

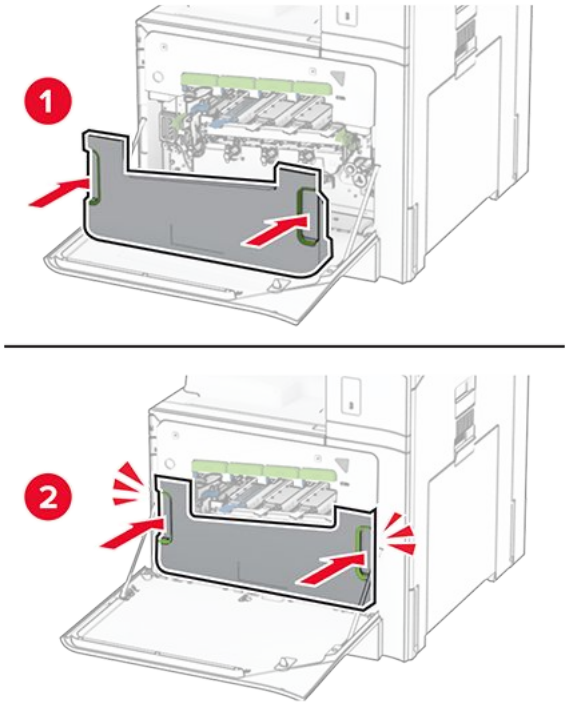

11. ใส่ขวดผงหมึกจนกระทั่งได้ยินเสียง คลิก เข้าที่
12. ค่อยๆ ดันตัวเช็ดหัวพิมพ์ออก แล้วทำความสะอาดเลนส์หัวพิมพ์

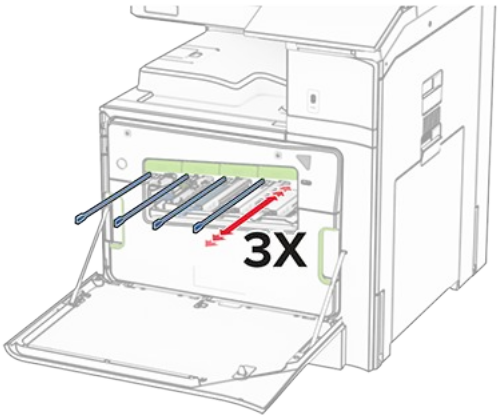

สำหรับข้อมูลเพิ่มเติมเกี่ยวกับการทำความสะอาดเลนส์หัวพิมพ์ โปรดดูที่การทำความสะอาดเลนส์หัวพิมพ์ on page 413

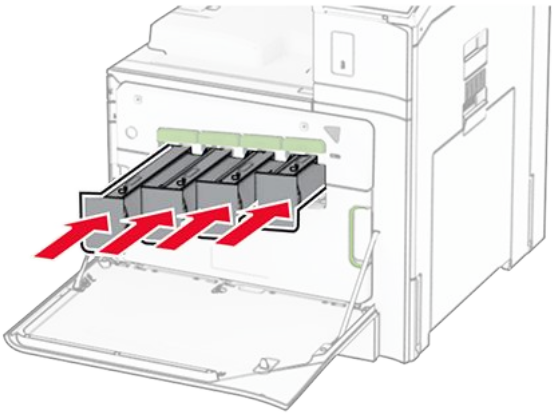

13. ใส่กลักหมึก
14. ปิดฝา

การเปลี่ยนชุดสร้างภาพสี

1. เปิดฝาด้านหน้า

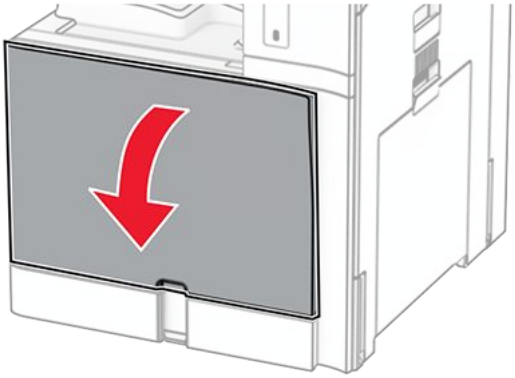

2. นำกลักหมึกออก

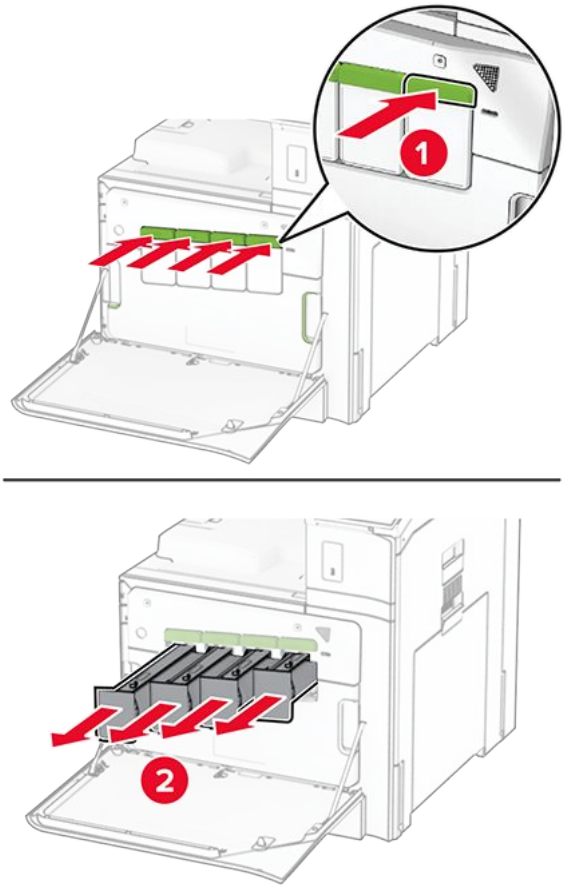

3. ให้ถอดขวดเก็บหมึกส่วนเกินออก

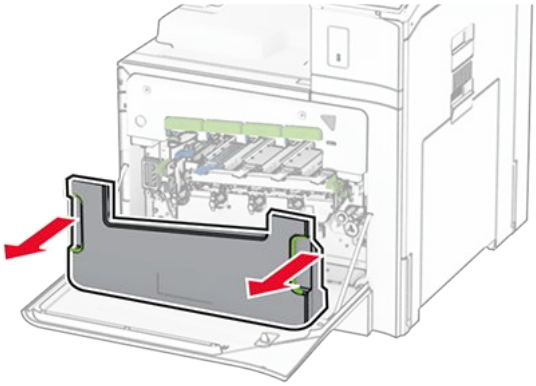

Note: เพื่อหลีกเลี่ยงการทำหมึกหก ให้วางขวดตั้งตรง

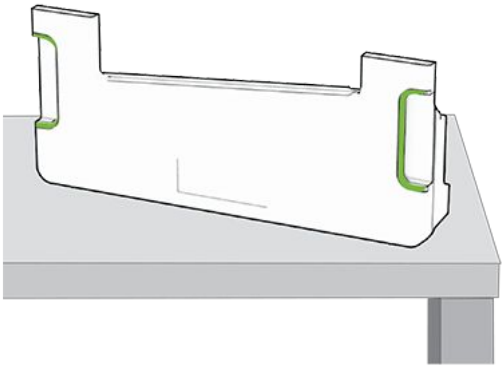

4. ถอดชุดสร้างภาพที่ใช้แล้วออก

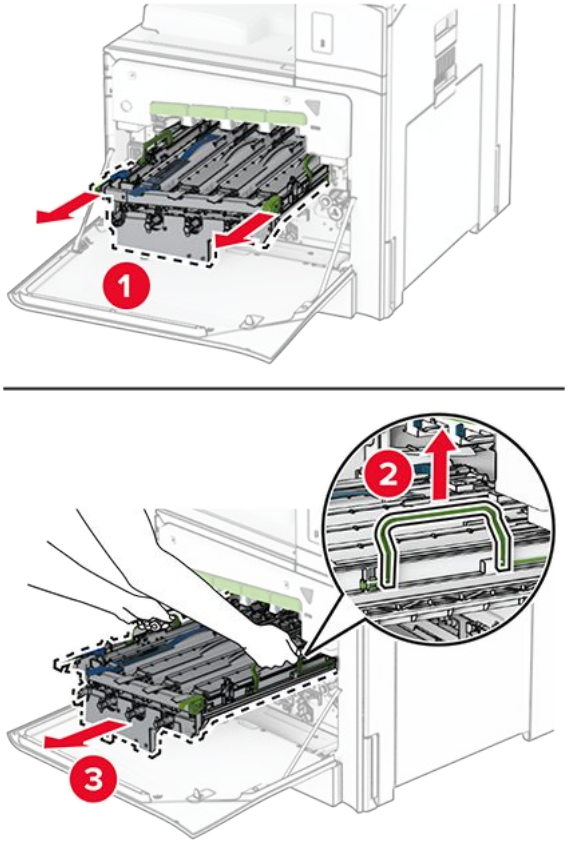

Note: วางชุดสร้างภาพบนพื้นผิวที่เรียบและสะอาด โดยตั้งขึ้นตรง เพื่อหลีกเลี่ยงไม่ให้เกิดรอยขีดข่วนหรือทำให้ดรัมของโฟโต้คอนดักเตอร์ได้รับความเสียหาย

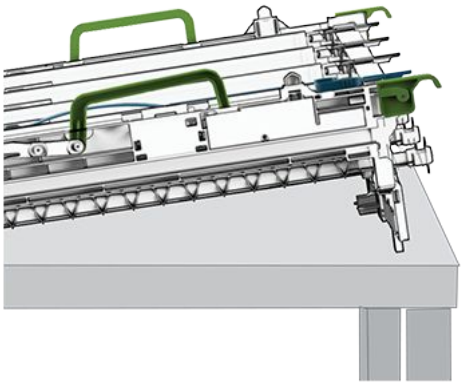

5. ปลดล็อคชุดสร้างภาพ

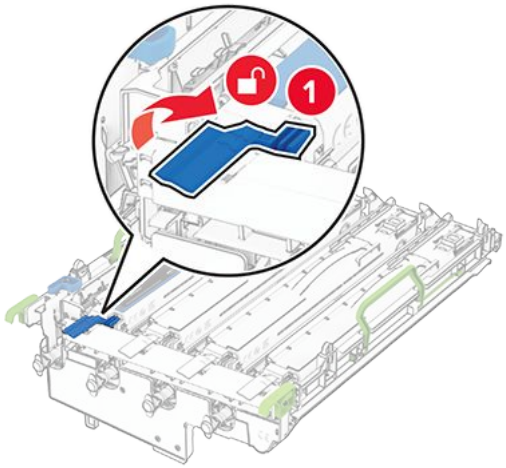

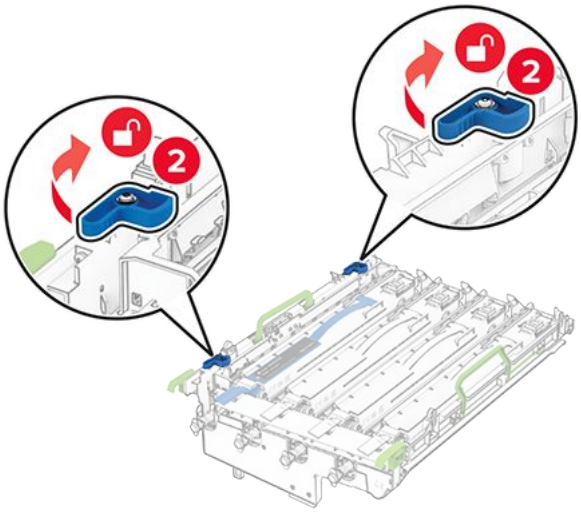

6. นำชุดสร้างภาพขาวดำออก

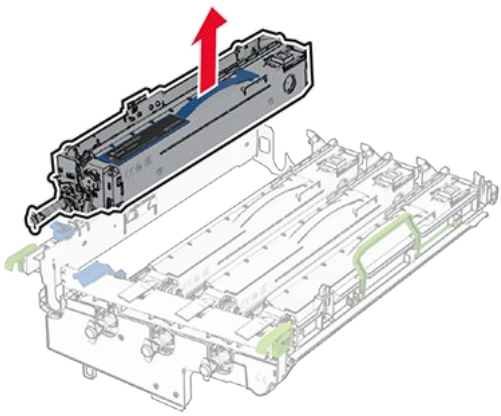

Note: อย่าทิ้งชุดสร้างภาพขาวดำ เนื่องจากจะติดตั้งกับชุดสร้างภาพใหม่

7. นำชุดสร้างภาพใหม่ออกจากกล่อง

Note: ชุดสร้างภาพประกอบด้วยถาดชุดสร้างภาพและชุดแม่เหล็กดึงหมึกสีน้ำเงินเขียว สีม่วงแดง และสีเหลือง

คำเตือน—อาจเกิดความเสียหายได้
อย่าให้ชุดสร้างภาพถูกแสงโดยตรง การรับแสงเป็นเวลานานอาจทำให้เกิดปัญหาคุณภาพการพิมพ์ได้

คำเตือน—อาจเกิดความเสียหายได้
ห้ามสัมผัสกับลูกดรัมโฟโต้คอนดักเตอร์ การกระทำดังกล่าวอาจส่งผลต่อคุณภาพของงานพิมพ์ในอนาคต

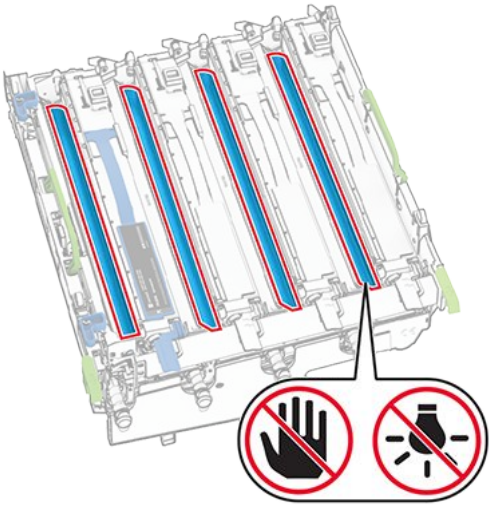

8. ใส่ชุดสร้างภาพขาวดำเข้ากับชุดสร้างภาพใหม่

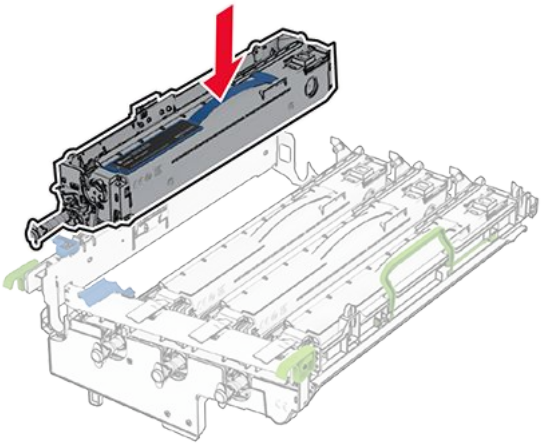

9. ล็อคชุดสร้างภาพขาวดำให้เข้าที่

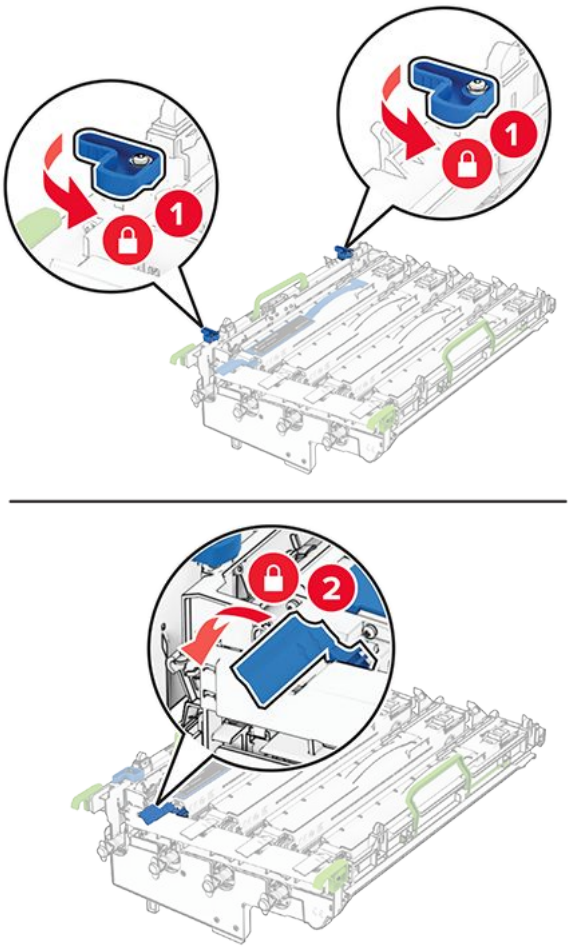

10. ใส่ชุดสร้างภาพใหม่ลงไปจนเข้าที่

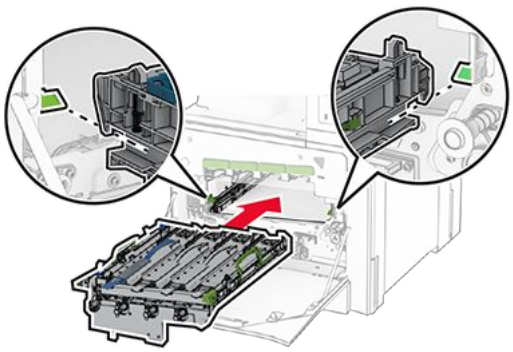

11. ใส่ขวดผงหมึกจนกระทั่งได้ยินเสียง คลิก เข้าที่

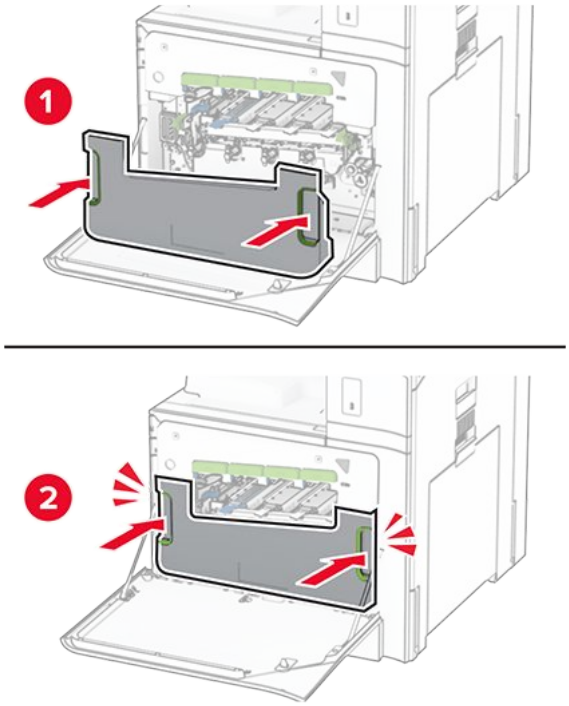

12. ค่อยๆ ดันตัวเช็ดหัวพิมพ์ออก แล้วทำความสะอาดเลนส์หัวพิมพ์

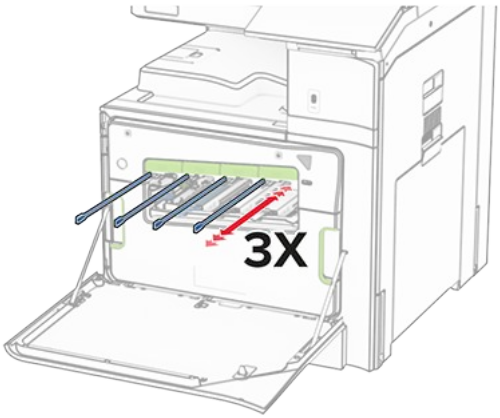

สำหรับข้อมูลเพิ่มเติมเกี่ยวกับการทำความสะอาดเลนส์หัวพิมพ์ โปรดดูที่ การทำความสะอาดเลนส์หัวพิมพ์ on page 413

13. ใส่กลักหมึก

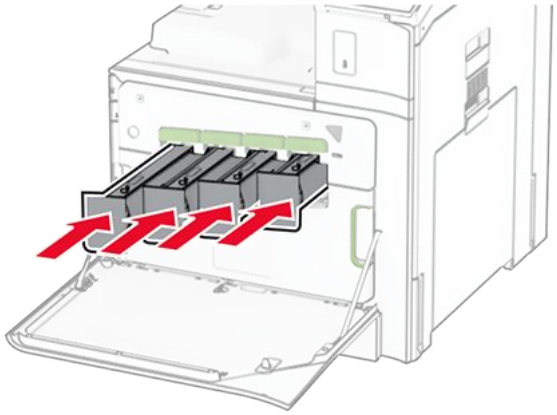

14. ปิดฝา

การเปลี่ยนขวดผงหมึกสำหรับทิ้ง

1. เปิดฝาด้านหน้า

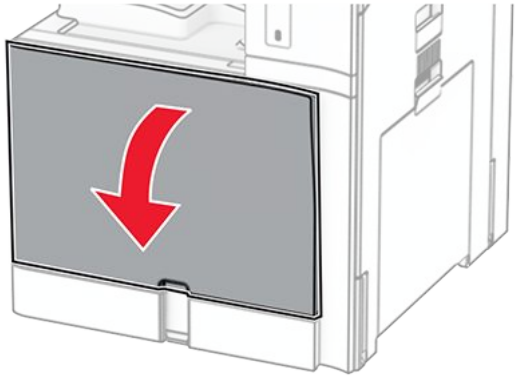

2. นำขวดเก็บหมึกส่วนเกินที่ใช้แล้วออก

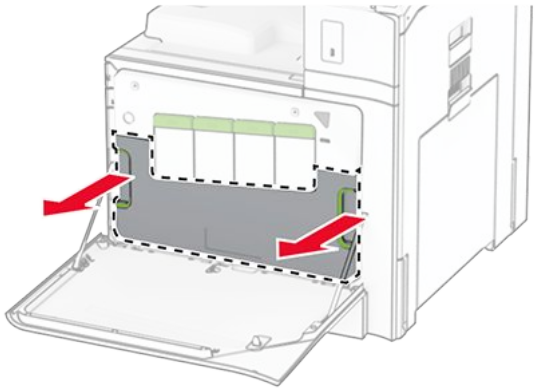

Note: เพื่อหลีกเลี่ยงการทำหมึกหก ให้วางขวดตั้งตรง

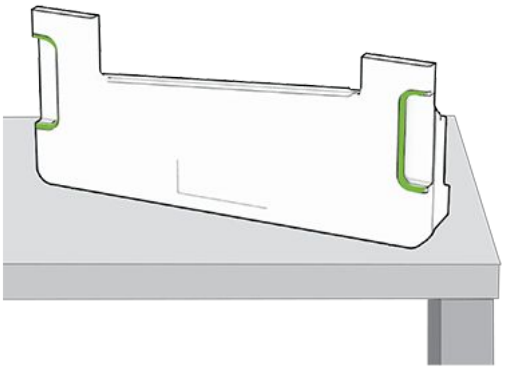

3. นำขวดผงหมึกสำหรับทิ้งขวดใหม่ออกมาจากบรรจุภัณฑ์
4. ใส่ขวดผงหมึกสำหรับทิ้งขวดใหม่จนกระทั่งได้ยินเสียง คลิก เข้าที่ แล้วปิดฝาปิด

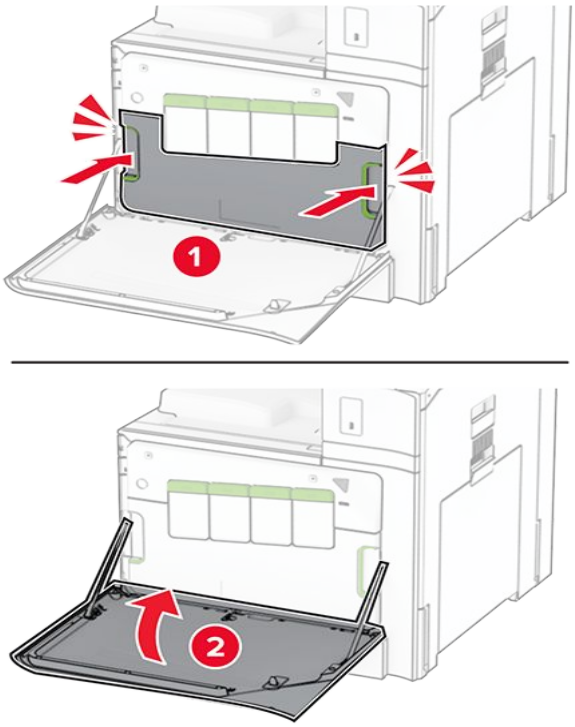

การเปลี่ยนฟิวเซอร์

1. ปิดเครื่องพิมพ์

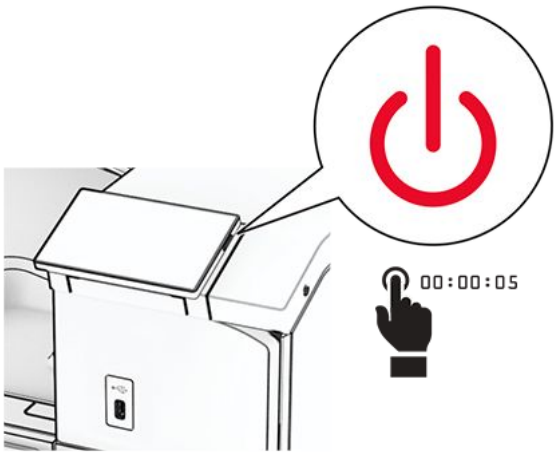

2. ถอดปลั๊กสายไฟของแหล่งจ่ายไฟออกจากเต้าเสียบ แล้วจึงปลดออกจากเครื่องพิมพ์
3. เปิดฝาปิด B

ข้อควรระวัง—อันตรายจากพื้นผิวร้อน
ด้านในของเครื่องพิมพ์อาจร้อน เพื่อลดความเสี่ยงต่อการบาดเจ็บจากชิ้นส่วนที่ร้อน ควรปล่อยให้พื้นผิวเย็นลงก่อนสัมผัส

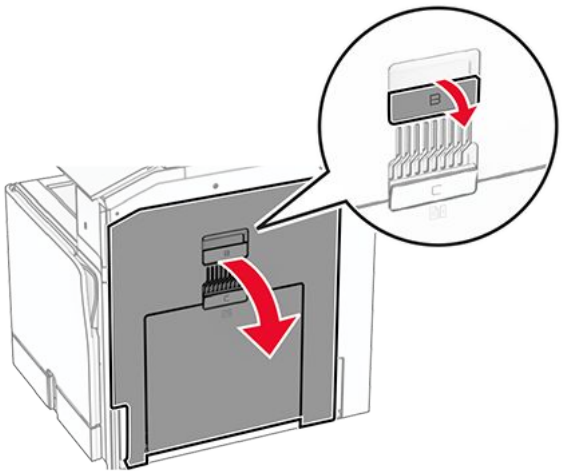

4. คลายสกรูออก แล้วถอดฟิวเซอร์ที่ใช้แล้วออก

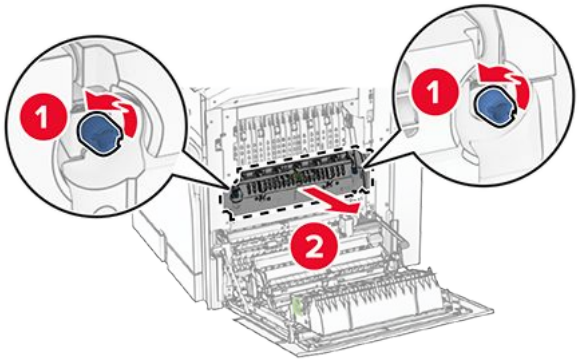

5. ปลดล็อคฟิวเซอร์ใหม่
6. ใส่ฟิวเซอร์ใหม่เข้าไปจนกระทั่งได้ยินเสียง คลิก เข้าที่ แล้วขันสกรูให้แน่น

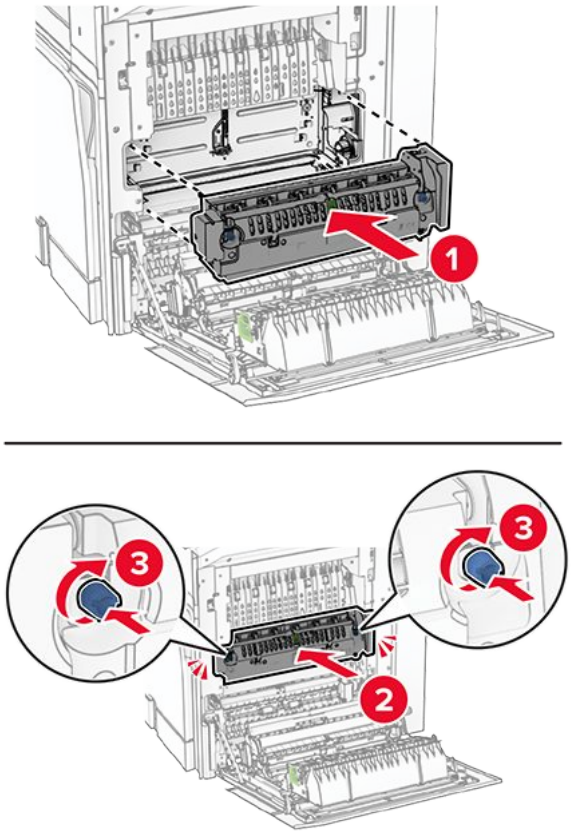

7. ปิดฝา
8. เสียบปลายด้านหนึ่งของสายไฟเข้ากับเครื่องพิมพ์ และอีกด้านหนึ่งเข้ากับเต้าเสียบ

> **ข้อควรระวัง—อาจเกิดอันตรายจากการบาดเจ็บ**
> เพื่อหลีกเลี่ยงความเสี่ยงต่อการเกิดอัคคีภัยหรือไฟฟ้าช็อต ให้เชื่อมต่อสายไฟเข้ากับเต้าเสียบที่ได้รับการจัดระดับที่เหมาะสมและต่อลงดินอย่างเหมาะสมซึ่งอยู่ใกล้ผลิตภัณฑ์และเข้าถึงได้ง่าย

9. เปิดเครื่องพิมพ์

การเปลี่ยนถาดรองกระดาษ

1. ดึงถาดรองกระดาษที่ใช้แล้วออก

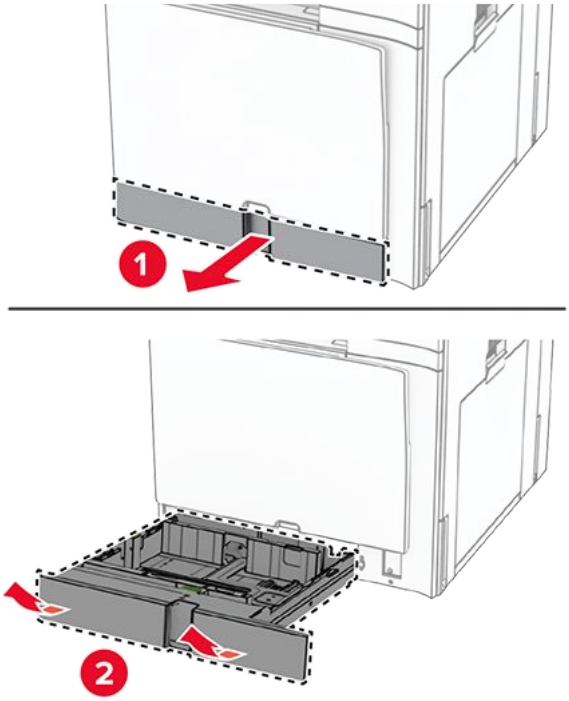

2. นำถาดรองกระดาษใหม่ออกจากบรรจุภัณฑ์
3. ใส่ถาดรองกระดาษใหม่

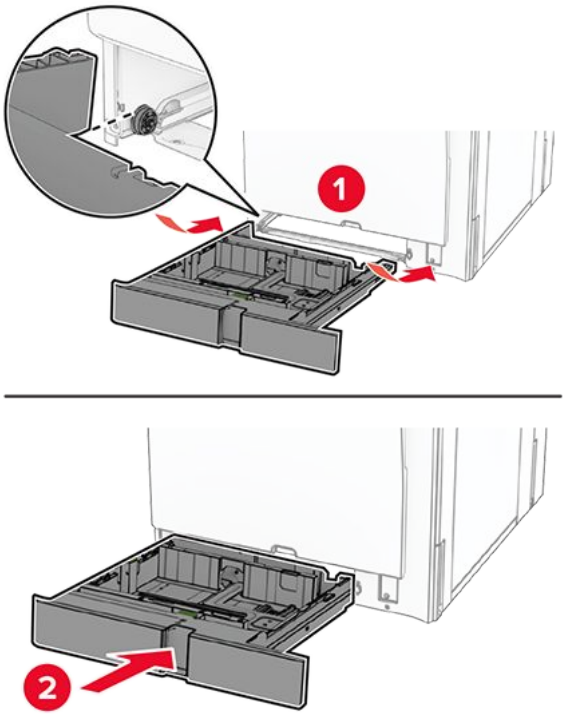

การเปลี่ยนแผงนำกระดาษด้านข้างในถาดเสริม 550 แผ่น

1. ดึงถาดออกมา

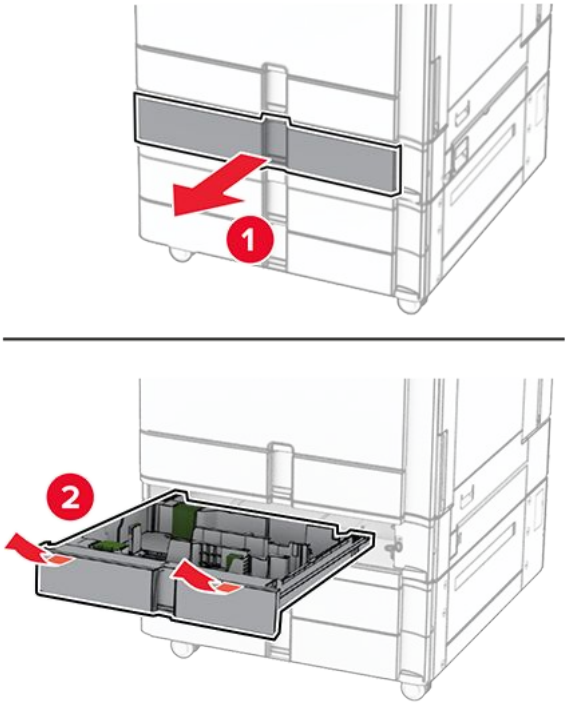

2. นำแผงนำกระดาษด้านข้างที่ใช้แล้วออก

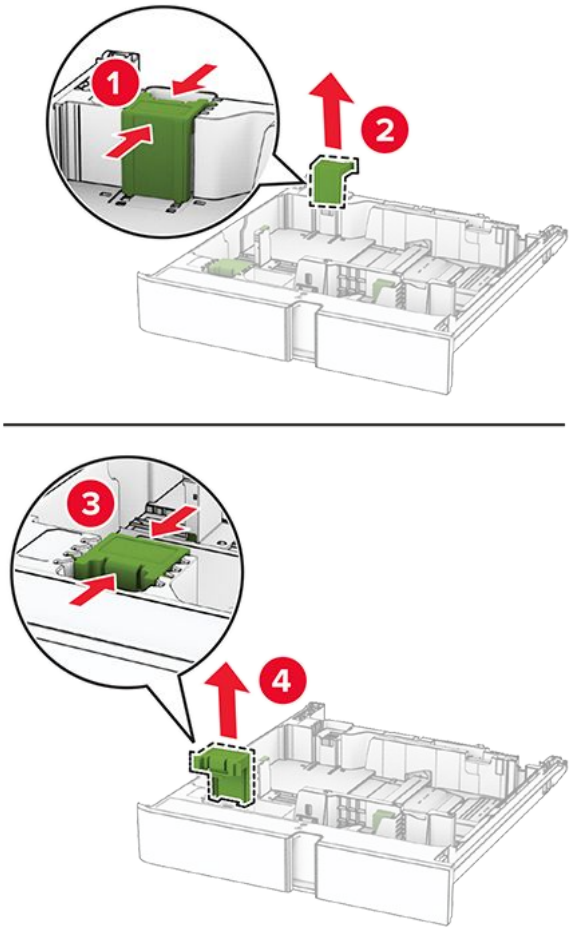

3. นำแผงนำกระดาษด้านข้างใหม่ออกจากบรรจุภัณฑ์
4. ใส่แผงนำขนาดใหม่เข้าไปจนกระทั่งมีเสียง คลิก เข้าที่

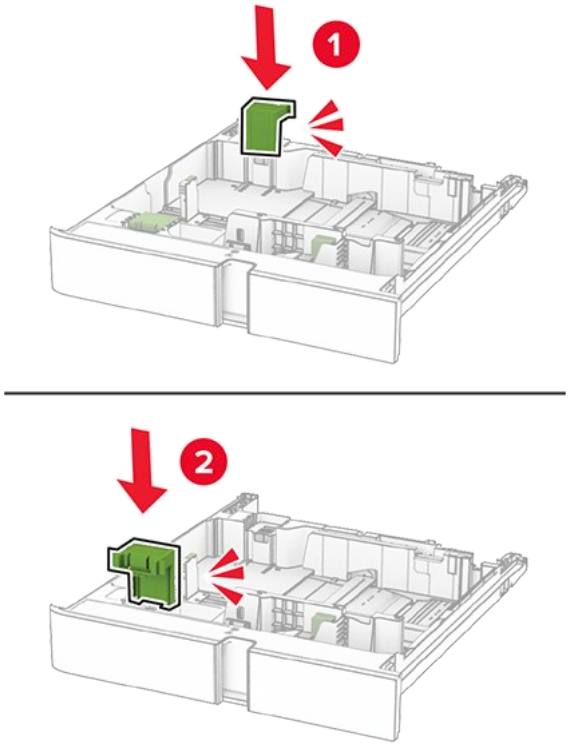

5. ใส่ถาดกระดาษ

การเปลี่ยนฝาครอบในถาดเสริม 550 แผ่น

1. ถอดฝาครอบถาดที่ใช้แล้วออก

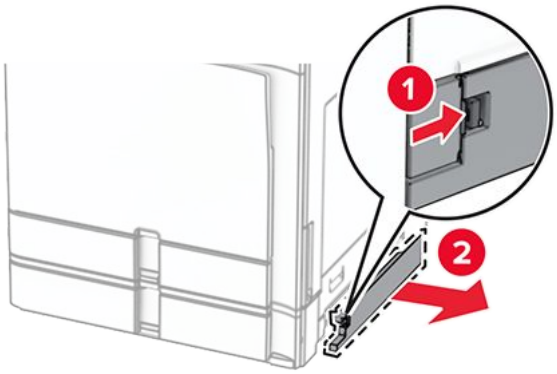

2. นำฝาครอบถาดใหม่ออกจากบรรจุภัณฑ์
3. ใส่ฝาครอบถาดใหม่ให้มีเสียงคลิกเข้าที่

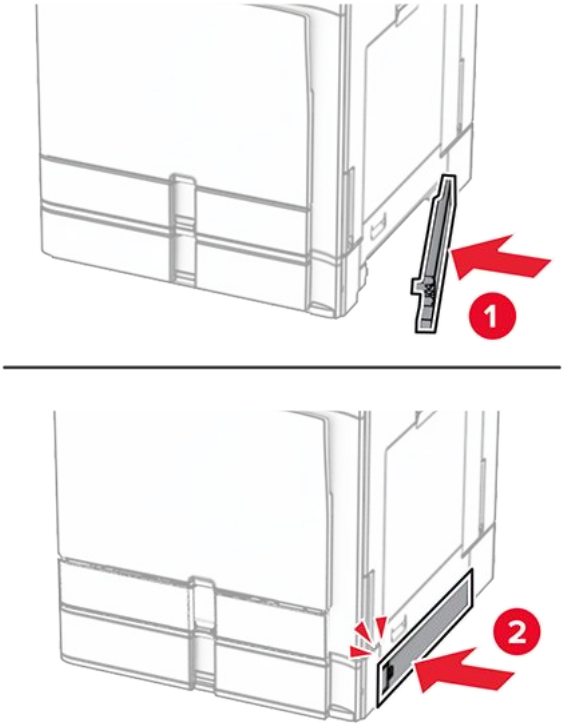

การเปลี่ยนส่วนขยายถาดด้านบนอุปกรณ์เย็บเล่ม

1. นำส่วนขยายถาดด้านบนที่ใช้แล้วออก

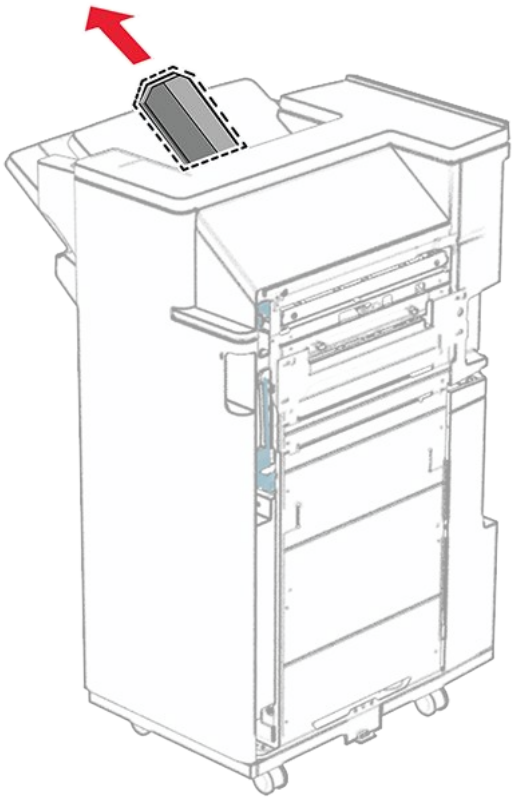

2. นำส่วนขยายถาดด้านบนใหม่ออกจากบรรจุภัณฑ์

3. ใส่ส่วนขยายถาดด้านบนใหม่เข้าไป

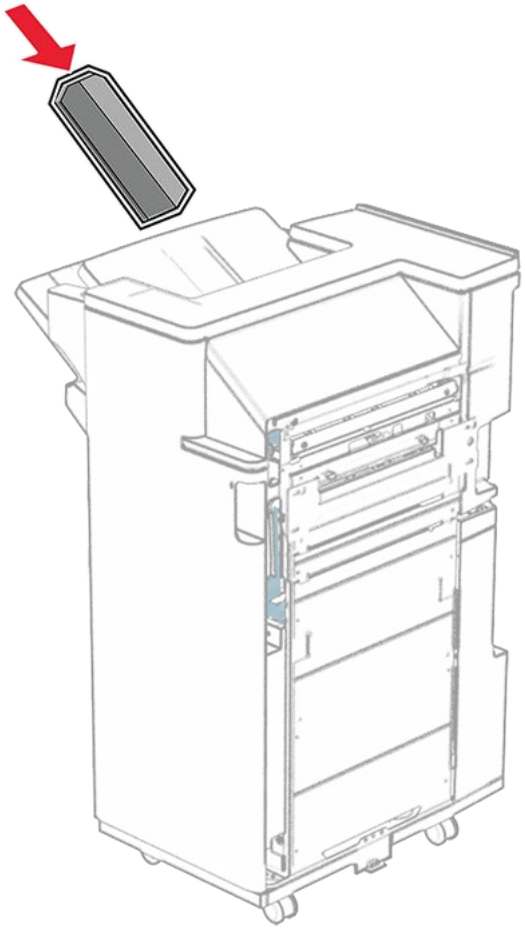

การเปลี่ยนกล่องอุปกรณ์ตอกรู

Note: ลักษณะภายนอกของกล่องอุปกรณ์ตอกรูอาจแตกต่างกันไป ขึ้นอยู่กับถาดรับงานพิมพ์ที่ติดตั้ง

1. เปิดฝาปิดอุปกรณ์เย็บเล่ม

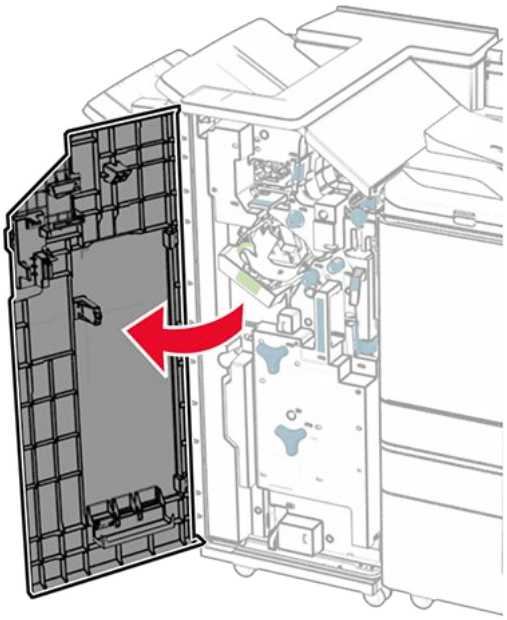

2. นำกล่องอุปกรณ์ตอกรูที่ใช้แล้วออก

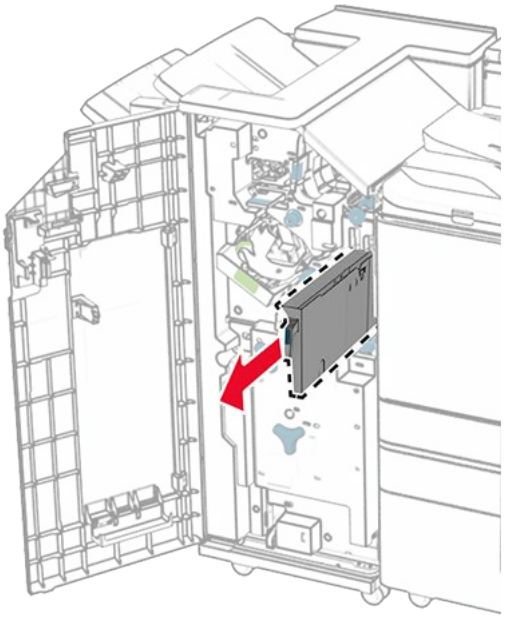

3. นำกล่องอุปกรณ์ตอกรูใหม่ออกจากบรรจุภัณฑ์
4. ใส่กล่องอุปกรณ์ตอกรูใหม่เข้าไป

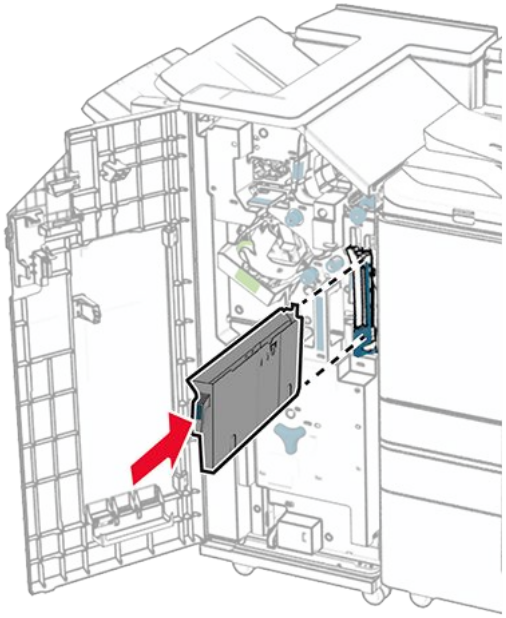

5. ปิดฝาถาดรับงานพิมพ์

การเปลี่ยนถาดมาตรฐาน

1. นำถาดมาตรฐานที่ใช้แล้วออก

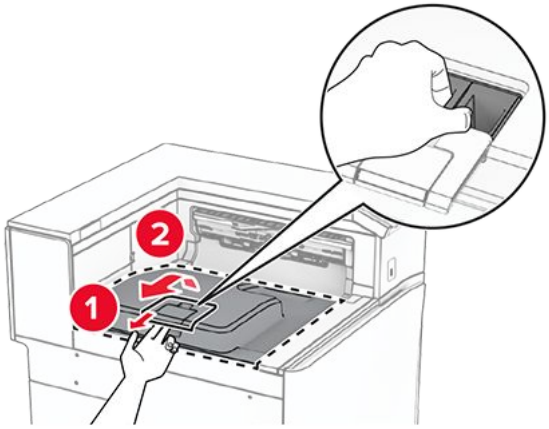

2. นำถาดมาตรฐานใหม่ออกจากบรรจุภัณฑ์
3. ติดถาดมาตรฐานใหม่

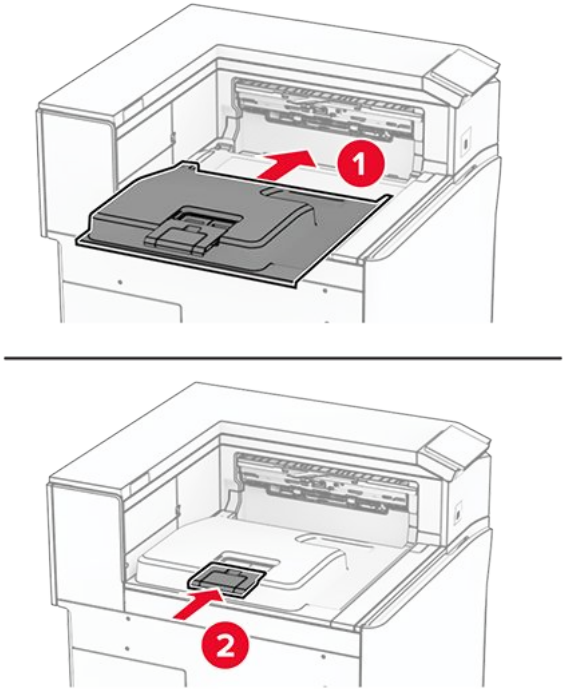

การเปลี่ยนฝาครอบพัดลม

1. ถอดฝาครอบพัดลมที่ใช้แล้วออก

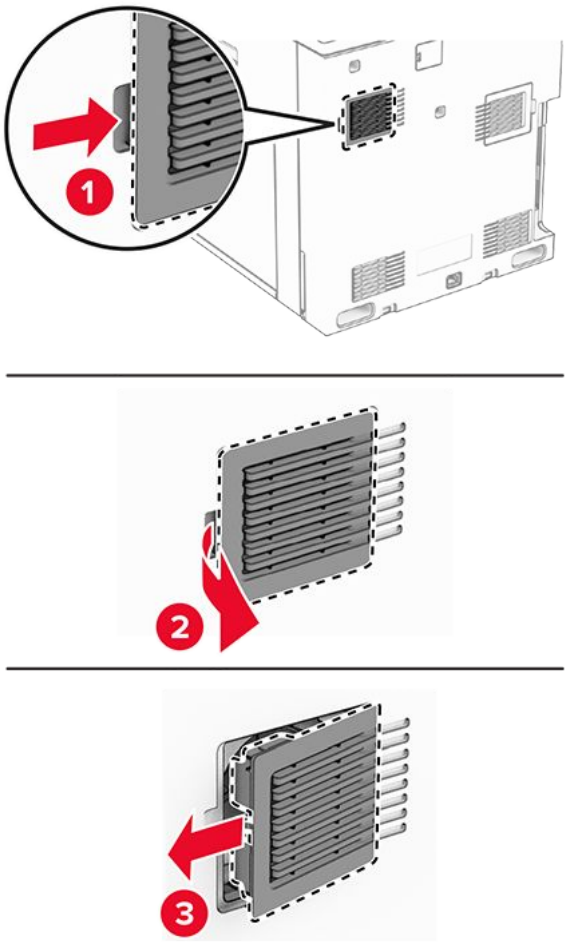

2. นำฝาครอบใหม่ออกจากบรรจุภัณฑ์
3. ใส่ฝาครอบใหม่เข้าไปจนกระทั่งได้ยินเสียง คลิก เข้าที่

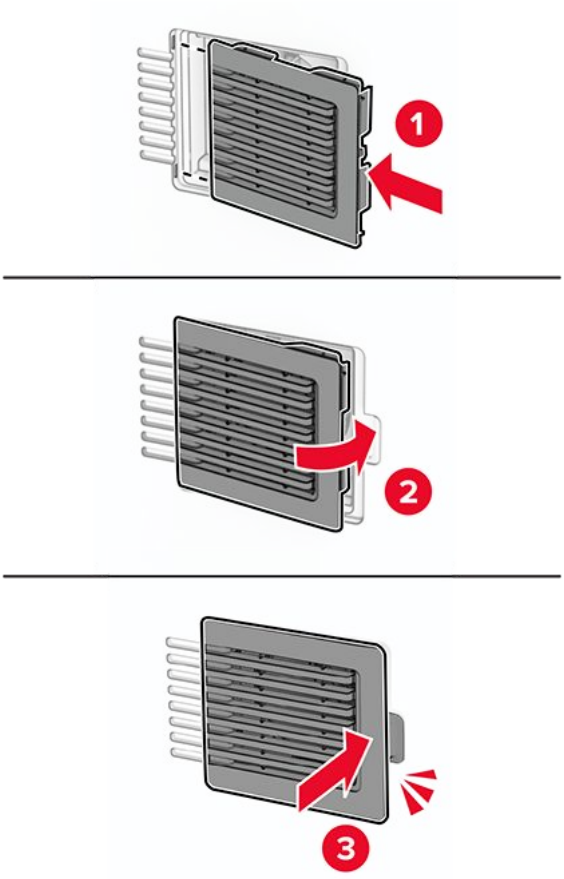

การเปลี่ยนฝาครอบด้านขวา

1. ถอดฝาครอบด้านขวาที่ใช้แล้วออก

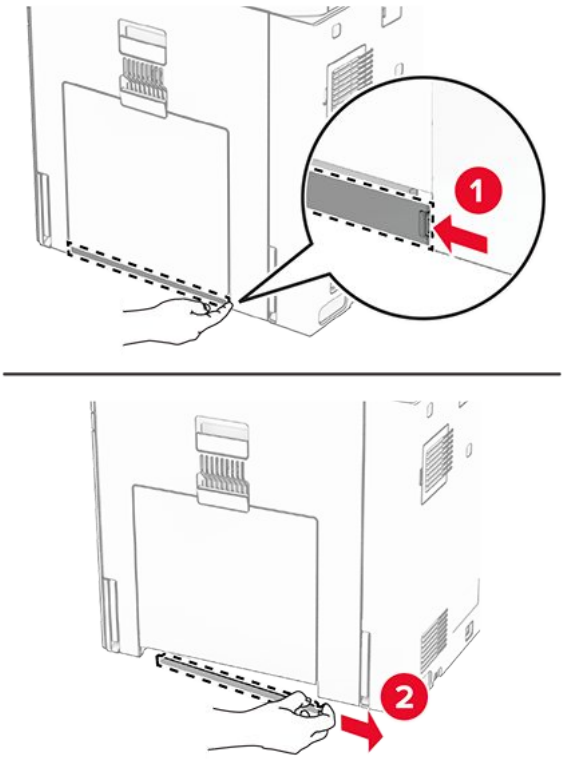

2. นำฝาครอบใหม่ออกจากบรรจุภัณฑ์
3. ใส่ฝาครอบใหม่เข้าไปจนกระทั่งได้ยินเสียง คลิก เข้าที่

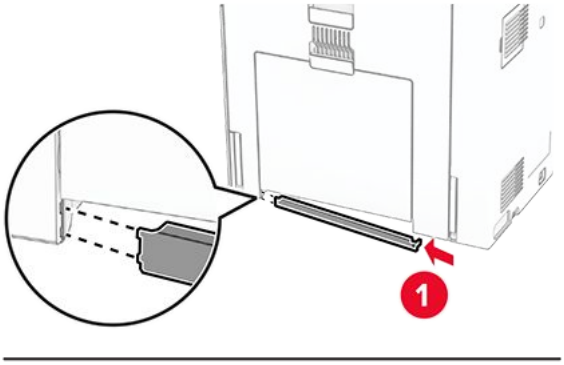

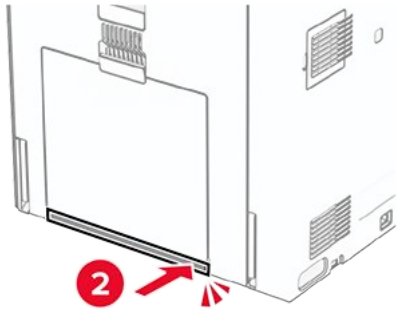

การเปลี่ยนฝาครอบจุดเชื่อมต่อชุดลำเลียงกระดาษ

1. นำถาดมาตรฐานออก

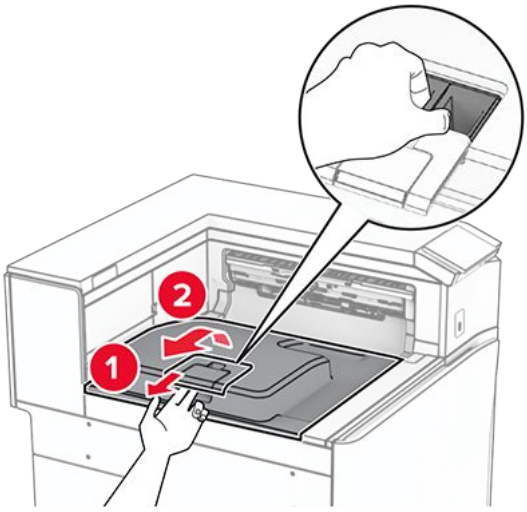

2. นำฝาครอบจุดเชื่อมต่อชุดลำเลียงกระดาษที่ใช้แล้วออก

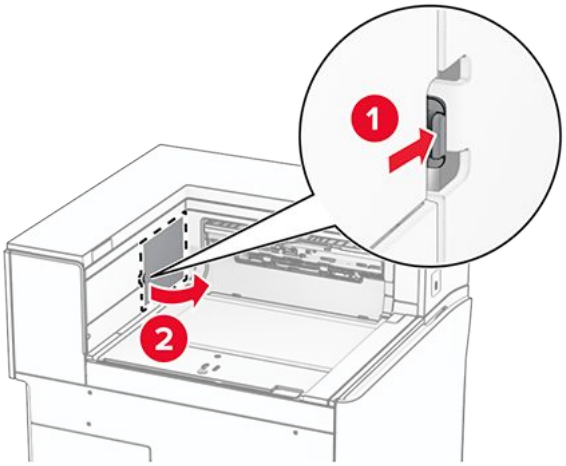

3. นำฝาครอบจุดเชื่อมต่อใหม่ออกจากบรรจุภัณฑ์
4. ติดฝาครอบจุดเชื่อมต่อใหม่จนกระทั่งมีเสียง คลิก เข้าที่

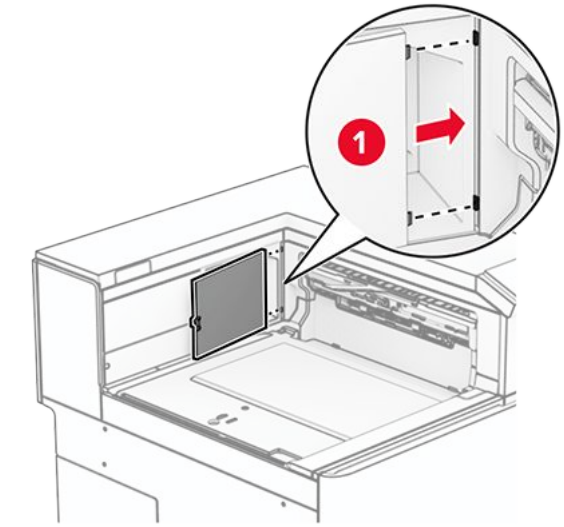

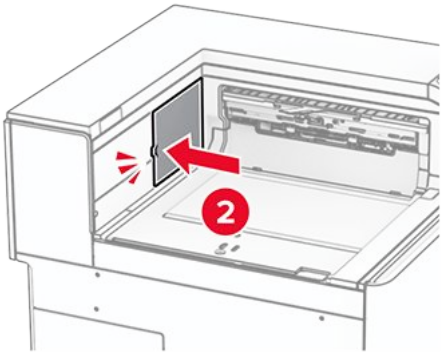

5. ติดถาดมาตรฐาน

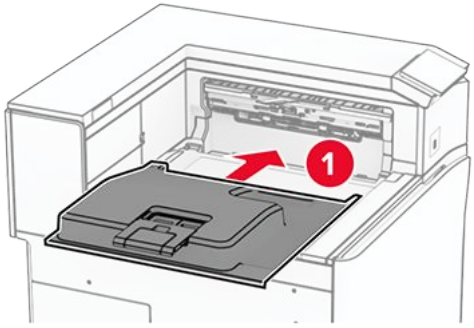

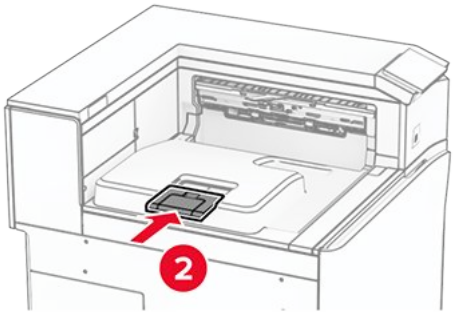

การเปลี่ยนชุดตลับลวดเย็บ

การเปลี่ยนตลับลวดเย็บในอุปกรณ์เย็บเล่มแบบใช้ลวดเย็บ

1. จับที่จับ F แล้วเลื่อนอุปกรณ์เย็บเล่มแบบใช้ลวดเย็บไปทางซ้าย

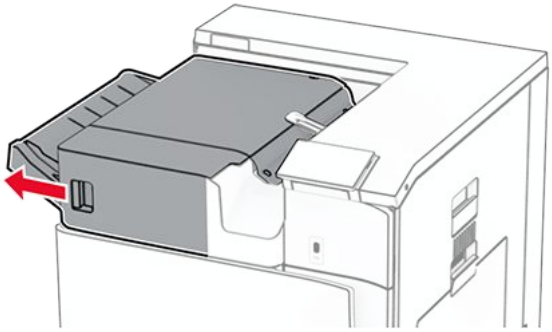

2. นำตลับใส่ลวดเย็บกระดาษออก

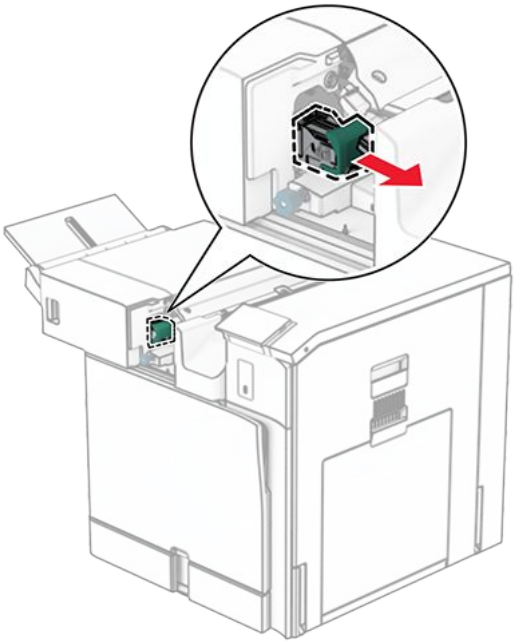

3. นำตลับลวดเย็บที่ว่างออก

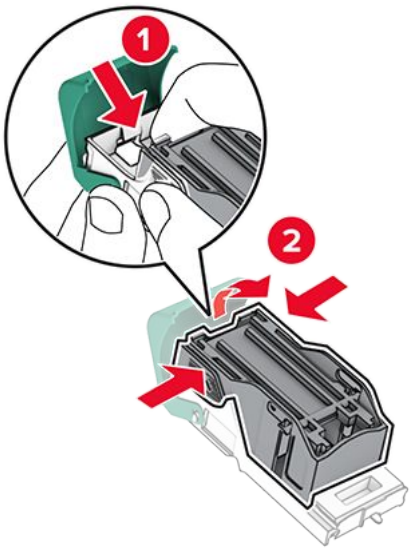

4. ใส่ตลับลวดเย็บใหม่เข้าไปจนกระทั่งมีเสียง คลิก เข้าที่

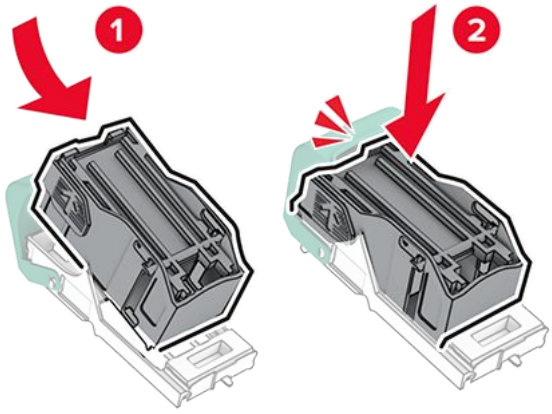

5. ใส่ที่ใส่ตลับลวดเย็บเข้าไปจนกระทั่งมีเสียง คลิก เข้าที่

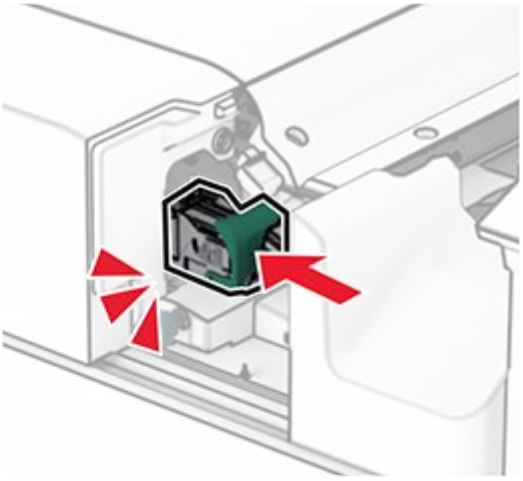

6. เลื่อนอุปกรณ์เย็บเล่มแบบใช้ลวดเย็บไปทางขวา

การเปลี่ยนตลับลวดเย็บในอุปกรณ์เย็บเล่มแบบตอกลวดเย็บ

1. เปิดฝาปิด H

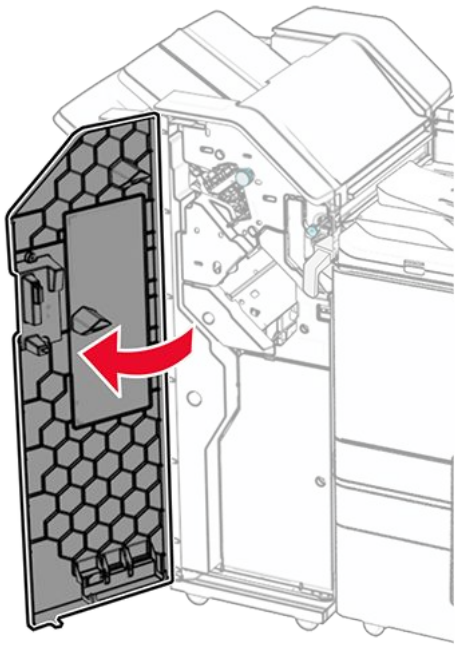

2. ดึงตัวจับสีเขียวออก แล้วนำที่ใส่ตลับลวดเย็บออก

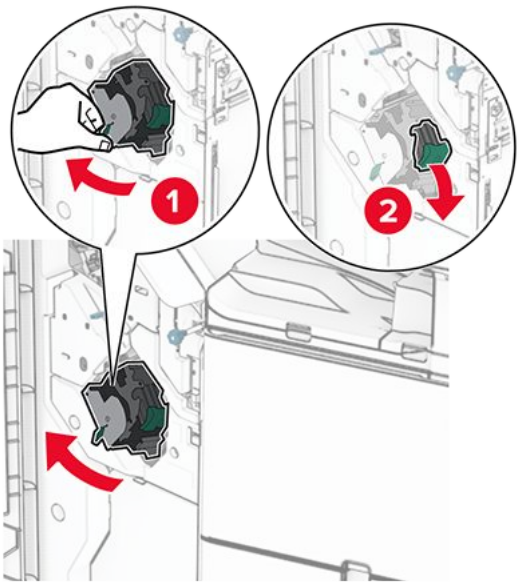

3. นำตลับลวดเย็บที่ว่างออก

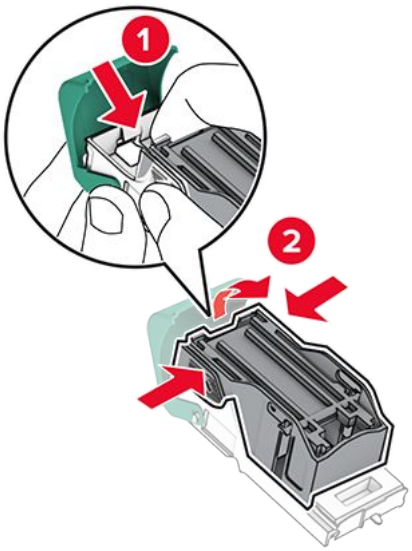

4. นำตลับลวดเย็บใหม่ออกมาจากบรรจุภัณฑ์
5. ใส่ตลับลวดเย็บใหม่เข้าไปจนกระทั่งมีเสียง คลิก เข้าที่

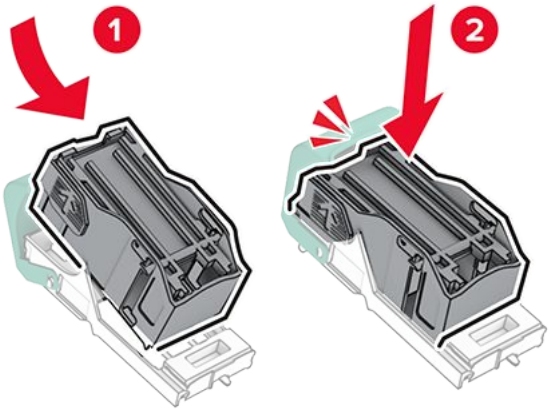

6. ใส่ที่ใส่ตลับลวดเย็บเข้าไปจนกระทั่งมีเสียง คลิก เข้าที่

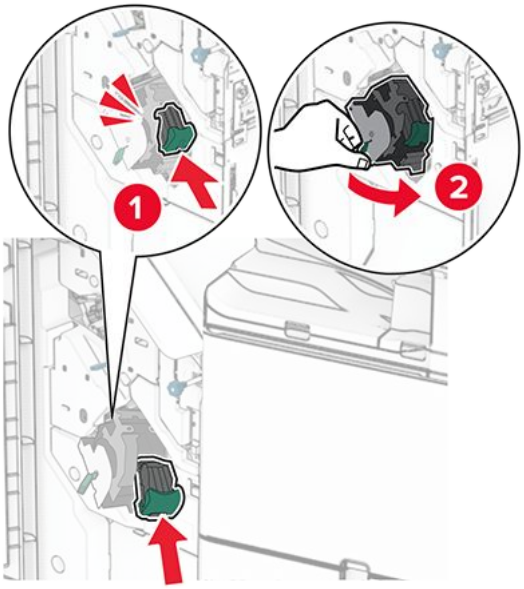

7. ปิดฝาปิด H

การเปลี่ยนตลับลวดเย็บในอุปกรณ์เย็บเล่ม

1. เปิดฝาปิด H

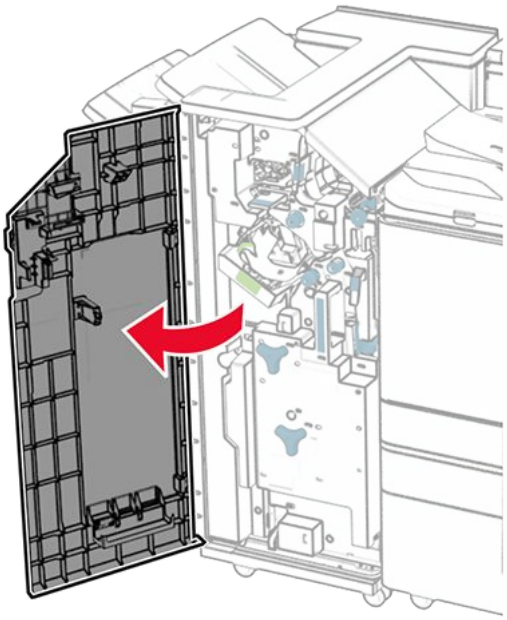

2. ดึงตัวจับสีเขียวออก แล้วนำที่ใส่ตลับลวดเย็บออก

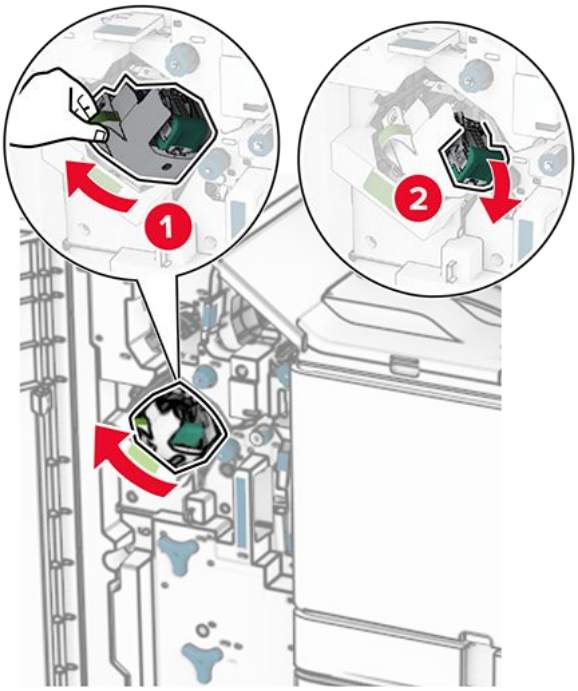

3. นำตลับลวดเย็บที่ว่างออก

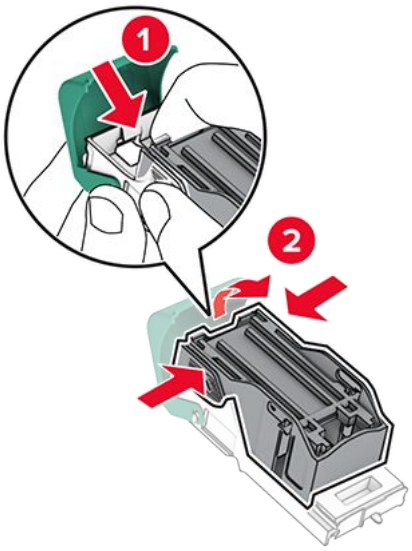

4. นำตลับลวดเย็บใหม่ออกมาจากบรรจุภัณฑ์
5. ใส่ตลับลวดเย็บใหม่เข้าไปจนกระทั่งมีเสียง คลิก เข้าที่

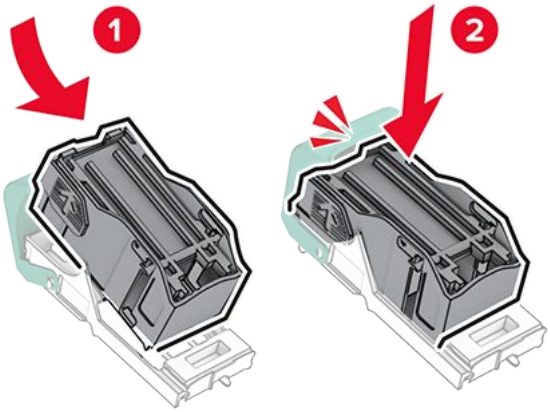

6. ใส่ที่ใส่ตลับลวดเย็บเข้าไปจนกระทั่งมีเสียง คลิก เข้าที่

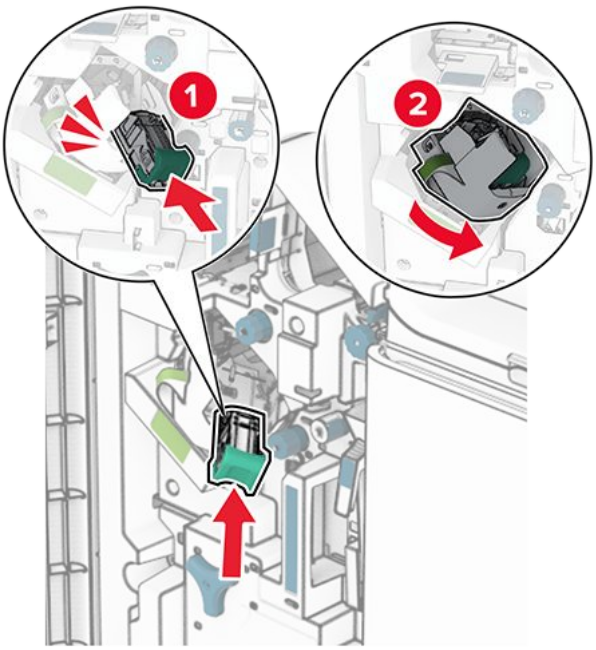

7. ปิดฝาปิด H

การเปลี่ยนที่ใส่ตลับลวดเย็บในอุปกรณ์เย็บเล่ม

1. เปิดฝาปิดอุปกรณ์เย็บเล่ม

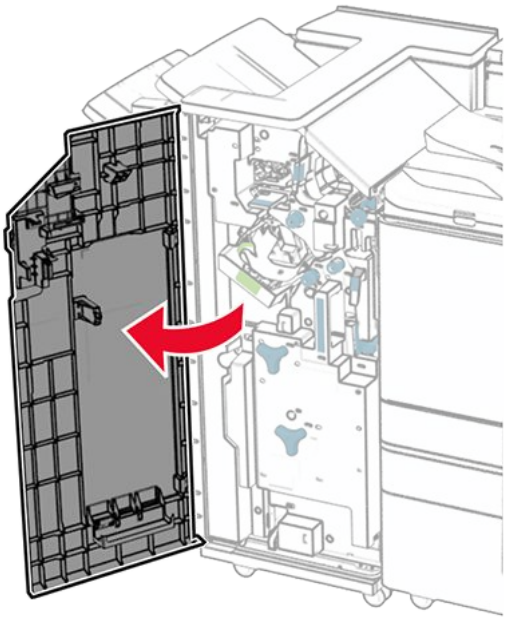

2. ดึงตัวทำ Booklet ออก แล้วนำที่ใส่ตลับลวดเย็บที่ใช้แล้วออก

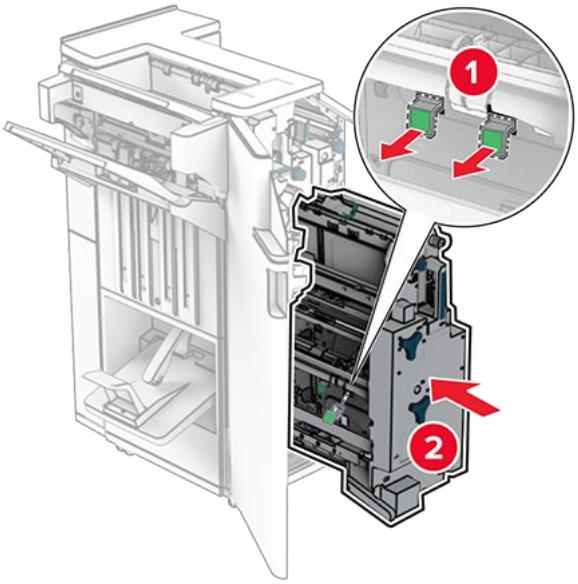

3. นำที่ใส่ตลับลวดเย็บใหม่ออกมาจากบรรจุภัณฑ์
4. ใส่ที่ใส่ตลับลวดเย็บใหม่เข้าไป

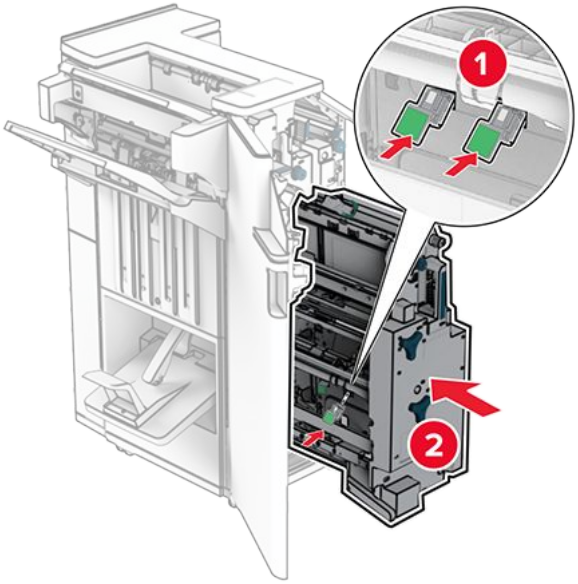

5. ใส่ตัวทำ Booklet แล้วปิดฝาปิดถาดรับงานพิมพ์

การรีเซ็ตตัวนับการใช้วัสดุสิ้นเปลือง

1. จากแผงควบคุม ไปที่ **การตั้งค่า > อุปกรณ์ > การบำรุงรักษา > เมนูการกำหนดค่า > การใช้วัสดุสิ้นเปลืองและตัวนับ**
2. เลือกตัวนับที่คุณต้องการรีเซ็ต

คำเตือน—อาจเกิดความเสียหายได้
วัสดุสิ้นเปลืองและชิ้นส่วนที่ไม่มีข้อกำหนดข้อตกลงของโครงการส่งคืนอาจถูกรีเซ็ตและนำมาผลิตใหม่ อย่างไรก็ตาม การรับประกันโดยผู้ผลิตไม่ครอบคลุมความเสียหายใดๆ ที่เกิดจากวัสดุสิ้นเปลืองหรือชิ้นส่วนที่ไม่ใช่ของแท้ การรีเซ็ตตัวนับวัสดุสิ้นเปลืองหรือชิ้นส่วนโดยไม่มีการผลิตใหม่อย่างเหมาะสมอาจทำให้เครื่องพิมพ์ของคุณได้รับความเสียหายได้ หลังจากที่รีเซ็ตตัวนับวัสดุสิ้นเปลืองหรือชิ้นส่วน เครื่องพิมพ์ของคุณอาจแสดงข้อผิดพลาดที่บ่งชี้ว่ามีรายการที่รีเซ็ตอยู่

การทำความสะอาดชิ้นส่วนเครื่องพิมพ์

การทำความสะอาดเครื่องพิมพ์

ข้อควรระวัง—อันตรายจากไฟฟ้าช็อต
เพื่อป้องกันความเสี่ยงต่อการเกิดไฟฟ้าช็อตในระหว่างการทำความสะอาดภายนอกของเครื่องพิมพ์ ให้ถอดปลั๊กสายไฟออกจากเต้าเสียบและปลดการเชื่อมต่อสายเคเบิลทั้งหมดที่เชื่อมต่อจากเครื่องพิมพ์ก่อนเริ่มดำเนินงาน

หมายเหตุ

- ควรทำสิ่งนี้ทุกสองถึงสามเดือน
- การรับประกันเครื่องพิมพ์ไม่ครอบคลุมความเสียหายต่อเครื่องพิมพ์ที่เกิดจากการใช้งานที่ไม่ถูกต้อง

1. ปิดเครื่องพิมพ์ และถอดปลั๊กสายไฟออกจากเต้าเสียบ
2. นำกระดาษออกจากถาดมาตรฐานและตัวป้อนกระดาษอเนกประสงค์
3. ขจัดฝุ่น เศษใยผ้า และเศษกระดาษรอบๆ เครื่องพิมพ์โดยใช้แปรงขนนุ่มหรือเครื่องดูดฝุ่น
4. ใช้ผ้านุ่มไม่มีขนชุบน้ำหมาดๆ เช็ดทำความสะอาดภายนอกเครื่องพิมพ์

   หมายเหตุ
   - อย่าใช้น้ำยาทำความสะอาดหรือผงซักฟอก เนื่องจากอาจทำให้พื้นผิวของเครื่องพิมพ์เสียหายได้
   - ตรวจสอบให้แน่ใจว่าพื้นที่ทั้งหมดของเครื่องพิมพ์แห้งสนิทหลังทำความสะอาด

5. เชื่อมต่อสายไฟเข้ากับเต้าเสียบ แล้วจึงเปิดเครื่องพิมพ์

   ข้อควรระวัง—อาจเกิดอันตรายจากการบาดเจ็บ
   เพื่อหลีกเลี่ยงความเสี่ยงต่อการเกิดอัคคีภัยหรือไฟฟ้าช็อต ให้เชื่อมต่อสายไฟเข้ากับเต้าเสียบที่ได้รับการจัดระดับที่เหมาะสมและต่อลงดินอย่างเหมาะสมซึ่งอยู่ใกล้ผลิตภัณฑ์และเข้าถึงได้ง่าย

การทำความสะอาดหน้าจอสัมผัส

ข้อควรระวัง—อันตรายจากไฟฟ้าช็อต
เพื่อป้องกันความเสี่ยงต่อการเกิดไฟฟ้าช็อตในระหว่างการทำความสะอาดภายนอกของเครื่องพิมพ์ ให้ถอดปลั๊กสายไฟออกจากเต้าเสียบและปลดการเชื่อมต่อสายเคเบิลทั้งหมดที่เชื่อมต่อจากเครื่องพิมพ์ก่อนเริ่มดำเนินงาน

1. ปิดเครื่องพิมพ์ และถอดปลั๊กสายไฟออกจากเต้าเสียบ
2. ใช้ผ้านุ่มไม่มีขนชุบน้ำหมาดๆ เช็ดทำความสะอาดหน้าจอสัมผัส

   หมายเหตุ
   - อย่าใช้น้ำยาทำความสะอาดหรือผงซักฟอก เนื่องจากอาจทำให้หน้าจอสัมผัสเสียหายได้
   - ตรวจสอบให้แน่ใจว่าหน้าจอสัมผัสแห้งหลังจากทำความสะอาด

3. เชื่อมต่อสายไฟเข้ากับเต้าเสียบ แล้วจึงเปิดเครื่องพิมพ์

ข้อควรระวัง—อาจเกิดอันตรายจากการบาดเจ็บ
เพื่อหลีกเลี่ยงความเสี่ยงต่อการเกิดอัคคีภัยหรือไฟฟ้าช็อต ให้เชื่อมต่อสายไฟเข้ากับเต้าเสียบที่ได้รับการจัดระดับที่เหมาะสมและต่อลงดินอย่างเหมาะสมซึ่งอยู่ใกล้ผลิตภัณฑ์และเข้าถึงได้ง่าย

การทำความสะอาดเลนส์หัวพิมพ์

1. เปิดฝาด้านหน้า

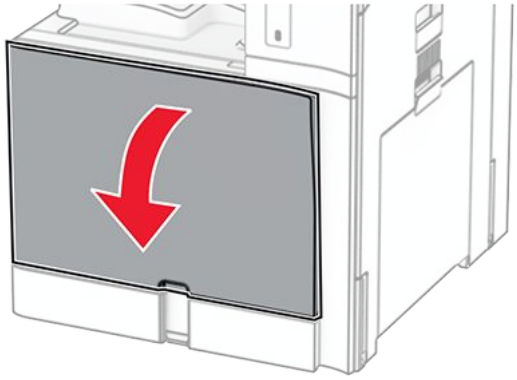

2. นำกลักหมึกออก

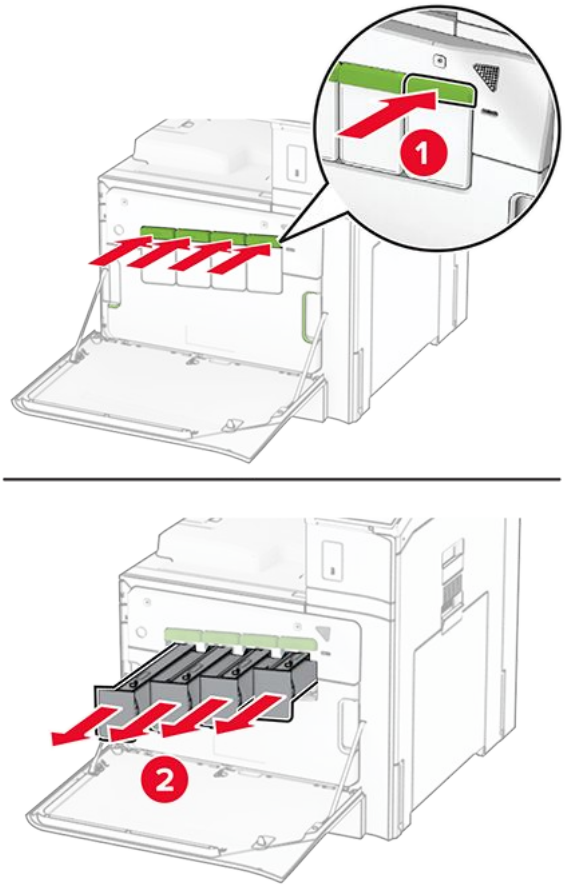

3. ค่อยๆ ดึงตัวเช็ดออกจนกว่าจะหยุด

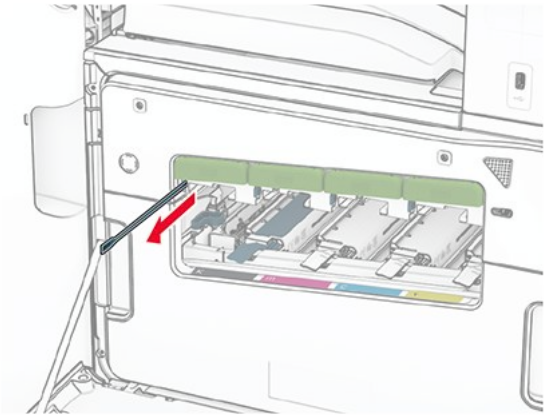

Note: ตัวเช็ดไม่หลุดออกจากเครื่องพิมพ์

4. ผลักตัวเช็ดกลับเข้าไปในหัวพิมพ์จนกว่าจะหยุด

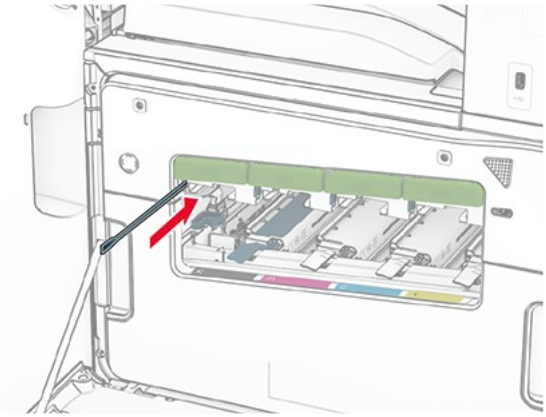

5. ทำซ้ำขั้นตอนที่ 3 และขั้นตอนที่ 4 สามครั้งสำหรับหัวพิมพ์แต่ละอัน
6. ใส่กลักหมึก

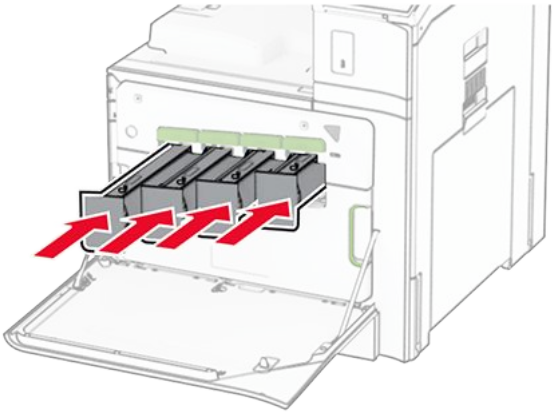

7. ปิดฝาด้านหน้า

การทำให้กล่องอุปกรณ์ตอกรูว่าง

Note: ลักษณะภายนอกของกล่องอุปกรณ์ตอกรูอาจแตกต่างกันไป ขึ้นอยู่กับถาดรับงานพิมพ์ที่ติดตั้ง

1. เปิดฝาปิดอุปกรณ์เย็บเล่ม

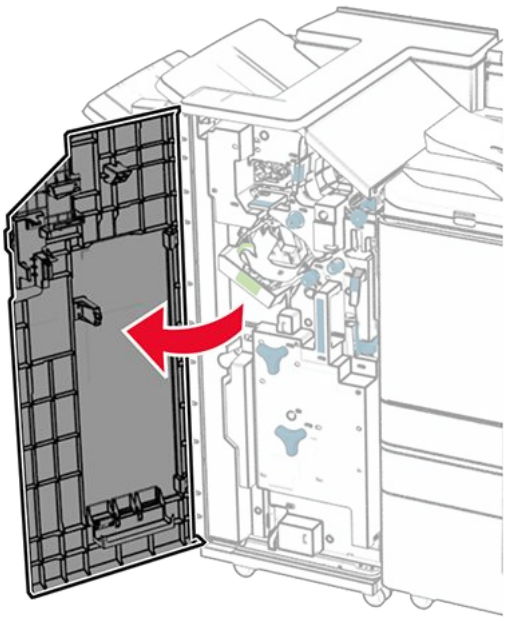

2. ถอดออกแล้วทำให้กล่องอุปกรณ์ตอกรูว่าง

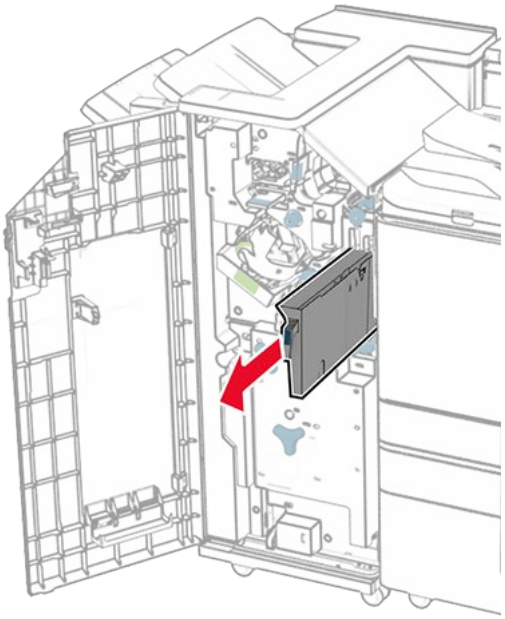

3. ใส่กล่องอุปกรณ์ตอกรูเข้าไป

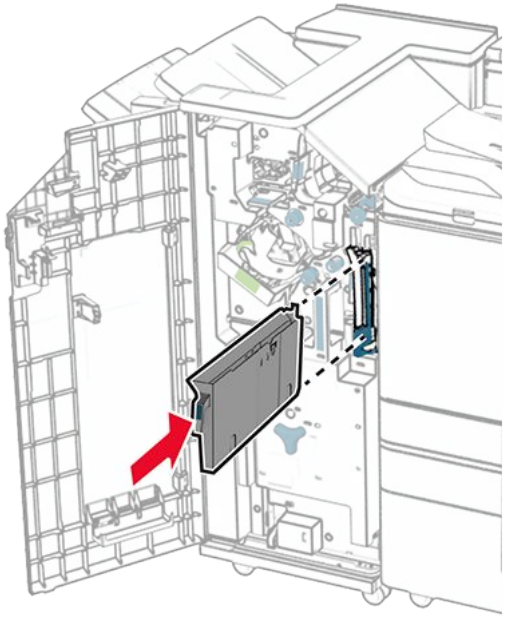

4. ปิดฝาถาดรับงานพิมพ์

การประหยัดพลังงานและกระดาษ

การกำหนดการตั้งค่าโหมดประหยัดพลังงาน

โหมดพักเครื่อง

1. จากแผงควบคุม ไปที่ **การตั้งค่า > อุปกรณ์ > การจัดการพลังงาน > หมดเวลา > โหมดสลีป**
2. กำหนดระยะเวลาที่เครื่องพิมพ์อยู่ในสถานะไม่มีการใช้งานก่อนที่จะเข้าสู่ **โหมดพักเครื่อง**

โหมดไฮเบอร์เนต

1. จากแผงควบคุม ไปที่ **การตั้งค่า > อุปกรณ์ > การจัดการพลังงาน > หมดเวลา > หมดเวลาไฮเบอร์เนต**
2. กำหนดระยะเวลาที่เครื่องพิมพ์อยู่ในสถานะไม่มีการใช้งานก่อนที่จะเข้าสู่โหมดไฮเบอร์เนต

หมายเหตุ

- เพื่อให้ **หมดเวลาไฮเบอร์เนต** ทำงาน ให้ตั้ง **หมดเวลาไฮเบอร์เนตเมื่อมีการเชื่อมต่อ** เป็น **ไฮเบอร์เนต**
- จะใช้งาน Embedded Web Server ไม่ได้เมื่อเครื่องพิมพ์อยู่ในโหมดไฮเบอร์เนต

การปรับความสว่างของส่วนแสดงผล

1. จากแผงควบคุม ไปที่ **การตั้งค่า > อุปกรณ์ > การตั้งค่าตามความชอบ**
2. ในเมนู **ความสว่างของหน้าจอ** ให้ปรับการตั้งค่า

การประหยัดวัสดุสิ้นเปลือง

- พิมพ์ลงบนหน้ากระดาษทั้งสองด้าน

> **Note:** การพิมพ์สองด้านคือการตั้งค่าเริ่มต้นในเครื่องพิมพ์

- พิมพ์หลายหน้าบนกระดาษแผ่นเดียว
- ใช้คุณสมบัติดูตัวอย่างเพื่อดูลักษณะของเอกสารก่อนพิมพ์
- พิมพ์สำเนาเอกสารหนึ่งชุดเพื่อตรวจสอบเนื้อหาและรูปแบบของเอกสารเพื่อความถูกต้อง

การย้ายเครื่องพิมพ์ไปยังตำแหน่งอื่น

> **ข้อควรระวัง—อาจเกิดอันตรายจากการบาดเจ็บ**
> หากน้ำหนักของเครื่องพิมพ์มากกว่า 20 กก. (44 ปอนด์) อาจต้องใช้คนสองคนขึ้นไปยกเครื่องพิมพ์อย่างปลอดภัย

> **ข้อควรระวัง—อาจเกิดอันตรายจากการบาดเจ็บ**
> เพื่อหลีกเลี่ยงความเสี่ยงต่อการเกิดอัคคีภัยหรือไฟฟ้าช็อต ให้ใช้แต่สายไฟที่ให้มาพร้อมกับผลิตภัณฑ์นี้หรือสายไฟที่ใช้แทนกันได้ซึ่งได้รับการรับรองจากผู้ผลิตเท่านั้น

> **ข้อควรระวัง—อาจเกิดอันตรายจากการบาดเจ็บ**
> เมื่อเคลื่อนย้ายเครื่องพิมพ์ ให้ทำตามคำแนะนำเหล่านี้เพื่อหลีกเลี่ยงการได้รับบาดเจ็บหรือเครื่องพิมพ์เสียหาย:

- ตรวจสอบว่าปิดฝาและถาดทั้งหมดอยู่
- ปิดเครื่องพิมพ์ และถอดปลั๊กสายไฟออกจากเต้าเสียบ
- ถอดสายไฟและสายอื่นๆ ออกจากเครื่องพิมพ์
- หากเครื่องพิมพ์มีถาดหรืออุปกรณ์เสริมที่วางบนพื้นแยกต่างหากติดอยู่กับเครื่องให้ถอดออกก่อนเคลื่อนย้ายเครื่องพิมพ์
- หากเครื่องพิมพ์มีฐานแบบมีล้อเลื่อน ให้ค่อยๆ เคลื่อนไปยังตำแหน่งใหม่ ใช้ความระมัดระวังเมื่อผ่านธรณีประตูและรอยแยกบนพื้น
- หากเครื่องพิมพ์ไม่มีฐานแบบมีล้อเลื่อน แต่มีการปรับแต่งให้มีถาดเสริมหรือตัวเลือกเอาต์พุต ให้นำตัวเลือกเอาต์พุตออกและยกเครื่องพิมพ์ออกจากถาด อย่าพยายามยกเครื่องพิมพ์และอุปกรณ์เสริมใดๆ ในพร้อมกัน
- ใช้ที่จับบนเครื่องพิมพ์เพื่อยกเสมอ
- รถเข็นที่ใช้เคลื่อนย้ายเครื่องพิมพ์ต้องมีพื้นผิวที่สามารถรองรับพื้นที่ทั้งหมดของเครื่องพิมพ์ได้
- รถเข็นที่ใช้ในการเคลื่อนย้ายตัวเลือกฮาร์ดแวร์ต้องมีพื้นผิวที่สามารถรองรับขนาดของตัวเลือก
- ให้เครื่องพิมพ์อยู่ในตำแหน่งตั้งตรงตลอดเวลา
- หลีกเลี่ยงการเคลื่อนไหวที่รุนแรง
- ตรวจสอบให้แน่ใจว่านิ้วมือของคุณไม่อยู่ใต้เครื่องพิมพ์เมื่อคุณวางลง
- ตรวจสอบให้แน่ใจว่ามีพื้นที่ว่างเพียงพอรอบเครื่องพิมพ์

> **Note:** การรับประกันเครื่องพิมพ์ไม่ครอบคลุมถึงความเสียหายของเครื่องพิมพ์ที่เกิดจากการเคลื่อนย้ายอย่างไม่ถูกต้อง

การแก้ไขปัญหา

ปัญหาคุณภาพการพิมพ์

ค้นหารูปที่มีลักษณะคล้ายกับปัญหาคุณภาพการพิมพ์ที่คุณกำลังประสบอยู่ จากนั้นคลิกลิงก์ด้านล่างเพื่ออ่านขั้นตอนการแก้ไขปัญหา

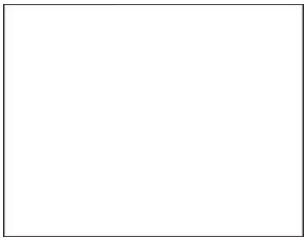

หน้าว่างหรือสีขาว on page 433

งานพิมพ์มีสีเข้ม on page 434

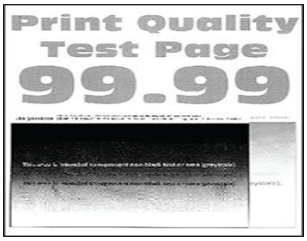

ภาพจาง on page 435

พื้นหลังเป็นสีเทาหรือสี on page 436

ขอบห่างไม่ถูกต้อง on page 437

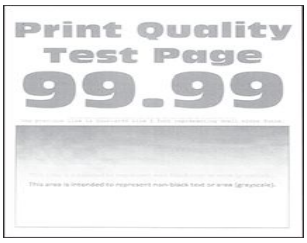

งานพิมพ์สีจาง on page 438

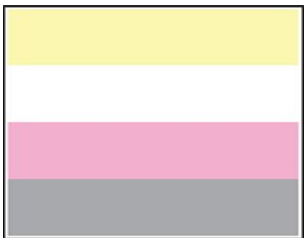

สีขาดหายไป on page 439

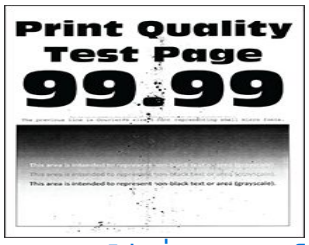

งานพิมพ์ไม่สม่ำเสมอและเป็นรอยจุด on page 440

กระดาษม้วนงอ on page 508

การพิมพ์เบี้ยวหรือเอียง on page 442

ภาพสีทึบหรือภาพสีดำ on page 443

ข้อความหรือรูปภาพถูกตัดออก on page 444

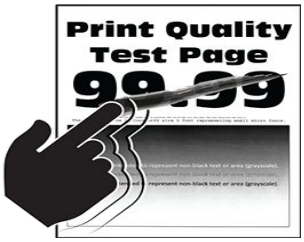 หมึกเช็ดออกง่าย on page 445	 ความเข้มในการพิมพ์ไม่สม่ำเสมอ on page 446	 เส้นสีเข้มแนวนอน on page 447
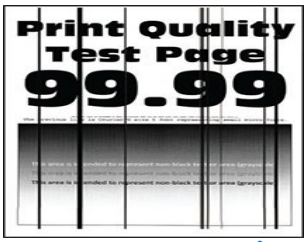 เส้นหรือเส้นสีเข้มแนวตั้ง	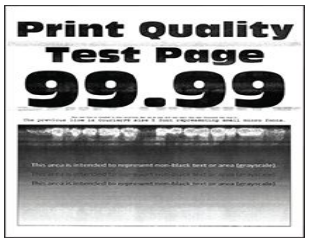 เส้นสีขาวแนวนอน on page 449	 เส้นสีขาวแนวตั้ง on page 450
 ข้อบกพร่องที่เกิดซ้ำๆ on page 452		

รหัสข้อผิดพลาดของเครื่องพิมพ์

รหัสข้อผิดพลาด	ข้อความแจ้งข้อผิดพลาด	วิธีแก้ไขปัญหา
2.01	จำเป็นต้องมีวัสดุสิ้นเปลือง	เลือก **ยกเลิกงาน** และสั่งซื้อวัสดุสิ้นเปลืองที่จำเป็น สำหรับข้อมูลเพิ่มเติม โปรดดูที่ส่วน "การสั่งซื้อชิ้นส่วนและอุปกรณ์สิ้นเปลือง"
3.01	ถาดกระดาษออกมาตรฐานเต็ม	นำกระดาษออกจากถาด แล้วเลือก **ดำเนินการต่อ**
3.02, 3.03, 3.04	นำกระดาษออกจากถาด [x]	นำกระดาษออกจากถาด แล้วเลือก **ดำเนินการต่อ**
7.13, 7.23, 7.33,7.43	ใส่ถาดกลับเข้าที่ [x]	ใส่ถาดที่ระบุ
8.01	ปิดฝาด้านหน้า	ปิดฝาด้านหน้าไว้ ยกเว้นเมื่อดำเนินการดูแลรักษา
8.02, 8.03, 8.04, 8.05, 8.08, 8.10, 8.11	ปิดฝาปิด [x]	ปิดฝาที่ระบุไว้ ยกเว้นเมื่อดำเนินการดูแลรักษา
8.06	ติดถาด 1500 แผ่นใหม่	ตรวจสอบว่าถาดติดเข้ากับเครื่องพิมพ์อย่างเหมาะสม

รหัสข้อผิดพลาด	ข้อความแจ้งข้อผิดพลาด	วิธีแก้ไขปัญหา
8.07	ติดอุปกรณ์เย็บเล่มแบบใช้ลวดเย็บใหม่	ตรวจสอบว่าอุปกรณ์เย็บเล่มติดกับเครื่องพิมพ์อย่างเหมาะสม
8.08	ปิดฝาครอบชุดลำเลียงกระดาษ F	ปิดฝาครอบไว้ ยกเว้นเมื่อดำเนินการดูแลรักษา
8.09	ปิดฝาครอบชุดลำเลียงกระดาษ G	
9	ต้องรีสตาร์ทเครื่องพิมพ์ งานล่าสุดอาจไม่เสร็จสมบูรณ์	เลือก **ดำเนินการต่อ** เพื่อล้างข้อความและทำการพิมพ์ต่อ
11.11, 11.21, 11.31, 11.41, 11.51, 11.81, 11.91	โหลด <source/> ด้วย <type/> <size/>	ใส่กระดาษในถาดที่ระบุ สำหรับข้อมูลเพิ่มเติม โปรดดูที่ส่วน "การโหลดกระดาษและวัสดุพิมพ์ชนิดพิเศษ"
11.12, 11.22, 11.32, 11.42, 11.82, 11.92	โหลด <source/> กับ <type/> <size/> <orientation/>	
12.11, 12.21, 12.31, 12.41, 12.51, 12.91	เปลี่ยน <source/> เป็น <type/> <size/>	เปิดถาดที่ระบุ นำกระดาษออก แล้วใส่ประเภทและขนาดกระดาษที่ถูกต้อง สำหรับข้อมูลเพิ่มเติม โปรดดูที่ส่วน "การโหลดกระดาษและวัสดุพิมพ์ชนิดพิเศษ"
12.12, 12.22, 12.32, 12.4212.92	เปลี่ยน <source/> เป็น <type/> <size/> <orientation/>	
31.00	กล่องอุปกรณ์ตอกรูขาดหายหรือเต็ม	1. เปิดฝาปิด H 2. นำกล่องอุปกรณ์ตอกรูออก **Note:** หากกล่องอุปกรณ์ตอกรูเต็ม ให้ทำให้ว่างเปล่า 3. ใส่กล่องอุปกรณ์ตอกรูเข้าไป 4. ปิดฝาปิด H
31.35, 31.35A, 31.35B	ติดตั้งขวดผงหมึกสำหรับทิ้งที่ขาดหายหรือไม่ตอบสนองใหม่	1. เปิดฝาด้านหน้า 2. ให้ถอดขวดเก็บหมึกส่วนเกินออก **Note:** เพื่อหลีกเลี่ยงการทำหมึกหก ให้วางขวดตั้งตรง 3. ใส่ขวดเก็บหมึกส่วนเกิน 4. ปิดฝาด้านหน้า

รหัสข้อผิดพลาด	ข้อความแจ้งข้อผิดพลาด	วิธีแก้ไขปัญหา
31.40z, 31.41z, 31.42z, 31.43z	ให้ติดตั้งตลับหมึก [color] ที่ไม่มีอยู่หรือไม่ตอบเสนอง	1. เปิดฝาด้านหน้า 2. นำตลับหมึกออก 3. ใส่ตลับหมึก 4. ปิดฝาด้านหน้า
31.60z	ติดตั้งชุดสร้างภาพขาวดำที่ขาดหายหรือไม่ตอบสนองใหม่	1. เปิดฝาด้านหน้า 2. นำกลักหมึกออก 3. ให้ถอดขวดเก็บหมึกส่วนเกินออก **Note:** เพื่อหลีกเลี่ยงการทำหมึกหก ให้วางขวดตั้งตรง 4. นำชุดสร้างภาพออก **คำเตือน—อาจเกิดความเสียหายได้** อย่าให้ชุดสร้างภาพถูกแสงโดยตรง การรับแสงเป็นเวลานานอาจทำให้เกิดปัญหาคุณภาพการพิมพ์ได้ **คำเตือน—อาจเกิดความเสียหายได้** ห้ามสัมผัสกับลูกดรัมโฟโต้คอนดักเตอร์ การกระทำดังกล่าวอาจส่งผลต่อคุณภาพของงานพิมพ์ในอนาคต 5. ปลดล็อคแล้วถอดชุดสร้างภาพขาวดำ 6. ใส่ชุดสร้างภาพขาวดำ แล้วล็อคให้เข้าที่ 7. ใส่ชุดสร้างภาพลงไปจนเข้าที่ 8. ใส่ขวดเก็บหมึกส่วนเกิน 9. ใส่กลักหมึก 10. ปิดฝาด้านหน้า

รหัสข้อผิดพลาด	ข้อความแจ้งข้อผิดพลาด	วิธีแก้ไขปัญหา
31.64z	ติดตั้งชุดสร้างภาพสีที่ขาดหาย ไม่ได้เสียบปลั๊ก หรือไม่ตอบสนอง ใหม่	1. เปิดฝาด้านหน้า 2. นำกลักหมึกออก 3. ให้ถอดขวดเก็บหมึกส่วนเกินออก **Note:** เพื่อหลีกเลี่ยงการทำหมึกหก ให้วางขวดตั้งตรง 4. นำชุดสร้างภาพออก **คำเตือน—อาจเกิดความเสียหายได้** อย่าให้ชุดสร้างภาพถูกแสงโดยตรง การรับแสงเป็นเวลานานอาจทำให้เกิดปัญหาคุณภาพการพิมพ์ได้ **คำเตือน—อาจเกิดความเสียหายได้** ห้ามสัมผัสกับลูกดรัมโฟโต้คอนดักเตอร์ การกระทำดังกล่าวอาจส่งผลต่อคุณภาพของงานพิมพ์ในอนาคต 5. ใส่ชุดสร้างภาพลงไปจนเข้าที่ 6. ใส่ขวดเก็บหมึกส่วนเกิน 7. ใส่กลักหมึก 8. ปิดฝาด้านหน้า

รหัสข้อผิดพลาด	ข้อความแจ้งข้อผิดพลาด	วิธีแก้ไขปัญหา
31.80z	ติดตั้งฟิวเซอร์ที่ขาดหายหรือไม่ตอบสนองใหม่	1. เปิดฝาปิด B **ข้อควรระวัง—อันตรายจากพื้นผิวร้อน** ด้านในของเครื่องพิมพ์อาจร้อน เพื่อลดความเสี่ยงต่อการบาดเจ็บจากชิ้นส่วนที่ร้อน ควรปล่อยให้พื้นผิวเย็นลงก่อนสัมผัส 2. ปลดล็อคแล้วนำฟิวเซอร์ออก 3. ใส่ฟิวเซอร์แล้วล็อคให้เข้าที่ 4. ปิดฝาปิด B
32.40z, 32.41z, 32.42z, 32.43z	เปลี่ยนตลับหมึก [color] ที่ไม่รองรับ	โปรดดูข้อมูลเพิ่มเติมที่ การเปลี่ยนตลับหมึก on page 370
32.60z	เปลี่ยนชุดสร้างภาพขาวดำที่ไม่รองรับ	โปรดดูข้อมูลเพิ่มเติมที่ การเปลี่ยนชุดสร้างภาพขาวดำ on page 372
32.65z	เปลี่ยนชุดสร้างภาพสีที่ไม่รองรับ	โปรดดูข้อมูลเพิ่มเติมที่ การเปลี่ยนชุดสร้างภาพสี on page 379
33.40z, 33.41z, 33.42z, 33.43z	ตลับหมึก [color] แบบรีฟิลทั่วไป	โปรดดูข้อมูลเพิ่มเติมที่ ตลับหมึก [color] แบบรีฟิลทั่วไป on page 507
33.60z	สำหรับชุดสร้างภาพขาวดำที่ไม่ใช่ของแท้ โปรดดู *คู่มือการใช้งาน*	โปรดดูข้อมูลเพิ่มเติมที่ วัสดุสิ้นเปลืองที่ไม่ใช่ของ Lexmarkวัสดุสิ้นเปลืองที่ไม่ใช่ของผู้ผลิตเครื่องพิมพ์ on page 507
33.64z	สำหรับชุดสร้างภาพสีที่ไม่ใช่ของแท้ โปรดดู *คู่มือการใช้งาน*	
34.00	กระดาษสั้นเกินไป	ตั้งค่าขนาดกระดาษให้ตรงกับกระดาษที่ใส่ในถาดจากแผงควบคุม ไปที่ **การตั้งค่า > กระดาษ > ถาด > การกำหนดค่า > ขนาด/ประเภทกระดาษ**
34.10, 34.20, 34.30, 34.40, 34.50	ตรวจสอบ [source] ปรับตัวนำและแนวกระดาษ	ดึงถาดที่ระบุออก แล้วตรวจสอบให้แน่ใจว่าใส่กระดาษอย่างถูกต้อง สำหรับข้อมูลเพิ่มเติม โปรดดูที่ส่วน "การโหลดกระดาษและวัสดุพิมพ์ชนิดพิเศษ"
34.90	ตรวจสอบตัวป้อนกระดาษอเนกประสงค์ ปรับตัวนำและแนวกระดาษ	ตรวจสอบให้แน่ใจว่าใส่กระดาษถูกต้อง สำหรับข้อมูลเพิ่มเติม โปรดดูที่ส่วน "การใส่กระดาษในตัวป้อนกระดาษอเนกประสงค์"

รหัสข้อผิดพลาด	ข้อความแจ้งข้อผิดพลาด	วิธีแก้ไขปัญหา
37.1	หน่วยความจำไม่เพียงพอสำหรับงานเรียงหน้า	ลองดำเนินการอย่างใดอย่างหนึ่งต่อไปนี้: • แตะที่ **ดำเนินการต่อ** เพื่อพิมพ์ส่วนของงานที่จัดเก็บและเริ่มเรียงหน้าส่วนที่เหลือของงานพิมพ์ • ยกเลิกงานพิมพ์ปัจจุบัน
37.3	หน่วยความจำไม่เพียงพอ งานที่ระงับไว้บางส่วนถูกลบออก	เลือก **ดำเนินการต่อ** เพื่อล้างข้อความและทำการพิมพ์ต่อ
38.1	หน่วยความจำเต็ม	ให้ปฏิบัติตามข้อใดข้อหนึ่งต่อไปนี้: • เลือก **ดำเนินการต่อ** เพื่อล้างข้อความและทำการพิมพ์ต่อ • ยกเลิกงานพิมพ์ปัจจุบัน • ติดตั้งหน่วยความจำของเครื่องพิมพ์เพิ่มเติม • ลดจำนวนหน้าในงานพิมพ์
39.1	หน้าที่ซับซ้อน ระบบอาจไม่พิมพ์ข้อมูลบางอย่าง	ให้ปฏิบัติตามข้อใดข้อหนึ่งต่อไปนี้: • เลือก **ดำเนินการต่อ** เพื่อล้างข้อความและทำการพิมพ์ต่อ • ยกเลิกงานพิมพ์ปัจจุบัน • ติดตั้งหน่วยความจำของเครื่องพิมพ์เพิ่มเติม • ลดความซับซ้อนและขนาดของงานพิมพ์ก่อนส่งพิมพ์อีกครั้ง • ลดจำนวนหน้าในงานพิมพ์ • ลดจำนวนและขนาดฟอนต์ที่ดาวน์โหลด • ลบฟอนต์หรือมาโครที่ไม่จำเป็นจากงานพิมพ์ • ลดจำนวนกราฟิกในงานพิมพ์
42.yyC, 42.yyK, 42.yyM, 42.yyY	เปลี่ยนตลับหมึก [color] พื้นที่เครื่องพิมพ์ไม่ตรงกัน	โปรดดูข้อมูลเพิ่มเติมที่ ภูมิภาคของเครื่องพิมพ์กับตลับหมึกไม่ตรงกัน on page 506
43.40Y, 43.41Y, 43.42Y, 43.43Y	ติดตั้งตลับหมึก [color] กลับเข้าไปใหม่	1. เปิดฝาด้านหน้า 2. นำตลับหมึกออก 3. ใส่ตลับหมึก 4. ปิดฝาด้านหน้า
43.40Z, 43.41Z, 43.42Z, 43.43Z	เปลี่ยนตลับหมึก [color]	โปรดดูข้อมูลเพิ่มเติมที่ การเปลี่ยนตลับหมึก on page 370
50	ข้อผิดพลาดฟอนต์ PPDS	ติดตั้งฟอนต์ PPDS ที่ระบุในงานพิมพ์ แล้วเลือก **ดำเนินการต่อ** เพื่อให้เครื่องพิมพ์ค้นหาฟอนต์ทดแทน

รหัสข้อผิดพลาด	ข้อความแจ้งข้อผิดพลาด	วิธีแก้ไขปัญหา
51	ตรวจพบแฟลชที่มีข้อบกพร่อง	ให้ปฏิบัติตามข้อใดข้อหนึ่งต่อไปนี้: • เปลี่ยนหน่วยความจำแฟลชใหม่ • เลือก **ดำเนินการต่อ** เพื่อล้างข้อความและทำการพิมพ์ต่อ • ยกเลิกงานพิมพ์ปัจจุบัน
52	พื้นที่ว่างในหน่วยความจำแฟลชไม่เพียงพอสำหรับทรัพยากร	ให้ปฏิบัติตามข้อใดข้อหนึ่งต่อไปนี้: • เลือก **ดำเนินการต่อ** เพื่อล้างข้อความและทำการพิมพ์ต่อ • ลบฟอนต์ มาโคร และข้อมูลอื่นๆ ที่เก็บอยู่ในหน่วยความจำแฟลช • ติดตั้งไดรฟ์จัดเก็บข้อมูล **Note:** ฟอนต์และมาโครที่ดาวน์โหลดที่ไม่ได้จัดเก็บไว้ในหน่วยความจำแฟลชก่อนหน้านี้จะถูกลบ
58.4	การกำหนดค่าตัวเลือกถาดกระดาษออกไม่ถูกต้อง	ปิดเครื่องพิมพ์ แล้วติดตั้งถาดหรืออุปกรณ์เย็บเล่มที่ถูกต้อง
61	นำดิสก์ที่มีข้อบกพร่องออก	เปลี่ยนไดรฟ์จัดเก็บข้อมูลที่มีข้อบกพร่องใหม่
62	ดิสก์เต็ม	ให้ปฏิบัติตามข้อใดข้อหนึ่งต่อไปนี้: • เลือก **ดำเนินการต่อ** เพื่อล้างข้อความและทำการพิมพ์ต่อ • ลบฟอนต์ มาโคร และข้อมูลอื่นๆ ที่เก็บอยู่ในไดรฟ์จัดเก็บข้อมูล • ติดตั้งไดรฟ์จัดเก็บข้อมูล
63	ฟอร์แมตดิสก์	การฟอร์แมตตอนนี้จะล้างข้อมูลทั้งหมดออกจากไดรฟ์จัดเก็บข้อมูล หากต้องการฟอร์แมตดิสก์ โปรดดำเนินการต่อไปนี้: 1. จากแผงควบคุม ไปที่ **การตั้งค่า > อุปกรณ์ > การบำรุงรักษา > ลบออกจากบริการ** 2. เลือก**ทำความสะอาดข้อมูลทั้งหมดบนฮาร์ดดิสก์** แล้วเลือก**ลบ**
71.4	เวลาของเครื่องพิมพ์ไม่ถูกต้อง	กำหนดค่าเวลาของเครื่องพิมพ์ จากแผงควบคุม ไปที่ **การตั้งค่า > อุปกรณ์ > การตั้งค่า > วันที่และเวลา > กำหนดค่า**

รหัสข้อผิดพลาด	ข้อความแจ้งข้อผิดพลาด	วิธีแก้ไขปัญหา
75.01	ตรวจพบองค์ประกอบที่ปลอดภัย	ปฏิบัติตามข้อใดข้อหนึ่งต่อไปนี้: • ใช้องค์ประกอบที่ปลอดภัยที่ติดตั้งไว้ **Note:** เครื่องพิมพ์จะลบใบรับรองที่มีอยู่ทั้งหมดและยังอาจลบและฟอร์แมตไดรฟ์จัดเก็บข้อมูลใหม่ • ปิดเครื่องพิมพ์ แล้วนำองค์ประกอบที่ปลอดภัยออก
75.02		ไม่จดจำองค์ประกอบที่ปลอดภัย
75.03	ข้อผิดพลาดการสื่อสารกับองค์ประกอบที่ปลอดภัย	ปฏิบัติตามข้อใดข้อหนึ่งต่อไปนี้: • หยุดใช้องค์ประกอบที่ปลอดภัย **Note:** เครื่องพิมพ์จะลบใบรับรองที่มีอยู่ทั้งหมดและยังอาจลบและฟอร์แมตไดรฟ์จัดเก็บข้อมูลใหม่ • ปิดเครื่องพิมพ์ นำออก แล้วติดตั้งองค์ประกอบที่ปลอดภัย
75.11	การอัปเดตองค์ประกอบที่ปลอดภัยล้มเหลว	ปฏิบัติตามข้อใดข้อหนึ่งต่อไปนี้: • ลองอัปเดตอีกครั้ง • ยกเลิกการอัปเดต **Note:** เครื่องพิมพ์อาจลบใบรับรองและเนื้อหาในไดรฟ์จัดเก็บข้อมูลที่มีอยู่ทั้งหมด

รหัสข้อผิดพลาด	ข้อความแจ้งข้อผิดพลาด	วิธีแก้ไขปัญหา
75.12	การอัปเดตองค์ประกอบที่ปลอดภัยไม่สมบูรณ์	ปฏิบัติตามข้อใดข้อหนึ่งต่อไปนี้: • รีสตาร์ทเครื่องพิมพ์ **Note:** รอ 10 วินาทีเพื่อทำการอัปเดตให้เสร็จสมบูรณ์ • ยกเลิกการอัปเดต **Note:** เครื่องพิมพ์อาจลบใบรับรองและเนื้อหาในไดรฟ์จัดเก็บข้อมูลที่มีอยู่ทั้งหมด
80.01, 80.09	ชุดบำรุงรักษาใกล้เหลือน้อย	เลือก **ดำเนินการต่อ** เพื่อล้างข้อความ
80.11, 80.19	ชุดบำรุงรักษาเหลือน้อย	
80.21, 80.29	ชุดบำรุงรักษาเหลือน้อยมาก	
80.31	เปลี่ยนชุดบำรุงรักษาเพื่อทำการพิมพ์ต่อ	โปรดดูข้อมูลเพิ่มเติมที่ การเปลี่ยนฟิวเซอร์ on page 387
80.31	เปลี่ยนชุดบำรุงรักษาใหม่ เนื่องจากเกินอายุการใช้งานที่แนะนำ	
81.11	ชุดลูกกลิ้งถาด 1500 แผ่นเหลือน้อย	เลือก **ดำเนินการต่อ** เพื่อล้างข้อความ
81.31	เปลี่ยนชุดลูกกลิ้งถาด 1500 แผ่น เนื่องจากเกินอายุการใช้งานที่แนะนำ	สำหรับข้อมูลเพิ่มเติม โปรดติดต่อฝ่ายสนับสนุนลูกค้า
82.00, 82.02, 82.09	ขวดผงหมึกสำหรับทิ้งใกล้เต็ม	โปรดดูข้อมูลเพิ่มเติมที่ การเปลี่ยนขวดผงหมึกสำหรับทิ้ง on page 386
82.3, 82.32, 82.33, 82.39	เปลี่ยนขวดผงหมึกสำหรับทิ้ง	
83.1y	โมดูลถ่ายโอนภาพต่ำ	เลือก **ดำเนินการต่อ** เพื่อล้างข้อความ
83.3y	เปลี่ยนโมดูลถ่ายโอนภาพใหม่ เนื่องจากเกินอายุการใช้งานที่แนะนำ	สำหรับข้อมูลเพิ่มเติม โปรดติดต่อฝ่ายสนับสนุนลูกค้า
83.4y	เปลี่ยนโมดูลถ่ายโอนภาพ	
83.20	ตลับลวดเย็บต่ำ	เลือก **ดำเนินการต่อ** เพื่อล้างข้อความ

รหัสข้อผิดพลาด	ข้อความแจ้งข้อผิดพลาด	วิธีแก้ไขปัญหา
83.20	ด้านในลวดเย็บ S2 ต่ำ	
83.20	ด้านนอกลวดเย็บ S2 ต่ำ	
83.30	ตลับลวดเย็บว่างเปล่าหรือขาดหาย	ลองดำเนินการอย่างใดอย่างหนึ่งต่อไปนี้: • นำออก แล้วใส่ตลับลวดเย็บลงไป • เปลี่ยนตลับลวดเย็บ สำหรับข้อมูลเพิ่มเติม โปรดดูที่การเปลี่ยนตลับลวดเย็บในอุปกรณ์เย็บเล่มแบบตอกลวดเย็บ on page 404 หรือ การเปลี่ยนตลับลวดเย็บในอุปกรณ์เย็บเล่มแบบใช้ลวดเย็บ on page 402
83.30	ตลับลวดเย็บ S1 ว่างเปล่าหรือขาดหาย	ลองดำเนินการอย่างใดอย่างหนึ่งต่อไปนี้: • นำออก แล้วใส่ตลับลวดเย็บลงไป • เปลี่ยนตลับลวดเย็บ โปรดดูข้อมูลเพิ่มเติมที่ การเปลี่ยนตลับลวดเย็บในอุปกรณ์เย็บเล่ม on page 407
83.30	ตลับลวดเย็บด้านใน S2 ว่างเปล่าหรือขาดหาย	ลองดำเนินการอย่างใดอย่างหนึ่งต่อไปนี้: • นำออก แล้วใส่ตลับลวดเย็บลงไป • เปลี่ยนตลับลวดเย็บ โปรดดูข้อมูลเพิ่มเติมที่ การเปลี่ยนที่ใส่ตลับลวดเย็บในอุปกรณ์เย็บเล่ม on page 409
83.30	ตลับลวดเย็บด้านนอก S2 ว่างเปล่าหรือขาดหาย	
84.01K, 84.03K, 84.09K	ชุดสร้างภาพขาวดำใกล้ต่ำ	เลือก **ดำเนินการต่อ** เพื่อล้างข้อความ
84.11K, 84.13K, 84.19K	ชุดสร้างภาพขาวดำต่ำ	
84.21C, 84.03C, 84.09C	ชุดสร้างภาพขาวดำต่ำมาก	
84.01C, 84.03C, 84.09C	ชุดสร้างภาพสีใกล้ต่ำ	
84.11C, 84.13C, 84.19C	ชุดสร้างภาพสีต่ำ	
84.21C, 84.23C, 84.29C	ชุดสร้างภาพสีต่ำมาก	
84.31, 84.33	เปลี่ยนชุดสร้างภาพขาวดำใหม่ เนื่องจากเกินอายุการใช้งานที่แนะนำ	โปรดดูข้อมูลเพิ่มเติมที่ การเปลี่ยนชุดสร้างภาพขาวดำ on page 372
84.31, 84.33	เปลี่ยนชุดสร้างภาพสีใหม่ เนื่องจากเกินอายุการใช้งานที่แนะนำ	โปรดดูข้อมูลเพิ่มเติมที่ การเปลี่ยนชุดสร้างภาพสี on page 379

รหัสข้อผิดพลาด	ข้อความแจ้งข้อผิดพลาด	วิธีแก้ไขปัญหา
84.41, 84.43, 84.48	เปลี่ยนชุดสร้างภาพขาวดำใหม่เพื่อพิมพ์ต่อ	โปรดดูข้อมูลเพิ่มเติมที่ การเปลี่ยนชุดสร้างภาพขาวดำ on page 372
84.41, 84.43, 84.48	เปลี่ยนชุดสร้างภาพสีใหม่เพื่อพิมพ์ต่อ	โปรดดูข้อมูลเพิ่มเติมที่ การเปลี่ยนชุดสร้างภาพสี on page 379
88.00[x], 88.07[x], 88.08[x], 88.09[x]	[Color] ตลับหมึกใกล้เหลือน้อย	เลือก **ดำเนินการต่อ** เพื่อล้างข้อความ
88.10[x], 88.17[x], 88.18[x], 88.19[x]	[Color] ตลับหมึกเหลือน้อย	
88.20[x], 88.27[x], 88.28[x], 88.29[x]	[Color] ตลับหมึกเหลือน้อยมาก	
88.30[x], 88.37[x], 88.38[x]	เปลี่ยนตลับหมึก [color] ใหม่ เหลือใช้ได้อีกประมาณ <NUM/> หน้า	โปรดดูข้อมูลเพิ่มเติมที่ การเปลี่ยนตลับหมึก on page 370
88.30[x], 88.37[x], 88.38[x]	เปลี่ยนตลับหมึก [color]	
88.40[x], 88.47[x], 88.48[x]	เปลี่ยนกลักหมึก [color] ใหม่ เหลือใช้ได้อีก 0 หน้า	
88.40[x], 88.47[x], 88.48[x]	เปลี่ยนตลับหมึก [color]	

รหัสข้อผิดพลาด	ข้อความแจ้งข้อผิดพลาด	วิธีแก้ไขปัญหา
200.03, 200.05, 200.12, 200.13, 200.14, 200.15, 200.22, 200.23, 200.24, 200.25, 200.26, 200.32, 200.33, 200.34, 200.35, 200.36, 200.42, 200.43, 200.44, 200.45, 200.46, 200.52, 200.53, 200.54, 200.55, 200.56, 200.91, 201.91, 202.02, 202.03, 202.04, 202.05, 202.12, 202.13, 202.14, 202.15, 202.22, 202.23, 202.24, 202.25, 202.32, 202.33, 202.34, 202.35, 202.42, 202.43, 202.44, 202.45, 202.52, 202.53, 202.54, 202.55, 202.91, 202.93, 202.95, 231.03, 231.05, 231.13, 231.15, 231.23, 231.25, 231.33, 231.35, 231.43, 231.45, 231.53, 231.55, 231.91, 232.03, 232.05, 232.13, 232.15, 232.23, 232.25, 232.33, 232.35, 232.43, 232.45, 232.53, 232.55, 232.93, 232.94, 232.95, 240.05, 240.25, 240.35, 240.45, 240.55, 240.91, 240.95, 241.12, 241.14, 241.15, 241.91	กระดาษติดอยู่ใน [LOCATION/]	โปรดดูข้อมูลเพิ่มเติมที่ กระดาษติดในฝาปิด B on page 466
240.06	กระดาษติดอยู่ใน [LOCATION/]	โปรดดูข้อมูลเพิ่มเติมที่ กระดาษติดขัดในตัวป้อนกระดาษอเนกประสงค์ on page 461
241.16, 241.82, 241.83, 241.84, 661.13, 661.84	ข้อผิดพลาดเกี่ยวกับการป้อนกระดาษใน [LOCATION/]	1. เปิดถาด 1 2. นำออกแล้วปรับปึกกระดาษใหม่ 3. หากจำเป็น ให้ปรับแผงนำกระดาษ 4. ใส่กระดาษในถาด 1 ใหม่ 5. ปิดถาด 1

รหัสข้อผิดพลาด	ข้อความแจ้งข้อผิดพลาด	วิธีแก้ไขปัญหา
242.23, 242.25, 242.35, 242.45, 242.55, 242.91	กระดาษติดอยู่ใน [LOCATION/]	โปรดดูข้อมูลเพิ่มเติมที่ กระดาษติดในถาดเสริม 550 แผ่น on page 459
242.33, 242.43, 243.33, 243.35, 243.36, 243.43, 243.35, 243.45, 243.45, 243.55, 243.91, 244.43, 244.45, 244.91	กระดาษติดอยู่ใน [LOCATION/]	หากต้องการข้อมูลเพิ่มเติม โปรดดูที่ส่วนใดส่วนหนึ่งต่อไปนี้: • กระดาษติดในถาด 550 แผ่น 2 ถาด on page 461 • กระดาษติดในถาดบรรจุคู่ 2000 แผ่น on page 463
243.43, 243.53, 244.43, 244.45, 244.46, 244.91, 245.53, 245.56, 245.55, 245.91, 602.59, 664.43, 665.53	กระดาษติดอยู่ใน [LOCATION/]	โปรดดูข้อมูลเพิ่มเติมที่ กระดาษติดในถาด 1500 แผ่น on page 464
400.11, 400.13, 400.15, 401.11, 401.13, 401.15, 404.19, 438.11, 438.21, 444.66, 450.21, 450.23, 450.25, 450.98, 450.99, 451.21, 451.23, 451.25, 452.66, 453.21, 453.23, 454.21, 454.23, 454.25, 457.21, 457.23, 457.25, 460.66, 461.66, 464.66, 465.66, 466.66, 467.66, 468.66, 469.66, 472.66, 477.66, 480.66, 483.66, 486.29, 504.11, 504.15, 505.11, 505.15, 514.19, 698.29	กระดาษติดอยู่ใน [LOCATION/]	โปรดดูข้อมูลเพิ่มเติมที่ กระดาษติดในอุปกรณ์เย็บเล่มแบบต่อกลวดเย็บ on page 475

รหัสข้อผิดพลาด	ข้อความแจ้งข้อผิดพลาด	วิธีแก้ไขปัญหา
400.11, 400.13, 400.15, 401.11, 401.13, 401.15, 404.19, 438.11, 438.21, 442.66, 444.66, 445.66, 450.21, 450.23, 450.25, 451.21, 451.23, 451.25, 451.98, 451.99, 452.66, 453.21, 453.23, 453.25, 454.21, 454.23, 454.25, 457.21, 457.23, 457.25, 459.66, 460.66, 461.66, 462.66, 463.66, 464.66, 465.66, 466.66, 467.66, 468.66, 469.66, 470.66, 472.66, 473.66, 476.66, 477.66, 480.66, 483.66, 486.29, 490.66, 491.21, 491.25, 491.66, 493.21, 494.21, 492.66, 494.66, 495.66, 496.66, 497.66, 504.11, 504.15, 505.11, 505.15, 514.19, 698.29	กระดาษติดอยู่ใน [LOCATION/]	โปรดดูข้อมูลเพิ่มเติมที่ กระดาษติดในอุปกรณ์เย็บเล่ม on page 486
420.11, 420.13, 420.15, 420.99, 421.56, 422.56, 423.56, 424.56, 425.13, 425.15, 425.11, 426.11, 426.15, 428.56A, 428.56B, 431.56, 435.56, 438.11, 439.19, 461.56, 698.19	กระดาษติดอยู่ใน [LOCATION/]	โปรดดูข้อมูลเพิ่มเติมที่ กระดาษติดในอุปกรณ์เย็บเล่มแบบใช้ลวดเย็บ on page 470
438.11, 500.11, 500.13, 500.15, 500.99, 502.11, 502.13, 502.15, 504.11, 504.13, 504.15, 505.13, 506.11, 506.13, 506.15, 507.11, 507.13, 507.15, 508.56, 509.56, 510.56, 511.56, 512.56, 513.56, 514.19, 698.19, 698.29	กระดาษติดอยู่ใน [LOCATION/]	โปรดดูข้อมูลเพิ่มเติมที่ กระดาษติดอยู่ในชุดลำเลียงกระดาษที่พับ on page 472

รหัสข้อผิดพลาด	ข้อความแจ้งข้อผิดพลาด	วิธีแก้ไขปัญหา
602.29, 662.23	ข้อผิดพลาดการป้อนกระดาษในถาด 2	โปรดดูข้อมูลเพิ่มเติมที่ การใส่กระดาษในถาด 550 แผ่น on page 103
602.39, 663.33	เกิดข้อผิดพลาดในการใส่กระดาษในถาด 3	หากต้องการข้อมูลเพิ่มเติม โปรดดูที่ส่วนใดส่วนหนึ่งต่อไปนี้: • การใส่กระดาษในถาด 550 แผ่น on page 103 • การใส่กระดาษในถาดบรรจุคู่ 2000 แผ่น on page 107
602.49, 664.43	ข้อผิดพลาดการป้อนกระดาษในถาด 4	โปรดดูข้อมูลเพิ่มเติมที่ การใส่กระดาษในถาด 550 แผ่น on page 103

ปัญหาเกี่ยวกับการพิมพ์

คุณภาพการพิมพ์ไม่ดี

หน้าว่างหรือสีขาว

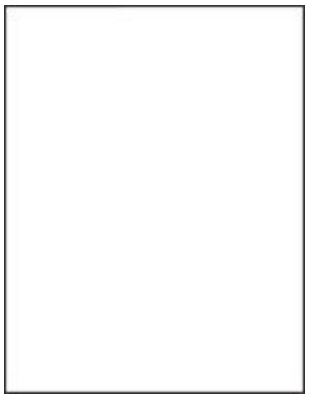

หมายเหตุ
ก่อนที่จะแก้ไขปัญหา โปรดทำดังต่อไปนี้:

1. ทำการปรับสี จากแผงควบคุม ไปที่ **การตั้งค่า › การพิมพ์ › คุณภาพ › การสร้างภาพขั้นสูง › ปรับสี**
2. พิมพ์หน้าทดสอบคุณภาพการพิมพ์ จากแผงควบคุม ไปที่ **การตั้งค่า › การแก้ไขปัญหา › หน้าทดสอบคุณภาพการพิมพ์**

> **Note:** ใช้ถาด 1 เพื่อพิมพ์หน้าตัวอย่างและตรวจสอบให้แน่ใจว่าได้ใส่กระดาษในแนวการพิมพ์แนวตั้ง

ให้ปฏิบัติตามข้อใดข้อหนึ่งต่อไปนี้:

- ตรวจสอบให้แน่ใจว่าได้นำวัสดุบรรจุภัณฑ์ทั้งหมดออกจากชุดสร้างภาพ หน่วยสร้างภาพ และกลักหมึก
- ตรวจสอบว่าเครื่องพิมพ์ใช้ตลับหมึก Lexmark ของแท้และรองรับหรือไม่

> **Note:** หากเครื่องไม่รองรับตลับหมึกดังกล่าว ให้ติดตั้งตลับหมึกที่รองรับ

- ตรวจสอบให้แน่ใจว่าชุดสร้างภาพและชุดสร้างภาพขาวดำได้รับการติดตั้งอย่างเหมาะสม

  1. ถอดชุดสร้างภาพออก แล้วถอดชุดสร้างภาพขาวดำ

     > **คำเตือน—อาจเกิดความเสียหายได้**
     > อย่าให้ชุดสร้างภาพและชุดสร้างภาพขาวดำถูกแสงโดยตรงนานกว่า 10 นาที การรับแสงเป็นเวลานานอาจทำให้เกิดปัญหาคุณภาพการพิมพ์ได้

     > **คำเตือน—อาจเกิดความเสียหายได้**
     > ห้ามสัมผัสกับลูกดรัมโฟโต้คอนดักเตอร์ใต้ชุดสร้างภาพและชุดสร้างภาพขาวดำ การกระทำดังกล่าวอาจส่งผลต่อคุณภาพของงานพิมพ์ในอนาคต

  2. ใส่ชุดสร้างภาพขาวดำ แล้วใส่ชุดสร้างภาพ

หากยังคงไม่สามารถแก้ปัญหาได้ โปรดติดต่อฝ่ายสนับสนุนลูกค้า

งานพิมพ์มีสีเข้ม

> **หมายเหตุ**
> ก่อนที่จะแก้ไขปัญหา โปรดทำดังต่อไปนี้:
>
> 1. ทำการปรับสี จากแผงควบคุม ไปที่ **การตั้งค่า › การพิมพ์ › คุณภาพ › การสร้างภาพขั้นสูง › ปรับสี**
> 2. พิมพ์หน้าทดสอบคุณภาพการพิมพ์ จากแผงควบคุม ไปที่ **การตั้งค่า › การแก้ไขปัญหา › หน้าทดสอบคุณภาพการพิมพ์**
>
> > **Note:** ใช้ถาด 1 เพื่อพิมพ์หน้าตัวอย่างและตรวจสอบให้แน่ใจว่าได้ใส่กระดาษในแนวการพิมพ์แนวตั้ง

ให้ปฏิบัติตามข้อใดข้อหนึ่งต่อไปนี้:

- ลดความเข้มของหมึกจากค่ากำหนดการพิมพ์หรือกรอบโต้ตอบการพิมพ์ ทั้งนี้ขึ้นอยู่กับระบบปฏิบัติการของคุณ

> **Note:** คุณยังสามารถเปลี่ยนการตั้งค่าบนแผงควบคุมเครื่องพิมพ์ได้เช่นกัน ไปที่ **การตั้งค่า › การพิมพ์ › คุณภาพ › ความเข้มของหมึก**

- ให้ระบุประเภทกระดาษจากค่ากำหนดการพิมพ์หรือกรอบโต้ตอบการพิมพ์ ทั้งนี้ขึ้นอยู่กับระบบปฏิบัติการของคุณ ตรวจสอบให้แน่ใจว่าการตั้งค่าตรงกับกระดาษที่ใส่เข้าไปในถาด

> **Note:** คุณยังสามารถเปลี่ยนการตั้งค่าบนแผงควบคุมเครื่องพิมพ์ได้เช่นกัน ไปที่ **การตั้งค่า › กระดาษ › การกำหนดค่าถาด › ขนาด/ประเภทของกระดาษ**

- ตรวจสอบให้แน่ใจว่ากระดาษไม่มีเนื้อผิวหยาบหรือเนื้อผิวไม่เรียบ
- ป้อนกระดาษที่นำออกมาจากบรรจุภัณฑ์ใหม่

> **Note:** กระดาษจะดูดซับความชื้นเนื่องจากมีความชื้นสูง เก็บกระดาษไว้ในห่อกระดาษต้นฉบับจนกว่าคุณจะต้องการใช้

หากยังคงไม่สามารถแก้ปัญหาได้ โปรดติดต่อฝ่ายสนับสนุนลูกค้า

ภาพจาง

> **หมายเหตุ**
> ก่อนที่จะแก้ไขปัญหา โปรดทำดังต่อไปนี้:
>
> 1. ทำการปรับสี จากแผงควบคุม ไปที่ **การตั้งค่า › การพิมพ์ › คุณภาพ › การสร้างภาพขั้นสูง › ปรับสี**
> 2. พิมพ์หน้าทดสอบคุณภาพการพิมพ์ จากแผงควบคุม ไปที่ **การตั้งค่า › การแก้ไขปัญหา › หน้าทดสอบคุณภาพการพิมพ์**
>
> > **Note:** ใช้ถาด 1 เพื่อพิมพ์หน้าตัวอย่างและตรวจสอบให้แน่ใจว่าได้ใส่กระดาษในแนวการพิมพ์แนวตั้ง

ให้ปฏิบัติตามข้อใดข้อหนึ่งต่อไปนี้:

- ป้อนกระดาษประเภทและน้ำหนักที่ถูกต้องลงในถาด
- ให้ระบุประเภทกระดาษจากค่ากำหนดการพิมพ์หรือกรอบโต้ตอบการพิมพ์ ทั้งนี้ขึ้นอยู่กับระบบปฏิบัติการของคุณ ตรวจสอบให้แน่ใจว่าการตั้งค่าตรงกับกระดาษที่ใส่เข้าไปในถาด

> **Note:** คุณยังสามารถเปลี่ยนการตั้งค่าบนแผงควบคุมเครื่องพิมพ์ได้เช่นกัน ไปที่ **การตั้งค่า › กระดาษ › การกำหนดค่าถาด › ขนาด/ประเภทของกระดาษ**

หากยังคงไม่สามารถแก้ปัญหาได้ โปรดติดต่อฝ่ายสนับสนุนลูกค้า

พื้นหลังเป็นสีเทาหรือสี

> **หมายเหตุ**
> ก่อนที่จะแก้ไขปัญหา โปรดทำดังต่อไปนี้:
>
> 1. ทำการปรับสี จากแผงควบคุม ไปที่ **การตั้งค่า › การพิมพ์ › คุณภาพ › การสร้างภาพขั้นสูง › ปรับสี**
> 2. พิมพ์หน้าทดสอบคุณภาพการพิมพ์ จากแผงควบคุม ไปที่ **การตั้งค่า › การแก้ไขปัญหา › หน้าทดสอบคุณภาพการพิมพ์**
>
> > **Note:** ใช้ถาด 1 เพื่อพิมพ์หน้าตัวอย่างและตรวจสอบให้แน่ใจว่าได้ใส่กระดาษในแนวการพิมพ์แนวตั้ง

ให้ปฏิบัติตามข้อใดข้อหนึ่งต่อไปนี้:

- ตรวจสอบให้แน่ใจว่าการตั้งค่าเครื่องพิมพ์สำหรับพื้นผิวและน้ำหนักตรงกับกระดาษที่ป้อน

  จากแผงควบคุม ไปที่ **การตั้งค่า › กระดาษ › การกำหนดค่าวัสดุพิมพ์ › ประเภทวัสดุพิมพ์**

> **Note:** พื้นผิวกระดาษแบบหยาบและกระดาษหนาอาจทำให้พิมพ์ช้าลง

- ตรวจสอบให้แน่ใจว่าชุดสร้างภาพและชุดสร้างภาพขาวดำได้รับการติดตั้งอย่างเหมาะสม

  1. ถอดชุดสร้างภาพออก แล้วถอดชุดสร้างภาพขาวดำ

> **คำเตือน—อาจเกิดความเสียหายได้**
> อย่าให้ชุดสร้างภาพและชุดสร้างภาพขาวดำถูกแสงโดยตรงนานกว่า 10 นาที การรับแสงเป็นเวลานานอาจทำให้เกิดปัญหาคุณภาพการพิมพ์ได้

> **คำเตือน—อาจเกิดความเสียหายได้**
> ห้ามสัมผัสกับลูกดรัมโฟโต้คอนดักเตอร์ใต้ชุดสร้างภาพและชุดสร้างภาพขาวดำ การกระทำดังกล่าวอาจส่งผลต่อคุณภาพของงานพิมพ์ในอนาคต

2. ใส่ชุดสร้างภาพขาวดำ แล้วใส่ชุดสร้างภาพ

หากยังคงไม่สามารถแก้ปัญหาได้ โปรดติดต่อฝ่ายสนับสนุนลูกค้า

ขอบห่างไม่ถูกต้อง

> **หมายเหตุ**
> ก่อนที่จะแก้ไขปัญหา โปรดทำดังต่อไปนี้:
>
> 1. ทำการปรับสี จากแผงควบคุม ไปที่ **การตั้งค่า › การพิมพ์ › คุณภาพ › การสร้างภาพขั้นสูง › ปรับสี**
> 2. พิมพ์หน้าทดสอบคุณภาพการพิมพ์ จากแผงควบคุม ไปที่ **การตั้งค่า › การแก้ไขปัญหา › หน้าทดสอบคุณภาพการพิมพ์**
>
> > **Note:** ใช้ถาด 1 เพื่อพิมพ์หน้าตัวอย่างและตรวจสอบให้แน่ใจว่าได้ใส่กระดาษในแนวการพิมพ์แนวตั้ง

ให้ปฏิบัติตามข้อใดข้อหนึ่งต่อไปนี้:

- ปรับแผงนำกระดาษในถาดให้อยู่ในตำแหน่งที่ถูกต้องสำหรับกระดาษที่ป้อนเข้าไป
- ให้ระบุขนาดของกระดาษจากค่ากำหนดการพิมพ์หรือกรอบโต้ตอบการพิมพ์ ทั้งนี้ขึ้นอยู่กับระบบปฏิบัติการของคุณ ตรวจสอบให้แน่ใจว่าการตั้งค่าตรงกับกระดาษที่ใส่เข้าไป

> **Note:** คุณยังสามารถเปลี่ยนการตั้งค่าบนแผงควบคุมเครื่องพิมพ์ได้เช่นกัน ไปที่ **การตั้งค่า › กระดาษ › การกำหนดค่าถาด › ขนาด/ประเภทของกระดาษ**

หากยังคงไม่สามารถแก้ปัญหาได้ โปรดติดต่อฝ่ายสนับสนุนลูกค้า

งานพิมพ์สีจาง

หมายเหตุ
ก่อนที่จะแก้ไขปัญหา โปรดทำดังต่อไปนี้:

1. ทำการปรับสี จากแผงควบคุม ไปที่ **การตั้งค่า › การพิมพ์ › คุณภาพ › การสร้างภาพขั้นสูง › ปรับสี**
2. พิมพ์หน้าทดสอบคุณภาพการพิมพ์ จากแผงควบคุม ไปที่ **การตั้งค่า › การแก้ไขปัญหา › หน้าทดสอบคุณภาพการพิมพ์**

> **Note:** ใช้ถาด 1 เพื่อพิมพ์หน้าตัวอย่างและตรวจสอบให้แน่ใจว่าได้ใส่กระดาษในแนวการพิมพ์แนวตั้ง

ให้ปฏิบัติตามข้อใดข้อหนึ่งต่อไปนี้:

- ตรวจสอบให้แน่ใจว่าได้นำวัสดุบรรจุภัณฑ์ทั้งหมดออกจากชุดสร้างภาพ หน่วยสร้างภาพ และกลักหมึก
- เพิ่มความเข้มของหมึกจากค่ากำหนดการพิมพ์หรือกรอบโต้ตอบการพิมพ์ ทั้งนี้ขึ้นอยู่กับระบบปฏิบัติการของคุณ

> **Note:** คุณยังสามารถเปลี่ยนการตั้งค่าบนแผงควบคุมเครื่องพิมพ์ได้เช่นกัน ไปที่ **การตั้งค่า › การพิมพ์ › คุณภาพ › ความเข้มของหมึก**

- จากแผงควบคุม **การตั้งค่า › การพิมพ์ › คุณภาพ** แล้วปิด**โปรแกรมรักษาสี**
- ให้ระบุประเภทกระดาษจากค่ากำหนดการพิมพ์หรือกรอบโต้ตอบการพิมพ์ ทั้งนี้ขึ้นอยู่กับระบบปฏิบัติการของคุณ ตรวจสอบให้แน่ใจว่าการตั้งค่าตรงกับกระดาษที่ใส่เข้าไป

> **Note:** คุณยังสามารถเปลี่ยนการตั้งค่าบนแผงควบคุมเครื่องพิมพ์ได้เช่นกัน ไปที่ **การตั้งค่า › กระดาษ › การกำหนดค่าถาด › ขนาด/ประเภทของกระดาษ**

- ตรวจสอบให้แน่ใจว่ากระดาษไม่มีเนื้อผิวหยาบหรือเนื้อผิวไม่เรียบ
- ป้อนกระดาษที่นำออกมาจากบรรจุภัณฑ์ใหม่

> **Note:** กระดาษจะดูดซับความชื้นเนื่องจากมีความชื้นสูง เก็บกระดาษไว้ในห่อกระดาษต้นฉบับจนกว่าคุณจะต้องการใช้

- ตรวจสอบให้แน่ใจว่าชุดสร้างภาพและชุดสร้างภาพขาวดำได้รับการติดตั้งอย่างเหมาะสม

  1. ถอดชุดสร้างภาพออก แล้วถอดชุดสร้างภาพขาวดำ

     > **คำเตือน—อาจเกิดความเสียหายได้**
     > อย่าให้ชุดสร้างภาพและชุดสร้างภาพขาวดำถูกแสงโดยตรงนานกว่า 10 นาที การรับแสงเป็นเวลานานอาจทำให้เกิดปัญหาคุณภาพการพิมพ์ได้

     > **คำเตือน—อาจเกิดความเสียหายได้**
     > ห้ามสัมผัสกับลูกดรัมโฟโต้คอนดักเตอร์ใต้ชุดสร้างภาพและชุดสร้างภาพขาวดำ การกระทำดังกล่าวอาจส่งผลต่อคุณภาพของงานพิมพ์ในอนาคต

  2. ใส่ชุดสร้างภาพขาวดำ แล้วใส่ชุดสร้างภาพ

หากยังคงไม่สามารถแก้ปัญหาได้ โปรดติดต่อฝ่ายสนับสนุนลูกค้า

สีขาดหายไป

หมายเหตุ
ก่อนที่จะแก้ไขปัญหา โปรดทำดังต่อไปนี้:

1. ทำการปรับสี จากแผงควบคุม ไปที่ **การตั้งค่า › การพิมพ์ › คุณภาพ › การสร้างภาพขั้นสูง › ปรับสี**
2. พิมพ์หน้าทดสอบคุณภาพการพิมพ์ จากแผงควบคุม ไปที่ **การตั้งค่า › การแก้ไขปัญหา › หน้าทดสอบคุณภาพการพิมพ์**

> **Note:** ใช้ถาด 1 เพื่อพิมพ์หน้าตัวอย่างและตรวจสอบให้แน่ใจว่าได้ใส่กระดาษในแนวการพิมพ์แนวตั้ง

ให้ปฏิบัติตามข้อใดข้อหนึ่งต่อไปนี้:

- ตรวจสอบให้แน่ใจว่าได้นำวัสดุบรรจุภัณฑ์ทั้งหมดออกจากชุดสร้างภาพ หน่วยสร้างภาพ และกลักหมึก
- ถอดชุดแม่เหล็กดึงหมึกของสีที่หายไปออก

1. นำชุดสร้างภาพออก

> **คำเตือน—อาจเกิดความเสียหายได้**
> อย่าให้ชุดสร้างภาพและชุดสร้างภาพขาวดำถูกแสงโดยตรงนานกว่า 10 นาที การรับแสงเป็นเวลานานอาจทำให้เกิดปัญหาคุณภาพการพิมพ์ได้

> **คำเตือน—อาจเกิดความเสียหายได้**
> ห้ามสัมผัสกับลูกดรัมโฟโต้คอนดักเตอร์ใต้ชุดสร้างภาพและชุดสร้างภาพขาวดำ การกระทำดังกล่าวอาจส่งผลต่อคุณภาพของงานพิมพ์ในอนาคต

2. นำออกแล้วใส่ชุดแม่เหล็กดึงหมึกของสีที่หายไป
3. ใส่ชุดสร้างภาพ

หากยังคงไม่สามารถแก้ปัญหาได้ โปรดติดต่อฝ่ายสนับสนุนลูกค้า

งานพิมพ์ไม่สม่ำเสมอและเป็นรอยจุด

หมายเหตุ
ก่อนที่จะแก้ไขปัญหา โปรดทำดังต่อไปนี้:

1. ทำการปรับสี จากแผงควบคุม ไปที่ **การตั้งค่า › การพิมพ์ › คุณภาพ › การสร้างภาพขั้นสูง › ปรับสี**
2. พิมพ์หน้าทดสอบคุณภาพการพิมพ์ จากแผงควบคุม ไปที่ **การตั้งค่า › การแก้ไขปัญหา › หน้าทดสอบคุณภาพการพิมพ์**

> **Note:** ใช้ถาด 1 เพื่อพิมพ์หน้าตัวอย่างและตรวจสอบให้แน่ใจว่าได้ใส่กระดาษในแนวการพิมพ์แนวตั้ง

ให้ปฏิบัติตามข้อใดข้อหนึ่งต่อไปนี้:

- ตรวจสอบเครื่องพิมพ์เพื่อหาการปนเปื้อนจากหมึกที่รั่ว
- ตรวจสอบว่าการตั้งค่าขนาดกระดาษและประเภทกระดาษตรงกับกระดาษที่ป้อนหรือไม่ **การตั้งค่า › กระดาษ › การกำหนดค่าถาด › ขนาด/ประเภทของกระดาษ**

> **Note:** ตรวจสอบให้แน่ใจว่ากระดาษไม่มีเนื้อผิวหยาบหรือเนื้อผิวไม่เรียบ

- ให้ระบุขนาดของกระดาษและประเภทกระดาษจากค่ากำหนดการพิมพ์หรือกรอบโต้ตอบการพิมพ์ ทั้งนี้ขึ้นอยู่กับระบบปฏิบัติการของคุณ ตรวจสอบให้แน่ใจว่าการตั้งค่าตรงกับกระดาษที่ใส่เข้าไปในถาด
- ป้อนกระดาษที่นำออกมาจากบรรจุภัณฑ์ใหม่

> **Note:** กระดาษจะดูดซับความชื้นเนื่องจากมีความชื้นสูง เก็บกระดาษไว้ในห่อกระดาษต้นฉบับจนกว่าคุณจะต้องการใช้

- ตรวจสอบให้แน่ใจว่าชุดสร้างภาพและชุดสร้างภาพขาวดำได้รับการติดตั้งอย่างเหมาะสม

  1. ถอดชุดสร้างภาพออก แล้วถอดชุดสร้างภาพขาวดำ

  > **คำเตือน—อาจเกิดความเสียหายได้**
  > อย่าให้ชุดสร้างภาพและชุดสร้างภาพขาวดำถูกแสงโดยตรงนานกว่า 10 นาที การรับแสงเป็นเวลานานอาจทำให้เกิดปัญหาคุณภาพการพิมพ์ได้

  > **คำเตือน—อาจเกิดความเสียหายได้**
  > ห้ามสัมผัสกับลูกดรัมโฟโต้คอนดักเตอร์ใต้ชุดสร้างภาพและชุดสร้างภาพขาวดำ การกระทำดังกล่าวอาจส่งผลต่อคุณภาพของงานพิมพ์ในอนาคต

  2. ใส่ชุดสร้างภาพขาวดำ แล้วใส่ชุดสร้างภาพ

หากยังคงไม่สามารถแก้ปัญหาได้ โปรดติดต่อฝ่ายสนับสนุนลูกค้า

การพิมพ์เบี้ยวหรือเอียง

หมายเหตุ
ก่อนที่จะแก้ไขปัญหา โปรดทำดังต่อไปนี้:

1. ทำการปรับสี จากแผงควบคุม ไปที่ **การตั้งค่า › การพิมพ์ › คุณภาพ › การสร้างภาพขั้นสูง › ปรับสี**
2. พิมพ์หน้าทดสอบคุณภาพการพิมพ์ จากแผงควบคุม ไปที่ **การตั้งค่า › การแก้ไขปัญหา › หน้าทดสอบคุณภาพการพิมพ์**

> **Note:** ใช้ถาด 1 เพื่อพิมพ์หน้าตัวอย่างและตรวจสอบให้แน่ใจว่าได้ใส่กระดาษในแนวการพิมพ์แนวตั้ง

ให้ปฏิบัติตามข้อใดข้อหนึ่งต่อไปนี้:

- ป้อนกระดาษที่นำออกมาจากบรรจุภัณฑ์ใหม่

  1. เปิดถาดแล้วนำกระดาษออก
  2. ป้อนกระดาษที่นำออกมาจากบรรจุภัณฑ์ใหม่

  > **Note:** กระดาษจะดูดซับความชื้นเนื่องจากมีความชื้นสูง เก็บกระดาษไว้ในห่อกระดาษต้นฉบับจนกว่าคุณจะต้องการใช้

  3. ปรับแผงนำกระดาษในถาดให้อยู่ในตำแหน่งที่ถูกต้องสำหรับกระดาษที่ป้อนเข้าไป
- ตรวจสอบว่าคุณกำลังพิมพ์งานบนกระดาษที่รองรับ

หากยังคงไม่สามารถแก้ปัญหาได้ โปรดติดต่อฝ่ายสนับสนุนลูกค้า

ภาพสีทึบหรือภาพสีดำ

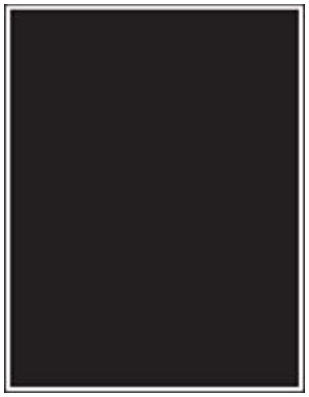

หมายเหตุ
ก่อนที่จะแก้ไขปัญหา โปรดทำดังต่อไปนี้:

1. ทำการปรับสี จากแผงควบคุม ไปที่ **การตั้งค่า › การพิมพ์ › คุณภาพ › การสร้างภาพขั้นสูง › ปรับสี**
2. พิมพ์หน้าทดสอบคุณภาพการพิมพ์ จากแผงควบคุม ไปที่ **การตั้งค่า › การแก้ไขปัญหา › หน้าทดสอบคุณภาพการพิมพ์**

> **Note:** ใช้ถาด 1 เพื่อพิมพ์หน้าตัวอย่างและตรวจสอบให้แน่ใจว่าได้ใส่กระดาษในแนวการพิมพ์แนวตั้ง

1. ถอดชุดสร้างภาพออก แล้วถอดชุดสร้างภาพขาวดำ

> **คำเตือน—อาจเกิดความเสียหายได้**
> อย่าให้ชุดสร้างภาพและชุดสร้างภาพขาวดำถูกแสงโดยตรงนานกว่า 10 นาที การรับแสงเป็นเวลานานอาจทำให้เกิดปัญหาคุณภาพการพิมพ์ได้

> **คำเตือน—อาจเกิดความเสียหายได้**
> ห้ามสัมผัสกับลูกดรัมโฟโต้คอนดักเตอร์ใต้ชุดสร้างภาพและชุดสร้างภาพขาวดำ การกระทำดังกล่าวอาจส่งผลต่อคุณภาพของงานพิมพ์ในอนาคต

2. ใส่ชุดสร้างภาพขาวดำ แล้วใส่ชุดสร้างภาพ

หากยังคงไม่สามารถแก้ปัญหาได้ โปรดติดต่อฝ่ายสนับสนุนลูกค้า

ข้อความหรือรูปภาพถูกตัดออก

หมายเหตุ
ก่อนที่จะแก้ไขปัญหา โปรดทำดังต่อไปนี้:

1. ทำการปรับสี จากแผงควบคุม ไปที่ **การตั้งค่า › การพิมพ์ › คุณภาพ › การสร้างภาพขั้นสูง › ปรับสี**
2. พิมพ์หน้าทดสอบคุณภาพการพิมพ์ จากแผงควบคุม ไปที่ **การตั้งค่า › การแก้ไขปัญหา › หน้าทดสอบคุณภาพการพิมพ์**

> **Note:** ใช้ถาด 1 เพื่อพิมพ์หน้าตัวอย่างและตรวจสอบให้แน่ใจว่าได้ใส่กระดาษในแนวการพิมพ์แนวตั้ง

ให้ปฏิบัติตามข้อใดข้อหนึ่งต่อไปนี้:

- ตรวจสอบให้แน่ใจว่าได้นำวัสดุบรรจุภัณฑ์ทั้งหมดออกจากชุดสร้างภาพ หน่วยสร้างภาพ และกลักหมึก
- ปรับแผงนำกระดาษในถาดให้อยู่ในตำแหน่งที่ถูกต้องสำหรับกระดาษที่ป้อนเข้าไป
- ให้ระบุขนาดของกระดาษจากค่ากำหนดการพิมพ์หรือกรอบโต้ตอบการพิมพ์ ทั้งนี้ขึ้นอยู่กับระบบปฏิบัติการของคุณ ตรวจสอบให้แน่ใจว่าการตั้งค่าตรงกับกระดาษที่ใส่เข้าไปในถาด

> **Note:** คุณยังสามารถเปลี่ยนการตั้งค่าบนแผงควบคุมเครื่องพิมพ์ได้เช่นกัน ไปที่ **การตั้งค่า › กระดาษ › การกำหนดค่าถาด › ขนาด/ประเภทของกระดาษ**

- ตรวจสอบให้แน่ใจว่าชุดสร้างภาพและชุดสร้างภาพขาวดำได้รับการติดตั้งอย่างเหมาะสม

  1. ถอดชุดสร้างภาพออก แล้วถอดชุดสร้างภาพขาวดำ

> **คำเตือน—อาจเกิดความเสียหายได้**
> อย่าให้ชุดสร้างภาพและชุดสร้างภาพขาวดำถูกแสงโดยตรงนานกว่า 10 นาที การรับแสงเป็นเวลานานอาจทำให้เกิดปัญหาคุณภาพการพิมพ์ได้

> **คำเตือน—อาจเกิดความเสียหายได้**
> ห้ามสัมผัสกับลูกดรัมโฟโต้คอนดักเตอร์ใต้ชุดสร้างภาพและชุดสร้างภาพขาวดำ การกระทำดังกล่าวอาจส่งผลต่อคุณภาพของงานพิมพ์ในอนาคต

2. ใส่ชุดสร้างภาพขาวดำ แล้วใส่ชุดสร้างภาพ

หากยังคงไม่สามารถแก้ปัญหาได้ โปรดติดต่อฝ่ายสนับสนุนลูกค้า

หมึกเช็ดออกง่าย

> **หมายเหตุ**
> ก่อนที่จะแก้ไขปัญหา โปรดทำดังต่อไปนี้:
>
> 1. ทำการปรับสี จากแผงควบคุม ไปที่ **การตั้งค่า › การพิมพ์ › คุณภาพ › การสร้างภาพขั้นสูง › ปรับสี**
> 2. พิมพ์หน้าทดสอบคุณภาพการพิมพ์ จากแผงควบคุม ไปที่ **การตั้งค่า › การแก้ไขปัญหา › หน้าทดสอบคุณภาพการพิมพ์**
>
> > **Note:** ใช้ถาด 1 เพื่อพิมพ์หน้าตัวอย่างและตรวจสอบให้แน่ใจว่าได้ใส่กระดาษในแนวการพิมพ์แนวตั้ง

ลองดำเนินการอย่างใดอย่างหนึ่งต่อไปนี้:

- ตรวจสอบว่าเสียบปลั๊กสายไฟของเครื่องพิมพ์เข้ากับสายไฟที่ต่อลงดินอย่างเหมาะสมและมีการจัดระดับที่เหมาะสม
- ให้ระบุประเภทกระดาษจากค่ากำหนดการพิมพ์หรือกรอบโต้ตอบการพิมพ์ ทั้งนี้ขึ้นอยู่กับระบบปฏิบัติการของคุณ ตรวจสอบให้แน่ใจว่าการตั้งค่าตรงกับกระดาษที่ใส่เข้าไป
- กำหนดค่าประเภทกระดาษจากแผงควบคุม ไปที่ **การตั้งค่า › กระดาษ › การกำหนดค่าถาด › ขนาด/ประเภทของกระดาษ**

หากยังคงไม่สามารถแก้ปัญหาได้ โปรดติดต่อฝ่ายสนับสนุนลูกค้า

ความเข้มในการพิมพ์ไม่สม่ำเสมอ

หมายเหตุ
ก่อนที่จะแก้ไขปัญหา โปรดทำดังต่อไปนี้:

1. ทำการปรับสี จากแผงควบคุม ไปที่ **การตั้งค่า › การพิมพ์ › คุณภาพ › การสร้างภาพขั้นสูง › ปรับสี**
2. พิมพ์หน้าทดสอบคุณภาพการพิมพ์ จากแผงควบคุม ไปที่ **การตั้งค่า › การแก้ไขปัญหา › หน้าทดสอบคุณภาพการพิมพ์**

> **Note:** ใช้ถาด 1 เพื่อพิมพ์หน้าตัวอย่างและตรวจสอบให้แน่ใจว่าได้ใส่กระดาษในแนวการพิมพ์แนวตั้ง

ให้ปฏิบัติตามข้อใดข้อหนึ่งต่อไปนี้:

- เปิดฝาปิด B แล้วตรวจสอบให้แน่ใจว่าลูกกลิ้งส่งกระดาษที่สองล็อคเข้าที่
- ตรวจสอบให้แน่ใจว่าชุดสร้างภาพและชุดสร้างภาพขาวดำได้รับการติดตั้งอย่างเหมาะสม

1. ถอดชุดสร้างภาพออก แล้วถอดชุดสร้างภาพขาวดำ

> **คำเตือน—อาจเกิดความเสียหายได้**
> อย่าให้ชุดสร้างภาพและชุดสร้างภาพขาวดำถูกแสงโดยตรงนานกว่า 10 นาที การรับแสงเป็นเวลานานอาจทำให้เกิดปัญหาคุณภาพการพิมพ์ได้

> **คำเตือน—อาจเกิดความเสียหายได้**
> ห้ามสัมผัสกับลูกดรัมโฟโต้คอนดักเตอร์ใต้ชุดสร้างภาพและชุดสร้างภาพขาวดำ การกระทำดังกล่าวอาจส่งผลต่อคุณภาพของงานพิมพ์ในอนาคต

2. ใส่ชุดสร้างภาพขาวดำ แล้วใส่ชุดสร้างภาพ

หากยังคงไม่สามารถแก้ปัญหาได้ โปรดติดต่อฝ่ายสนับสนุนลูกค้า

เส้นสีเข้มแนวนอน

หมายเหตุ
ก่อนที่จะแก้ไขปัญหา โปรดทำดังต่อไปนี้:

1. ทำการปรับสี จากแผงควบคุม ไปที่ **การตั้งค่า › การพิมพ์ › คุณภาพ › การสร้างภาพขั้นสูง › ปรับสี**
2. พิมพ์หน้าทดสอบคุณภาพการพิมพ์ จากแผงควบคุม ไปที่ **การตั้งค่า › การแก้ไขปัญหา › หน้าทดสอบคุณภาพการพิมพ์**

> **Note:** ใช้ถาด 1 เพื่อพิมพ์หน้าตัวอย่างและตรวจสอบให้แน่ใจว่าได้ใส่กระดาษในแนวการพิมพ์แนวตั้ง

ให้ปฏิบัติตามข้อใดข้อหนึ่งต่อไปนี้:

- ให้ระบุประเภทกระดาษจากค่ากำหนดการพิมพ์หรือกรอบโต้ตอบการพิมพ์ ทั้งนี้ขึ้นอยู่กับระบบปฏิบัติการของคุณ ตรวจสอบให้แน่ใจว่าการตั้งค่าตรงกับกระดาษที่ใส่เข้าไป

  > **Note:** คุณยังสามารถเปลี่ยนการตั้งค่าบนแผงควบคุมเครื่องพิมพ์ได้เช่นกัน ไปที่ **การตั้งค่า › กระดาษ › การกำหนดค่าถาด › ขนาด/ประเภทของกระดาษ**

- ตรวจสอบให้แน่ใจว่ากระดาษไม่มีเนื้อผิวหยาบหรือเนื้อผิวไม่เรียบ
- ป้อนกระดาษที่นำออกมาจากบรรจุภัณฑ์ใหม่

  > **Note:** กระดาษจะดูดซับความชื้นเนื่องจากมีความชื้นสูง เก็บกระดาษไว้ในห่อกระดาษต้นฉบับจนกว่าคุณจะต้องการใช้

- ตรวจสอบให้แน่ใจว่าชุดสร้างภาพและชุดสร้างภาพขาวดำได้รับการติดตั้งอย่างเหมาะสม

  1. ถอดชุดสร้างภาพออก แล้วถอดชุดสร้างภาพขาวดำ

คำเตือน—อาจเกิดความเสียหายได้
อย่าให้ชุดสร้างภาพและชุดสร้างภาพขาวดำถูกแสงโดยตรงนานกว่า 10 นาที การรับแสงเป็นเวลานานอาจทำให้เกิดปัญหาคุณภาพการพิมพ์ได้

คำเตือน—อาจเกิดความเสียหายได้
ห้ามสัมผัสกับลูกดรัมโฟโต้คอนดักเตอร์ใต้ชุดสร้างภาพและชุดสร้างภาพขาวดำ การกระทำดังกล่าวอาจส่งผลต่อคุณภาพของงานพิมพ์ในอนาคต

2. ใส่ชุดสร้างภาพขาวดำ แล้วใส่ชุดสร้างภาพ

หากยังคงไม่สามารถแก้ปัญหาได้ โปรดติดต่อฝ่ายสนับสนุนลูกค้า

เส้นสีเข้มแนวตั้ง

หมายเหตุ

- ก่อนจะแก้ไขปัญหา ให้พิมพ์หน้าทดสอบคุณภาพการพิมพ์ จากแผงควบคุม ไปที่ **การตั้งค่า › การแก้ไขปัญหา › หน้าทดสอบคุณภาพการพิมพ์**
- ใช้ถาด 1 เพื่อพิมพ์หน้าตัวอย่างและตรวจสอบให้แน่ใจว่าได้ใส่กระดาษในแนวการพิมพ์แนวตั้ง

ให้ปฏิบัติตามข้อใดข้อหนึ่งต่อไปนี้:

- ให้ระบุประเภทกระดาษจากค่ากำหนดการพิมพ์หรือกรอบโต้ตอบการพิมพ์ ทั้งนี้ขึ้นอยู่กับระบบปฏิบัติการของคุณ ตรวจสอบให้แน่ใจว่าการตั้งค่าตรงกับกระดาษที่ใส่เข้าไปในถาด

  Note: คุณยังสามารถเปลี่ยนการตั้งค่าบนแผงควบคุมเครื่องพิมพ์ได้เช่นกัน ไปที่ **การตั้งค่า > กระดาษ > การกำหนดค่าถาด > ขนาด/ประเภทกระดาษ**

- ตรวจสอบให้แน่ใจว่ากระดาษไม่มีเนื้อผิวหยาบหรือเนื้อผิวไม่เรียบ
- ป้อนกระดาษที่นำออกมาจากบรรจุภัณฑ์ใหม่

> **Note:** กระดาษจะดูดซับความชื้นเนื่องจากมีความชื้นสูง เก็บกระดาษไว้ในห่อกระดาษต้นฉบับจนกว่าคุณจะต้องการใช้

- ตรวจสอบให้แน่ใจว่าชุดสร้างภาพและชุดสร้างภาพขาวดำได้รับการติดตั้งอย่างเหมาะสม

  1. ถอดชุดสร้างภาพออก แล้วถอดชุดสร้างภาพขาวดำ

     > **คำเตือน—อาจเกิดความเสียหายได้**
     > อย่าให้ชุดสร้างภาพและชุดสร้างภาพขาวดำถูกแสงโดยตรงนานกว่า 10 นาที การรับแสงเป็นเวลานานอาจทำให้เกิดปัญหาคุณภาพการพิมพ์ได้

     > **คำเตือน—อาจเกิดความเสียหายได้**
     > ห้ามสัมผัสกับลูกดรัมโฟโต้คอนดักเตอร์ใต้ชุดสร้างภาพและชุดสร้างภาพขาวดำ การกระทำดังกล่าวอาจส่งผลต่อคุณภาพของงานพิมพ์ในอนาคต

  2. ใส่ชุดสร้างภาพขาวดำ แล้วใส่ชุดสร้างภาพ

หากยังคงไม่สามารถแก้ปัญหาได้ โปรดติดต่อฝ่ายสนับสนุนลูกค้า

เส้นสีขาวแนวนอน

> **หมายเหตุ**
> ก่อนที่จะแก้ไขปัญหา โปรดทำดังต่อไปนี้:
>
> 1. ทำการปรับสี จากแผงควบคุม ไปที่ **การตั้งค่า › การพิมพ์ › คุณภาพ › การสร้างภาพขั้นสูง › ปรับสี**
> 2. พิมพ์หน้าทดสอบคุณภาพการพิมพ์ จากแผงควบคุม ไปที่ **การตั้งค่า › การแก้ไขปัญหา › หน้าทดสอบคุณภาพการพิมพ์**
>
> > **Note:** ใช้ถาด 1 เพื่อพิมพ์หน้าตัวอย่างและตรวจสอบให้แน่ใจว่าได้ใส่กระดาษในแนวการพิมพ์แนวตั้ง

ให้ปฏิบัติตามข้อใดข้อหนึ่งต่อไปนี้:

- ให้ระบุประเภทกระดาษจากค่ากำหนดการพิมพ์หรือกรอบโต้ตอบการพิมพ์ ทั้งนี้ขึ้นอยู่กับระบบปฏิบัติการของคุณ ตรวจสอบให้แน่ใจว่าการตั้งค่าตรงกับกระดาษที่ใส่เข้าไปในถาด

> **Note:** คุณยังสามารถเปลี่ยนการตั้งค่าบนแผงควบคุมเครื่องพิมพ์ได้เช่นกัน ไปที่ **การตั้งค่า › กระดาษ › การกำหนดค่าถาด › ขนาด/ประเภทของกระดาษ**

- ป้อนแหล่งกระดาษที่กำหนดด้วยประเภทกระดาษที่แนะนำ
- ตรวจสอบให้แน่ใจว่าชุดสร้างภาพและชุดสร้างภาพขาวดำได้รับการติดตั้งอย่างเหมาะสม

1. ถอดชุดสร้างภาพออก แล้วถอดชุดสร้างภาพขาวดำ

> **คำเตือน—อาจเกิดความเสียหายได้**
> อย่าให้ดรัมโฟโต้คอนดักเตอร์ถูกแสงโดยตรง การรับแสงเป็นเวลานานอาจทำให้เกิดปัญหาคุณภาพการพิมพ์ได้

> **คำเตือน—อาจเกิดความเสียหายได้**
> ห้ามสัมผัสกับลูกดรัมโฟโต้คอนดักเตอร์ การกระทำดังกล่าวอาจส่งผลต่อคุณภาพของงานพิมพ์ในอนาคต

2. ใส่ชุดสร้างภาพขาวดำ แล้วใส่ชุดสร้างภาพ

- ทำความสะอาดเลนส์หัวพิมพ์โดยใช้เครื่องมือทำความสะอาดหัวพิมพ์ โปรดดูข้อมูลเพิ่มเติมที่ การทำความสะอาดเลนส์หัวพิมพ์ on page 413

หากยังคงไม่สามารถแก้ปัญหาได้ โปรดติดต่อฝ่ายสนับสนุนลูกค้า

เส้นสีขาวแนวตั้ง

หมายเหตุ
ก่อนที่จะแก้ไขปัญหา โปรดทำดังต่อไปนี้:

1. ทำการปรับสี จากแผงควบคุม ไปที่ **การตั้งค่า › การพิมพ์ › คุณภาพ › การสร้างภาพขั้นสูง › ปรับสี**
2. พิมพ์หน้าทดสอบคุณภาพการพิมพ์ จากแผงควบคุม ไปที่ **การตั้งค่า › การแก้ไขปัญหา › หน้าทดสอบคุณภาพการพิมพ์**

> **Note:** ใช้ถาด 1 เพื่อพิมพ์หน้าตัวอย่างและตรวจสอบให้แน่ใจว่าได้ใส่กระดาษในแนวการพิมพ์แนวตั้ง

ให้ปฏิบัติตามข้อใดข้อหนึ่งต่อไปนี้:

- ให้ระบุประเภทกระดาษจากค่ากำหนดการพิมพ์หรือกรอบโต้ตอบการพิมพ์ ทั้งนี้ขึ้นอยู่กับระบบปฏิบัติการของคุณ ตรวจสอบให้แน่ใจว่าการตั้งค่าตรงกับกระดาษที่ใส่เข้าไปในถาด

> **Note:** คุณยังสามารถเปลี่ยนการตั้งค่าบนแผงควบคุมเครื่องพิมพ์ได้เช่นกัน ไปที่ **การตั้งค่า › กระดาษ › การกำหนดค่าถาด › ขนาด/ประเภทของกระดาษ**

- ตรวจสอบว่าได้ใช้ประเภทกระดาษที่แนะนำ ตรวจสอบว่าได้ใส่ประเภทกระดาษที่แนะนำเข้าไปในแหล่งกระดาษตามที่กำหนด
- ตรวจสอบให้แน่ใจว่าชุดสร้างภาพและชุดสร้างภาพขาวดำได้รับการติดตั้งอย่างเหมาะสม

  1. ถอดชุดสร้างภาพออก แล้วถอดชุดสร้างภาพขาวดำ

  > **คำเตือน—อาจเกิดความเสียหายได้**
  > อย่าให้ชุดสร้างภาพและชุดสร้างภาพขาวดำถูกแสงโดยตรงนานกว่า 10 นาที การรับแสงเป็นเวลานานอาจทำให้เกิดปัญหาคุณภาพการพิมพ์ได้

  > **คำเตือน—อาจเกิดความเสียหายได้**
  > ห้ามสัมผัสกับลูกดรัมโฟโต้คอนดักเตอร์ใต้ชุดสร้างภาพและชุดสร้างภาพขาวดำ การกระทำดังกล่าวอาจส่งผลต่อคุณภาพของงานพิมพ์ในอนาคต

  2. ใส่ชุดสร้างภาพขาวดำ แล้วใส่ชุดสร้างภาพ
- ทำความสะอาดเลนส์หัวพิมพ์โดยใช้เครื่องมือทำความสะอาดหัวพิมพ์ โปรดดูข้อมูลเพิ่มเติมที่ การทำความสะอาดเลนส์หัวพิมพ์ on page 413

หากยังคงไม่สามารถแก้ปัญหาได้ โปรดติดต่อฝ่ายสนับสนุนลูกค้า

ข้อบกพร่องที่เกิดซ้ำๆ

หมายเหตุ

- ก่อนจะแก้ไขปัญหา ให้พิมพ์หน้าทดสอบคุณภาพการพิมพ์ จากแผงควบคุม ไปที่ **การตั้งค่า › การแก้ไขปัญหา › หน้าทดสอบคุณภาพการพิมพ์**
- ใช้ถาด 1 เพื่อพิมพ์หน้าตัวอย่างและตรวจสอบให้แน่ใจว่าได้ใส่กระดาษในแนวการพิมพ์แนวตั้ง

1. วัดระยะห่างระหว่างข้อบกพร่องที่เกิดซ้ำๆ บนหน้าสีที่ได้รับผลกระทบ ใช้ไม้บรรทัดระบุข้อบกพร่องเพื่อการดูแลรักษา เพื่อวัดระยะห่างระหว่างข้อบกพร่องที่เกิดซ้ำๆ บนหน้าสีที่ได้รับผลกระทบ
2. เปลี่ยนรายการวัสดุสิ้นเปลืองหรือส่วนที่ตรงกับค่าที่วัดได้บนหน้าสีที่ได้รับผลกระทบ

   ชุดสร้างภาพสีหรือชุดสร้างภาพขาวดำ

   - 94.5 มม. (3.72 นิ้ว)
   - 19.9 มม. (1.18 นิ้ว)
   - 23.2 มม. (0.19 นิ้ว)

   ชุดแม่เหล็กดึงหมึก

   - 43.6 มม. (1.72 นิ้ว)
   - 45.0 มม. (1.77 นิ้ว)

   ฟิวเซอร์

   - 95 มม. (3.74 นิ้ว)
   - 110 มม. (4.33 นิ้ว)

หากยังคงไม่สามารถแก้ปัญหาได้ โปรดติดต่อฝ่ายสนับสนุนลูกค้า

งานพิมพ์ไม่พิมพ์ออกมา

ให้ปฏิบัติตามข้อใดข้อหนึ่งต่อไปนี้:

- จากเอกสารที่คุณกำลังพยายามพิมพ์ ให้เปิดค่ากำหนดการพิมพ์หรือกรอบโต้ตอบการพิมพ์ จากนั้นตรวจสอบว่าคุณเลือกเครื่องพิมพ์ที่ถูกต้องหรือไม่
- ตรวจสอบว่าเครื่องพิมพ์เปิดอยู่หรือไม่ แล้วแก้ไขปัญหาจากข้อความแจ้งข้อผิดพลาดใดๆ ที่ปรากฏบนส่วนแสดงผล
- ตรวจสอบว่าพอร์ตกำลังทำงานหรือไม่ และสายเคเบิลเชื่อมต่อกับคอมพิวเตอร์และเครื่องพิมพ์แน่นดีแล้วหรือไม่ หากต้องการข้อมูลเพิ่มเติม โปรดดูเอกสารประกอบการติดตั้งที่ให้มาพร้อมกับเครื่องพิมพ์ของคุณ
- ปิดเครื่องพิมพ์ รอประมาณ 10 วินาที แล้วเปิดเครื่องพิมพ์

- นำออก แล้วติดตั้งไดรเวอร์การพิมพ์ใหม่อีกครั้ง

หากยังคงไม่สามารถแก้ปัญหาได้ โปรดติดต่อฝ่ายสนับสนุนลูกค้า

ไม่พิมพ์เอกสารที่เป็นความลับและเอกสารอื่นๆ ที่ระงับไว้

ให้ปฏิบัติตามข้อใดข้อหนึ่งต่อไปนี้:

- จากแผงควบคุม ให้ตรวจสอบว่ามีเอกสารปรากฏอยู่ในรายการ **งานที่ระงับไว้** หรือไม่

> **Note:** ถ้าไม่มีเอกสารในรายการ ให้พิมพ์เอกสารโดยใช้ตัวเลือกพิมพ์และระงับ

- แก้ไขข้อผิดพลาดการจัดรูปแบบที่เป็นไปได้หรือข้อมูลที่ไม่ถูกต้องในงานพิมพ์
  - ลบงานพิมพ์แล้วส่งอีกครั้ง
  - สำหรับไฟล์ PDF ให้สร้างไฟล์ใหม่แล้วพิมพ์เอกสาร
- หากคุณกำลังพิมพ์จากอินเตอร์เน็ต เครื่องพิมพ์อาจอ่านชื่องานหลายรายการซ้ำกัน
  - สำหรับผู้ใช้ Windows ตรวจสอบให้แน่ใจว่าได้เลือก **เก็บเอกสารที่ซ้ำกัน**ในค่ากำหนดการพิมพ์หรือกรอบโต้ตอบการพิมพ์
  - สำหรับผู้ใช้ Macintosh ให้ตั้งชื่องานแต่ละรายการ
- ลบงานที่ระงับไว้บางงานเพื่อเพิ่มหน่วยความจำเครื่องพิมพ์
- ติดตั้งหน่วยความจำของเครื่องพิมพ์เพิ่มเติม

หากยังคงไม่สามารถแก้ปัญหาได้ โปรดติดต่อฝ่ายสนับสนุนลูกค้า

งานพิมพ์จากถาดที่ไม่ถูกต้องหรือบนกระดาษที่ไม่ถูกต้อง

ให้ปฏิบัติตามข้อใดข้อหนึ่งต่อไปนี้:

- ตรวจสอบว่าคุณกำลังพิมพ์งานบนกระดาษที่ถูกต้อง
- ให้ระบุขนาดของกระดาษและประเภทกระดาษจากค่ากำหนดการพิมพ์หรือกรอบโต้ตอบการพิมพ์ ทั้งนี้ขึ้นอยู่กับระบบปฏิบัติการของคุณ ตรวจสอบให้แน่ใจว่าการตั้งค่าตรงกับกระดาษที่ใส่เข้าไป

> **Note:** คุณยังสามารถเปลี่ยนการตั้งค่าบนแผงควบคุมเครื่องพิมพ์ได้เช่นกัน ไปที่ **การตั้งค่า › กระดาษ › การกำหนดค่าถาด › ขนาด/ประเภทของกระดาษ**

- ตรวจสอบว่าถาดเชื่อมโยงกันแล้วหรือไม่ โปรดดูข้อมูลเพิ่มเติมที่ การเชื่อมโยงถาด on page 116

หากยังคงไม่สามารถแก้ปัญหาได้ โปรดติดต่อฝ่ายสนับสนุนลูกค้า

การพิมพ์ช้า

ให้ปฏิบัติตามข้อใดข้อหนึ่งต่อไปนี้:

- ตรวจสอบให้แน่ใจว่าสายเคเบิลของเครื่องพิมพ์เชื่อมต่อกับเครื่องพิมพ์ คอมพิวเตอร์ เซิร์ฟเวอร์พิมพ์ ตัวเลือก และอุปกรณ์เครือข่ายอื่นๆ อย่างแน่นดีแล้ว
- ตรวจสอบให้แน่ใจว่าเครื่องพิมพ์ไม่อยู่ใน **โหมดเงียบ**

จากแผงควบคุม ไปที่ **การตั้งค่า › อุปกรณ์ › การดูแลรักษา › เมนูการกำหนดค่า › การทำงานของอุปกรณ์ › โหมดเงียบ**

- ระบุความละเอียดของเอกสารที่คุณต้องการพิมพ์

  1. เข้าถึงค่ากำหนดการพิมพ์หรือกรอบโต้ตอบการพิมพ์ ทั้งนี้ขึ้นอยู่กับระบบปฏิบัติการของคุณ
  2. ตั้งให้ความละเอียดเป็น **4800 CQ**

  > **Note:** คุณยังสามารถเปลี่ยนการตั้งค่าบนแผงควบคุมได้เช่นกัน ไปที่ **การตั้งค่า › การพิมพ์ › คุณภาพ › ความละเอียดในการพิมพ์**

- ให้ระบุประเภทกระดาษจากค่ากำหนดการพิมพ์หรือกรอบโต้ตอบการพิมพ์ ทั้งนี้ขึ้นอยู่กับระบบปฏิบัติการของคุณ

  > **หมายเหตุ**
  > - คุณยังสามารถเปลี่ยนการตั้งค่าบนแผงควบคุมได้เช่นกัน ไปที่ **การตั้งค่า › กระดาษ › การกำหนดค่าถาด › ขนาด/ประเภทของกระดาษ**
  > - กระดาษที่หนากว่าจะพิมพ์ได้ช้ากว่านี้
  > - กระดาษที่แคบกว่าขนาดจดหมาย, A4 และ Legal อาจพิมพ์ได้ช้ากว่า

- ตรวจสอบให้แน่ใจว่าการตั้งค่าเครื่องพิมพ์สำหรับพื้นผิวและน้ำหนักตรงกับกระดาษที่ป้อน

  จากแผงควบคุม ไปที่ **การตั้งค่า › กระดาษ › การกำหนดค่าวัสดุพิมพ์ › ประเภทวัสดุพิมพ์**

  > **Note:** พื้นผิวกระดาษแบบหยาบและกระดาษหนาอาจทำให้พิมพ์ช้าลง

- นำงานที่ระงับไว้ออก
- ตรวจสอบให้แน่ใจว่าเครื่องพิมพ์ไม่ร้อนเกิน

  > **หมายเหตุ**
  > - ให้เครื่องพิมพ์เย็นลงหลังจากพิมพ์งานเป็นเวลานาน
  > - ตรวจสอบอุณหภูมิแวดล้อมที่แนะนำสำหรับเครื่องพิมพ์ โปรดดูข้อมูลเพิ่มเติมที่ การเลือกตำแหน่งสำหรับเครื่องพิมพ์ on page 90

หากยังคงไม่สามารถแก้ปัญหาได้ โปรดติดต่อฝ่ายสนับสนุนลูกค้า

เครื่องพิมพ์ไม่ตอบสนอง

ให้ปฏิบัติตามข้อใดข้อหนึ่งต่อไปนี้:

- ตรวจสอบว่าได้เสียบสายไฟเข้ากับเต้าเสียบหรือไม่

> **ข้อควรระวัง—อาจเกิดอันตรายจากการบาดเจ็บ**
> เพื่อหลีกเลี่ยงความเสี่ยงต่อการเกิดอัคคีภัยหรือไฟฟ้าช็อต ให้เชื่อมต่อสายไฟเข้ากับเต้าเสียบที่ได้รับการจัดระดับที่เหมาะสมและต่อลงดินอย่างเหมาะสมซึ่งอยู่ใกล้ผลิตภัณฑ์และเข้าถึงได้ง่าย

- ตรวจสอบว่าไม่มีการปิดเต้าเสียบไฟด้วยสวิตช์หรือเบรกเกอร์หรือไม่
- ตรวจสอบให้แน่ใจว่าเครื่องพิมพ์เปิดอยู่
- ตรวจสอบให้แน่ใจว่าเครื่องพิมพ์ไม่อยู่ในโหมดพักเครื่อง หรือโหมดไฮเบอร์เนต
- ตรวจสอบว่ามีการต่อสายเคเบิลที่เชื่อมต่อเครื่องพิมพ์และคอมพิวเตอร์เข้ากับพอร์ตที่ถูกต้อง
- ปิดเครื่องพิมพ์ ติดตั้งตัวเลือกฮาร์ดแวร์แล้วเปิดเครื่องพิมพ์ หากต้องการข้อมูลเพิ่มเติม โปรดดูในเอกสารที่ให้มาพร้อมกับตัวเลือก
- ติดตั้งไดรเวอร์การพิมพ์ที่ถูกต้อง
- ปิดเครื่องพิมพ์ รอประมาณ 10 วินาที แล้วเปิดเครื่องพิมพ์

หากยังคงไม่สามารถแก้ปัญหาได้ โปรดติดต่อฝ่ายสนับสนุนลูกค้า

ไม่สามารถอ่านแฟลชไดรฟ์ได้

ให้ปฏิบัติตามข้อใดข้อหนึ่งต่อไปนี้:

- ตรวจสอบให้แน่ใจว่าเครื่องพิมพ์ไม่ได้กำลังประมวลผลงานหลายงาน
- ตรวจสอบว่าได้เสียบแฟลชไดรฟ์เข้ากับพอร์ต USB ด้านหน้า

> **Note:** แฟลชไดรฟ์ไม่ทำงานเมื่อเสียบเข้ากับพอร์ต USB ด้านหลัง

- ตรวจสอบว่าเครื่องรองรับแฟลชไดรฟ์ โปรดดูข้อมูลเพิ่มเติมที่ แฟลชไดรฟ์และประเภทไฟล์ที่รองรับ on page 88
- นำออก แล้วเสียบแฟลชไดรฟ์

หากยังคงไม่สามารถแก้ปัญหาได้ โปรดติดต่อฝ่ายสนับสนุนลูกค้า

การเปิดใช้งานพอร์ต USB

1. จากแผงควบคุม ไปที่ **การตั้งค่า › เครือข่าย/พอร์ต › USB**
2. เลือก**เปิดใช้งานพอร์ต USB**

การแก้ไขกระดาษติด

การหลีกเลี่ยงปัญหากระดาษติด

ป้อนกระดาษอย่างถูกต้อง

- ตรวจสอบให้แน่ใจว่ากระดาษวางราบอยู่ในถาด

การป้อนกระดาษที่ถูกต้อง	การป้อนกระดาษไม่ถูกต้อง
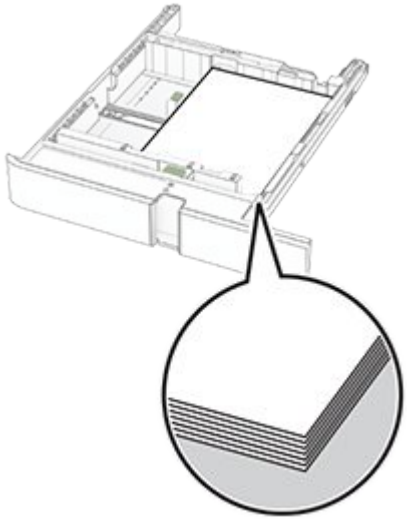	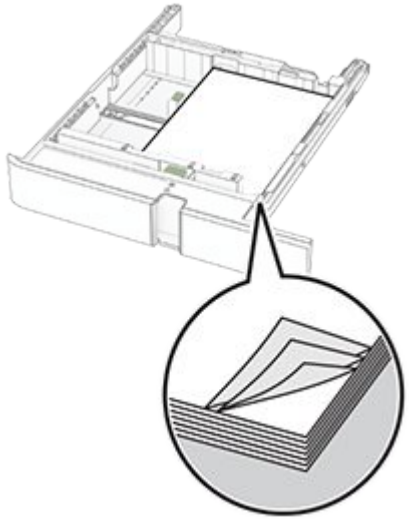

- อย่าใส่หรือถอดถาดขณะที่เครื่องพิมพ์กำลังพิมพ์
- อย่าป้อนกระดาษมากเกินไป ตรวจสอบว่าความสูงของปึกกระดาษอยู่ต่ำกว่าขีดแสดงระดับกระดาษสูงสุดหรือไม่
- อย่าเลื่อนกระดาษเข้าไปในถาด ป้อนกระดาษตามที่แสดงในภาพ

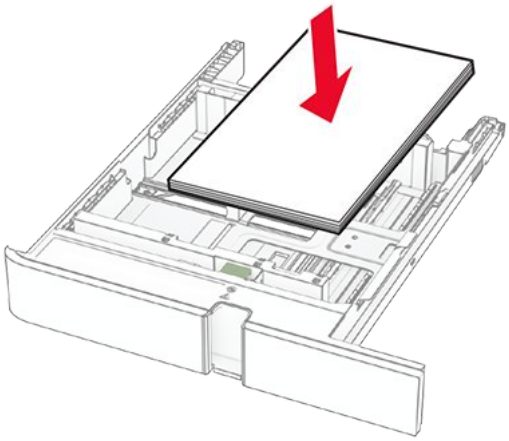

- ตรวจสอบให้แน่ใจว่าแผงนำกระดาษอยู่ในตำแหน่งที่ถูกต้อง และไม่ได้กดให้แนบจนแน่นเกินไปกับกระดาษหรือEnvelope
- ดันถาดเข้าไปในเครื่องพิมพ์ให้แน่นหลังจากป้อนกระดาษ

ใช้กระดาษที่แนะนำ

- ใช้เฉพาะกระดาษหรือวัสดุพิมพ์ชนิดพิเศษที่แนะนำเท่านั้น
- อย่าป้อนกระดาษที่ยับ มีรอยพับ ชื้น งอหรือม้วนงอ
- งอ คลี่และจัดแนวขอบกระดาษก่อนป้อนกระดาษ

- ห้ามใช้กระดาษที่ถูกตัดหรือเล็มด้วยมือ
- อย่าป้อนกระดาษที่มีขนาด น้ำหนัก หรือประเภทมากกว่าหนึ่งชนิดเข้าไปในถาดเดียวกัน

- ตรวจสอบให้แน่ใจว่าตั้งค่าขนาดและประเภทกระดาษอย่างถูกต้องบนคอมพิวเตอร์หรือแผงควบคุมของเครื่องพิมพ์
- จัดเก็บกระดาษตามคำแนะนำของผู้ผลิต

การระบุตำแหน่งที่กระดาษติด

หมายเหตุ

- เมื่อตั้งให้ **ตัวช่วยเมื่อมีกระดาษติด** เป็น **เปิด** เครื่องพิมพ์จะล้างหน้าว่าง หรือหน้าที่พิมพ์บางส่วนออกหลังจากที่นำกระดาษที่ติดออก ตรวจสอบงานพิมพ์ของคุณว่ามีหน้าว่างหรือไม่
- เมื่อตั้งให้ **การกู้คืนกระดาษติด** เป็น **เปิด** หรือ **อัตโนมัติ** เครื่องพิมพ์จะพิมพ์หน้าที่ติดอีกครั้ง

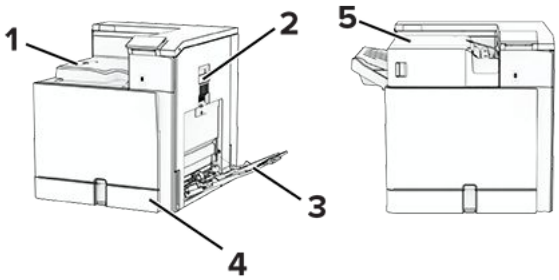

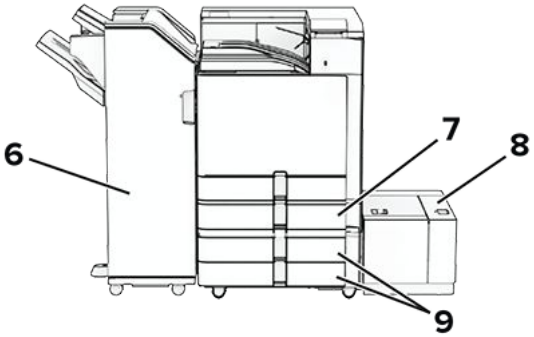

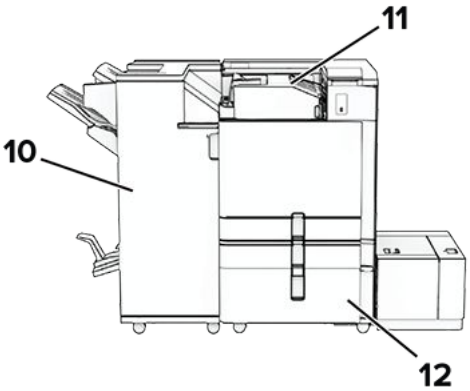

	ตำแหน่งที่กระดาษติด
1	ถาดมาตรฐาน
2	ฝาปิด B

	ตำแหน่งที่กระดาษติด
3	ตัวป้อนกระดาษอเนกประสงค์
4	ถาดมาตรฐาน
5	อุปกรณ์เย็บเล่มแบบใช้ลวดเย็บ
6	อุปกรณ์เย็บเล่มแบบตอกลวดเย็บ
7	ถาดเสริม 550 แผ่น
8	ถาด 1500 แผ่น
9	ถาด 550 แผ่น 2 ถาด
10	อุปกรณ์เย็บเล่ม
11	อุปกรณ์ส่งกระดาษที่มีตัวเลือกการพับ
12	ถาดบรรจุคู่ 2000 แผ่น

กระดาษติดในถาดกระดาษมาตรฐาน

1. ดึงถาดกระดาษมาตรฐานออกมา

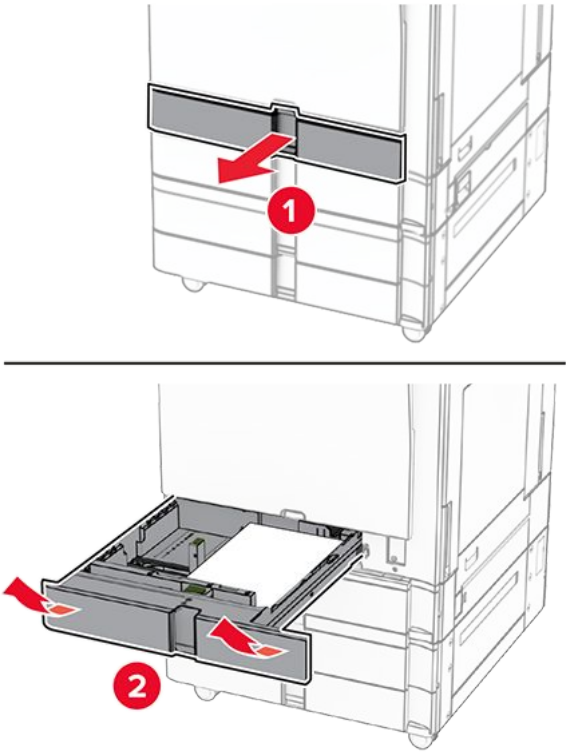

2. นำกระดาษที่ติดออก

> **Note:** ตรวจสอบให้แน่ใจว่าได้นำเศษกระดาษออกจนหมดแล้ว

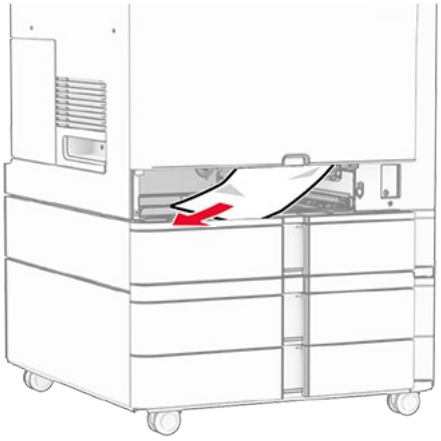

3. ใส่ถาดกระดาษ

กระดาษติดในถาดเสริม 550 แผ่น

1. เปิดฝาปิด D

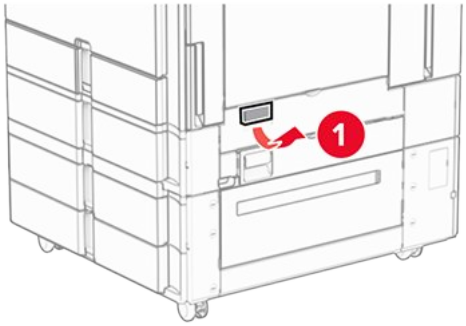

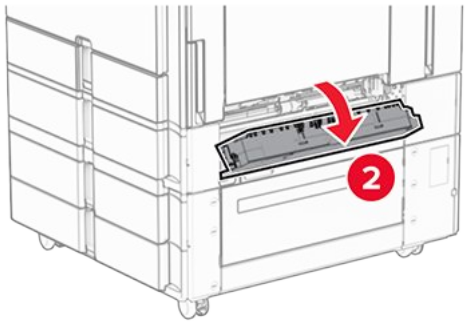

2. นำกระดาษที่ติดออก

> **Note:** ตรวจสอบให้แน่ใจว่าได้นำเศษกระดาษออกจนหมดแล้ว

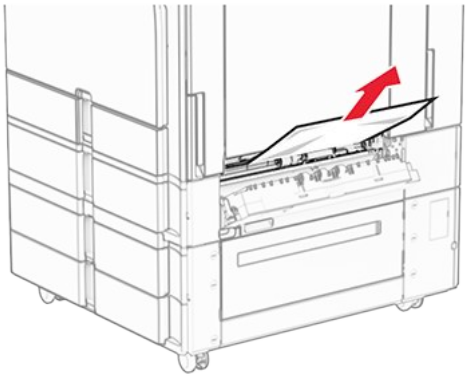

3. ปิดฝา
4. ดึงถาดเสริม 550 แผ่นออก

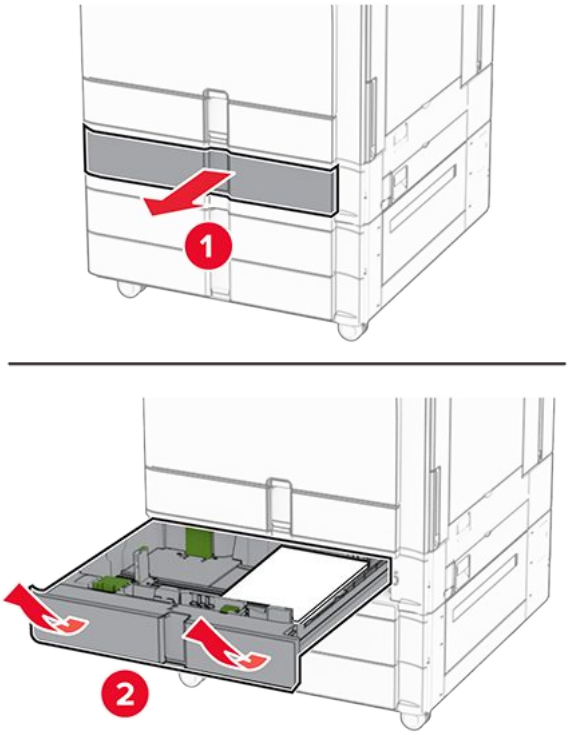

5. นำกระดาษที่ติดออก

> **Note:** ตรวจสอบให้แน่ใจว่าได้นำเศษกระดาษออกจนหมดแล้ว

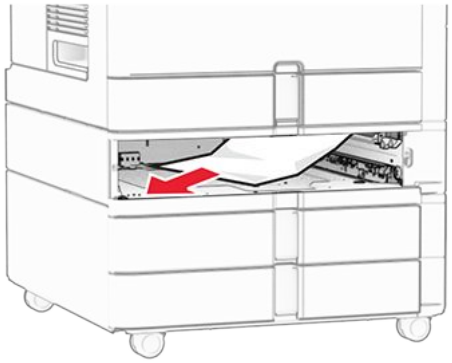

6. ใส่ถาดกระดาษ

กระดาษติดขัดในตัวป้อนกระดาษอเนกประสงค์

1. นำกระดาษออกจากตัวป้อนกระดาษอเนกประสงค์
2. นำกระดาษที่ติดออก

> **Note:** ตรวจสอบให้แน่ใจว่าได้นำเศษกระดาษออกจนหมดแล้ว

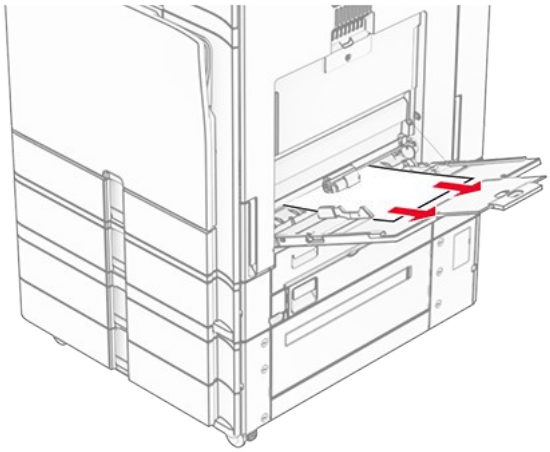

กระดาษติดในถาด 550 แผ่น 2 ถาด

1. เปิดฝาปิด E

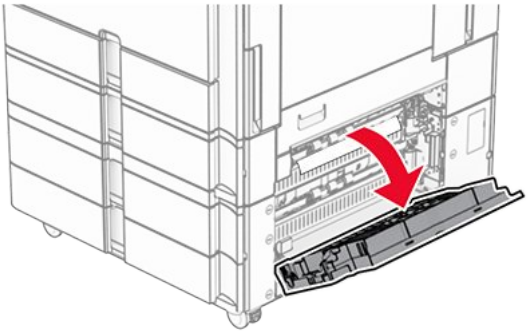

2. นำกระดาษที่ติดอยู่ภายในฝาปิด E ออก

> **Note:** ตรวจสอบให้แน่ใจว่าได้นำเศษกระดาษออกจนหมดแล้ว

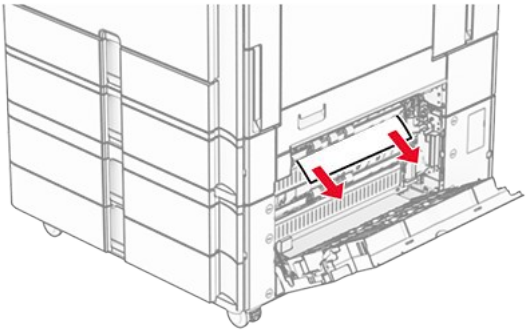

3. ปิดฝาปิด E
4. ดึงถาด 3 ออก

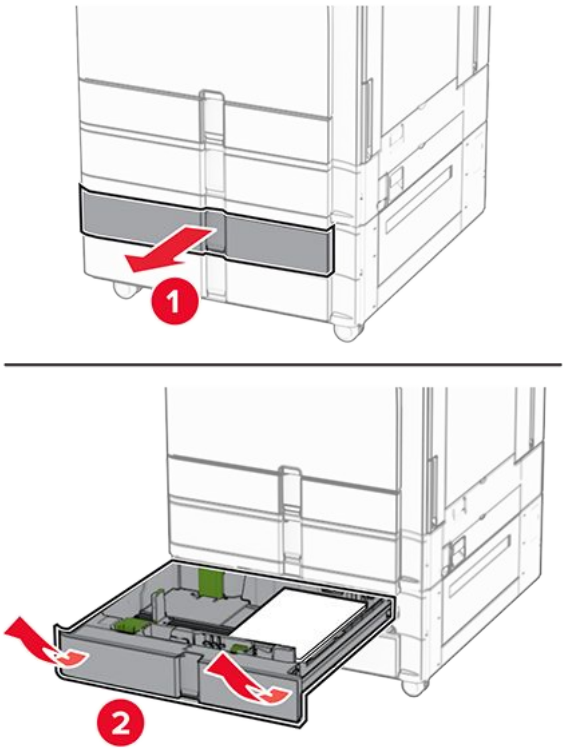

5. นำกระดาษที่ติดออก

> **Note:** ตรวจสอบให้แน่ใจว่าได้นำเศษกระดาษออกจนหมดแล้ว

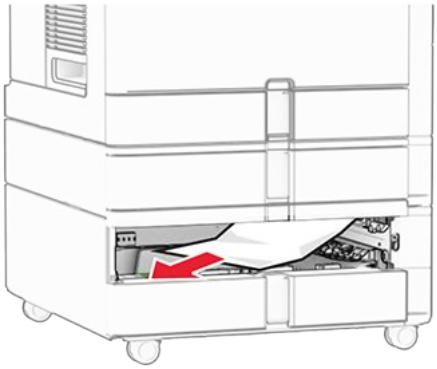

6. ใส่ถาด 3
7. ทำซ้ำขั้นตอนที่ 4 จนถึงขั้นตอนที่ 6 สำหรับถาด 4

กระดาษติดในถาดบรรจุคู่ 2000 แผ่น

1. เปิดฝาปิด E

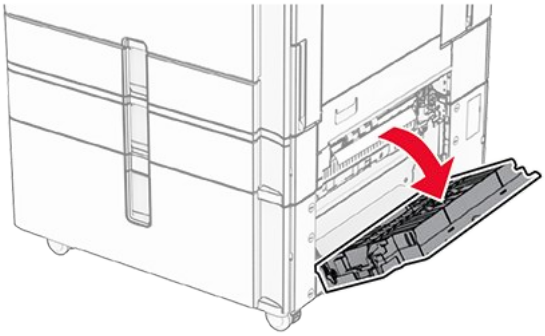

2. นำกระดาษที่ติดอยู่ภายในฝาปิด E ออก

> **Note:** ตรวจสอบให้แน่ใจว่าได้นำเศษกระดาษออกจนหมดแล้ว

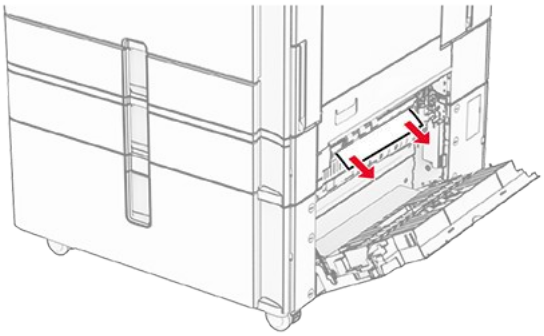

3. ปิดฝาปิด E

กระดาษติดในถาด 1500 แผ่น

1. เปิดฝาปิด K

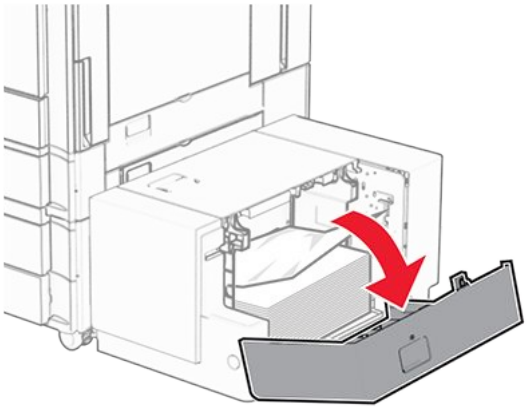

2. นำกระดาษที่ติดออก

Note: ตรวจสอบให้แน่ใจว่าได้นำเศษกระดาษออกจนหมดแล้ว

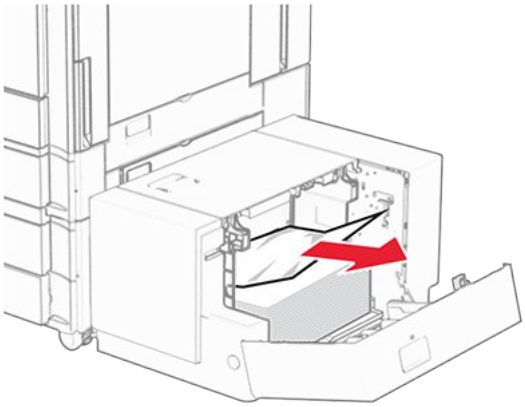

3. ปิดฝาปิด K
4. จับที่จับ J แล้วเลื่อนถาดไปทางขวา

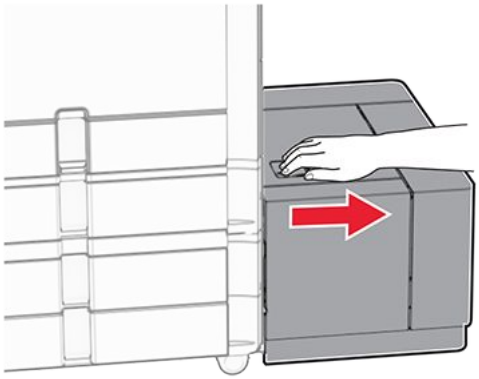

5. นำกระดาษที่ติดออก

Note: ตรวจสอบให้แน่ใจว่าได้นำเศษกระดาษออกจนหมดแล้ว

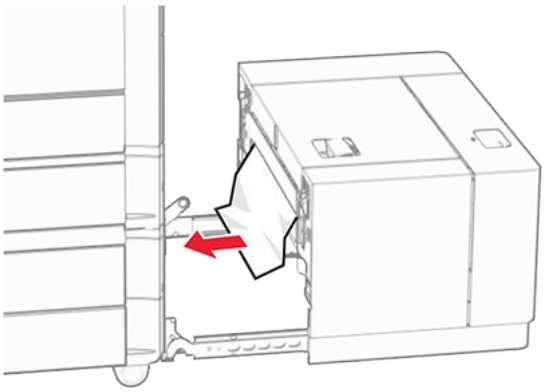

6. เลื่อนถาดกลับเข้าที่

กระดาษติดในฝาปิด B

1. เปิดฝาปิด B

> **ข้อควรระวัง—อันตรายจากพื้นผิวร้อน**
> ด้านในของเครื่องพิมพ์อาจร้อน เพื่อลดความเสี่ยงต่อการบาดเจ็บจากชิ้นส่วนที่ร้อน ควรปล่อยให้พื้นผิวเย็นลงก่อนสัมผัส

> **คำเตือน—อาจเกิดความเสียหายได้**
> เพื่อป้องกันความเสียหายจากการคายประจุไฟฟ้าสถิต ให้สัมผัสกรอบโลหะของเครื่องพิมพ์ก่อนเข้าถึงหรือสัมผัสกับบริเวณภายในของเครื่องพิมพ์

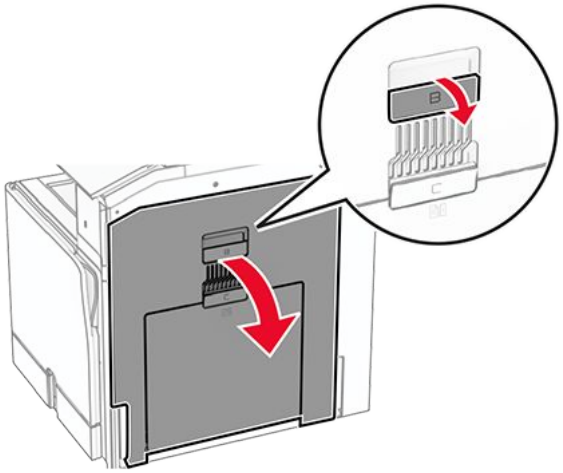

2. นำกระดาษที่ติดในบริเวณใดๆ ต่อไปนี้ออก:

> **Note:** ตรวจสอบให้แน่ใจว่าได้นำเศษกระดาษออกจนหมดแล้ว

◦ เหนือฟิวเซอร์

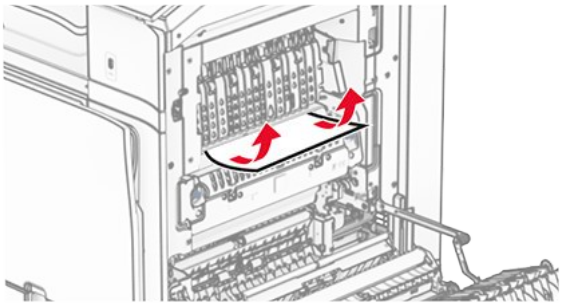

◦ ในฟิวเซอร์

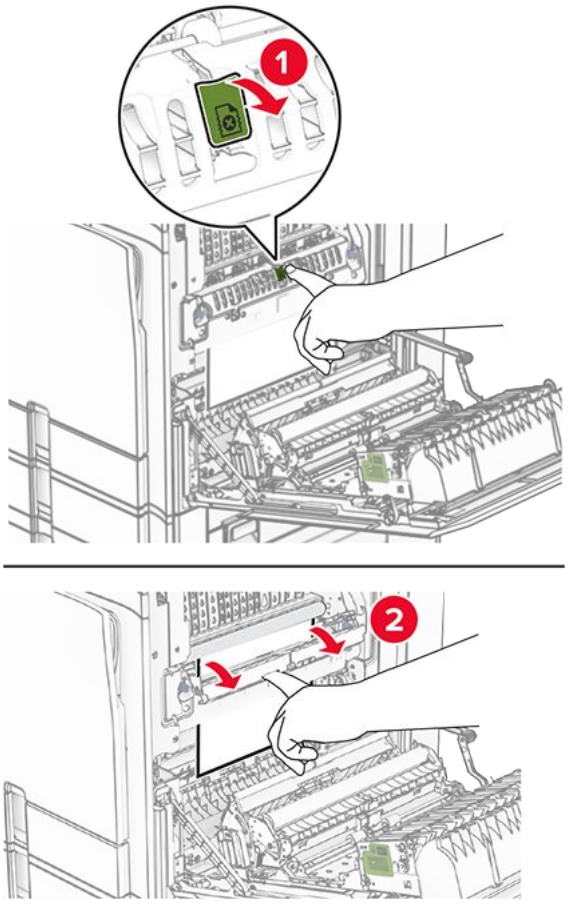

◦ ข้างใต้ฟิวเซอร์

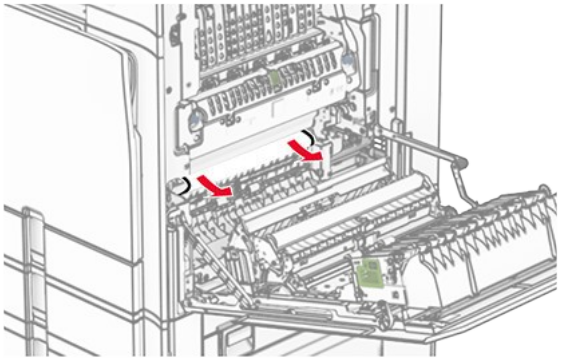

◦ ใต้ลูกกลิ้งทางออกถาดมาตรฐาน

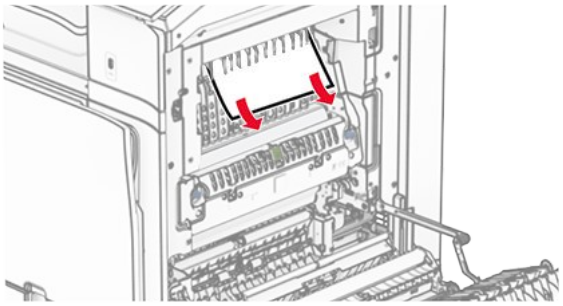

◦ ในอุปกรณ์สำหรับการพิมพ์สองด้าน

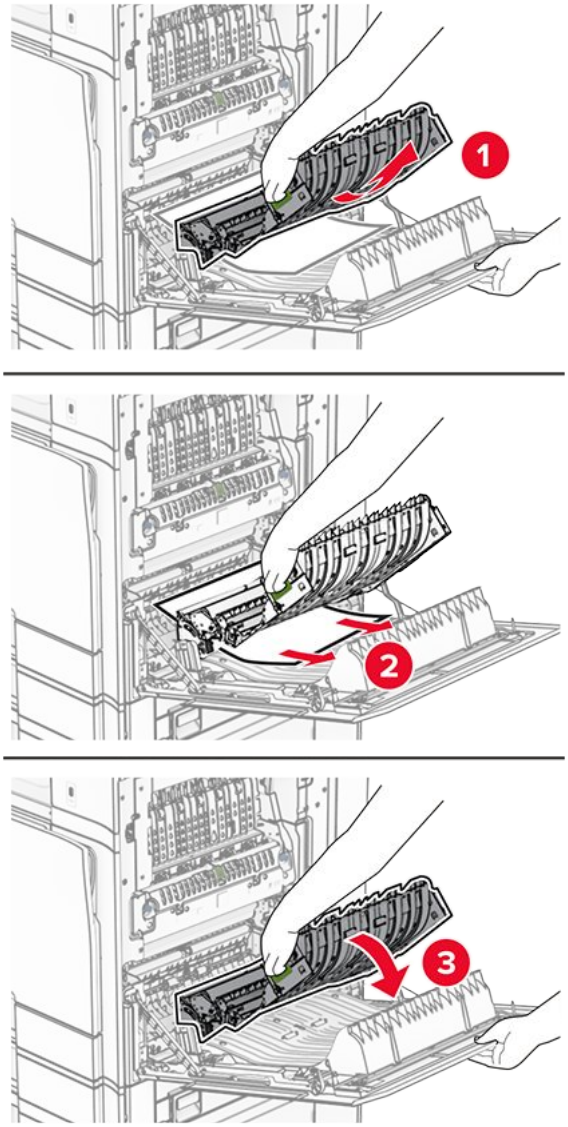

3. ปิดฝาปิด B

กระดาษติดในถาดมาตรฐาน

1. นำกระดาษออกจากถาดมาตรฐาน
2. นำกระดาษที่ติดออก

> **Note:** ตรวจสอบให้แน่ใจว่าได้นำเศษกระดาษออกจนหมดแล้ว

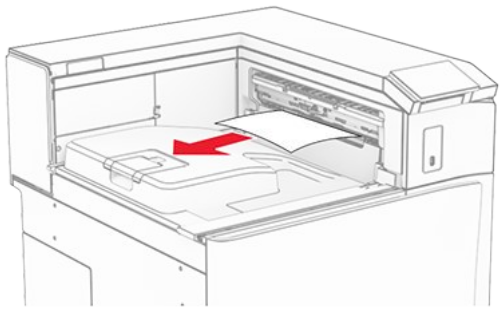

กระดาษติดในอุปกรณ์เย็บเล่มแบบใช้ลวดเย็บ

1. นำกระดาษที่ติดในถาดอุปกรณ์เย็บเล่มแบบใช้ลวดเย็บออก

> **Note:** ตรวจสอบให้แน่ใจว่าได้นำเศษกระดาษออกจนหมดแล้ว

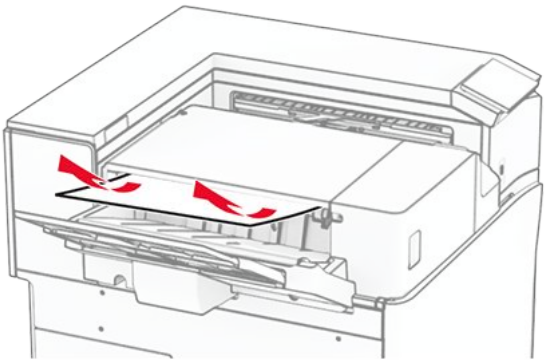

2. จับที่จับ F แล้วเลื่อนอุปกรณ์เย็บเล่มแบบใช้ลวดเย็บไปทางซ้าย

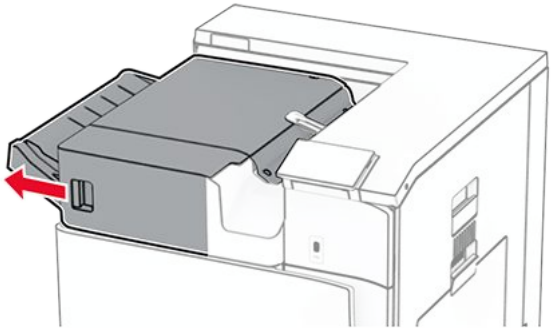

3. เปิดฝาปิด R1 แล้วหมุนปุ่ม R2 ไปในทิศทางตามเข็มนาฬิกา

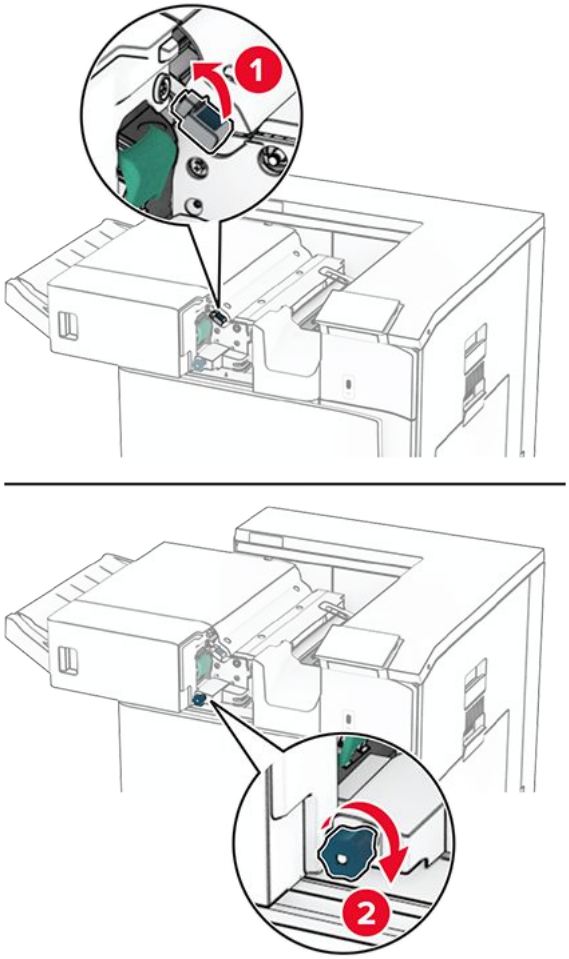

4. นำกระดาษที่ติดออก

> **Note:** ตรวจสอบให้แน่ใจว่าได้นำเศษกระดาษออกจนหมดแล้ว

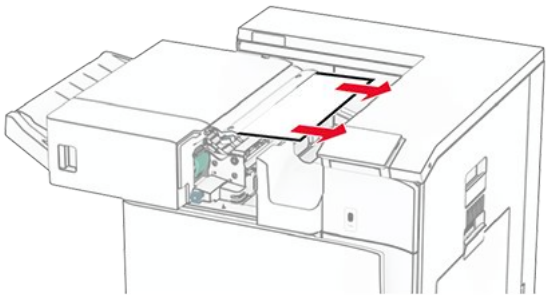

5. ปิดฝาปิด R1
6. นำกระดาษที่ติดในลูกกลิ้งทางออกถาดมาตรฐานออก

> **Note:** ตรวจสอบให้แน่ใจว่าได้นำเศษกระดาษออกจนหมดแล้ว

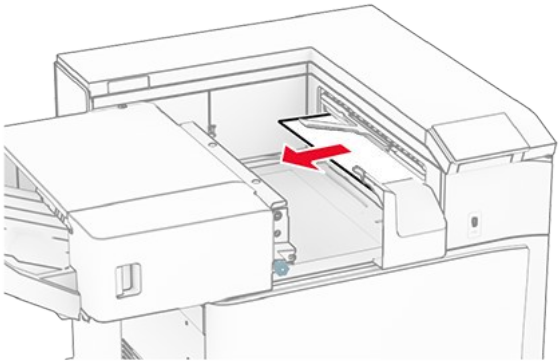

7. เลื่อนอุปกรณ์เย็บเล่มแบบใช้ลวดเย็บกลับเข้าที่

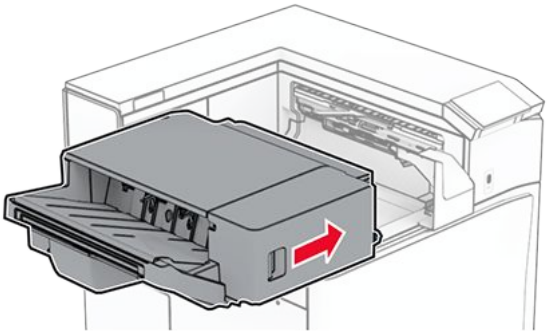

กระดาษติดอยู่ในชุดลำเลียงกระดาษที่พับ

1. นำกระดาษที่ติดออก

> **Note:** ตรวจสอบให้แน่ใจว่าได้นำเศษกระดาษออกจนหมดแล้ว

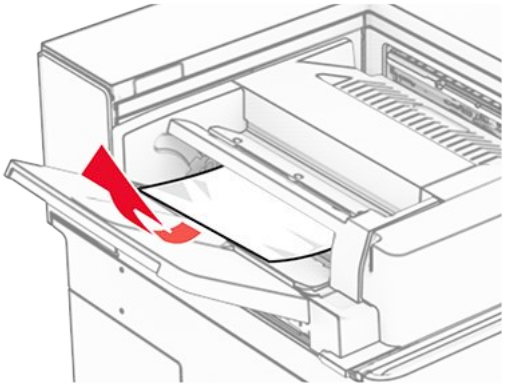

2. เปิดฝาปิด F

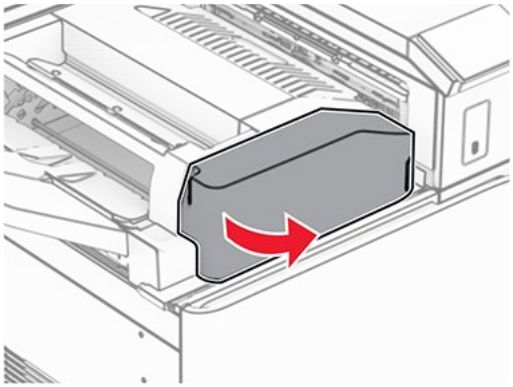

3. ยกที่จับ N4 ขึ้น

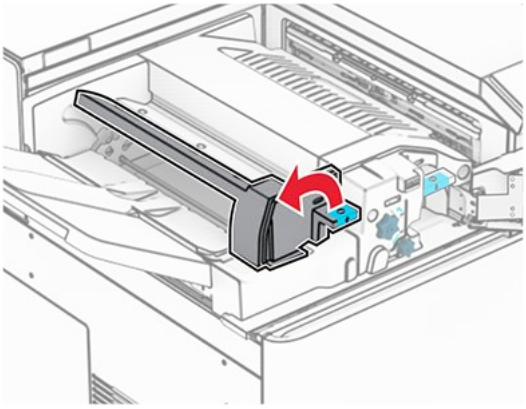

4. ยกที่จับ N5 ขึ้น

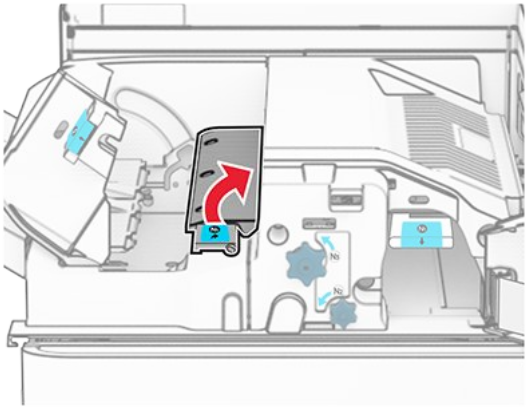

5. นำกระดาษที่ติดออก

> **Note:** ตรวจสอบให้แน่ใจว่าได้นำเศษกระดาษออกจนหมดแล้ว

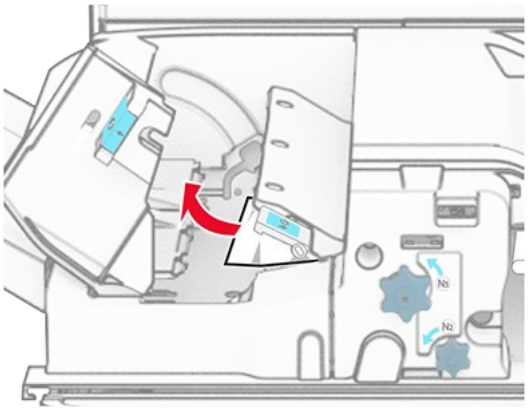

6. ปิดที่จับ N5 แล้วปิดที่จับ N4
7. ดันที่จับ N1 ลง

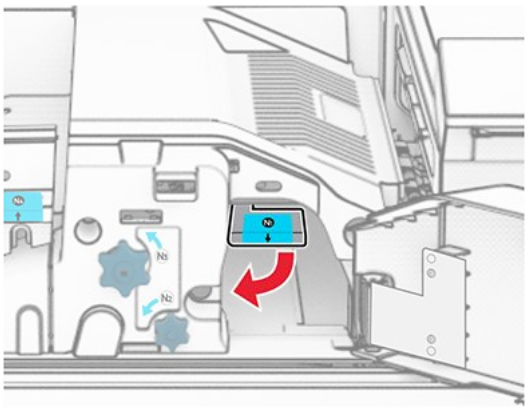

8. หมุนปุ่ม N2 ไปในทิศทางทวนเข็มนาฬิกา

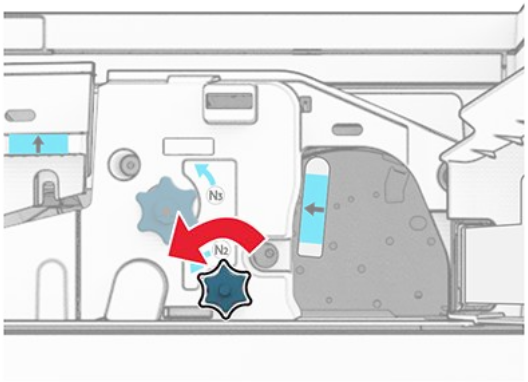

9. นำกระดาษที่ติดออก

คำเตือน—อาจเกิดความเสียหายได้
เพื่อป้องกันไม่ให้เกิดความเสียหายกับเครื่องพิมพ์ ให้ถอดอุปกรณ์เสริมใดๆ ออกก่อนจะนำกระดาษที่ติดออก

Note: ตรวจสอบให้แน่ใจว่าได้นำเศษกระดาษออกจนหมดแล้ว

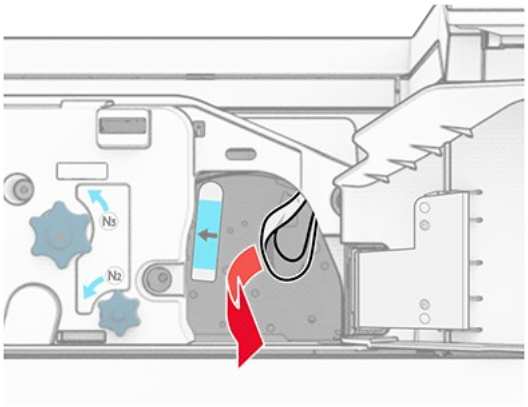

10. ดันที่จับ N1 กลับเข้าที่
11. ปิดฝาปิด F

กระดาษติดในอุปกรณ์เย็บเล่มแบบตอกลวดเย็บ

หากเครื่องพิมพ์ของคุณถูกกำหนดค่าด้วยชุดลำเลียงกระดาษ ให้ดำเนินการต่อไปนี้:

1. นำกระดาษที่ติดในถาด 1 ออก

หมายเหตุ
- ตรวจสอบให้แน่ใจว่าได้นำเศษกระดาษออกจนหมดแล้ว
- อย่านำหน้ากระดาษที่พิมพ์ซึ่งอยู่ในเครื่องเย็บเล่มออกเพื่อหลีกเลี่ยงไม่ให้มีหน้าที่ขาดหาย

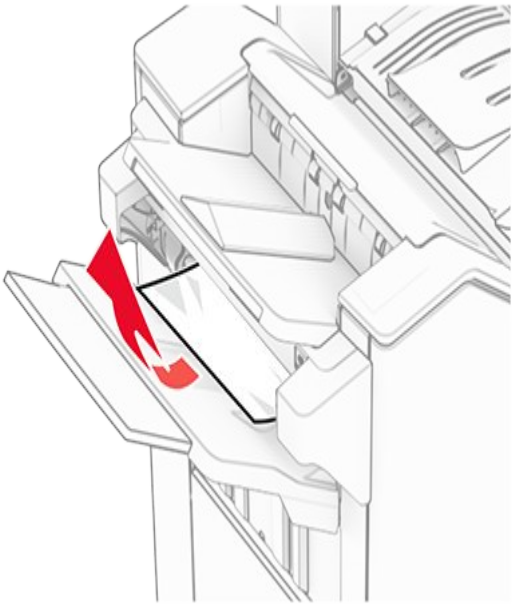

2. นำกระดาษที่ติดในถาดมาตรฐานของอุปกรณ์เย็บเล่มออก

> **Note:** ตรวจสอบให้แน่ใจว่าได้นำเศษกระดาษออกจนหมดแล้ว

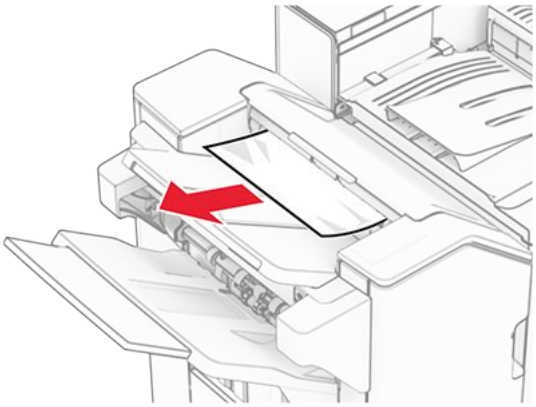

3. นำกระดาษที่ติดออกจากถาด 2

> **Note:** ตรวจสอบให้แน่ใจว่าได้นำเศษกระดาษออกจนหมดแล้ว

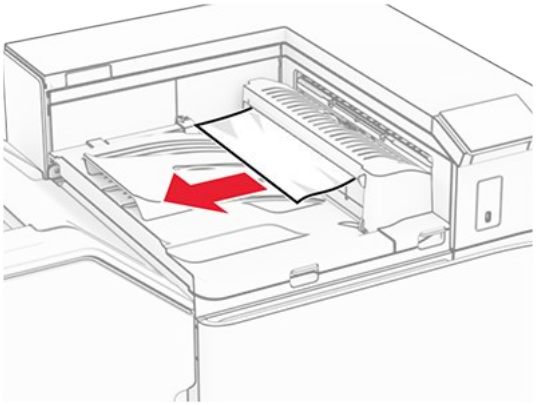

4. เปิดฝาครอบชุดลำเลียงกระดาษ G แล้วนำกระดาษที่ติดออก

> **Note:** ตรวจสอบให้แน่ใจว่าได้นำเศษกระดาษออกจนหมดแล้ว

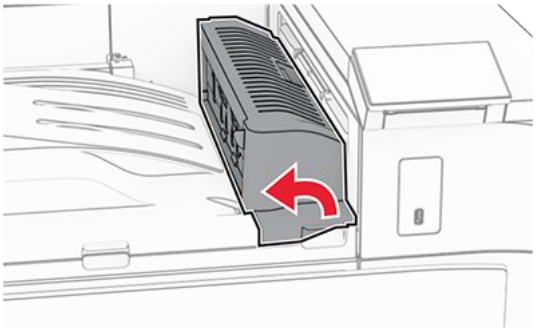

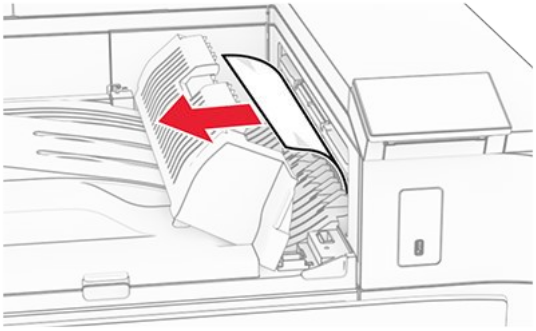

5. ปิดฝาครอบชุดลำเลียงกระดาษ G
6. เปิดปิด I เปิดฝาปิด R1 แล้วนำกระดาษที่ติดออก

> **Note:** ตรวจสอบให้แน่ใจว่าได้นำเศษกระดาษออกจนหมดแล้ว

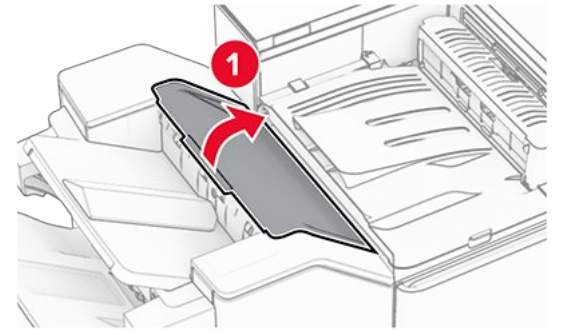

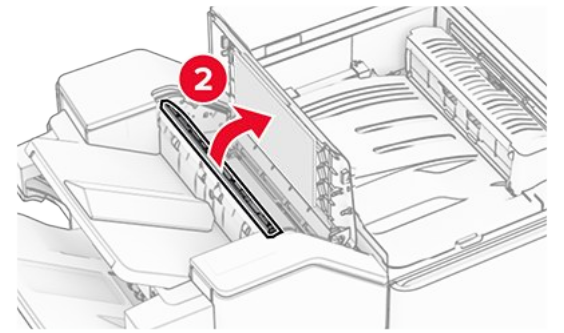

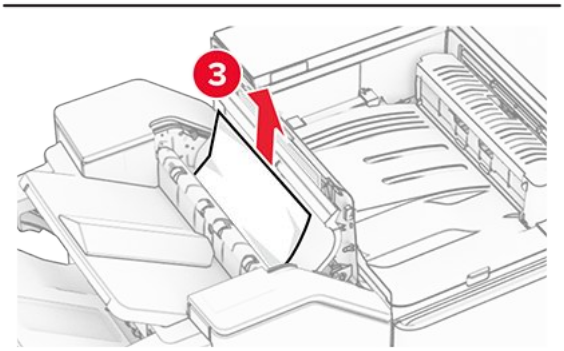

7. ปิดฝาปิด R1 แล้วปิดฝาปิด I
8. เปิดฝาครอบชุดลำเลียงกระดาษ F

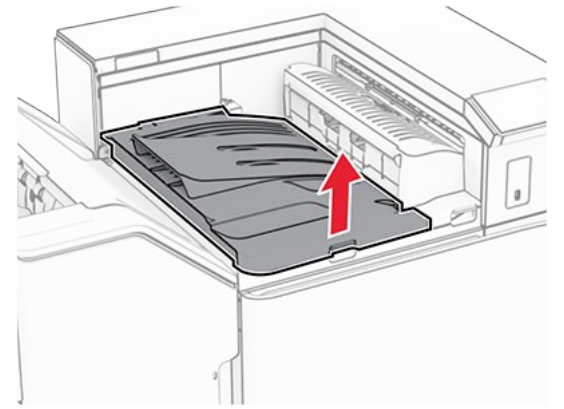

9. เปิดฝาปิด H

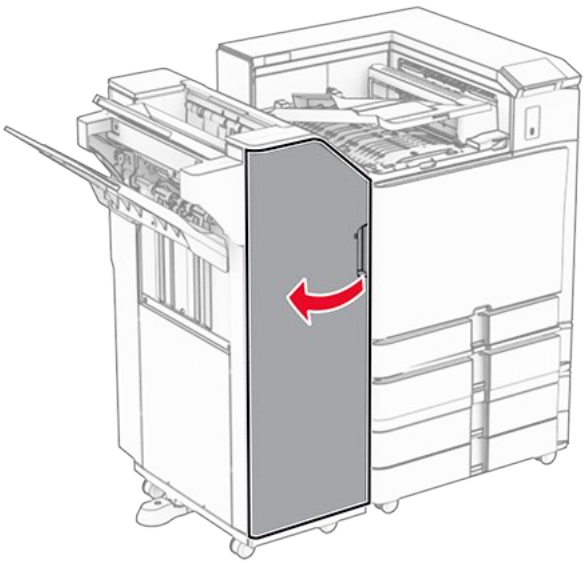

10. ยกที่จับ R4 ขึ้น

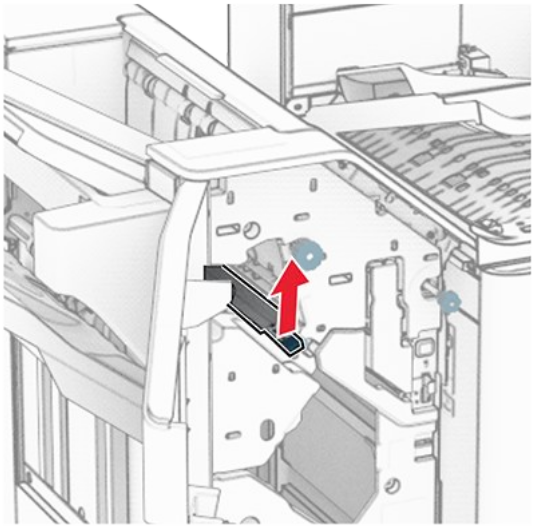

11. หมุนปุ่ม R3 ไปในทิศทางทวนเข็มนาฬิกา แล้วนำกระดาษที่ติดในถาด 1 ออก

> **Note:** ตรวจสอบให้แน่ใจว่าได้นำเศษกระดาษออกจนหมดแล้ว

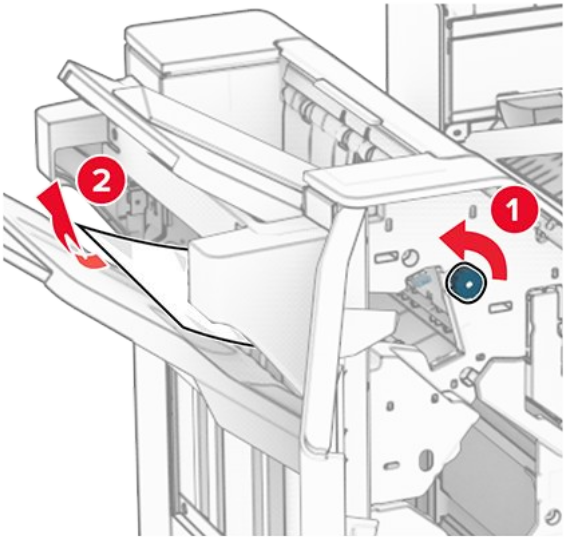

12. หมุนปุ่ม R2 ไปในทิศทางทวนเข็มนาฬิกา แล้วนำกระดาษที่ติดในฝาครอบชุดลำเลียงกระดาษ F ออก

> **Note:** ตรวจสอบให้แน่ใจว่าได้นำเศษกระดาษออกจนหมดแล้ว

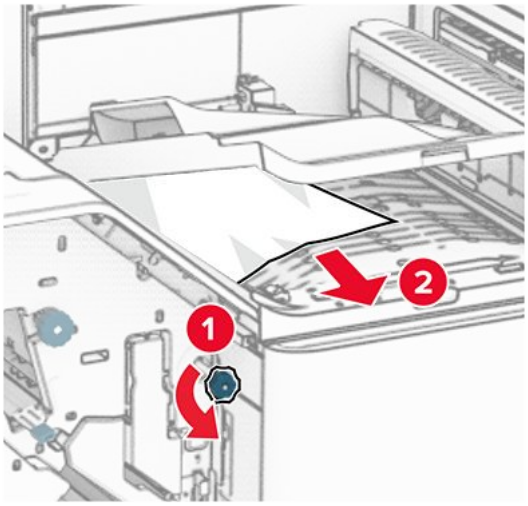

13. ปิดฝาครอบชุดลำเลียงกระดาษ F
14. หมุนที่จับ R4 กลับไปยังตำแหน่งเริ่มต้น
15. ปิดฝาปิด H

หากเครื่องพิมพ์ของคุณถูกกำหนดค่าด้วยชุดลำเลียงกระดาษ ให้ดำเนินการต่อไปนี้:

1. นำกระดาษที่ติดในถาด 1 ออก

> **หมายเหตุ**
> - ตรวจสอบให้แน่ใจว่าได้นำเศษกระดาษออกจนหมดแล้ว
> - อย่านำหน้ากระดาษที่พิมพ์ซึ่งอยู่ในเครื่องเย็บเล่มออกเพื่อหลีกเลี่ยงไม่ให้มีหน้าที่ขาดหาย

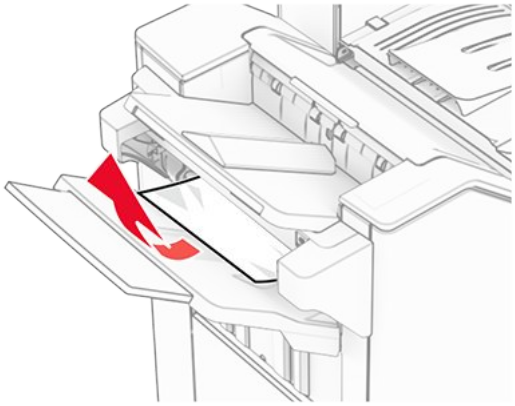

2. นำกระดาษที่ติดในถาดมาตรฐานของอุปกรณ์เย็บเล่มออก

> **Note:** ตรวจสอบให้แน่ใจว่าได้นำเศษกระดาษออกจนหมดแล้ว

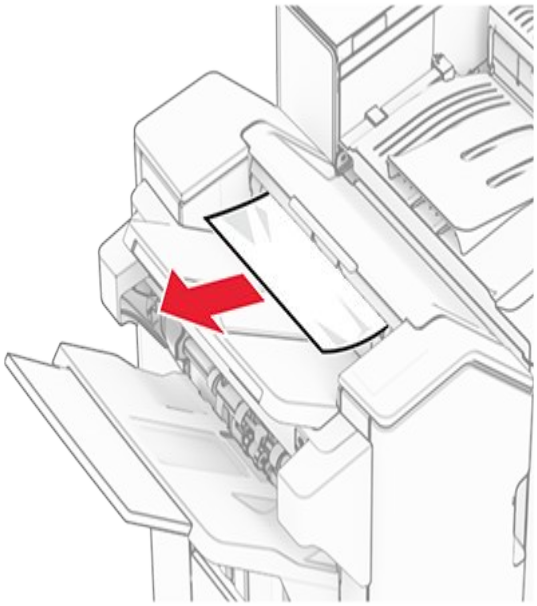

3. นำกระดาษที่ติดออกจากถาด 2

> **Note:** ตรวจสอบให้แน่ใจว่าได้นำเศษกระดาษออกจนหมดแล้ว

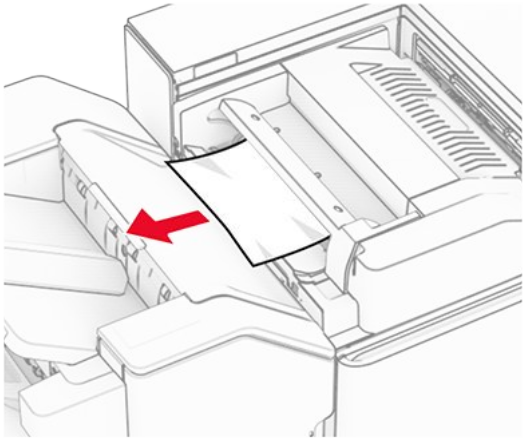

4. เปิดฝาปิด F

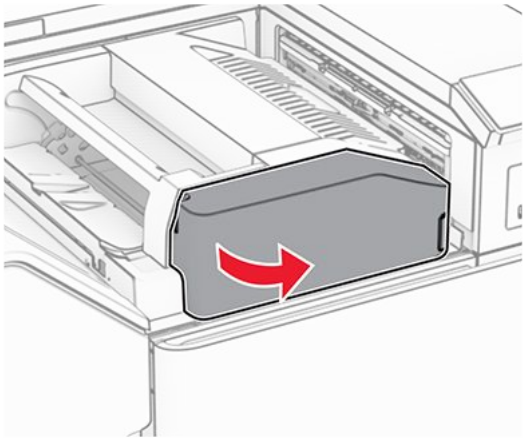

5. เปิดฝาปิด N4

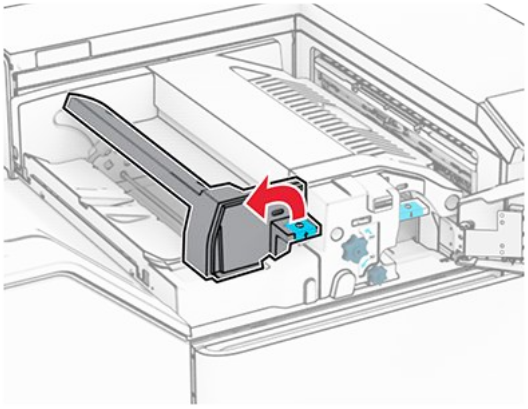

6. เปิดฝาปิด N5

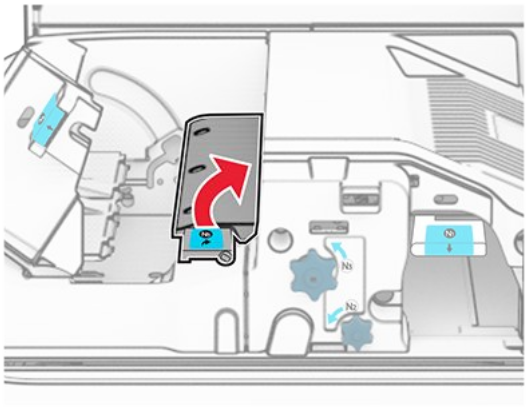

7. เปิดฝาปิด H

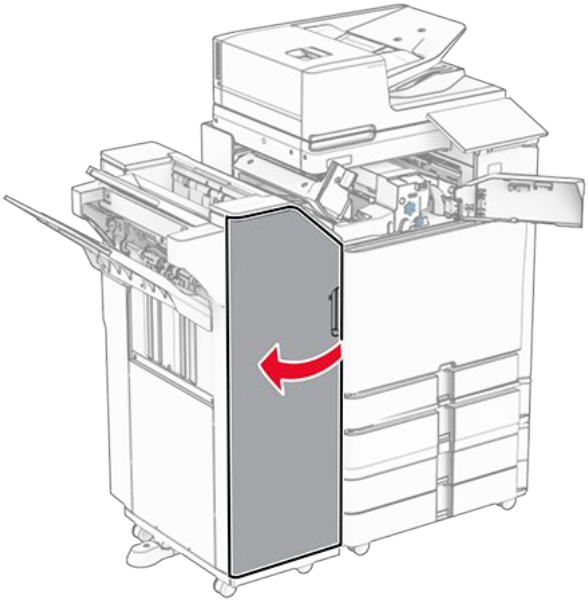

8. ยกที่จับ R4 ขึ้น

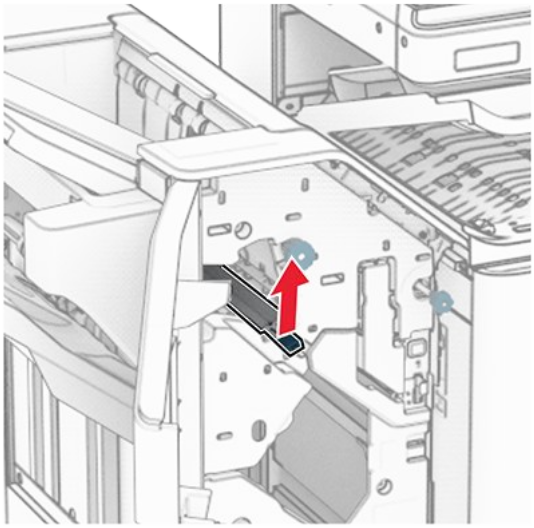

9. หมุนปุ่ม R3 ไปในทิศทางทวนเข็มนาฬิกา แล้วนำกระดาษที่ติดในถาด 1 ออก

Note: ตรวจสอบให้แน่ใจว่าได้นำเศษกระดาษออกจนหมดแล้ว

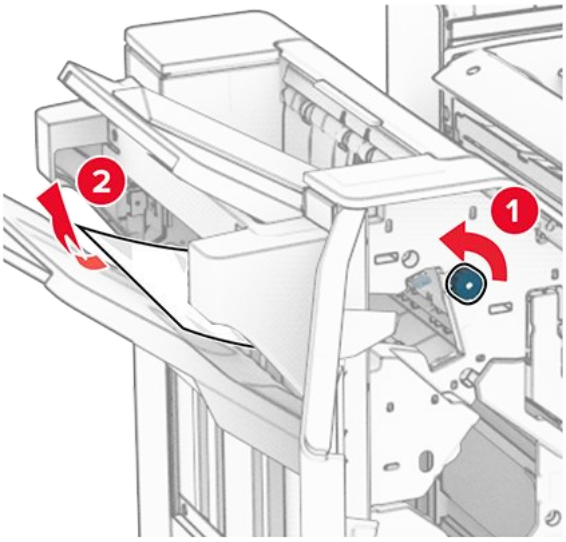

10. หมุนปุ่ม R2 ไปในทิศทางทวนเข็มนาฬิกา แล้วนำกระดาษที่ติดระหว่างฝาปิด N4 กับ N5 ออก

Note: ตรวจสอบให้แน่ใจว่าได้นำเศษกระดาษออกจนหมดแล้ว

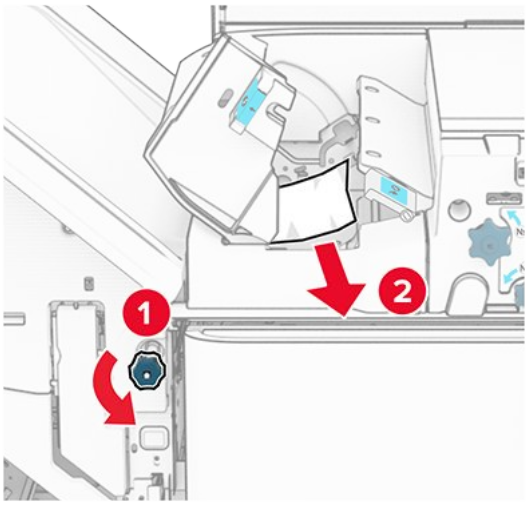

11. เปิดฝาปิด B

ข้อควรระวัง—อันตรายจากพื้นผิวร้อน
ด้านในของเครื่องพิมพ์อาจร้อน เพื่อลดความเสี่ยงต่อการบาดเจ็บจากชิ้นส่วนที่ร้อน ควรปล่อยให้พื้นผิวเย็นลงก่อนสัมผัส

คำเตือน—อาจเกิดความเสียหายได้
เพื่อป้องกันความเสียหายจากการคายประจุไฟฟ้าสถิต ให้สัมผัสกรอบโลหะของเครื่องพิมพ์ก่อนเข้าถึงหรือสัมผัสกับบริเวณภายในของเครื่องพิมพ์

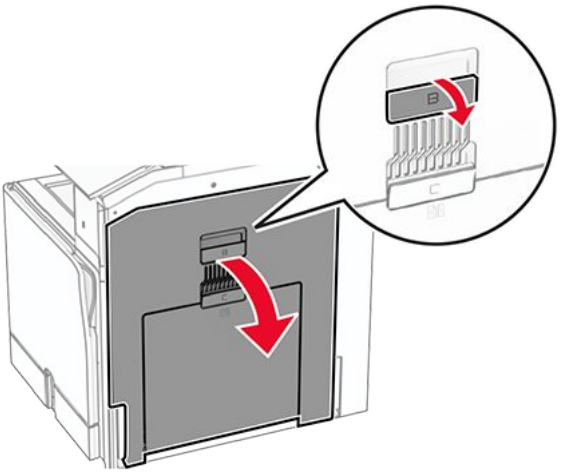

12. นำกระดาษที่ติดภายใต้ลูกกลิ้งทางออกถาดมาตรฐานออก

Note: ตรวจสอบให้แน่ใจว่าได้นำเศษกระดาษออกจนหมดแล้ว

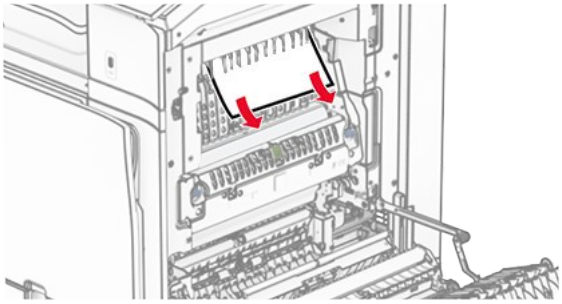

13. ปิดฝาปิด B
14. ดันที่จับ N1 ลง

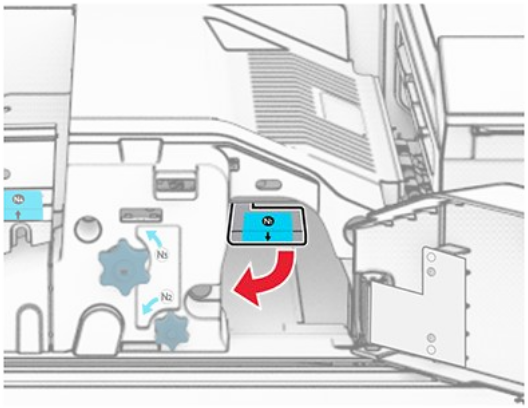

15. หมุนปุ่ม N2 ไปในทิศทางทวนเข็มนาฬิกา

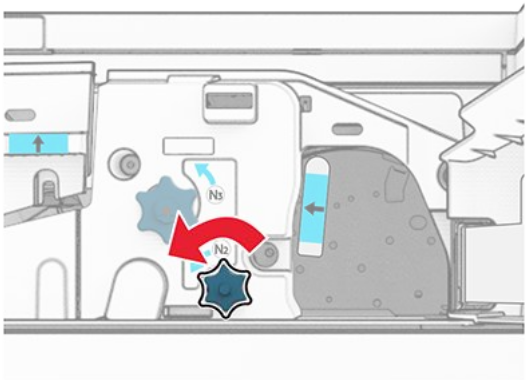

16. นำกระดาษที่ติดออก

> **คำเตือน—อาจเกิดความเสียหายได้**
> เพื่อป้องกันไม่ให้เกิดความเสียหายกับเครื่องพิมพ์ ให้ถอดอุปกรณ์เสริมใดๆ ออกก่อนจะนำกระดาษที่ติดออก

> **Note:** ตรวจสอบให้แน่ใจว่าได้นำเศษกระดาษออกจนหมดแล้ว

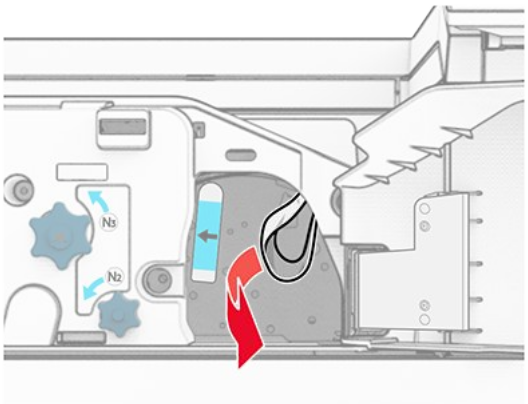

17. ดันที่จับ N1 กลับเข้าที่
18. ปิดที่จับ N5 แล้วปิดที่จับ N4
19. ปิดฝาปิด F
20. หมุนที่จับ R4 กลับไปยังตำแหน่งเริ่มต้น
21. ปิดฝาปิด H

กระดาษติดในอุปกรณ์เย็บเล่ม

หากเครื่องพิมพ์ของคุณถูกกำหนดค่าด้วยชุดลำเลียงกระดาษ ให้ดำเนินการต่อไปนี้:

1. นำกระดาษที่ติดในถาดมาตรฐานของอุปกรณ์เย็บเล่มออก

> **Note:** ตรวจสอบให้แน่ใจว่าได้นำเศษกระดาษออกจนหมดแล้ว

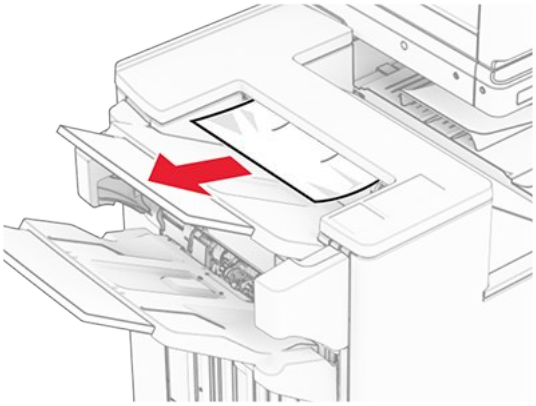

2. นำกระดาษที่ติดในถาด 1 ออก

> **Note:** ตรวจสอบให้แน่ใจว่าได้นำเศษกระดาษออกจนหมดแล้ว

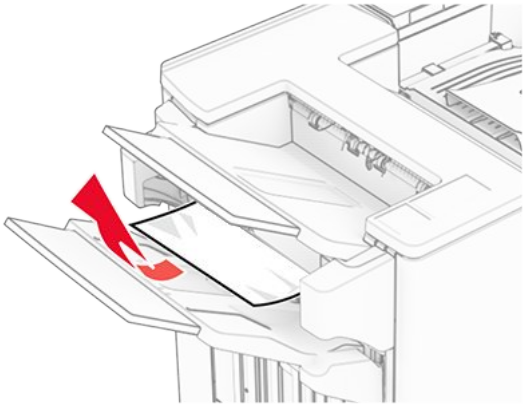

3. นำกระดาษที่ติดในถาด 1 ออก

> **หมายเหตุ**
> - ตรวจสอบให้แน่ใจว่าได้นำเศษกระดาษออกจนหมดแล้ว
> - อย่านำหน้ากระดาษที่พิมพ์ซึ่งอยู่ในเครื่องเย็บเล่มออกเพื่อหลีกเลี่ยงไม่ให้มีหน้าที่ขาดหาย

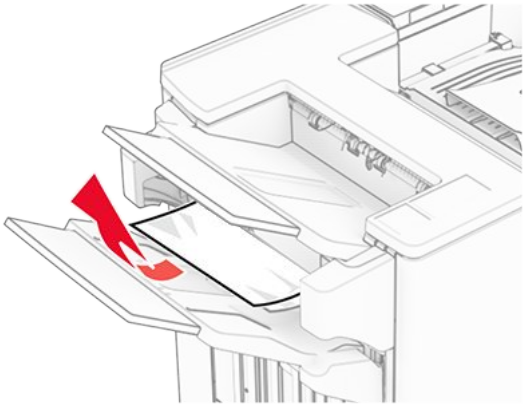

4. นำกระดาษที่ติดออกจากถาด 3

Note: ตรวจสอบให้แน่ใจว่าได้นำเศษกระดาษออกจนหมดแล้ว

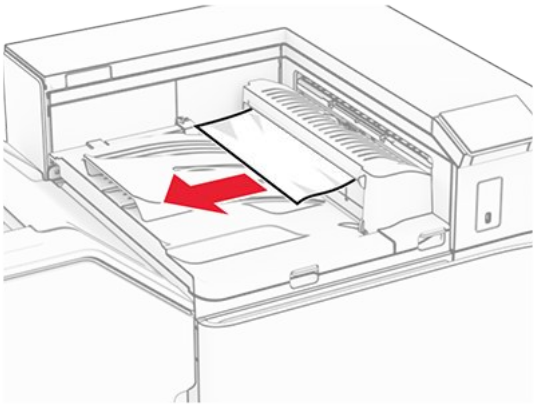

5. เปิดฝาครอบชุดลำเลียงกระดาษ G แล้วนำกระดาษที่ติดออก

Note: ตรวจสอบให้แน่ใจว่าได้นำเศษกระดาษออกจนหมดแล้ว

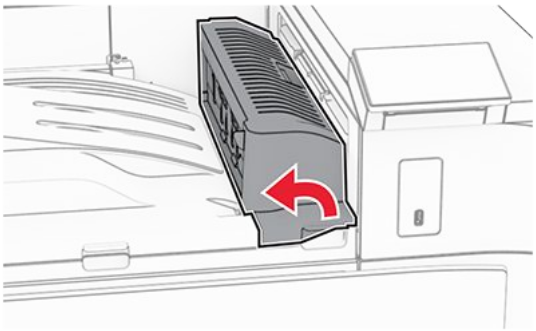

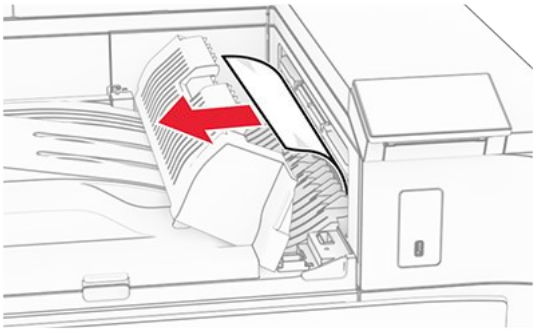

6. ปิดฝาครอบชุดลำเลียงกระดาษ G
7. เปิดฝาครอบชุดลำเลียงกระดาษ F

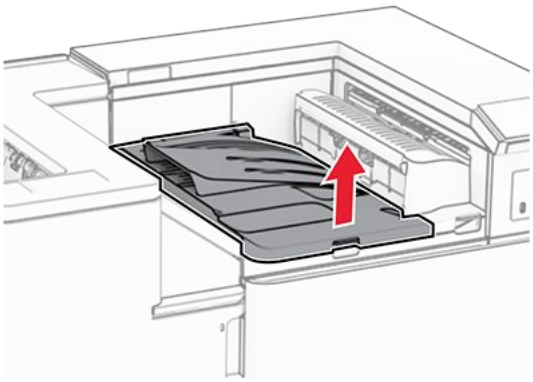

8. เปิดฝาปิด H

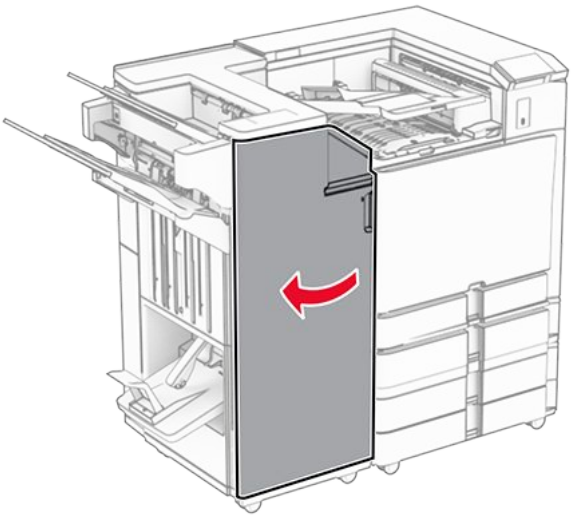

9. ย้ายที่จับ R3 ไปทางขวา แล้วนำกระดาษที่ติดออก

> **Note:** ตรวจสอบให้แน่ใจว่าได้นำเศษกระดาษออกจนหมดแล้ว

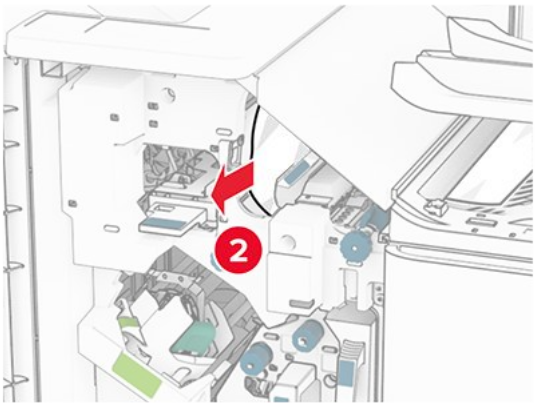

10. ย้ายที่จับ R1 ไปทางซ้าย หมุนปุ่ม R2 ไปในทิศทางทวนเข็มนาฬิกา แล้วนำกระดาษที่ติดออก

> **Note:** ตรวจสอบให้แน่ใจว่าได้นำเศษกระดาษออกจนหมดแล้ว

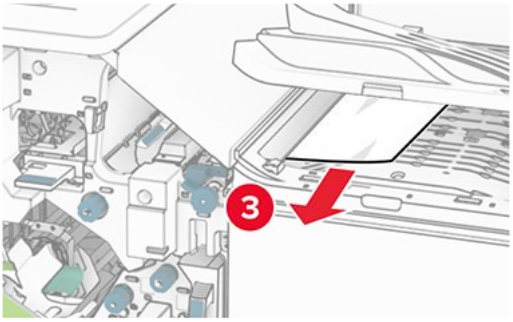

11. หมุนปุ่ม R5 ไปในทิศทางทวนเข็มนาฬิกา แล้วนำกระดาษที่ติดออกจากถาดมาตรฐานของอุปกรณ์เย็บเล่ม

> **Note:** ตรวจสอบให้แน่ใจว่าได้นำเศษกระดาษออกจนหมดแล้ว

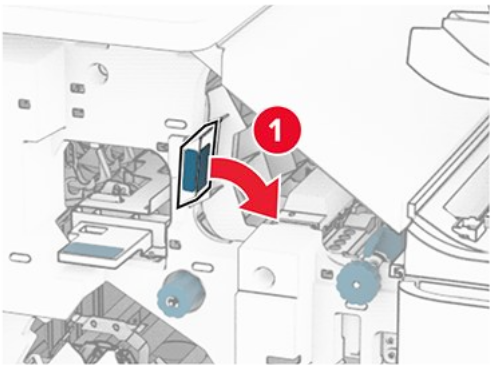

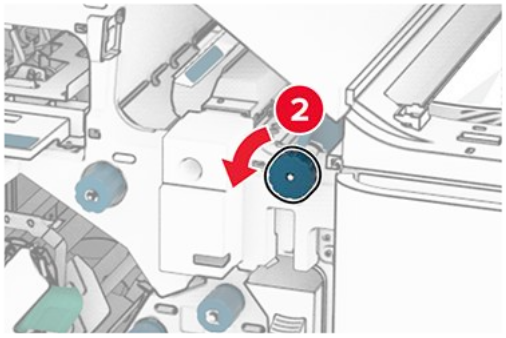

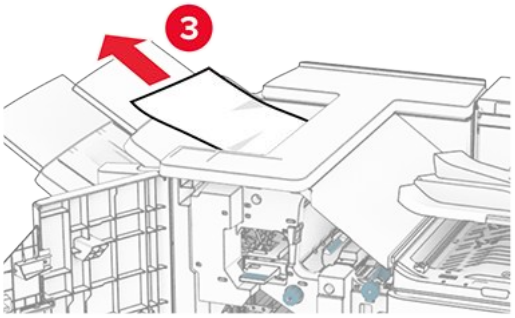

12. ยกที่จับ R4 ขึ้น หมุนปุ่ม R2 ไปในทิศทางตามเข็มนาฬิกา แล้วนำกระดาษที่ติดออก

> **Note:** ตรวจสอบให้แน่ใจว่าได้นำเศษกระดาษออกจนหมดแล้ว

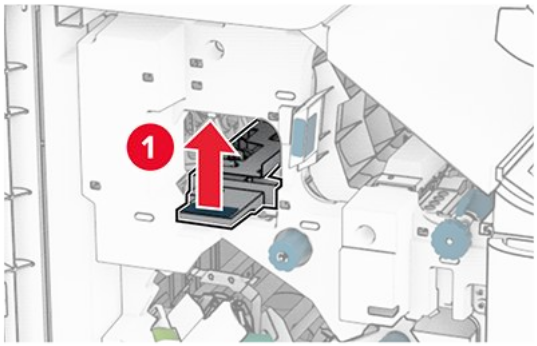

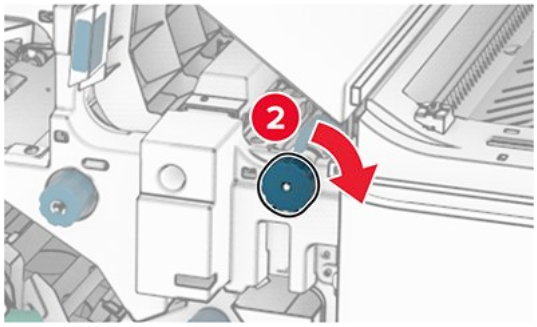

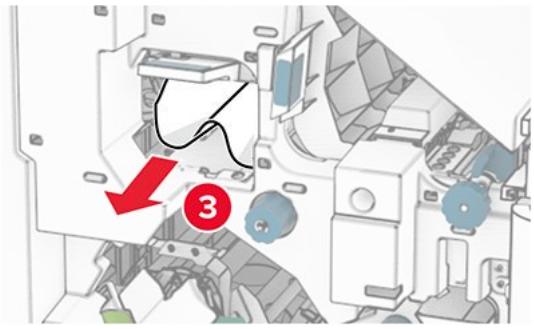

13. ปิดฝาครอบชุดลำเลียงกระดาษ F
14. หมุนที่จับ R1, R3 และ R4 กลับไปยังตำแหน่งเริ่มต้น
15. ปิดฝาปิด H

หากเครื่องพิมพ์ของคุณถูกกำหนดค่าด้วยชุดลำเลียงกระดาษ ให้ดำเนินการต่อไปนี้:

1. นำกระดาษที่ติดในถาดมาตรฐานของอุปกรณ์เย็บเล่มออก

> **Note:** ตรวจสอบให้แน่ใจว่าได้นำเศษกระดาษออกจนหมดแล้ว

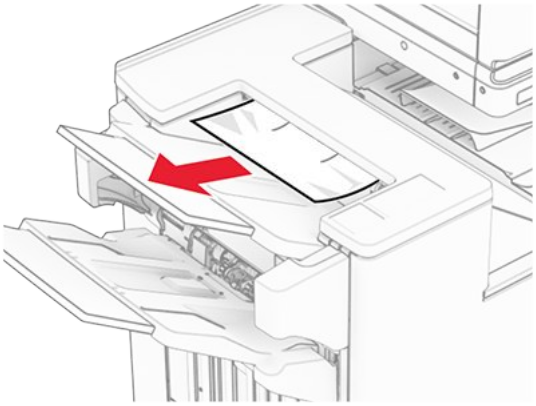

2. นำกระดาษที่ติดในถาด 1 ออก

> **Note:** ตรวจสอบให้แน่ใจว่าได้นำเศษกระดาษออกจนหมดแล้ว

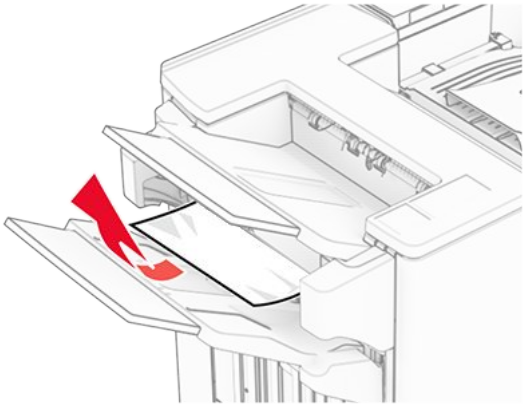

3. นำกระดาษที่ติดในถาด 1 ออก

> **หมายเหตุ**
> - ตรวจสอบให้แน่ใจว่าได้นำเศษกระดาษออกจนหมดแล้ว
> - อย่านำหน้ากระดาษที่พิมพ์ซึ่งอยู่ในเครื่องเย็บเล่มออกเพื่อหลีกเลี่ยงไม่ให้มีหน้าที่ขาดหาย

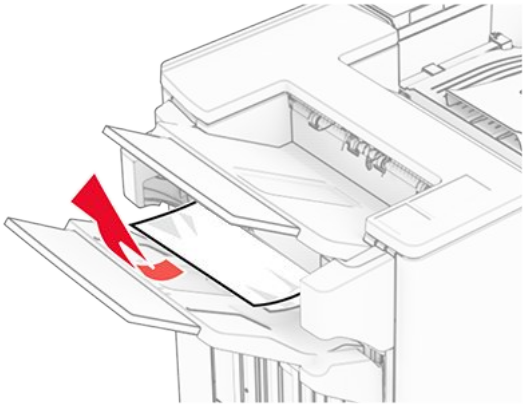

4. นำกระดาษที่ติดออกจากถาด 3

Note: ตรวจสอบให้แน่ใจว่าได้นำเศษกระดาษออกจนหมดแล้ว

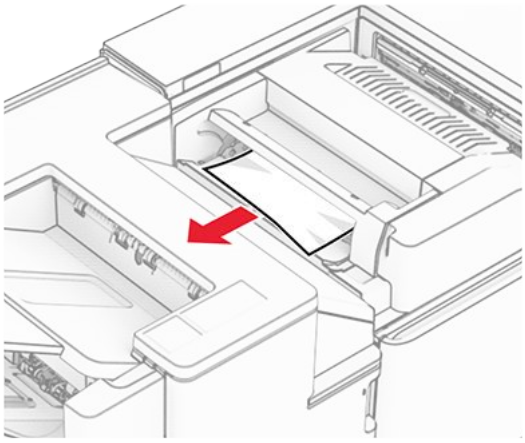

5. เปิดฝาปิด F

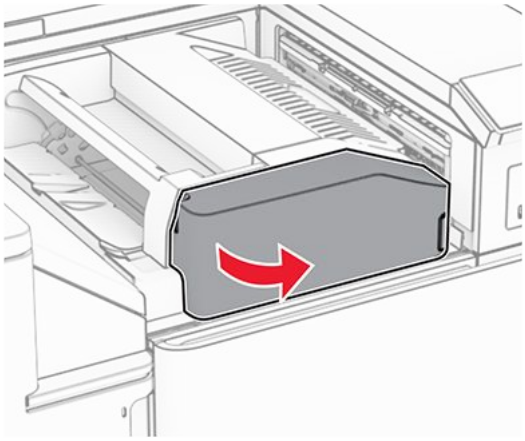

6. เปิดฝาปิด H

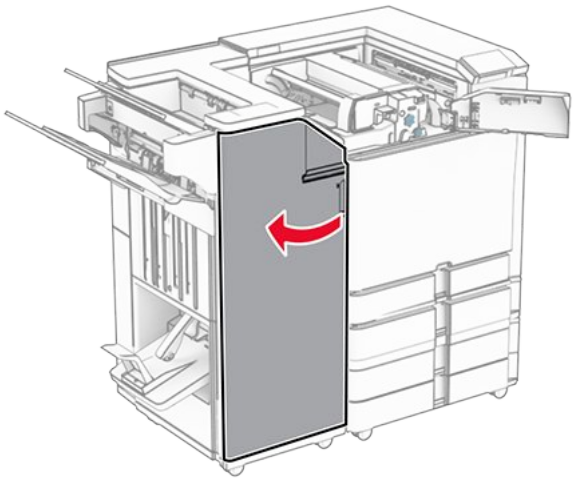

7. เปิดฝาปิด N4

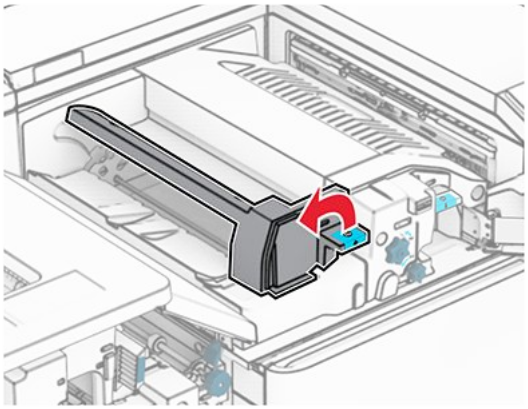

8. เปิดฝาปิด N5

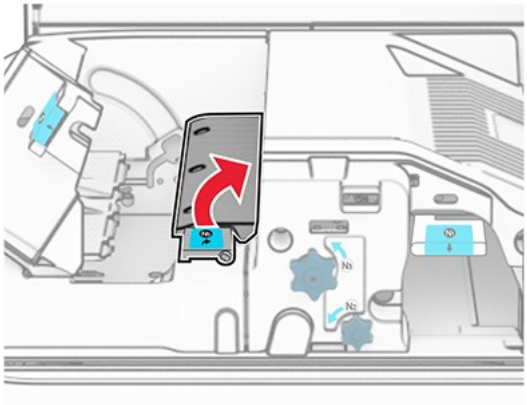

9. ยกที่จับ R4 ขึ้น

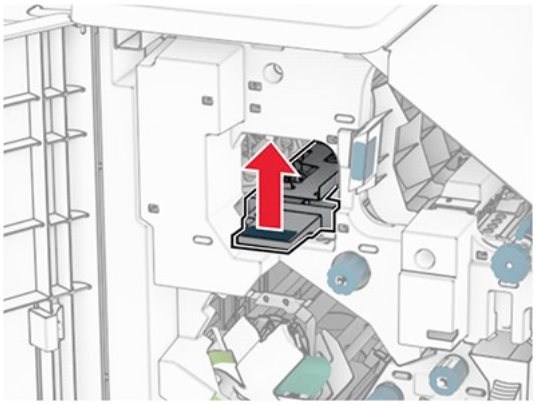

10. หมุนปุ่ม R2 ไปในทิศทางตามเข็มนาฬิกา แล้วนำกระดาษที่ติดในที่จับ R4 ออก

> **Note:** ตรวจสอบให้แน่ใจว่าได้นำเศษกระดาษออกจนหมดแล้ว

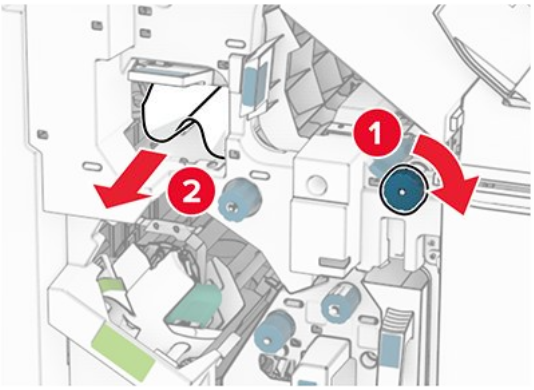

11. ย้ายที่จับ R1 ไปทางซ้าย หมุนปุ่ม R2 ไปในทิศทางทวนเข็มนาฬิกา แล้วนำกระดาษที่ติดระหว่างฝาปิด N4 และ N5 ออก

> **Note:** ตรวจสอบให้แน่ใจว่าได้นำเศษกระดาษออกจนหมดแล้ว

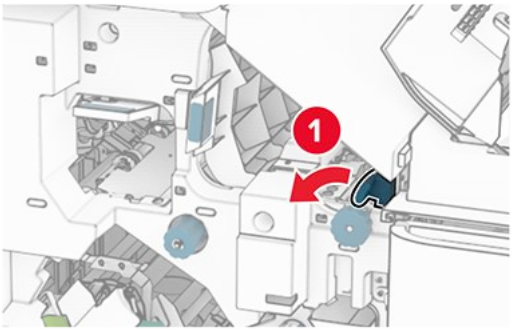

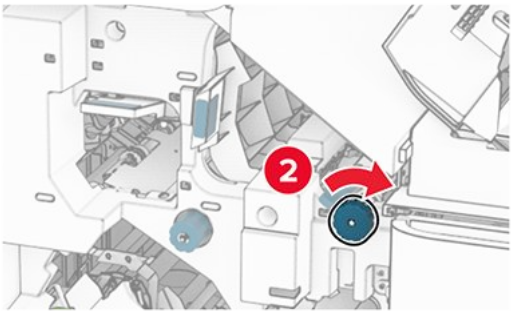

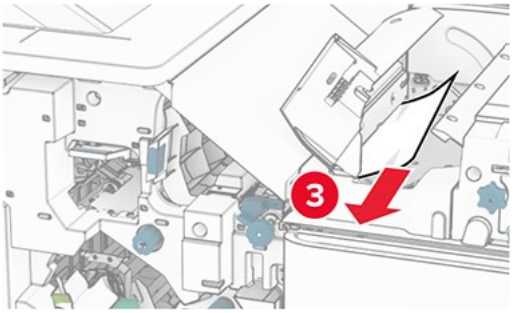

12. เปิดฝาปิด B

ข้อควรระวัง—อันตรายจากพื้นผิวร้อน
ด้านในของเครื่องพิมพ์อาจร้อน เพื่อลดความเสี่ยงต่อการบาดเจ็บจากชิ้นส่วนที่ร้อน ควรปล่อยให้พื้นผิวเย็นลงก่อนสัมผัส

คำเตือน—อาจเกิดความเสียหายได้
เพื่อป้องกันความเสียหายจากการคายประจุไฟฟ้าสถิต ให้สัมผัสกรอบโลหะของเครื่องพิมพ์ก่อนเข้าถึงหรือสัมผัสกับบริเวณภายในของเครื่องพิมพ์

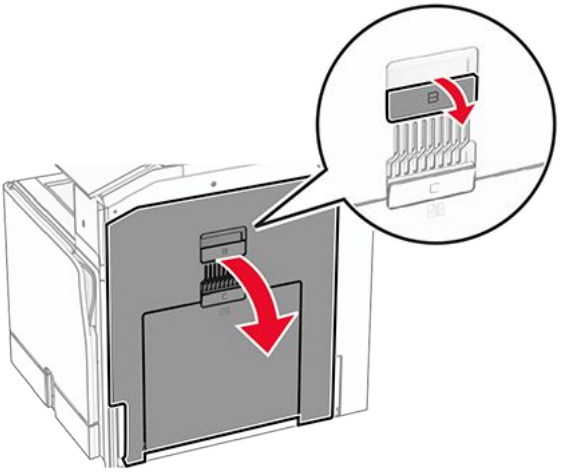

13. นำกระดาษที่ติดภายใต้ลูกกลิ้งทางออกถาดมาตรฐานออก

Note: ตรวจสอบให้แน่ใจว่าได้นำเศษกระดาษออกจนหมดแล้ว

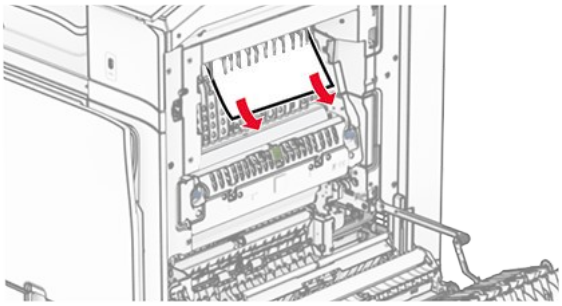

14. ปิดฝาปิด B
15. ดันที่จับ N1 ลง

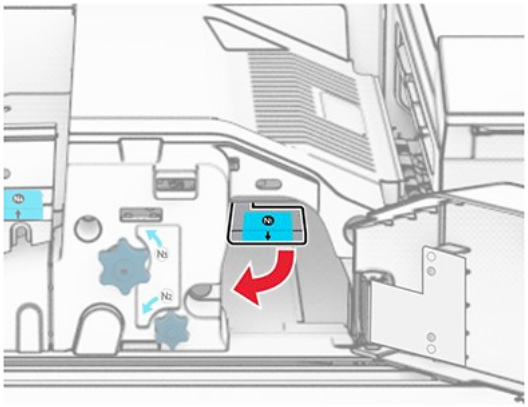

16. หมุนปุ่ม N2 ไปในทิศทางทวนเข็มนาฬิกา

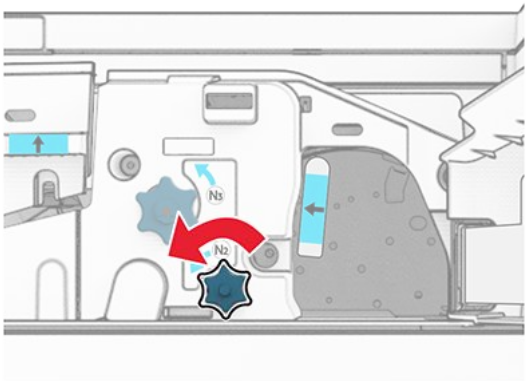

17. นำกระดาษที่ติดออก

> **คำเตือน—อาจเกิดความเสียหายได้**
> เพื่อป้องกันไม่ให้เกิดความเสียหายกับเครื่องพิมพ์ ให้ถอดอุปกรณ์เสริมใดๆ ออกก่อนจะนำกระดาษที่ติดออก

> **Note:** ตรวจสอบให้แน่ใจว่าได้นำเศษกระดาษออกจนหมดแล้ว

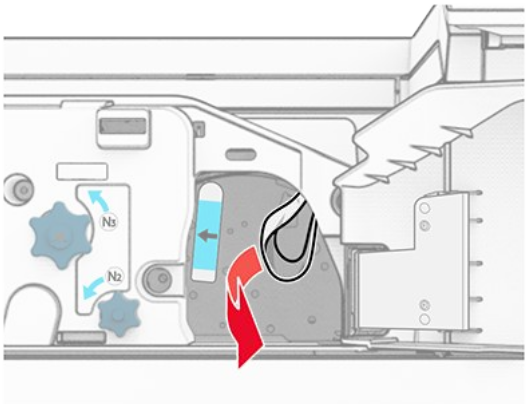

18. ดันที่จับ N1 กลับเข้าที่

19. ปิดฝาปิด N5 แล้วปิดฝาปิด N4
20. ปิดฝาปิด F
21. หมุนที่จับ R1 และ R4 กลับไปยังตำแหน่งเริ่มต้น
22. ปิดฝาปิด H

กระดาษติดในตัวทำ Booklet

1. นำกระดาษที่ติดในถาด 2 ออก

> **Note:** ตรวจสอบให้แน่ใจว่าได้นำเศษกระดาษออกจนหมดแล้ว

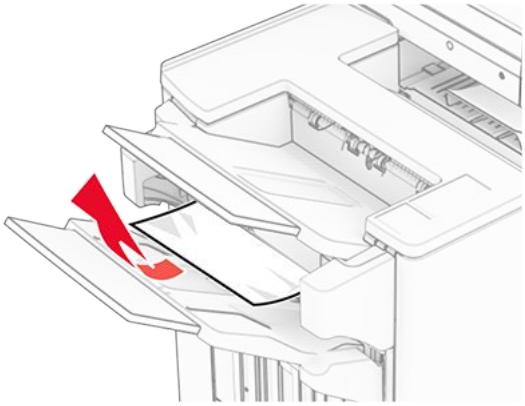

2. เปิดฝาปิด H

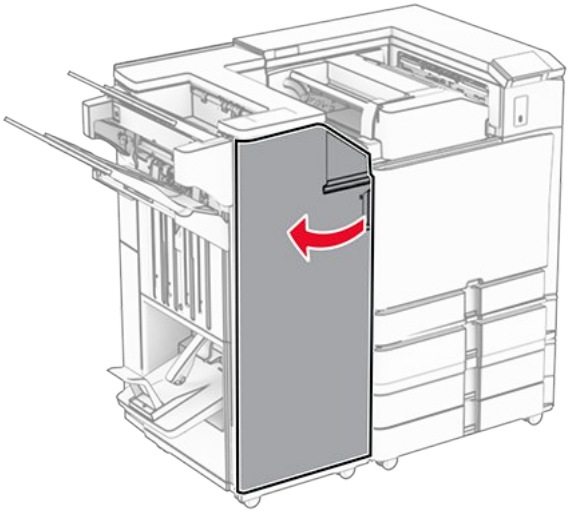

3. หมุน R6, R11 และ R10 ไปในทิศทางตามเข็มนาฬิกา

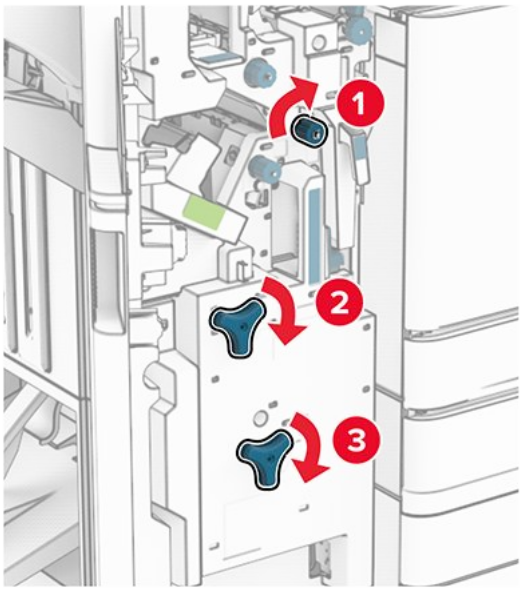

4. ดึงตัวทำ Booklet ออก

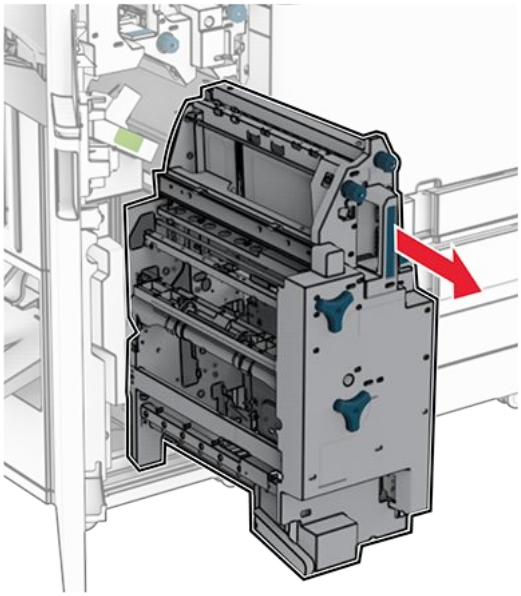

5. นำกระดาษที่ติดออก

> **Note:** ตรวจสอบให้แน่ใจว่าได้นำเศษกระดาษออกจนหมดแล้ว

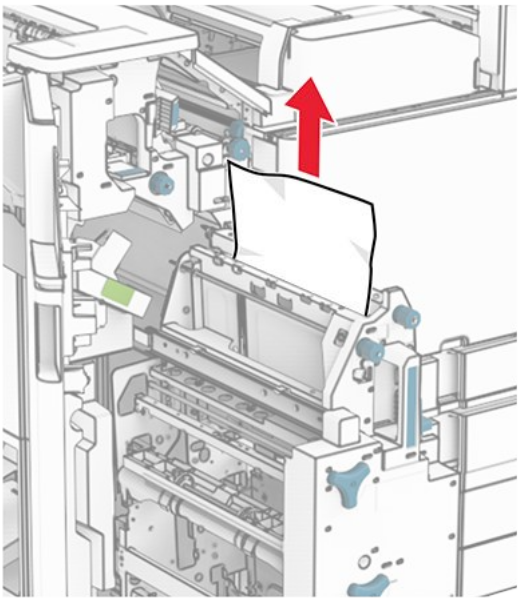

6. หมุน R9 ไปในทิศทางทวนเข็มนาฬิกาจนกระทั่งหยุด

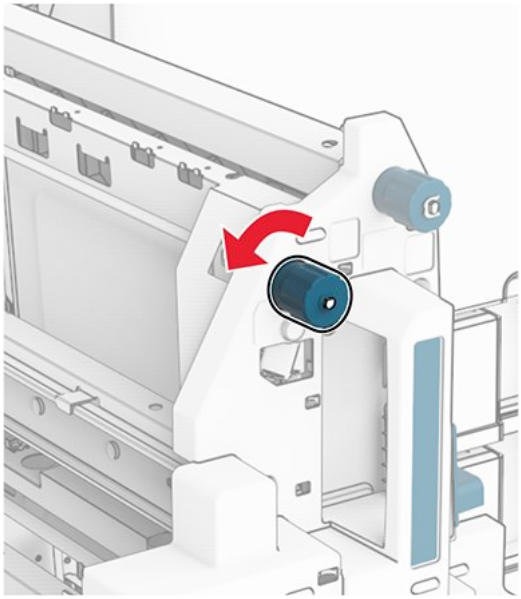

7. เปิดฝา R8

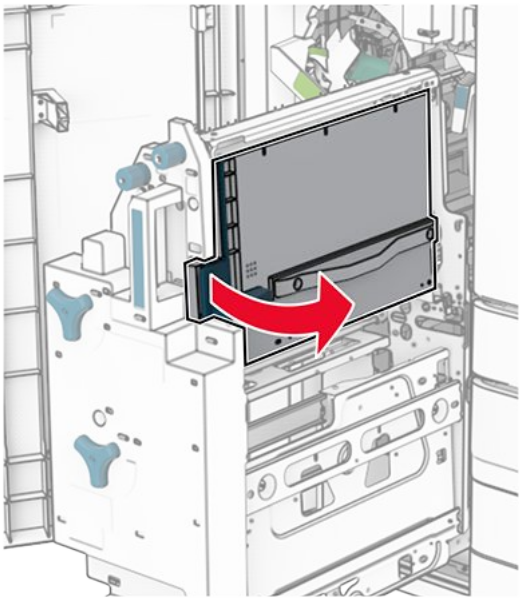

8. นำกระดาษที่ติดออก

> **Note:** ตรวจสอบให้แน่ใจว่าได้นำเศษกระดาษออกจนหมดแล้ว

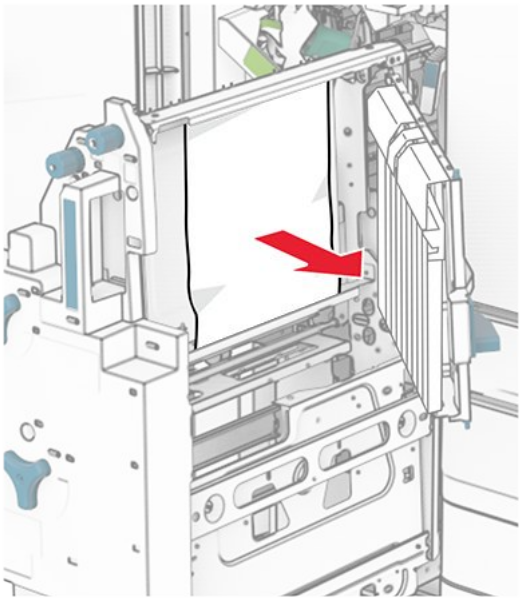

9. ปิดฝาปิด R8
10. หมุนตัวทำ Booklet เข้าไปยังอุปกรณ์เย็บเล่ม
11. ปิดฝาปิด H

ปัญหาการเชื่อมต่อเครือข่าย

ไม่สามารถเปิด Embedded Web Server

ให้ปฏิบัติตามข้อใดข้อหนึ่งต่อไปนี้:

- ตรวจสอบให้แน่ใจว่าเครื่องพิมพ์เปิดอยู่
- ตรวจสอบให้แน่ใจว่า IP แอดเดรสของเครื่องพิมพ์ถูกต้อง

> **หมายเหตุ**
> - ดู IP แอดเดรสบนแผงควบคุม
> - IP แอดเดรสจะเป็นตัวเลขสี่ชุดที่คั่นด้วยจุด เช่น 123.123.123.123

- ตรวจสอบว่าคุณติดตั้งเบราว์เซอร์ที่รองรับ
  - Internet Explorer เวอร์ชัน 11 หรือใหม่กว่า
  - Microsoft Edge
  - Safari เวอร์ชัน 6 หรือใหม่กว่า
  - Google Chrome™ เวอร์ชัน 32 ขึ้นไป
  - Mozilla Firefox เวอร์ชัน 24 หรือใหม่กว่า
- ตรวจสอบว่าการเชื่อมต่อเครือข่ายใช้งานได้หรือไม่

> **Note:** หากไม่สามารถเชื่อมต่อได้ โปรดติดต่อผู้ดูแลระบบของคุณ

- ตรวจสอบให้แน่ใจว่าสายเคเบิลที่เชื่อมต่อกับเครื่องพิมพ์และเซิร์ฟเวอร์พิมพ์แน่นดีแล้ว หากต้องการข้อมูลเพิ่มเติม โปรดดูในเอกสารที่ให้มาพร้อมกับเซิร์ฟเวอร์พิมพ์
- ตรวจสอบว่าพร็อกซีเซิร์ฟเวอร์สำหรับเว็บปิดใช้งานอยู่หรือไม่

> **Note:** หากปิดใช้งานเซิร์ฟเวอร์ โปรดติดต่อผู้ดูแลระบบของคุณ

หากยังคงไม่สามารถแก้ปัญหาได้ โปรดติดต่อฝ่ายสนับสนุนลูกค้า

ไม่สามารถเชื่อมต่อเครื่องพิมพ์เข้ากับเครือข่าย Wi-Fi

ให้ปฏิบัติตามข้อใดข้อหนึ่งต่อไปนี้:

- จากแผงควบคุม ไปที่ **การตั้งค่า › เครือข่าย/พอร์ต › ภาพรวมเครือข่าย › อะแดปเตอร์ที่ใช้** จากนั้นเลือก **อัตโนมัติ**
- ตรวจสอบให้แน่ใจว่าคอมพิวเตอร์เชื่อมต่อเข้ากับเครือข่าย Wi-Fi ที่ถูกต้องแล้ว โปรดดูข้อมูลเพิ่มเติมที่ การเชื่อมต่อเครื่องพิมพ์เข้ากับเครือข่าย Wi-Fi on page 267

> **Note:** เราเตอร์บางตัวอาจใช้ชื่อ Wi-Fi เริ่มต้นร่วมกัน

- ตรวจสอบให้แน่ใจว่าคุณป้อนรหัสผ่านเครือข่ายที่ถูกต้อง

> **Note:** ใส่ใจในช่องว่าง ตัวเลข และตัวพิมพ์ใหญ่ในรหัสผ่าน

- ตรวจสอบว่าได้เลือกโหมดการรักษาความปลอดภัยไร้สายถูกต้องแล้วใช่หรือไม่ จากแผงควบคุม ไปที่ **การตั้งค่า › เครือข่าย/พอร์ต › ไร้สาย › โหมดรักษาความปลอดภัยไร้สาย**

หากยังคงไม่สามารถแก้ปัญหาได้ โปรดติดต่อฝ่ายสนับสนุนลูกค้า

ปัญหาเกี่ยวกับตัวเลือกฮาร์ดแวร์

ไม่พบตัวเลือกภายใน

ให้ปฏิบัติตามข้อใดข้อหนึ่งต่อไปนี้:

- ปิดเครื่องพิมพ์ รอประมาณ 10 วินาที แล้วเปิดเครื่องพิมพ์
- พิมพ์**หน้าการตั้งค่าเมนู** แล้วตรวจสอบว่ามีตัวเลือกภายในปรากฏอยู่ในรายการคุณสมบัติที่ติดตั้งหรือไม่ จากแผงควบคุม ไปที่ **การตั้งค่า › รายงาน › หน้าการตั้งค่าเมนู**
- ตรวจสอบว่าติดตั้งตัวเลือกภายในลงในบอร์ดตัวควบคุมอย่างถูกต้องหรือไม่

  1. ปิดเครื่องพิมพ์ และถอดปลั๊กสายไฟออกจากเต้าเสียบ
  2. ตรวจสอบให้แน่ใจว่าตัวเลือกภายในได้รับการติดตั้งในจุดเชื่อมต่อที่เหมาะสมในบอร์ดตัวควบคุมแล้ว
  3. เชื่อมต่อสายไฟเข้ากับเต้าเสียบ แล้วจึงเปิดเครื่องพิมพ์

  ข้อควรระวัง—อาจเกิดอันตรายจากการบาดเจ็บ
  เพื่อหลีกเลี่ยงความเสี่ยงต่อการเกิดอัคคีภัยหรือไฟฟ้าช็อต ให้เชื่อมต่อสายไฟเข้ากับเต้าเสียบที่ได้รับการจัดระดับที่เหมาะสมและต่อลงดินอย่างเหมาะสมซึ่งอยู่ใกล้ผลิตภัณฑ์และเข้าถึงได้ง่าย

- ตรวจสอบว่ามีตัวเลือกภายในอยู่ในไดรเวอร์การพิมพ์หรือไม่

  Note: หากจำเป็น ให้เพิ่มตัวเลือกภายในในไดรเวอร์การพิมพ์ด้วยตนเอง เพื่อให้สามารถใช้งานสำหรับงานพิมพ์ได้ โปรดดูข้อมูลเพิ่มเติมที่ กำลังเพิ่มตัวเลือกที่มีในไดรเวอร์การพิมพ์ on page 119

หากยังคงไม่สามารถแก้ปัญหาได้ โปรดติดต่อฝ่ายสนับสนุนลูกค้า

พอร์ตโซลูชันภายในทำงานไม่ถูกต้อง

ให้ปฏิบัติตามข้อใดข้อหนึ่งต่อไปนี้:

- พิมพ์**หน้าการตั้งค่าเมนู** แล้วตรวจสอบว่าพอร์ตโซลูชันภายใน (ISP) ปรากฏอยู่ในรายการคุณสมบัติที่ติดตั้งหรือไม่ จากแผงควบคุม ไปที่ **การตั้งค่า › รายงาน › หน้าการตั้งค่าเมนู**
- นำออกแล้วติดตั้ง ISP ใหม่ โปรดดูข้อมูลเพิ่มเติมที่ การติดตั้งพอร์ตโซลูชันภายใน on page 257
- ตรวจสอบสายเคเบิลและการเชื่อมต่อ ISP

  1. ใช้สายเคเบิลที่ถูกต้องและตรวจสอบให้แน่ใจว่าต่อสายเคเบิลเข้ากับ ISP อย่างแน่นดีแล้ว
  2. ตรวจสอบว่าสายอินเตอร์เฟซโซลูชันของ ISP ต่อเข้ากับช่องต่อของบอร์ดตัวควบคุมอย่างแน่นดีแล้วหรือไม่

หากยังคงไม่สามารถแก้ปัญหาได้ โปรดติดต่อฝ่ายสนับสนุนลูกค้า

การ์ดอินเตอร์เฟซแบบขนานหรืออนุกรมทำงานไม่ถูกต้อง

ให้ปฏิบัติตามข้อใดข้อหนึ่งต่อไปนี้:

- พิมพ์**หน้าการตั้งค่าเมนู** แล้วตรวจสอบว่าพอร์ตโซลูชันภายใน (ISP) ปรากฏอยู่ในรายการคุณสมบัติที่ติดตั้งหรือไม่ จากแผงควบคุม ไปที่ **การตั้งค่า › รายงาน › หน้าการตั้งค่าเมนู**
- ถอด แล้วติดตั้งการ์ดอินเตอร์เฟซแบบขนานหรืออนุกรมอีกครั้ง โปรดดูข้อมูลเพิ่มเติมที่ การติดตั้งพอร์ตโซลูชันภายใน on page 257
- ตรวจสอบการเชื่อมต่อระหว่างสายเคเบิลและการ์ดอินเตอร์เฟซแบบขนานหรืออนุกรม

หากยังคงไม่สามารถแก้ปัญหาได้ โปรดติดต่อฝ่ายสนับสนุนลูกค้า

ตรวจพบแฟลชที่มีข้อบกพร่อง

ให้ปฏิบัติตามข้อใดข้อหนึ่งต่อไปนี้:

- เปลี่ยนหน่วยความจำแฟลชที่มีข้อบกพร่อง
- เลือก **ดำเนินการต่อ** เพื่อละเว้นข้อความและทำการพิมพ์ต่อ
- ยกเลิกงานพิมพ์ปัจจุบัน

หากยังคงไม่สามารถแก้ปัญหาได้ โปรดติดต่อฝ่ายสนับสนุนลูกค้า

พื้นที่ว่างในหน่วยความจำแฟลชไม่เพียงพอสำหรับทรัพยากร

ให้ปฏิบัติตามข้อใดข้อหนึ่งต่อไปนี้:

- เลือก **ดำเนินการต่อ** เพื่อล้างข้อความและทำการพิมพ์ต่อ
- ลบฟอนต์ มาโคร และข้อมูลอื่นๆ ที่เก็บอยู่ในหน่วยความจำแฟลช
- ติดตั้งไดรฟ์จัดเก็บข้อมูล

> **Note:** ฟอนต์และมาโครที่ดาวน์โหลดที่ไม่ได้จัดเก็บไว้ในหน่วยความจำแฟลชก่อนหน้านี้จะถูกลบ

หากยังคงไม่สามารถแก้ปัญหาได้ โปรดติดต่อฝ่ายสนับสนุนลูกค้า

ปัญหาเกี่ยวกับวัสดุสิ้นเปลือง

ภูมิภาคของเครื่องพิมพ์กับตลับหมึกไม่ตรงกัน

ในการแก้ไขปัญหานี้ ให้ซื้อตลับหมึกพิมพ์ตามภูมิภาคที่ถูกต้อง ซึ่งตรงกับภูมิภาคของเครื่องพิมพ์ หรือซื้อตลับหมึกพิมพ์รุ่นสากล

- หมายเลขแรกในข้อความหลัง 42 จะระบุภูมิภาคของเครื่องพิมพ์
- หมายเลขที่สองในข้อความหลังจาก 42 จะแสดงภูมิภาคของตลับหมึก

ภูมิภาค	รหัสตัวเลข
ภูมิภาคสากลหรือไม่ได้กำหนดภูมิภาค	0
อเมริกาเหนือ (สหรัฐอเมริกา, แคนาดา)	1

ภูมิภาค	รหัสตัวเลข
เขตเศรษฐกิจยุโรป, ยุโรปตะวันตก, ประเทศนอร์ดิก, สวิตเซอร์แลนด์	2
เอเชียแปซิฟิก	3
ละตินอเมริกา	4
ประเทศอื่นๆ ในยุโรป, ตะวันออกกลาง, แอฟริกา	5
ออสเตรเลีย, นิวซีแลนด์	6
ภูมิภาคไม่ถูกต้อง	9

Note: หากต้องการดูตั้งค่าภูมิภาคของเครื่องพิมพ์และกลักหมึก ให้พิมพ์**หน้าทดสอบคุณภาพการพิมพ์** จากแผงควบคุม ไปที่ **การตั้งค่า > การแก้ไขปัญหา > หน้าทดสอบคุณภาพการพิมพ์**

ตลับหมึก *[color]* แบบรีฟิลทั่วไป

เครื่องพิมพ์ตรวจพบตลับหมึกปกติของ Lexmark ที่เติมด้วยหมึกที่ไม่ใช่ของแท้จากบริษัทอื่นที่ไม่ใช่ Lexmark

เลือก **ตกลง** เพื่อดำเนินการต่อ

ไฟแสดงอายุการใช้งานของส่วนประกอบเครื่องพิมพ์ทั้งหมดได้รับการออกแบบให้ทำงานร่วมกับวัสดุสิ้นเปลืองและชิ้นส่วนต่างๆ ของ Lexmark และอาจให้ผลที่ไม่สามารถคาดเดาได้เมื่อใช้วัสดุสิ้นเปลืองหรือชิ้นส่วนของผู้ผลิตรายอื่นที่ไม่ใช่ Lexmark ในเครื่องพิมพ์ Lexmark ของคุณ

สำหรับข้อมูลเพิ่มเติม โปรดดูคำประกาศการรับประกันแบบจำกัดของเครื่องพิมพ์

วัสดุสิ้นเปลืองที่ไม่ใช่ของ Lexmark

เครื่องพิมพ์ตรวจพบว่ามีวัสดุสิ้นเปลืองหรือชิ้นส่วนที่ไม่ใช่ของ Lexmark ติดตั้งอยู่ในเครื่องพิมพ์

เครื่องพิมพ์ Lexmark ของคุณถูกออกแบบมาให้ทำงานได้ดีที่สุดกับวัสดุสิ้นเปลืองและชิ้นส่วน Lexmark ของแท้ การใช้อุปกรณ์สิ้นเปลืองหรือชิ้นส่วนของผู้ผลิตรายอื่นอาจมีผลต่อประสิทธิภาพ ความน่าเชื่อถือ หรืออายุการใช้งานของเครื่องพิมพ์และส่วนประกอบ Imaging

ไฟแสดงอายุการใช้งานทั้งหมดถูกออกแบบมาเพื่อให้ทำงานร่วมกับวัสดุสิ้นเปลืองและชิ้นส่วนต่างๆ ของ Lexmark และอาจให้ผลที่ไม่สามารถคาดเดาได้หากใช้วัสดุสิ้นเปลืองหรือชิ้นส่วนของผู้ผลิตรายอื่น การใช้ส่วนประกอบการสร้างภาพที่เกินอายุการใช้งานที่กำหนดอาจทำให้เครื่องพิมพ์ Lexmark หรือส่วนประกอบที่เกี่ยวข้องเสียหายได้

คำเตือน—อาจเกิดความเสียหายได้
การใช้วัสดุสิ้นเปลืองหรือชิ้นส่วนของผู้ผลิตรายอื่นจะมีผลกับการรับประกัน ความเสียหายที่เกิดจากการใช้วัสดุสิ้นเปลืองหรือชิ้นส่วนของผู้ผลิตรายอื่นอาจไม่อยู่ภายใต้ความคุ้มครองจากการรับประกัน

ในการยอมรับความเสี่ยงเหล่านี้ทั้งหมดและใช้งานวัสดุสิ้นเปลืองหรือชิ้นส่วนที่ไม่ใช่ของแท้ในเครื่องพิมพ์ของคุณต่อไป ให้ใช้นิ้วมือสองนิ้วแตะข้อความแสดงข้อผิดพลาดบนส่วนแสดงผลค้างไว้เป็นเวลา 15 นาที เมื่อกล่องคำโต้ตอบยืนยันปรากฏขึ้น ให้แตะที่ **ดำเนินการต่อ**

หากคุณไม่ต้องการรับความเสี่ยงเหล่านี้ ให้ถอดวัสดุสิ้นเปลืองหรือชิ้นส่วนของผู้ผลิตรายอื่นออกจากเครื่องพิมพ์ของคุณ แล้วติดตั้งวัสดุสิ้นเปลืองหรือชิ้นส่วน Lexmark ของแท้ โปรดดูข้อมูลเพิ่มเติมที่ ใช้ชิ้นส่วนและวัสดุสิ้นเปลืองของแท้จาก Lexmark on page 367

หากเครื่องพิมพ์ไม่พิมพ์งานหลังจากล้างข้อความแสดงข้อผิดพลาด ให้รีเซ็ตตัวนับการใช้วัสดุสิ้นเปลือง

1. จากแผงควบคุม ไปที่ **การตั้งค่า > อุปกรณ์ > การบำรุงรักษา > เมนูการกำหนดค่า > การใช้วัสดุสิ้นเปลืองและตัวนับ**
2. เลือกชิ้นส่วนหรือวัสดุสิ้นเปลืองที่คุณต้องการรีเซ็ตแล้วเลือก **เริ่มต้น**
3. อ่านข้อความเตือนแล้วเลือก **ดำเนินการต่อ**
4. ใช้นิ้วมือสองนิ้วแตะที่ส่วนแสดงผลเป็นเวลา 15 วินาทีเพื่อล้างข้อความ

> **Note:** หากคุณไม่สามารถรีเซ็ตตัวนับการใช้วัสดุสิ้นเปลือง ให้นำวัสดุนั้นไปคืนที่ร้านค้าที่ซื้อ

ปัญหาเกี่ยวกับการป้อนกระดาษ

กระดาษม้วนงอ

ให้ปฏิบัติตามข้อใดข้อหนึ่งต่อไปนี้:

- ปรับตัวนำในถาดให้อยู่ในตำแหน่งที่ถูกต้องสำหรับกระดาษที่ใส่
- ให้ระบุประเภทกระดาษจากค่ากำหนดการพิมพ์หรือกรอบโต้ตอบการพิมพ์ ทั้งนี้ขึ้นอยู่กับระบบปฏิบัติการของคุณ ตรวจสอบให้แน่ใจว่าการตั้งค่าตรงกับกระดาษที่ใส่เข้าไป

  > **Note:** คุณยังสามารถเปลี่ยนการตั้งค่าบนแผงควบคุมเครื่องพิมพ์ได้เช่นกัน ไปที่ **การตั้งค่า > กระดาษ > การกำหนดค่าถาด > ขนาด/ประเภทกระดาษ**

- นำกระดาษออก พลิกกระดาษ แล้วป้อนกระดาษอีกครั้ง
- ป้อนกระดาษที่นำออกมาจากบรรจุภัณฑ์ใหม่

  > **Note:** กระดาษจะดูดซับความชื้นเนื่องจากมีความชื้นสูง เก็บกระดาษไว้ในห่อกระดาษต้นฉบับจนกว่าคุณจะต้องการใช้

หากยังคงไม่สามารถแก้ปัญหาได้ โปรดติดต่อฝ่ายสนับสนุนลูกค้า

Envelopeปิดผนึกขณะพิมพ์

ให้ปฏิบัติตามข้อใดข้อหนึ่งต่อไปนี้:

- ใช้Envelopeที่เก็บไว้ในสภาพแวดล้อมที่แห้ง

  > **Note:** การพิมพ์บนEnvelopeที่มีความชื้นสูงอาจทำให้ปิดผนึกซองได้

- ตรวจสอบให้แน่ใจว่าประเภทกระดาษถูกตั้งเป็น **Envelope** จากแผงควบคุม ไปที่ **การตั้งค่า > กระดาษ > การกำหนดค่าถาด > ขนาด/ประเภทกระดาษ**

หากยังคงไม่สามารถแก้ปัญหาได้ โปรดติดต่อฝ่ายสนับสนุนลูกค้า

การพิมพ์แบบเรียงหน้าไม่ทำงาน

ให้ปฏิบัติตามข้อใดข้อหนึ่งต่อไปนี้:

- จากแผงควบคุม ไปที่ **การตั้งค่า > พิมพ์ > เลย์เอาต์ > เรียงหน้า** แล้วเลือก **เปิด [1,2,1,2,1,2]**
- จากเอกสารที่คุณกำลังพิมพ์ ให้เปิดค่ากำหนดการพิมพ์หรือกรอบโต้ตอบการพิมพ์ จากนั้นเลือก **เรียงหน้า**
- ลดจำนวนหน้าที่จะพิมพ์

หากยังคงไม่สามารถแก้ปัญหาได้ โปรดติดต่อฝ่ายสนับสนุนลูกค้า

การเชื่อมโยงถาดไม่ทำงาน

ให้ปฏิบัติตามข้อใดข้อหนึ่งต่อไปนี้:

- ตรวจสอบว่าถาดที่เชื่อมโยงมีขนาดกระดาษ แนวกระดาษ และประเภทกระดาษเดียวกันหรือไม่
- ตรวจสอบให้แน่ใจว่าแผงนำกระดาษอยู่ในตำแหน่งที่ถูกต้องหรือไม่
- ตั้งขนาดกระดาษและประเภทกระดาษให้ตรงกับกระดาษที่ใส่ในถาดที่เชื่อมโยง จากแผงควบคุม ไปที่ **การตั้งค่า > กระดาษ > การกำหนดค่าถาด > ขนาด/ประเภทกระดาษ**
- ตรวจสอบให้แน่ใจว่าได้ตั้งให้ **การเชื่อมโยงถาด** เป็น **อัตโนมัติ** โปรดดูข้อมูลเพิ่มเติมที่ การเชื่อมโยงถาด on page 116

หากยังคงไม่สามารถแก้ปัญหาได้ โปรดติดต่อฝ่ายสนับสนุนลูกค้า

กระดาษติดบ่อย

ให้ปฏิบัติตามข้อใดข้อหนึ่งต่อไปนี้:

- ตรวจสอบว่าใส่กระดาษอย่างถูกต้องหรือไม่

  หมายเหตุ
  - ตรวจสอบให้แน่ใจว่าแผงนำกระดาษอยู่ในตำแหน่งที่ถูกต้องหรือไม่
  - ตรวจสอบว่าความสูงของปึกกระดาษอยู่ต่ำกว่าขีดแสดงระดับกระดาษสูงสุดหรือไม่
  - ตรวจสอบให้แน่ใจว่าพิมพ์ด้วยขนาดและประเภทกระดาษที่แนะนำ

- ตั้งค่าขนาดกระดาษและประเภทกระดาษที่ถูกต้อง จากแผงควบคุม ไปที่ **การตั้งค่า > กระดาษ > การกำหนดค่าถาด > ขนาด/ประเภทกระดาษ**
- ป้อนกระดาษที่นำออกมาจากบรรจุภัณฑ์ใหม่

  Note: กระดาษจะดูดซับความชื้นเนื่องจากมีความชื้นสูง เก็บกระดาษไว้ในห่อกระดาษต้นฉบับจนกว่าคุณจะต้องการใช้

หากยังคงไม่สามารถแก้ปัญหาได้ โปรดติดต่อฝ่ายสนับสนุนลูกค้า

จะไม่พิมพ์หน้ากระดาษที่ติดซ้ำ

1. จากแผงควบคุม ไปที่ **การตั้งค่า > อุปกรณ์ > การแจ้งเตือน > การกู้คืนกระดาษติด**
2. ในเมนู **การกู้คืนกระดาษติด** เลือก **เปิด** หรือ **อัตโนมัติ**

หากยังคงไม่สามารถแก้ปัญหาได้ โปรดติดต่อฝ่ายสนับสนุนลูกค้า

ปัญหาคุณภาพสี

การแก้ไขสีในงานพิมพ์

1. จากแผงควบคุม ไปที่ **การตั้งค่า > พิมพ์ > คุณภาพ > การสร้างภาพขั้นสูง > การแก้ไขสี**
2. ในเมนู **การปรับแก้สี** ให้เลือก **แมนนวล**
3. ในเมนู **เนื้อหาการปรับแก้สี** เลือกการตั้งค่าการแปลงค่าสีที่เหมาะสม

ประเภทวัตถุ	ตารางการแปลงสี
ภาพ RGB **ข้อความ RGB** **ภาพกราฟิก RGB**	◦ **สมจริง**—ให้สีที่สว่างสดใสและอิ่มตัวมากขึ้น และสามารถใช้ได้กับรูปแบบสีขาเข้าทั้งหมด ◦ **ส่วนแสดงผล sRGB**—ให้ผลลัพธ์ที่ใกล้เคียงกับสีที่แสดงบนหน้าจอคอมพิวเตอร์ การใช้หมึกสีดำเหมาะสำหรับการพิมพ์ภาพถ่าย ◦ **ส่วนแสดงผล-สีดำแท้**—ให้ผลลัพธ์ที่ใกล้เคียงกับสีที่แสดงบนหน้าจอคอมพิวเตอร์ จะใช้การตั้งค่านี้เฉพาะหมึกสีดำเพื่อสร้างระดับสีเทากลางในหลายๆ ระดับ ◦ **sRGB แบบสมจริง**—ให้ความอิ่มตัวของสีที่เพิ่มขึ้นสำหรับการปรับแก้สีใน ส่วนแสดงผล sRGB การใช้หมึกสีดำเหมาะสำหรับการพิมพ์ภาพกราฟิกเชิงธุรกิจ ◦ **ปิด**
ภาพ CMYK **ข้อความ CMYK** **ภาพกราฟิก CMYK**	◦ **US CMYK**—ใช้การปรับแก้สีที่ใกล้เคียงกับข้อกำหนดสำหรับเอาต์พุตสีของ Web Offset Publishing (SWOP) ◦ **Euro CMYK**—ใช้การปรับแก้สีที่ใกล้เคียงกับเอาต์พุตสีแบบ Euroscale ◦ **CMYK แบบสมจริง**—เพิ่มความอิ่มตัวของสีของการตั้งค่าการปรับแก้สีของ US CMYK ◦ **ปิด**

คำถามที่พบบ่อยเกี่ยวกับการพิมพ์สี

สี RGB คืออะไร

สี RGB คือวิธีการอธิบายสีโดยระบุปริมาณสีแดง สีเขียว หรือสีน้ำเงิน ที่ใช้ในการสร้างสีใดสีหนึ่ง สามารถเพิ่มสีแดง สีเขียว และสีน้ำเงินได้หลายรูปแบบเพื่อสร้างสีที่หลากหลายตามธรรมชาติ หน้าจอคอมพิวเตอร์ เครื่องสแกน และกล้องดิจิตอลใช้วิธีนี้ในการแสดงสี

สี CMYK คืออะไร

สี CMYK คือวิธีการอธิบายสีโดยระบุปริมาณสีน้ำเงินเขียว สีม่วงแดง สีเหลืองและสีดำที่ใช้เพื่อสร้างสีใดสีหนึ่งขึ้นมาใหม่โดยเฉพาะ สามารถพิมพ์หมึกหรือผงหมึกสีน้ำเงินเขียว สีเหลือง และสีดำในหลายระดับเพื่อให้ได้สีแบบที่มองเห็นตามธรรมชาติ สื่อสิ่งพิมพ์ เครื่องพิมพ์แบบอิงค์เจ็ท และเครื่องพิมพ์เลเซอร์สีใช้วิธีนี้ในการสร้างสี

มีการระบุสีในเอกสารที่จะพิมพ์อย่างไร

มีการใช้โปรแกรมซอฟต์แวร์เพื่อระบุและแก้ไขสีของเอกสาร โดยใช้การผสมสี RGB หรือ CMYK สำหรับข้อมูลเพิ่มเติม โปรดดูที่หัวข้อวิธีใช้โปรแกรมซอฟต์แวร์

เครื่องพิมพ์จะทราบสีที่จะพิมพ์ได้อย่างไร

เมื่อพิมพ์เอกสาร ข้อมูลที่อธิบายประเภทและสีของวัตถุแต่ละชิ้นจะถูกส่งไปยังเครื่องพิมพ์และส่งผ่านตารางแปลงสี สีจะถูกแปลเป็นปริมาณผงหมึกสีน้ำเงินเขียว สีม่วงแดง สีเหลืองและสีดำที่เหมาะสมสำหรับการสร้างสีที่คุณต้องการ ข้อมูลออบเจกต์จะกำหนดการใช้ตารางการแปลงสี ตัวอย่างเช่น คุณสามารถนำตารางการแปลงสีชนิดหนึ่งไปใช้กับข้อความ ในขณะที่นำตารางการแปลงสีที่อื่นไปใช้กับรูปภาพที่เป็นภาพถ่าย

การปรับแก้สีแบบแมนนวลคืออะไร

เมื่อเปิดใช้งานการปรับแก้สีแบบแมนนวล เครื่องพิมพ์จะใช้ตารางการแปลงสีที่ผู้ใช้เลือกเพื่อประมวลผลวัตถุ การตั้งค่าการปรับแก้สีแบบแมนนวลเป็นค่าเฉพาะสำหรับชนิดของวัตถุที่กำลังพิมพ์ (ข้อความ กราฟิก หรือภาพ) และยังขึ้นอยู่กับวิธีการระบุสีของวัตถุในโปรแกรมซอฟต์แวร์ (การผสมกันของ RGB หรือ CMYK) หากต้องการใช้ตารางแปลงค่าสีอื่นแบบแมนนวล โปรดดูที่การปรับค่าสีในผลลัพธ์การพิมพ์

หากโปรแกรมซอฟต์แวร์ไม่ได้ระบุสีโดยใช้การผสมกันของ RGB หรือ CMYK การปรับแก้สีแบบแมนนวลจะไม่มีประโยชน์ และยังไม่มีประสิทธิภาพหากโปรแกรมซอฟต์แวร์หรือระบบปฏิบัติการของคอมพิวเตอร์ควบคุมการปรับสี ในสถานการณ์ส่วนใหญ่ การตั้งค่าการปรับแก้สีเป็นอัตโนมัติจะสร้างสีที่ต้องการสำหรับเอกสาร

ฉันจะจับคู่สีใดสีหนึ่ง (เช่น โลโก้ของบริษัท) ได้อย่างไร

จากเมนูคุณภาพเครื่องพิมพ์จะมีชุดตัวอย่างสีให้เลือก 9 ประเภท นอกจากนี้ ยังมีชุดเหล่านี้ให้ใช้งานจากหน้าตัวอย่างสีของ Embedded Web Server อีกด้วย การเลือกชุดตัวอย่างจะทำให้มีการพิมพ์หลายหน้าที่ประกอบด้วยกล่องสีหลายร้อยกล่อง แต่ละกล่องจะมีการผสม CMYK หรือ RGB ขึ้นอยู่กับตารางที่เลือก จะได้สีของแต่ละกล่องที่สังเกตได้จากการส่งการผสม CMYK หรือ RGB ที่มีฉลากอยู่บนกล่องผ่านตารางการแปลงสีที่เลือก

ด้วยการตรวจสอบชุดตัวอย่างสี คุณจะสามารถระบุกล่องที่มีสีใกล้เคียงกับสีที่กำลังจับคู่มากที่สุดได้ จะสามารถใช้การผสมสีที่มีฉลากบนกล่องเพื่อปรับแก้สีของวัตถุในโปรแกรมซอฟต์แวร์ได้ สำหรับข้อมูลเพิ่มเติม โปรดดูที่ที่หัวข้อวิธีใช้โปรแกรมซอฟต์แวร์ อาจจำเป็นต้องปรับแก้สีด้วยตนเองเพื่อใช้ตารางแปลงสีที่เลือกสำหรับวัตถุนั้นๆ

การใช้การเลือกชุดตัวอย่างสีกับปัญหาการจับคู่สีที่ต้องการจะขึ้นอยู่กับ:

- การตั้งค่าการปรับแก้สีที่ใช้ (อัตโนมัติ ปิด หรือกำหนดเอง)
- ประเภทของวัตถุที่พิมพ์ (ข้อความ กราฟิก หรือภาพ)
- วิธีการระบุสีของวัตถุในโปรแกรมซอฟต์แวร์ (การผสม RGB หรือ CMYK)

หากโปรแกรมซอฟต์แวร์ไม่ได้ระบุสีโดยใช้การผสม RGB หรือ CMYK หน้าตัวอย่างสีจะไม่มีประโยชน์ นอกจากนี้ โปรแกรมซอฟต์แวร์บางโปรแกรมจะปรับค่าผสม RGB หรือ CMYK ที่ระบุไว้ในโปรแกรมโดยใช้การจัดการสี ในสถานการณ์เหล่านี้ สีที่พิมพ์ออกมาอาจไม่ตรงกับหน้าตัวอย่างสี

งานที่พิมพ์ออกมามีสีปน

ให้ปฏิบัติตามข้อใดข้อหนึ่งต่อไปนี้:

- จากแผงควบคุม ไปที่ **การตั้งค่า > พิมพ์ > คุณภาพ > การสร้างภาพขั้นสูง** แล้วเลือก **ปรับสี**
- จากแผงควบคุม ไปที่ **การตั้งค่า > พิมพ์ > คุณภาพ > การสร้างภาพขั้นสูง** แล้วเลือก **ความสมดุลของสี** จากนั้นปรับการตั้งค่า

หากยังคงไม่สามารถแก้ปัญหาได้ โปรดติดต่อฝ่ายสนับสนุนลูกค้า

การติดต่อฝ่ายสนับสนุนลูกค้า

ก่อนติดต่อฝ่ายสนับสนุนลูกค้า โปรดตรวจสอบให้แน่ใจว่ามีข้อมูลต่อไปนี้:

- ปัญหาเครื่องพิมพ์
- ข้อความแจ้งข้อผิดพลาด
- ประเภทรุ่นของเครื่องพิมพ์และหมายเลขประจำเครื่อง

ไปที่ https://support.lexmark.com เพื่อรับความช่วยเหลือทางอีเมลหรือแชท หรือเรียกดูไลบรารีคู่มือ เอกสารความช่วยเหลือ ไดรเวอร์ และการดาวน์โหลดอื่นๆ
นอกจากนี้ยังมีบริการฝ่ายให้คำปรึกษาทางเทคนิคผ่านทางโทรศัพท์อีกด้วย ในสหรัฐอเมริกาหรือแคนาดา โทร 1-800-539-6275 สำหรับประเทศหรือภูมิภาคอื่นๆ โปรดไปที่ ไดเรกทอรีข้อมูลติดต่อฝ่ายให้คำปรึกษาสากล

รีไซเคิลและกำจัด

การรีไซเคิลผลิตภัณฑ์ Lexmark

1. ไปที่ www.lexmark.com/recycle
2. เลือกประเทศหรือภูมิภาคของคุณ
3. เลือกโปรแกรมการรีไซเคิล

การรีไซเคิลบรรจุภัณฑ์ Lexmark

Lexmark มุ่งมั่นอย่างต่อเนื่องเพื่อลดปริมาณบรรจุภัณฑ์ บรรจุภัณฑ์ที่ลดปริมาณลงช่วยให้มั่นใจว่าเครื่องพิมพ์ Lexmark จะได้รับการขนส่งอย่างมีประสิทธิภาพและคำนึงถึงสิ่งแวดล้อมมากที่สุด และมีบรรจุภัณฑ์ที่จำเป็นต้องทิ้งน้อยลง ประสิทธิภาพเหล่านี้ก่อให้เกิดการปล่อยก๊าซเรือนกระจกน้อยลง ประหยัดพลังงาน และประหยัดทรัพยากรธรรมชาติ นอกจากนี้ Lexmark ยังนำเสนอโปรแกรมการรีไซเคิลส่วนประกอบของบรรจุภัณฑ์ในบางประเทศหรือภูมิภาคอีกด้วย สำหรับข้อมูลเพิ่มเติม โปรดดูที่ www.lexmark.com/recycle

กล่องบรรจุของ Lexmark สามารถนำกลับมารีไซเคิลได้ 100% หากมีศูนย์รีไซเคิลวัสดุที่ทำจากลูกฟูกอยู่ อาจไม่มีศูนย์รีไซเคิลในท้องถิ่นของคุณ

โฟมที่ใช้ในบรรจุภัณฑ์ของ Lexmark สามารถรีไซเคิลได้ในกรณีที่มีศูนย์รีไซเคิลโฟมอยู่ อาจไม่มีศูนย์รีไซเคิลในท้องถิ่นของคุณ

เมื่อท่านส่งคืนตลับหมึกกลับมายัง Lexmark ท่านสามารถนำกล่องบรรจุของตลับหมึกดังกล่าวกลับมาใช้ใหม่ได้ Lexmark จะรีไซเคิลกล่อง

คำประกาศ

ข้อมูลผลิตภัณฑ์

ชื่อผลิตภัณฑ์:

Lexmark CS963e Printer
ชนิดของเครื่อง:

5066
รุ่น:

680

เวอร์ชั่นและการประกาศทางกฎหมาย

หมายเหตุประกอบเวอร์ชัน

พฤษภาคม 2025
ย่อหน้าต่อไปนี้ไม่มีผลบังคับใช้กับประเทศใดๆ ที่บทบัญญัติดังกล่าวไม่สอดคล้องกับกฎหมายท้องถิ่น:
LEXMARK INTERNATIONAL, INC. จัดทำเอกสารประกอบนี้ "ตามที่เป็น" โดยไม่มีการรับประกันใดๆ ทั้งโดยชัดแจ้งหรือโดยนัย รวมถึงแต่ไม่จำกัดเพียงการรับประกันโดยนัย ทั้งในด้านสภาพการใช้ประโยชน์ในเชิงพาณิชย์ หรือความเหมาะสมสำหรับวัตถุประสงค์เฉพาะ บางรัฐไม่อนุญาตให้ปฏิเสธการรับประกัน ทั้งโดยชัดแจ้งหรือโดยนัยในการทำธุรกรรมบางอย่าง ดังนั้น ข้อความนี้อาจไม่มีผลบังคับใช้กับตัวคุณ
เอกสารนี้อาจมีความคลาดเคลื่อนทางเทคนิคหรือมีข้อความที่พิมพ์ไม่ถูกต้อง ข้อมูลในเอกสารนี้มีการเปลี่ยนแปลงอยู่เสมอ ซึ่งการเปลี่ยนแปลงเหล่านี้จะรวมอยู่ในฉบับปรับปรุงต่อไป อาจมีการปรับปรุงหรือเปลี่ยนแปลงผลิตภัณฑ์หรือโปรแกรมที่อธิบายไว้ได้ทุกเมื่อ
ข้อมูลอ้างอิงในเอกสารนี้เกี่ยวกับผลิตภัณฑ์, โปรแกรม หรือบริการต่างๆ มิได้หมายความว่าผู้ผลิตตั้งใจจะนำเสนอผลิตภัณฑ์, โปรแกรม หรือบริการเหล่านั้นในทุกประเทศที่ผู้ผลิตดำเนินกิจการ ข้อมูลอ้างอิงในเอกสารนี้เกี่ยวกับผลิตภัณฑ์, โปรแกรม หรือบริการต่างๆ มิได้เจตนาให้หมายความหรือตีความว่าจะต้องใช้แต่ผลิตภัณฑ์, โปรแกรม หรือบริการเหล่านั้นเท่านั้น ท่านสามารถนำผลิตภัณฑ์, โปรแกรม หรือบริการใดๆ ที่มีลักษณะเทียบเคียงกันได้ ซึ่งไม่ละเมิดทรัพย์สินทางปัญญาที่มีอยู่มาใช้แทนได้ การประเมินและการตรวจสอบการทำงานร่วมกับผลิตภัณฑ์, โปรแกรม หรือบริการอื่นๆ ยกเว้นผลิตภัณฑ์, โปรแกรม หรือบริการซึ่งได้ระบุอย่างชัดเจนโดยผู้ผลิตเป็นความรับผิดชอบของผู้ใช้
สำหรับการสนับสนุนทางเทคนิคของ Lexmark ไปที่ https://support.lexmark.com
หากต้องการข้อมูลเกี่ยวกับนโยบายความเป็นส่วนตัวของ Lexmark เกี่ยวกับการใช้งานผลิตภัณฑ์นี้ โปรดไปที่ www.lexmark.com/privacy
หากต้องการข้อมูลเพิ่มเติมเกี่ยวกับวัสดุสิ้นเปลืองและการดาวน์โหลด โปรดไปที่ www.lexmark.com
© 2024 Lexmark International, Inc.
สงวนลิขสิทธิ์

เครื่องหมายการค้า

Lexmark โลโก้ Lexmark และ MarkNet เป็นเครื่องหมายการค้าหรือเครื่องหมายการค้าจดทะเบียนของ Lexmark International, Inc. ในสหรัฐอเมริกาและ/หรือประเทศอื่นๆ
Android, Google Play และ Google Chrome เป็นเครื่องหมายการค้าของ Google LLC
Macintosh, macOS, Safari, and AirPrint are trademarks of Apple Inc., registered in the U.S. and other countries. Use of the Works with Apple badge means that an accessory has been designed to work specifically with the technology identified in the badge and has been certified by the developer to meet Apple performance standards.

Microsoft, Internet Explorer, Microsoft Edge และ Windows เป็นเครื่องหมายการค้าของกลุ่มบริษัท Microsoft
เครื่องหมายการค้าคำ Mopria™ เป็นเครื่องหมายการค้าจดทะเบียนและ/หรือเครื่องหมายการค้าที่ไม่ได้จดทะเบียนของ Mopria Alliance, Inc. ในสหรัฐอเมริกาและประเทศอื่นๆ ห้ามใช้โดยไม่ได้รับอนุญาตโดยเด็ดขาด
PCL® เป็นเครื่องหมายการค้าจดทะเบียนของ Hewlett-Packard Company PCL คือการกำหนดชุดคำสั่งเครื่องพิมพ์ (ภาษา) ของ Hewlett-Packard Company และฟังก์ชันต่างๆ ที่รวมอยู่ในเครื่องพิมพ์ เครื่องพิมพ์นี้ใช้ได้กับภาษา PCL ซึ่งหมายความว่าเครื่องพิมพ์จะรู้จักคำสั่ง PCL ที่ใช้ในโปรแกรมแอปพลิเคชันต่างๆ และเครื่องพิมพ์จะเลียนแบบฟังก์ชันที่เกี่ยวข้องกับคำสั่ง
PostScript เป็นเครื่องหมายการค้าจดทะเบียนของ Adobe Systems Incorporated ในสหรัฐอเมริกาและ/หรือประเทศอื่นๆ
Wi-Fi® และ Wi-Fi Direct® เป็นเครื่องหมายการค้าจดทะเบียนของ Wi-Fi Alliance®
เครื่องหมายการค้าอื่นๆ ทั้งหมดเป็นของเจ้าของผลิตภัณฑ์นั้นๆ

คำประกาศเรื่องการอนุญาต

สามารถดูการประกาศเกี่ยวกับใบอนุญาตการใช้งานทั้งหมดที่เกี่ยวข้องกับผลิตภัณฑ์นี้ได้จากไดเรกทอรี CD:\NOTICES ของซีดีซอฟต์แวร์การติดตั้ง

คำชี้แจงการรับประกันแบบจำกัดสำหรับเครื่องพิมพ์เลเซอร์ LEXMARK เครื่องพิมพ์ LED LEXMARK และเครื่องพิมพ์เลเซอร์มัลติฟังก์ชัน LEXMARK

Lexmark International, Inc., Lexington, KY

การรับประกันแบบจำกัดนี้มีผลบังคับใช้ในประเทศสหรัฐอเมริกา สำหรับลูกค้าที่อยู่นอกประเทศสหรัฐอเมริกา โปรดดูข้อมูลการรับประกันสำหรับเฉพาะประเทศนั้นๆ ซึ่งให้มาพร้อมกับผลิตภัณฑ์

การรับประกันแบบจำกัดนี้ใช้กับผลิตภัณฑ์นี้ในกรณีที่เป็นการซื้อผลิตภัณฑ์ครั้งแรกสำหรับการใช้งานของท่านเท่านั้น และไม่ใช่เพื่อการจำหน่ายใหม่ จาก Lexmark หรือผู้จัดจำหน่ายใหม่ของ Lexmark ซึ่งจะอ้างถึงในคำประกาศนี้ในฐานะ "Remarketer"

การรับประกันแบบจำกัด

Lexmark รับประกันว่าผลิตภัณฑ์นี้:

—ผลิตจากชิ้นส่วนใหม่ หรือชิ้นส่วนที่ใช้งานแล้วนำกลับมาใช้ใหม่ ซึ่งทำงานได้เหมือนชิ้นส่วนใหม่

—ระหว่างการใช้งานตามปกติ ผลิตภัณฑ์นี้จะปราศจากข้อบกพร่องด้านวัสดุและการผลิต

หากผลิตภัณฑ์นี้ไม่ทำงานตามการรับประกันในระหว่างอยู่ในระยะเวลาที่รับประกัน โปรดติดต่อ Remarketer หรือ Lexmark เพื่อทำการซ่อมแซมหรือเปลี่ยนใหม่ (ตามการพิจารณาของ Lexmark)

หากผลิตภัณฑ์นี้เป็นอุปกรณ์เสริม คำแถลงการณ์นี้จะมีผลเมื่อท่านใช้งานอุปกรณ์เสริมดังกล่าวกับผลิตภัณฑ์ซึ่งถูกออกแบบมาให้ใช้ร่วมกันเท่านั้น ในการขอรับประกัน ท่านอาจต้องนำอุปกรณ์เสริมพร้อมกับผลิตภัณฑ์มาด้วย

หากท่านมอบผลิตภัณฑ์ให้กับผู้ใช้รายอื่น ผู้ใช้รายนั้นจะได้รับการรับประกันภายใต้คำแถลงการณ์นี้ภายในเวลาที่เหลืออยู่ ท่านควรมอบหลักฐานการซื้อและแถลงการณ์นี้ให้กับผู้ใช้รายใหม่นั้นด้วย

การบริการตามการรับประกันแบบจำกัด

ระยะเวลาการรับประกันเริ่มจากวันที่ซื้อตามที่แสดงในใบเสร็จรับเงิน และสิ้นสุดลงหลังจากผ่านไป 12 เดือน การรับประกันสำหรับวัสดุสิ้นเปลืองหรือผลิตภัณฑ์สำหรับดูแลรักษาที่ให้มากับเครื่องพิมพ์อาจสิ้นสุดลงก่อนหน้านั้น หากวัสดุดังกล่าวหรือองค์ประกอบของวัสดุดังกล่าวถูกใช้หมดไป หากมีชุดทำความร้อน ชุดลำเลียงกระดาษ ชุดป้อนกระดาษ และหากรายการอื่นๆ ในชุดบำรุงรักษาถูกใช้หมดไปเมื่อเครื่องพิมพ์แสดงข้อความ “Life Warning” (คำเตือนวันใกล้หมดอายุ) หรือ “Scheduled Maintenance” (การบำรุงรักษาตามกำหนดการ) สำหรับรายการดังกล่าว

ในการขอรับประกัน ท่านอาจจำเป็นต้องนำหลักฐานการซื้อไปแสดงด้วย ท่านอาจจำเป็นต้องส่งผลิตภัณฑ์ของท่านไปยัง Remarketer หรือ Lexmark หรือส่งผลิตภัณฑ์และหีบห่อโดยจ่ายเงินล่วงหน้าไปยังสถานที่ที่ Lexmark กำหนด ท่านเป็นผู้รับผิดชอบการสูญหายหรือความเสียหายที่จะเกิดขึ้นกับผลิตภัณฑ์ซึ่งถูกส่งไปยัง Remarketer หรือสถานที่ที่ Lexmark กำหนด

เมื่อการขอรับประกันเกี่ยวข้องกับการเปลี่ยนผลิตภัณฑ์หรือชิ้นส่วนผลิตภัณฑ์ สิ่งที่ถูกเปลี่ยนจะกลายเป็นสมบัติของ Remarketer หรือ Lexmark สิ่งที่เปลี่ยนให้อาจเป็นของใหม่หรือของที่ซ่อมแล้วก็ได้

สิ่งที่เปลี่ยนให้จะได้รับการประกันตามระยะเวลาการประกันที่เหลืออยู่ของผลิตภัณฑ์ดั้งเดิม

ท่านไม่สามารถขอรับการเปลี่ยนผลิตภัณฑ์ได้หากผลิตภัณฑ์ที่ท่านนำมาเปลี่ยนมีสภาพบุบสลาย ถูกดัดแปลง ต้องการการซ่อมที่การประกันไม่ครอบคลุมถึง เสียหายเกินกว่าจะซ่อมได้ หรือหากผลิตภัณฑ์มีข้อผูกมัดทางกฎหมาย ข้อจำกัด ข้อผูกมัด และผูกพันกับภาระอื่นๆ

ในฐานะส่วนหนึ่งของการบริการรับประกันและ/หรือการเปลี่ยนสินค้า Lexmark อาจจะอัปเดตเฟิร์มแวร์ในเครื่องพิมพ์ของคุณเป็นเวอร์ชันล่าสุด การอัพเดตเฟิร์มแวร์อาจแก้ไขการตั้งค่าเครื่องพิมพ์และทำให้ผลิตภัณฑ์ วัสดุสิ้นเปลือง ชิ้นส่วนวัสดุ (เช่น ผงหมึกและหมึก) ซอฟต์แวร์ หรืออินเตอร์เฟซของปลอมและ/หรือที่ไม่ได้รับอนุญาตหยุดทำงาน การใช้งานผลิตภัณฑ์ Lexmark แท้ที่ได้รับอนุญาตจะไม่ได้รับผลกระทบ

ก่อนที่ท่านจะนำผลิตภัณฑ์ไปขอรับประกัน ให้ถอดกลักหมึกพิมพ์ โปรแกรม ข้อมูล และสื่อบันทึกข้อมูลซึ่งสามารถถอดได้ออกให้หมด (ยกเว้น Lexmark จะกำหนดเป็นอย่างอื่น)

สำหรับข้อมูลเพิ่มเติมเกี่ยวกับทางเลือกในการรับประกันและผู้ให้บริการที่ได้รับอนุญาตของ Lexmark ในพื้นที่ของคุณ โปรดติดต่อ Lexmark ผ่านทางเว็บไซต์

ตลอดระยะเวลาการประกันท่านจะได้รับการสนับสนุนทางด้านเทคนิคระยะไกลสำหรับผลิตภัณฑ์นี้ สำหรับผลิตภัณฑ์ที่ไม่อยู่ในระยะประกันของ Lexmark จะไม่ได้รับการสนับสนุนทางด้านเทคนิค หรืออาจได้รับการสนับสนุนโดยมีค่าใช้จ่ายเพิ่มเติม

การต่ออายุการรับประกันแบบจำกัด

Lexmark ไม่ให้การประกันผลิตภัณฑ์ที่สามารถทำงานได้อย่างไม่ติดขัดหรือไม่มีข้อผิดพลาดใดๆ หรือความทนทานหรืออายุการใช้งานของสิ่งพิมพ์ที่พิมพ์จากผลิตภัณฑ์ใดๆ

บริการประกันนั้นไม่รวมถึงการซ่อมแซมข้อผิดพลาดที่เกิดจาก:

—การดัดแปลงหรือการต่อเติมที่ไม่ได้รับอนุญาต

—อุบัติเหตุ การใช้งานผิด หรือการใช้งานที่ไม่สอดคล้องกับคู่มือการใช้งาน คำอธิบาย หรือคำแนะนำของ Lexmark

—สิ่งแวดล้อมในการใช้งานไม่เหมาะสม

—การดูแลรักษาโดยผู้อื่นนอกเหนือจาก Lexmark หรือผู้ให้บริการที่ได้รับอนุญาตของ Lexmark

—การใช้งานผลิตภัณฑ์เกินขอบเขตหน้าที่ของผลิตภัณฑ์

—การใช้วัสดุพิมพ์นอกเหนือจากที่กำหนดโดย Lexmark

—การแก้ไข ซ่อมแซม เติม หรือประกอบผลิตภัณฑ์ วัสดุสิ้นเปลือง หรือชิ้นส่วนใหม่โดยบุคคลที่สาม

—ผลิตภัณฑ์ วัสดุสิ้นเปลือง ชิ้นส่วน วัตถุดิบ (เช่น ผงหมึกและน้ำหมึก) ซอฟต์แวร์ หรืออินเตอร์เฟซที่ Lexmark ไม่ได้ให้มาด้วย

Lexmark หรือ Supplier หรือ Remarketer ไม่สามารถจัดทำการประกันหรือข้อกำหนดอื่นใดนอกเหนือจากส่วนที่อนุญาตตามกฎหมาย ไม่ว่าจะเกี่ยวข้องกับการแสดงนัยใดๆ ต่อผลิตภัณฑ์ หรือการปฏิเสธการให้ประกันตามที่กำหนด หรือข้อกำหนดเกี่ยวกับการขาย ความเหมาะสมของวัตถุประสงค์ใดๆ และความพึงพอใจในคุณภาพ การประกันที่ไม่สามารถปฏิเสธในการให้ประกันได้ภายใต้ข้อกำหนดของกฎหมายนั้นมีระยะเวลาตามระยะเวลาประกัน หลังจากหมดระยะเวลาประกันแล้ว จะไม่มีการประกันหรือการแสดงนัยตามการประกันอีก ข้อมูล รายละเอียด ราคา และบริการต่างๆ ทั้งหมดสามารถเปลี่ยนแปลงได้โดยไม่ต้องแจ้งให้ทราบล่วงหน้า

การจำกัดความรับผิดชอบ

การรับการชดเชยของท่านภายใต้การรับประกันแบบจำกัดได้กล่าวไว้ในเอกสารฉบับนี้แล้ว สำหรับการขอรับประกันใดๆ ที่เกี่ยวข้องกับการทำงานหรือการไม่ทำงานของ Lexmark หรือ Remarketer ของผลิตภัณฑ์ภายใต้การรับประกันแบบจำกัดนี้ ท่านอาจได้รับการครอบคลุมถึงการจำกัดความเสียหายที่เกิดขึ้นจริงที่ระบุไว้ในย่อหน้าต่อไปนี้

ความรับผิดชอบของ Lexmark ต่อความเสียหายที่เกิดขึ้นจริงไม่ว่าจะด้วยสาเหตุใดจะถูกจำกัดอยู่กับจำนวนเงินที่ท่านจ่ายเพื่อซื้อผลิตภัณฑ์ที่ก่อให้เกิดความเสียหายนั้นๆ การจำกัดของความรับผิดชอบนี้จะไม่สามารถใช้ได้กับการเอาประกันจากอาการบาดเจ็บที่เกิดขึ้นกับร่างกาย หรือความเสียหายที่เกิดกับสมบัติหรือสมบัติส่วนตัวที่จับต้องได้ซึ่ง Lexmark มีความรับผิดชอบทางกฎหมายอยู่ **Lexmark ไม่มีความรับผิดชอบต่อผลกำไรที่ขาดหายไป เงินเก็บที่ขาดหายไป ความเสียหายที่เกิดจากอุบัติเหตุ หรือความเสียหายเชิงเศรษฐกิจหรือความเสียหายที่เป็นผลสืบเนื่อง** คำกล่าวนี้เป็นความจริง ถึงแม้ว่าท่านได้ให้คำแนะนำกับ Lexmark หรือ Remarketer ถึงความเป็นไปได้ของความเสียหายดังกล่าวแล้วก็ตาม Lexmark ไม่รับผิดชอบต่อคำกล่าวอ้างใดๆ ที่บุคคลที่สามอ้างถึงท่าน

ข้อกำหนดการชดเชยนี้ยังใช้ได้กับการขอรับประกันจาก Suppliers และ Remarketers ของ Lexmark ข้อจำกัดของการชดเชยของ Lexmark และ Supplier และ Remarketer จะไม่มีการสะสมเพิ่มพูนขึ้น Suppliers และ Remarketers เป็นผู้ได้รับประโยชน์ที่กำหนดไว้จากการจำกัดดังกล่าว

สิทธิ์อื่นๆ

มลรัฐบางแห่งระบุว่าไม่อนุญาตให้มีการจำกัดของระยะเวลาการประกัน หรือไม่อนุญาตให้มีการยกเว้นหรือการจำกัดของความเสียหายโดยตรงหรือความเสียหายที่เป็นผลสืบเนื่อง ดังนั้น ข้อจำกัดหรือข้อยกเว้นดังกล่าวข้างต้นจะไม่มีผลต่อท่าน

การรับประกันแบบจำกัดนี้ให้สิทธิทางกฎหมายเฉพาะกับท่าน นอกจากนี้ท่านยังอาจได้รับสิทธิ์อื่นๆ ที่แตกต่างกันไปตามมลรัฐต่างๆ

ข้อมูลจำเพาะ

ประกาศเรื่องเลเซอร์

เครื่องพิมพ์นี้ได้รับการรับรองในประเทศสหรัฐอเมริกาเพื่อให้เป็นไปตามข้อกำหนดของ DHHS 21 CFR บทที่ 1 บทย่อย J สำหรับผลิตภัณฑ์เลเซอร์คลาส I (1) และอื่นๆ ได้รับการรับรองว่าเป็นผลิตภัณฑ์เลเซอร์สำหรับผู้บริโภคคลาส I ที่เป็นไปตามข้อกำหนดของ IEC 60825-1:2014, EN 60825-1:2014+A11:2021, และ EN 50689:2021

ผลิตภัณฑ์เลเซอร์คลาส I ไม่ถือว่าเป็นอันตราย ระบบเลเซอร์และเครื่องพิมพ์ได้รับการออกแบบมาให้ไม่มีมีผู้ใดสามารถเข้าถึงการแผ่รังสีของเลเซอร์ได้เกินกว่าระดับคลาส I ในระหว่างการทำงานปกติ การดูแลรักษา

โดยผู้ใช้ หรือสภาพการให้บริการที่กำหนดไว้ เครื่องพิมพ์มีชุดหัวพิมพ์ที่ไม่สามารถซ่อมบำรุงได้ซึ่งมีเลเซอร์ที่มีข้อมูลจำเพาะต่อไปนี้:

คลาส: IIIb (3b) AlGaAs

ค่ากำลังเอาต์พุต (มิลลิวัตต์): 25

ความยาวคลื่น (นาโนเมตร): 770-800

ข้อมูลเกี่ยวกับอุณหภูมิ

อุณหภูมิในการทำงานและความชื้นสัมพัทธ์ (RH) [1]	10 ถึง 32.2°C (50 ถึง 90°F) และ 15 ถึง 80% RH 15.6 ถึง 32.2°C (60 ถึง 90°F) และ 8 ถึง 80%RH อุณหภูมิกระเปาะเปียกสูงสุด[2]: 22.8°C (73°F) สภาพแวดล้อมที่ไม่มีการควบแน่น
การจัดเก็บเครื่องพิมพ์ / ตลับหมึก / ชุดสร้างภาพระยะยาว[2]	15.6 ถึง 32.2°C (60 ถึง 90°F) และ 8 ถึง 80%RH อุณหภูมิกระเปาะเปียกสูงสุด[2]: 22.8°C (73°F)
การจัดส่งเครื่องพิมพ์ / ตลับหมึก / ชุดสร้างภาพระยะสั้น[3]	-40 ถึง 40°C (-40 ถึง 104°F)

[1] ในบางกรณี ประสิทธิภาพตามข้อมูลจำเพาะ (เช่น การใช้ตลับหมึกและความเร็วในการพิมพ์หน้าแรก) ต้องตรวจวัดที่สภาพแวดล้อมของสำนักงานตามมาตรฐานซึ่งมีอุณหภูมิประมาณ 22.2°C (72°F) และความชื้นสัมพัทธ์ (RH) 45%

[2] อายุการวางจำหน่ายของวัสดุสิ้นเปลืองอยู่ที่ประมาณ 2 ปี ทั้งนี้ขึ้นอยู่กับการจัดเก็บในสภาพแวดล้อมของสำนักงานมาตรฐานที่อุณหภูมิ 22°C (72°F) และความชื้น 45 เปอร์เซ็นต์

[3] อุณหภูมิกระเปาะเปียกกำหนดโดยอุณหภูมิอากาศและความชื้นสัมพัทธ์

การใช้พลังงานของผลิตภัณฑ์

ตารางต่อไปนี้จะระบุลักษณะการใช้พลังงานของผลิตภัณฑ์

> **Note:** ผลิตภัณฑ์ของท่านอาจไม่สามารถใช้งานโหมดบางโหมดได้

โหมด	รายละเอียด	การใช้พลังงาน (วัตต์)
การพิมพ์	ผลิตภัณฑ์กำลังพิมพ์งานจากข้อมูลอิเลคทรอนิคส์	พิมพ์ด้านเดียว: 811;พิมพ์สองด้าน: 776
พร้อมทำงาน	ผลิตภัณฑ์กำลังรองานพิมพ์	45.5
โหมดพักเครื่อง	ผลิตภัณฑ์อยู่ในโหมดประหยัดพลังงานระดับสูง	1.1

โหมด	รายละเอียด	การใช้พลังงาน (วัตต์)
ไฮเบอร์เนต	ผลิตภัณฑ์อยู่ในโหมดประหยัดพลังงานระดับต่ำ	0.2
ปิด	เสียบปลั๊กผลิตภัณฑ์เข้ากับปลั๊กไฟ แต่ปิดเครื่องอยู่	0.2

ระดับการใช้พลังงานที่แสดงในตารางเป็นการแสดงค่าวัดเฉลี่ยตามเวลา การใช้พลังงานในขณะใดขณะหนึ่งอาจมีค่าสูงกว่าค่าเฉลี่ย
ค่าอาจเปลี่ยนแปลงได้ โปรดดูที่ www.lexmark.com เพื่อดูค่าปัจจุบัน

โหมดพักเครื่อง

ผลิตภัณฑ์นี้ได้รับการออกแบบให้มีโหมดประหยัดพลังงานที่เรียกว่า **โหมดพักเครื่อง** โหมดพักเครื่องจะประหยัดพลังงานโดยการลดการใช้พลังงานขณะไม่มีการทำงานเป็นระยะเวลานาน เครื่องจะเข้าสู่โหมดพักเครื่องโดยอัตโนมัติเมื่อไม่มีการใช้งานผลิตภัณฑ์เป็นระยะเวลาหนึ่ง ซึ่งเรียกว่า **หมดเวลาโหมดพักเครื่อง**

การหมดเวลาสำหรับโหมดพักเครื่องที่ตั้งมาจากโรงงานสำหรับผลิตภัณฑ์นี้ (หน่วยเป็นนาที):	15

หากใช้เมนูการกำหนดค่า สามารถแก้ไขการหมดเวลาโหมดพักเครื่องได้ระหว่าง 1 นาทีถึง 120 นาที หรือระหว่าง 1 นาทีถึง 114 นาที ขึ้นอยู่กับรุ่นเครื่องพิมพ์ หากความเร็วของเครื่องพิมพ์น้อยกว่าหรือเท่ากับ 30 หน้าต่อนาที คุณสามารถตั้งค่าการหมดเวลาได้สูงสุด 60 นาทีหรือ 54 นาทีเท่านั้น ขึ้นอยู่กับรุ่นเครื่องพิมพ์
การกำหนดค่าการหมดเวลาโหมดพักเครื่องเป็นค่าต่ำที่จะลดการใช้พลังงาน แต่อาจเพิ่มระยะเวลาการตอบสนองต่อคำสั่งของผลิตภัณฑ์ การกำหนดค่าการหมดเวลาโหมดพักเครื่องเป็นค่าสูงจะทำให้การตอบสนองต่อคำสั่งรวดเร็ว แต่ใช้พลังงานมากขึ้น
บางรุ่นรองรับ**โหมดหลับลึก** ซึ่งจะลดการใช้พลังงานมากขึ้นอีกหลังจากไม่มีการใช้งานเป็นระยะเวลานานขึ้น

โหมดไฮเบอร์เนต

ผลิตภัณฑ์นี้ถูกออกแบบให้มีโหมดการทำงานที่ใช้พลังงานต่ำพิเศษ เรียกว่า **โหมดไฮเบอร์เนต** เมื่อทำงานในโหมดไฮเบอร์เนต ระบบและอุปกรณ์อื่นๆ ทั้งหมดจะปิดการทำงานอย่างปลอดภัย
สามารถเข้าสู่โหมดไฮเบอร์เนตได้ด้วยวิธีใดวิธีหนึ่งต่อไปนี้:

- การใช้หมดเวลาไฮเบอร์เนต
- การใช้กำหนดเวลาเปิด-ปิดเครื่อง

ค่าเริ่มต้นหมดเวลาไฮเบอร์เนตจากโรงงานสำหรับผลิตภัณฑ์นี้ในทุกประเทศหรือภูมิภาค	3 วัน

สามารถกำหนดระยะเวลาที่เครื่องพิมพ์รอหลังจากพิมพ์งานก่อนเข้าสู่โหมดไฮเบอร์เนตได้ระหว่างหนึ่งชั่วโมงและหนึ่งเดือน
หมายเหตุเกี่ยวกับผลิตภัณฑ์อุปกรณ์สร้างภาพที่จดทะเบียน EPEAT:

- ระดับพลังงานสแตนด์บายจะเกิดขึ้นในโหมดไฮเบอร์เนตหรือปิด
- ผลิตภัณฑ์จะปิดเครื่องโดยอัตโนมัติจนถึงระดับพลังงานสแตนด์บายที่ ≤ 1 W ฟังก์ชันสแตนด์บายอัตโนมัติ (ไฮเบอร์เนตหรือปิด) จะได้รับการเปิดใช้งานในการจัดส่งสินค้า

โหมดปิด

หากผลิตภัณฑ์นี้มีโหมดปิด เครื่องจะยังคงใช้พลังงานเล็กน้อย หากต้องการหยุดการใช้พลังงานของผลิตภัณฑ์โดยสิ้นเชิง ให้ปลดการเชื่อมต่อสายไฟของแหล่งจ่ายไฟออกจากปลั๊กไฟ

การใช้พลังงานทั้งหมด

บางครั้ง การประมาณการใช้พลังงานทั้งหมดของผลิตภัณฑ์ก็เป็นประโยชน์ เนื่องจากค่าการสิ้นเปลืองพลังงานที่ให้จะแสดงในหน่วยวัตต์ จึงควรนำค่าการสิ้นเปลืองพลังงานไปคูณด้วยเวลาที่ผลิตภัณฑ์อยู่ในโหมดแต่ละโหมด เพื่อคำนวณการใช้พลังงาน การใช้พลังงานทั้งหมดของผลิตภัณฑ์จะเท่ากับผลรวมของการใช้พลังงานในแต่ละโหมด

ประกาศเกี่ยวกับสิ่งแวดล้อมและความยั่งยืน

ระดับการปล่อยเสียงรบกวน

การวัดค่าต่อไปนี้จัดทำขึ้นตามมาตรฐาน ISO 7779 และรายงานตามมาตรฐาน ISO 9296

> **Note:** ผลิตภัณฑ์ของท่านอาจไม่สามารถใช้งานโหมดบางโหมดได้

ความดันเสียงเฉลี่ย 1 เมตร, dBA	
การพิมพ์	พิมพ์ด้านเดียว ขาวดำ: 51;พิมพ์ด้านเดียว สี: 52;พิมพ์สองด้าน, ขาวดำ: 54;พิมพ์สองด้าน, สี: 55
พร้อมทำงาน	14

ค่าอาจเปลี่ยนแปลงได้ โปรดดูที่ www.lexmark.com เพื่อดูค่าปัจจุบัน

การติดป้ายฉลากเกี่ยวกับสิ่งแวดล้อมสำหรับบรรจุภัณฑ์

ตาม Commission Regulation Decision 97/129/EC Legislative Decree 152/2006 บรรจุภัณฑ์ของผลิตภัณฑ์ต้องมีสัญลักษณ์ต่อไปนี้อย่างน้อยหนึ่งสัญลักษณ์

	สัญลักษณ์นี้บ่งชี้ว่าบรรจุภัณฑ์อาจประกอบด้วยแผ่นกระดาษลูกฟูก
	สัญลักษณ์นี้บ่งชี้ว่าบรรจุภัณฑ์อาจประกอบด้วยแผ่นใยที่ไม่ใช่กระดาษลูกฟูก

22 PAP	สัญลักษณ์นี้บ่งชี้ว่าบรรจุภัณฑ์อาจประกอบด้วยกระดาษ

สำหรับข้อมูลเพิ่มเติม โปรดไปที่ www.lexmark.com/recycle แล้วเลือกประเทศหรือภูมิภาคของคุณ ข้อมูลเกี่ยวกับโปรแกรมการรีไซเคิลบรรจุภัณฑ์ที่มีอยู่นั้นรวมอยู่ในข้อมูลเกี่ยวกับการรีไซเคิลผลิตภัณฑ์

การทิ้งผลิตภัณฑ์

อย่าทิ้งเครื่องพิมพ์หรือวัสดุสิ้นเปลืองในลักษณะเช่นเดียวกับขยะในครัวเรือนทั่วไป โปรดปรึกษาหน่วยงานที่ได้รับอนุญาตในการทิ้งและการนำวัสดุเหลือใช้กลับมาใช้ใหม่ในท้องถิ่นของท่าน

ENERGY STAR

ผลิตภัณฑ์ใดๆ ของ Lexmark ที่มีสัญลักษณ์ ENERGY STAR® บนผลิตภัณฑ์หรือบนหน้าจอเริ่มต้นจะได้รับการรับรองว่าเป็นไปตามข้อกำหนดของ Environmental Protection Agency (EPA) ENERGY STAR ในวันที่ผลิต

ประกาศสำหรับผลิตภัณฑ์ไร้สาย

คำประกาศควบคุมสำหรับผลิตภัณฑ์ไร้สาย

ส่วนนี้ประกอบด้วยข้อมูลเกี่ยวกับกฎระเบียบที่ใช้กับรุ่นไร้สายเท่านั้น
หากมีข้อสงสัยว่ารุ่นของคุณเป็นรุ่นไร้สายหรือไม่ ไปที่ http://support.lexmark.com

ประกาศเกี่ยวกับชิ้นส่วนแบบแยก

รุ่นไร้สายประกอบด้วยหนึ่งในชิ้นส่วนแบบแยกต่อไปนี้:
Lexmark MarkNet N8450 / AzureWave AW-CM467-SUR; FCC ID:TLZ-CM467; IC:6100A-CM467
ในการตรวจสอบว่ามีองค์ประกอบแบบแยกส่วนใดติดตั้งอยู่ในผลิตภัณฑ์นั้นๆ โปรดอ้างถึงฉลากผลิตภัณฑ์ของคุณ

การแผ่รังสีความถี่คลื่นวิทยุ

พลังงานที่แผ่ออกจากอุปกรณ์นี้มีอัตราต่ำกว่าขีดจำกัดว่าด้วยการแผ่ความถี่คลื่นวิทยุที่ FCC และหน่วยงานควบคุมอื่นๆ กำหนดไว้มาก โดยเสาอากาศของอุปกรณ์จะต้องอยู่ห่างจากและผู้ที่อยู่ในบริเวณใกล้เคียงอย่างน้อย 20 ซม. (8 นิ้ว) เพื่อตรงตามข้อกำหนดว่าด้วยการแผ่ความถี่คลื่นวิทยุของ FCC และหน่วยงานควบคุมอื่นๆ

ประกาศสำหรับผู้ใช้ในประเทศไทย

ประกาศถึงผู้ใช้ในประเทศไทย
This radiocommunication equipment has the electromagnetic field strength in compliance with the Safety Standard for the Use of Radiocommunication Equipment on Human Health announced by the National Telecommunications Commission.
เครื่องวิทยุคมนาคมนี้มีระดับการแผ่คลื่นแม่เหล็กไฟฟ้าสอดคล้องตามมาตรฐาน ความปลอดภัยต่อสุขภาพของมนุษย์จากการใช้เครื่องวิทยุคมนาคมที่คณะกรรมการกิจการโทรคมนาคมแห่งชาติประกาศกำหนด

ประกาศเกี่ยวกับอุปกรณ์คลาส A

คำประกาศคลื่นวิทยุรบกวน

คำเตือน
ผลิตภัณฑ์นี้เป็นไปตามข้อกำหนดด้านการปล่อยรังสีของ EN 55032 Class A และข้อกำหนดด้านการป้องกันกระแสไฟฟ้าเกินของ EN 55035 ผลิตภัณฑ์นี้ไม่ได้ออกแบบไว้ใช้ในสภาพแวดล้อมที่พักอาศัย/ภายในบ้าน
นี่เป็นผลิตภัณฑ์ Class A ในสภาพแวดล้อมภายในบ้าน ผลิตภัณฑ์นี้อาจก่อให้เกิดคลื่นวิทยุรบกวนได้ ในกรณีนี้ ผู้ใช้อาจต้องมีมาตรการที่เพียงพอ

ประกาศเกี่ยวกับกฎระเบียบอื่นๆ

การแจ้งเตือนความไวต่อไฟฟ้าสถิต

สัญลักษณ์นี้หมายถึงส่วนที่ไวต่อไฟฟ้าสถิต ห้ามสัมผัสพื้นที่ใกล้สัญลักษณ์เหล่านี้โดยไม่สัมผัสพื้นผิวโลหะในพื้นที่ที่อยู่ห่างจากสัญลักษณ์นี้ก่อน
เพื่อป้องกันความเสียหายจากการคายประจุไฟฟ้าสถิตขณะทำการดูแลรักษาต่างๆ เช่น การแก้ปัญหากระดาษติดหรือเปลี่ยนวัสดุสิ้นเปลือง ให้สัมผัสกรอบโลหะของเครื่องพิมพ์ก่อนเข้าถึงหรือสัมผัสกับพื้นที่ภายในของเครื่องพิมพ์แม้จะไม่มีสัญลักษณ์

Thailand NBTC technical standards conformity statement

คำประกาศเรื่องการเป็นไปตามมาตรฐานทางเทคนิคของ กสทช. ประเทศไทย
This telecommunication equipment conforms to the technical standards or requirements of NBTC.
เครื่องโทรคมนาคมและอุปกรณ์นี้มีความสอดคล้องตามมาตรฐานหรือข้อกำหนดทางเทคนิคของ กสทช.

คู่มือการใช้งาน