Tlačiareň CS963

Používateľská príručka

jún 2025

www.lexmark.com

Obsah

Bezpečnostné informácie 5
Zaužívané označenie 5
Vyhlásenia o produkte 5
Oboznámenie sa s tlačiarňou 10
Vyhľadávanie informácií o tlačiarni 10
Vyhľadanie sériového čísla tlačiarne 11
Hľadanie sériového čísla voliteľných zásobníkov 12
Konfigurácie tlačiarne 13
Používanie ovládacieho panela 16
Ikony domovskej obrazovky 17
Farby svetla indikátora 18
Umiestnenie bezpečnostnej zásuvky 19
Výber papiera 19
Ďalšie funkcie tlačiarne a podpora 96
Príprava na používanie, inštalácia a konfigurácia 98
Výber miesta pre tlačiareň 98
Porty tlačiarne 99
Konfigurácia aplikácií a riešení 100
Nastavenie a používanie funkcií zjednodušenia ovládania 103
Vkladanie papiera a špeciálnych médií 111
Inštalácia a aktualizácia softvéru, ovládačov a firmvéru 125
Inštalácia hardvérových voliteľných prvkov 132
Pripojenie k sieti 278
Zabezpečenie tlačiarne 283
Vymazanie pamäte tlačiarne 283
Vymazanie úložného disku tlačiarne 283
Obnovenie predvolených výrobných nastavení 283
Vyhlásenie o nestálosti 284
Tlačiť 285
Tlač z počítača 285
Tlač z mobilného zariadenia 286
Tlač z pamäťovej jednotky flash 288

Konfigurácia dôverných úloh ... 289
Tlač dôverných a iných pozastavených úloh ... 290
Tlač zoznamu ukážok písiem ... 291
Tlač výpisu adresára ... 291
Umiestnenie oddeľovacích hárkov v tlačových úlohách ... 291
Zrušenie tlačovej úlohy ... 291
Úprava tmavosti tonera ... 291
Ponuky tlačiarne ... 292
Mapa ponúk ... 292
Zariadenie ... 293
Tlač ... 316
Papier ... 338
Jednotka USB ... 342
Sieť/porty ... 345
Zabezpečenie ... 375
Cloudové služby ... 387
Správy ... 387
Riešenie problémov ... 389
Forms Merge ... 389
Tlač **strany nastavení ponúk** ... 391
Údržba tlačiarne ... 392
Kontrola stavu súčastí a spotrebného materiálu ... 392
Konfigurácia oznámení o spotrebnom materiáli ... 392
Nastavenie upozornení e-mailom ... 392
Generovanie prehľadov a protokolov ... 393
Objednávanie súčastí a spotrebného materiálu ... 394
Výmena súčastí a spotrebného materiálu ... 398
Čistenie súčastí tlačiarne ... 439
Úspora energie a papiera ... 444
Premiestnenie tlačiarne na iné miesto ... 445
Riešenie problémov ... 447
Problémy s kvalitou tlače ... 447
Chybové kódy tlačiarne ... 448
Problémy s tlačou ... 464
Tlačiareň nereaguje ... 487
Nemožno čítať pamäťovú jednotku flash ... 487

Zapnutie portu USB 488
Odstránenie zaseknutého papiera 488
Problémy so sieťovým pripojením 536
Problémy s hardvérovými voliteľnými prvkami 538
Problémy so spotrebným materiálom 539
Problémy s podávaním papiera 541
Problémy s kvalitou farieb 543
Kontaktovanie podpory pre zákazníkov 546
Recyklácia a likvidácia 547
Recyklácia produktov Lexmark 547
Recyklácia obalov Lexmark 547
Oznámenia 548
Informácie o produkte 548
Vydanie a právne oznámenia 548
Technické údaje 552
Oznámenia týkajúce sa životného prostredia a udržateľnosti 555
Oznámenia týkajúce sa bezdrôtových produktov 558
Oznámenia týkajúce sa zariadenia triedy A 559
Iné regulačné oznámenia 560

Bezpečnostné informácie

Zaužívané označenie

Poznámka: *Poznámka* označuje informácie, ktoré by vám mohli pomôcť.

Upozornenie: *Upozornenie* označuje niečo, čo by mohlo poškodiť hardvér alebo softvér vášho produktu.

UPOZORNENIE (veľkými písmenami): *VAROVANIE* označuje riziko usmrtenia alebo vážneho zranenia, ak sa nebezpečnej situácii nevyhnete.

VÝSTRAHA: *Výstraha* označuje potenciálne nebezpečnú situáciu, ktorá vám môže spôsobiť zranenie.

Medzi rôzne druhy výstrah patria:

POZOR – RIZIKO PORANENIA
Označuje riziko zranenia.

POZOR – NEBEZPEČENSTVO ZÁSAHU ELEKTRICKÝM PRÚDOM
Označuje riziko úrazu elektrickým prúdom.

POZOR – HORÚCI POVRCH
Označuje riziko popálenia pri dotyku.

POZOR – NEBEZPEČENSTVO PREVRÁTENIA
Označuje nebezpečenstvo rozmliaždenia.

POZOR – NEBEZPEČENSTVO ZRANENIA PRIŠKRIPNUTÍM
Označuje riziko zachytenia medzi pohyblivé súčasti.

Vyhlásenia o produkte

POZOR – RIZIKO PORANENIA
Riziku požiaru alebo zásahu elektrickým prúdom sa vyhnete tak, že zapojíte napájací kábel do riadne označenej a správne uzemnenej elektrickej zásuvky, ktorá sa nachádza blízko produktu a je ľahko dostupná.

POZOR – RIZIKO PORANENIA
Riziku požiaru a zásahu elektrickým prúdom sa vyhnete tak, že budete používať len napájací kábel dodaný s týmto produktom alebo náhradu schválenú výrobcom.

POZOR – RIZIKO PORANENIA
Nepoužívajte tento produkt s predlžovacími káblami, viaczásuvkovými káblami, viaczásuvkovými predlžovacími káblami ani zariadeniami UPS. Laserová tlačiareň môže tieto zariadenia ľahko preťažiť, čo môže viesť k riziku vzniku požiaru, poškodenia majetku alebo slabému výkonu tlačiarne.

POZOR – RIZIKO PORANENIA
S výrobkom je možné používať iba prepäťovú ochranu Lexmark Inline Surge Protector, ktorá je správne zapojená medzi tlačiareň a napájací kábel priložený k tlačiarni. Použitie inej prepäťovej ochrany ako značky Lexmark môže viesť k riziku vzniku požiaru, poškodenia vlastníctva alebo slabému výkonu tlačiarne.

POZOR – NEBEZPEČENSTVO ZÁSAHU ELEKTRICKÝM PRÚDOM
Produkt neumiestňujte blízko vody ani vlhkých oblastí, aby ste predišli riziku zasiahnutia elektrickým prúdom.

POZOR – NEBEZPEČENSTVO ZÁSAHU ELEKTRICKÝM PRÚDOM
Toto zariadenie nenastavujte ani nevytvárajte žiadne elektrické či káblové pripojenie (napríklad sieťové napájanie, funkcia faxu alebo telefón) počas búrky, aby ste sa vyhli riziku zasiahnutia elektrickým prúdom.

POZOR – RIZIKO PORANENIA
Napájací kábel nerežte, neohýbajte, nezväzujte, nedrvte, ani naň neumiestňujte ťažké predmety. Nevystavujte napájací kábel odieraniu ani namáhaniu. Nezasekávajte napájací kábel medzi predmety, napríklad medzi nábytok či steny. Ak nastane niektorá z vyššie uvedených situácií, hrozí riziko požiaru alebo zásahu elektrickým prúdom. Pravidelne kontrolujte napájací kábel, či nevykazuje známky niektorého z problémov. Pred kontrolou napájacieho kábla ho odpojte od elektrickej siete.

POZOR – NEBEZPEČENSTVO ZÁSAHU ELEKTRICKÝM PRÚDOM
Ak chcete zabrániť riziku úrazu elektrickým prúdom, uistite sa, že sú všetky externé pripojenia (ako napríklad ethernet alebo telefónny systém) správne namontované v príslušne označených prípojných portoch.

POZOR – NEBEZPEČENSTVO ZÁSAHU ELEKTRICKÝM PRÚDOM
Ak pristupujete k riadiacej jednotke alebo inštalujete voliteľný hardvérový prvok či pamäťové zariadenie po inštalácii tlačiarne, tlačiareň vypnite a odpojte napájací kábel z elektrickej zásuvky, aby ste sa vyhli riziku zasiahnutia elektrickým prúdom. Ak sú k tlačiarni pripojené iné zariadenia, tiež ich vypnite a odpojte všetky káble, ktoré smerujú do tlačiarne.

POZOR – NEBEZPEČENSTVO ZÁSAHU ELEKTRICKÝM PRÚDOM
Skôr než budete pokračovať, odpojte napájací kábel zo zásuvky a z tlačiarne odpojte všetky káble, aby ste sa pri čistení vonkajších častí tlačiarne vyhli zasiahnutiu elektrickým prúdom.

POZOR – RIZIKO PORANENIA
Ak je hmotnosť tlačiarne väčšia ako 20 kg (44 libier), na jej bezpečné zdvihnutie môžu byť potrebné dve alebo viaceré osoby.

POZOR – RIZIKO PORANENIA
Keď premiestňujete tlačiareň, dodržte nasledujúce pokyny, aby ste zabránili úrazu a poškodeniu tlačiarne:

- Skontrolujte, či sú zavreté všetky dvierka a zásobníky.
- Vypnite tlačiareň a potom z elektrickej zásuvky odpojte napájací kábel.
- Z tlačiarne odpojte všetky káble.
- Ak sú k tlačiarni pripojené samostatne stojace voliteľné zásobníky alebo výstupné voliteľné prvky, pred presunom tlačiarne ich odpojte.
- Ak má tlačiareň základňu na kolieskach, opatrne ju posuňte na nové miesto. Dávajte pozor pri prechode cez prahy dverí a nerovnosti na podlahe.
- Ak tlačiareň nemá základňu na kolieskach, ale používa voliteľné zásobníky alebo výstupné voliteľné prvky, odoberte výstupné voliteľné prvky a tlačiareň zdvihnite bez zásobníkov. Nedvíhajte tlačiareň zároveň s voliteľnými prvkami.
- Na zdvihnutie tlačiarne vždy použite držadlá na tlačiarni.
- Ak na premiestnenie tlačiarne používate vozík, musí mať povrch, ktorý bude podopierať celú tlačiareň.
- Ak na prenos hardvérových voliteľných prvkov používate vozík, musí mať povrch, ktorý bude podopierať celé hardvérové voliteľné prvky.
- Tlačiareň prenášajte v zvislej polohe.
- Nerobte s ňou prudké a náhle pohyby.
- Pri ukladaní tlačiarne dávajte pozor, aby ste pod ňou nemali prsty.
- Skontrolujte, či je okolo tlačiarne dostatok voľného miesta.

POZOR – NEBEZPEČENSTVO PREVRÁTENIA
Inštalácia jedného alebo viacerých voliteľných prvkov k tlačiarni alebo multifunkčnej tlačiarni môže vyžadovať základňu na kolieskach, nábytok alebo iné pomôcky, ktoré zabránia nestabilite a následným možným zraneniam. Viac informácií o podporovaných konfiguráciách nájdete na adrese www.lexmark.com/multifunctionprinters.

POZOR – NEBEZPEČENSTVO PREVRÁTENIA
Ak chcete znížiť riziko nestability zariadenia, do každého zásobníka vkladajte papier samostatne. Všetky ostatné zásobníky nechajte zatvorené dovtedy, kým ich nepotrebujete.

POZOR – HORÚCI POVRCH
Vnútro tlačiarne môže byť horúce. Skôr ako sa dotknete ktorejkoľvek časti, nechajte povrch vychladnúť, aby ste predišli riziku popálenia.

POZOR – NEBEZPEČENSTVO ZRANENIA PRIŠKRIPNUTÍM
Aby ste sa vyhli zraneniu priškripnutím, buďte opatrní na miestach označených týmto štítkom. Zranenia priškripnutím sa môžu prihodiť okolo pohyblivých súčastí, ako sú napríklad ozubené kolieska, dvierka, zásobníky a kryty.

POZOR – RIZIKO PORANENIA
Výrobok používa laserové zariadenie. Použitím ovládacích prvkov, nastavení alebo postupov odlišných od tých, ktoré sú uvedené v *používateľskej príručke*, sa môžete vystaviť nebezpečenstvu ožiarenia.

POZOR – RIZIKO PORANENIA
Lítiová batéria tohto produktu sa nevymieňa. Pri nesprávnej výmene lítiovej batérie hrozí nebezpečenstvo výbuchu. Lítiovú batériu znova nenabíjajte, nerozoberajte ani nespaľujte. Použité lítiové batérie zlikvidujte v súlade s pokynmi výrobcu a miestnymi nariadeniami.

UPOZORNENIE

- **NEBEZPEČENSTVO PREHLTNUTIA**: Tento produkt obsahuje gombíkovú batériu.
- Pri jej prehltnutí hrozí závažné poranenie alebo **SMRŤ**.
- Prehltnutá gombíková batéria môže už v priebehu **2 hodín** spôsobiť **vnútorné chemické popáleniny**.
- **NENECHÁVAJTE** nové a použité batérie **V DOSAHU DETÍ**.
- **Okamžite vyhľadajte lekársku pomoc**, ak existuje podozrenie, že došlo k prehltnutiu batérie alebo k jej vloženiu do ľubovoľnej časti tela.

Vyberte a okamžite recyklujte alebo zlikvidujte použité batérie v súlade s miestnymi predpismi a uchovávajte ich mimo dosahu detí. Batérie nevyhadzujte do domového odpadu ani ich nespaľujte. Dokonca aj použité batérie môžu spôsobiť vážne poranenie alebo smrť. Informácie o liečbe vám poskytne miestne toxikologické informačné stredisko.
Typ batérie: CR6821

Menovité napätie batérie: 3 V
Nevybíjajte, nenabíjajte, nerozoberajte, nezahrievajte nad 60 °C (140 °F) ani nespaľujte. V dôsledku úniku plynu alebo tekutiny, či výbuchu, môže dôjsť k chemickým popáleninám.
Tento produkt bol navrhnutý, testovaný a schválený tak, aby pri používaní špecifických komponentov od výrobcu spĺňal prísne globálne bezpečnostné štandardy. Bezpečnostné funkcie niektorých súčastí nemusia byť vždy zrejmé. Výrobca nenesie zodpovednosť za používanie iných náhradných súčastí.
Servis alebo opravy iné než tie, ktoré sú uvedené v používateľskej dokumentácii, prenechajte servisnému zástupcovi.
ULOŽTE SI TIETO POKYNY.

Oboznámenie sa s tlačiarňou

Vyhľadávanie informácií o tlačiarni

Čo hľadáte?	Kde hľadať
Pokyny na prvú inštaláciu	Prezrite si dokumentáciu k inštalácii dodanú s tlačiarňou.
• Softvér tlačiarne • Ovládač tlače alebo faxu • Firmvér tlačiarne • Pomôcka	Prejdite na adresu www.lexmark.com/downloads.
Interaktívna *používateľská príručka*	Prejdite na adresu https://support.lexmark.com.
Videonávody	Prejdite na adresu https://infoserve.lexmark.com/ids/idv.
Informácie pomocníka na používanie softvéru tlačiarne.	Pomocník pre operačné systémy Microsoft Windows alebo Macintosh – otvorte program alebo aplikáciu softvéru tlačiarne a kliknite na položku **Pomocník**. Pred používaním tejto príručky . **Poznámky** • Pomocník sa nainštaluje automaticky spolu so softvérom tlačiarne. • V závislosti od operačného systému sa softvér tlačiarne nachádza v priečinku programov tlačiarne alebo na pracovnej ploche.

Čo hľadáte?	Kde hľadať
• Dokumentácia • Podpora cez chat naživo • E-mailová podpora • Hlasová podpora	Prejdite na adresu https://support.lexmark.com. **Note:** Vyberte svoju krajinu alebo región a potom aj produkt, pre ktorý chcete zobraziť stránku podpory. Kontaktné informácie podpory pre vašu krajinu alebo región nájdete na webovej lokalite alebo na záručnom liste, ktorý ste dostali s tlačiarňou. Keď kontaktujete podporu pre zákazníkov, vopred si pripravte tieto informácie: • Miesto a dátum nákupu • Typ zariadenia a sériové číslo Ďalšie informácie nájdete v časti Vyhľadanie sériového čísla tlačiarne on page 11.
• Bezpečnostné informácie • Regulačné informácie • Informácie o záruke • Environmentálne informácie	Informácie o záruke sa v jednotlivých krajinách alebo regiónoch líšia: • **V USA** – Pozrite si záručný list (Vyhlásenie o obmedzenej záruke) dodaný s tlačiarňou alebo prejdite na adresu https://support.lexmark.com. • **V iných krajinách a regiónoch** – Pozrite si vytlačený záručný list dodaný s tlačiarňou. *Príručka s informáciami o produkte* – Pozrite si dokumentáciu dodanú s tlačiarňou alebo prejdite na adresu https://support.lexmark.com.
Informácie o digitálnom pase Lexmark	Prejdite na adresu https://csr.lexmark.com/digital-passport.php.

Vyhľadanie sériového čísla tlačiarne

1. Otvorte zásobník.

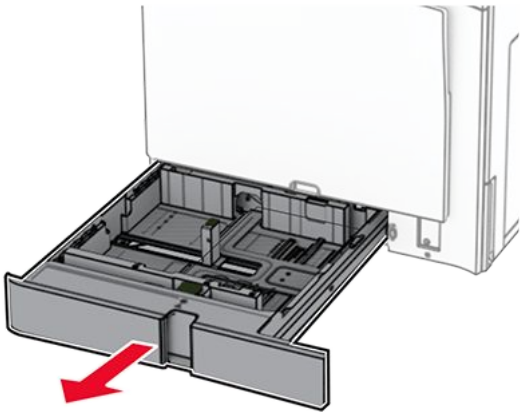

2. Nájdite sériové číslo na pravej strane tlačiarne.

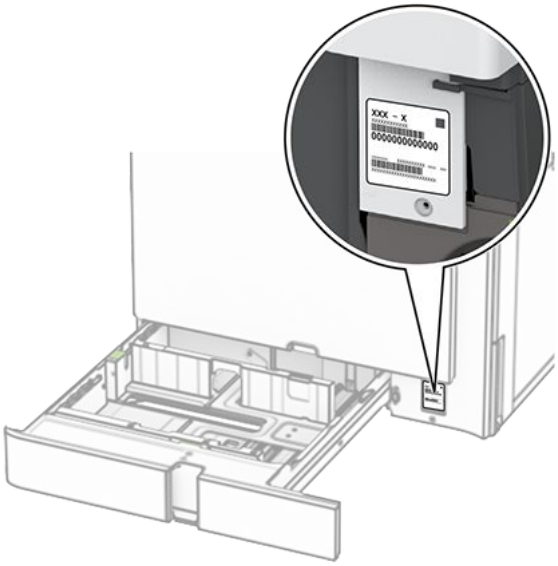

Hľadanie sériového čísla voliteľných zásobníkov

Názov zásobníka	Umiestnenie sériového čísla	
Voliteľný zásobník na 550 hárkov	Dvierka D	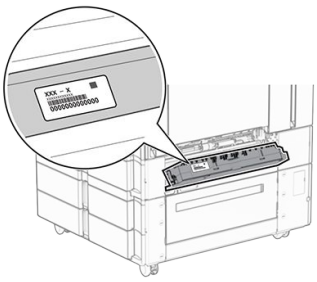

Názov zásobníka	Umiestnenie sériového čísla	
zásobník na 550 hárkov	Dvierka E	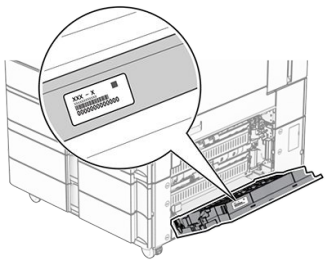
Dvojitý vstupný zásobník na 2 000 hárkov	Dvierka E	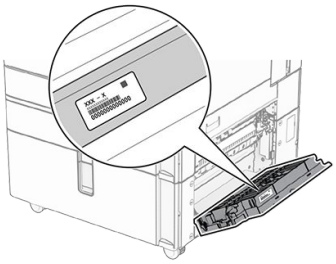
Zásobník na 1500 hárkov	Ľavá strana zásobníka	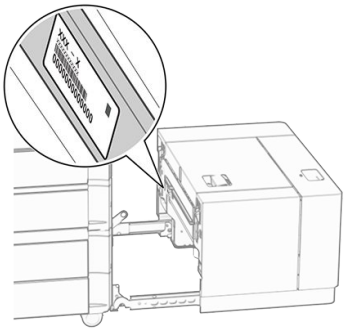

Konfigurácie tlačiarne

Note: Tlačiareň konfigurujte na rovnom, pevnom a stabilnom povrchu.

Základný model

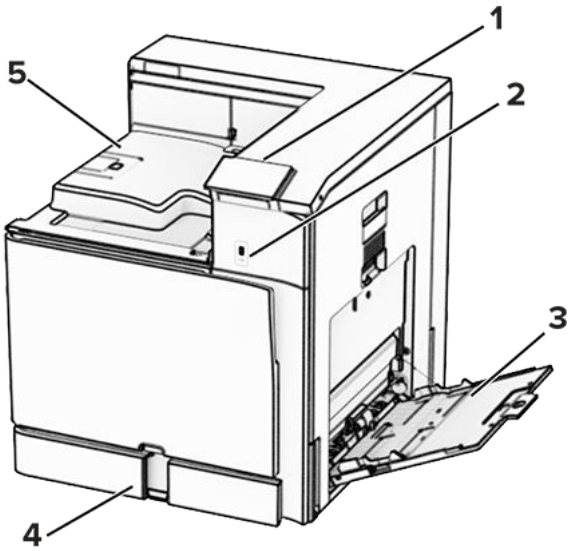

1	Ovládací panel
2	Port USB
3	Viacúčelový podávač
4	Štandardný zásobník na 550 hárkov
5	Štandardná priehradka

Konfigurovaný model

POZOR – NEBEZPEČENSTVO PREVRÁTENIA
Inštalácia jedného alebo viacerých voliteľných prvkov k tlačiarni alebo multifunkčnej tlačiarni môže vyžadovať základňu na kolieskach, nábytok alebo iné pomôcky, ktoré zabránia nestabilite a následným možným zraneniam. Viac informácií o podporovaných konfiguráciách nájdete na adrese www.lexmark.com/multifunctionprinters.

POZOR – NEBEZPEČENSTVO PREVRÁTENIA
Ak chcete znížiť riziko nestability zariadenia, do každého zásobníka vkladajte papier samostatne. Všetky ostatné zásobníky nechajte zatvorené dovtedy, kým ich nepotrebujete.

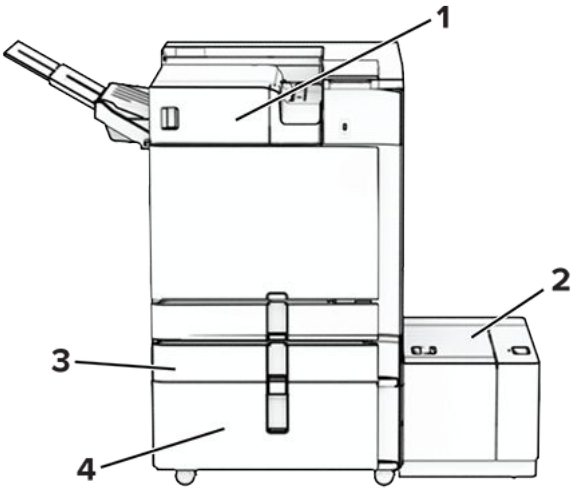

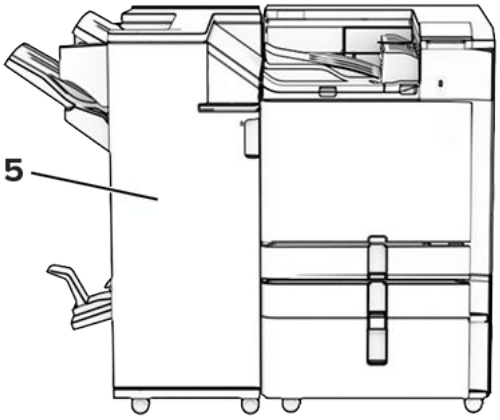

#	Hardvérový voliteľný prvok	Alternatívny hardvérový voliteľný prvok
1	Zošívačka[1]	• Ofsetový stohovač[1] • Posúvanie papiera • Posúvanie papiera s možnosťou skladania
2	Zásobník na 1 500 hárkov[2]	Žiadne
3	Voliteľný zásobník na 550 hárkov[3]	Žiadne
4	Dvojitý vstupný zásobník na 2 000 hárkov[4]	• Zásobník na 2× 550 hárkov[4] • Skrinka[4]

#	Hardvérový voliteľný prvok	Alternatívny hardvérový voliteľný prvok
5	Dokončovač brožúr[5]	Zošívačka s dierovačom[5]

[1] Nemožno nainštalovať spolu s dokončovačom brožúr ani zošívačkou s dierovačom.

[2] Vždy sa vyžaduje inštalácia spolu s voliteľným zásobníkom na 550 hárkov a buď s 2× zásobníkom na 550 hárkov, alebo s dvojitým vstupným zásobníkom na 2 000 hárkov.

[3] Vždy sa vyžaduje inštalácia priamo pod tlačiarňou a nesmie byť nainštalovaný spolu s iným voliteľným zásobníkom na 550 hárkov.

[4] Vždy sa vyžaduje inštalácia pod voliteľným zásobníkom na 550 hárkov.

[5] Vždy sa vyžaduje inštalácia spolu s voliteľným zásobníkom na 550 hárkov a buď s 2 x zásobníkom na 550 hárkov, alebo dvojitým vstupným zásobníkom na 2 000 hárkov, alebo skrinkou.

Používanie ovládacieho panela

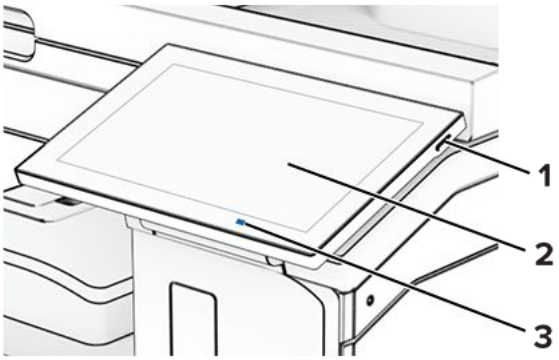

	Časť ovládacieho panela	Funkcia
1	Tlačidlo napájania	• Zapnutie alebo vypnutie tlačiarne. **Note:** Tlačiareň vypnete stlačením a podržaním tlačidla napájania na päť sekúnd. • Prepnutie tlačiarne do režimu spánku. • Obnova tlačiarne z režimu spánku alebo dlhodobého spánku.
2	Displej	• Zobrazí správy tlačiarne a stav spotrebného materiálu. • Nastavenie a ovládanie tlačiarne.
3	Svetlo indikátora	Kontrola stavu tlačiarne.

Ikony domovskej obrazovky

Note: Vaša domovská obrazovka môže byť iná v závislosti od nastavení prispôsobenia obrazovky, administratívneho nastavenia a aktívnych integrovaných riešení.

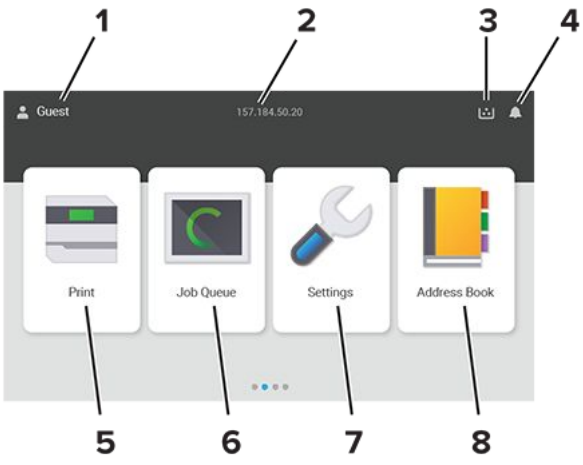

#	Názov ikony	Funkcia
1	Používateľ	Znázorňuje, či je používateľ prihlásený do tlačiarne.
2	Zobrazené informácie	Zobrazujú sa prispôsobené informácie o tlačiarni, napríklad IP adresu tlačiarne alebo dátum a čas.
3	Spotrebný materiál	Zobrazenie stavu spotrebného materiálu.
4	Oznámenie	• Výstraha tlačiarne alebo chybové hlásenie sa zobrazí vždy, keď tlačiareň vyžaduje zásah používateľa, aby mohla ďalej pracovať. • Pozrite si ďalšie informácie o výstrahách alebo hláseniach tlačiarne a o tom, ako ich odstrániť.
5	Tlačiť	Tlačiť fotografie a dokumenty.
6	Poradie úloh	Zobrazí všetky aktuálne tlačové úlohy.
7	Nastavenia	Prístup k ponukám tlačiarne.
8	Adresár	Zobrazenie, vytváranie a riadenie kontaktov.

Farby svetla indikátora

Farba svetla indikátora	Stav tlačiarne
Vypnuté	Tlačiareň je vypnutá.
Svieti namodro	Tlačiareň je pripravená.
Bliká namodro	Tlačiareň tlačí alebo spracováva údaje.
Bliká načerveno	Tlačiareň vyžaduje zásah používateľa.

Farba svetla indikátora	Stav tlačiarne
Trvalo svieti jantárovo	Tlačiareň je v režime spánku.
Bliká jantárovo	Tlačiareň je v režime hlbokého spánku alebo dlhodobého spánku.

Umiestnenie bezpečnostnej zásuvky

Tlačiareň je vybavená bezpečnostným zámkom. Tlačiareň zamknete na mieste tak, že pripevníte bezpečnostný zámok kompatibilný s väčšinou prenosných počítačov na miesto zobrazené na obrázku.

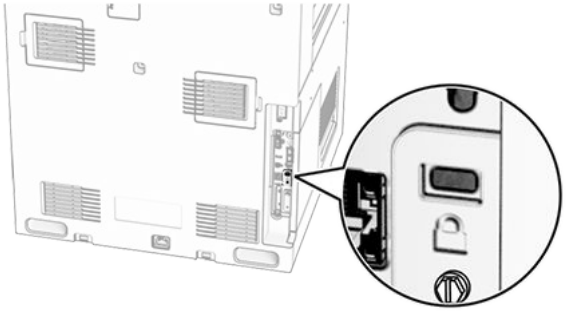

Výber papiera

Pokyny na používanie papiera

Používaním vhodného papiera môžete zabrániť zaseknutiam a zaistiť bezproblémovú tlač.

- Vždy používajte nový, nepoškodený papier.
- Pred vložením papiera skontrolujte, ktorá strana papiera sa odporúča na potlač. Táto informácia je zvyčajne uvedená na balení papiera.
- Nepoužívajte papier, ktorý bol ručne odstrihnutý alebo orezaný.
- Nepoužívajte rôzne veľkosti, typy alebo hmotnosti papiera v jednom zásobníku. Miešaním papiera môže dôjsť k zaseknutiam.
- Nepoužívajte kriedové papiere, pokiaľ nie sú výslovne určené na elektrofotografickú tlač.

Ďalšie informácie nájdete v *Sprievodcovi pre papier a špeciálne médiá*.

Vlastnosti papiera

Nasledujúce vlastnosti papiera ovplyvňujú kvalitu a spoľahlivosť tlače. Pred tlačou zvážte tieto faktory.

Hmotnosť

Zásobníky môžu podávať papier s rôznou hmotnosťou. Papier ľahší než 60 g/m^2 (16 libier, kancelársky) nemusí byť dostatočne pevný na to, aby sa správne podával, a môže spôsobiť zaseknutie. Ďalšie informácie nájdete v téme „Podporované hmotnosti papiera”.

Vlnenie

Vlnenie je tendencia papiera vlniť sa po jeho okrajoch. Nadmerné vlnenie môže spôsobovať problémy s podávaním papiera. Vlnenie môže nastať po prechode papiera tlačiarňou, kde je papier vystavený vysokým teplotám. Skladovanie rozbaleného papiera na horúcich, vlhkých, chladných alebo suchých miestach môže prispieť k vlneniu papiera pred samotnou tlačou a spôsobiť problémy s podávaním.

Hladkosť

Stupeň hladkosti papiera priamo ovplyvňuje kvalitu tlače. Ak je papier príliš drsný, toner sa do papiera nezataví správne. Ak je papier príliš hladký, môže spôsobiť problémy s podávaním papiera alebo kvalitou tlače. Odporúčame použiť papier s hodnotou 50 sheffieldskych bodov.

Obsah vlhkosti

Množstvo vlhkosti v papieri ovplyvňuje kvalitu tlače aj schopnosť tlačiarne správne podávať papier. Papier vyberte z pôvodného balenia, až keď ho budete chcieť použiť. Vystavenie papiera zmenám vlhkosti môže znížiť jeho kvalitu.

Pred tlačou uchovávajte papier v pôvodnom obale po dobu 24 až 48 hodín. Prostredie, v ktorom sa papier ukladá, musí byť rovnaké ako prostredie tlačiarne. Ak sa podmienky uskladnenia alebo podmienky pri preprave papiera veľmi líšia od okolitého prostredia tlačiarne, uvedený čas predĺžte na niekoľko dní. Hrubý papier môže tiež vyžadovať dlhší čas na prispôsobenie sa podmienkam.

Smer vlákien

Vlákno zodpovedá zarovnaniu vlákien papiera na hárku papiera. Vlákno je buď *dlhé*, v smere dĺžky papiera, alebo *krátke*, v smere šírky papiera. Odporúčaný smer vlákna nájdete v téme „Podporované hmotnosti papiera“.

Zloženie vlákna

Väčšina vysokokvalitného xerografického papiera je vyrobená zo 100 % chemicky ošetreného vláknitého dreva. Toto zloženie poskytuje papieru vysoký stupeň stability, výsledkom čoho sú menšie problémy s podávaním papiera a lepšia kvalita tlače. Papier obsahujúci vlákna napr. z bavlny má vlastnosti, ktoré môžu mať negatívny vplyv na manipuláciu s papierom.

Neprijateľný papier

Použitie nasledujúcich typov papiera v tlačiarni sa neodporúča:

- Chemicky ošetrené papiere, ktoré sa používajú na výrobu kópií bez indiga. Sú známe aj ako samoprepisovací papier, bezkarbónový kopírovací papier (CCP) alebo papier bez potreby indiga (NCR).
- Vopred potlačený papier s chemikáliami, ktoré by mohli kontaminovať tlačiareň.

- Vopred potlačený papier, na ktorý vplýva teplota fixačnej jednotky tlačiarne.
- Vopred potlačený papier vyžadujúci registráciu (presnú polohu tlače na stránke) väčšiu než ±2,3 mm (±0,09 palca), napríklad formuláre na optické rozpoznávanie znakov (OCR).

  Niekedy je možné upraviť registráciu pomocou softvérovej aplikácie tak, aby bola tlač na tieto formuláre možná.
- Papier s povrchovou úpravou (zmazateľný dokumentový), syntetický papier, termálny papier.
- Papier s drsnými okrajmi, drsný alebo veľmi štruktúrovaný či pokrčený papier.
- Papier, ktorý nespĺňa normu EN12281:2002 (Európa).
- Papier s hmotnosťou menej ako 60g/m^2 (16 libier).
- Formuláre alebo dokumenty, ktoré sa skladajú z viacerých častí.

Používanie recyklovaného papiera

Spoločnosť Lexmark sa snaží znížiť vplyv papiera na životné prostredie tým, že zákazníkom ponúka rôzne možnosti v oblasti tlače. Jedným z nami používaných spôsobov je testovanie produktov, aby sme mohli zaistiť, že bude možné používať recyklovaný papier – konkrétne papiere vyrobené s 30 %, 50 % a 100 % recyklovaného obsahu. Očakávame, že recyklovaný papier bude v našich tlačiarňach fungovať rovnako dobre ako novo vyrobený papier. Napriek tomu, že pre papier používaný s kancelárskym vybavením neexistuje žiadna oficiálna norma, spoločnosť Lexmark používa európsku normu EN 12281 ako štandard popisujúci minimálne vlastnosti. S cieľom zaistiť dostatočný rozsah testovania, patria medzi testované papiere 100 % recyklované papiere zo Severnej Ameriky, Európy a Ázie. Testy sa vykonávajú pri relatívnej vlhkosti 8 – 80 %. Testovanie zahŕňa obojstrannú tlač. Možno použiť ako kancelársky papier s obnoviteľným či recyklovaným obsahom, ako aj papier bez obsahu chlóru.

Skladovanie papiera

Použite tento postup skladovania papiera a predíďte tak zaseknutiam a nerovnomernej kvalite tlače:

- 24 až 48 hodín pred tlačou papier zabalený v pôvodnom obale uskladnite v prostredí s rovnakými podmienkami, akým je vystavená tlačiareň.
- Ak sa podmienky uskladnenia alebo podmienky pri preprave papiera veľmi líšia od okolitého prostredia tlačiarne, uvedený čas predĺžte na niekoľko dní. Hrubý papier môže tiež vyžadovať dlhší čas na prispôsobenie sa podmienkam.
- Najlepšie výsledky dosiahnete, ak budete papier skladovať na miestach s teplotou 21 °C (70 °F) a relatívnou vlhkosťou 40 percent.
- Väčšina značkových výrobcov odporúča tlačiť v priestoroch s teplotou v rozmedzí 18 – 24 °C (65 – 75 °F) a s relatívnou vlhkosťou v rozmedzí 40 až 60 percent.
- Papier skladujte v škatuliach na palete alebo polici, nie na zemi.
- Jednotlivé balíky skladujete na rovnom povrchu.
- Na jednotlivé balíky papiera nič neodkladajte.
- Papier vyberajte zo škatule alebo obalu, až keď ho chcete vložiť do tlačiarne. Škatuľa a obal udržiavajú papier čistý, suchý a vyrovnaný.

Výber predtlačených formulárov a hlavičkového papiera

- Používajte papier s dlhým vláknom.
- Používajte iba formuláre a hlavičkový papier potlačený s použitím ofsetovej tlače alebo gravírovania.

- Nepoužívajte drsný ani veľmi štruktúrovaný papier.
- Používajte atramenty, na ktoré nemá vplyv živica v toneri. Tieto požiadavky spĺňajú atramenty schnúce pomocou oxidácie a atramenty založené na báze ropy. Latexové atramenty ich nespĺňajú.
- Než zakúpite veľké množstvo predtlačených formulárov a hlavičkového papiera, ktoré zvažujete, skúste najskôr vytlačiť niekoľko vzoriek. Takto zistíte, či atrament použitý na predtlačenom formulári alebo hlavičkovom papieri ovplyvňuje kvalitu tlače.
- V prípade pochybností kontaktujte dodávateľa papiera.
- Pri tlači na hlavičkový papier vložte papier v správnej orientácii pre tlačiareň. Ďalšie informácie nájdete v *Sprievodcovi pre papier a špeciálne médiá*.

Podporované veľkosti papiera

Veľkosti papiera podporované základnou konfiguráciou

Veľkosť papiera	Orientácia	Štandardný zásobník na 550 hárkov	Viacúčelový podávač	Obojstranná tlač
Karta 4 × 6	Podávanie krátkym okrajom	X	✓	X
	Podávanie dlhým okrajom	X	X	X
A6 105 x 148 mm (4,13 x 5,83 palca)	Podávanie krátkym okrajom	✓	✓	✓
	Podávanie dlhým okrajom	X	X	X
A5 148 x 210 mm (5,83 x 8,27 palca)	Podávanie krátkym okrajom	✓	X	✓
	Podávanie dlhým okrajom	✓	✓	✓
A4 210 x 297 mm (8,27 x 11,7 palca)	Podávanie krátkym okrajom	✓	X	✓
	Podávanie dlhým okrajom	✓	✓	✓
A3 297 x 420 mm (11,69 x 16,54 palca)	Podávanie krátkym okrajom	X	✓	✓

Veľkosť papiera	Orientácia	Štandardný zásobník na 550 hárkov	Viacúčelový podávač	Obojstranná tlač
JIS B5 182 x 257 mm (7,17 x 10,1 palca)	Podávanie krátkym okrajom	✓	X	✓
	Podávanie dlhým okrajom	✓	✓	✓
JIS B4 257 x 364 mm (10,12 x 14,33 palca)	Podávanie krátkym okrajom	X	✓	✓
Statement 139,7 x 215,9 mm (5,5 x 8,5 palca)	Podávanie krátkym okrajom	✓	X	✓
	Podávanie dlhým okrajom	✓	✓	✓
Executive 184,2 x 266,7 mm (7,25 x 10,5 palca)	Podávanie krátkym okrajom	✓	X	✓
	Podávanie dlhým okrajom	✓	✓	✓
Letter 215,9 x 279,4 mm (8,5 x 11 palca)	Podávanie krátkym okrajom	✓	X	✓
	Podávanie dlhým okrajom	✓	✓	✓
Folio 215,9 x 330,2 mm (8,5 x 13 palca)	Podávanie krátkym okrajom	✓	✓	✓
Oficio (Mexico) 215,9 x 340,4 mm (8,5 x 13,4 palca)	Podávanie krátkym okrajom	✓	✓	✓

Veľkosť papiera	Orientácia	Štandardný zásobník na 550 hárkov	Viacúčelový podávač	Obojstranná tlač
Legal 215,9 x 355,6 mm (8,5 x 14 palca)	Podávanie krátkym okrajom	✓	✓	✓
Ledger 279,4 x 431,8 mm (11 × 17 palcov)	Podávanie krátkym okrajom	X	✓	✓
12 × 18 304,8 x 457,2 mm (12,0 × 18,0 palca)	Podávanie krátkym okrajom	X	✓	✓
SRA3 320,04 x 449,58 mm (12,6 x 17,7 palca)	Podávanie krátkym okrajom	X	✓	✓
Obálka (Choukei č. 3) 120 x 235 mm (4,75 × 9,25 palca)	Podávanie krátkym okrajom	✓	✓	X
Hagaki 100 x 148 mm (3,94 x 5,83 palca)	Podávanie krátkym okrajom	✓	✓	X
Obálka B5 176 x 250 mm (6,93 x 9,84 palca)	Podávanie krátkym okrajom	✓	✓	X

Veľkosť papiera	Orientácia	Štandardný zásobník na 550 hárkov	Viacúčelový podávač	Obojstranná tlač
Obálka (Commercial č. 9) 98,4 x 225,4 mm (3,875 x 8,9 palca)	Podávanie krátkym okrajom	✓	✓	X
Obálka (Commercial č. 10) 104,8 x 241,3 mm (4,12 x 9,5 palca)	Podávanie krátkym okrajom	✓	✓	X
Obálka (Monarch 7-3/4) 98,4 x 190,5 mm (3,875 x 7,5 palca)	Podávanie krátkym okrajom	✓	✓	X
Obálka (DL) 110 x 220 mm (4,33 x 8,66 palca)	Podávanie krátkym okrajom	✓	✓	X
Obálka (ISO C4) 229 x 324 mm (9 × 12,8 palca)	Podávanie krátkym okrajom	X	✓[1]	X
Obálka (ISO C5) 162 x 229 mm (6,38 x 9 palca)	Podávanie krátkym okrajom	✓	✓	X
	Podávanie dlhým okrajom	✓	X	X
Universal	–	✓[2]	✓[3, 4]	✓[5]

[1] Podporované len v prípade konfigurácie z ponuky Univerzálne nastavenie.

[2] Podporuje veľkosti papiera v rozsahu od 95 x 139,7 mm (3,74 x 5,5 palca) do 297 x 355,6 mm (11,69 x 14 palcov).

[3] Maximálna dĺžka papiera vo veľkosti Universal v prípade papiera na transparenty je 1 320,8 mm (52 palcov). Vložte iba jeden papier na transparenty naraz.

[4] Podporuje veľkosti papiera v rozsahu od 95 x 139,7 mm (3,74 x 5,5 palca) do 320 x 457,2 mm (12,6 x 18 palcov).

[5] Podporuje veľkosti papiera v rozsahu od 105 x 139,7 mm (4,13 x 5,5 palca) do 320 x 457,2 mm (12,6 x 18 palcov).

Veľkosti papiera podporované voliteľnými zásobníkmi

Veľkosť papiera	Orientácia	Voliteľný zásobník na 550 hárkov	zásobník na 2× 550 hárkov	dvojitý vstupný zásobník na 2 000 hárkov	zásobník na 1 500 hárkov
Karta 4 × 6	Podávanie krátkym okrajom	X	X	X	X
	Podávanie dlhým okrajom	X	X	X	X
A6 105 x 148 mm (4,13 x 5,83 palca)	Podávanie krátkym okrajom	✓	✓	X	X
	Podávanie dlhým okrajom	X	X	X	X
A5 148 x 210 mm (5,83 x 8,27 palca)	Podávanie krátkym okrajom	✓	✓	X	X
	Podávanie dlhým okrajom	✓	✓	X	X
A4 210 x 297 mm (8,27 x 11,7 palca)	Podávanie krátkym okrajom	✓	✓	X	X
	Podávanie dlhým okrajom	✓	✓	✓	✓
A3 297 x 420 mm (11,69 x 16,54 palca)	Podávanie krátkym okrajom	✓	✓	X	X

Veľkosť papiera	Orientácia	Voliteľný zásobník na 550 hárkov	zásobník na 2× 550 hárkov	dvojitý vstupný zásobník na 2 000 hárkov	zásobník na 1 500 hárkov
JIS B5 182 x 257 mm (7,17 x 10,1 palca)	Podávanie krátkym okrajom	✓	✓	X	X
	Podávanie dlhým okrajom	✓	✓	X	✓
JIS B4 257 x 364 mm (10,12 x 14,33 palca)	Podávanie krátkym okrajom	✓	✓	X	X
Statement 139,7 x 215,9 mm (5,5 x 8,5 palca)	Podávanie krátkym okrajom	✓	✓	X	X
	Podávanie dlhým okrajom	X	X	X	X
Executive 184,2 x 266,7 mm (7,25 x 10,5 palca)	Podávanie krátkym okrajom	✓	✓	X	X
	Podávanie dlhým okrajom	✓	✓	X	X
Letter 215,9 x 279,4 mm (8,5 x 11 palca)	Podávanie krátkym okrajom	✓	✓	X	X
	Podávanie dlhým okrajom	✓	✓	✓	✓
Folio 215,9 x 330,2 mm (8,5 x 13 palca)	Podávanie krátkym okrajom	✓	✓	X	X
Oficio (Mexico) 215,9 x 340,4 mm (8,5 x 13,4 palca)	Podávanie krátkym okrajom	✓	✓	X	X

Veľkosť papiera	Orientácia	Voliteľný zásobník na 550 hárkov	zásobník na 2× 550 hárkov	dvojitý vstupný zásobník na 2 000 hárkov	zásobník na 1 500 hárkov
Legal 215,9 x 355,6 mm (8,5 x 14 palca)	Podávanie krátkym okrajom	✓	✓	X	X
Ledger 279,4 x 431,8 mm (11 × 17 palcov)	Podávanie krátkym okrajom	✓	✓	X	X
12 × 18 304,8 x 457,2 mm (12 x 18 palca)	Podávanie krátkym okrajom	✓	✓	X	X
SRA3 320,04 x 449,58 mm (12,6 x 17,7 palca)	Podávanie krátkym okrajom	✓	✓	X	X
Obálka (Choukei č. 3) 120 x 235 mm (4,75 × 9,25 palca)	Podávanie krátkym okrajom	X	X	X	X
Hagaki 100 x 148 mm (3,94 x 5,83 palca)	Podávanie krátkym okrajom	✓	✓	X	X
Obálka B5 176 x 250 mm (6,93 x 9,84 palca)	Podávanie krátkym okrajom	X	X	X	X

Veľkosť papiera	Orientácia	Voliteľný zásobník na 550 hárkov	zásobník na 2× 550 hárkov	dvojitý vstupný zásobník na 2 000 hárkov	zásobník na 1 500 hárkov
Obálka (Commercial č. 9) 98,4 x 225,4 mm (3,875 x 8,9 palca)	Podávanie krátkym okrajom	X	X	X	X
Obálka (Commercial č. 10) 104,8 x 241,3 mm (4,12 x 9,5 palca)	Podávanie krátkym okrajom	X	X	X	X
Obálka (Monarch 7-3/4) 98,4 x 190,5 mm (3,875 x 7,5 palca)	Podávanie krátkym okrajom	✓	✓	X	X
Obálka (DL) 110 x 220 mm (4,33 x 8,66 palca)	Podávanie krátkym okrajom	✓	✓	X	X
Obálka (ISO C4) 229 x 324 mm (9 × 12,8 palca)	Podávanie krátkym okrajom	X	X	X	X
Obálka (ISO C5) 162 x 229 mm (6,38 x 9 palca)	Podávanie krátkym okrajom	X	X	X	X
	Podávanie dlhým okrajom	✓	✓	X	X
Universal	–	✓*	✓*	X	X

* Podporuje veľkosti papiera v rozsahu od 95 x 148 mm (3,74 x 5,83 palca) do 320 x 457,2 mm (12,6 x 18 palcov).

Veľkosti papiera podporované výstupnými priehradkami

> **Note:** Presvedčte sa, že sa do tlačiarne sa nainštaluje posúvanie papiera a buď zošívačka, zošívačka s dierovačom, alebo dokončovač brožúr.

Veľkosť papiera	Orientácia	Posúvanie papiera + zošívačka, zošívačka s dierovačom		
		Štandardná priehradka (horná priehradka dokončovača)	Priehradka 1 (zošívačka s dierovačom/ dierovač, ofsetová priehradka)	Priehradka 2 (priehradka posúvania papiera)
Karta 4 × 6	Podávanie krátkym okrajom	✓	✓	✓
	Podávanie dlhým okrajom	X	X	X
A6 105 x 148 mm (4,13 x 5,83 palca)	Podávanie krátkym okrajom	✓	✓	✓
	Podávanie dlhým okrajom	X	X	X
A5 148 x 210 mm (5,83 x 8,27 palca)	Podávanie krátkym okrajom	✓	✓	✓
	Podávanie dlhým okrajom	✓	✓	✓
A4 210 x 297 mm (8,27 x 11,7 palca)	Podávanie krátkym okrajom	✓	✓	✓
	Podávanie dlhým okrajom	✓	✓	✓
A3 297 x 420 mm (11,69 x 16,54 palca)	Podávanie krátkym okrajom	✓	✓	✓
JIS B5 182 x 257 mm (7,17 x 10,1 palca)	Podávanie krátkym okrajom	✓	✓	✓
	Podávanie dlhým okrajom	✓	✓	✓

Veľkosť papiera	Orientácia	Posúvanie papiera + zošívačka, zošívačka s dierovačom		
		Štandardná priehradka (horná priehradka dokončovača)	Priehradka 1 (zošívačka s dierovačom/ dierovač, ofsetová priehradka)	Priehradka 2 (priehradka posúvania papiera)
JIS B4 257 x 364 mm (10,12 x 14,33 palca)	Podávanie krátkym okrajom	✓	✓	✓
Statement 139,7 x 215,9 mm (5,5 x 8,5 palca)	Podávanie krátkym okrajom	✓	✓	✓
	Podávanie dlhým okrajom	✓	✓	✓
Executive 184,2 x 266,7 mm (7,25 x 10,5 palca)	Podávanie krátkym okrajom	✓	✓	✓
	Podávanie dlhým okrajom	✓	✓	✓
Letter 215,9 x 279,4 mm (8,5 x 11 palca)	Podávanie krátkym okrajom	✓	✓	✓
	Podávanie dlhým okrajom	✓	✓	✓
Folio 215,9 x 330,2 mm (8,5 x 13 palca)	Podávanie krátkym okrajom	✓	✓	✓
Oficio (Mexico) 215,9 x 340,4 mm (8,5 x 13,4 palca)	Podávanie krátkym okrajom	✓	✓	✓

Veľkosť papiera	Orientácia	Posúvanie papiera + zošívačka, zošívačka s dierovačom		
		Štandardná priehradka (horná priehradka dokončovača)	Priehradka 1 (zošívačka s dierovačom/ dierovač, ofsetová priehradka)	Priehradka 2 (priehradka posúvania papiera)
Legal 215,9 x 355,6 mm (8,5 x 14 palca)	Podávanie krátkym okrajom	✓	✓	✓
Ledger 279,4 x 431,8 mm (11 × 17 palcov)	Podávanie krátkym okrajom	✓	✓	✓
12 × 18 304,8 x 457,2 mm (12 x 18 palca)	Podávanie krátkym okrajom	✓	✓	✓
SRA3 320,04 x 449,58 mm (12,6 x 17,7 palca)	Podávanie krátkym okrajom	✓	✓	X
Obálka (Choukei č. 3) 120 x 235 mm (4,75 × 9,25 palca)	Podávanie krátkym okrajom	X	X	✓
Hagaki 100 x 148 mm (3,94 x 5,83 palca)	Podávanie krátkym okrajom	X	X	✓
Obálka B5 176 x 250 mm (6,93 x 9,84 palca)	Podávanie krátkym okrajom	X	X	✓

Veľkosť papiera	Orientácia	Posúvanie papiera + zošívačka, zošívačka s dierovačom		
		Štandardná priehradka (horná priehradka dokončovača)	Priehradka 1 (zošívačka s dierovačom/ dierovač, ofsetová priehradka)	Priehradka 2 (priehradka posúvania papiera)
Obálka (Commercial č. 9) 98,4 x 225,4 mm (3,875 x 8,9 palca)	Podávanie krátkym okrajom	X	X	✓
Obálka (Commercial č. 10) 104,8 x 241,3 mm (4,12 x 9,5 palca)	Podávanie krátkym okrajom	X	X	✓
Obálka (Monarch 7-3/4) 98,4 x 190,5 mm (3,875 x 7,5 palca)	Podávanie krátkym okrajom	X	X	✓
Obálka (DL) 110 x 220 mm (4,33 x 8,66 palca)	Podávanie krátkym okrajom	X	X	✓
Obálka (ISO C4) 229 x 324 mm (9 × 12,8 palca)	Podávanie krátkym okrajom	X	X	✓
Obálka (ISO C5) 162 x 229 mm (6,38 x 9 palca)	Podávanie krátkym okrajom	X	X	✓
Universal	–	✓[1]	✓[1]	✓[2]

Veľkosť papiera	Orientácia	Posúvanie papiera + dokončovač brožúr			
		Štandardná priehradka (horná priehradka dokončovača)	Priehradka 1 (zošívačka s dierovačom/ dierovač, ofsetová priehradka)	Priehradka 2 (priehradka dokončovač a brožúr)	Priehradka 3 (priehradka posúvania papiera)
Karta 4 × 6	Podávanie krátkym okrajom	✓	✓	X	✓
	Podávanie dlhým okrajom	X	X	X	✓
A6 105 x 148 mm (4,13 x 5,83 palca)	Podávanie krátkym okrajom	✓	✓	X	✓
	Podávanie dlhým okrajom	X	X	X	X
A5 148 x 210 mm (5,83 x 8,27 palca)	Podávanie krátkym okrajom	✓	✓	X	✓
	Podávanie dlhým okrajom	✓	✓	X	✓
A4 210 x 297 mm (8,27 x 11,7 palca)	Podávanie krátkym okrajom	✓	✓	✓	✓
	Podávanie dlhým okrajom	✓	✓	✓	✓
A3 297 x 420 mm (11,69 x 16,54 palca)	Podávanie krátkym okrajom	✓	✓	✓	✓
JIS B5 182 x 257 mm (7,17 x 10,1 palca)	Podávanie krátkym okrajom	✓	✓	✓	✓
	Podávanie dlhým okrajom	✓	✓	X	✓

Veľkosť papiera	Orientácia	Posúvanie papiera + dokončovač brožúr			
		Štandardná priehradka (horná priehradka dokončovača)	Priehradka 1 (zošívačka s dierovačom/ dierovač, ofsetová priehradka)	Priehradka 2 (priehradka dokončovač a brožúr)	Priehradka 3 (priehradka posúvania papiera)
JIS B4 257 x 364 mm (10,12 x 14,33 palca)	Podávanie krátkym okrajom	✓	✓	✓	✓
Statement 139,7 x 215,9 mm (5,5 x 8,5 palca)	Podávanie krátkym okrajom	✓	✓	X	✓
	Podávanie dlhým okrajom	✓	✓	X	✓
Executive 184,2 x 266,7 mm (7,25 x 10,5 palca)	Podávanie krátkym okrajom	✓	✓	X	✓
	Podávanie dlhým okrajom	✓	✓	X	✓
Letter 215,9 x 279,4 mm (8,5 x 11 palca)	Podávanie krátkym okrajom	✓	✓	✓	✓
	Podávanie dlhým okrajom	✓	✓	X	✓
Folio 215,9 x 330,2 mm (8,5 x 13 palca)	Podávanie krátkym okrajom	✓	✓	✓	✓
Oficio (Mexico) 215,9 x 340,4 mm (8,5 x 13,4 palca)	Podávanie krátkym okrajom	✓	✓	✓	✓

Veľkosť papiera	Orientácia	Posúvanie papiera + dokončovač brožúr			
		Štandardná priehradka (horná priehradka dokončovača)	Priehradka 1 (zošívačka s dierovačom/ dierovač, ofsetová priehradka)	Priehradka 2 (priehradka dokončovač a brožúr)	Priehradka 3 (priehradka posúvania papiera)
Legal 215,9 x 355,6 mm (8,5 x 14 palca)	Podávanie krátkym okrajom	✓	✓	✓	✓
Ledger 279,4 x 431,8 mm (11 × 17 palcov)	Podávanie krátkym okrajom	✓	✓	✓	✓
12 × 18 304,8 x 457,2 mm (12 x 18 palca)	Podávanie krátkym okrajom	✓	✓	✓	✓
SRA3 320,04 x 449,58 mm (12,6 x 17,7 palca)	Podávanie krátkym okrajom	✓	✓	X	✓
Obálka (Choukei č. 3) 120 x 235 mm (4,75 × 9,25 palca)	Podávanie krátkym okrajom	X	X	X	✓
Hagaki 100 x 148 mm (3,94 x 5,83 palca)	Podávanie krátkym okrajom	X	X	X	✓

Veľkosť papiera	Orientácia	Posúvanie papiera + dokončovač brožúr			
		Štandardná priehradka (horná priehradka dokončovača)	Priehradka 1 (zošívačka s dierovačom/ dierovač, ofsetová priehradka)	Priehradka 2 (priehradka dokončovač a brožúr)	Priehradka 3 (priehradka posúvania papiera)
Obálka B5 176 x 250 mm (6,93 x 9,84 palca)	Podávanie krátkym okrajom	X	X	X	✓
Obálka (Commercial č. 9) 98,4 x 225,4 mm (3,875 x 8,9 palca)	Podávanie krátkym okrajom	X	X	X	✓
Obálka (Commercial č. 10) 104,8 x 241,3 mm (4,12 x 9,5 palca)	Podávanie krátkym okrajom	X	X	X	✓
Obálka (Monarch 7-3/4) 98,4 x 190,5 mm (3,875 x 7,5 palca)	Podávanie krátkym okrajom	X	X	X	✓
Obálka (DL) 110 x 220 mm (4,33 x 8,66 palca)	Podávanie krátkym okrajom	X	X	X	✓
Obálka (ISO C4) 229 x 324 mm (9 × 12,8 palca)	Podávanie krátkym okrajom	X	X	X	✓

Veľkosť papiera	Orientácia	Posúvanie papiera + dokončovač brožúr			
		Štandardná priehradka (horná priehradka dokončovača)	Priehradka 1 (zošívačka s dierovačom/ dierovač, ofsetová priehradka)	Priehradka 2 (priehradka dokončovač a brožúr)	Priehradka 3 (priehradka posúvania papiera)
Obálka (ISO C5) 162 x 229 mm (6,38 x 9 palca)	Podávanie krátkym okrajom	X	X	X	✓
Universal	–	✓[1]	✓[1]	✓[3]	✓[2]

[1] Podporuje veľkosti papiera v rozsahu od 95 x 148 mm (3,74 x 5,83 palca) do 320 x 600 mm (12,6 x 23,62 palca).

[2] Podporuje veľkosti papiera v rozsahu od 95 x 148 mm (3,74 x 5,83 palca) do 299,7 x 1 321 mm (11,8 x 52 palcov).

[3] Podporuje veľkosti papiera v rozsahu od 182 x 257 mm (7,17 x 10,12 palca) do 304,8 x 457,2 mm (12 x 18 palca).

Note: Presvedčte sa, že sa do tlačiarne sa nainštaluje posúvanie papiera a buď zošívačka, zošívačka s dierovačom, alebo dokončovač brožúr.

Veľkosť papiera	Orientácia	Posúvanie papiera s možnosťou skladania + zošívačka, zošívačka s dierovačom		
		Štandardná priehradka (horná priehradka dokončovača)	Priehradka 1 (zošívačka s dierovačom/ dierovač, ofsetová priehradka)	Priehradka 2 (priehradka posúvania papiera)
Karta 4 × 6	Podávanie krátkym okrajom	✓	✓	✓
	Podávanie dlhým okrajom	X	X	X
A6 105 x 148 mm (4,13 x 5,83 palca)	Podávanie krátkym okrajom	✓	✓	✓
	Podávanie dlhým okrajom	X	X	X

Veľkosť papiera	Orientácia	Posúvanie papiera s možnosťou skladania + zošívačka, zošívačka s dierovačom		
		Štandardná priehradka (horná priehradka dokončovača)	Priehradka 1 (zošívačka s dierovačom/ dierovač, ofsetová priehradka)	Priehradka 2 (priehradka posúvania papiera)
A5 148 x 210 mm (5,83 x 8,27 palca)	Podávanie krátkym okrajom	✓	✓	✓
	Podávanie dlhým okrajom	✓	✓	✓
A4 210 x 297 mm (8,27 x 11,7 palca)	Podávanie krátkym okrajom	✓	✓	✓
	Podávanie dlhým okrajom	✓	✓	✓
A3 297 x 420 mm (11,69 x 16,54 palca)	Podávanie krátkym okrajom	✓	✓	✓
JIS B5 182 x 257 mm (7,17 x 10,1 palca)	Podávanie krátkym okrajom	✓	✓	✓
	Podávanie dlhým okrajom	✓	✓	✓
JIS B4 257 x 364 mm (10,12 x 14,33 palca)	Podávanie krátkym okrajom	✓	✓	✓
Statement 139,7 x 215,9 mm (5,5 x 8,5 palca)	Podávanie krátkym okrajom	✓	✓	✓
	Podávanie dlhým okrajom	✓	✓	✓
Executive 184,2 x 266,7 mm (7,25 x 10,5 palca)	Podávanie krátkym okrajom	✓	✓	✓
	Podávanie dlhým okrajom	✓	✓	✓

Veľkosť papiera	Orientácia	Posúvanie papiera s možnosťou skladania + zošívačka, zošívačka s dierovačom		
		Štandardná priehradka (horná priehradka dokončovača)	Priehradka 1 (zošívačka s dierovačom/ dierovač, ofsetová priehradka)	Priehradka 2 (priehradka posúvania papiera)
Letter 215,9 x 279,4 mm (8,5 x 11 palca)	Podávanie krátkym okrajom	✓	✓	✓
	Podávanie dlhým okrajom	✓	✓	✓
Folio 215,9 x 330,2 mm (8,5 x 13 palca)	Podávanie krátkym okrajom	✓	✓	✓
Oficio (Mexico) 215,9 x 340,4 mm (8,5 x 13,4 palca)	Podávanie krátkym okrajom	✓	✓	✓
Legal 215,9 x 355,6 mm (8,5 x 14 palca)	Podávanie krátkym okrajom	✓	✓	✓
Ledger 279,4 x 431,8 mm (11 × 17 palcov)	Podávanie krátkym okrajom	✓	✓	✓
12 × 18 304,8 x 457,2 mm (12 x 18 palca)	Podávanie krátkym okrajom	✓	✓	X

Veľkosť papiera	Orientácia	Posúvanie papiera s možnosťou skladania + zošívačka, zošívačka s dierovačom		
		Štandardná priehradka (horná priehradka dokončovača)	Priehradka 1 (zošívačka s dierovačom/ dierovač, ofsetová priehradka)	Priehradka 2 (priehradka posúvania papiera)
SRA3 320,04 x 449,58 mm (12,6 x 17,7 palca)	Podávanie krátkym okrajom	✓	✓	X
Obálka (Choukei č. 3) 120 x 235 mm (4,75 × 9,25 p alca)	Podávanie krátkym okrajom	X	X	✓
Hagaki 100 x 148 mm (3,94 x 5,83 palca)	Podávanie krátkym okrajom	X	X	✓
Obálka B5 176 x 250 mm (6,93 x 9,84 palca)	Podávanie krátkym okrajom	X	X	✓
Obálka (Commercial č. 9) 98,4 x 225,4 mm (3,875 x 8,9 palca)	Podávanie krátkym okrajom	X	X	✓
Obálka (Commercial č. 10) 104,8 x 241,3 mm (4,12 x 9,5 palca)	Podávanie krátkym okrajom	X	X	✓

Veľkosť papiera	Orientácia	Posúvanie papiera s možnosťou skladania + zošívačka, zošívačka s dierovačom		
		Štandardná priehradka (horná priehradka dokončovača)	Priehradka 1 (zošívačka s dierovačom/ dierovač, ofsetová priehradka)	Priehradka 2 (priehradka posúvania papiera)
Obálka (Monarch 7-3/4) 98,4 x 190,5 mm (3,875 x 7,5 palca)	Podávanie krátkym okrajom	X	X	✓
Obálka (DL) 110 x 220 mm (4,33 x 8,66 palca)	Podávanie krátkym okrajom	X	X	✓
Obálka (ISO C4) 229 x 324 mm (9 × 12,8 palca)	Podávanie krátkym okrajom	X	X	✓
Obálka (ISO C5) 162 x 229 mm (6,38 x 9 palca)	Podávanie krátkym okrajom	X	X	✓
Universal	–	✓[1]	✓[1]	✓[2]

Veľkosť papiera	Orientácia	Posúvanie papiera s možnosťou skladania + dokončovač brožúr			
		Štandardná priehradka (horná priehradka dokončovač a)	Priehradka 1 (zošívačka s dierovačom/ dierovač, ofsetová priehradka)	Priehradka 2 (priehradka dokončovač a brožúr)	Priehradka 3 (priehradka posúvania papiera)
Karta 4 × 6	Podávanie krátkym okrajom	✓	✓	X	✓
	Podávanie dlhým okrajom	X	X	X	X

Veľkosť papiera	Orientácia	Posúvanie papiera s možnosťou skladania + dokončovač brožúr			
		Štandardná priehradka (horná priehradka dokončovača)	Priehradka 1 (zošívačka s dierovačom/ dierovač, ofsetová priehradka)	Priehradka 2 (priehradka dokončovač a brožúr)	Priehradka 3 (priehradka posúvania papiera)
A6 105 x 148 mm (4,13 x 5,83 palca)	Podávanie krátkym okrajom	✓	✓	X	✓
	Podávanie dlhým okrajom	X	X	X	X
A5 148 x 210 mm (5,83 x 8,27 palca)	Podávanie krátkym okrajom	✓	✓	X	✓
	Podávanie dlhým okrajom	✓	✓	X	✓
A4 210 x 297 mm (8,27 x 11,7 palca)	Podávanie krátkym okrajom	✓	✓	✓	✓
	Podávanie dlhým okrajom	✓	✓	X	✓
A3 297 x 420 mm (11,69 x 16,54 palca)	Podávanie krátkym okrajom	✓	✓	✓	✓
JIS B5 182 x 257 mm (7,17 x 10,1 palca)	Podávanie krátkym okrajom	✓	✓	✓	✓
	Podávanie dlhým okrajom	✓	✓	X	✓
JIS B4 257 x 364 mm (10,12 x 14,33 palca)	Podávanie krátkym okrajom	✓	✓	✓	✓

Veľkosť papiera	Orientácia	Posúvanie papiera s možnosťou skladania + dokončovač brožúr			
		Štandardná priehradka (horná priehradka dokončovača)	Priehradka 1 (zošívačka s dierovačom/ dierovač, ofsetová priehradka)	Priehradka 2 (priehradka dokončovač a brožúr)	Priehradka 3 (priehradka posúvania papiera)
Statement 139,7 x 215,9 mm (5,5 x 8,5 palca)	Podávanie krátkym okrajom	✓	✓	X	✓
	Podávanie dlhým okrajom	✓	✓	X	✓
Executive 184,2 x 266,7 mm (7,25 x 10,5 palca)	Podávanie krátkym okrajom	✓	✓	✓	✓
	Podávanie dlhým okrajom	✓	✓	X	✓
Letter 215,9 x 279,4 mm (8,5 x 11 palca)	Podávanie krátkym okrajom	✓	✓	✓	✓
	Podávanie dlhým okrajom	✓	✓	X	✓
Folio 215,9 x 330,2 mm (8,5 x 13 palca)	Podávanie krátkym okrajom	✓	✓	✓	✓
Oficio (Mexico) 215,9 x 340,4 mm (8,5 x 13,4 palca)	Podávanie krátkym okrajom	✓	✓	✓	✓
Legal 215,9 x 355,6 mm (8,5 x 14 palca)	Podávanie krátkym okrajom	✓	✓	✓	✓

Veľkosť papiera	Orientácia	Posúvanie papiera s možnosťou skladania + dokončovač brožúr			
		Štandardná priehradka (horná priehradka dokončovača)	Priehradka 1 (zošívačka s dierovačom/ dierovač, ofsetová priehradka)	Priehradka 2 (priehradka dokončovač a brožúr)	Priehradka 3 (priehradka posúvania papiera)
Ledger 279,4 x 431,8 mm (11 × 17 palcov)	Podávanie krátkym okrajom	✓	✓	✓	✓
12 × 18 304,8 x 457,2 mm (12 x 18 palca)	Podávanie krátkym okrajom	✓	✓	✓	X
SRA3 320,04 x 449,58 mm (12,6 x 17,7 palca)	Podávanie krátkym okrajom	✓	✓	X	X
Obálka (Choukei č. 3) 120 x 235 mm (4,75 × 9,25 palca)	Podávanie krátkym okrajom	X	X	X	✓
Hagaki 100 x 148 mm (3,94 x 5,83 palca)	Podávanie krátkym okrajom	X	X	X	✓
Obálka B5 176 x 250 mm (6,93 x 9,84 palca)	Podávanie krátkym okrajom	X	X	X	✓

Veľkosť papiera	Orientácia	Posúvanie papiera s možnosťou skladania + dokončovač brožúr			
		Štandardná priehradka (horná priehradka dokončovača)	Priehradka 1 (zošívačka s dierovačom/ dierovač, ofsetová priehradka)	Priehradka 2 (priehradka dokončovač a brožúr)	Priehradka 3 (priehradka posúvania papiera)
Obálka (Commercial č. 9) 98,4 x 225,4 mm (3,875 x 8,9 palca)	Podávanie krátkym okrajom	X	X	X	✓
Obálka (Commercial č. 10) 104,8 x 241,3 mm (4,12 x 9,5 palca)	Podávanie krátkym okrajom	X	X	X	✓
Obálka (Monarch 7-3/4) 98,4 x 190,5 mm (3,875 x 7,5 palca)	Podávanie krátkym okrajom	X	X	X	✓
Obálka (DL) 110 x 220 mm (4,33 x 8,66 palca)	Podávanie krátkym okrajom	X	X	X	✓
Obálka (ISO C4) 229 x 324 mm (9 × 12,8 palca)	Podávanie krátkym okrajom	X	X	X	✓

Veľkosť papiera	Orientácia	Posúvanie papiera s možnosťou skladania + dokončovač brožúr			
		Štandardná priehradka (horná priehradka dokončovača)	Priehradka 1 (zošívačka s dierovačom/ dierovač, ofsetová priehradka)	Priehradka 2 (priehradka dokončovač a brožúr)	Priehradka 3 (priehradka posúvania papiera)
Obálka (ISO C5) 162 x 229 mm (6,38 x 9 palca)	Podávanie krátkym okrajom	X	X	X	✓
Universal	–	✓[1]	✓[1]	✓[3]	✓[2]

[1] Podporuje veľkosti papiera v rozsahu od 95 x 148 mm (3,74 x 5,83 palca) do 320 x 600 mm (12,6 x 23,62 palca).

[2] Podporuje veľkosti papiera v rozsahu od 95 x 148 mm (3,74 x 5,83 palca) do 297 x 1 260 mm (11,69 x 49,6 palca).

[3] Podporuje veľkosti papiera v rozsahu od 182 x 257 mm (7,17 x 10,12 palca) do 304,8 x 457,2 mm (12 x 18 palca).

Podporované veľkosti papiera pre úlohy so zošívaním

Zošívačkou podporované veľkosti papiera

Veľkosť papiera	Orientácia	Raz	Duálne	Duálne vľavo
Karta 4 × 6	Podávanie krátkym okrajom	X	X	X
	Podávanie dlhým okrajom	X	X	X
A6 105 x 148 mm (4,13 x 5,83 palca)	Podávanie krátkym okrajom	X	X	X
	Podávanie dlhým okrajom	X	X	X
A5 148 x 210 mm (5,83 x 8,27 palca)	Podávanie krátkym okrajom	X	X	X
	Podávanie dlhým okrajom	X	X	X

Veľkosť papiera	Orientácia	Raz	Duálne	Duálne vľavo
A4 210 x 297 mm (8,27 x 11,7 palca)	Podávanie krátkym okrajom	✓	✓	✓
	Podávanie dlhým okrajom	✓	✓	✓
A3 297 x 420 mm (11,69 x 16,54 palca)	Podávanie krátkym okrajom	✓	✓	✓
JIS B5 182 x 257 mm (7,17 x 10,1 palca)	Podávanie krátkym okrajom	✓	✓	✓
	Podávanie dlhým okrajom	✓	✓	✓
JIS B4 257 x 364 mm (10,12 x 14,33 palca)	Podávanie krátkym okrajom	✓	✓	✓
Statement 139,7 x 215,9 mm (5,5 x 8,5 palca)	Podávanie krátkym okrajom	X	X	X
	Podávanie dlhým okrajom	X	X	X
Executive 184,2 x 266,7 mm (7,25 x 10,5 palca)	Podávanie krátkym okrajom	✓	X	X
	Podávanie dlhým okrajom	✓	✓	✓
Letter 215,9 x 279,4 mm (8,5 x 11 palca)	Podávanie krátkym okrajom	✓	✓	X
	Podávanie dlhým okrajom	✓	✓	X
Folio 215,9 x 330,2 mm (8,5 x 13 palca)	Podávanie krátkym okrajom	✓	✓	X

Veľkosť papiera	Orientácia	Raz	Duálne	Duálne vľavo
Oficio (Mexico) 215,9 x 340,4 mm (8,5 x 13,4 palca)	Podávanie krátkym okrajom	✓	✓	X
Legal 215,9 x 355,6 mm (8,5 x 14 palca)	Podávanie krátkym okrajom	✓	✓	✓
Ledger 279,4 x 431,8 mm (11 × 17 palcov)	Podávanie krátkym okrajom	✓	✓	✓
12 × 18 304,8 x 457,2 mm (12 x 18 palca)	Podávanie krátkym okrajom	X	X	X
SRA3 320,04 x 449,58 mm (12,6 x 17,7 palca)	Podávanie krátkym okrajom	X	X	X
Obálka (Choukei č. 3) 120 x 235 mm (4,75 × 9,25 palca)	Podávanie krátkym okrajom	X	X	X
Hagaki 100 x 148 mm (3,94 x 5,83 palca)	Podávanie krátkym okrajom	X	X	X
Obálka B5 176 x 250 mm (6,93 x 9,84 palca)	Podávanie krátkym okrajom	X	X	X

Veľkosť papiera	Orientácia	Raz	Duálne	Duálne vľavo
Obálka (Commercial č. 9) 98,4 x 225,4 mm (3,875 x 8,9 palca)	Podávanie krátkym okrajom	X	X	X
Obálka (Commercial č. 10) 104,8 x 241,3 mm (4,12 x 9,5 palca)	Podávanie krátkym okrajom	X	X	X
Obálka (Monarch 7-3/4) 98,4 x 190,5 mm (3,875 x 7,5 palca)	Podávanie krátkym okrajom	X	X	X
Obálka (DL) 110 x 220 mm (4,33 x 8,66 palca)	Podávanie krátkym okrajom	X	X	X
Obálka (ISO C4) 229 x 324 mm (9 × 12,8 palca)	Podávanie krátkym okrajom	X	X	X
Obálka (ISO C5) 162 x 229 mm (6,38 x 9 palca)	Podávanie krátkym okrajom	X	X	X

Zošívačkou s dierovačom podporované veľkosti papiera

Veľkosť papiera	Orientácia	Raz	Duálne	Duálne vľavo
Karta 4 × 6	Podávanie krátkym okrajom	X	X	X
	Podávanie dlhým okrajom	X	X	X
A6 105 x 148 mm (4,13 x 5,83 palca)	Podávanie krátkym okrajom	X	X	X
	Podávanie dlhým okrajom	X	X	X
A5 148 x 210 mm (5,83 x 8,27 palca)	Podávanie krátkym okrajom	X	X	X
	Podávanie dlhým okrajom	X	X	X
A4 210 x 297 mm (8,27 x 11,7 palca)	Podávanie krátkym okrajom	✓	✓	✓
	Podávanie dlhým okrajom	✓	✓	✓
A3 297 x 420 mm (11,69 x 16,54 palca)	Podávanie krátkym okrajom	✓	✓	✓
JIS B5 182 x 257 mm (7,17 x 10,1 palca)	Podávanie krátkym okrajom	✓	✓	✓
	Podávanie dlhým okrajom	✓	✓	✓
JIS B4 257 x 364 mm (10,12 x 14,33 palca)	Podávanie krátkym okrajom	✓	✓	X
Statement 139,7 x 215,9 mm (5,5 x 8,5 palca)	Podávanie krátkym okrajom	X	X	X
	Podávanie dlhým okrajom	X	X	X
Executive 184,2 x 266,7 mm (7,25 x 10,5 palca)	Podávanie krátkym okrajom	✓	✓	✓
	Podávanie dlhým okrajom	✓	✓	✓

Veľkosť papiera	Orientácia	Raz	Duálne	Duálne vľavo
Letter 215,9 x 279,4 mm (8,5 x 11 palca)	Podávanie krátkym okrajom	✓	✓	✓
	Podávanie dlhým okrajom	✓	✓	✓
Folio 215,9 x 330,2 mm (8,5 x 13 palca)	Podávanie krátkym okrajom	✓	✓	✓
Oficio (Mexico) 215,9 x 340,4 mm (8,5 x 13,4 palca)	Podávanie krátkym okrajom	✓	✓	✓
Legal 215,9 x 355,6 mm (8,5 x 14 palca)	Podávanie krátkym okrajom	✓	✓	✓
Ledger 279,4 x 431,8 mm (11 × 17 palcov)	Podávanie krátkym okrajom	✓	✓	✓
12 × 18 304,8 x 457,2 mm (12 x 18 palca)	Podávanie krátkym okrajom	X	X	X
SRA3 320,04 x 449,58 mm (12,6 x 17,7 palca)	Podávanie krátkym okrajom	X	X	X
Obálka (Choukei č. 3) 120 x 235 mm (4,75 × 9,25 palca)	Podávanie krátkym okrajom	X	X	X
Hagaki 100 x 148 mm (3,94 x 5,83 palca)	Podávanie krátkym okrajom	X	X	X
Obálka B5 176 x 250 mm (6,93 x 9,84 palca)	Podávanie krátkym okrajom	X	X	X

Veľkosť papiera	Orientácia	Raz	Duálne	Duálne vľavo
Obálka (Commercial č. 9) 98,4 x 225,4 mm (3,875 x 8,9 palca)	Podávanie krátkym okrajom	X	X	X
Obálka (Commercial č. 10) 104,8 x 241,3 mm (4,12 x 9,5 palca)	Podávanie krátkym okrajom	X	X	X
Obálka (Monarch 7-3/4) 98,4 x 190,5 mm (3,875 x 7,5 palca)	Podávanie krátkym okrajom	X	X	X
Obálka (DL) 110 x 220 mm (4,33 x 8,66 palca)	Podávanie krátkym okrajom	X	X	X
Obálka (ISO C4) 229 x 324 mm (9 × 12,8 palca)	Podávanie krátkym okrajom	X	X	X
Obálka (ISO C5) 162 x 229 mm (6,38 x 9 palca)	Podávanie krátkym okrajom	X	X	X

Dokončovačom brožúr podporované veľkosti papiera

Veľkosť papiera	Orientácia	Raz	Duálne	Duálne vľavo
Karta 4 × 6	Podávanie krátkym okrajom	X	X	X
	Podávanie dlhým okrajom	X	X	X
A6 105 x 148 mm (4,13 x 5,83 palca)	Podávanie krátkym okrajom	X	X	X
	Podávanie dlhým okrajom	X	X	X

Veľkosť papiera	Orientácia	Raz	Duálne	Duálne vľavo
A5 148 x 210 mm (5,83 x 8,27 palca)	Podávanie krátkym okrajom	X	X	X
	Podávanie dlhým okrajom	X	X	X
A4 210 x 297 mm (8,27 x 11,7 palca)	Podávanie krátkym okrajom	✓	✓	✓
	Podávanie dlhým okrajom	✓	✓	✓
A3 297 x 420 mm (11,69 x 16,54 palca)	Podávanie krátkym okrajom	✓	✓	✓
JIS B5 182 x 257 mm (7,17 x 10,1 palca)	Podávanie krátkym okrajom	✓	✓	✓
	Podávanie dlhým okrajom	✓	✓	✓
JIS B4 257 x 364 mm (10,12 x 14,33 palca)	Podávanie krátkym okrajom	✓	✓	X
Statement 139,7 x 215,9 mm (5,5 x 8,5 palca)	Podávanie krátkym okrajom	X	X	X
	Podávanie dlhým okrajom	X	X	X
Executive 184,2 x 266,7 mm (7,25 x 10,5 palca)	Podávanie krátkym okrajom	✓	✓	✓
	Podávanie dlhým okrajom	✓	✓	✓
Letter 215,9 x 279,4 mm (8,5 x 11 palca)	Podávanie krátkym okrajom	✓	✓	✓
	Podávanie dlhým okrajom	✓	✓	✓
Folio 215,9 x 330,2 mm (8,5 x 13 palca)	Podávanie krátkym okrajom	✓	✓	✓
Oficio (Mexico) 215,9 x 340,4 mm (8,5 x 13,4 palca)	Podávanie krátkym okrajom	✓	✓	✓

Veľkosť papiera	Orientácia	Raz	Duálne	Duálne vľavo
Legal 215,9 x 355,6 mm (8,5 x 14 palca)	Podávanie krátkym okrajom	✓	✓	✓
Ledger 279,4 x 431,8 mm (11 × 17 palcov)	Podávanie krátkym okrajom	✓	✓	✓
12 × 18 304,8 x 457,2 mm (12 x 18 palca)	Podávanie krátkym okrajom	X	X	X
SRA3 320,04 x 449,58 mm (12,6 x 17,7 palca)	Podávanie krátkym okrajom	X	X	X
Obálka (Choukei č. 3) 120 x 235 mm (4,75 × 9,25 palca)	Podávanie krátkym okrajom	X	X	X
Hagaki 100 x 148 mm (3,94 x 5,83 palca)	Podávanie krátkym okrajom	X	X	X
Obálka B5 176 x 250 mm (6,93 x 9,84 palca)	Podávanie krátkym okrajom	X	X	X
Obálka (Commercial č. 9) 98,4 x 225,4 mm (3,875 x 8,9 palca)	Podávanie krátkym okrajom	X	X	X
Obálka (Commercial č. 10) 104,8 x 241,3 mm (4,12 x 9,5 palca)	Podávanie krátkym okrajom	X	X	X

Veľkosť papiera	Orientácia	Raz	Duálne	Duálne vľavo
Obálka (Monarch 7-3/4) 98,4 x 190,5 mm (3,875 x 7,5 palca)	Podávanie krátkym okrajom	X	X	X
Obálka (DL) 110 x 220 mm (4,33 x 8,66 palca)	Podávanie krátkym okrajom	X	X	X
Obálka (ISO C4) 229 x 324 mm (9 × 12,8 palca)	Podávanie krátkym okrajom	X	X	X
Obálka (ISO C5) 162 x 229 mm (6,38 x 9 palca)	Podávanie krátkym okrajom	X	X	X

Podporované veľkosti papiera pri úlohách s dierovaním

Zošívačkou s dierovačom podporované veľkosti papiera

Veľkosť papiera	Orientácia	Dvojotvorové	Trojotvorové	Štvorotvorové
Karta 4 × 6	Podávanie krátkym okrajom	X	X	X
	Podávanie dlhým okrajom	X	X	X
A6 105 x 148 mm (4,13 x 5,83 palca)	Podávanie krátkym okrajom	X	X	X
	Podávanie dlhým okrajom	X	X	X
A5 148 x 210 mm (5,83 x 8,27 palca)	Podávanie krátkym okrajom	✓	X	X
	Podávanie dlhým okrajom	✓	X	X
A4 210 x 297 mm (8,27 x 11,7 palca)	Podávanie krátkym okrajom	✓	X	X
	Podávanie dlhým okrajom	✓	✓	✓

Veľkosť papiera	Orientácia	Dvojotvorové	Trojotvorové	Štvorotvorové
A3 297 x 420 mm (11,69 x 16,54 palca)	Podávanie krátkym okrajom	✓	✓	✓
JIS B5 182 x 257 mm (7,17 x 10,1 palca)	Podávanie krátkym okrajom	✓	X	X
	Podávanie dlhým okrajom	✓	✓	✓
JIS B4 257 x 364 mm (10,12 x 14,33 palca)	Podávanie krátkym okrajom	✓	✓	✓
Statement 139,7 x 215,9 mm (5,5 x 8,5 palca)	Podávanie krátkym okrajom	✓	X	X
	Podávanie dlhým okrajom	✓	X	X
Executive 184,2 x 266,7 mm (7,25 x 10,5 palca)	Podávanie krátkym okrajom	✓	X	X
	Podávanie dlhým okrajom	✓	✓	✓
Letter 215,9 x 279,4 mm (8,5 x 11 palca)	Podávanie krátkym okrajom	✓	X	X
	Podávanie dlhým okrajom	✓	✓	✓
Folio 215,9 x 330,2 mm (8,5 x 13 palca)	Podávanie krátkym okrajom	✓	X	X
Oficio (Mexico) 215,9 x 340,4 mm (8,5 x 13,4 palca)	Podávanie krátkym okrajom	✓	X	X
Legal 215,9 x 355,6 mm (8,5 x 14 palca)	Podávanie krátkym okrajom	✓	X	X
Ledger 279,4 x 431,8 mm (11 × 17 palcov)	Podávanie krátkym okrajom	✓	✓	✓

Veľkosť papiera	Orientácia	Dvojotvorové	Trojotvorové	Štvorotvorové
12 × 18 304,8 x 457,2 mm (12 x 18 palca)	Podávanie krátkym okrajom	X	X	X
SRA3 320,04 x 449,58 mm (12,6 x 17,7 palca)	Podávanie krátkym okrajom	X	X	X
Obálka (Choukei č. 3) 120 x 235 mm (4,75 × 9,25 palca)	Podávanie krátkym okrajom	X	X	X
Hagaki 100 x 148 mm (3,94 x 5,83 palca)	Podávanie krátkym okrajom	X	X	X
Obálka B5 176 x 250 mm (6,93 x 9,84 palca)	Podávanie krátkym okrajom	X	X	X
Obálka (Commercial č. 9) 98,4 x 225,4 mm (3,875 x 8,9 palca)	Podávanie krátkym okrajom	X	X	X
Obálka (Commercial č. 10) 104,8 x 241,3 mm (4,12 x 9,5 palca)	Podávanie krátkym okrajom	X	X	X
Obálka (Monarch 7-3/4) 98,4 x 190,5 mm (3,875 x 7,5 palca)	Podávanie krátkym okrajom	X	X	X
Obálka (DL) 110 x 220 mm (4,33 x 8,66 palca)	Podávanie krátkym okrajom	X	X	X

Veľkosť papiera	Orientácia	Dvojotvorové	Trojotvorové	Štvorotvorové
Obálka (ISO C4) 229 x 324 mm (9 × 12,8 palca)	Podávanie krátkym okrajom	X	X	X
Obálka (ISO C5) 162 x 229 mm (6,38 x 9 palca)	Podávanie krátkym okrajom	X	X	X

Dokončovačom brožúr podporované veľkosti papiera

Veľkosť papiera	Orientácia	Dvojotvorové	Trojotvorové	Štvorotvorové
Karta 4 × 6	Podávanie krátkym okrajom	X	X	X
	Podávanie dlhým okrajom	X	X	X
A6 105 x 148 mm (4,13 x 5,83 palca)	Podávanie krátkym okrajom	X	X	X
	Podávanie dlhým okrajom	X	X	X
A5 148 x 210 mm (5,83 x 8,27 palca)	Podávanie krátkym okrajom	✓	X	X
	Podávanie dlhým okrajom	✓	X	X
A4 210 x 297 mm (8,27 x 11,7 palca)	Podávanie krátkym okrajom	✓	X	X
	Podávanie dlhým okrajom	✓	✓	✓
A3 297 x 420 mm (11,69 x 16,54 palca)	Podávanie krátkym okrajom	✓	✓	✓
JIS B5 182 x 257 mm (7,17 x 10,1 palca)	Podávanie krátkym okrajom	✓	X	X
	Podávanie dlhým okrajom	✓	X	X

Veľkosť papiera	Orientácia	Dvojotvorové	Trojotvorové	Štvorotvorové
JIS B4 257 x 364 mm (10,12 x 14,33 palca)	Podávanie krátkym okrajom	✓	✓	✓
Statement 139,7 x 215,9 mm (5,5 x 8,5 palca)	Podávanie krátkym okrajom	✓	X	X
	Podávanie dlhým okrajom	✓	X	X
Executive 184,2 x 266,7 mm (7,25 x 10,5 palca)	Podávanie krátkym okrajom	✓	X	X
	Podávanie dlhým okrajom	✓	✓	✓
Letter 215,9 x 279,4 mm (8,5 x 11 palca)	Podávanie krátkym okrajom	✓	X	X
	Podávanie dlhým okrajom	✓	✓	✓
Folio 215,9 x 330,2 mm (8,5 x 13 palca)	Podávanie krátkym okrajom	✓	X	X
Oficio (Mexico) 215,9 x 340,4 mm (8,5 x 13,4 palca)	Podávanie krátkym okrajom	✓	X	X
Legal 215,9 x 355,6 mm (8,5 x 14 palca)	Podávanie krátkym okrajom	✓	X	X
Ledger 279,4 x 431,8 mm (11 × 17 palcov)	Podávanie krátkym okrajom	✓	✓	✓
12 × 18 304,8 x 457,2 mm (12 x 18 palca)	Podávanie krátkym okrajom	X	X	X
SRA3 320,04 x 449,58 mm (12,6 x 17,7 palca)	Podávanie krátkym okrajom	X	X	X

Veľkosť papiera	Orientácia	Dvojotvorové	Trojotvorové	Štvorotvorové
Obálka (Choukei č. 3) 120 x 235 mm (4,75 × 9,25 palca)	Podávanie krátkym okrajom	X	X	X
Hagaki 100 x 148 mm (3,94 x 5,83 palca)	Podávanie krátkym okrajom	X	X	X
Obálka B5 176 x 250 mm (6,93 x 9,84 palca)	Podávanie krátkym okrajom	X	X	X
Obálka (Commercial č. 9) 98,4 x 225,4 mm (3,875 x 8,9 palca)	Podávanie krátkym okrajom	X	X	X
Obálka (Commercial č. 10) 104,8 x 241,3 mm (4,12 x 9,5 palca)	Podávanie krátkym okrajom	X	X	X
Obálka (Monarch 7-3/4) 98,4 x 190,5 mm (3,875 x 7,5 palca)	Podávanie krátkym okrajom	X	X	X
Obálka (DL) 110 x 220 mm (4,33 x 8,66 palca)	Podávanie krátkym okrajom	X	X	X
Obálka (ISO C4) 229 x 324 mm (9 × 12,8 palca)	Podávanie krátkym okrajom	X	X	X
Obálka (ISO C5) 162 x 229 mm (6,38 x 9 palca)	Podávanie krátkym okrajom	X	X	X

Podporované veľkosti papiera pri úlohách so skladaním

Veľkosti papiera podporované posúvaním papiera s možnosťou skladania

Veľkosť papiera	Orientácia	Len posúvanie papiera s možnosťou skladania			
		Prehnutie do C	Prehnutie do Z	Prehnutie do Z, polovičný hárok	Prehnutie do V
		Štandardná priehradka			
Karta 4 × 6	Podávanie krátkym okrajom	X	X	X	X
	Podávanie dlhým okrajom	X	X	X	X
A6 105 x 148 mm (4,13 x 5,83 palca)	Podávanie krátkym okrajom	X	X	X	X
	Podávanie dlhým okrajom	X	X	X	X
A5 148 x 210 mm (5,83 x 8,27 palca)	Podávanie krátkym okrajom	X	X	X	X
	Podávanie dlhým okrajom	X	X	X	X
A4 210 x 297 mm (8,27 x 11,7 palca)	Podávanie krátkym okrajom	✓	✓	✓	✓
	Podávanie dlhým okrajom	X	X	X	X
A3 297 x 420 mm (11,69 x 16,54 palca)	Podávanie krátkym okrajom	✓	✓	✓	✓

Veľkosť papiera	Orientácia	Len posúvanie papiera s možnosťou skladania			
		Prehnutie do C	Prehnutie do Z	Prehnutie do Z, polovičný hárok	Prehnutie do V
		Štandardná priehradka			
JIS B5 182 x 257 mm (7,17 x 10,1 palca)	Podávanie krátkym okrajom	X	X	X	X
	Podávanie dlhým okrajom	X	X	X	X
JIS B4 257 x 364 mm (10,12 x 14,33 palca)	Podávanie krátkym okrajom	X	X	✓	✓
Statement 139,7 x 215,9 mm (5,5 x 8,5 palca)	Podávanie krátkym okrajom	X	X	X	X
	Podávanie dlhým okrajom	X	X	X	X
Executive 184,2 x 266,7 mm (7,25 x 10,5 palca)	Podávanie krátkym okrajom	X	X	X	X
	Podávanie dlhým okrajom	X	X	X	X
Letter 215,9 x 279,4 mm (8,5 x 11 palca)	Podávanie krátkym okrajom	✓	✓	✓	✓
	Podávanie dlhým okrajom	X	X	X	X
Folio 215,9 x 330,2 mm (8,5 x 13 palca)	Podávanie krátkym okrajom	X	X	X	X

Veľkosť papiera	Orientácia	Len posúvanie papiera s možnosťou skladania			
		Prehnutie do C	Prehnutie do Z	Prehnutie do Z, polovičný hárok	Prehnutie do V
		Štandardná priehradka			
Oficio (Mexico) 215,9 x 340,4 mm (8,5 x 13,4 palca)	Podávanie krátkym okrajom	✓	✓	✓	✓
Legal 215,9 x 355,6 mm (8,5 x 14 palca)	Podávanie krátkym okrajom	✓	✓	✓	✓
Ledger 279,4 x 431,8 mm (11 × 17 palcov)	Podávanie krátkym okrajom	✓	✓	✓	✓
12 × 18 304,8 x 457,2 mm (12 x 18 palca)	Podávanie krátkym okrajom	X	X	X	X
SRA3 320,04 x 449,58 mm (12,6 x 17,7 palca)	Podávanie krátkym okrajom	X	X	X	X
Obálka (Choukei č. 3) 120 x 235 mm (4,75 × 9,25 palca)	Podávanie krátkym okrajom	X	X	X	X

Veľkosť papiera	Orientácia	Len posúvanie papiera s možnosťou skladania			
		Prehnutie do C	Prehnutie do Z	Prehnutie do Z, polovičný hárok	Prehnutie do V
		Štandardná priehradka			
Hagaki 100 x 148 mm (3,94 x 5,83 palca)	Podávanie krátkym okrajom	X	X	X	X
Obálka B5 176 x 250 mm (6,93 x 9,84 palca)	Podávanie krátkym okrajom	X	X	X	X
Obálka (Commercial č. 9) 98,4 x 225,4 mm (3,875 x 8,9 palca)	Podávanie krátkym okrajom	X	X	X	X
Obálka (Commercial č. 10) 104,8 x 241,3 mm (4,12 x 9,5 palca)	Podávanie krátkym okrajom	X	X	X	X
Obálka (Monarch 7-3/4) 98,4 x 190,5 mm (3,875 x 7,5 palca)	Podávanie krátkym okrajom	X	X	X	X
Obálka (DL) 110 x 220 mm (4,33 x 8,66 palca)	Podávanie krátkym okrajom	X	X	X	X

Veľkosť papiera	Orientácia	Len posúvanie papiera s možnosťou skladania			
		Prehnutie do C	Prehnutie do Z	Prehnutie do Z, polovičný hárok	Prehnutie do V
		Štandardná priehradka			
Obálka (ISO C4) 229 x 324 mm (9 × 12,8 palca)	Podávanie krátkym okrajom	X	X	X	X
Obálka (ISO C5) 162 x 229 mm (6,38 x 9 palca)	Podávanie krátkym okrajom	X	X	X	X

Veľkosti papiera podporované posúvaním papiera a dokončovačom brožúr

Veľkosť papiera	Orientácia	Posúvanie papiera + dokončovač brožúr	
		Viacnásobné prehnutie do V	Prehnutie do V
		Priehradka 2	Štandardná priehradka, priehradka 1, priehradka 2
Karta 4 × 6	Podávanie krátkym okrajom	X	X
	Podávanie dlhým okrajom	X	X
A6 105 x 148 mm (4,13 x 5,83 palca)	Podávanie krátkym okrajom	X	X
	Podávanie dlhým okrajom	X	X
A5 148 x 210 mm (5,83 x 8,27 palca)	Podávanie krátkym okrajom	X	X
	Podávanie dlhým okrajom	X	X

Veľkosť papiera	Orientácia	Posúvanie papiera + dokončovač brožúr	
		Viacnásobné prehnutie do V	Prehnutie do V
		Priehradka 2	Štandardná priehradka, priehradka 1, priehradka 2
A4 210 x 297 mm (8,27 x 11,7 palca)	Podávanie krátkym okrajom	✓	✓
	Podávanie dlhým okrajom	X	X
A3 297 x 420 mm (11,69 x 16,54 palca)	Podávanie krátkym okrajom	✓	✓
JIS B5 182 x 257 mm (7,17 x 10,1 palca)	Podávanie krátkym okrajom	✓	✓
	Podávanie dlhým okrajom	X	X
JIS B4 257 x 364 mm (10,12 x 14,33 palca)	Podávanie krátkym okrajom	✓	✓
Statement 139,7 x 215,9 mm (5,5 x 8,5 palca)	Podávanie krátkym okrajom	X	X
	Podávanie dlhým okrajom	X	X
Executive 184,2 x 266,7 mm (7,25 x 10,5 palca)	Podávanie krátkym okrajom	X	X
	Podávanie dlhým okrajom	X	X
Letter 215,9 x 279,4 mm (8,5 x 11 palca)	Podávanie krátkym okrajom	✓	✓
	Podávanie dlhým okrajom	X	X
Folio 215,9 x 330,2 mm (8,5 x 13 palca)	Podávanie krátkym okrajom	✓	✓

Veľkosť papiera	Orientácia	Posúvanie papiera + dokončovač brožúr	
		Viacnásobné prehnutie do V	Prehnutie do V
		Priehradka 2	Štandardná priehradka, priehradka 1, priehradka 2
Oficio (Mexico) 215,9 x 340,4 mm (8,5 x 13,4 palca)	Podávanie krátkym okrajom	✓	✓
Legal 215,9 x 355,6 mm (8,5 x 14 palca)	Podávanie krátkym okrajom	✓	✓
Ledger 279,4 x 431,8 mm (11 × 17 palcov)	Podávanie krátkym okrajom	✓	✓
12 × 18 304,8 x 457,2 mm (12 x 18 palca)	Podávanie krátkym okrajom	✓	✓
SRA3 320,04 x 449,58 mm (12,6 x 17,7 palca)	Podávanie krátkym okrajom	✓	✓
Obálka (Choukei č. 3) 120 x 235 mm (4,75 × 9,25 palca)	Podávanie krátkym okrajom	X	X
Hagaki 100 x 148 mm (3,94 x 5,83 palca)	Podávanie krátkym okrajom	X	X
Obálka B5 176 x 250 mm (6,93 x 9,84 palca)	Podávanie krátkym okrajom	X	X

Veľkosť papiera	Orientácia	Posúvanie papiera + dokončovač brožúr	
		Viacnásobné prehnutie do V	Prehnutie do V
		Priehradka 2	Štandardná priehradka, priehradka 1, priehradka 2
Obálka (Commercial č. 9) 98,4 x 225,4 mm (3,875 x 8,9 palca)	Podávanie krátkym okrajom	X	X
Obálka (Commercial č. 10) 104,8 x 241,3 mm (4,12 x 9,5 palca)	Podávanie krátkym okrajom	X	X
Obálka (Monarch 7-3/4) 98,4 x 190,5 mm (3,875 x 7,5 palca)	Podávanie krátkym okrajom	X	X
Obálka (DL) 110 x 220 mm (4,33 x 8,66 palca)	Podávanie krátkym okrajom	X	X
Obálka (ISO C4) 229 x 324 mm (9 × 12,8 palca)	Podávanie krátkym okrajom	X	X
Obálka (ISO C5) 162 x 229 mm (6,38 x 9 palca)	Podávanie krátkym okrajom	X	X

Veľkosti papiera podporované posúvaním papiera s možnosťou skladania a so zošívačkou s dierovačom

Veľkosť papiera	Orientácia	Posúvanie papiera s možnosťou skladania + zošívačka, zošívačka s dierovačom			
		Prehnutie do C	Prehnutie do Z	Prehnutie do Z, polovičný hárok	Prehnutie do V
		Priehradka 2		Štandardná priehradka, priehradka 2	
Karta 4 × 6	Podávanie krátkym okrajom	X	X	X	X
	Podávanie dlhým okrajom	X	X	X	X
A6 105 x 148 mm (4,13 x 5,83 palca)	Podávanie krátkym okrajom	X	X	X	X
	Podávanie dlhým okrajom	X	X	X	X
A5 148 x 210 mm (5,83 x 8,27 palca)	Podávanie krátkym okrajom	X	X	X	X
	Podávanie dlhým okrajom	X	X	X	X
A4 210 x 297 mm (8,27 x 11,7 palca)	Podávanie krátkym okrajom	✓	✓	✓	✓
	Podávanie dlhým okrajom	X	X	X	X
A3 297 x 420 mm (11,69 x 16,54 palca)	Podávanie krátkym okrajom	✓	✓	✓	✓
JIS B5 182 x 257 mm (7,17 x 10,1 palca)	Podávanie krátkym okrajom	X	X	X	X
	Podávanie dlhým okrajom	X	X	X	X

Veľkosť papiera	Orientácia	Posúvanie papiera s možnosťou skladania + zošívačka, zošívačka s dierovačom			
		Prehnutie do C	Prehnutie do Z	Prehnutie do Z, polovičný hárok	Prehnutie do V
		Priehradka 2		Štandardná priehradka, priehradka 2	
JIS B4 257 x 364 mm (10,12 x 14,33 palca)	Podávanie krátkym okrajom	X	X	✓	✓
Statement 139,7 x 215,9 mm (5,5 x 8,5 palca)	Podávanie krátkym okrajom	X	X	X	X
	Podávanie dlhým okrajom	X	X	X	X
Executive 184,2 x 266,7 mm (7,25 x 10,5 palca)	Podávanie krátkym okrajom	X	X	X	X
	Podávanie dlhým okrajom	X	X	X	X
Letter 215,9 x 279,4 mm (8,5 x 11 palca)	Podávanie krátkym okrajom	✓	✓	✓	✓
	Podávanie dlhým okrajom	X	X	X	X
Folio 215,9 x 330,2 mm (8,5 x 13 palca)	Podávanie krátkym okrajom	X	X	X	X
Oficio (Mexico) 215,9 x 340,4 mm (8,5 x 13,4 palca)	Podávanie krátkym okrajom	✓	✓	✓	✓

Veľkosť papiera	Orientácia	Posúvanie papiera s možnosťou skladania + zošívačka, zošívačka s dierovačom			
		Prehnutie do C	Prehnutie do Z	Prehnutie do Z, polovičný hárok	Prehnutie do V
		Priehradka 2		Štandardná priehradka, priehradka 2	
Legal 215,9 x 355,6 mm (8,5 x 14 palca)	Podávanie krátkym okrajom	✓	✓	✓	✓
Ledger 279,4 x 431,8 mm (11 × 17 palcov)	Podávanie krátkym okrajom	✓	✓	✓	✓
12 × 18 304,8 x 457,2 mm (12 x 18 palca)	Podávanie krátkym okrajom	X	X	X	✓
SRA3 320,04 x 449,58 mm (12,6 x 17,7 palca)	Podávanie krátkym okrajom	X	X	X	✓
Obálka (Choukei č. 3) 120 x 235 mm (4,75 × 9,25 palca)	Podávanie krátkym okrajom	X	X	X	X
Hagaki 100 x 148 mm (3,94 x 5,83 palca)	Podávanie krátkym okrajom	X	X	X	X

Veľkosť papiera	Orientácia	Posúvanie papiera s možnosťou skladania + zošívačka, zošívačka s dierovačom			
		Prehnutie do C	Prehnutie do Z	Prehnutie do Z, polovičný hárok	Prehnutie do V
		Priehradka 2		Štandardná priehradka, priehradka 2	
Obálka B5 176 x 250 mm (6,93 x 9,84 palca)	Podávanie krátkym okrajom	X	X	X	X
Obálka (Commercial č. 9) 98,4 x 225,4 mm (3,875 x 8,9 palca)	Podávanie krátkym okrajom	X	X	X	X
Obálka (Commercial č. 10) 104,8 x 241,3 mm (4,12 x 9,5 palca)	Podávanie krátkym okrajom	X	X	X	X
Obálka (Monarch 7-3/4) 98,4 x 190,5 mm (3,875 x 7,5 palca)	Podávanie krátkym okrajom	X	X	X	X
Obálka (DL) 110 x 220 mm (4,33 x 8,66 palca)	Podávanie krátkym okrajom	X	X	X	X

Veľkosť papiera	Orientácia	Posúvanie papiera s možnosťou skladania + zošívačka, zošívačka s dierovačom			
		Prehnutie do C	Prehnutie do Z	Prehnutie do Z, polovičný hárok	Prehnutie do V
		Priehradka 2		Štandardná priehradka, priehradka 2	
Obálka (ISO C4) 229 x 324 mm (9 × 12,8 palca)	Podávanie krátkym okrajom	X	X	X	X
Obálka (ISO C5) 162 x 229 mm (6,38 x 9 palca)	Podávanie krátkym okrajom	X	X	X	X

Veľkosti papiera podporované posúvaním papiera s možnosťou skladania a dokončovačom brožúr

Veľkosť papiera	Orientácia	Posúvanie papiera s možnosťou skladania + dokončovač brožúr				
		Prehnutie do C	Prehnutie do Z	Prehnutie do Z, polovičný hárok	Viacnásobné prehnutie do V	Prehnutie do V
		Priehradka 3	Priehradka 3	Štandardná priehradka, priehradka 1, priehradka 3	Priehradka 2	Štandardná priehradka, priehradka 1, priehradka 2, priehradka 3
Karta 4 × 6	Podávanie krátkym okrajom	X	X	X	X	X
	Podávanie dlhým okrajom	X	X	X	X	X

Veľkosť papiera	Orientácia	Posúvanie papiera s možnosťou skladania + dokončovač brožúr				
		Prehnutie do C	Prehnutie do Z	Prehnutie do Z, polovičný hárok	Viacnásobné prehnutie do V	Prehnutie do V
		Priehradka 3	Priehradka 3	Štandardná priehradka, priehradka 1, priehradka 3	Priehradka 2	Štandardná priehradka, priehradka 1, priehradka 2, priehradka 3
A6 105 x 148 mm (4,13 x 5,83 palca)	Podávanie krátkym okrajom	X	X	X	X	X
	Podávanie dlhým okrajom	X	X	X	X	X
A5 148 x 210 mm (5,83 x 8,27 palca)	Podávanie krátkym okrajom	X	X	X	X	X
	Podávanie dlhým okrajom	X	X	X	X	X
A4 210 x 297 mm (8,27 x 11,7 palca)	Podávanie krátkym okrajom	✓	✓	✓	✓	✓
	Podávanie dlhým okrajom	X	X	X	X	X
A3 297 x 420 mm (11,69 x 16,54 palca)	Podávanie krátkym okrajom	✓	✓	✓	✓	✓
JIS B5 182 x 257 mm (7,17 x 10,1 palca)	Podávanie krátkym okrajom	X	X	X	✓	✓
	Podávanie dlhým okrajom	X	X	X	X	X

Veľkosť papiera	Orientácia	Posúvanie papiera s možnosťou skladania + dokončovač brožúr				
		Prehnutie do C	Prehnutie do Z	Prehnutie do Z, polovičný hárok	Viacnásobné prehnutie do V	Prehnutie do V
		Priehradka 3	Priehradka 3	Štandardná priehradka, priehradka 1, priehradka 3	Priehradka 2	Štandardná priehradka, priehradka 1, priehradka 2, priehradka 3
JIS B4 257 x 364 mm (10,12 x 14,33 palca)	Podávanie krátkym okrajom	X	X	✓	✓	✓
Statement 139,7 x 215,9 mm (5,5 x 8,5 palca)	Podávanie krátkym okrajom	X	X	X	X	X
	Podávanie dlhým okrajom	X	X	X	X	X
Executive 184,2 x 266,7 mm (7,25 x 10,5 palca)	Podávanie krátkym okrajom	X	X	X	X	X
	Podávanie dlhým okrajom	X	X	X	X	X
Letter 215,9 x 279,4 mm (8,5 x 11 palca)	Podávanie krátkym okrajom	✓	✓	✓	✓	✓
	Podávanie dlhým okrajom	X	X	X	X	X
Folio 215,9 x 330,2 mm (8,5 x 13 palca)	Podávanie krátkym okrajom	X	X	X	✓	✓

Veľkosť papiera	Orientácia	Posúvanie papiera s možnosťou skladania + dokončovač brožúr				
		Prehnutie do C	Prehnutie do Z	Prehnutie do Z, polovičný hárok	Viacnásobné prehnutie do V	Prehnutie do V
		Priehradka 3	Priehradka 3	Štandardná priehradka, priehradka 1, priehradka 3	Priehradka 2	Štandardná priehradka, priehradka 1, priehradka 2, priehradka 3
Oficio (Mexico) 215,9 x 340,4 mm (8,5 x 13,4 palca)	Podávanie krátkym okrajom	✓	✓	✓	✓	✓
Legal 215,9 x 355,6 mm (8,5 x 14 palca)	Podávanie krátkym okrajom	✓	✓	✓	✓	✓
Ledger 279,4 x 431,8 mm (11 × 17 palcov)	Podávanie krátkym okrajom	✓	✓	✓	✓	✓
12 × 18 304,8 x 457,2 mm (12 x 18 palca)	Podávanie krátkym okrajom	X	X	X	X	✓
SRA3 320,04 x 449,58 mm (12,6 x 17,7 palca)	Podávanie krátkym okrajom	X	X	X	X	✓

Veľkosť papiera	Orientácia	Posúvanie papiera s možnosťou skladania + dokončovač brožúr				
		Prehnutie do C	Prehnutie do Z	Prehnutie do Z, polovičný hárok	Viacnásobné prehnutie do V	Prehnutie do V
		Priehradka 3	Priehradka 3	Štandardná priehradka, priehradka 1, priehradka 3	Priehradka 2	Štandardná priehradka, priehradka 1, priehradka 2, priehradka 3
Obálka (Choukei č. 3) 120 x 235 mm (4,75 × 9,25 palca)	Podávanie krátkym okrajom	X	X	X	X	X
Hagaki 100 x 148 mm (3,94 x 5,83 palca)	Podávanie krátkym okrajom	X	X	X	X	X
Obálka B5 176 x 250 mm (6,93 x 9,84 palca)	Podávanie krátkym okrajom	X	X	X	X	X
Obálka (Commercial č. 9) 98,4 x 225,4 mm (3,875 x 8,9 palca)	Podávanie krátkym okrajom	X	X	X	X	X
Obálka (Commercial č. 10) 104,8 x 241,3 mm (4,12 x 9,5 palca)	Podávanie krátkym okrajom	X	X	X	X	X

Veľkosť papiera	Orientácia	Posúvanie papiera s možnosťou skladania + dokončovač brožúr				
		Prehnutie do C	Prehnutie do Z	Prehnutie do Z, polovičný hárok	Viacnásobné prehnutie do V	Prehnutie do V
		Priehradka 3	Priehradka 3	Štandardná priehradka, priehradka 1, priehradka 3	Priehradka 2	Štandardná priehradka, priehradka 1, priehradka 2, priehradka 3
Obálka (Monarch 7-3/4) 98,4 x 190,5 mm (3,875 x 7,5 palca)	Podávanie krátkym okrajom	X	X	X	X	X
Obálka (DL) 110 x 220 mm (4,33 x 8,66 palca)	Podávanie krátkym okrajom	X	X	X	X	X
Obálka (ISO C4) 229 x 324 mm (9 × 12,8 palca)	Podávanie krátkym okrajom	X	X	X	X	X
Obálka (ISO C5) 162 x 229 mm (6,38 x 9 palca)	Podávanie krátkym okrajom	X	X	X	X	X

Podporované veľkosti papiera pri úlohách s ofsetovým stohovaním

Veľkosti papiera podporované ofsetovým stohovačom alebo zošívačkou

Veľkosť papiera	Orientácia	Ofsetový stohovač	Zošívačka
Karta 4 × 6	Podávanie krátkym okrajom	X	X
	Podávanie dlhým okrajom	X	X
A6 105 x 148 mm (4,13 x 5,83 palca)	Podávanie krátkym okrajom	X	X
	Podávanie dlhým okrajom	X	X
A5 148 x 210 mm (5,83 x 8,27 palca)	Podávanie krátkym okrajom	✓	✓
	Podávanie dlhým okrajom	✓	✓
A4 210 x 297 mm (8,27 x 11,7 palca)	Podávanie krátkym okrajom	✓	✓
	Podávanie dlhým okrajom	✓	✓
A3 297 x 420 mm (11,69 x 16,54 palca)	Podávanie krátkym okrajom	✓	✓
JIS B5 182 x 257 mm (7,17 x 10,1 palca)	Podávanie krátkym okrajom	✓	✓
	Podávanie dlhým okrajom	✓	✓
JIS B4 257 x 364 mm (10,12 x 14,33 palca)	Podávanie krátkym okrajom	✓	✓
Statement 139,7 x 215,9 mm (5,5 x 8,5 palca)	Podávanie krátkym okrajom	✓	X
	Podávanie dlhým okrajom	✓	X

Veľkosť papiera	Orientácia	Ofsetový stohovač	Zošívačka
Executive 184,2 x 266,7 mm (7,25 x 10,5 palca)	Podávanie krátkym okrajom	✓	✓
	Podávanie dlhým okrajom	✓	✓
Letter 215,9 x 279,4 mm (8,5 x 11 palca)	Podávanie krátkym okrajom	✓	✓
	Podávanie dlhým okrajom	✓	✓
Folio 215,9 x 330,2 mm (8,5 x 13 palca)	Podávanie krátkym okrajom	✓	✓
Oficio (Mexico) 215,9 x 340,4 mm (8,5 x 13,4 palca)	Podávanie krátkym okrajom	✓	✓
Legal 215,9 x 355,6 mm (8,5 x 14 palca)	Podávanie krátkym okrajom	✓	✓
Ledger 279,4 x 431,8 mm (11 × 17 palcov)	Podávanie krátkym okrajom	✓	✓
12 × 18 304,8 x 457,2 mm (12 x 18 palca)	Podávanie krátkym okrajom	X	X
SRA3 320,04 x 449,58 mm (12,6 x 17,7 palca)	Podávanie krátkym okrajom	X	X
Obálka (Choukei č. 3) 120 x 235 mm (4,75 × 9,25 palca)	Podávanie krátkym okrajom	✓	X
Hagaki 100 x 148 mm (3,94 x 5,83 palca)	Podávanie krátkym okrajom	✓	X

Veľkosť papiera	Orientácia	Ofsetový stohovač	Zošívačka
Obálka B5 176 x 250 mm (6,93 x 9,84 palca)	Podávanie krátkym okrajom	✓	X
Obálka (Commercial č. 9) 98,4 x 225,4 mm (3,875 x 8,9 palca)	Podávanie krátkym okrajom	✓	X
Obálka (Commercial č. 10) 104,8 x 241,3 mm (4,12 x 9,5 palca)	Podávanie krátkym okrajom	✓	X
Obálka (Monarch 7-3/4) 98,4 x 190,5 mm (3,875 x 7,5 palca)	Podávanie krátkym okrajom	✓	X
Obálka (DL) 110 x 220 mm (4,33 x 8,66 palca)	Podávanie krátkym okrajom	✓	X
Obálka (ISO C4) 229 x 324 mm (9 × 12,8 palca)	Podávanie krátkym okrajom	✓	X
Obálka (ISO C5) 162 x 229 mm (6,38 x 9 palca)	Podávanie krátkym okrajom	✓	X
Universal	–	✓[1]	✓[2]

[1] Podporuje veľkosti papiera v rozsahu od 95 x 148 mm (3,74 x 5,83 palca) do 304,8 x 600 mm (12 x 23,62 palca).

[2] Podporuje veľkosti papiera v rozsahu od 148 x 148 mm (5,83 x 5,83 palca) do 297 x 419,1 mm (11,69 x 16,5 palca).

Veľkosti papiera podporované dokončovačmi s jednotkou posúvania papiera

Veľkosť papiera	Orientácia	Posúvanie papiera + zošívačka, zošívačka s dierovačom	Posúvanie papiera + dokončovač brožúr
		Priehradka 1	
Karta 4 × 6	Podávanie krátkym okrajom	X	X
	Podávanie dlhým okrajom	X	X
A6 105 x 148 mm (4,13 x 5,83 palca)	Podávanie krátkym okrajom	X	X
	Podávanie dlhým okrajom	X	X
A5 148 x 210 mm (5,83 x 8,27 palca)	Podávanie krátkym okrajom	✓	✓
	Podávanie dlhým okrajom	✓	✓
A4 210 x 297 mm (8,27 x 11,7 palca)	Podávanie krátkym okrajom	✓	✓
	Podávanie dlhým okrajom	✓	✓
A3 297 x 420 mm (11,69 x 16,54 palca)	Podávanie krátkym okrajom	✓	✓
JIS B5 182 x 257 mm (7,17 x 10,1 palca)	Podávanie krátkym okrajom	✓	✓
	Podávanie dlhým okrajom	✓	✓
JIS B4 257 x 364 mm (10,12 x 14,33 palca)	Podávanie krátkym okrajom	✓	✓
Statement 139,7 x 215,9 mm (5,5 x 8,5 palca)	Podávanie krátkym okrajom	✓	✓
	Podávanie dlhým okrajom	✓	✓

Veľkosť papiera	Orientácia	Posúvanie papiera + zošívačka, zošívačka s dierovačom	Posúvanie papiera + dokončovač brožúr
		Priehradka 1	
Executive 184,2 x 266,7 mm (7,25 x 10,5 palca)	Podávanie krátkym okrajom	✓	✓
	Podávanie dlhým okrajom	✓	✓
Letter 215,9 x 279,4 mm (8,5 x 11 palca)	Podávanie krátkym okrajom	✓	✓
	Podávanie dlhým okrajom	✓	✓
Folio 215,9 x 330,2 mm (8,5 x 13 palca)	Podávanie krátkym okrajom	✓	✓
Oficio (Mexico) 215,9 x 340,4 mm (8,5 x 13,4 palca)	Podávanie krátkym okrajom	✓	✓
Legal 215,9 x 355,6 mm (8,5 x 14 palca)	Podávanie krátkym okrajom	✓	✓
Ledger 279,4 x 431,8 mm (11 × 17 palcov)	Podávanie krátkym okrajom	✓	✓
12 × 18 304,8 x 457,2 mm (12 x 18 palca)	Podávanie krátkym okrajom	✓	✓
SRA3 320,04 x 449,58 mm (12,6 x 17,7 palca)	Podávanie krátkym okrajom	X	X
Obálka (Choukei č. 3) 120 x 235 mm (4,75 × 9,25 palca)	Podávanie krátkym okrajom	X	X

Veľkosť papiera	Orientácia	Posúvanie papiera + zošívačka, zošívačka s dierovačom	Posúvanie papiera + dokončovač brožúr
		Priehradka 1	
Hagaki 100 x 148 mm (3,94 x 5,83 palca)	Podávanie krátkym okrajom	X	X
Obálka B5 176 x 250 mm (6,93 x 9,84 palca)	Podávanie krátkym okrajom	X	X
Obálka (Commercial č. 9) 98,4 x 225,4 mm (3,875 x 8,9 palca)	Podávanie krátkym okrajom	X	X
Obálka (Commercial č. 10) 104,8 x 241,3 mm (4,12 x 9,5 palca)	Podávanie krátkym okrajom	X	X
Obálka (Monarch 7-3/4) 98,4 x 190,5 mm (3,875 x 7,5 palca)	Podávanie krátkym okrajom	X	X
Obálka (DL) 110 x 220 mm (4,33 x 8,66 palca)	Podávanie krátkym okrajom	X	X
Obálka (ISO C4) 229 x 324 mm (9 × 12,8 palca)	Podávanie krátkym okrajom	X	X
Obálka (ISO C5) 162 x 229 mm (6,38 x 9 palca)	Podávanie krátkym okrajom	X	X
Universal	–	✓*	✓*

* Podporuje veľkosti papiera v rozsahu od 139,7 x 148 mm (5,5 x 5,83 palca) do 304,8 x 457,2 mm (12 x 18 palcov).

Veľkosti papiera podporované dokončovačmi s posúvaním papiera na skladanie

Veľkosť papiera	Orientácia	Posúvanie papiera s možnosťou skladania + zošívačka s dierovačom	Posúvanie papiera s možnosťou skladania + dokončovač brožúr
		Priehradka 1	
Karta 4 × 6	Podávanie krátkym okrajom	X	X
	Podávanie dlhým okrajom	X	X
A6 105 x 148 mm (4,13 x 5,83 palca)	Podávanie krátkym okrajom	X	X
	Podávanie dlhým okrajom	X	X
A5 148 x 210 mm (5,83 x 8,27 palca)	Podávanie krátkym okrajom	✓	✓
	Podávanie dlhým okrajom	✓	✓
A4 210 x 297 mm (8,27 x 11,7 palca)	Podávanie krátkym okrajom	✓	✓
	Podávanie dlhým okrajom	✓	✓
A3 297 x 420 mm (11,69 x 16,54 palca)	Podávanie krátkym okrajom	✓	✓
JIS B5 182 x 257 mm (7,17 x 10,1 palca)	Podávanie krátkym okrajom	✓	✓
	Podávanie dlhým okrajom	✓	✓
JIS B4 257 x 364 mm (10,12 x 14,33 palca)	Podávanie krátkym okrajom	✓	✓
Statement 139,7 x 215,9 mm (5,5 x 8,5 palca)	Podávanie krátkym okrajom	✓	✓
	Podávanie dlhým okrajom	✓	✓

Veľkosť papiera	Orientácia	Posúvanie papiera s možnosťou skladania + zošívačka s dierovačom	Posúvanie papiera s možnosťou skladania + dokončovač brožúr
		Priehradka 1	
Executive 184,2 x 266,7 mm (7,25 x 10,5 palca)	Podávanie krátkym okrajom	✓	✓
	Podávanie dlhým okrajom	✓	✓
Letter 215,9 x 279,4 mm (8,5 x 11 palca)	Podávanie krátkym okrajom	✓	✓
	Podávanie dlhým okrajom	✓	✓
Folio 215,9 x 330,2 mm (8,5 x 13 palca)	Podávanie krátkym okrajom	✓	✓
Oficio (Mexico) 215,9 x 340,4 mm (8,5 x 13,4 palca)	Podávanie krátkym okrajom	✓	✓
Legal 215,9 x 355,6 mm (8,5 x 14 palca)	Podávanie krátkym okrajom	✓	✓
Ledger 279,4 x 431,8 mm (11 × 17 palcov)	Podávanie krátkym okrajom	✓	✓
12 × 18 304,8 x 457,2 mm (12 x 18 palca)	Podávanie krátkym okrajom	✓	✓
SRA3 320,04 x 449,58 mm (12,6 x 17,7 palca)	Podávanie krátkym okrajom	X	X
Obálka (Choukei č. 3) 120 x 235 mm (4,75 × 9,25 palca)	Podávanie krátkym okrajom	X	X

Veľkosť papiera	Orientácia	Posúvanie papiera s možnosťou skladania + zošívačka s dierovačom	Posúvanie papiera s možnosťou skladania + dokončovač brožúr
		Priehradka 1	
Hagaki 100 x 148 mm (3,94 x 5,83 palca)	Podávanie krátkym okrajom	X	X
Obálka B5 176 x 250 mm (6,93 x 9,84 palca)	Podávanie krátkym okrajom	X	X
Obálka (Commercial č. 9) 98,4 x 225,4 mm (3,875 x 8,9 palca)	Podávanie krátkym okrajom	X	X
Obálka (Commercial č. 10) 104,8 x 241,3 mm (4,12 x 9,5 palca)	Podávanie krátkym okrajom	X	X
Obálka (Monarch 7-3/4) 98,4 x 190,5 mm (3,875 x 7,5 palca)	Podávanie krátkym okrajom	X	X
Obálka (DL) 110 x 220 mm (4,33 x 8,66 palca)	Podávanie krátkym okrajom	X	X
Obálka (ISO C4) 229 x 324 mm (9 × 12,8 palca)	Podávanie krátkym okrajom	X	X
Obálka (ISO C5) 162 x 229 mm (6,38 x 9 palca)	Podávanie krátkym okrajom	X	X
Universal	–	✓*	✓*

* Podporuje veľkosti papiera v rozsahu od 139,7 x 148 mm (5,5 x 5,83 palca) do 304,8 x 457,2 mm (12 x 18 palcov).

Podporované hmotnosti papiera

Štandardný alebo voliteľný zásobník na 550 hárkov, zásobník na 2× 550 hárkov, zásobník na 1 500 hárkov a dvojitý zásobník na 2 000 hárkov	Viacúčelový podávač	Obojstranná tlač
60 – 300 g/m^2 (16 – 80 lb, kancelársky papier)	60 – 300 g/m^2 (16 – 80 lb, kancelársky papier)	60 – 220 g/m^2 (16 – 59 lb, kancelársky papier)

Podporované typy papiera

Veľkosť papiera	Štandardný zásobník na 550 hárkov	Viacúčelový podávač	Obojstranná tlač
Obyčajný papier	✓	✓	✓
Kartón	✓	✓	✓
Priehľadné fólie	x	x	x
Recyklovaný papier	✓	✓	✓
Lesklý papier	✓	✓	✓
Ťažký lesklý papier	✓	✓	✓
Štítky	✓	✓	x
Vinylové štítky	✓	✓	x
Kancelársky papier	✓	✓	✓
Obálka	✓	✓	x
Pevná obálka	✓	✓	x
Hlavičkový papier	✓	✓	✓
Predtlačený papier	✓	✓	✓
Farebný papier	✓	✓	✓
Ľahký papier	✓	✓	✓
Ťažký papier	✓	✓	✓
Pevný bavlnený papier	✓	✓	✓

Veľkosť papiera	Štandardný zásobník na 550 hárkov	Viacúčelový podávač	Obojstranná tlač
Vlastný typ	✓	✓	✓

Veľkosť papiera	Voliteľný zásobník na 550 hárkov	zásobník na 2× 550 hárkov	dvojitý vstupný zásobník na 2 000 hárkov	zásobník na 1 500 hárkov
Obyčajný papier	✓	✓	✓	✓
Kartón	✓	✓	✓	✓
Priehľadné fólie	x	x	x	x
Recyklovaný papier	✓	✓	✓	✓
Lesklý papier	✓	✓	✓	✓
Ťažký lesklý papier	✓	✓	✓	✓
Štítky	✓	✓	x	x
Vinylové štítky	✓	✓	x	x
Kancelársky papier	✓	✓	✓	✓
Obálka	✓	✓	x	x
Pevná obálka	✓	✓	x	x
Hlavičkový papier	✓	✓	✓	✓
Predtlačený papier	✓	✓	✓	✓
Farebný papier	✓	✓	✓	✓
Ľahký papier	✓	✓	✓	✓
Ťažký papier	✓	✓	✓	✓
Pevný bavlnený papier	✓	✓	✓	✓
Vlastný typ	✓	✓	✓	✓

Veľkosť papiera	Posúvanie papiera + zošívačka, zošívačka s dierovačom			Posúvanie papiera + dokončovač brožúr			
	Štandardná priehradka (horná priehradka dokončovača)	Priehradka 1 (zošívačka, zošívačka s dierovačom, ofsetová priehradka)	Priehradka 2 (priehradka posúvania papiera)	Štandardná priehradka (horná priehradka dokončovača)	Priehradka 1 (zošívačka, zošívačka s dierovačom, ofsetová priehradka)	Priehradka 2 (priehradka dokončovača brožúr)	Priehradka 3 (priehradka posúvania papiera)
Obyčajný papier	✓	✓	✓	✓	✓	✓*	✓
Kartón	✓	✓	✓	✓	✓	x	✓
Recyklovaný papier	✓	✓	✓	✓	✓	✓*	✓
Lesklý papier	✓	✓	✓	✓	✓	✓*	✓
Ťažký lesklý papier	✓	✓	✓	✓	✓	x	✓
Štítky	✓	✓	✓	✓	✓	x	x
Vinylové štítky	✓	✓	✓	✓	✓	x	x
Kancelársky papier	✓	✓	✓	✓	✓	✓*	✓
Obálka	x	x	✓	x	x	x	✓
Pevná obálka	x	x	✓	x	x	x	✓
Hlavičkový papier	✓	✓	✓	✓	✓	✓*	✓
Predtlačený papier	✓	✓	✓	✓	✓	✓*	✓
Farebný papier	✓	✓	✓	✓	✓	✓*	✓
Ľahký papier	✓	✓	✓	✓	✓	✓*	✓
Ťažký papier	✓	✓	✓	✓	✓	x	x

Veľkosť papiera	Posúvanie papiera + zošívačka, zošívačka s dierovačom			Posúvanie papiera + dokončovač brožúr			
	Štandardná priehradka (horná priehradka dokončovača)	Priehradka 1 (zošívačka, zošívačka s dierovačom, ofsetová priehradka)	Priehradka 2 (priehradka posúvania papiera)	Štandardná priehradka (horná priehradka dokončovača)	Priehradka 1 (zošívačka, zošívačka s dierovačom, ofsetová priehradka)	Priehradka 2 (priehradka dokončovača brožúr)	Priehradka 3 (priehradka posúvania papiera)
Pevný bavlnený papier	✓	✓	✓	✓	✓	x	x
Vlastný typ	✓	✓	✓	✓	✓	✓*	✓

* Maximálna dĺžka papiera vo veľkosti Universal v prípade papiera na transparenty je 1 320,8 mm (52 palcov). Vložte iba jeden papier na transparenty naraz.

Veľkosť papiera	Posúvanie papiera s možnosťou skladania + zošívačka s dierovačom			Posúvanie papiera s možnosťou skladania + dokončovač brožúr			
	Štandardná priehradka (horná priehradka dokončovača)	Priehradka 1 (zošívačka, zošívačka s dierovačom, ofsetová priehradka)	Priehradka 2 (priehradka posúvania papiera)	Štandardná priehradka (horná priehradka dokončovača)	Priehradka 1 (zošívačka, zošívačka s dierovačom, ofsetová priehradka)	Priehradka 2 (priehradka dokončovača brožúr)	Priehradka 3 (priehradka posúvania papiera)
Obyčajný papier	✓	✓	✓	✓	✓	✓	✓
Kartón	✓	✓	✓	✓	✓	x	✓
Recyklovaný papier	✓	✓	✓	✓	✓	✓	✓
Lesklý papier	✓	✓	✓	✓	✓	✓	✓
Ťažký lesklý papier	✓	✓	✓	✓	✓	x	✓
Štítky	✓	✓	✓	✓	✓	x	✓
Vinylové štítky	✓	✓	✓	✓	✓	x	✓

Veľkosť papiera	Posúvanie papiera s možnosťou skladania + zošívačka s dierovačom			Posúvanie papiera s možnosťou skladania + dokončovač brožúr			
	Štandardná priehradka (horná priehradka dokončovača)	Priehradka 1 (zošívačka, zošívačka s dierovačom, ofsetová priehradka)	Priehradka 2 (priehradka posúvania papiera)	Štandardná priehradka (horná priehradka dokončovača)	Priehradka 1 (zošívačka, zošívačka s dierovačom, ofsetová priehradka)	Priehradka 2 (priehradka dokončovača brožúr)	Priehradka 3 (priehradka posúvania papiera)
Kancelársky papier	✓	✓	✓	✓	✓	✓	✓
Obálka	x	x	✓	x	x	x	✓
Pevná obálka	x	x	✓	x	x	x	✓
Hlavičkový papier	✓	✓	✓	✓	✓	x	✓
Predtlačený papier	✓	✓	✓	✓	✓	x	✓
Farebný papier	✓	✓	✓	✓	✓	✓	✓
Ľahký papier	✓	✓	✓	✓	✓	✓	✓
Ťažký papier	✓	✓	✓	✓	✓	x	x
Pevný bavlnený papier	✓	✓	✓	✓	✓	x	x
Vlastný typ	✓	✓	✓	✓	✓	✓*	✓

* Maximálna dĺžka papiera vo veľkosti Universal v prípade papiera na transparenty je 1 320,8 mm (52 palcov). Vložte iba jeden papier na transparenty naraz.

Veľkosť papiera	Len posúvanie papiera s možnosťou skladania	Ofsetový stohovač	Zošívačka
Obyčajný papier	✓	✓	✓
Kartón	✓	✓	✓

Veľkosť papiera	Len posúvanie papiera s možnosťou skladania	Ofsetový stohovač	Zošívačka
Recyklovaný papier	✓	✓	✓
Lesklý papier	✓	✓	✓
Ťažký lesklý papier	✓	✓	✓
Štítky	✓	✓	✓
Vinylové štítky	✓	✓	✓
Kancelársky papier	✓	✓	✓
Obálka	✓	✓	✓
Pevná obálka	✓	✓	✓
Hlavičkový papier	✓	✓	✓
Predtlačený papier	✓	✓	✓
Farebný papier	✓	✓	✓
Ľahký papier	✓	✓	✓
Ťažký papier	✓	✓	✓
Pevný bavlnený papier	✓	✓	✓
Vlastný typ	✓	✓	✓

Veľkosť papiera	Horná priehradka dokončovača (štandardná priehradka)				priehradka dokončovača brožúr (priehradka 1)			
	Posun	Dierovanie	Zošitie	Prehnutie	Posun	Dierovanie	Zošitie	Prehnutie
Obyčajný papier	x	✓	x	✓	✓	✓	✓	✓
Kartón	x	x	x	x	✓	x	x	x
Priehľadné fólie	x	x	x	x	x	x	x	x
Recyklovaný papier	x	✓	x	✓	✓	✓	✓	✓

Veľkosť papiera	Horná priehradka dokončovača (štandardná priehradka)				priehradka dokončovača brožúr (priehradka 1)			
	Posun	Dierovanie	Zošitie	Prehnutie	Posun	Dierovanie	Zošitie	Prehnutie
Lesklý papier	x	✓	x	✓	✓	✓	✓	✓
Ťažký lesklý papier	x	x	x	x	✓	x	x	x
Štítky	x	x	x	x	✓	x	x	x
Vinylové štítky	x	x	x	x	✓	x	x	x
Kancelársky papier	x	✓	x	✓	✓	✓	✓	✓
Hlavičkový papier	x	✓	x	✓	✓	✓	✓	✓
Predtlačený papier	x	✓	x	✓	✓	✓	✓	✓
Farebný papier	x	✓	x	✓	✓	✓	✓	✓
Ľahký papier	x	✓	x	✓	✓	✓	✓	✓
Ťažký papier	x	x	x	x	✓	x	x	x
Pevný bavlnený papier	x	✓	x	x	✓	✓	x	x
Vlastný typ	x	✓	x	✓	✓	✓	✓	✓

Ďalšie funkcie tlačiarne a podpora

Podporované aplikácie

- Prispôsobenie displeja

Podporované jednotky flash a typy súborov

Jednotky flash

- Jednotky flash, ktoré podporujú rozhranie USB 2.0 alebo nižšie.
- Jednotky flash, ktoré podporujú systém New Technology File System (NTFS) alebo systém súborov File Allocation Table (FAT32).

Typy súborov

Dokumenty	Obrázky
• PDF (verzia 1.7 alebo staršia verzia) • Formáty súborov Microsoft (DOC, DOCX, XLS, XLSX, PPT, PPTX)	• JPEG alebo JPG • TIFF alebo TIF • GIF • BMP • PNG • PCX • DCX

Dostupné interné voliteľné prvky

- Disk s inteligentným ukladaním (ISD)
    - Písma
        - Zjednodušená čínština
        - Tradičná čínština
        - Japončina
        - Kórejčina
        - Arabčina
    - Veľkokapacitné ukladanie
- Pevný disk
- Licencované funkcie
    - IPDS
    - Čiarový kód
- Port interných riešení (ISP) Lexmark™
    - Sériová karta RS-232C

- MarkNet™ N8230 Fiber Ethernet 100BASE-FX(LC), 1000BASE-SX(LC)

Note: Na aktiváciu funkcie Forms Merge a niektorých funkcií IPDS je potrebný disk ISD alebo pevný disk.

Príprava na používanie, inštalácia a konfigurácia

Výber miesta pre tlačiareň

- Ponechajte dostatok miesta na otvorenie zásobníkov, krytov a dvierok a na inštaláciu voliteľného hardvéru.
- Tlačiareň umiestnite blízko elektrickej zásuvky.

POZOR – RIZIKO PORANENIA
Riziku požiaru alebo zásahu elektrickým prúdom sa vyhnete tak, že zapojíte napájací kábel do riadne označenej a správne uzemnenej elektrickej zásuvky, ktorá sa nachádza blízko produktu a je ľahko dostupná.

POZOR – NEBEZPEČENSTVO ZÁSAHU ELEKTRICKÝM PRÚDOM
Produkt neumiestňujte blízko vody ani vlhkých oblastí, aby ste predišli riziku zasiahnutia elektrickým prúdom.

- Uistite sa, že prúdenie vzduchu v miestnosti zodpovedá poslednej úprave normy ASHRAE 62 alebo norme technickej komisie CEN 156.
- Zabezpečte rovný, pevný a stabilný povrch.
- Tlačiareň by mala byť:
  - čistá, suchá a bez prachu,
  - mimo oblasti s voľnými spinkami a sponkami na papier,
  - mimo priameho prúdenia vzduchu klimatizácie, ohrievačov alebo ventilátorov,
  - mimo priameho slnečného svetla a priveľkej vlhkosti.
- Dodržujte odporúčané teploty a zabráňte veľkým zmenám:

Teplota okolia	10 až 32,2 °C (50 až 90 °F)
Teplota skladovania	15,6 až 32,2 °C (60 až 90 °F)

- Okolo tlačiarne ponechajte nasledujúci odporúčaný priestor, aby vzduch mohol správne prúdiť:

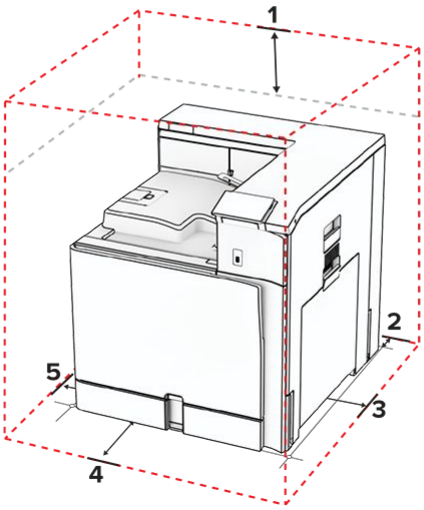

1	Horná strana	305 mm (12 palcov)
2	Zadná strana	203 mm (8 palcov)
3	Pravá strana	574 mm (22,6 palca)
4	Predná strana	338 mm (13,3 palca)
5	Ľavá strana	152 mm (6 palcov)

Porty tlačiarne

POZOR – NEBEZPEČENSTVO ZÁSAHU ELEKTRICKÝM PRÚDOM
Toto zariadenie nenastavujte ani nevytvárajte žiadne elektrické či káblové pripojenie (napríklad sieťové napájanie, funkcia faxu alebo telefón) počas búrky, aby ste sa vyhli riziku zasiahnutia elektrickým prúdom.

POZOR – RIZIKO PORANENIA
Riziku požiaru alebo zásahu elektrickým prúdom sa vyhnete tak, že zapojíte napájací kábel do riadne označenej a správne uzemnenej elektrickej zásuvky, ktorá sa nachádza blízko produktu a je ľahko dostupná.

POZOR – RIZIKO PORANENIA
Riziku požiaru a zásahu elektrickým prúdom sa vyhnete tak, že budete používať len napájací kábel dodaný s týmto produktom alebo náhradu schválenú výrobcom.

Výstraha – Riziko poranenia
Ak chcete predísť strate údajov alebo zlyhaniu tlačiarne, nedotýkajte sa počas prebiehajúcej tlače kábla USB, žiadneho adaptéra bezdrôtovej siete ani tlačiarne v zobrazenej oblasti.

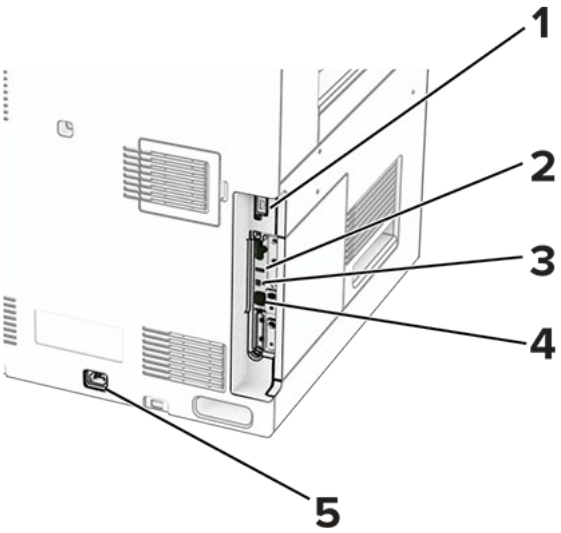

	Port tlačiarne	Funkcia
1	Port na pripojenie dokončovača alebo doplnku	Pripojte tlačiareň k dokončovaču alebo doplnku.
2	Port USB	Pripojte klávesnicu alebo iný kompatibilný voliteľný prvok.
3	Port tlačiarne USB	Pripojenie tlačiarne k počítaču.
4	Ethernetový port	Pripojenie tlačiarne k sieti.
5	Zásuvka na napájací kábel	Pripojenie tlačiarne k správne uzemnenej elektrickej zásuvke.

Konfigurácia aplikácií a riešení

Používanie funkcie Prispôsobenie displeja

Note: Skontrolujte, či sú v rámci servera Embedded Web Server zapnuté nastavenia **Šetrič obrazovky**, **Prezentácia** a **Tapeta**. Prejdite na položky **Aplikácie > Prispôsobenie displeja > Konfigurovať**.

Správa obrázkov šetriča obrazovky a prezentácie

1. V časti **Šetrič obrazovky** a **Obrázky prezentácie** pridajte, upravte alebo odstráňte obrázok.

   Poznámky
   - Môžete pridať až 10 obrázkov.
   - Ak je táto funkcia aktivovaná, ikony stavu sa zobrazia na šetriči obrazovky len v prípade chýb, upozornení alebo oznámení z cloudu.

2. Použite zmeny.

Zmena obrázka tapety

1. Na ovládacom paneli vyberte položku **Zmeniť tapetu**.
2. Zvoľte obrázok, ktorý chcete použiť.
3. Použite zmeny.

Spustenie prezentácie z jednotky flash

1. Vložte jednotku flash do predného portu USB.
2. Na ovládacom paneli vyberte položku **Prezentácia**.

Note: Po spustení prezentácie môžete odpojiť jednotku flash, ale obrázky sa neuložia do tlačiarne. Ak sa prezentácia zastaví, na zobrazenie obrázkov znova vložte jednotku flash.

Konfigurácia záložiek

Vytváranie záložiek

1. Otvorte webový prehliadač a do poľa adresy zadajte IP adresu tlačiarne.

   Poznámky
   - Pozrite si adresu IP tlačiarne na domovskej obrazovke tlačiarne. Adresa IP sa zobrazuje ako štyri skupiny čísel, ktoré sú oddelené bodkami, napríklad 123.123.123.123.
   - Ak používate server proxy, dočasne ho vypnite, aby sa webová stránka správne načítala.

2. Kliknite na položku **Záložky > Pridať záložku** a potom zadajte názov záložky.
3. Vyberte typ protokolu **adresy** a potom vykonajte jeden z týchto krokov:

   - Pre HTTP a HTTPS: zadajte prepojenie URL, pre ktoré chcete vytvoriť záložku.
   - Pre HTTPS: dbajte na to, aby ste namiesto IP adresy použili názov hostiteľa. Zadajte napríklad myWebsite.com/sample.pdf, nie 123.123.123.123/sample.pdf. Skontrolujte tiež, že názov hostiteľa sa zhoduje s hodnotou bežného názvu (CN) v serverovom certifikáte. Ďalšie informácie o tom, ako zistiť hodnotu CN v serverom certifikáte, nájdete v pomocníkovi webového prehľadávača.

- Pre FTP: zadajte adresu FTP. Napríklad myServer/myDirectory. Zadajte číslo portu FTP. Predvoleným portom na odosielanie príkazov je port 21.
- V prípade protokolu SMB zadajte adresu sieťového priečinka. Napríklad myServer/myShare/myFile.pdf. Zadajte názov sieťovej domény.
- V prípade potreby vyberte typ **overenia** pre FTP a SMB.

Ak chcete obmedziť prístup k záložke, zadajte PIN.

> **Note:** Aplikácia podporuje nasledujúce typy súborov: PDF, JPEG A TIFF. Ostatné typy súborov, napr. DOCX a XLXS, podporujú len niektoré modely tlačiarne.

4. Kliknite na tlačidlo **Uložiť**.

Vytváranie priečinkov

1. Otvorte webový prehliadač a do poľa adresy zadajte IP adresu tlačiarne.

> **Poznámky**
> - Pozrite si adresu IP tlačiarne na domovskej obrazovke tlačiarne. Adresa IP sa zobrazuje ako štyri skupiny čísel, ktoré sú oddelené bodkami, napríklad 123.123.123.123.
> - Ak používate server proxy, dočasne ho vypnite, aby sa webová stránka správne načítala.

2. Kliknite na položku **Záložky > Pridať priečinok** a potom zadajte názov priečinka.

> **Note:** Ak chcete obmedziť prístup k priečinku, zadajte PIN.

3. Kliknite na tlačidlo **Uložiť**.

Konfigurácia adresára

Pridávanie kontaktov

1. Otvorte webový prehliadač a do poľa adresy zadajte IP adresu tlačiarne.

> **Poznámky**
> - Pozrite si adresu IP tlačiarne na domovskej obrazovke tlačiarne. Adresa IP sa zobrazuje ako štyri skupiny čísel, ktoré sú oddelené bodkami, napríklad 123.123.123.123.
> - Ak používate server proxy, dočasne ho vypnite, aby sa webová stránka správne načítala.

2. Kliknite na položku **Adresár** a potom kliknite na položku **Pridať kontakt**.
3. V prípade potreby špecifikujte spôsob prihlasovania, čím umožníte prístup aplikácii.
4. Kliknite na tlačidlo **Uložiť**.

Pridávanie skupín

1. Otvorte webový prehliadač a do poľa adresy zadajte IP adresu tlačiarne.

   Poznámky
   - Pozrite si adresu IP tlačiarne na domovskej obrazovke tlačiarne. Adresa IP sa zobrazuje ako štyri skupiny čísel, ktoré sú oddelené bodkami, napríklad 123.123.123.123.
   - Ak používate server proxy, dočasne ho vypnite, aby sa webová stránka správne načítala.

2. Kliknite na položku **Adresár** a potom kliknite na položku **Pridať kontakt**.

   Note: Do skupiny môžete pridať jeden alebo viac kontaktov.

3. Kliknite na tlačidlo **Uložiť**.

Nastavenie a používanie funkcií zjednodušenia ovládania

Aktivácia hlasových pokynov

na domovskej obrazovke,

1. Jedným pohybom pomaly posuňte jeden prst po displeji doľava a potom nahor, až kým sa neprehrá hlasová správa.
2. Dvoma prstami vyberte položku **OK**.

   Note: Ak toto gesto nefunguje, vyviňte väčší tlak.

Pomocou klávesnice

1. Stlačte a podržte stlačený kláves **5**, kým sa neprehrá hlasová správa.
2. Stlačte kláves **Tab**, aby sa kurzor presunul na tlačidlo OK, a potom stlačte **Enter**.

Poznámky

- Keď sú hlasové pokyny aktivované, vždy použite dva prsty na výber ktorejkoľvek položky na displeji.
- Hlasové pokyny majú obmedzenú jazykovú podporu.

deaktivácia hlasových pokynov

1. Jedným pohybom pomaly posuňte jeden prst po displeji doľava a potom nahor, až kým sa neprehrá hlasová správa.
2. Pomocou dvoch prstov vykonajte jeden z týchto krokov:
   - Vyberte položku **Hlasové pokyny** a potom vyberte možnosť **OK.**
   - Vyberte položku **Zrušiť**.

   > **Note:** Ak toto gesto nefunguje, vyviňte väčší tlak.

Stlačením vypínača alebo prepnutím tlačiarne do režimu spánku či dlhodobého spánku deaktivujete aj hlasové pokyny.

Navigácia na obrazovke pomocou gest

> **Poznámky**
>
> - Väčšina gest sa používa, len keď sú aktivované hlasové pokyny.
> - Pomocou fyzickej klávesnice môžete zadávať znaky a upraviť niektoré nastavenia.

Gesto	Funkcia
Potiahnite prstom doľava a potom nahor 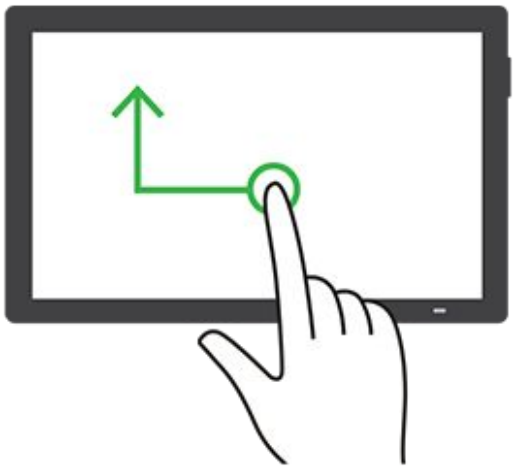	Spustite alebo ukončite **režim zjednodušenia ovládania**. **Note:** Toto gesto je použiteľné aj v prípade, že je tlačiareň v normálnom režime.

Gesto	Funkcia
Dvakrát ťuknite jedným prstom	Výber možnosti alebo položky na obrazovke.
Dvakrát-ťuknite na domovskú ikonu dvoma prstami 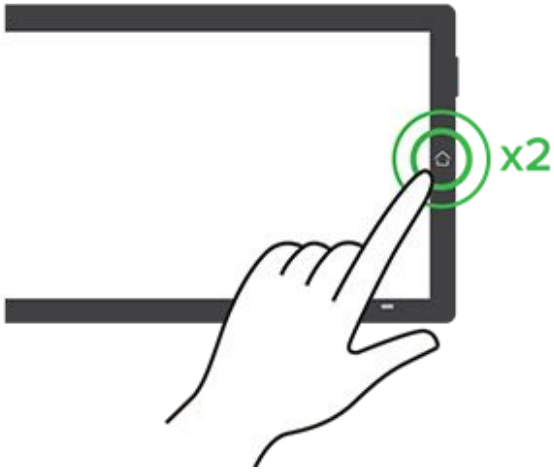	Deaktivujte **režim zjednodušenia ovládania**.
Trikrát ťuknite jedným prstom	Priblíženie alebo oddialenie textu alebo obrázkov. **Note:** Ak chcete použiť funkciu priblíženia, aktivujte **režim zväčšenia**.

Gesto	Funkcia
Potiahnite prstom doprava alebo nadol 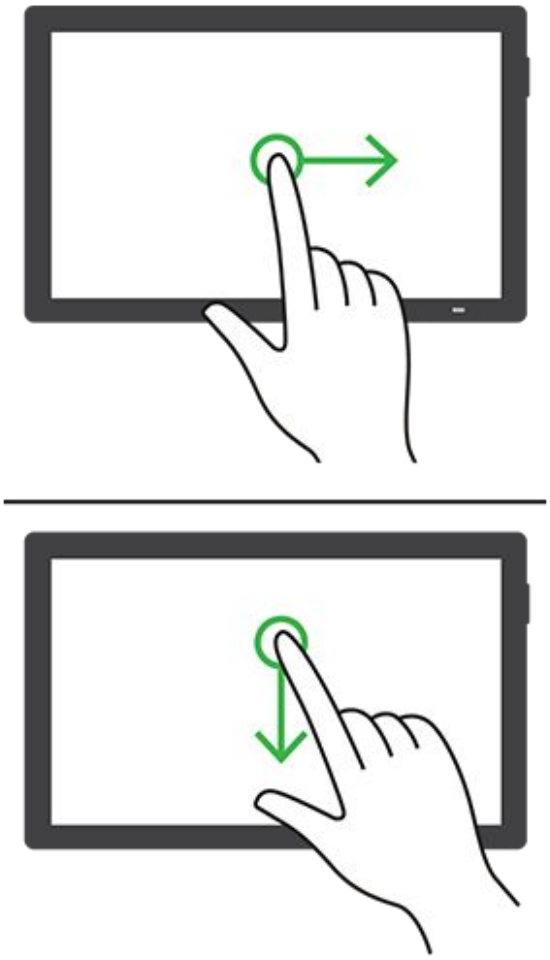	Posun na ďalšiu položku na obrazovke.

Gesto	Funkcia
Potiahnite prstom doľava alebo nahor 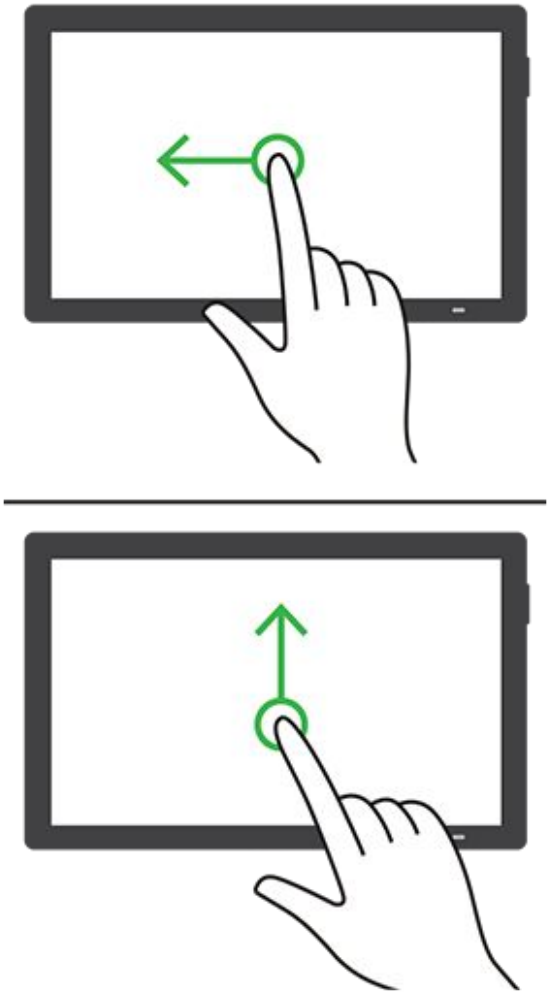	Posun na predchádzajúcu položku na obrazovke.
Potiahnite prstom nahor a potom nadol 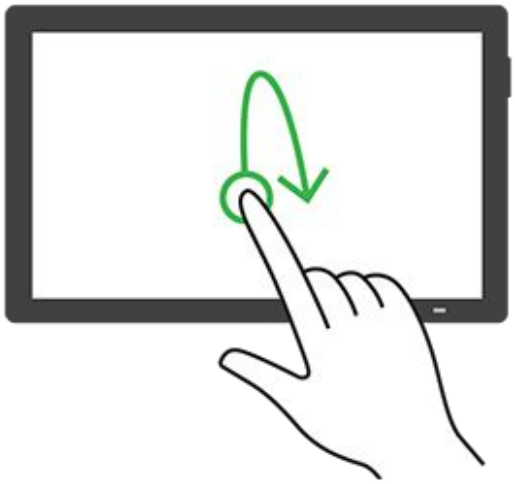	Posun na prvú položku na obrazovke.

Gesto	Funkcia
Posunutie 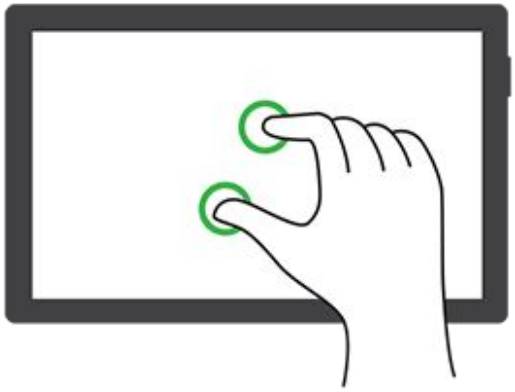	Získanie prístupu k častiam približovaného obrázka, ktoré sú za hranicou obrazovky. **Poznámky** • Pomocou dvoch prstov potiahnite zväčšený obrázok. • Ak chcete použiť gesto posúvania, aktivujte **režim zväčšenia**.
Potiahnite prstom nahor a potom doprava 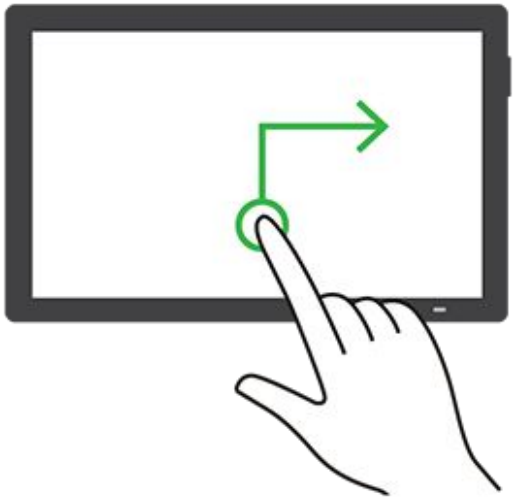	Zvýšenie hlasitosti. **Note:** Toto gesto je použiteľné aj v prípade, že je tlačiareň v normálnom režime.
Potiahnite prstom nadol a potom doprava 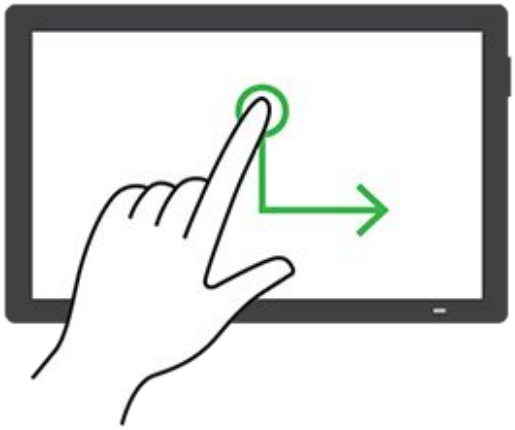	Zníženie hlasitosti. **Note:** Toto gesto je použiteľné aj v prípade, že je tlačiareň v normálnom režime.

Gesto	Funkcia
Potiahnite prstom nahor a potom doľava 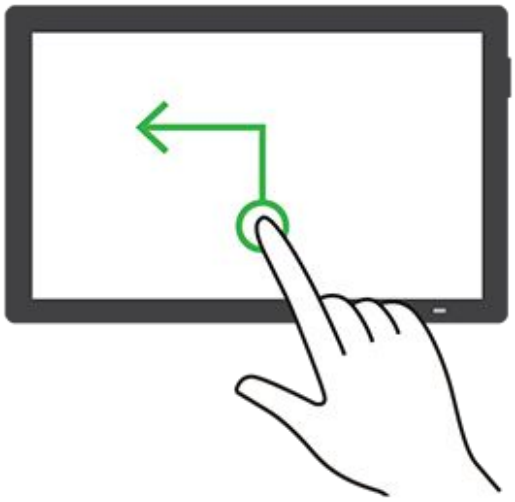	Ukončenie aplikácie a návrat na domovskú obrazovku.
Potiahnite prstom nadol a potom doľava 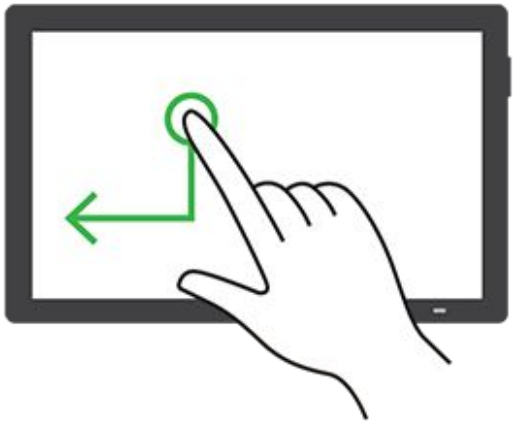	Návrat na predchádzajúce nastavenie.

Používanie klávesnice na obrazovke

Keď sa zobrazí klávesnica na obrazovke, vyskúšajte jedno alebo viaceré z nasledujúcich riešení:

- Dotknite sa klávesu, aby ste oznámili a napísali znak do poľa.
- Potiahnutím prsta po rôznych znakoch oznamujete a píšte znaky do poľa.
- Dotknite sa dvoma prstami textového poľa, aby ste oznámili znaky v poli.
- Dotykom klávesu **Backspace** môžete znaky vymazať.

Zapnutie režimu zväčšenia

1. Jedným pohybom pomaly posuňte jeden prst po displeji doľava a potom nahor, až kým sa neprehrá hlasová správa.

> **Note:** V prípade modelov tlačiarní bez zabudovaných reproduktorov si môžete správu vypočuť pomocou slúchadiel.

2. Pomocou dvoch prstov vykonajte nasledujúce kroky:

> **Note:** Ak toto gesto nefunguje, vyviňte väčší tlak.

   a. Dotknite sa **Režimu zväčšenia**.
   b. Dotknite sa položky **OK**.

> **Note:** Ak toto gesto nefunguje, vyviňte väčší tlak.

Ďalšie informácie o používaní zväčšenej obrazovky nájdete v časti Navigácia na obrazovke pomocou gest on page 104.

Úprava rýchlosti reči hlasových pokynov

1. Na ovládacom paneli prejdite na **Nastavenia › Zariadenie › Zjednodušenie ovládania › Frekvencia reči**.
2. Vyberte rýchlosť reči

Úprava predvolenej hlasitosti slúchadiel

1. Na ovládacom paneli prejdite na **Nastavenia › Zariadenie › Zjednodušenie ovládania**.
2. Nastavenie hlasitosti slúchadiel.

> **Note:** Hlasitosť sa obnoví na predvolenú hodnotu po tom, ako používateľ ukončí režim Zjednodušenie ovládania alebo po prebudení tlačiarne z režimu **Spánok** alebo **Hibernácia**.

Nastavenie predvolenej hlasitosti vnútorného reproduktora

1. Na ovládacom paneli posunutím prsta doprava prejdite do riadiaceho centra.
2. Nastavte hlasitosť.

Poznámky

- Ak je zapnutý **tichý režim**, zvukové upozornenia sú vypnuté. Toto nastavenie tiež spomaľuje výkon tlačiarne.
- Hlasitosť sa obnoví na predvolenú hodnotu po tom, ako používateľ ukončí režim Zjednodušenie ovládania alebo po prebudení tlačiarne z režimu **Spánok** alebo **Hibernácia**.

Zapnutie čítania hesiel alebo osobných identifikačných čísel

1. Na ovládacom paneli prejdite na **Nastavenia › Zariadenie › Zjednodušenie ovládania › Prečítať heslá/kódy PIN**.
2. Zapnite nastavenie.

Vkladanie papiera a špeciálnych médií

Nastavenie veľkosti a typu papiera

1. Na ovládacom paneli prejdite na **Nastavenia › Papier › Konfigurácia zásobníkov › Veľkosť/typ papiera**.
2. Vyberte zdroj papiera.
3. Nastavte veľkosť a typ papiera.

Konfigurácia univerzálnych nastavení papiera

Ponuka **Univerzálne nastavenie** umožňuje nastaviť šírku a výšku veľkosti papiera, ktorá nie je v tlačiarni predvolená.

1. Na ovládacom paneli prejdite na **Nastavenia › Papier › Konfigurácia médií › Univerzálne nastavenie**.
2. Vyberte položku **Všetky vstupné zásobníky** a potom nakonfigurujte nastavenia veľkosti papiera, ktorú chcete prispôsobiť.

Vkladanie do zásobníka na 550 hárkov

POZOR – NEBEZPEČENSTVO PREVRÁTENIA
Ak chcete znížiť riziko nestability zariadenia, do každého zásobníka vkladajte papier samostatne. Všetky ostatné zásobníky nechajte zatvorené dovtedy, kým ich nepotrebujete.

1. Otvorte zásobník.

> **Note:** Zásobníky neotvárajte, keď tlačiareň pracuje, aby ste sa vyhli zaseknutiam.

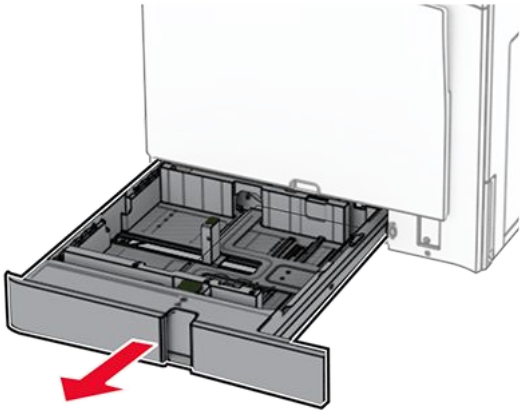

2. Nastavte vodiace lišty tak, aby zodpovedali veľkosti vkladaného papiera.

> **Poznámky**
> - Vodiace lišty umiestňujte podľa indikátorov naspodku zásobníka.
> - Dierovaný papier je podporovaný iba v štandardnom zásobníku na 550 hárkov.
> - Papier veľkosti A3 je podporovaný iba vo voliteľnom zásobníku na 550 hárkov.

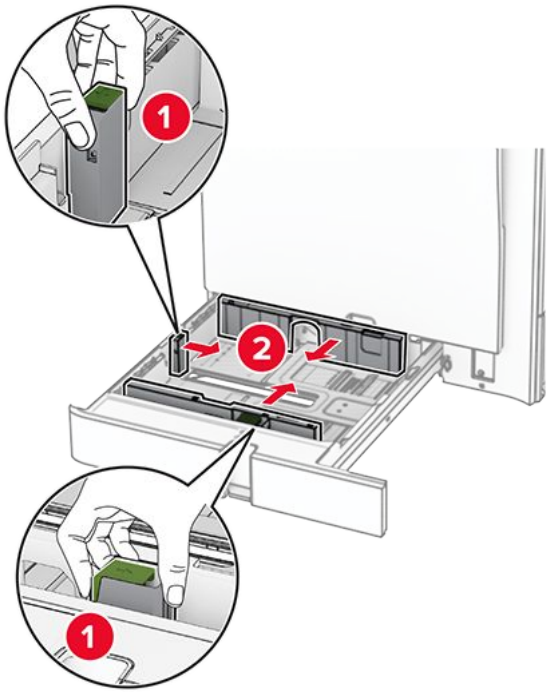

3. Pred vložením papier ohnite, rozdeľte a zarovnajte jeho okraje.

4. Stoh papiera vložte tak, aby strana, na ktorú sa tlačí, smerovala nahor.

Poznámky

- Papier do zásobníka nezasúvajte.
- Uistite sa, že výška stohu nepresahuje čiaru maximálneho množstva. Preplnenie môže spôsobiť zaseknutie papiera.

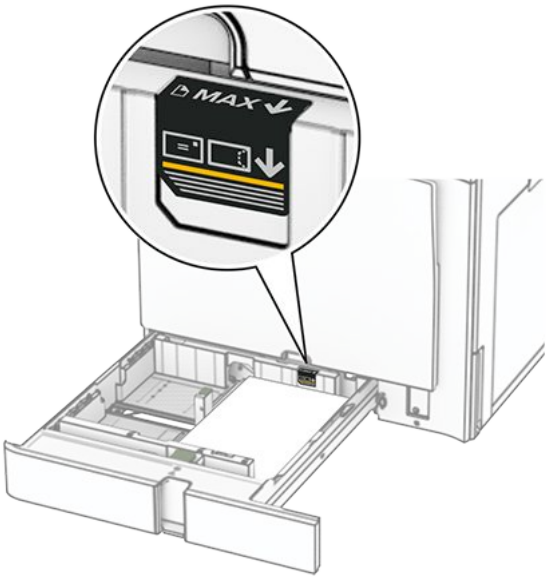

5. Vložte zásobník.

   V prípade potreby nastavte veľkosť a typ papiera tak, aby zodpovedali papieru vloženému v zásobníku.

Note: Keď je nainštalovaný dokončovač, stránky sa pri tlači otočia o 180°.

Ak vkladáte hlavičkový papier, vykonajte niektorý z týchto krokov:

Bez voliteľného dokončovača	S voliteľným dokončovačom
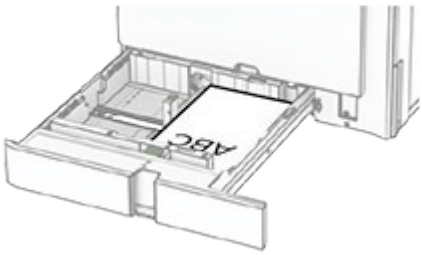 Jednostranná tlač, orientácia na výšku	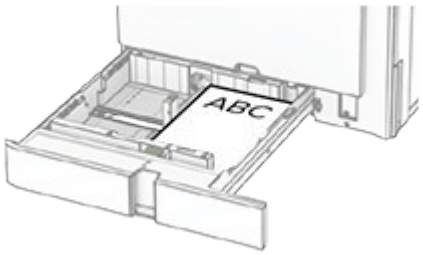 Jednostranná tlač, orientácia na výšku
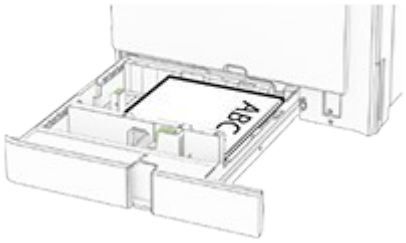 Jednostranná tlač, orientácia na šírku	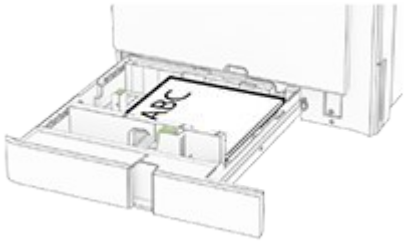 Jednostranná tlač, orientácia na šírku
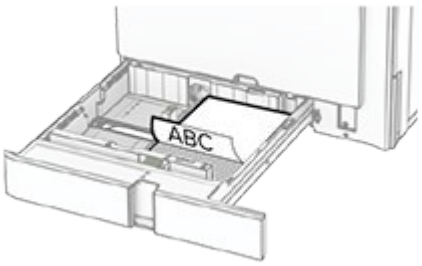 Obojstranná tlač, orientácia na výšku	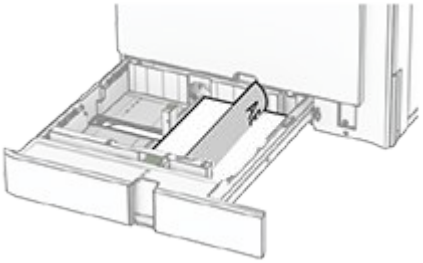 Obojstranná tlač, orientácia na výšku
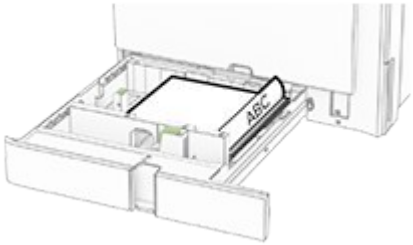 Obojstranná tlač, orientácia na šírku	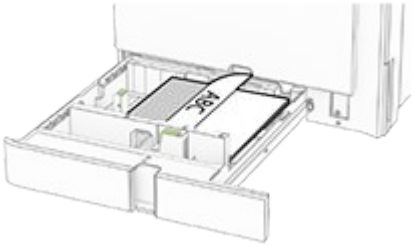 Obojstranná tlač, orientácia na šírku

Ak vkladáte vopred predierovaný papier, vykonajte niektorý z týchto krokov:

Bez voliteľného dokončovača	S voliteľným dokončovačom
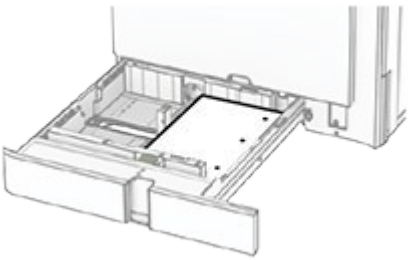 Jednostranná tlač, orientácia na výšku	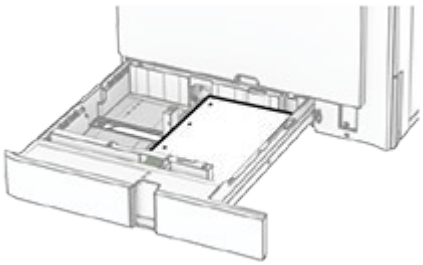 Jednostranná tlač, orientácia na výšku

Bez voliteľného dokončovača	S voliteľným dokončovačom
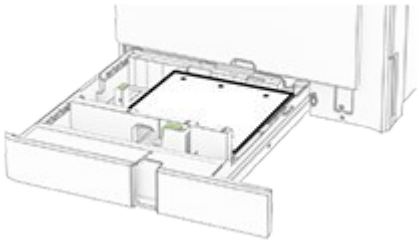 Jednostranná tlač, orientácia na šírku	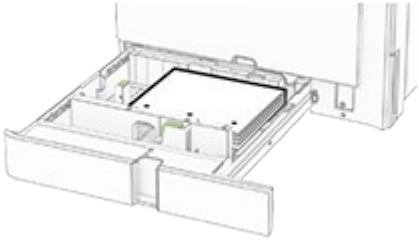 Jednostranná tlač, orientácia na šírku
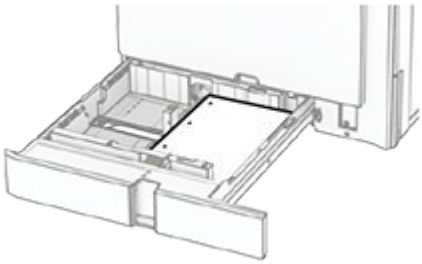 Obojstranná tlač, orientácia na výšku	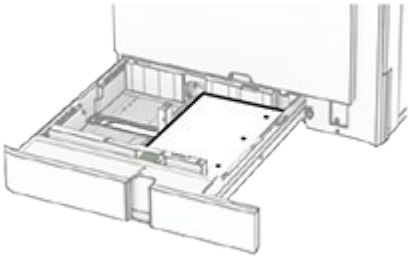 Obojstranná tlač, orientácia na výšku
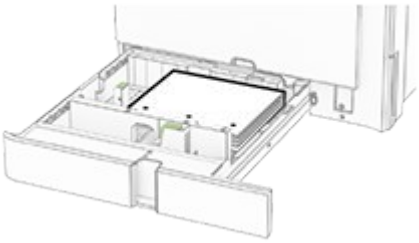 Obojstranná tlač, orientácia na šírku	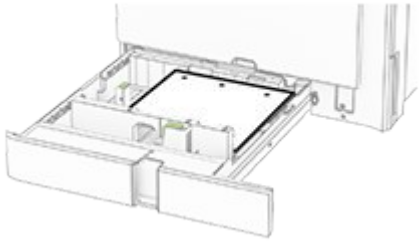 Obojstranná tlač, orientácia na šírku

Vkladanie do dvojitého vstupného zásobníka na 2 000 hárkov

POZOR – NEBEZPEČENSTVO PREVRÁTENIA
Ak chcete znížiť riziko nestability zariadenia, do každého zásobníka vkladajte papier samostatne. Všetky ostatné zásobníky nechajte zatvorené dovtedy, kým ich nepotrebujete.

1. Otvorte zásobník.

   Note: Zásobníky nevyťahujte, keď tlačiareň pracuje, aby ste sa vyhli zaseknutiam.

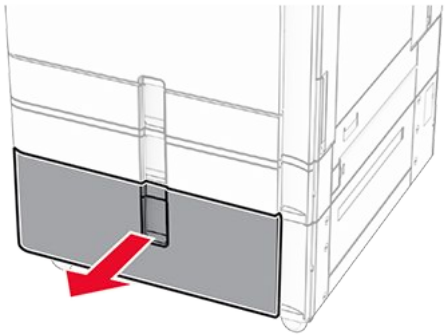

2. Pred vložením papier ohnite, rozdeľte a zarovnajte jeho okraje.

3. Stoh papiera založte do pravého zasúvacieho zásobníka tak, aby strana hárkov určená na tlač smerovala nahor.

Poznámky

- Papier do zásobníka nezasúvajte.
- Uistite sa, že výška stohu nepresahuje čiaru maximálneho množstva. Preplnenie môže spôsobiť zaseknutie papiera.

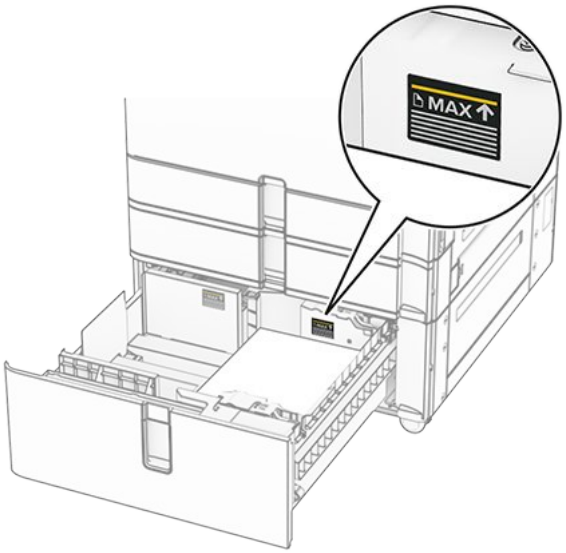

4. Do tlačiarne vložte pravý zasúvací zásobník.
5. Stoh papiera založte do ľavého zasúvacieho zásobníka tak, aby strana hárkov určená na tlač smerovala nahor.

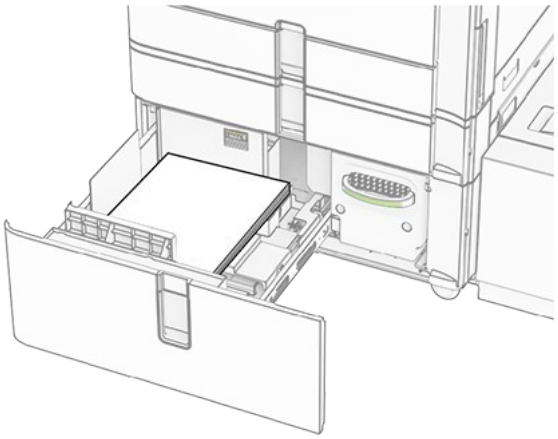

6. Vložte zásobník.

   V prípade potreby nastavte veľkosť a typ papiera tak, aby zodpovedali papieru vloženému v zásobníku.

Note: Keď je nainštalovaný dokončovač, stránky sa pri tlači otočia o 180°.

V prípade jednostrannej tlače vložte hlavičkový papier lícovou stranou nahor tak, aby hlavička smerovala k prednej časti zásobníka.

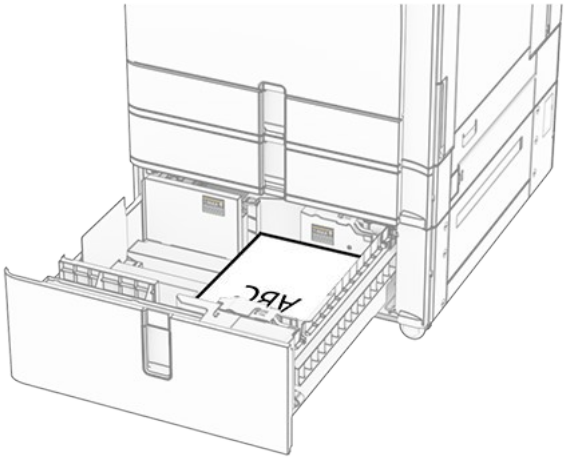

V prípade obojstrannej tlače vložte hlavičkový papier lícovou stranou nadol tak, aby hlavička smerovala k prednej časti zásobníka.

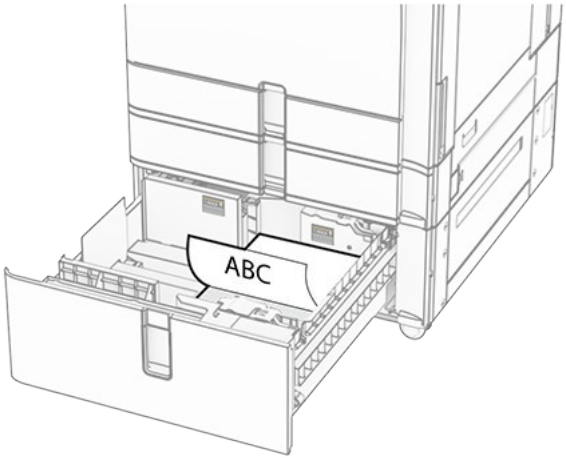

Vkladanie do zásobníka na 1500 hárkov

POZOR – NEBEZPEČENSTVO PREVRÁTENIA
Ak chcete znížiť riziko nestability zariadenia, do každého zásobníka vkladajte papier samostatne. Všetky ostatné zásobníky nechajte zatvorené dovtedy, kým ich nepotrebujete.

1. Otvorte dvierka K.

   Note: Zásobníky neotvárajte, keď tlačiareň pracuje, aby ste sa vyhli zaseknutiam.

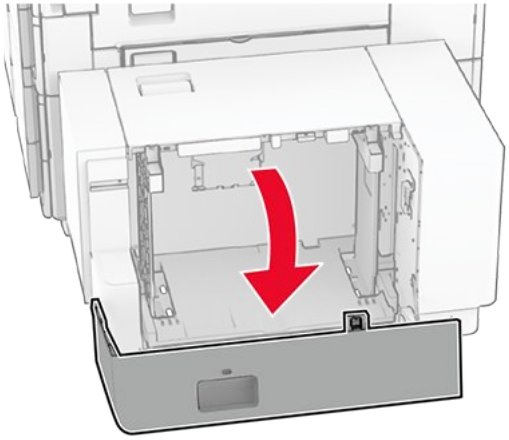

2. Pred vložením papier ohnite, rozdeľte a zarovnajte jeho okraje.

3. Stoh papiera vložte tak, aby strana, na ktorú sa tlačí, smerovala nadol.

Poznámky

- Papier do zásobníka nezasúvajte.
- Uistite sa, že výška stohu nepresahuje čiaru maximálneho množstva. Preplnenie môže spôsobiť zaseknutie papiera.

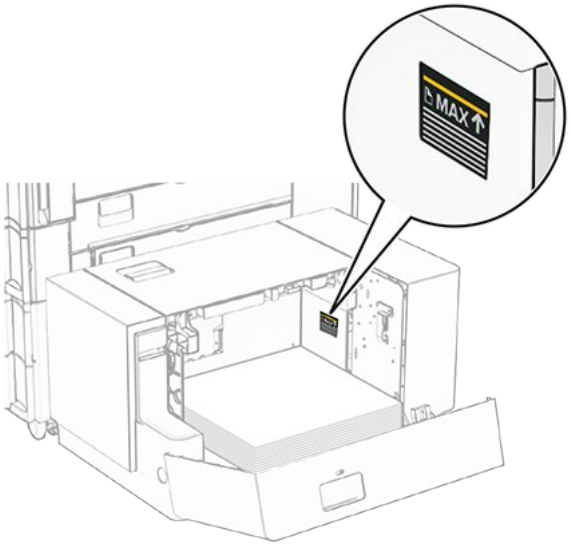

4. Zatvorte dvierka K.

   V prípade potreby nastavte veľkosť a typ papiera tak, aby zodpovedali papieru vloženému v zásobníku.

V prípade jednostrannej tlače vkladajte hlavičkový papier lícom dolu a záhlavím smerujúcim k zadnej strane tlačiarne.

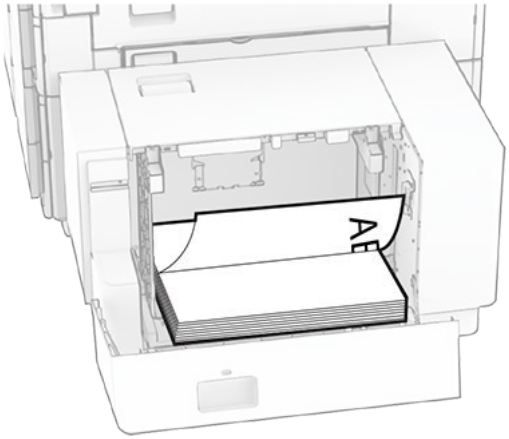

V prípade obojstrannej tlače vkladajte hlavičkový papier lícom nahor a záhlavím smerujúcim k zadnej strane tlačiarne.

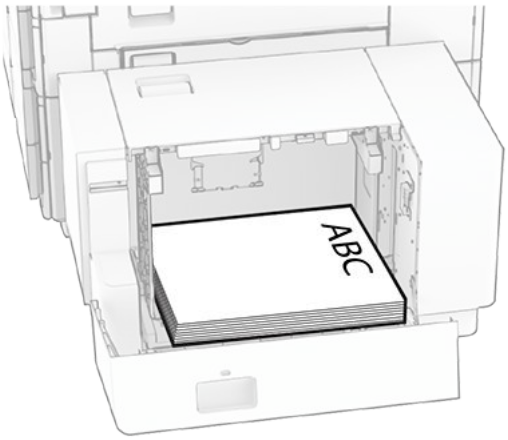

Pri vkladaní papiera iného formátu nezabudnite upraviť vodiace lišty. Postupujte nasledovne:

1. Plochým skrutkovačom demontujte skrutky z vodiacich líšt.

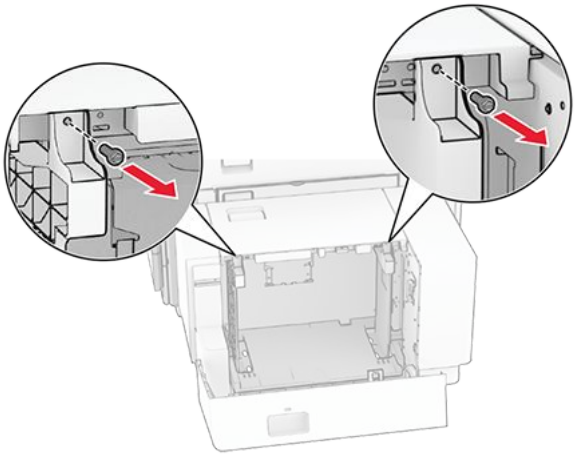

2. Demontujte vodiace lišty.

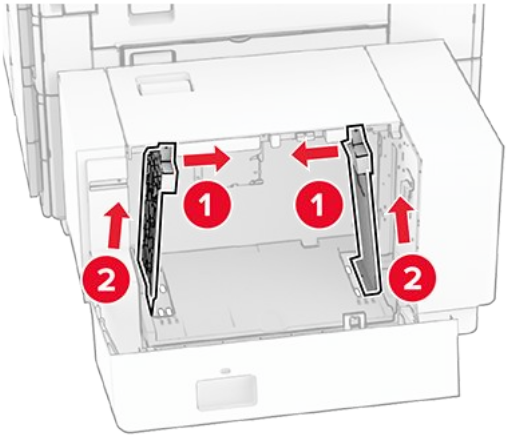

3. Zarovnajte vodiace lišty tak, aby zodpovedali veľkosti vkladaného papiera.

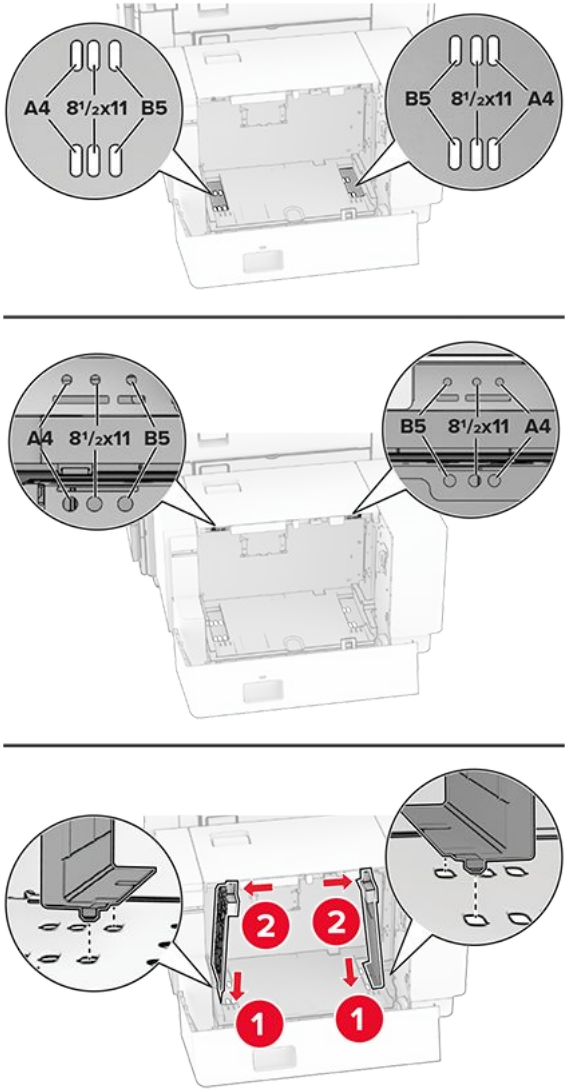

4. Namontujte skrutky na vodiace lišty papiera.

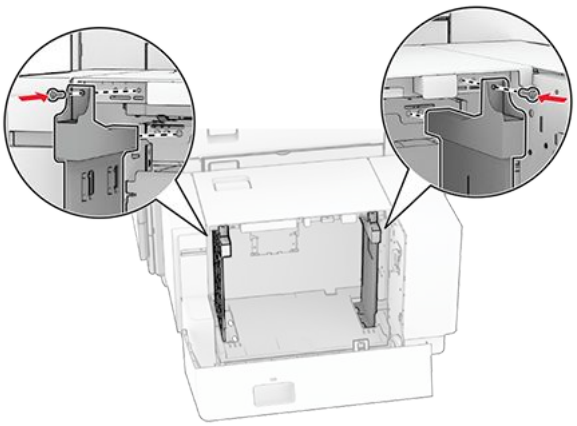

Vkladanie do viacúčelového podávača

1. Otvorte viacúčelový podávač.

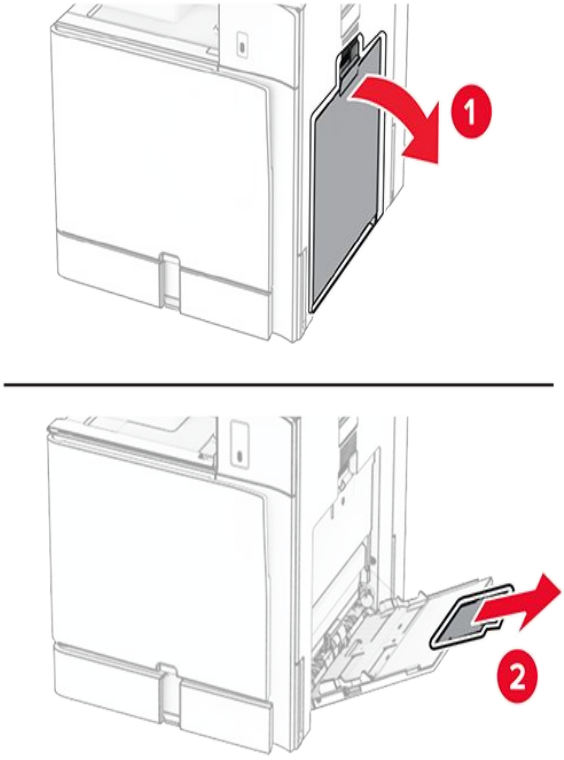

2. Nastavte bočné vodiace lišty tak, aby zodpovedali veľkosti vkladaného papiera.

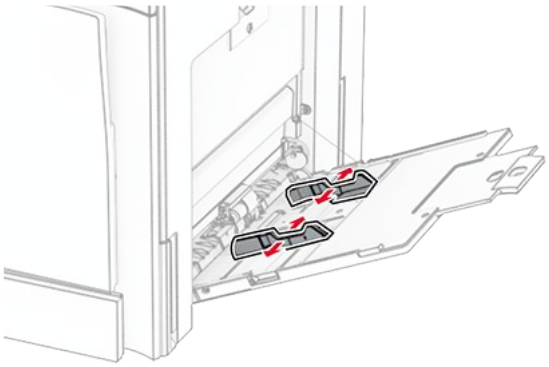

3. Pred vložením papier ohnite, rozdeľte a zarovnajte jeho okraje.

4. Vložte papier.
    - Ak vkladáte hlavičkový papier, vykonajte jeden z týchto krokov:

Bez dokončovača	S dokončovačom
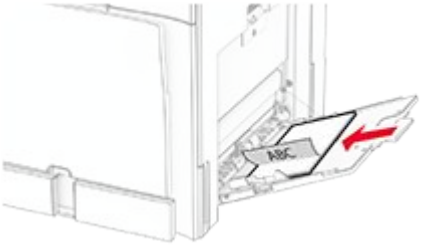 Jednostranná tlač, orientácia na výšku	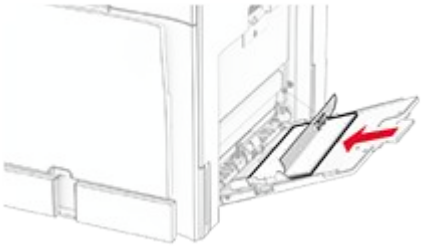 Jednostranná tlač, orientácia na výšku
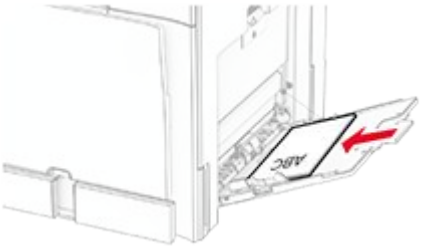 Obojstranná tlač, orientácia na výšku	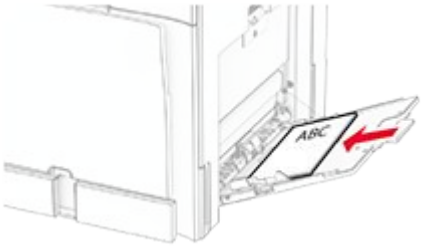 Obojstranná tlač, orientácia na výšku

- Ak vkladáte vopred predierovaný papier, vykonajte jeden z týchto krokov:

Bez dokončovača	S dokončovačom
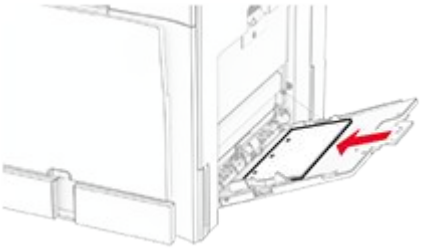 Jednostranná tlač, orientácia na výšku	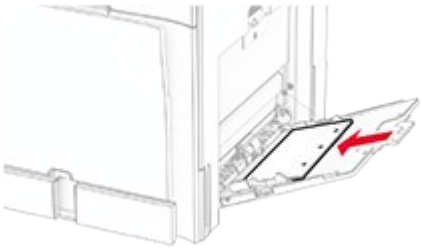 Jednostranná tlač, orientácia na výšku
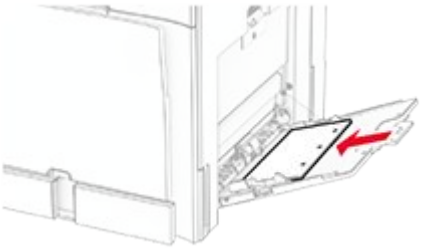 Obojstranná tlač, orientácia na výšku	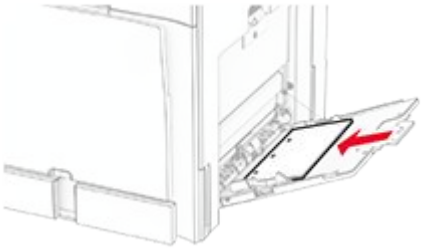 Obojstranná tlač, orientácia na výšku

Pre obálky

Obálku vložte tak, aby zatváracia strana smerovala nahor a k zadnej strane tlačiarne. Európske obálky vložte tak, aby zatváracia strana smerovala nahor a vstupovala do viacúčelového podávača ako prvá.

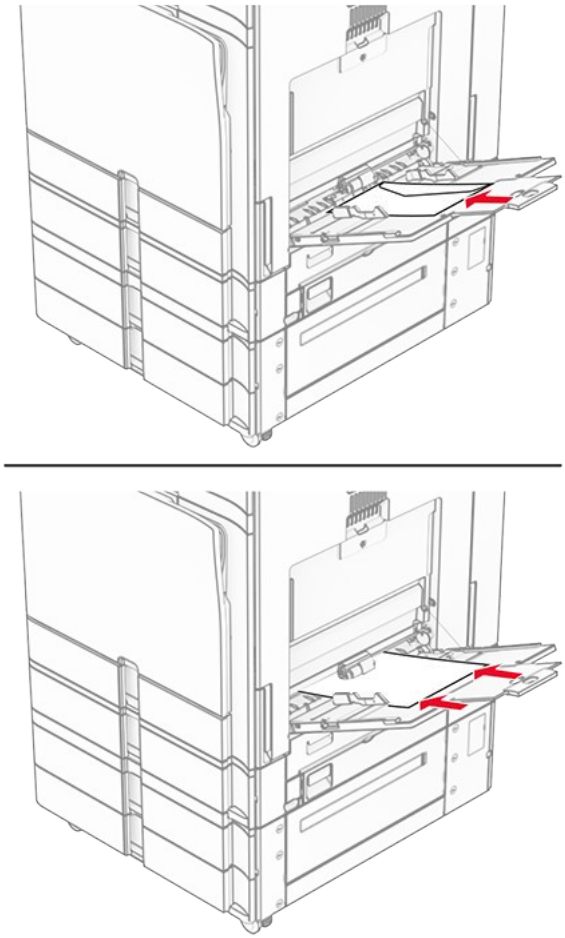

Note: Keď je nainštalovaný dokončovač, stránky sa pri tlači otočia o 180°.

Prepojenie zásobníkov

1. Otvorte webový prehliadač a do poľa adresy zadajte IP adresu tlačiarne.

   Poznámky
   - Pozrite si adresu IP tlačiarne na domovskej obrazovke tlačiarne. Adresa IP sa zobrazuje ako štyri skupiny čísel, ktoré sú oddelené bodkami, napríklad 123.123.123.123.
   - Ak používate server proxy, dočasne ho vypnite, aby sa webová stránka správne načítala.

2. Kliknite na ikonu **Nastavenia › Papier › Konfigurácia zásobníkov**.
3. Pre zásobníky, ktoré prepájate, nastavte rovnakú veľkosť a typ papiera.

> **Note:** Do prepojených zásobníkov vkladajte papier s rovnakou orientáciou.

4. Ukladanie nastavení.
5. Kliknite na ikonu **Nastavenia › Zariadenie › Údržba › Ponuka konfigurácie › Konfigurácia zásobníkov**.
6. Nastavte **Prepojenie na zásobník** na **Automatické**.
7. Ukladanie nastavení.

Ak chcete zrušiť prepojenie zásobníkov, uistite sa, že žiadne zásobníky nemajú rovnaké nastavenia veľkosti a typu papiera.

> **Výstraha – Riziko poranenia**
> Teplota fixačnej jednotky sa môže meniť v závislosti od špecifikovaného typu papiera. Ak sa chcete vyhnúť problémom pri tlači, nastavenie typu papiera v tlačiarni by malo zodpovedať papieru vloženému v zásobníku.

Inštalácia a aktualizácia softvéru, ovládačov a firmvéru

Inštalácia softvéru tlačiarne

> **Poznámky**
>
> - Ovládač tlače je súčasťou softvérového inštalačného balíka.
> - V prípade počítačov Macintosh s verziou operačného systému macOS 10.7 alebo novším nie je potrebné inštalovať ovládač pre tlač na tlačiareň s certifikáciou AirPrint. Ak si chcete prispôsobiť funkcie tlače, stiahnite si ovládač tlačiarne.

1. Prejdite na stránku ovládače a súbory na stiahnutie.
2. Napíšte model tlačiarne a potom kliknite na tlačidlo **Nájsť ovládače a súbory na stiahnutie**.
3. V časti **Odporúčaný ovládač** kliknite na súbor.
4. Kliknite na **Spustiť sťahovanie**.

   > **Note:** Súbor môžete uložiť do počítača alebo na jednotku flash.

5. Po stiahnutí softvéru vyhľadajte a potom spustite spustiteľný súbor **(.exe).**

Pridávanie tlačiarní do počítača

Skôr než začnete, vykonajte jeden z týchto krokov:

- Pripojte tlačiareň a počítač k rovnakej sieti. Ďalšie informácie o pripájaní tlačiarne k sieti nájdete v časti Pripojenie tlačiarne k sieti Wi-Fi on page 278.
- Pripojte počítač k tlačiarni. Ďalšie informácie nájdete v časti Pripojenie počítača k tlačiarni on page 281.

- Pomocou kábla USB pripojte tlačiareň k počítaču. Ďalšie informácie nájdete v časti Porty tlačiarne on page 99.

> **Note:** Kábel USB sa predáva samostatne.

Používatelia systému Windows

1. Do počítača nainštalujte ovládač tlačiarne.

> **Note:** Ďalšie informácie nájdete v časti Inštalácia softvéru tlačiarne on page 125.

2. Otvorte položku **Tlačiarne a skenery** a potom kliknite na položku **Pridať tlačiareň alebo skener**.
3. V závislosti od pripojenia tlačiarne vykonajte jeden z nasledujúcich krokov:
   - Vyberte tlačiareň zo zoznamu a kliknite na tlačidlo **Pridať zariadenie**.
   - Kliknite na položku **Zobraziť tlačiarne s funkciou Wi-Fi Direct**, vyberte tlačiareň a potom kliknite na položku **Pridať zariadenie**.
   - Kliknite na možnosť **Požadovaná tlačiareň nie je v zozname uvedená** a potom v okne **Pridať tlačiareň** vykonajte nasledujúce kroky:
     1. Vyberte možnosť **Pridať tlačiareň pomocou IP adresy alebo názvu hostiteľa** a potom kliknite na možnosť **Ďalej**.
     2. V poli Device type (Typ zariadenia) vyberte položku **Zariadenie TCP/IP**.
     3. Do poľa Názov hostiteľa alebo IP adresa zadajte IP adresu tlačiarne a potom kliknite na možnosť **Ďalej**.

     > **Poznámky**
     > - Pozrite si adresu IP tlačiarne na domovskej obrazovke tlačiarne. Adresa IP sa zobrazuje ako štyri skupiny čísel, ktoré sú oddelené bodkami, napríklad 123.123.123.123.
     > - Ak používate server proxy, dočasne ho vypnite, aby sa webová stránka správne načítala.

     4. Vyberte ovládač tlačiarne a kliknite na tlačidlo **Ďalej**.
     5. Vyberte možnosť **Použiť aktuálne nainštalovaný ovládač (odporúča sa)** a potom kliknite na možnosť **Ďalej**.
     6. Zadajte názov tlačiarne a kliknite na možnosť **Ďalej**.
     7. Kliknite na položku **Dokončiť**.

Používatelia systému Macintosh

1. Otvorte položku **Tlačiarne a skenery**.
2. Kliknite na položku **Pridať tlačiareň, skener alebo fax** a potom vyberte tlačiareň.
3. V ponuke **Pridať tlačiareň** vyberte ovládač tlačiarne.

Poznámky

- Ak chcete použiť ovládač tlačiarne Macintosh, vyberte možnosť **AirPrint** alebo **Secure AirPrint**.
- Ak si chcete prispôsobiť funkcie tlače, vyberte ovládač tlačiarne Lexmark. Informácie o inštalácii ovládača nájdete v časti Inštalácia softvéru tlačiarne on page 125.

4. Pridať tlačiareň.

Export konfiguračného súboru

1. Otvorte webový prehliadač a do poľa adresy zadajte IP adresu tlačiarne.

Poznámky

- Pozrite si adresu IP tlačiarne na domovskej obrazovke tlačiarne. Adresa IP sa zobrazuje ako štyri skupiny čísel, ktoré sú oddelené bodkami, napríklad 123.123.123.123.
- Ak používate server proxy, dočasne ho vypnite, aby sa webová stránka správne načítala.

2. V nástroji Embedded Web Server kliknite na položku **Exportovať konfiguráciu**.
3. Vyberte konfiguráciu, ktorá sa má exportovať.

Note: V závislosti od vybratej konfigurácie sa súbory exportujú vo formáte ZIP alebo CSV.

Import konfiguračného súboru

1. Otvorte webový prehliadač a do poľa adresy zadajte IP adresu tlačiarne.

Poznámky

- Pozrite si adresu IP tlačiarne na domovskej obrazovke tlačiarne. Adresa IP sa zobrazuje ako štyri skupiny čísel, ktoré sú oddelené bodkami, napríklad 123.123.123.123.
- Ak používate server proxy, dočasne ho vypnite, aby sa webová stránka správne načítala.

2. V nástroji Embedded Web Server kliknite na položku **Importovať konfiguráciu**.
3. Prejdite do umiestnenia, v ktorom je súbor uložený.

> **Note:** Súbory sa ukladajú vo formáte ZIP alebo CSV.

4. Kliknite na možnosť **Importovať**.

Pridávanie dostupných voliteľných prvkov v ovládači tlačiarne

Používatelia systému Windows

1. Otvorte priečinok tlačiarní.
2. Vyberte tlačiareň, ktorú chcete aktualizovať, a vykonajte jeden z týchto krokov:
   - V operačnom systéme Windows 7 alebo novšom vyberte možnosť **Vlastnosti tlačiarne**.
   - V predchádzajúcich verziách vyberte položku **Vlastnosti**.
3. Prejdite na kartu **Konfigurácia** a vyberte položku **Aktualizovať teraz – spýtať sa tlačiarne**.
4. Použite zmeny.

Používatelia systému Macintosh

1. Otvorte položku **Tlačiarne a skenery**.
2. Kliknite na položku **Pridať tlačiareň, skener alebo fax** a potom vyberte tlačiareň.
3. Vyberte ovládač tlačiarne.
4. Použite zmeny.

Pokyny týkajúce sa firmvéru tlačiarne

Kontrola verzie firmvéru tlačiarne

Prostredníctvom nástroja Embedded Web Server

> **Note:** Uistite sa, že tlačiareň je pripojená k sieti.

1. Otvorte webový prehliadač a do poľa adresy zadajte IP adresu tlačiarne.

   > **Poznámky**
   > - IP adresa sa zobrazuje ako štyri skupiny čísel, ktoré sú oddelené bodkami. Napríklad 123.123.123.123.
   > - Ak používate server proxy, dočasne ho vypnite, aby sa webová stránka správne načítala.

2. Kliknite na ikonu **Správy › Zariadenie › Informácie o zariadení**.
3. Vyhľadajte **Základ**.

> **Note:** Verzia softvéru sa zobrazí ako séria písmen a čísel oddelených bodkami. Napríklad ABCDE.123.123.

Používanie ovládacieho panela

1. Prejdite na **Nastavenia › Zariadenie › Informácie o tlačiarni**.
2. Vyhľadajte **Verzia formvéru**.

> **Note:** Verzia softvéru sa zobrazí ako séria písmen a čísel oddelených bodkami. Napríklad ABCDE.123.123.

Stiahnutie firmvéru tlačiarne

1. Prejdite na stránku ovládače a súbory na stiahnutie.
2. Napíšte model tlačiarne a potom kliknite na tlačidlo **Nájsť ovládače a súbory na stiahnutie**.
3. V časti **Odporúčaný firmvér** kliknite na súbor ZIP.
4. Prijmite licenčnú zmluvu koncového používateľa a potom začnite sťahovať.

> **Note:** Súbor môžete uložiť do počítača alebo na jednotku flash.

5. Po stiahnutí firmvéru rozbaľte súbor ZIP a potom nájdite súbor flash firmvéru **(.fls)**.

Aktualizácia firmvéru

Aktualizácia firmvéru pomocou ovládacieho panela

Používanie centra oznámení

> **Note:** Tento spôsob sa týka len niektorých modelov tlačiarní.

1. Na domovskej obrazovke prejdite na centrum oznámení a potom vyberte položku **K dispozícii je nová aktualizácia firmvéru**.

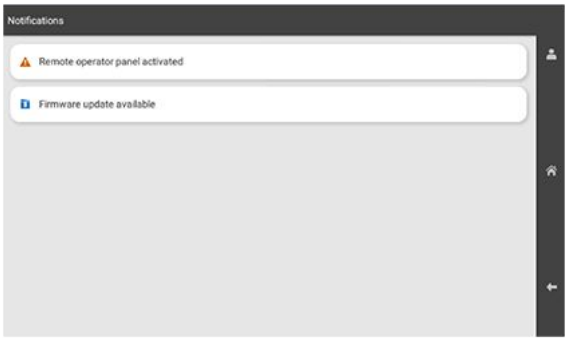

2. Vyberte možnosť **Nainštalovať teraz**.

Po aktualizácii sa tlačiareň automaticky reštartuje.

Používanie ponuky Nastavenia

1. Na ovládacom paneli prejdite na **Nastavenia › Zariadenie**.
2. V závisosti od modelu tlačiarne vyberte položku **Aktualizovať firmvér** alebo **Aktualizácia firmvéru**.
3. V závislosti od modelu tlačiarne vyberte položku **Skontrolovať aktualizácie** alebo **Vyhľadať dostupné aktualizácie**.

   Ak je k dispozícii aktualizácia, vyberte položku **Nainštalovať teraz**.

   Po aktualizácii sa tlačiareň automaticky reštartuje.

Aktualizácia firmvéru pomocou servera Embedded Web Server

Poznámky

- Skôr ako začnete, uistite sa, že ste si stiahli firmvér a uložili ho do počítača alebo na jednotku flash. Ďalšie informácie nájdete v časti Stiahnutie firmvéru tlačiarne on page 129.
- Uistite sa, že tlačiareň je pripojená k sieti.

Používsanie tlačidla aktualizácie

1. Otvorte webový prehliadač a do poľa adresy zadajte IP adresu tlačiarne.

   Poznámky
   - IP adresa sa zobrazuje ako štyri skupiny čísel, ktoré sú oddelené bodkami. Napríklad 123.123.123.123.
   - Ak používate server proxy, dočasne ho vypnite, aby sa webová stránka správne načítala.

2. Kliknite na položku **Zariadenie**.
3. Prejdite nadol a potom kliknite na možnosť **Aktualizovať firmvér**.
4. V závislosti od modelu tlačiarne kliknite na položku **Skontrolovať aktualizácie** alebo **Vyhľadať dostupné aktualizácie**.

   Ak je k dispozícii aktualizácia, vyberte položku **Nainštalovať teraz**.

   Po aktualizácii sa tlačiareň automaticky reštartuje.

Používanie súboru s forvérom z jednotky flash (.fls)

1. Otvorte webový prehliadač a do poľa adresy zadajte IP adresu tlačiarne.

   Poznámky
   - IP adresa sa zobrazuje ako štyri skupiny čísel, ktoré sú oddelené bodkami. Napríklad 123.123.123.123.
   - Ak používate server proxy, dočasne ho vypnite, aby sa webová stránka správne načítala.

2. Kliknite na položku **Zariadenie**.
3. Prejdite nadol a potom kliknite na možnosť **Aktualizovať firmvér**.
4. V časti **Aktualizovať firmvér zo súboru** kliknite na tlačidlo **Prezerať**.
5. Vyhľadajte a potom vyberte súbor **.fls**.
6. Kliknite na možnosť **Odovzdať**.

   Po aktualizácii sa tlačiareň automaticky reštartuje.

Aktualizácia firmvéru pomocou jednotky flash

Poznámky

- Skôr ako začnete, uistite sa, že ste si stiahli firmvér a uložili ho do počítača alebo na jednotku flash. Ďalšie informácie nájdete v časti Stiahnutie firmvéru tlačiarne on page 129.
- Jednotka flash je naformátovaná na FAT32.

1. Pamäťovú jednotku flash pripojte k prednému portu USB na strane tlačiarne.

   Obsah jednotky flash sa automaticky zobrazuje na displeji tlačiarne. Ak sa súbory nezobrazia, potom na domovskej obrazovke vyberte položku **Jednotka USB**.
2. Vyhľadajte a potom vyberte súbor **.fls**.
3. Vyberte položku **Aktualizovať kód**.

   Po aktualizácii sa tlačiareň automaticky reštartuje.

Inštalácia hardvérových voliteľných prvkov

Inštalácia voliteľného zásobníka na 550 hárkov

POZOR – NEBEZPEČENSTVO ZÁSAHU ELEKTRICKÝM PRÚDOM
Ak pristupujete k riadiacej jednotke alebo inštalujete voliteľný hardvérový prvok či pamäťové zariadenie po inštalácii tlačiarne, tlačiareň vypnite a odpojte napájací kábel z elektrickej zásuvky, aby ste sa vyhli riziku zasiahnutia elektrickým prúdom. Ak sú k tlačiarni pripojené iné zariadenia, tiež ich vypnite a odpojte všetky káble, ktoré smerujú do tlačiarne.

Poznámky

- Táto možnosť musí byť vždy nainštalovaná priamo pod tlačiarňou a nesmie byť nainštalovaná spolu s iným voliteľným zásobníkom na 550 hárkov.
- Táto úloha vyžaduje použitie plochého skrutkovača.

1. Vypnite tlačiareň.

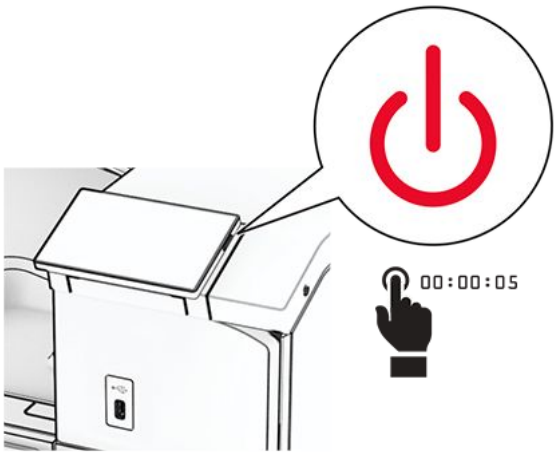

2. Vytiahnite napájací kábel zo sieťovej zásuvky a potom z tlačiarne.

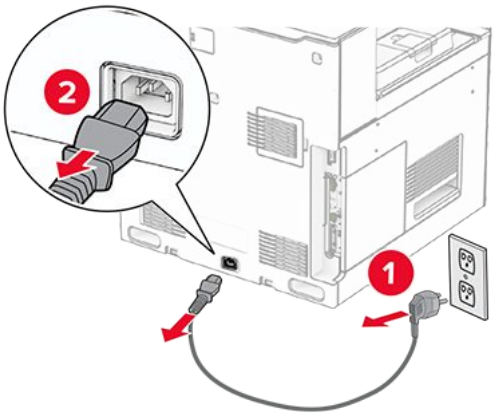

3. Vybaľte voliteľný zásobník na 550 hárkov.

> **Note:** Pri zdvíhaní je nutné držať prednú a zadnú stranu, aby nedošlo k poškodeniu zásobníka.

4. Upevnite kryt zásobníka vpravo.

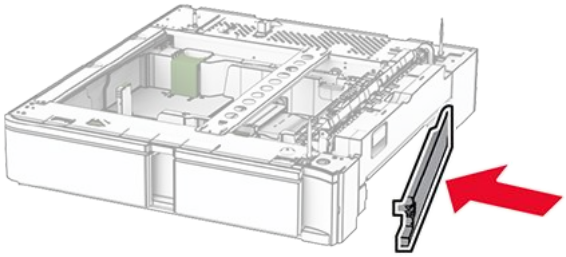

5. Vytiahnite zasúvací zásobník na 550 hárkov.

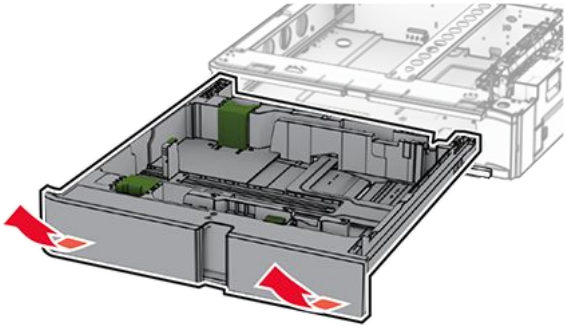

6. Odstráňte horný kryt zásobníka.

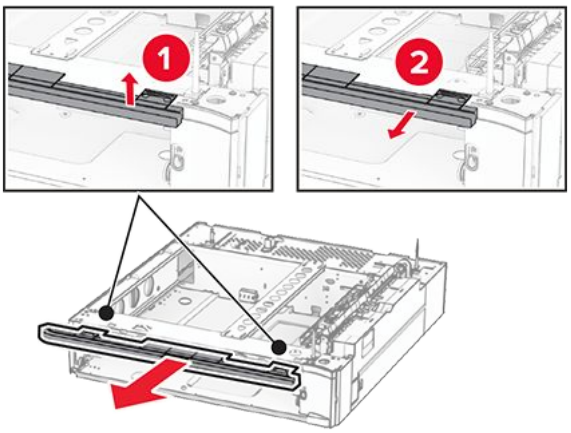

7. Odstráňte skrutky.

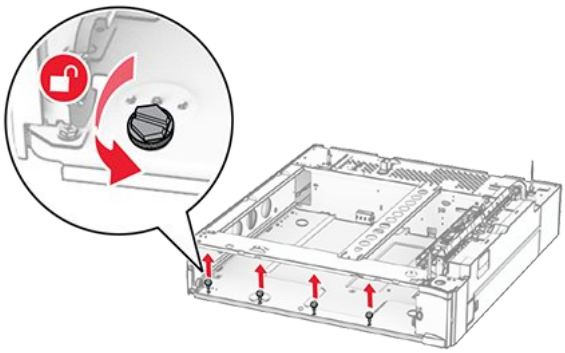

8. Upevnite spodný kryt zásobníka.

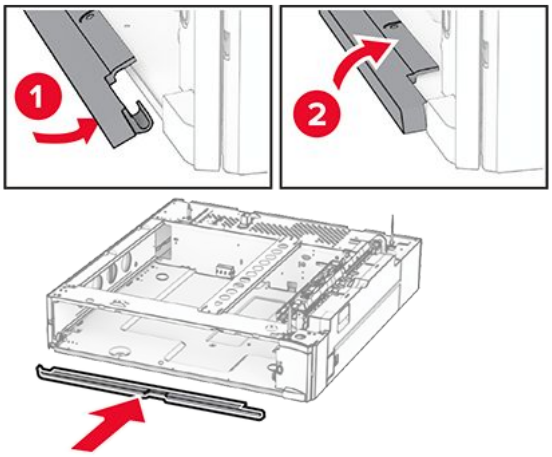

9. Namontujte skrutky.

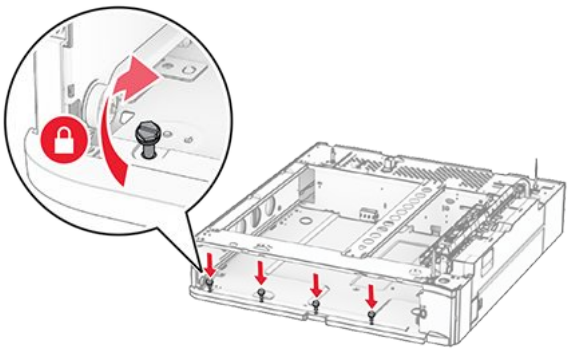

10. Upevnite horný kryt zásobníka.

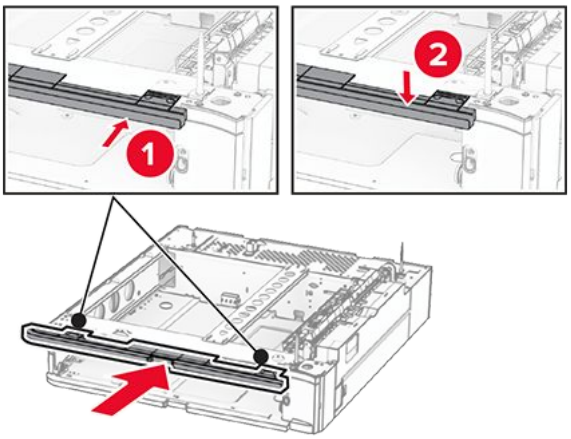

11. Vložte zasúvací zásobník na 550 hárkov.
12. Odstráňte kryt pod pravou stranou tlačiarne.

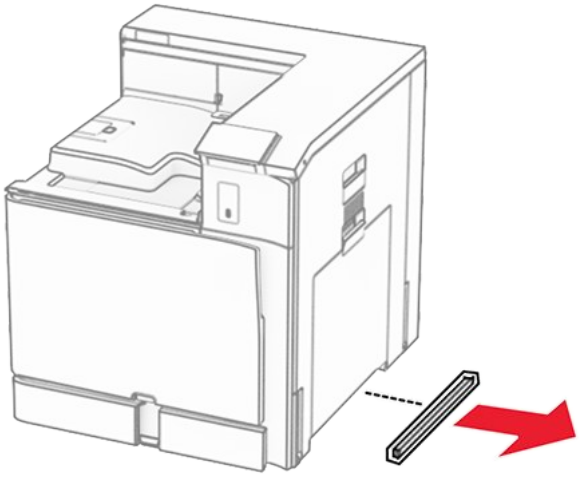

13. Zarovnajte tlačiareň so zásobníkom na 550 hárkov a potom ju spustite a položte na miesto.

POZOR – RIZIKO PORANENIA
Ak je hmotnosť tlačiarne väčšia ako 20 kg (44 libier), na jej bezpečné zdvihnutie môžu byť potrebné dve alebo viaceré osoby.

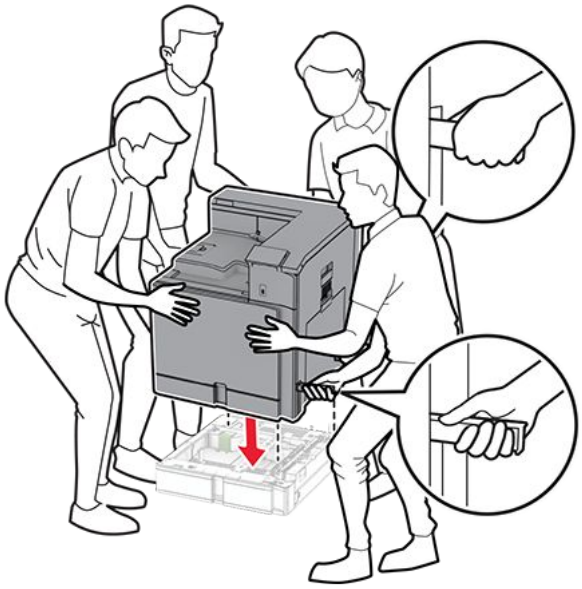

14. Vytiahnite štandardný zasúvací zásobník.

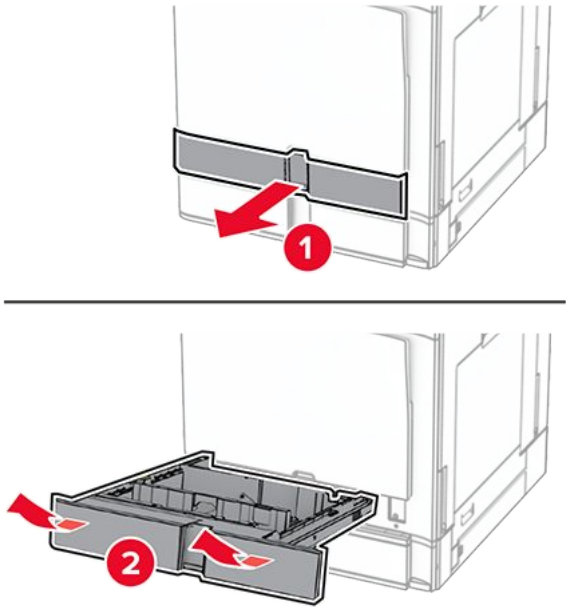

15. Pripevnite zásobník na 550 hárkov k tlačiarni.

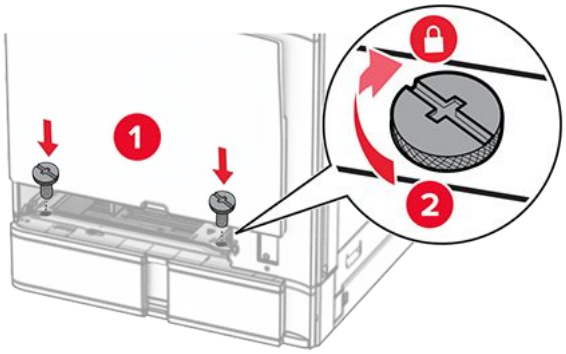

16. Vložte štandardný zasúvací zásobník.

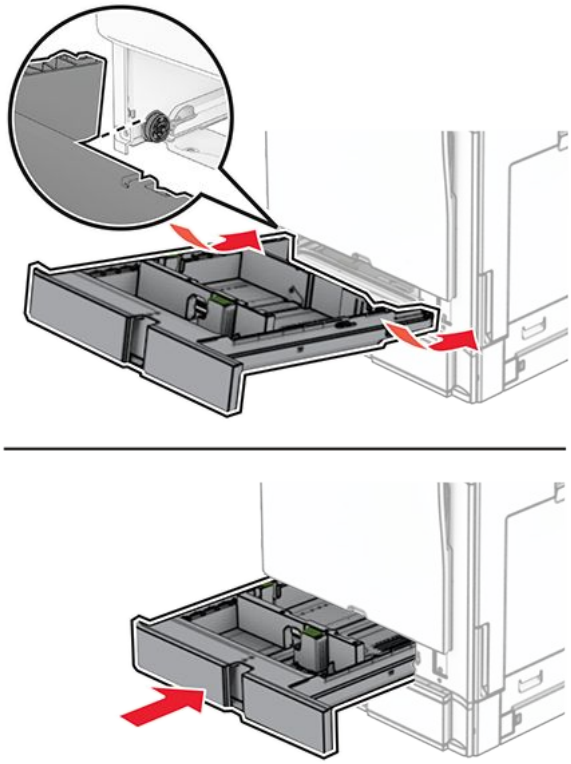

17. Zaistite zadnú časť zásobníka na 550 hárkov k tlačiarni.

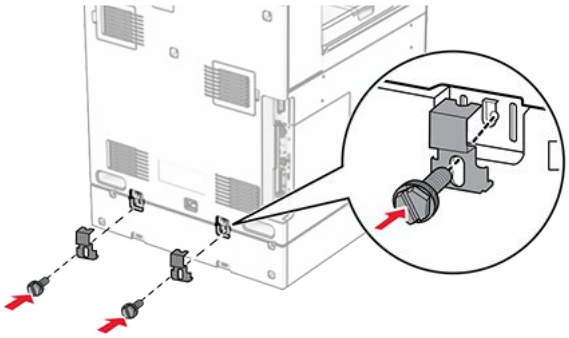

18. Pripojte jeden koniec napájacieho kábla do tlačiarne a druhý do elektrickej zásuvky.

POZOR – RIZIKO PORANENIA
Riziku požiaru alebo zásahu elektrickým prúdom sa vyhnete tak, že zapojíte napájací kábel do riadne označenej a správne uzemnenej elektrickej zásuvky, ktorá sa nachádza blízko produktu a je ľahko dostupná.

19. Zapnite tlačiareň.

Pridajte zásobník do ovládača tlačiarne, aby bol k dispozícii pre tlačové úlohy. Ďalšie informácie nájdete v časti Pridávanie dostupných voliteľných prvkov v ovládači tlačiarne on page 128.

Inštalácia zásobníka na 2× 550 hárkov

POZOR – NEBEZPEČENSTVO ZÁSAHU ELEKTRICKÝM PRÚDOM
Ak pristupujete k riadiacej jednotke alebo inštalujete voliteľný hardvérový prvok či pamäťové zariadenie po inštalácii tlačiarne, tlačiareň vypnite a odpojte napájací kábel z elektrickej zásuvky, aby ste sa vyhli riziku zasiahnutia elektrickým prúdom. Ak sú k tlačiarni pripojené iné zariadenia, tiež ich vypnite a odpojte všetky káble, ktoré smerujú do tlačiarne.

Poznámky

- Tento voliteľný doplnok sa musí nainštalovať spoločne s voliteľným zásobníkom na 550 hárkov. Voliteľný doplnok umiestnite do dolnej časti konfigurácie.
- Ak je zásobník na 550 hárkov už nainštalovaný, odinštalujte ho, odstráňte bočný kryt zásobníka, odoberte dolný kryt zásobníka a položte zásobník na tento voliteľný doplnok.
- Táto úloha vyžaduje použitie plochého skrutkovača.

1. Vypnite tlačiareň.

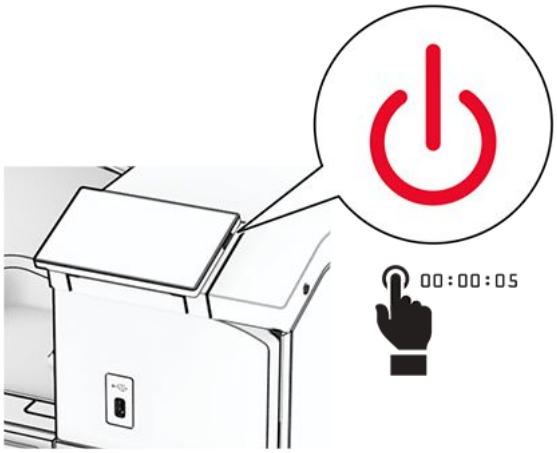

2. Vytiahnite napájací kábel zo sieťovej zásuvky a potom z tlačiarne.

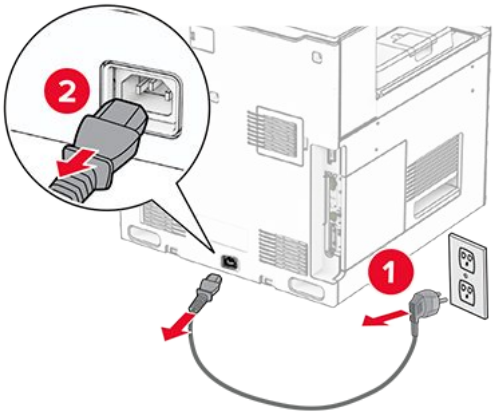

3. Vybaľte voliteľný zásobník na 2 x 550 hárkov.
4. Zaistite kolieska a zabráňte tak zásobníku na 2× 550 hárkov v pohybe.

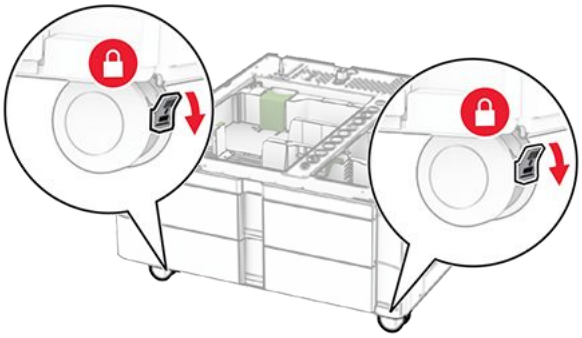

5. Zarovnajte zásobník na 550 hárkov so zásobníkom na 2× 550 hárkov a potom ho spustite a položte na svoje miesto.

> **Note:** Pri zdvíhaní je nutné držať prednú a zadnú stranu, aby nedošlo k poškodeniu zásobníka.

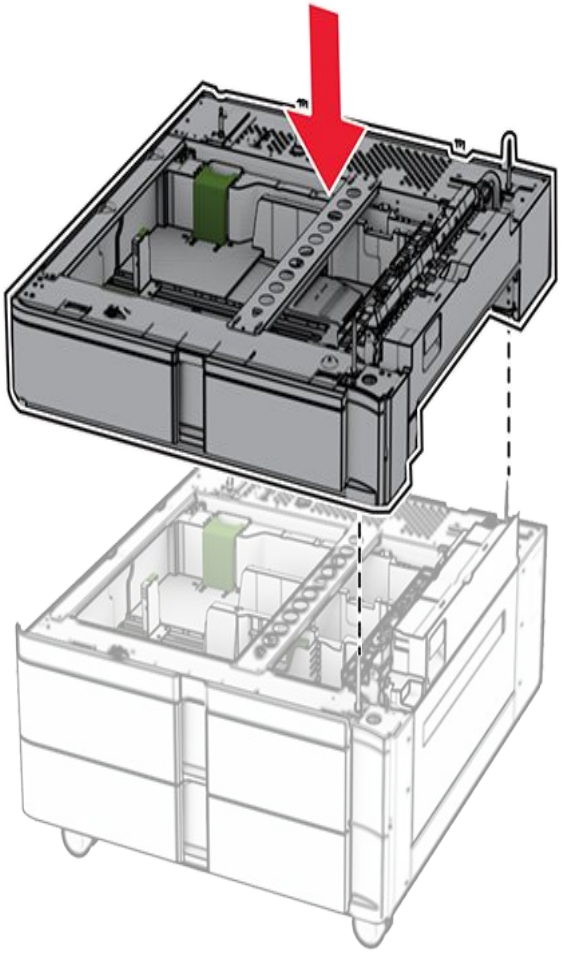

6. Vytiahnite zasúvací zásobník na 550 hárkov.

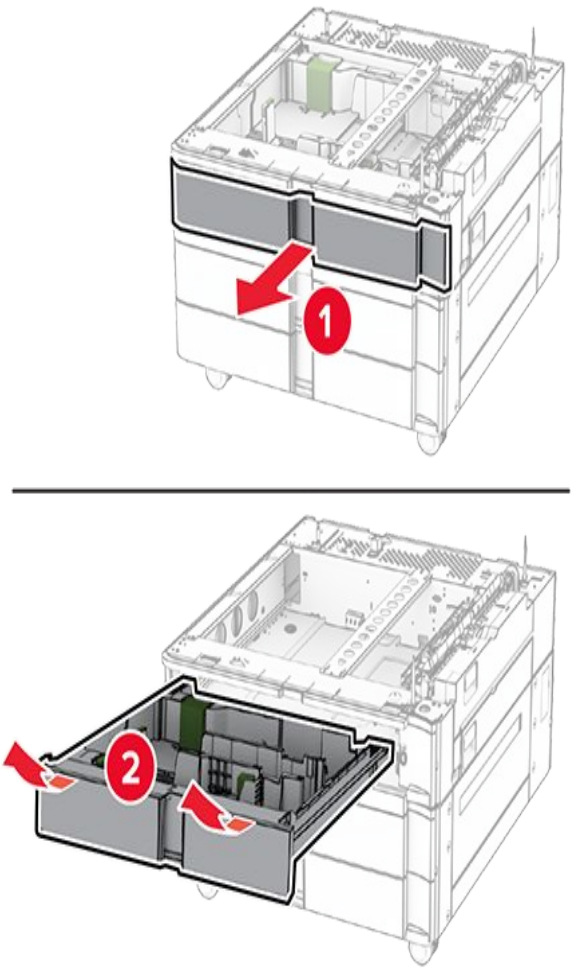

7. Zaistite zásobník na 550 hárkov k zásobníku na 2× 550 hárkov.

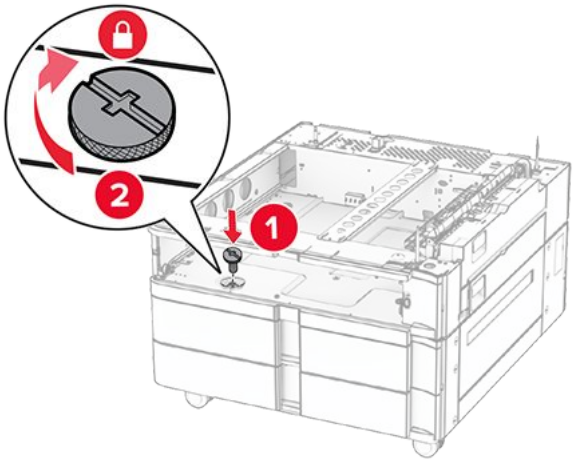

8. Vložte zasúvací zásobník na 550 hárkov.

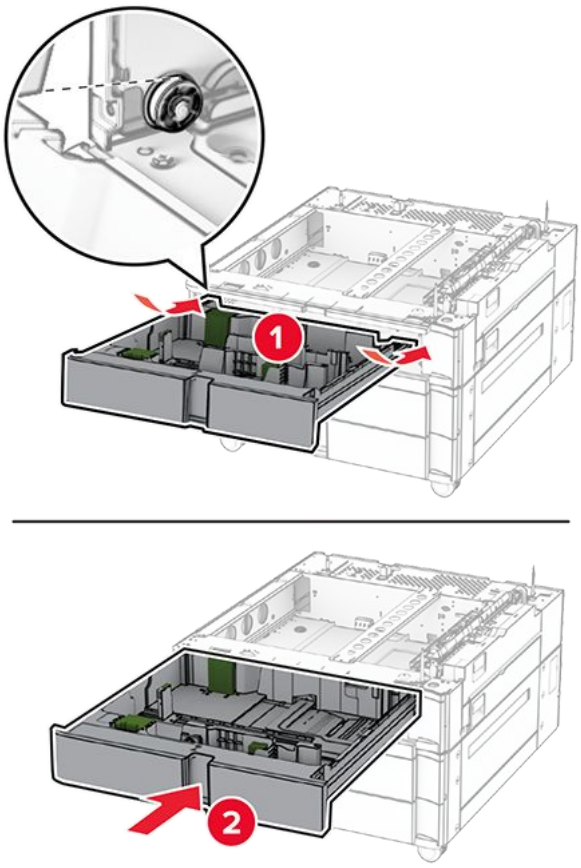

9. Zaistite zadnú časť zásobníka na 550 hárkov k zásobníku na 2× 550 hárkov.

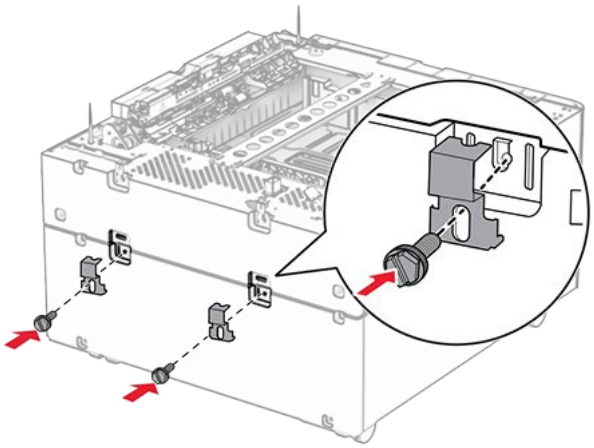

10. Odstráňte kryt pod pravou stranou tlačiarne.

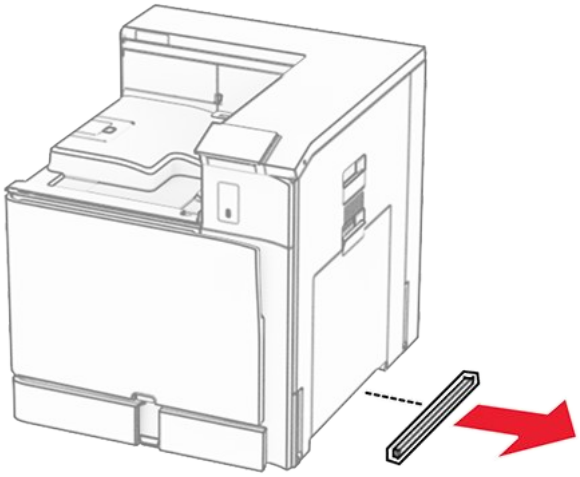

11. Zarovnajte tlačiareň s voliteľnými zásobníkmi a potom ju spustite nadol na požadované miesto.

> **POZOR – RIZIKO PORANENIA**
> Ak je hmotnosť tlačiarne väčšia ako 20 kg (44 libier), na jej bezpečné zdvihnutie môžu byť potrebné dve alebo viaceré osoby.

12. Vytiahnite štandardný zasúvací zásobník.

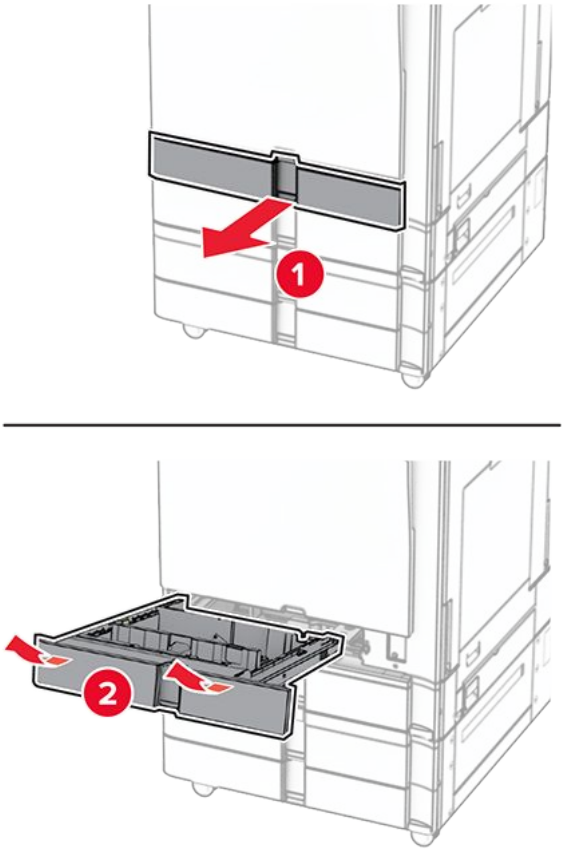

13. Pripevnite zásobník na 550 hárkov k tlačiarni.

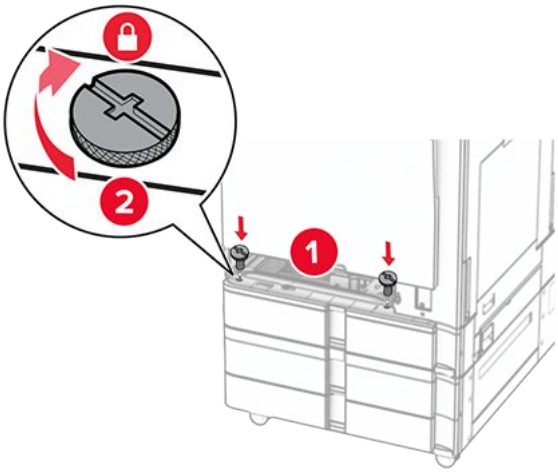

14. Vložte štandardný zasúvací zásobník.
15. Zaistite zadnú časť zásobníka na 550 hárkov k tlačiarni.

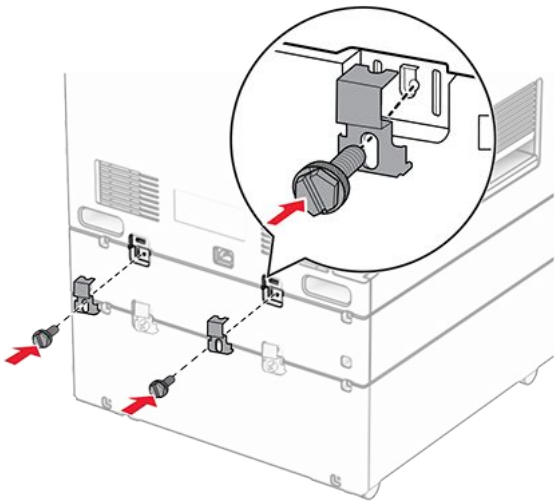

16. Pripojte jeden koniec napájacieho kábla do tlačiarne a druhý do elektrickej zásuvky.

POZOR – RIZIKO PORANENIA
Riziku požiaru alebo zásahu elektrickým prúdom sa vyhnete tak, že zapojíte napájací kábel do riadne označenej a správne uzemnenej elektrickej zásuvky, ktorá sa nachádza blízko produktu a je ľahko dostupná.

17. Zapnite tlačiareň.

Pridajte zásobník do ovládača tlačiarne, aby bol k dispozícii pre tlačové úlohy. Ďalšie informácie nájdete v časti Pridávanie dostupných voliteľných prvkov v ovládači tlačiarne on page 128.

inštalácia dvojitého vstupného zásobníka na 2 000 hárkov

POZOR – NEBEZPEČENSTVO ZÁSAHU ELEKTRICKÝM PRÚDOM
Ak pristupujete k riadiacej jednotke alebo inštalujete voliteľný hardvérový prvok či pamäťové zariadenie po inštalácii tlačiarne, tlačiareň vypnite a odpojte napájací kábel z elektrickej zásuvky, aby ste sa vyhli riziku zasiahnutia elektrickým prúdom. Ak sú k tlačiarni pripojené iné zariadenia, tiež ich vypnite a odpojte všetky káble, ktoré smerujú do tlačiarne.

Poznámky

- Tento voliteľný doplnok sa musí nainštalovať spoločne s voliteľným zásobníkom na 550 hárkov. Tento voliteľný doplnok umiestnite do dolnej časti konfigurácie.
- Ak je zásobník na 550 hárkov už nainštalovaný, odinštalujte ho, odstráňte bočný kryt zásobníka, odoberte dolný kryt zásobníka a položte zásobník na tento voliteľný doplnok.
- Táto úloha vyžaduje použitie plochého skrutkovača.

1. Vypnite tlačiareň.

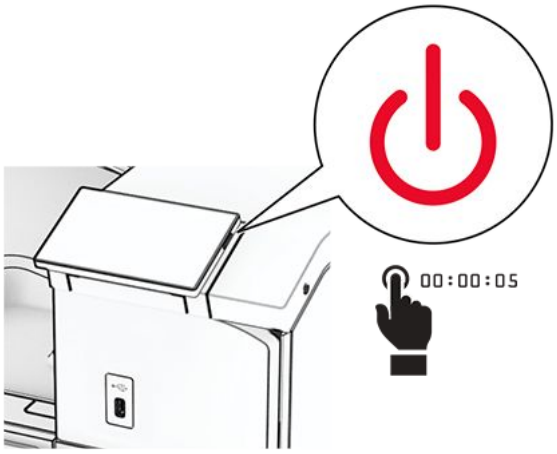

2. Vytiahnite napájací kábel zo sieťovej zásuvky a potom z tlačiarne.

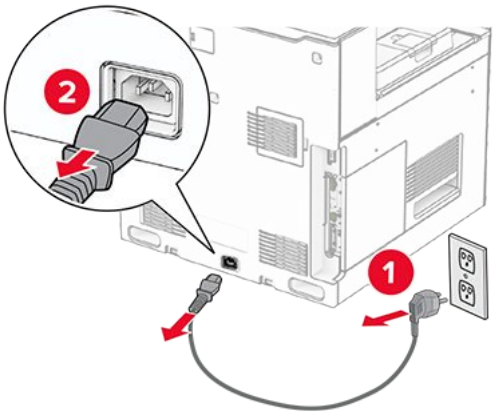

3. Vybaľte dvojitý zásobník a odstráňte všetok obalový materiál.
4. Zaistite kolieska a zabráňte tak dvojitému zásobníku v pohybe.

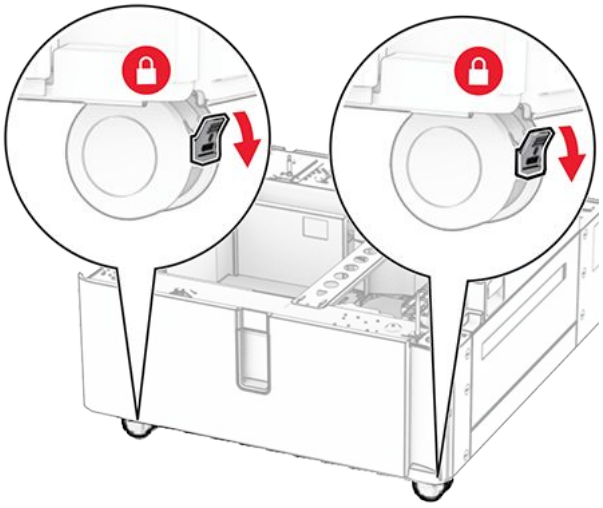

5. Zarovnajte zásobník na 550 hárkov s dvojitým zásobníkom a potom ho spustite a položte na miesto.

> **Note:** Pri zdvíhaní je nutné držať prednú a zadnú stranu, aby nedošlo k poškodeniu zásobníka.

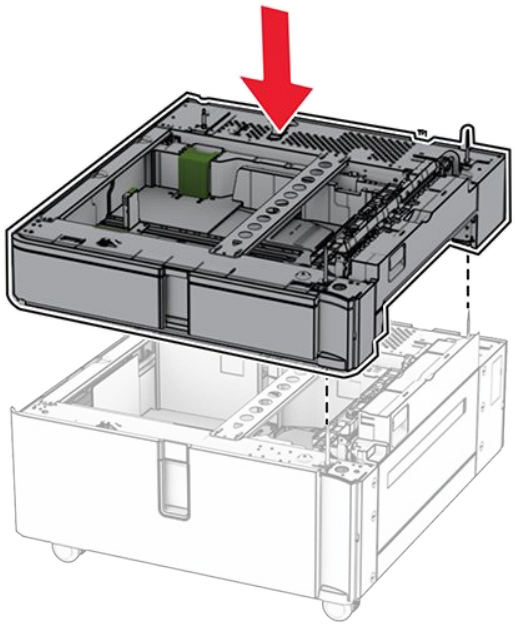

6. Vytiahnite zasúvací zásobník na 550 hárkov.

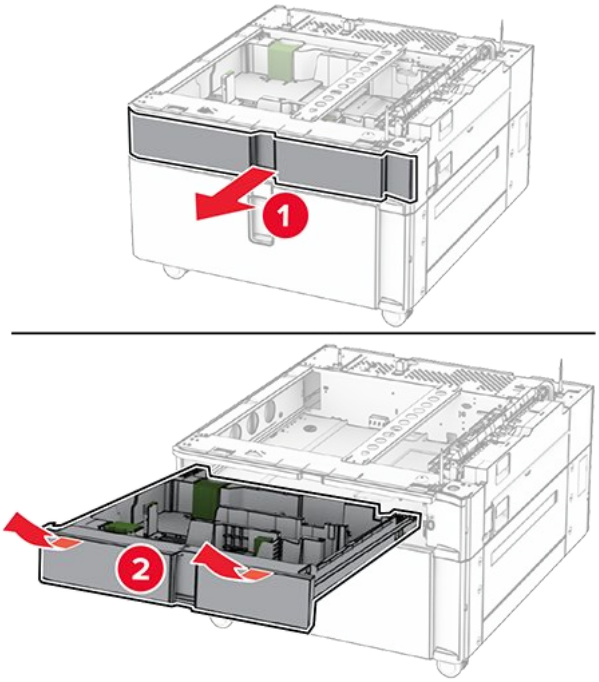

7. Pripevnite zásobník na 550 hárkov k dvojitému zásobníku.

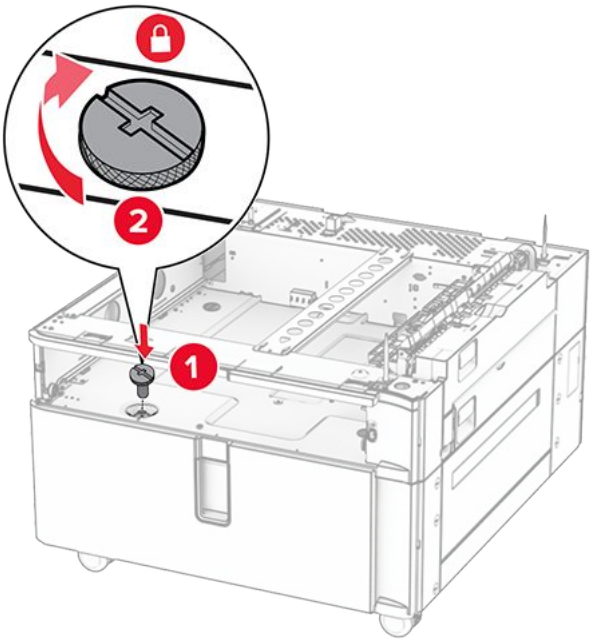

8. Vložte zasúvací zásobník.
9. Zaistite zadnú časť zásobníka na 550 hárkov k dvojitému zásobníku.

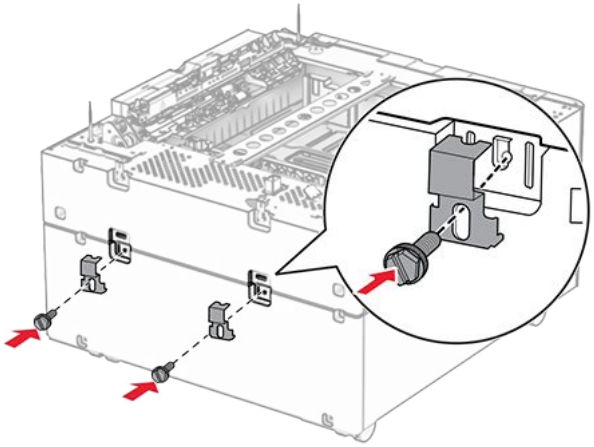

10. Odstráňte kryt pod pravou stranou tlačiarne.

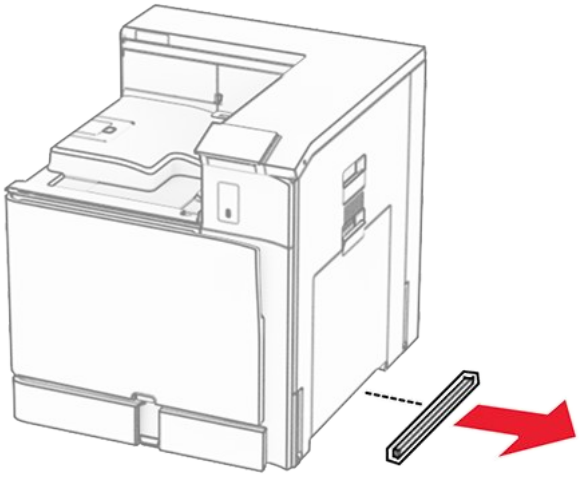

11. Zarovnajte tlačiareň s voliteľnými zásobníkmi a potom ju spustite nadol na požadované miesto.

POZOR – RIZIKO PORANENIA
Ak je hmotnosť tlačiarne väčšia ako 20 kg (44 libier), na jej bezpečné zdvihnutie môžu byť potrebné dve alebo viaceré osoby.

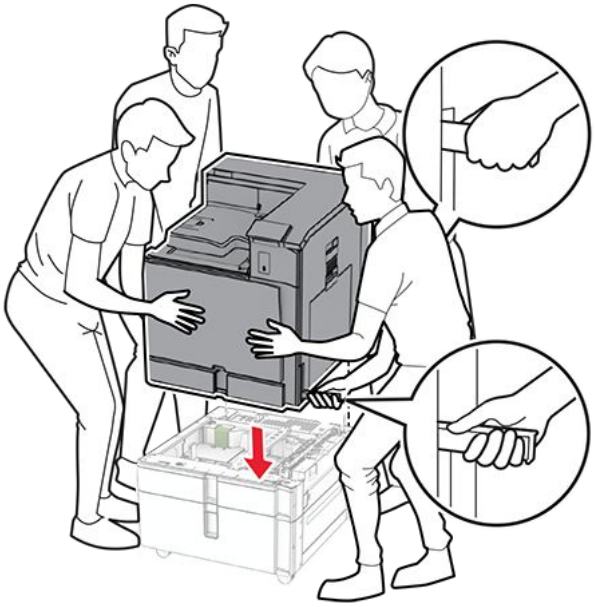

12. Vytiahnite štandardný zásobník.

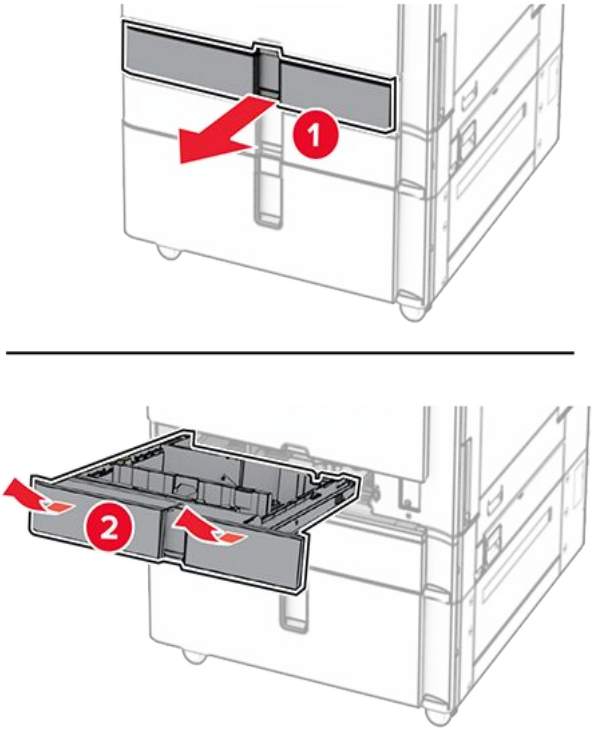

13. Pripevnite zásobník na 550 hárkov k tlačiarni.

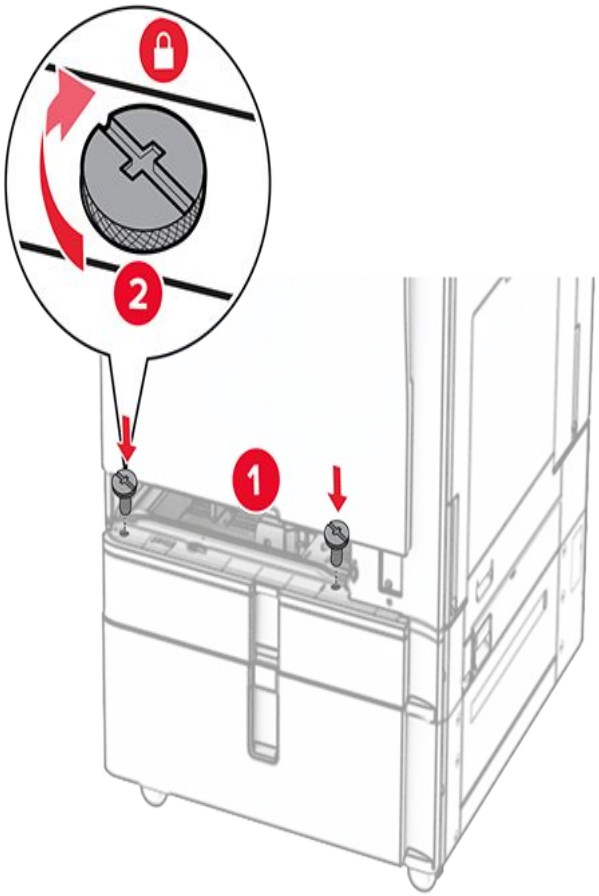

14. Vložte zásobník.
15. Zaistite zadnú časť zásobníka na 550 hárkov k tlačiarni.

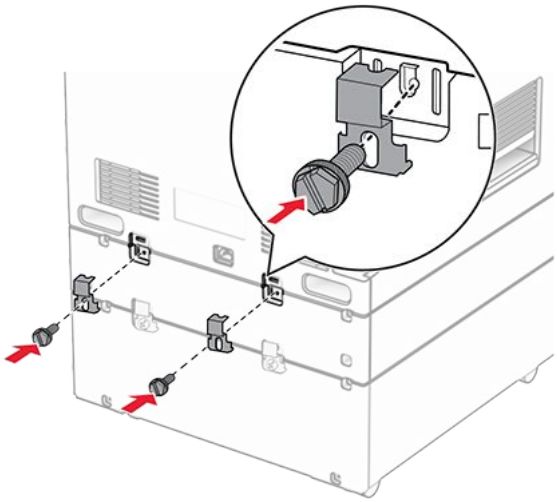

16. Pripojte jeden koniec napájacieho kábla do tlačiarne a druhý do elektrickej zásuvky.

POZOR – RIZIKO PORANENIA
Riziku požiaru alebo zásahu elektrickým prúdom sa vyhnete tak, že zapojíte napájací kábel do riadne označenej a správne uzemnenej elektrickej zásuvky, ktorá sa nachádza blízko produktu a je ľahko dostupná.

17. Zapnite tlačiareň.

Pridajte zásobník do ovládača tlačiarne, aby bol k dispozícii pre tlačové úlohy. Ďalšie informácie nájdete v časti Pridávanie dostupných voliteľných prvkov v ovládači tlačiarne on page 128.

Inštalácia skrinky

POZOR – NEBEZPEČENSTVO ZÁSAHU ELEKTRICKÝM PRÚDOM
Ak pristupujete k riadiacej jednotke alebo inštalujete voliteľný hardvérový prvok či pamäťové zariadenie po inštalácii tlačiarne, tlačiareň vypnite a odpojte napájací kábel z elektrickej zásuvky, aby ste sa vyhli riziku zasiahnutia elektrickým prúdom. Ak sú k tlačiarni pripojené iné zariadenia, tiež ich vypnite a odpojte všetky káble, ktoré smerujú do tlačiarne.

Poznámky

- Tento voliteľný doplnok sa musí nainštalovať spoločne so zásobníkom na 550 hárkov. Tento voliteľný doplnok umiestnite do dolnej časti konfigurácie.
- Ak je zásobník na 550 hárkov už nainštalovaný, odinštalujte ho, zložte spodný kryt zásobníka a položte ho na tento voliteľný doplnok.
- Táto úloha vyžaduje použitie plochého skrutkovača.

1. Vybaľte a potom zostavte skrinku.
2. Vypnite tlačiareň.

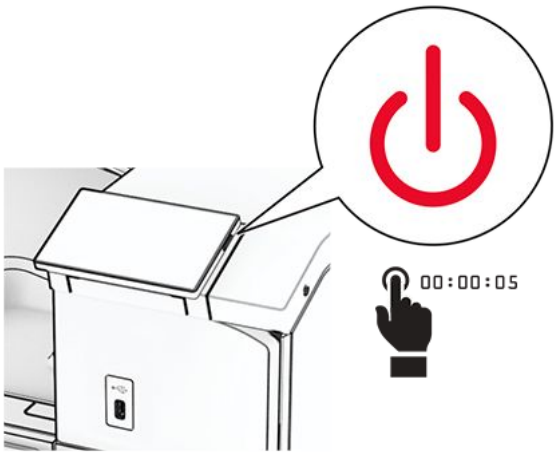

3. Vytiahnite napájací kábel zo sieťovej zásuvky a potom z tlačiarne.

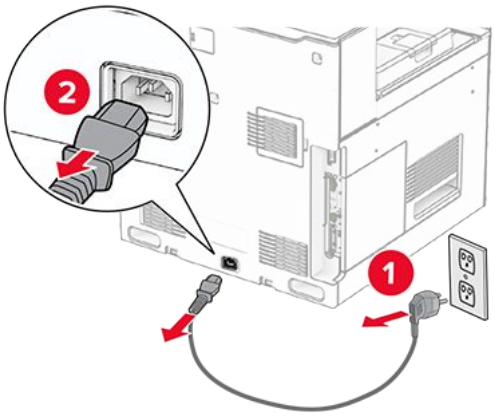

4. Zaistite kolieska a zabráňte tak skrinke v pohybe.

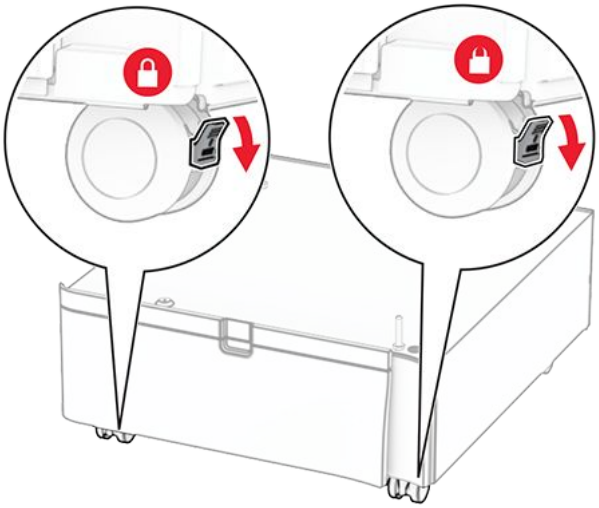

5. Nasaďte bočný kryt zásobníka na 550 hárkov.

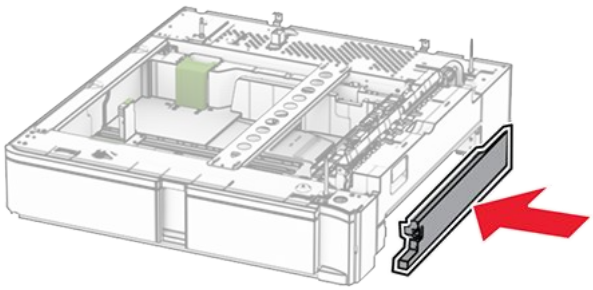

6. Zarovnajte zásobník so skrinkou a potom ho spustite nadol na požadované miesto.

> **Note:** Pri zdvíhaní je nutné držať prednú a zadnú stranu, aby nedošlo k poškodeniu zásobníka.

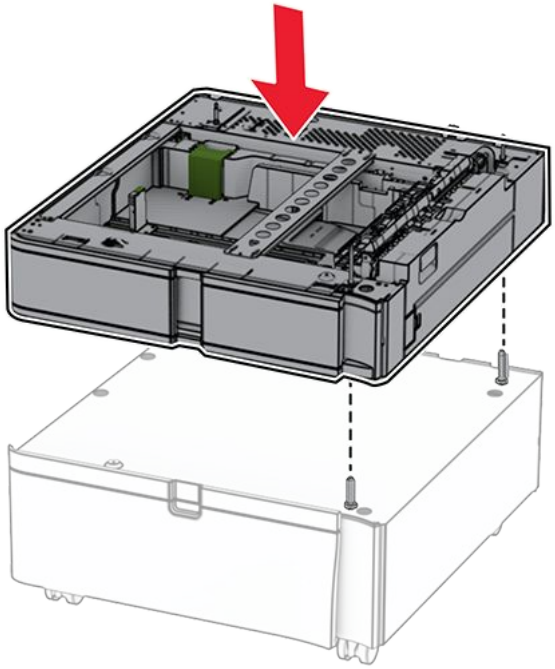

7. Vytiahnite zasúvací zásobník.

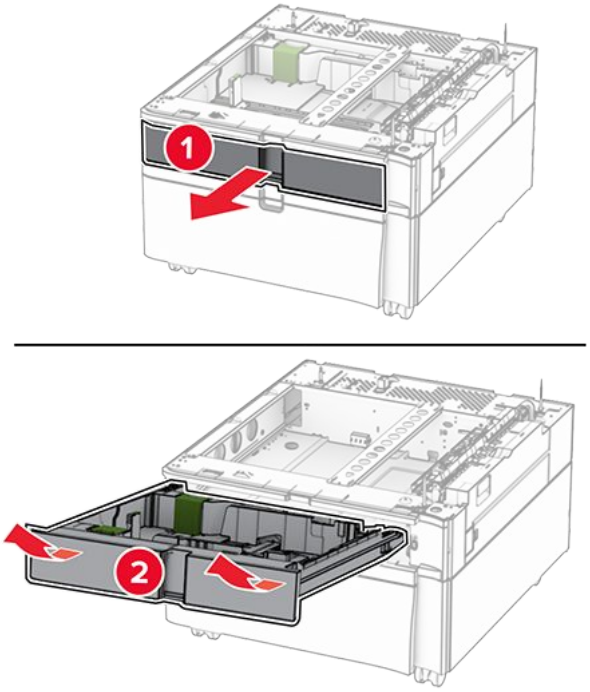

8. Pripevnite zásobník k skrinke.

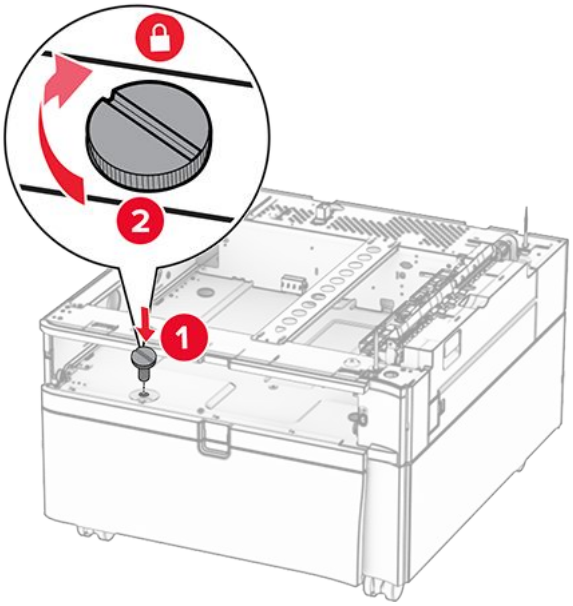

9. Vložte zasúvací zásobník.
10. Zaistite zadnú časť zásobníka ku skrinke.

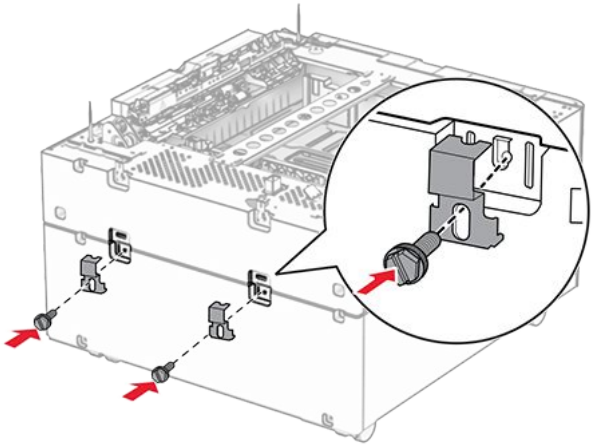

11. Odstráňte kryt pod pravou stranou tlačiarne.

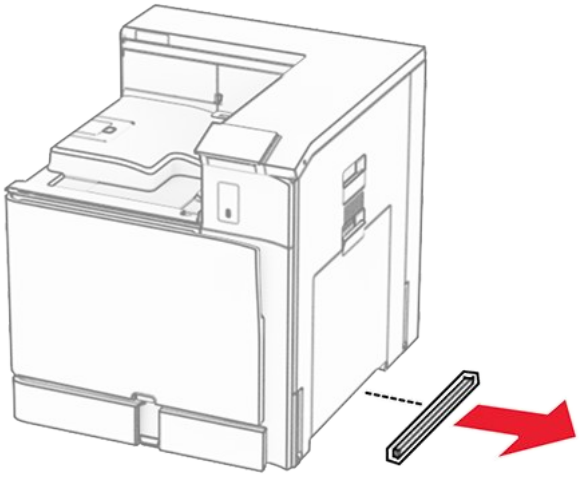

12. Zarovnajte tlačiareň so skrinkou a so zásobníkom a potom spustite ju nadol na požadované miesto.

POZOR – RIZIKO PORANENIA
Ak je hmotnosť tlačiarne väčšia ako 20 kg (44 libier), na jej bezpečné zdvihnutie môžu byť potrebné dve alebo viaceré osoby.

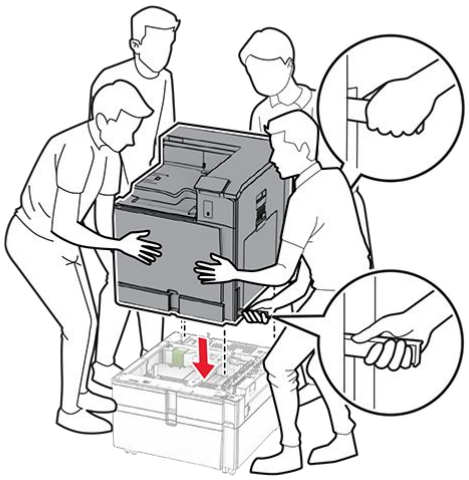

13. Vytiahnite štandardný zasúvací zásobník.
14. Pripevnite zásobník na 550 hárkov k tlačiarni.

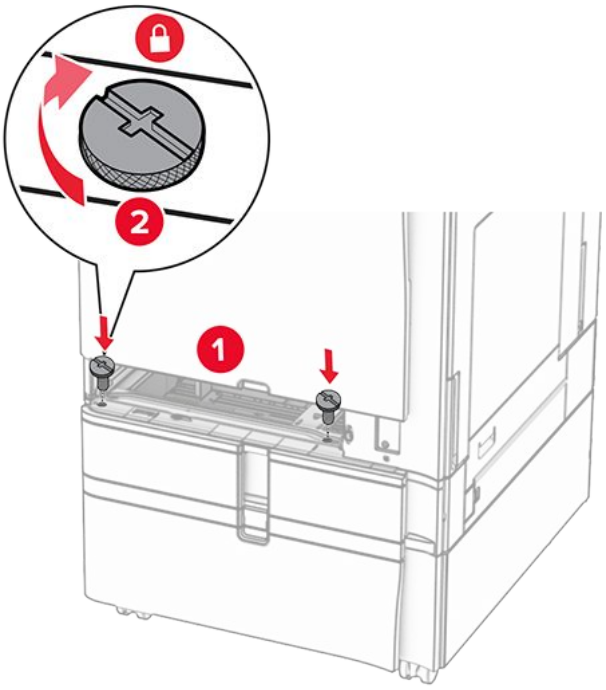

15. Vložte štandardný zasúvací zásobník.
16. Zaistite zadnú časť zásobníka na 550 hárkov k tlačiarni.

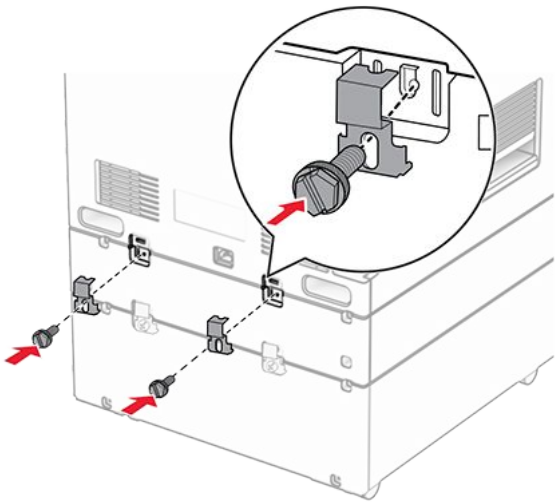

17. Pripojte jeden koniec napájacieho kábla do tlačiarne a druhý do elektrickej zásuvky.

POZOR – RIZIKO PORANENIA
Riziku požiaru alebo zásahu elektrickým prúdom sa vyhnete tak, že zapojíte napájací kábel do riadne označenej a správne uzemnenej elektrickej zásuvky, ktorá sa nachádza blízko produktu a je ľahko dostupná.

18. Zapnite tlačiareň.

Inštalácia zásobníka na 1 500 hárkov

POZOR – NEBEZPEČENSTVO ZÁSAHU ELEKTRICKÝM PRÚDOM
Ak pristupujete k riadiacej jednotke alebo inštalujete voliteľný hardvérový prvok či pamäťové zariadenie po inštalácii tlačiarne, tlačiareň vypnite a odpojte napájací kábel z elektrickej zásuvky, aby ste sa vyhli riziku zasiahnutia elektrickým prúdom. Ak sú k tlačiarni pripojené iné zariadenia, tiež ich vypnite a odpojte všetky káble, ktoré smerujú do tlačiarne.

Poznámky

- Pred inštaláciou tejto možnosti sa uistite, že je už nainštalovaný voliteľný zásobník na 550 hárkov a buď zásobník na 2 × 500 hárkov, alebo dvojitý vstupný zásobník na 2 000 hárkov.
- Táto úloha vyžaduje použitie plochého skrutkovača.

1. Vypnite tlačiareň.

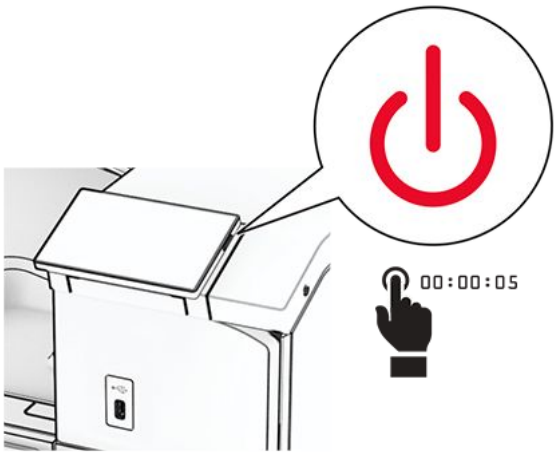

2. Vytiahnite napájací kábel zo sieťovej zásuvky a potom z tlačiarne.

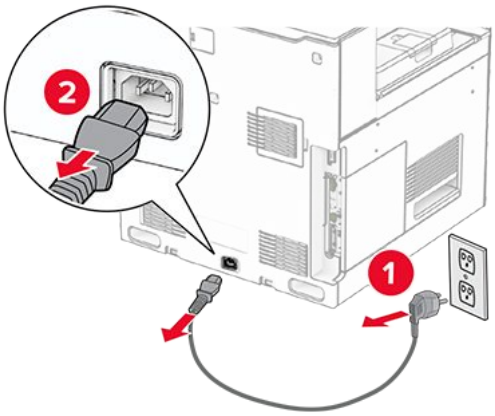

3. Odstráňte kryt pripojenia.

> **Note:** Kryt nezahadzujte.

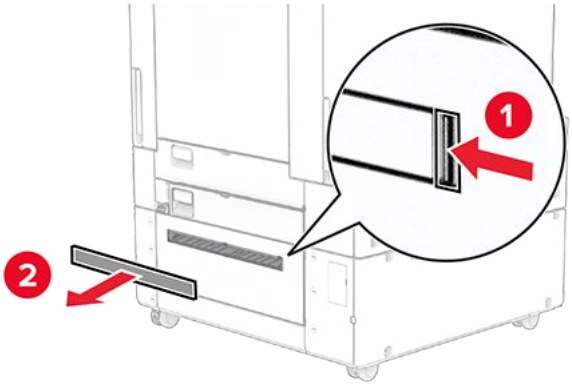

4. Zložte kryt portu.

Note: Kryt nezahadzujte.

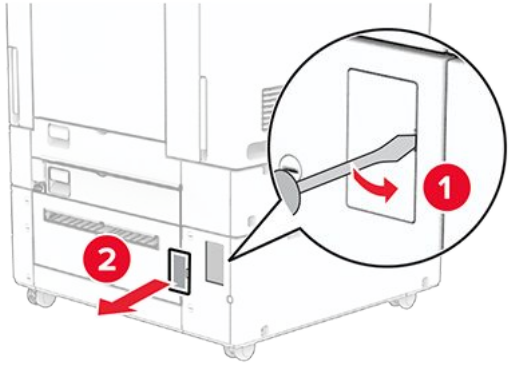

5. Odstráňte kryty skrutiek z tlačiarne.

Note: Kryty skrutiek nezahadzujte.

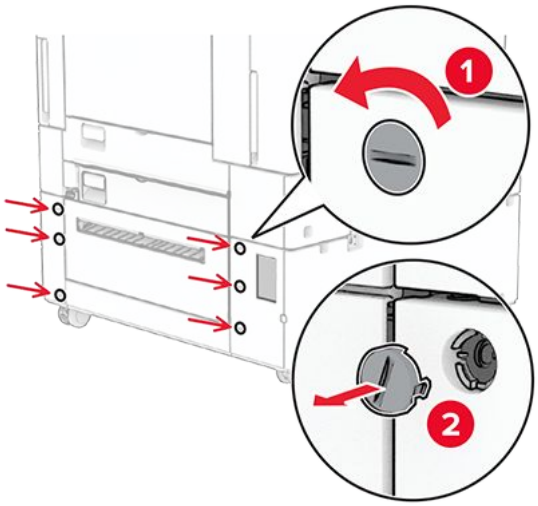

6. Vybaľte voliteľný zásobník na 1 500 hárkov.
7. Namontujte skrutky pre montážny držiak.

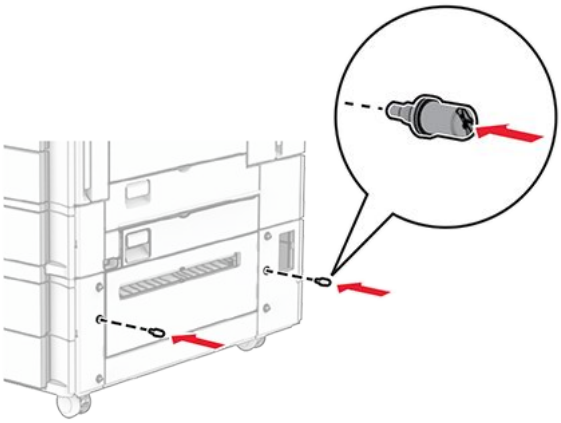

8. Pripojte montážny držiak k tlačiarni.

> **Note:** Použite montážny držiak a skrutky dodané so zásobníkom na 1 500 hárkov.

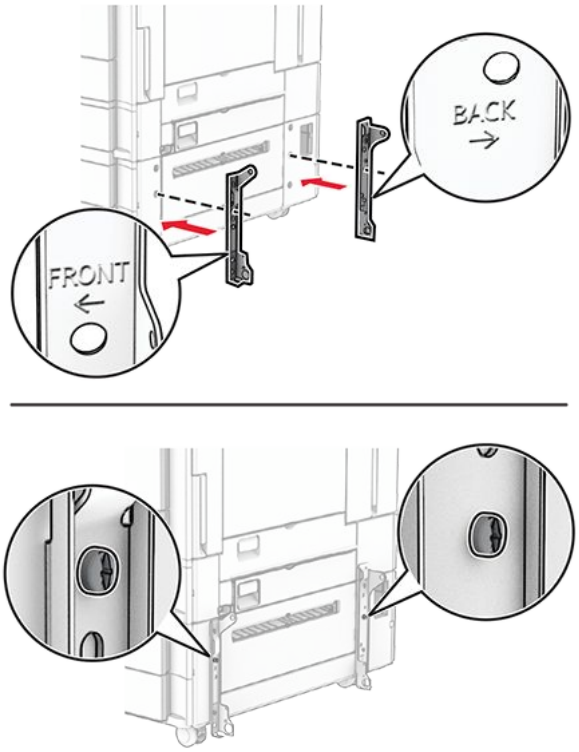

9. Namontujte zvyšné skrutky.

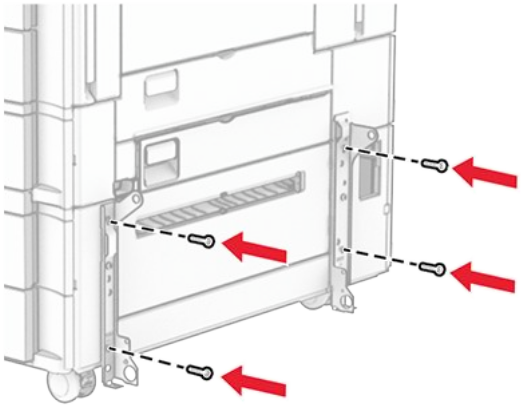

10. Namontujte zásobník na 1 500 hárkov.

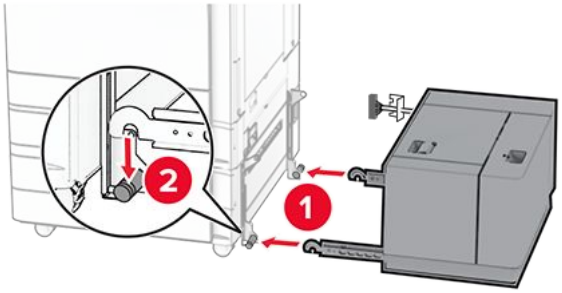

11. Kábel zásobníka pripojte k tlačiarni.

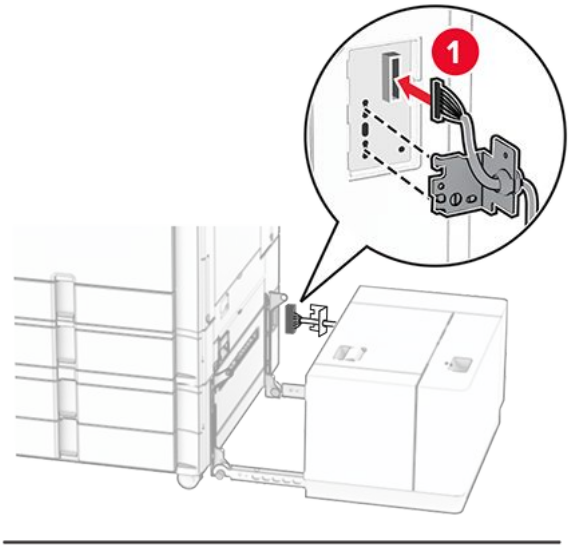

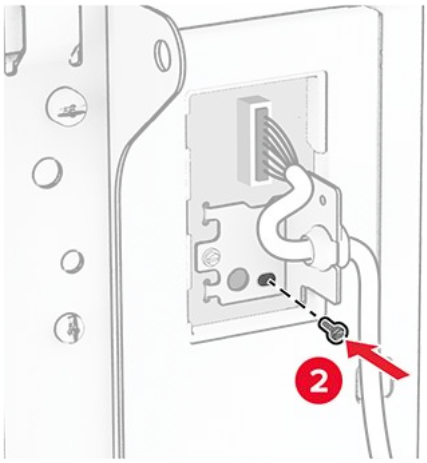

12. Upevnite kryt kábla zásobníka.

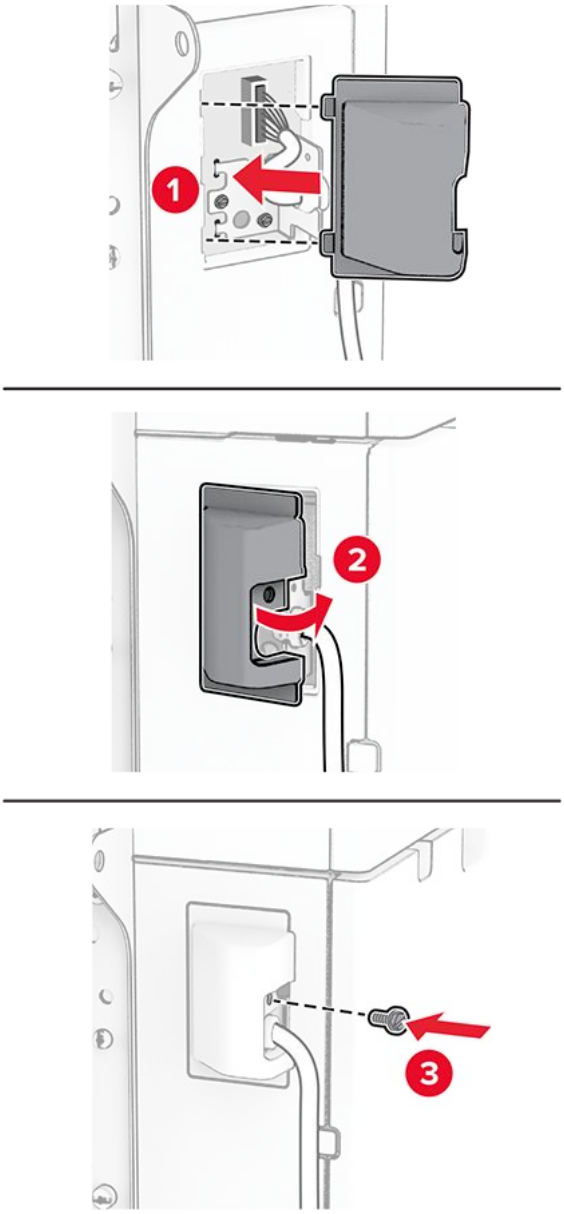

13. Posuňte zásobník na 1 500 hárkov smerom k tlačiarni.

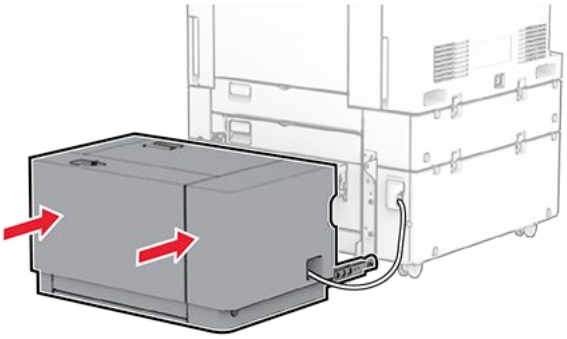

14. Pripojte jeden koniec napájacieho kábla tlačiarne do tlačiarne a druhý do elektrickej zásuvky.

POZOR – RIZIKO PORANENIA
Riziku požiaru alebo zásahu elektrickým prúdom sa vyhnete tak, že zapojíte napájací kábel do riadne označenej a správne uzemnenej elektrickej zásuvky, ktorá sa nachádza blízko produktu a je ľahko dostupná.

15. Zapnite tlačiareň.

Pridajte zásobník do ovládača tlačiarne, aby bol k dispozícii pre tlačové úlohy. Ďalšie informácie nájdete v časti Pridávanie dostupných voliteľných prvkov v ovládači tlačiarne on page 128.

Inštalácia zošívačky

POZOR – NEBEZPEČENSTVO ZÁSAHU ELEKTRICKÝM PRÚDOM
Ak pristupujete k riadiacej jednotke alebo inštalujete voliteľný hardvérový prvok či pamäťové zariadenie po inštalácii tlačiarne, tlačiareň vypnite a odpojte napájací kábel z elektrickej zásuvky, aby ste sa vyhli riziku zasiahnutia elektrickým prúdom. Ak sú k tlačiarni pripojené iné zariadenia, tiež ich vypnite a odpojte všetky káble, ktoré smerujú do tlačiarne.

Note: Táto úloha vyžaduje použitie plochého skrutkovača.

1. Vypnite tlačiareň.

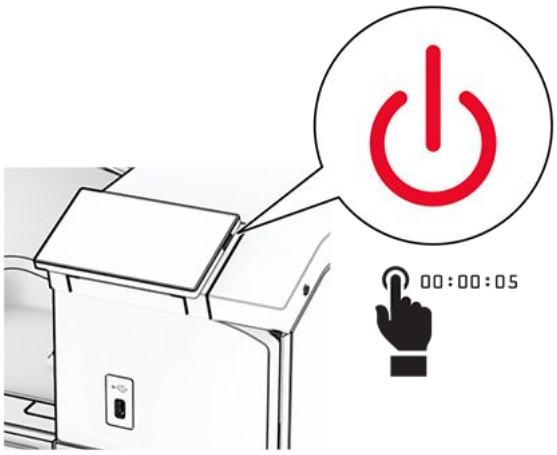

2. Vytiahnite napájací kábel zo sieťovej zásuvky a potom z tlačiarne.

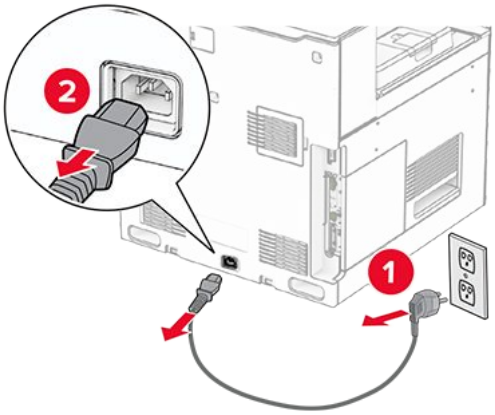

3. Vybaľte zošívačku a odstráňte všetok obalový materiál.
4. Nainštalujte vodiacu lištu podávania.

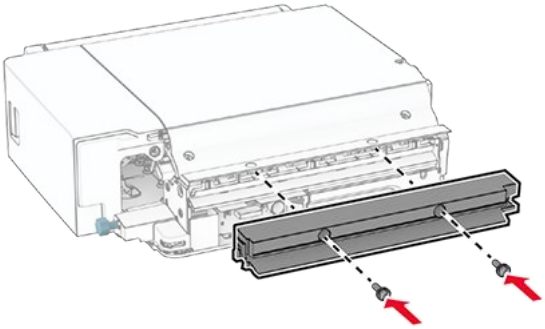

5. Vyberte štandardnú priehradku.

> **Note:** Priehradku nezahadzujte.

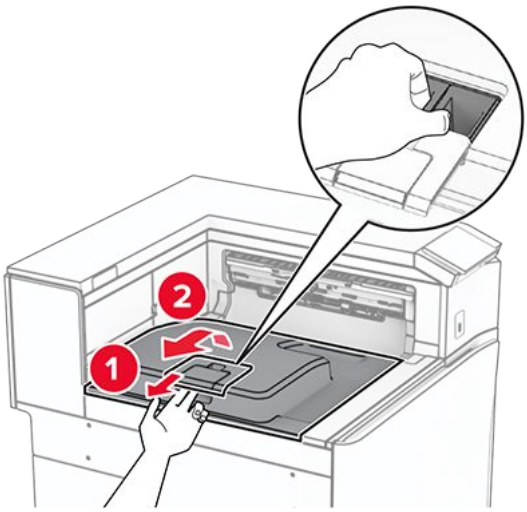

6. Pred inštaláciou voliteľného doplnku nastavte páčku výstupnej priehradky do zatvorenej polohy.

> **Note:** Po odobraní voliteľného doplnku nastavte páčku výstupnej priehradky do otvorenej polohy.

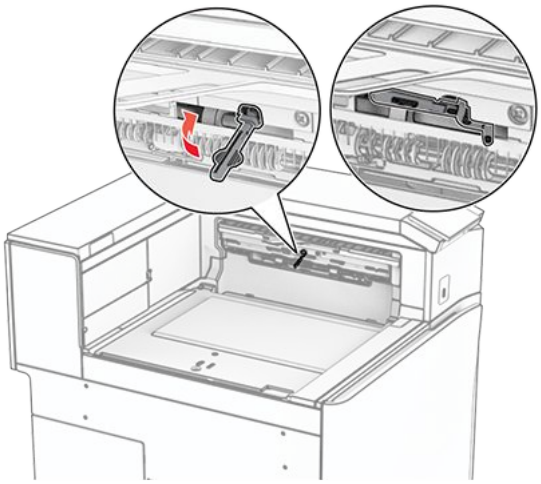

7. Vyberte záložný valec.

> **Note:** Valec nezahadzujte.

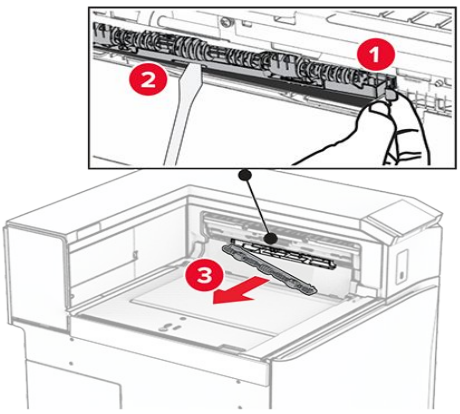

8. Vložte podávací valec dodaný so zošívačkou, kým nezapadnú na miesto.

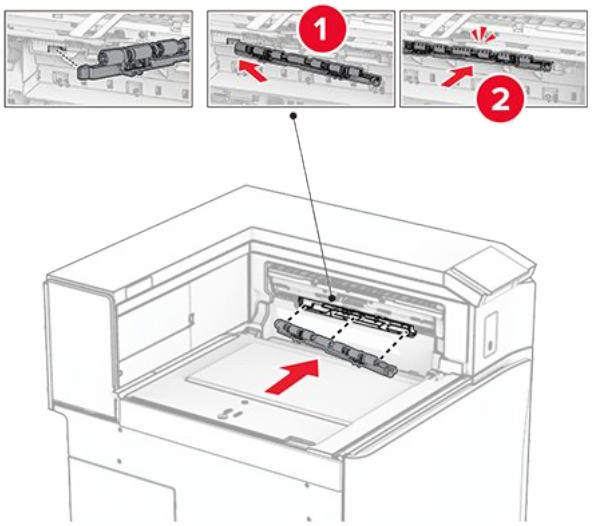

Note: Skontrolujte, či je kovová pružina pred podávacím valcom.

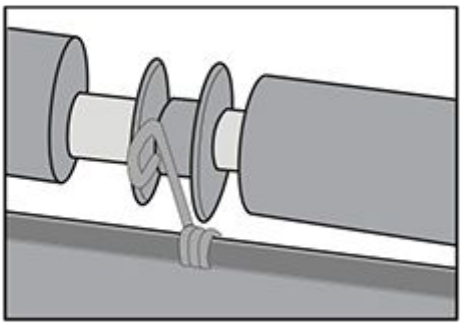

9. Pripojte kryt valca, kým nezapadnú na miesto.

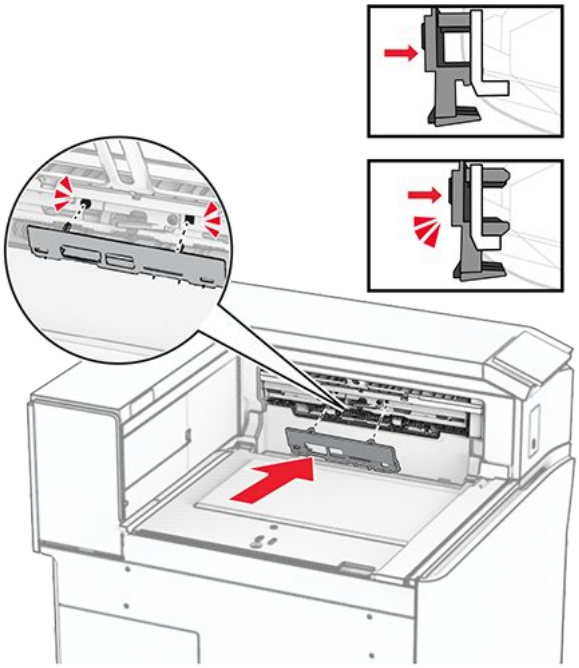

10. Otvorte predné dvierka a demontujte kryt na ľavej strane tlačiarne.

> **Note:** Skrutku ani kryt nezahadzujte.

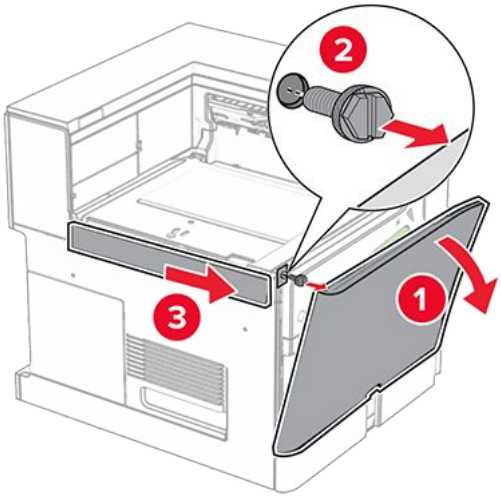

11. Vyberte ľavý zadný kryt.

> **Note:** Skrutku ani kryt nezahadzujte.

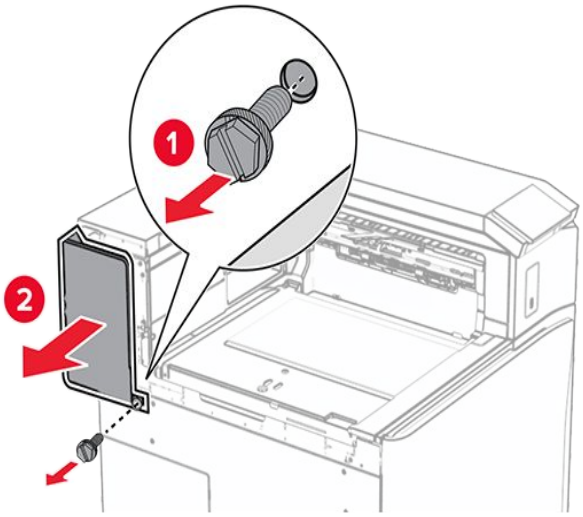

12. Odstráňte vnútorný kryt priehradky.

> **Note:** Kryt nezahadzujte.

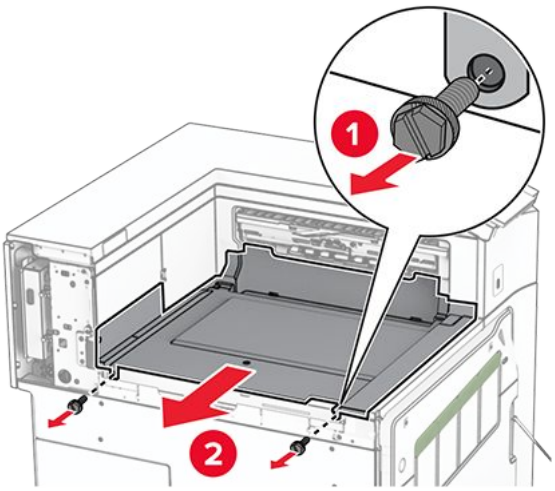

13. Zarovnajte a vložte vnútorný kryt priehradky dodaný so zošívačkou.

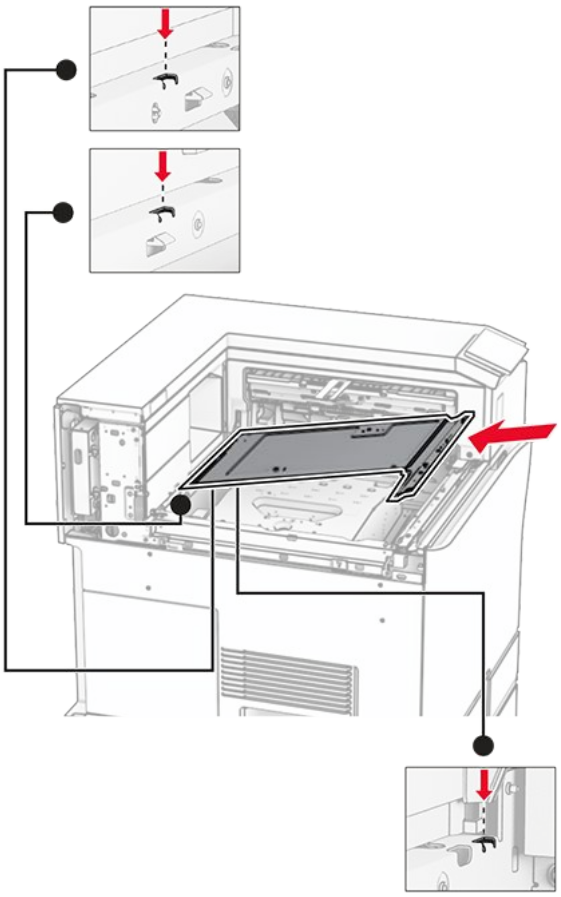

14. Namontujte skrutky na vnútorný kryt priehradky.

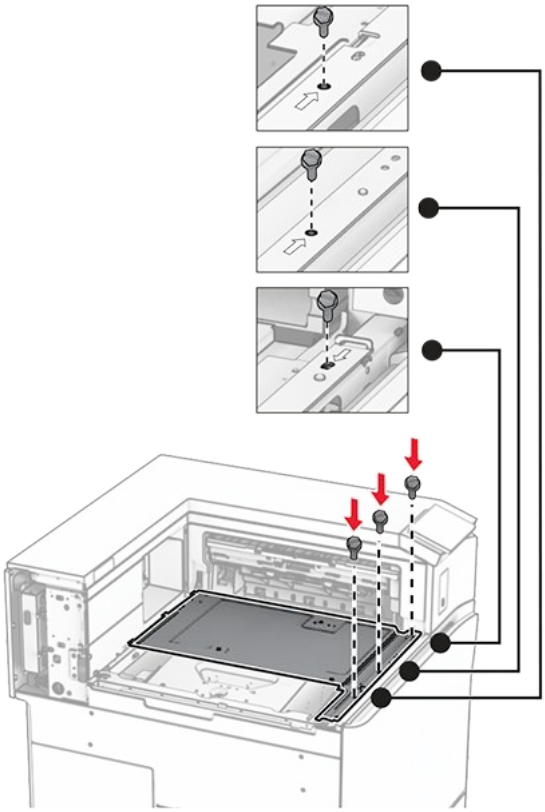

15. Pripojte posuvný ovládač zošívačky.

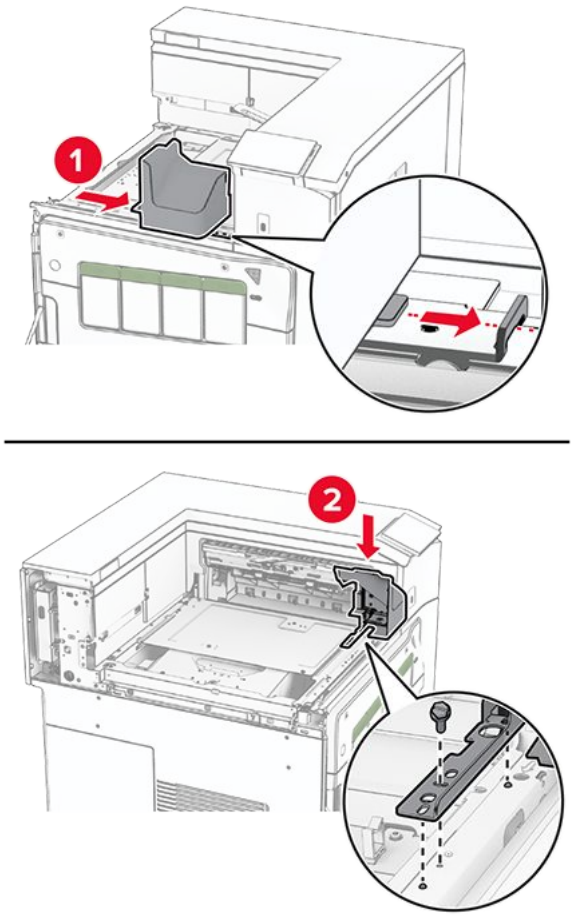

16. Vložte zošívačku.

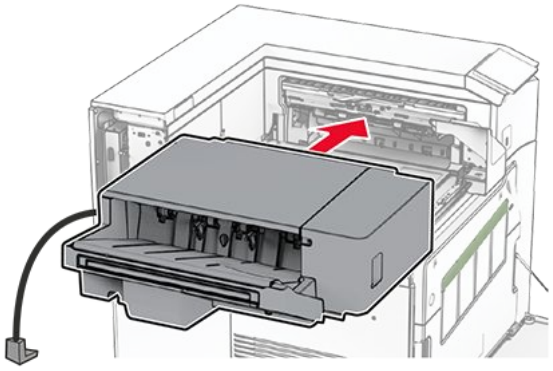

17. Namontujte montážny držiak na upevnenie dokončovača do tlačiarne.

> **Note:** Použite skrutku dodávanú s dokončovačom.

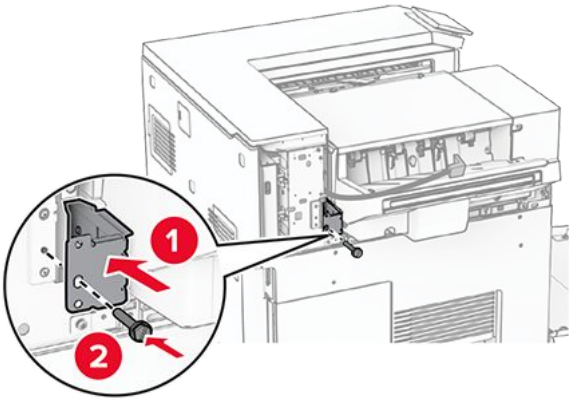

18. Nasaďte ľavý zadný kryt a potom posuňte zošívačku doľava.

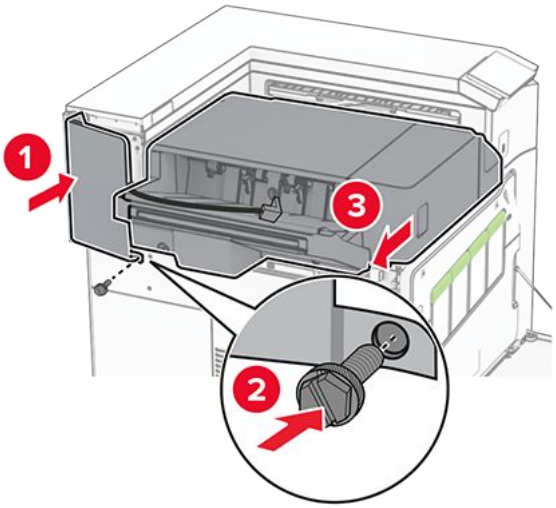

19. Nasaďte ľavý horný kryt dodaný s dokončovačom.

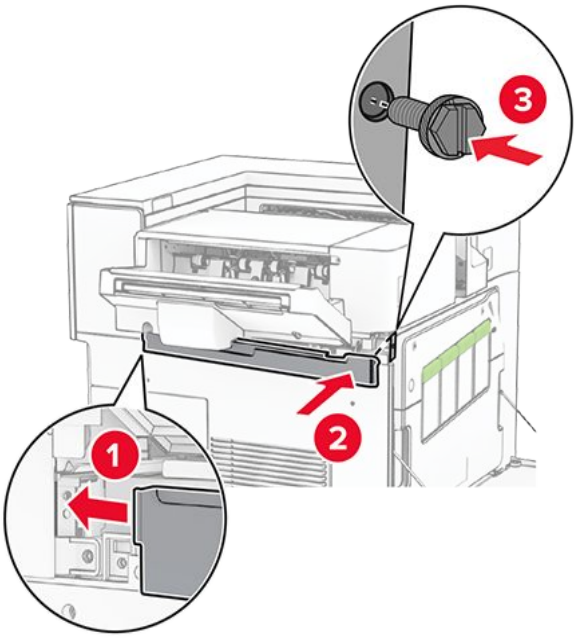

20. Vložte kazetu so spinkami do dokončovača, kým nezapadnú na miesto.

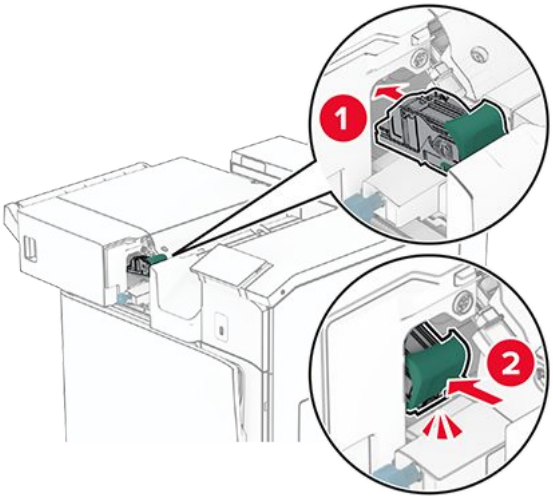

21. Zatvorte predné dvierka a posuňte dokončovač smerom k tlačiarni.

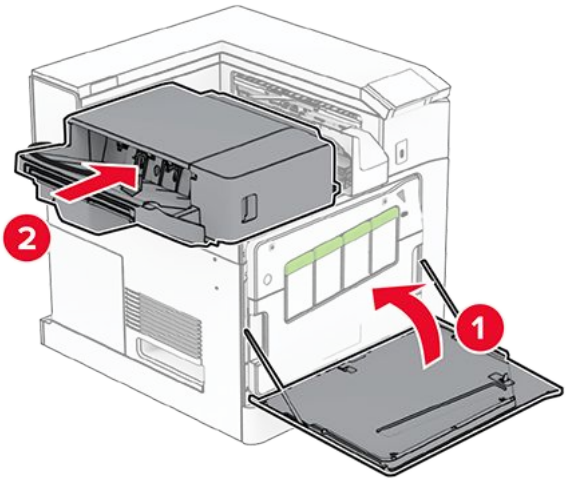

22. Pripojte kábel doplnku k tlačiarni.

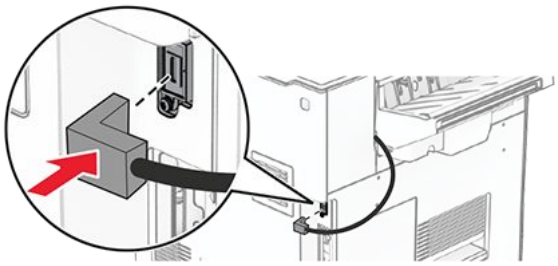

23. Pripojte jeden koniec napájacieho kábla tlačiarne do tlačiarne a druhý do elektrickej zásuvky.

POZOR – RIZIKO PORANENIA
Riziku požiaru alebo zásahu elektrickým prúdom sa vyhnete tak, že zapojíte napájací kábel do riadne označenej a správne uzemnenej elektrickej zásuvky, ktorá sa nachádza blízko produktu a je ľahko dostupná.

24. Zapnite tlačiareň.

Pridajte dokončovač do ovládača tlačiarne, aby bol k dispozícii pre tlačové úlohy. Ďalšie informácie nájdete v časti Pridávanie dostupných voliteľných prvkov v ovládači tlačiarne on page 128.

Inštalácia ofsetového stohovača

POZOR – NEBEZPEČENSTVO ZÁSAHU ELEKTRICKÝM PRÚDOM
Ak pristupujete k riadiacej jednotke alebo inštalujete voliteľný hardvérový prvok či pamäťové zariadenie po inštalácii tlačiarne, tlačiareň vypnite a odpojte napájací kábel z elektrickej zásuvky, aby ste sa vyhli riziku zasiahnutia elektrickým prúdom. Ak sú k tlačiarni pripojené iné zariadenia, tiež ich vypnite a odpojte všetky káble, ktoré smerujú do tlačiarne.

1. Vypnite tlačiareň.

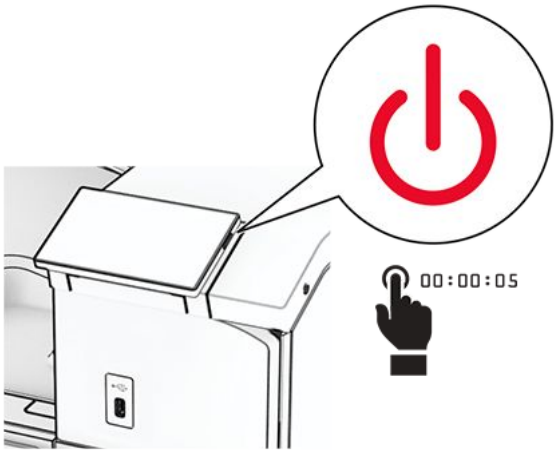

2. Vytiahnite napájací kábel zo sieťovej zásuvky a potom z tlačiarne.

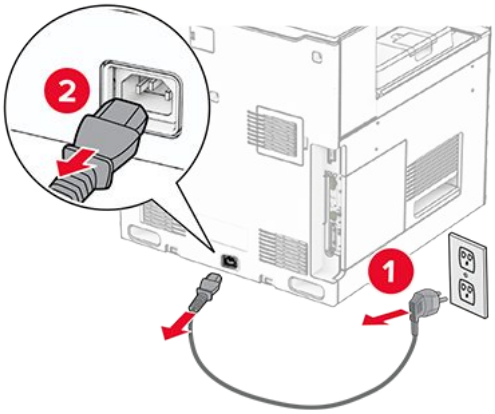

3. Vybaľte ofsetový stohovač a odstráňte všetok obalový materiál.
4. Pripevnite vnútorný zadný kryt k ofsetovému stohovaču.

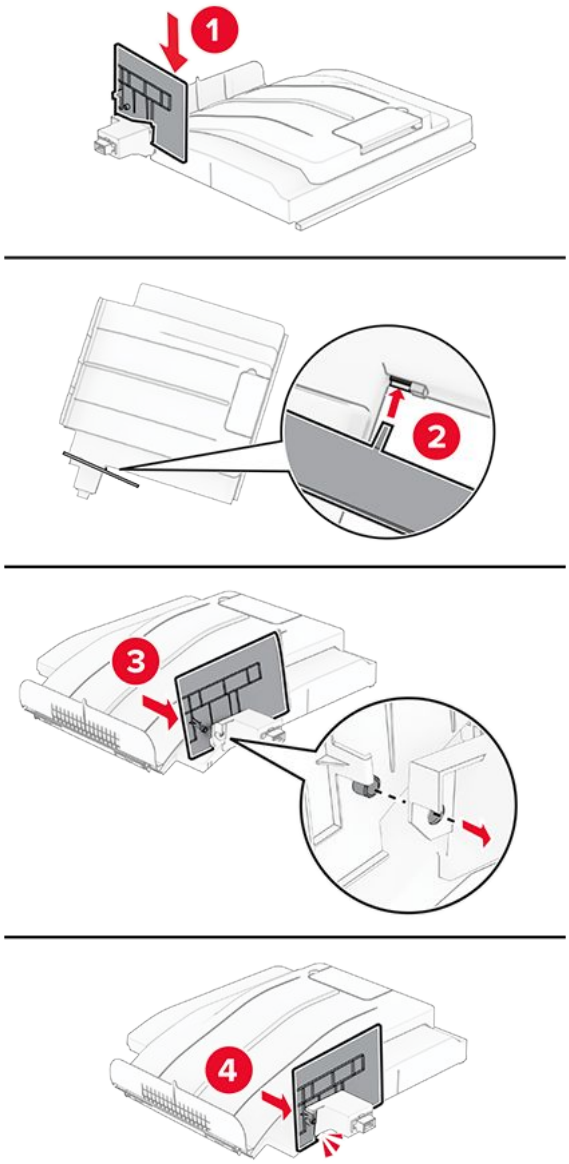

5. Vyberte štandardnú priehradku.

> **Note:** Priehradku nezahadzujte.

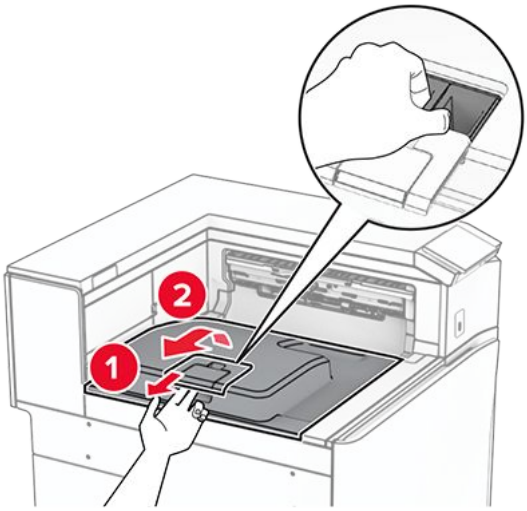

6. Odstráňte kryt konektora posúvania papiera.

> **Note:** Kryt nezahadzujte.

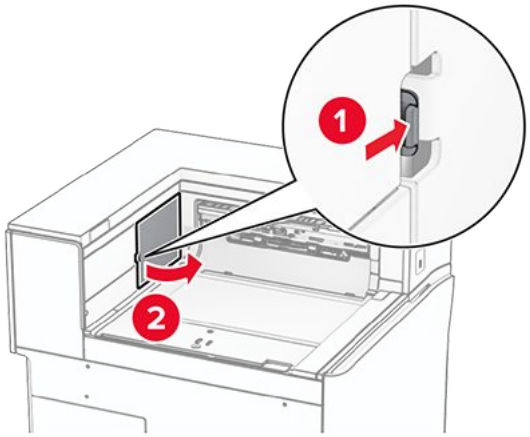

7. Pred inštaláciou voliteľného doplnku nastavte páčku výstupnej priehradky do zatvorenej polohy.

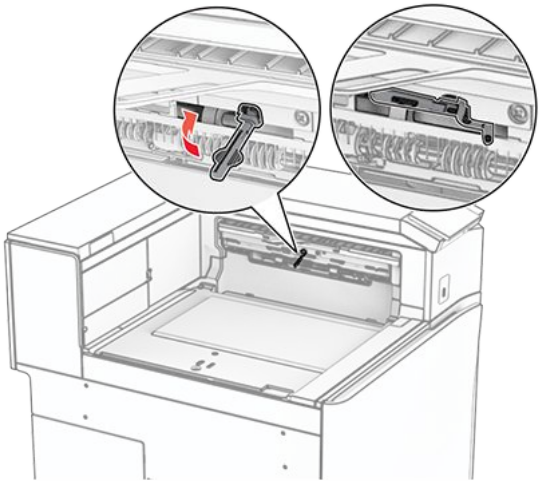

8. Zarovnajte ofsetový stohovač a potom ho nainštalujte do tlačiarne.

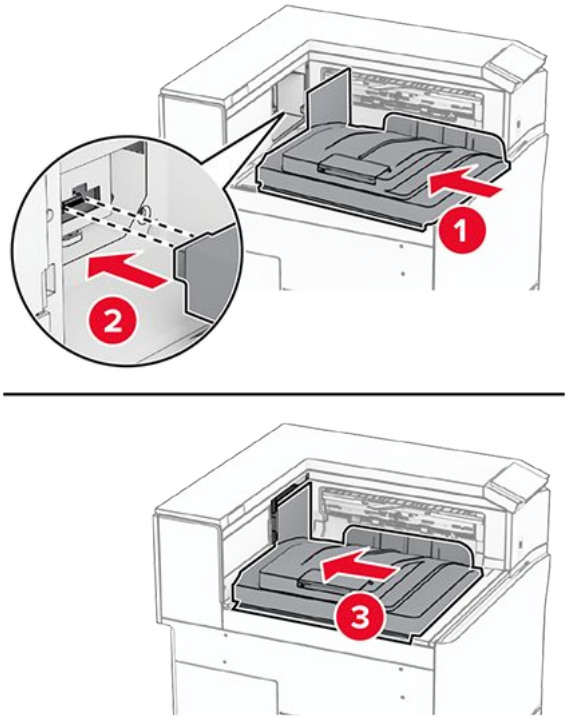

Note: Uistite sa, že sú súčasti stohovača bezpečne upevnené a zarovnané s tlačiarňou.

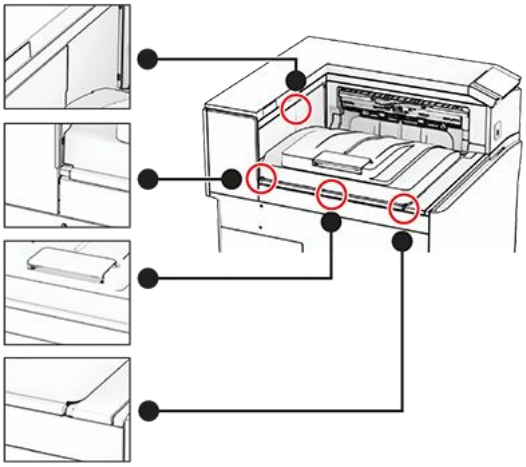

9. Pripojte ochranné prúžky ofsetového stohovača k tlačiarni.

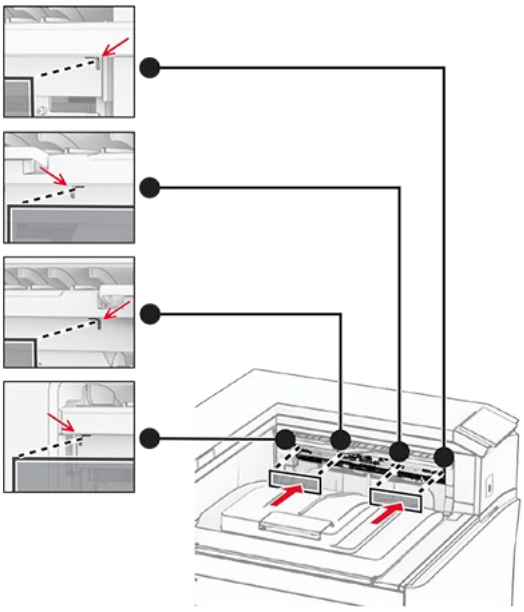

10. Umiestnite páčku výstupnej priehradky do otvorenej polohy.

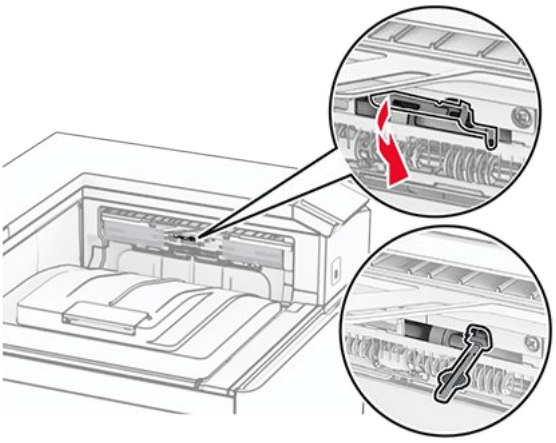

11. Pripevnite kryt páčky priehradky tak, kým nezapadnú na miesto.

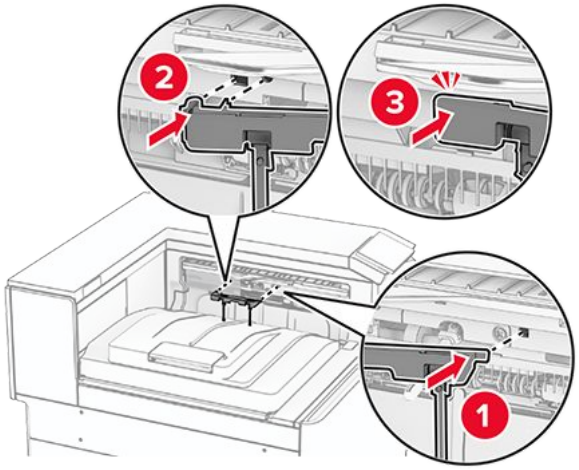

12. Pripojte jeden koniec napájacieho kábla tlačiarne do tlačiarne a druhý do elektrickej zásuvky.

POZOR – RIZIKO PORANENIA
Riziku požiaru alebo zásahu elektrickým prúdom sa vyhnete tak, že zapojíte napájací kábel do riadne označenej a správne uzemnenej elektrickej zásuvky, ktorá sa nachádza blízko produktu a je ľahko dostupná.

13. Zapnite tlačiareň.

Pridajte ofsetový stohovač do ovládača tlačiarne, aby bol k dispozícii pre tlačové úlohy. Ďalšie informácie nájdete v časti Pridávanie dostupných voliteľných prvkov v ovládači tlačiarne on page 128.

Inštalácia jednotky posúvania papiera s možnosťou skladania

POZOR – NEBEZPEČENSTVO ZÁSAHU ELEKTRICKÝM PRÚDOM
Ak pristupujete k riadiacej jednotke alebo inštalujete voliteľný hardvérový prvok či pamäťové zariadenie po inštalácii tlačiarne, tlačiareň vypnite a odpojte napájací kábel z elektrickej zásuvky, aby ste sa vyhli riziku zasiahnutia elektrickým prúdom. Ak sú k tlačiarni pripojené iné zariadenia, tiež ich vypnite a odpojte všetky káble, ktoré smerujú do tlačiarne.

Poznámky

- Tento voliteľný doplnok možno nainštalovať spoločne so zošívačkou s dierovačom alebo dokončovačom brožúr.
- Táto úloha vyžaduje použitie plochého skrutkovača.

1. Vypnite tlačiareň.

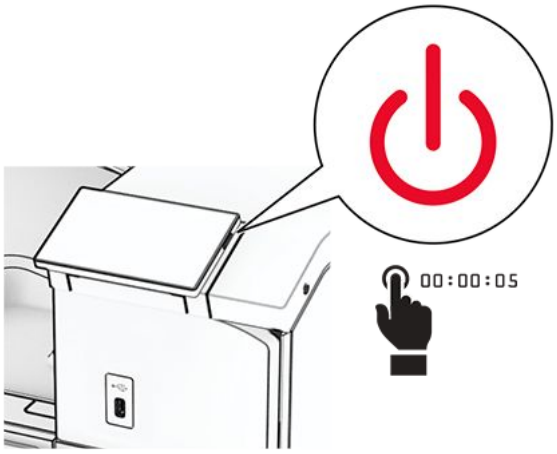

2. Vytiahnite napájací kábel zo sieťovej zásuvky a potom z tlačiarne.

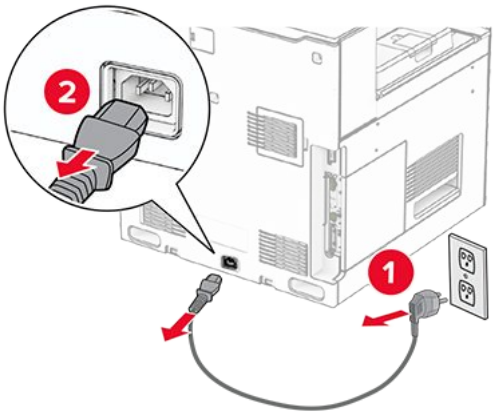

3. Vybaľte posúvanie papiera s možnosťou skladania a potom odstráňte všetok baliaci materiál.
4. Vyberte štandardnú priehradku.

> **Note:** Priehradku nezahadzujte.

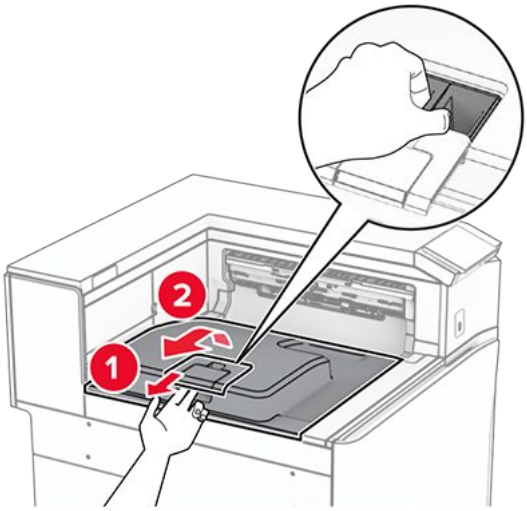

5. Pred inštaláciou voliteľného doplnku nastavte páčku výstupnej priehradky do zatvorenej polohy.

> **Note:** Po odobraní voliteľného doplnku nastavte páčku výstupnej priehradky do otvorenej polohy.

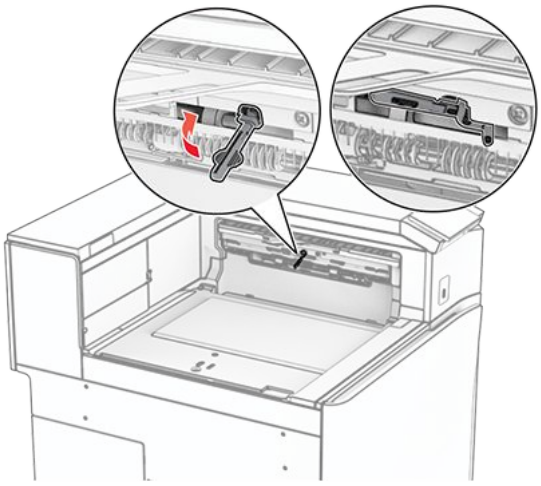

6. Vyberte záložný valec.

> **Note:** Valec nezahadzujte.

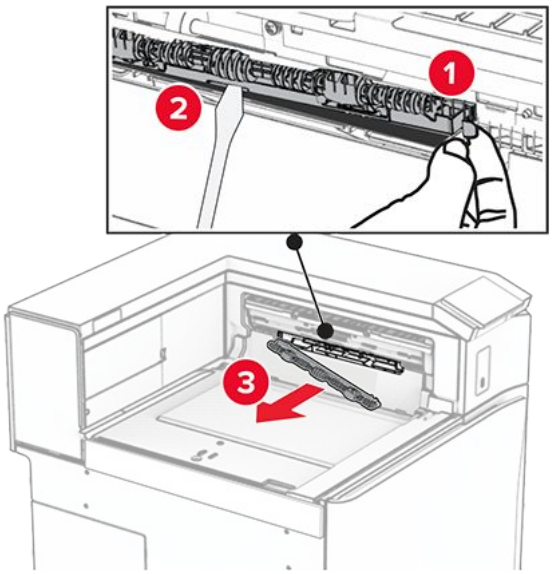

7. Vložte podávací valec dodaný s voliteľným doplnkom, kým nezapadnú na miesto.

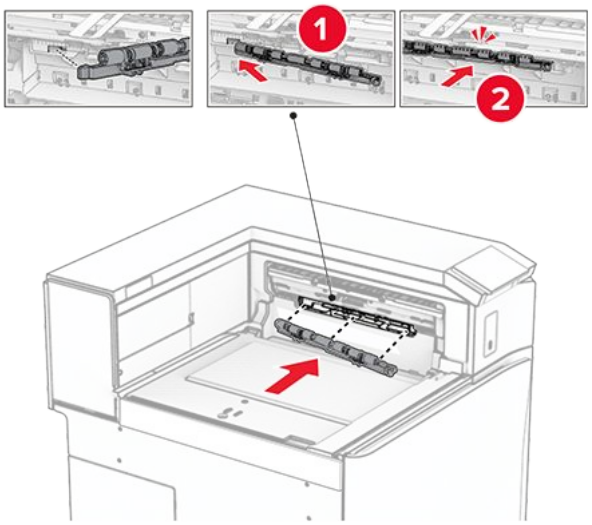

Note: Skontrolujte, či je kovová pružina pred podávacím valcom.

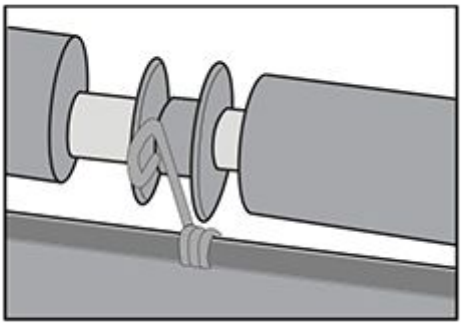

8. Pripojte kryt valca, kým nezapadnú na miesto.

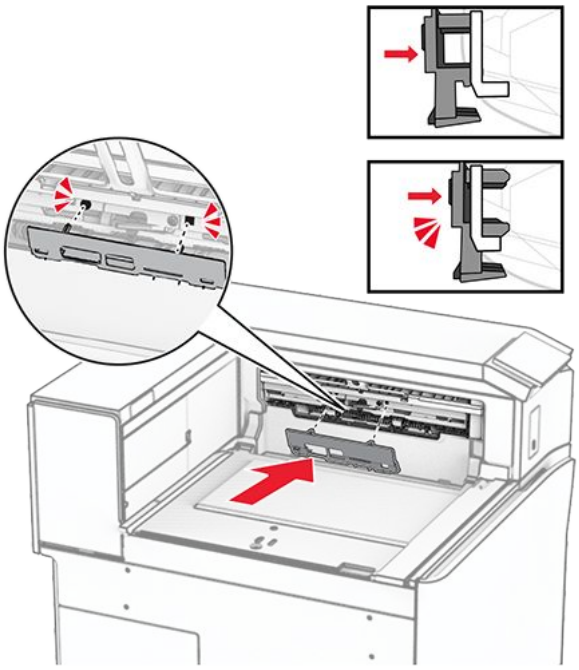

9. Otvorte predné dvierka a demontujte kryt na ľavej strane tlačiarne.

> **Note:** Skrutku ani kryt nezahadzujte.

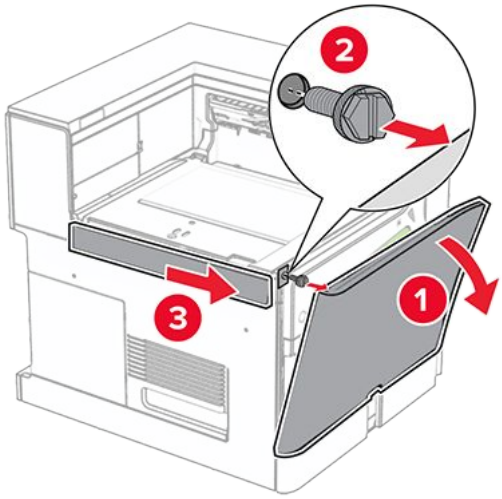

10. Zatvorte predné dvierka.
11. Odstráňte kryt konektora posúvania papiera.

> **Note:** Kryt nezahadzujte.

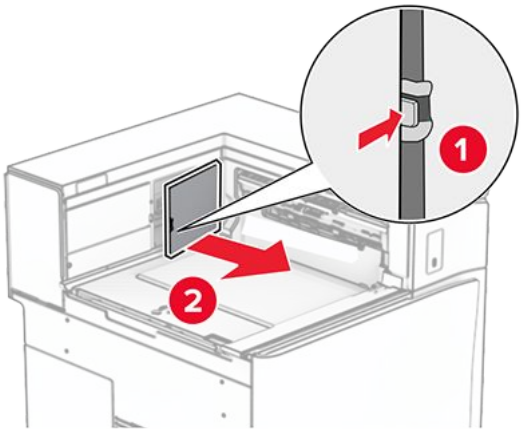

12. Vyberte ľavý zadný kryt.

> **Note:** Skrutku ani kryt nezahadzujte.

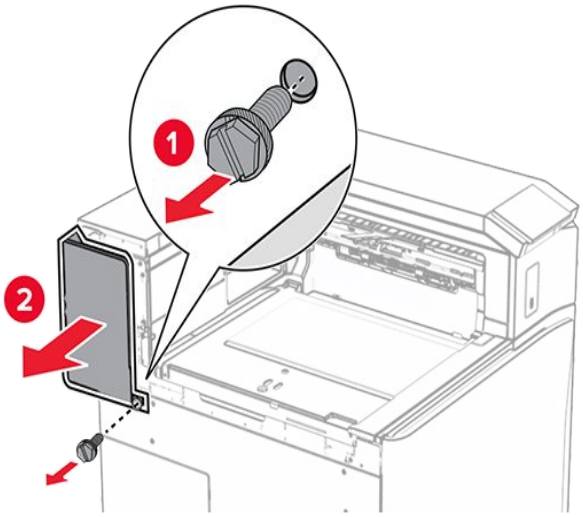

13. Odstráňte vnútorný kryt priehradky.

> **Note:** Skrutku ani kryt nezahadzujte.

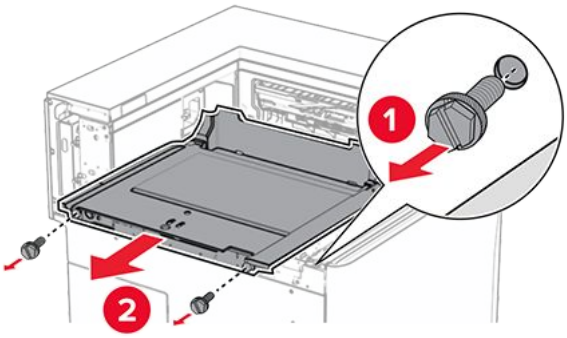

14. Zarovnajte a vložte vnútorný kryt priehradky dodaný s doplnkom.

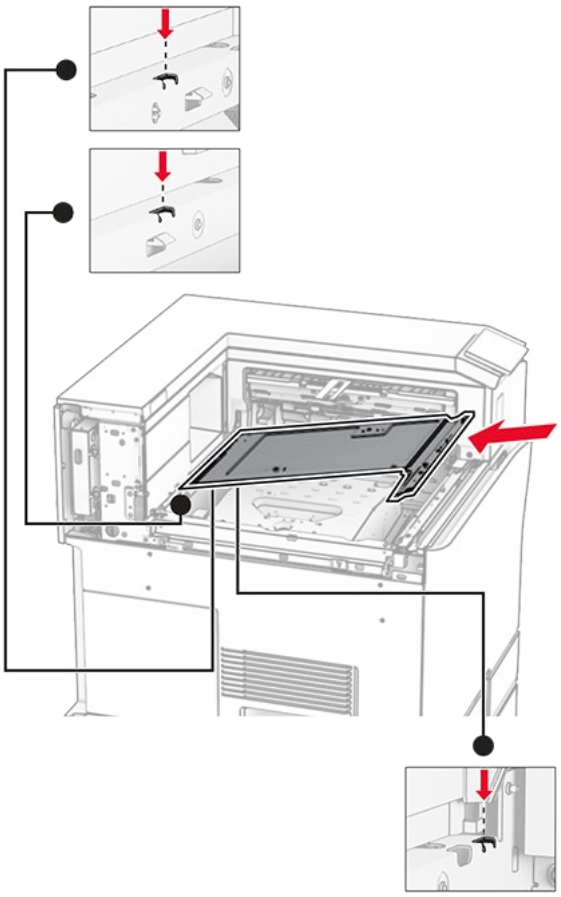

15. Namontujte skrutky na vnútorný kryt priehradky.

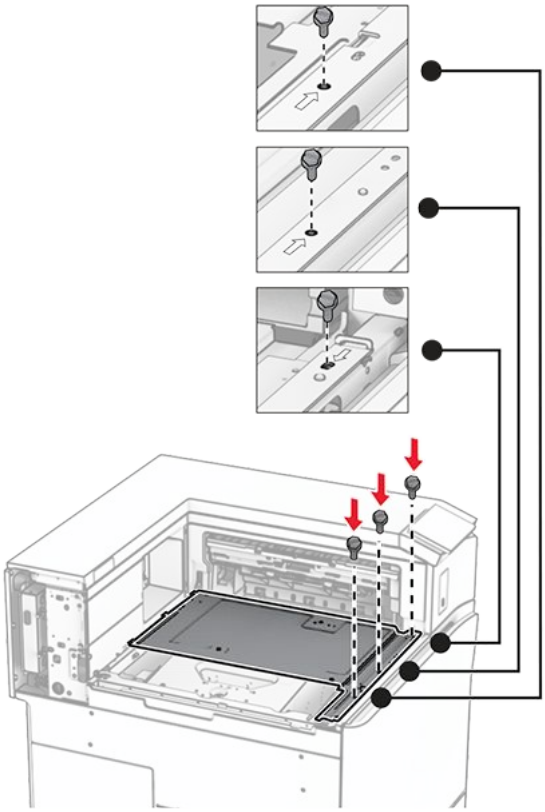

16. K doplnku pripevnite kúsky penovej pásky.

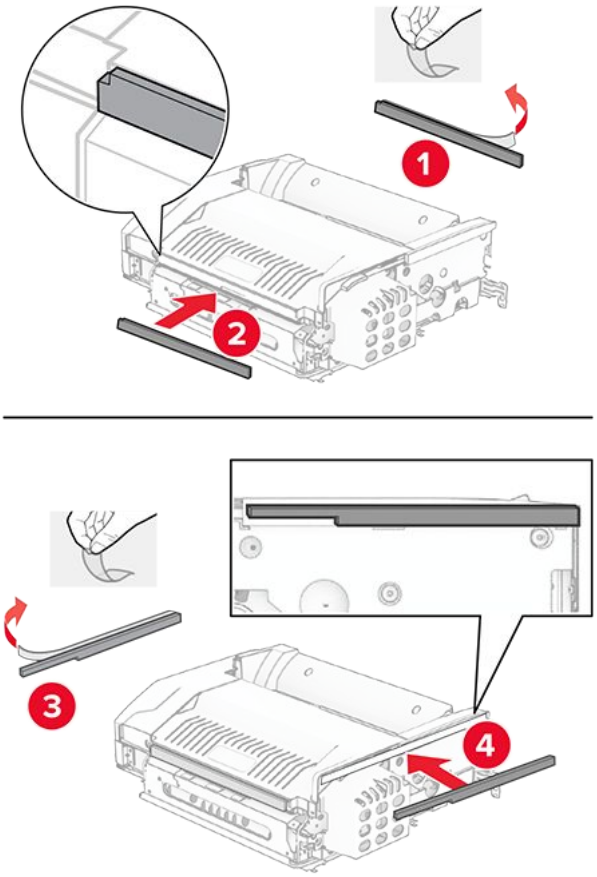

17. Otvorte dvierka F a potom utiahnite skrutky.

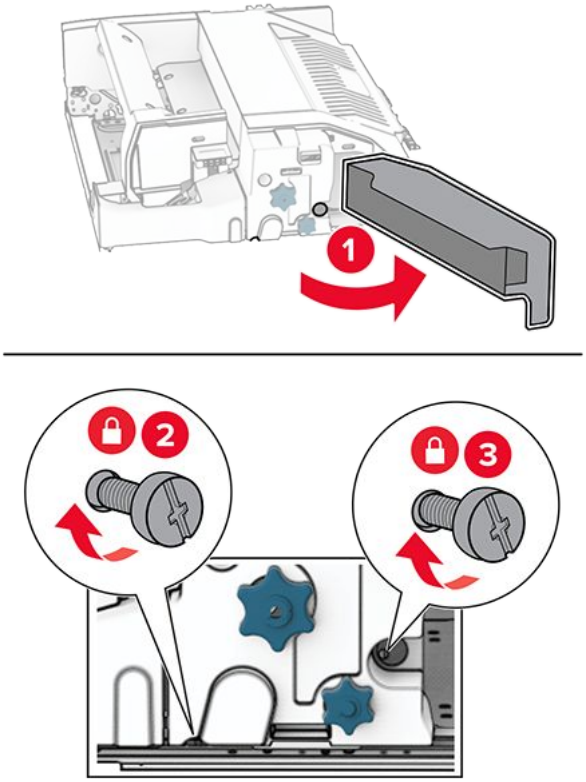

18. Zatvorte dvierka F.

19. Kovový držiak pripevnite k voliteľnému doplnku.

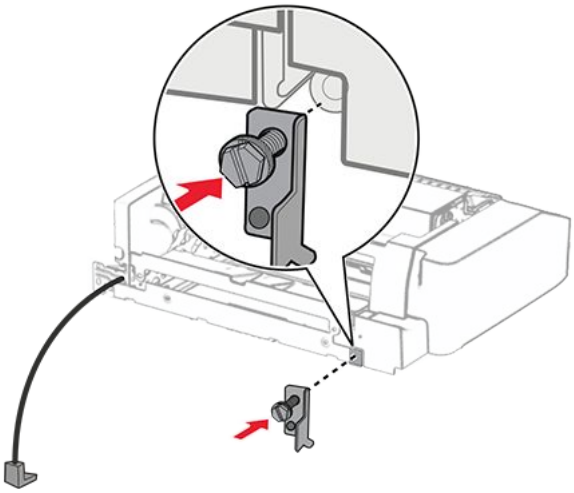

20. Založte voliteľný doplnok.

> **Note:** Skontrolujte, či je kovový držiak pred tlačiarňou.

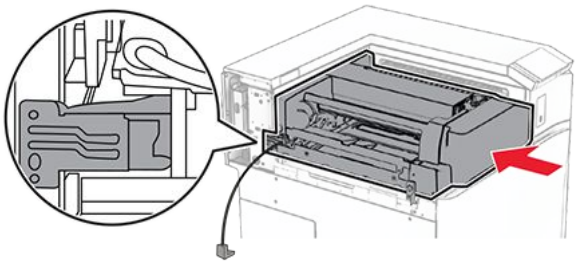

21. Otvorte dvierka F a skrutkovačom dodaným s voliteľným doplnkom, namontujte skrutku.

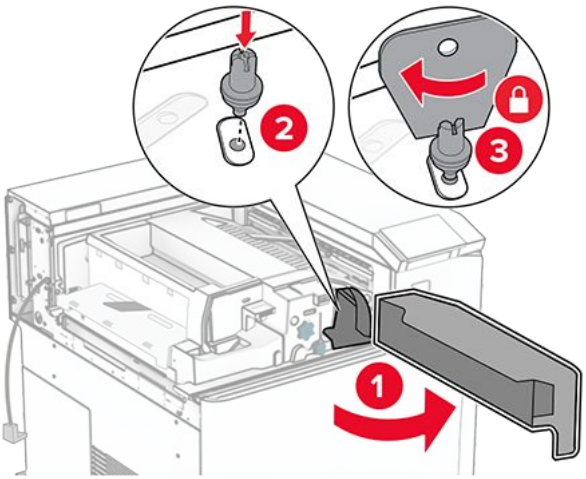

22. Zatvorte dvierka F.

23. Namontujte skrutky do voliteľného doplnku.

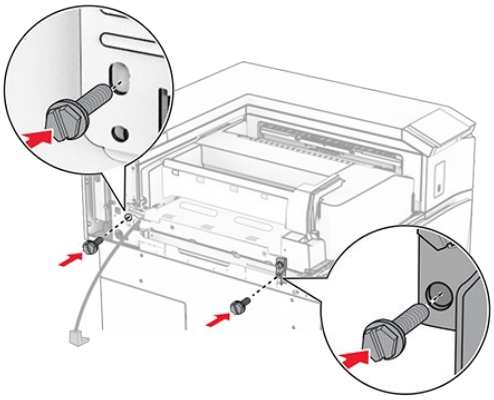

24. Upevnite ľavý zadný kryt.

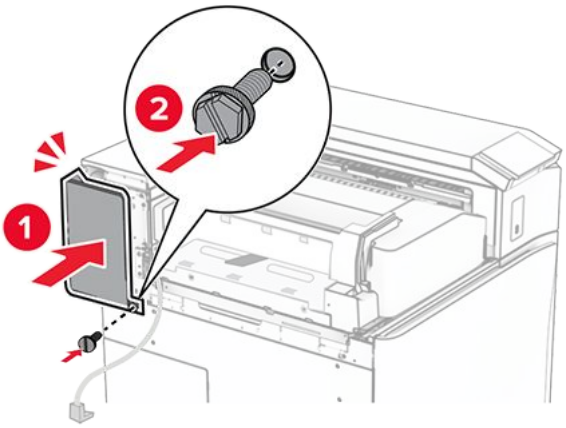

25. Otvorte predné dvierka a upevnite kryt na ľavú stranu tlačiarne.

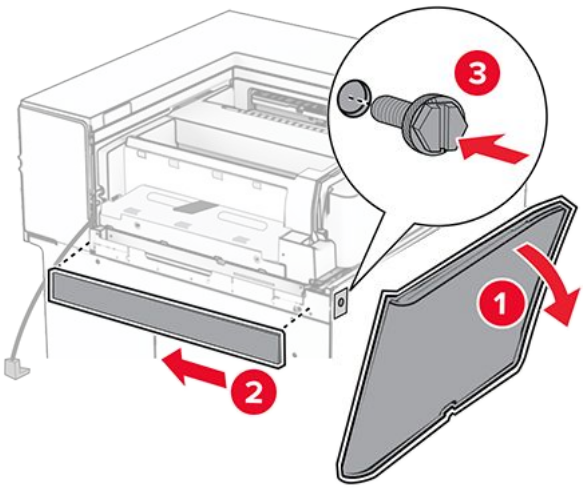

26. Zatvorte predné dvierka.
27. Zdvihnite klapku priehradky a potom zarovnajte a pripojte priehradku voliteľného doplnku.

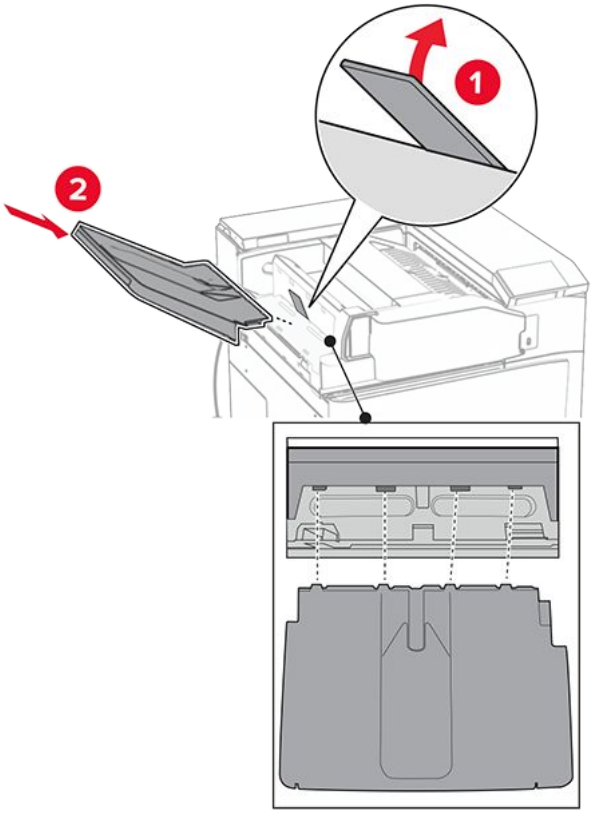

28. Namontujte skrutky do priehradky voliteľného doplnku.

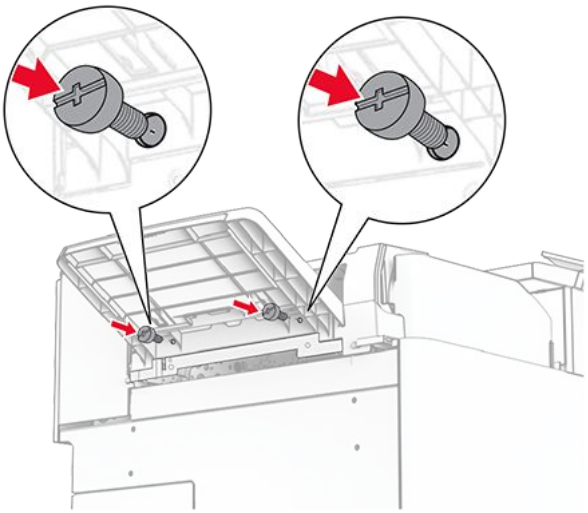

29. Znova pripojte kryt.

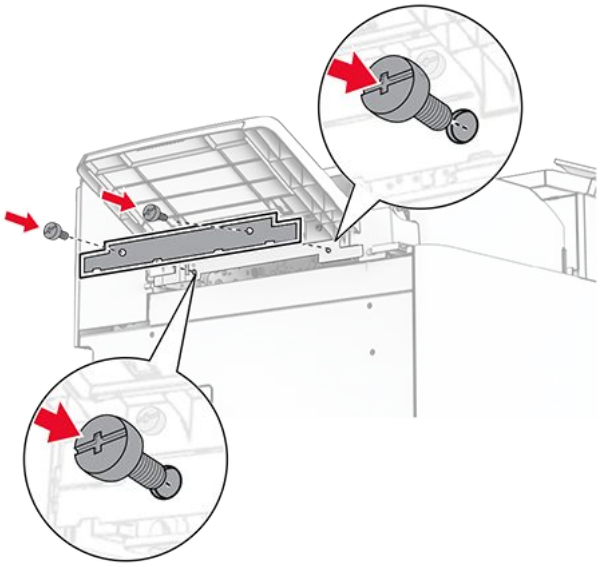

30. Pripojte kábel doplnku k tlačiarni.

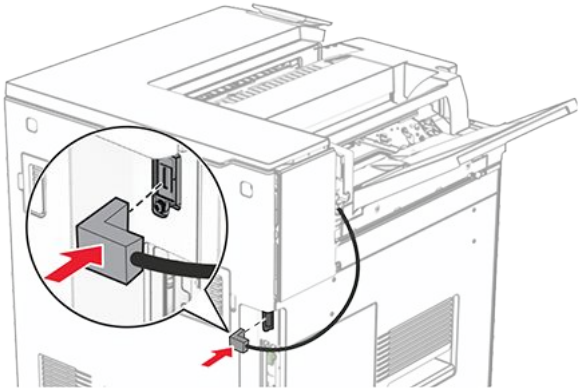

31. Pripojte jeden koniec napájacieho kábla do tlačiarne a druhý do elektrickej zásuvky.

POZOR – RIZIKO PORANENIA
Riziku požiaru alebo zásahu elektrickým prúdom sa vyhnete tak, že zapojíte napájací kábel do riadne označenej a správne uzemnenej elektrickej zásuvky, ktorá sa nachádza blízko produktu a je ľahko dostupná.

32. Zapnite tlačiareň.

Inštalácia zošívačky, dierovača a jednotky posúvania papiera

POZOR – NEBEZPEČENSTVO ZÁSAHU ELEKTRICKÝM PRÚDOM
Ak pristupujete k riadiacej jednotke alebo inštalujete voliteľný hardvérový prvok či pamäťové zariadenie po inštalácii tlačiarne, tlačiareň vypnite a odpojte napájací kábel z elektrickej zásuvky, aby ste sa vyhli riziku zasiahnutia elektrickým prúdom. Ak sú k tlačiarni pripojené iné zariadenia, tiež ich vypnite a odpojte všetky káble, ktoré smerujú do tlačiarne.

Note: Táto úloha vyžaduje použitie plochého skrutkovača.

1. Vypnite tlačiareň.

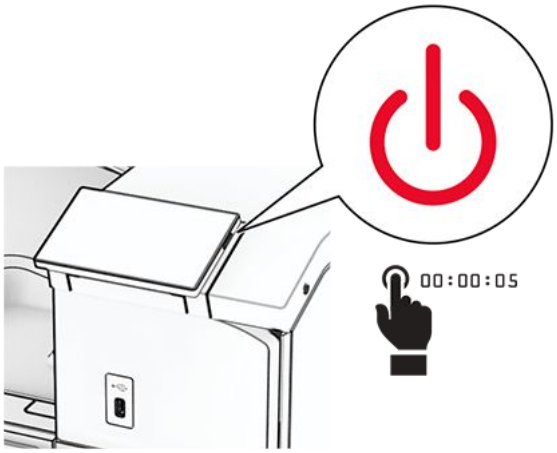

2. Vytiahnite napájací kábel zo sieťovej zásuvky a potom z tlačiarne.

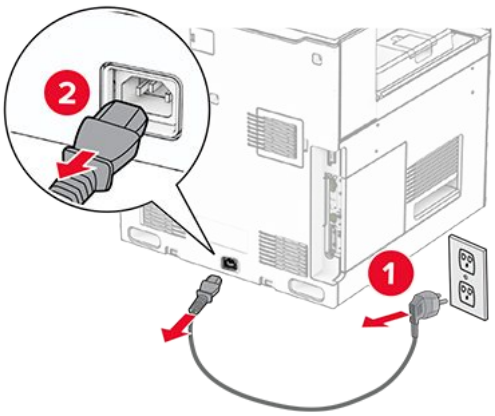

3. Vybaľte jednotku posúvania papiera.
4. Vyberte štandardnú priehradku.

Note: Priehradku nezahadzujte.

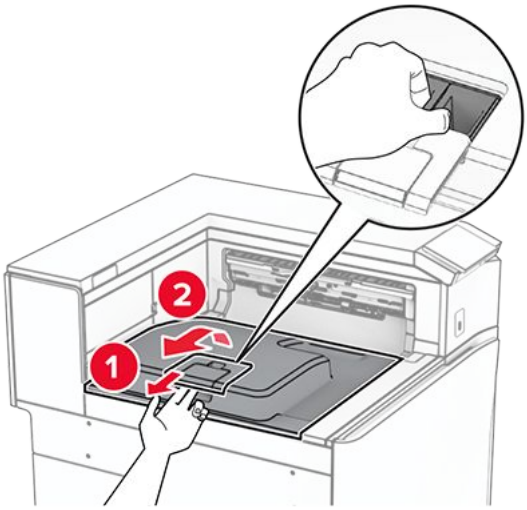

5. Pred inštaláciou voliteľného doplnku nastavte páčku výstupnej priehradky do zatvorenej polohy.

Note: Po odobraní voliteľného doplnku nastavte páčku výstupnej priehradky do otvorenej polohy.

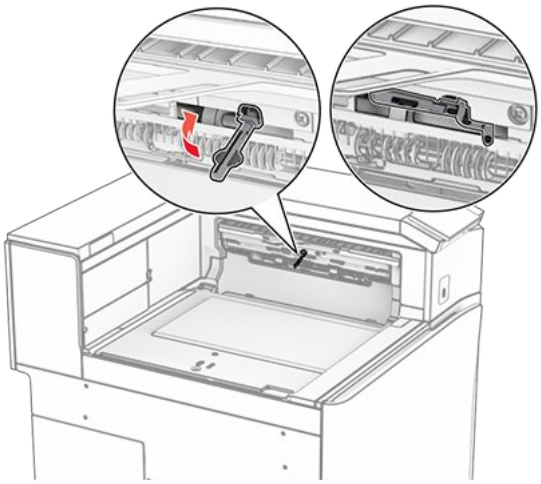

6. Vyberte záložný valec.

Note: Valec nezahadzujte.

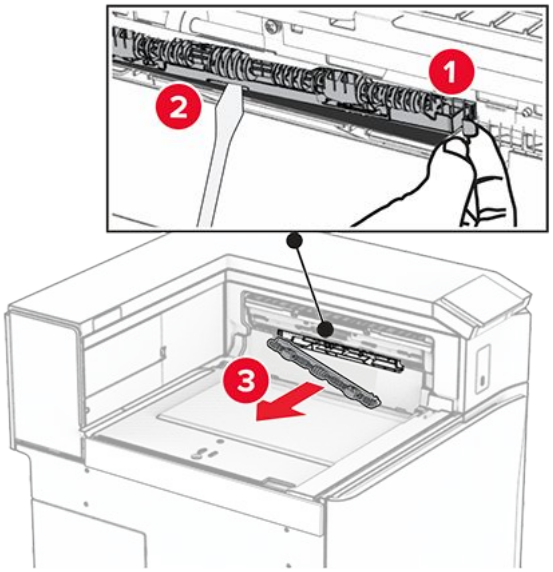

7. Vložte podávací valec dodaný s jednotkou posúvania papiera, kým nezapadnú na miesto.

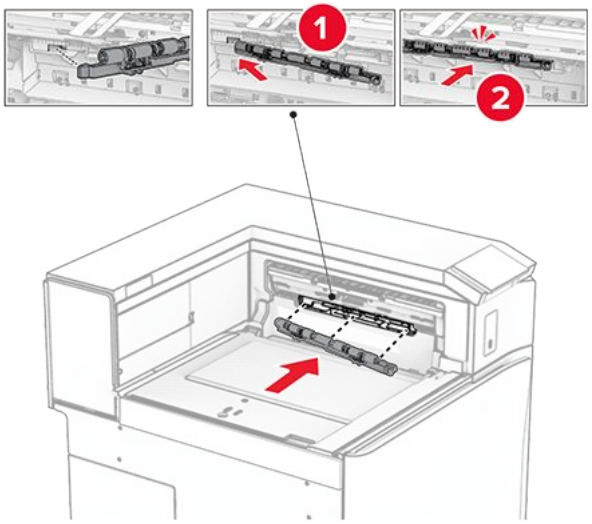

Note: Skontrolujte, či je kovová pružina pred podávacím valcom.

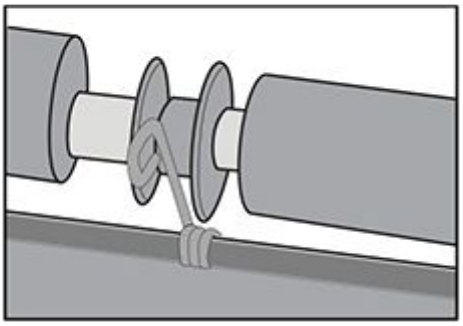

8. Pripojte kryt, kým nezapadnú na miesto.

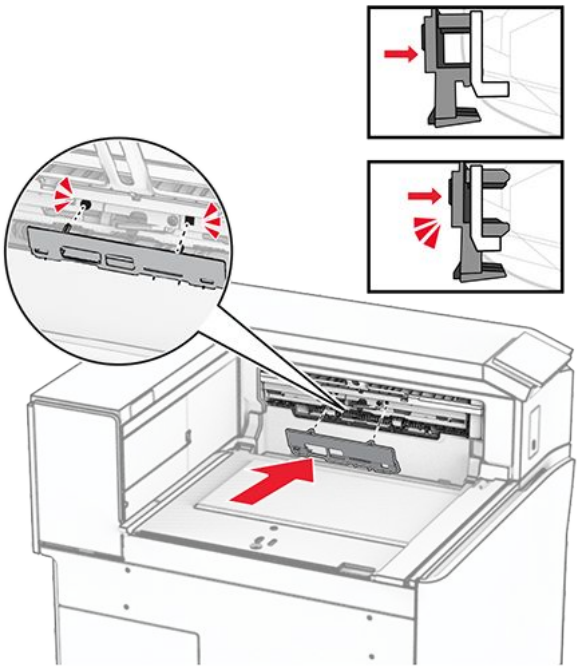

9. Otvorte predné dvierka a demontujte kryt na ľavej strane tlačiarne.

> **Note:** Skrutku ani kryt nezahadzujte.

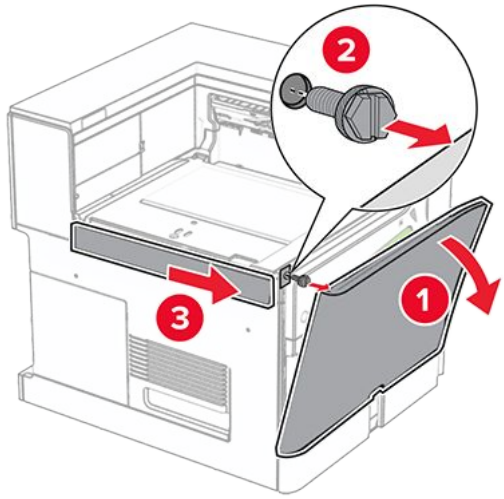

10. Zatvorte predné dvierka.
11. Odstráňte kryt konektora posúvania papiera.

> **Note:** Kryt nezahadzujte.

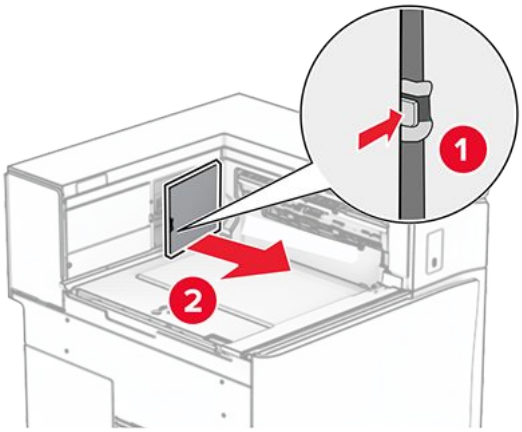

12. Vyberte kryt.

> **Note:** Kryt nezahadzujte.

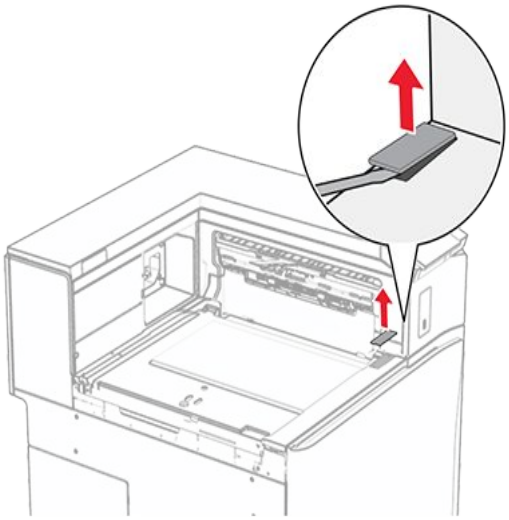

13. Pripevnite kovovú konzolu.

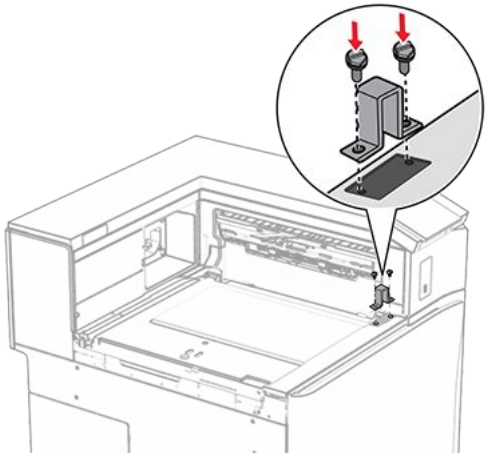

14. Vložte jednotku posúvania papiera.

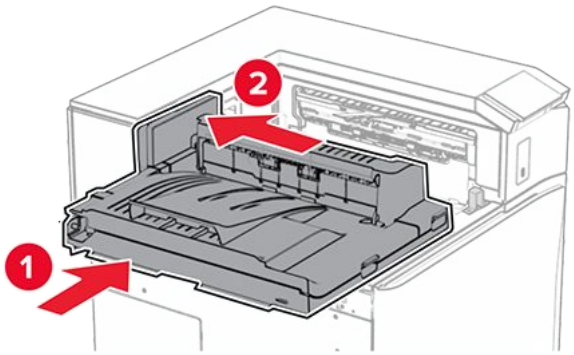

15. Otvorte rukoväť G a potom nainštalujte skrutku do prednej časti jednotky posúvania papiera.

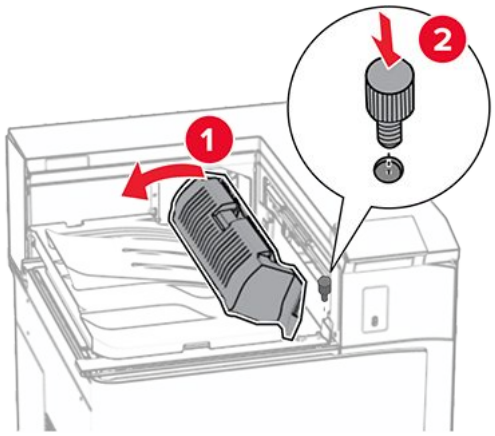

16. Zatvorte rukoväť G.
17. Namontujte skrutku do zadnej časti jednotky posúvania papiera.

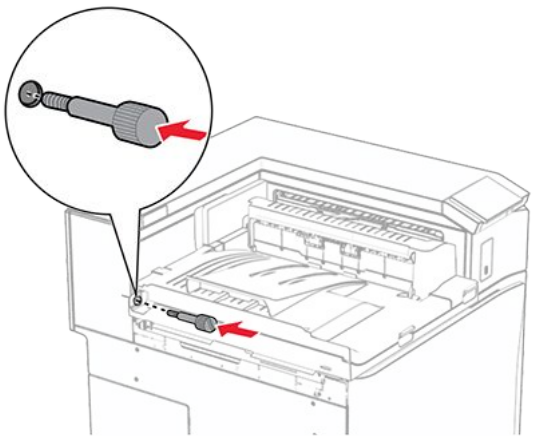

18. Otvorte predné dvierka a na ľavú stranu tlačiarne pripevnite kryt dodaný spolu s jednotkou posúvania papiera.

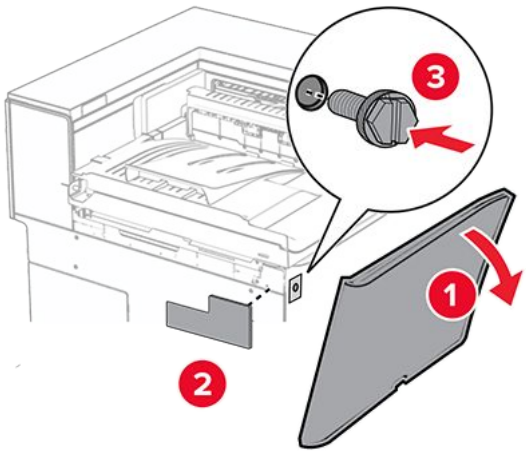

19. Zatvorte predné dvierka.
20. Vybaľte zošívačku s dierovačom.
21. Nainštalujte stabilizátor.

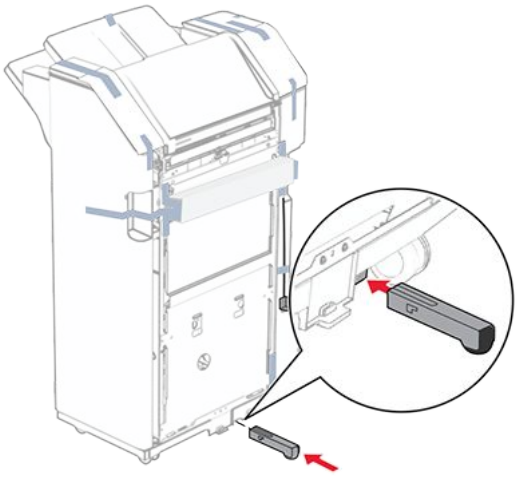

22. Odstráňte kúsky pásky v okolí dokončovača.
23. Pripojte držiak k dokončovaču.

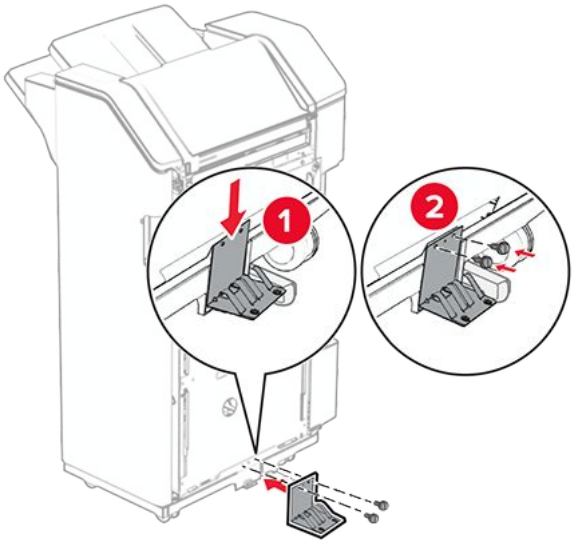

24. Pripevnite penovú pásku k dokončovaču.

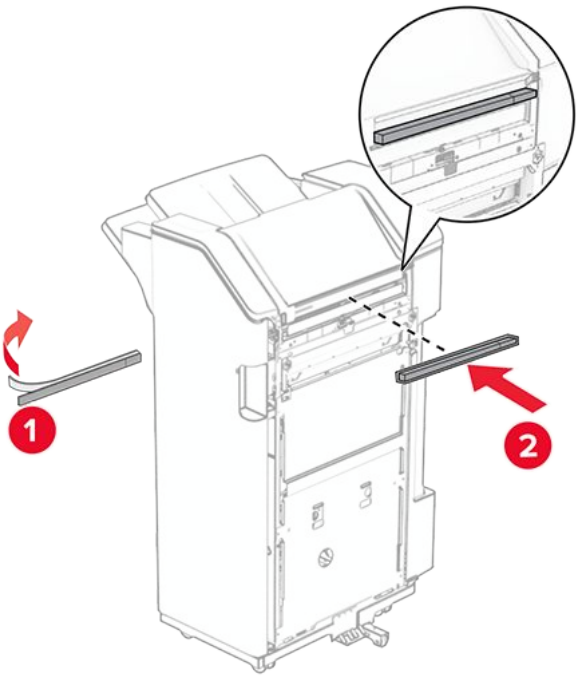

25. Pripevnite vodiacu lištu podávania k dokončovaču.

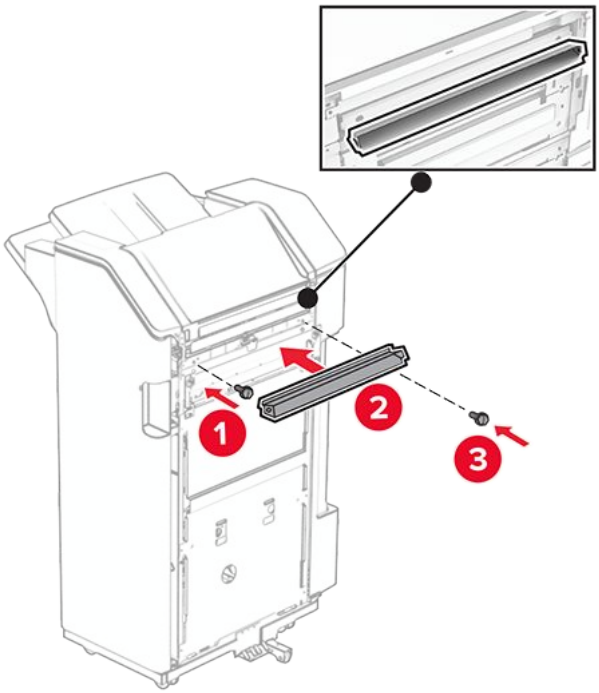

26. Pripojte priehradku k dokončovaču.

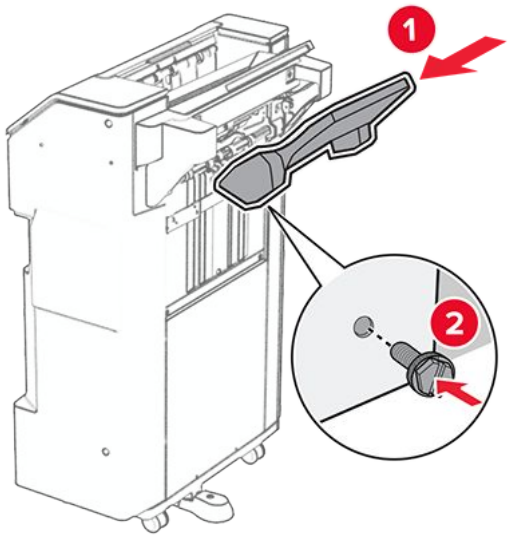

27. Otvorte dvierka dokončovača a potom vložte nádobu dierovača.

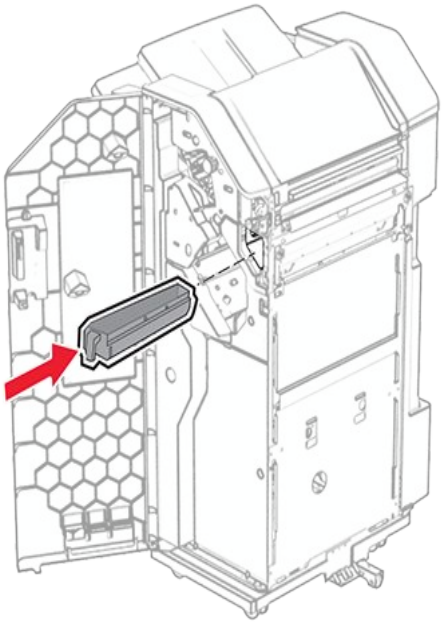

28. Nadstavec priehradky vložte do nádoby dokončovača.

Poznámky

- Nadstavec priehradky sa používa na papier veľkosti A3 alebo dlhší papier a v podmienkach s vysokou vlhkosťou, aby pomohol pri stohovaní papiera.
- Pri použití nadstavca priehradky sa kapacita priehradky zníži.

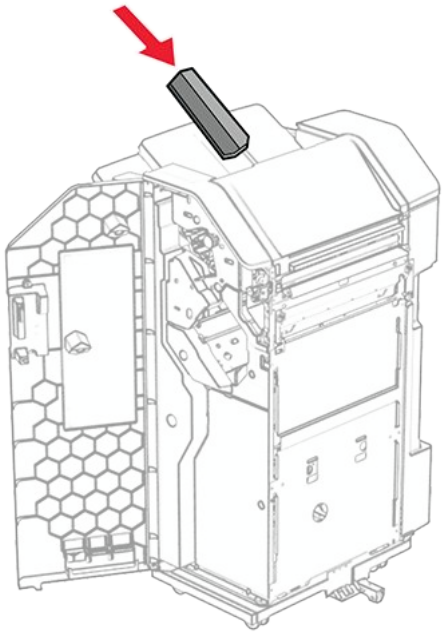

29. Zatvorte dvierka dokončovača.
30. Pripojte montážny držiak k tlačiarni.

Note: Uistite sa, že skrutky sú zarovnané so značkami na montážnom držiaku.

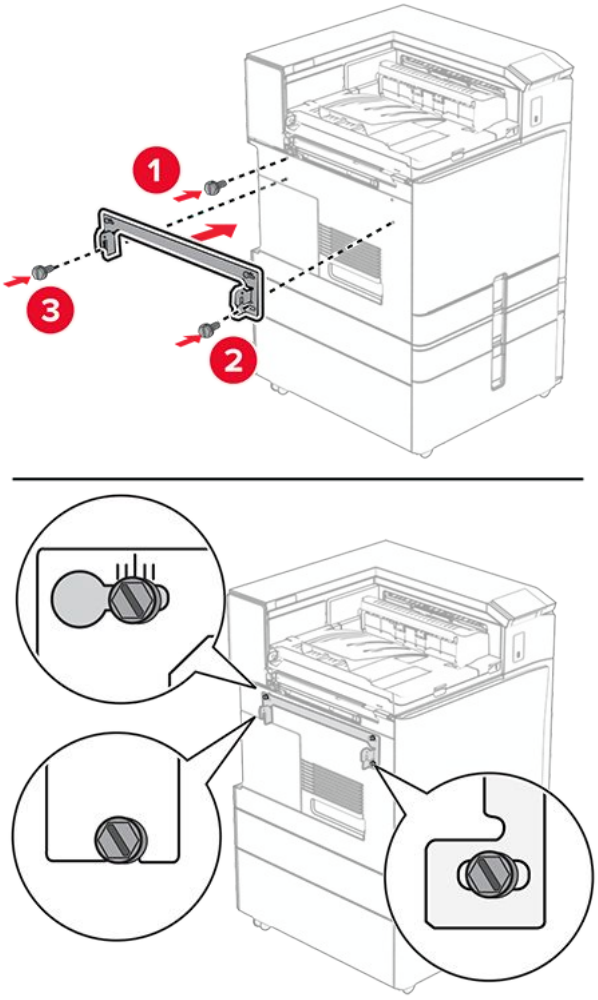

31. K tlačiarni pripojte kovový držiak dodaný s jednotkou posúvania papiera.

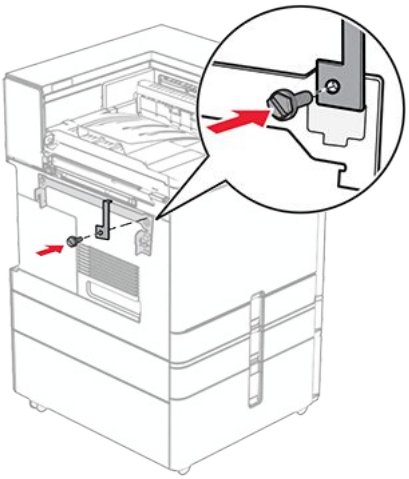

32. Otvorte dvierka dokončovača, odstráňte skrutku a potom potiahnite zámok dokončovača.

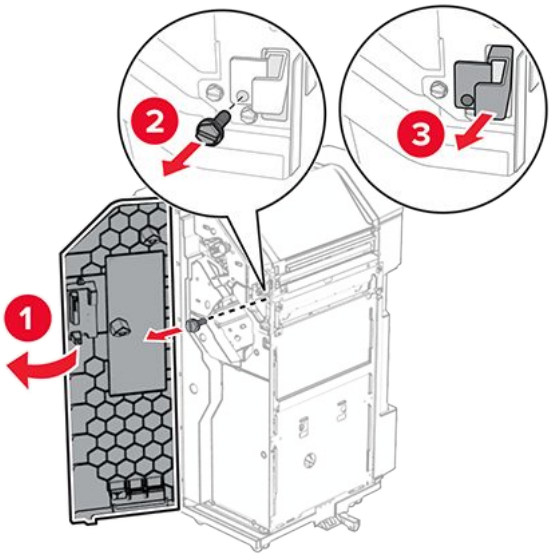

33. Pripevnite dokončovač na tlačiareň.

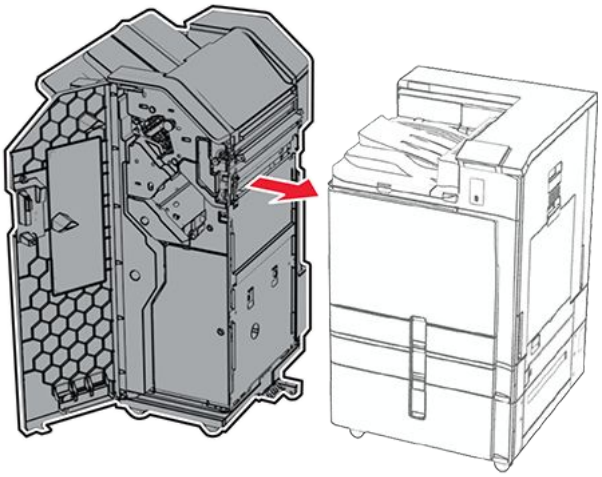

34. Zaistite dokončovač k tlačiarni a potom nainštalujte skrutku.

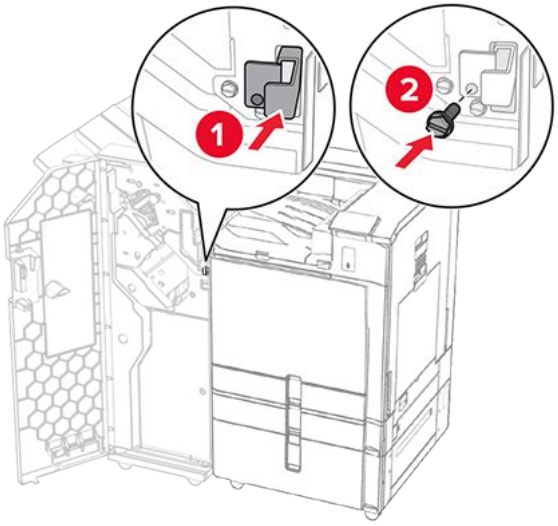

35. Pripojte kábel dokončovača k tlačiarni.

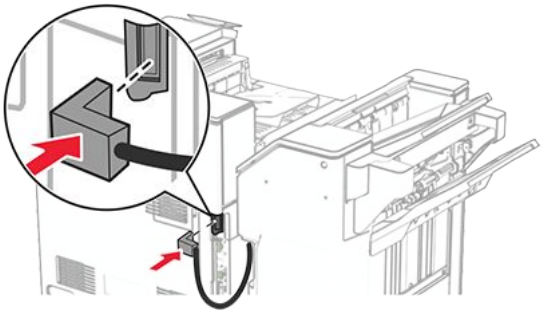

36. Pripojte jeden koniec napájacieho kábla do tlačiarne a druhý do elektrickej zásuvky.

POZOR – RIZIKO PORANENIA
Riziku požiaru alebo zásahu elektrickým prúdom sa vyhnete tak, že zapojíte napájací kábel do riadne označenej a správne uzemnenej elektrickej zásuvky, ktorá sa nachádza blízko produktu a je ľahko dostupná.

37. Zapnite tlačiareň.

Inštalácia zošívačky, dierovača a doplnku na posúvanie papiera

POZOR – NEBEZPEČENSTVO ZÁSAHU ELEKTRICKÝM PRÚDOM
Ak pristupujete k riadiacej jednotke alebo inštalujete voliteľný hardvérový prvok či pamäťové zariadenie po inštalácii tlačiarne, tlačiareň vypnite a odpojte napájací kábel z elektrickej zásuvky, aby ste sa vyhli riziku zasiahnutia elektrickým prúdom. Ak sú k tlačiarni pripojené iné zariadenia, tiež ich vypnite a odpojte všetky káble, ktoré smerujú do tlačiarne.

Note: Táto úloha vyžaduje použitie plochého skrutkovača.

1. Vypnite tlačiareň.

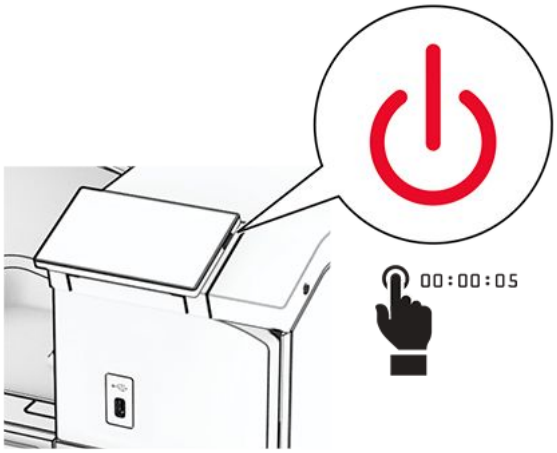

2. Vytiahnite napájací kábel zo sieťovej zásuvky a potom z tlačiarne.

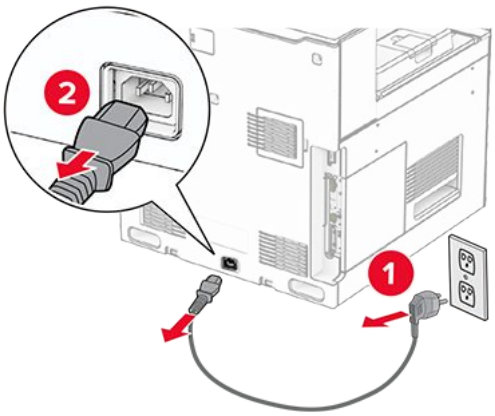

3. Vybaľte posúvanie papiera s možnosťou skladania a potom odstráňte všetok baliaci materiál.
4. Vyberte štandardnú priehradku.

Note: Priehradku nezahadzujte.

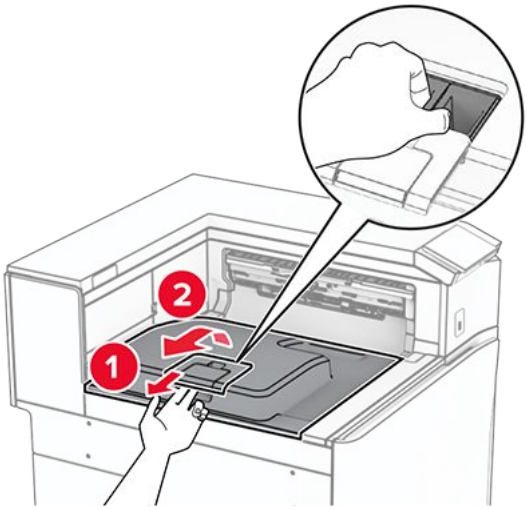

5. Pred inštaláciou voliteľného doplnku nastavte páčku výstupnej priehradky do zatvorenej polohy.

Note: Po odobraní voliteľného doplnku nastavte páčku výstupnej priehradky do otvorenej polohy.

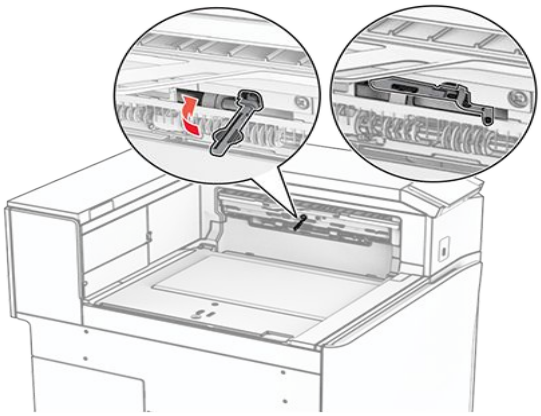

6. Vyberte záložný valec.

Note: Valec nezahadzujte.

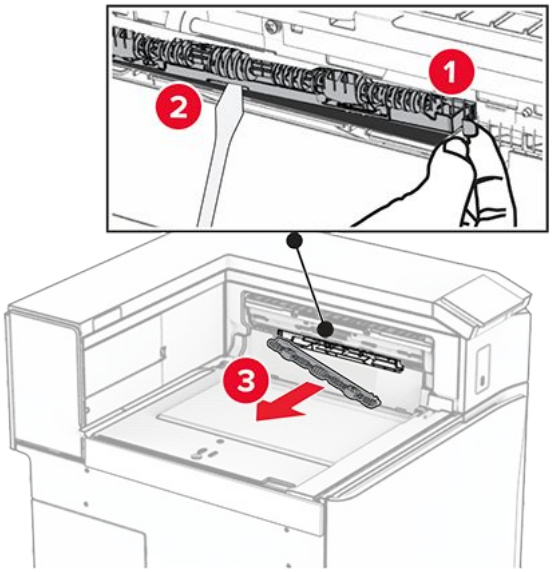

7. Vložte podávací valec dodaný s voliteľným doplnkom, kým nezapadnú na miesto.

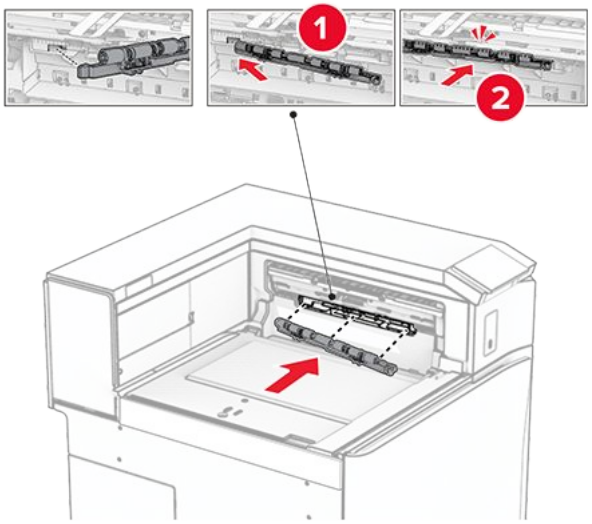

Note: Skontrolujte, či je kovová pružina pred podávacím valcom.

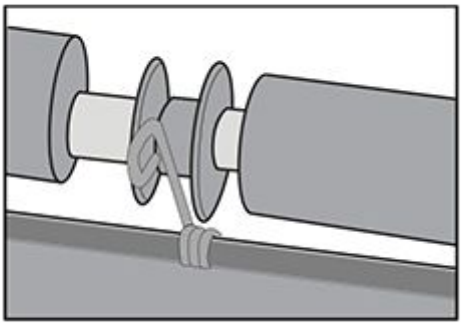

8. Pripojte kryt, kým nezapadnú na miesto.

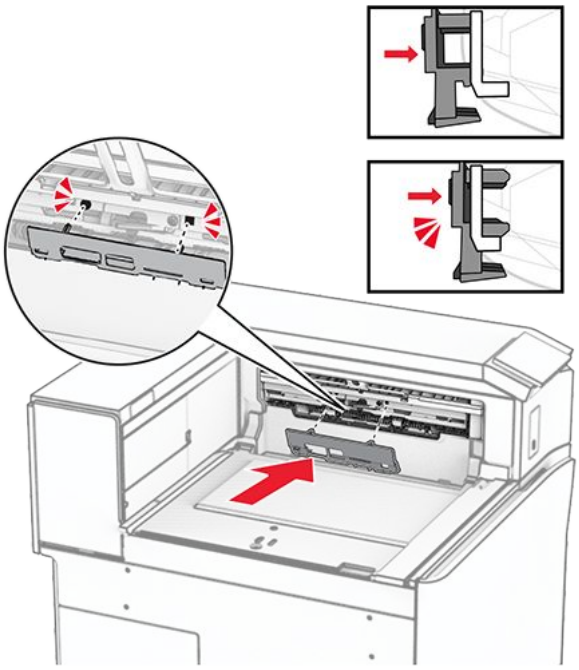

9. Otvorte predné dvierka a demontujte kryt na ľavej strane tlačiarne.

> **Note:** Skrutku ani kryt nezahadzujte.

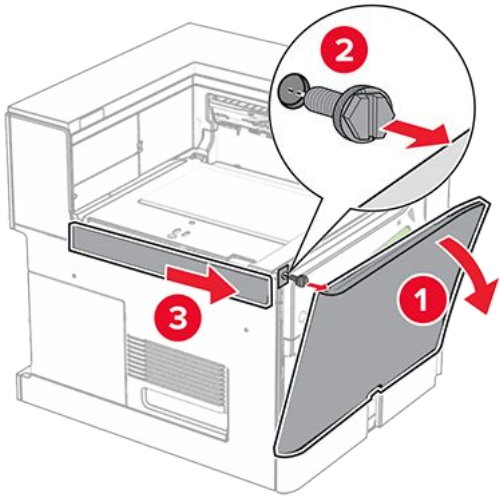

10. Zatvorte predné dvierka.
11. Odstráňte kryt konektora posúvania papiera.

> **Note:** Kryt nezahadzujte.

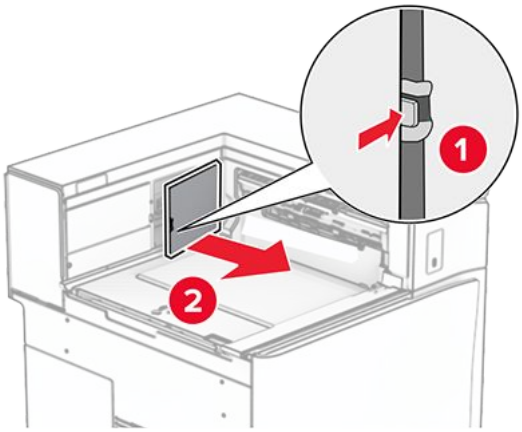

12. Vyberte ľavý zadný kryt.

> **Note:** Skrutku ani kryt nezahadzujte.

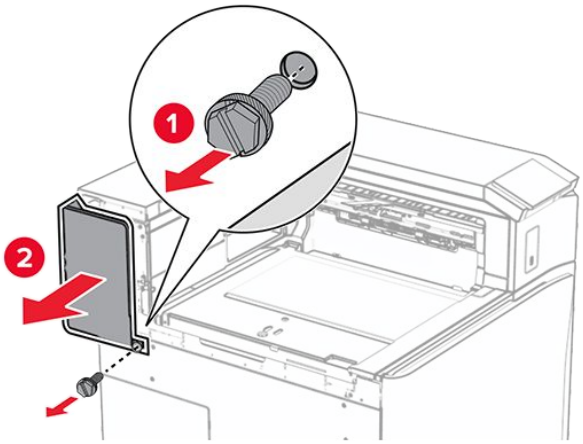

13. Odstráňte vnútorný kryt priehradky.

> **Note:** Skrutku ani kryt nezahadzujte.

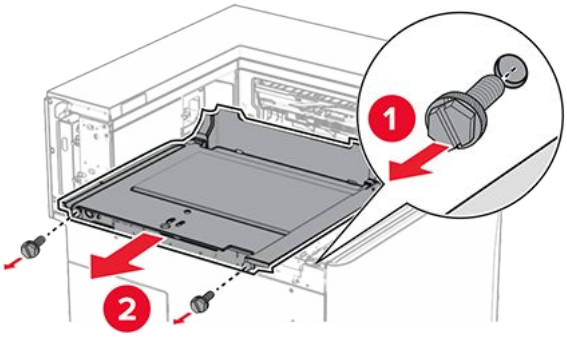

14. Zarovnajte a vložte vnútorný kryt priehradky dodaný s posúvaním papiera s možnosťou skladania.

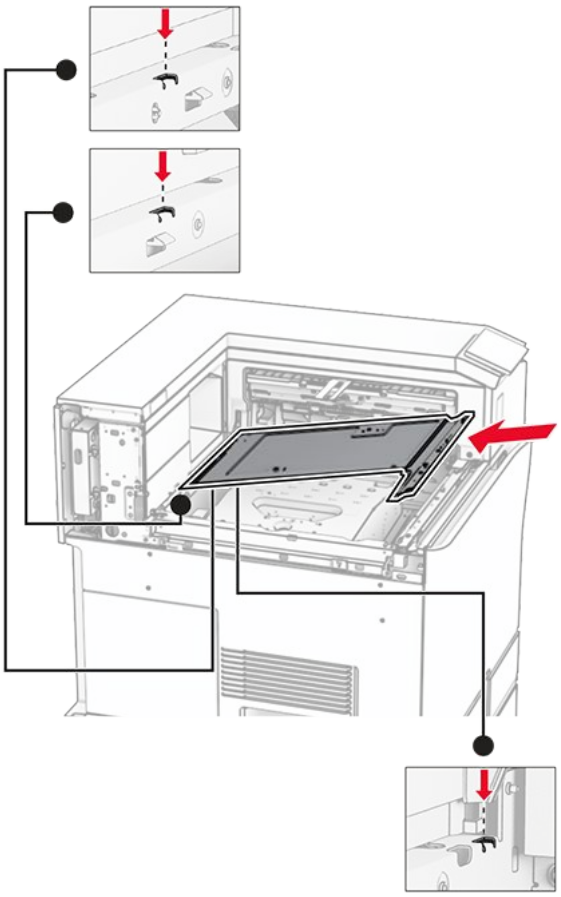

15. Namontujte skrutky na vnútorný kryt priehradky.

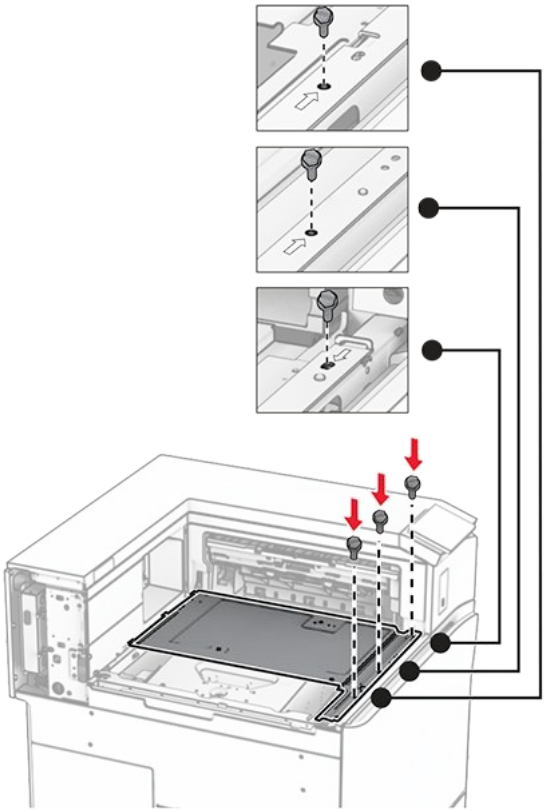

16. K doplnku pripevnite kúsky penovej pásky.

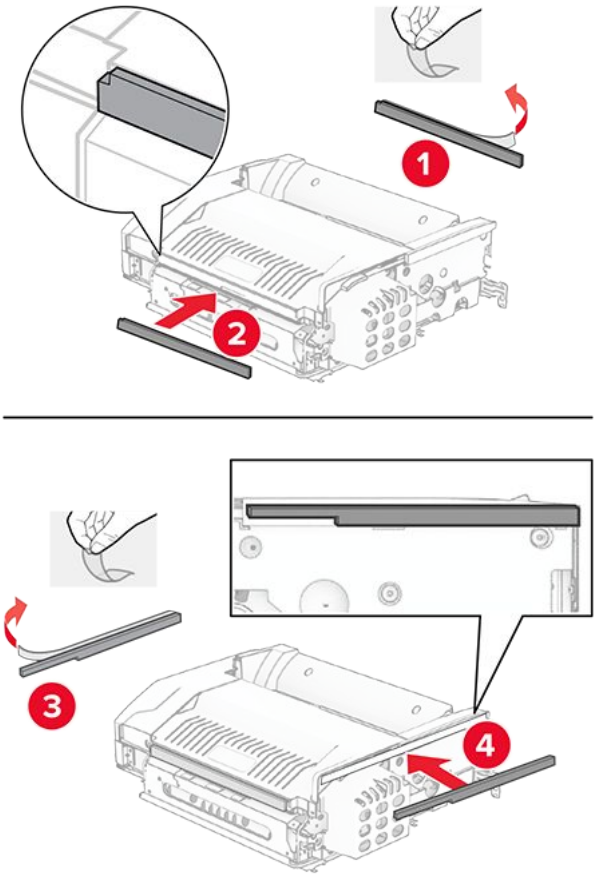

17. Otvorte dvierka F a potom utiahnite skrutky.

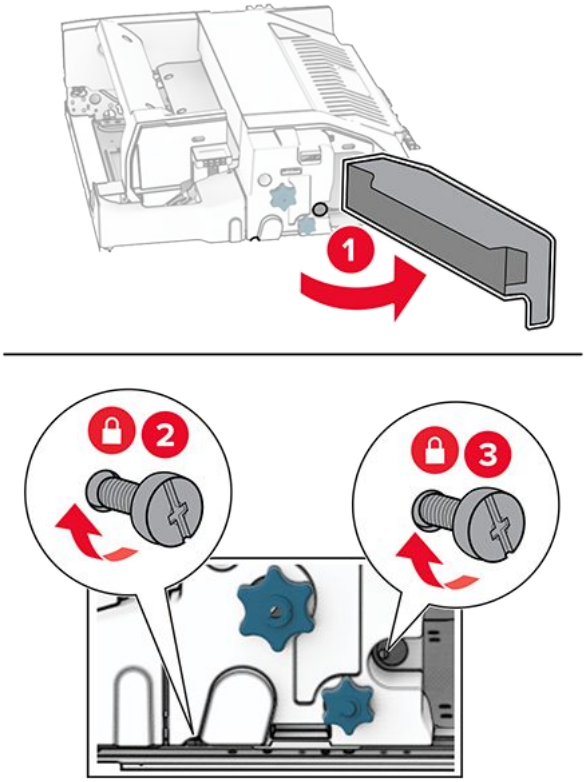

18. Zatvorte dvierka F.

19. Držiak pripevnite k voliteľnému doplnku.

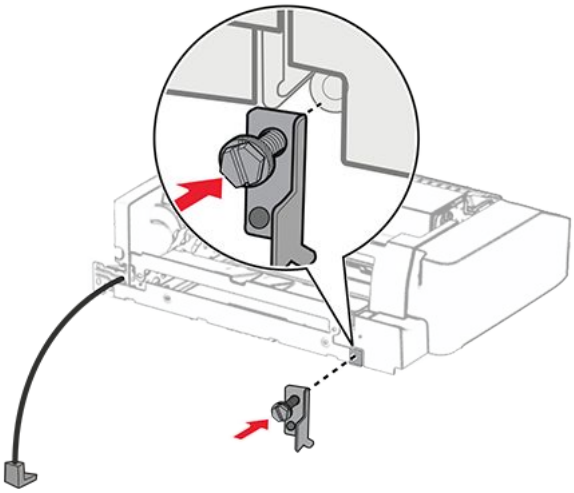

20. Založte voliteľný doplnok.

> **Note:** Skontrolujte, či je kovový držiak pred tlačiarňou.

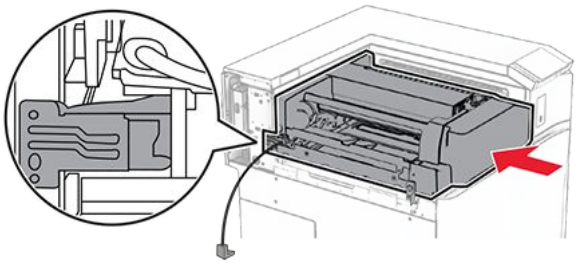

21. Otvorte dvierka F a skrutkovačom dodaným s voliteľným doplnkom, namontujte skrutku.

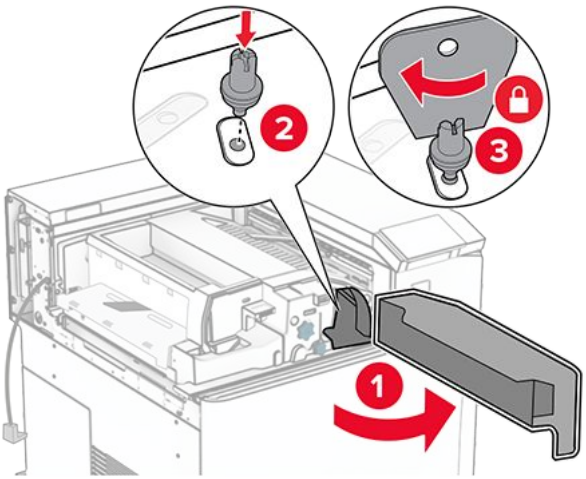

22. Zatvorte dvierka F.

23. Namontujte skrutky do voliteľného doplnku.

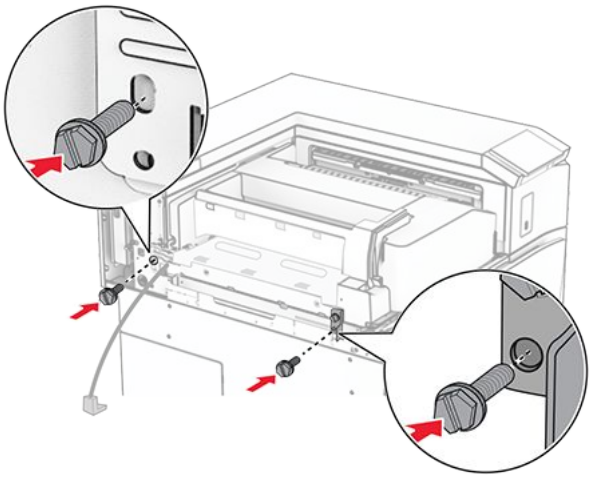

24. Upevnite ľavý zadný kryt.

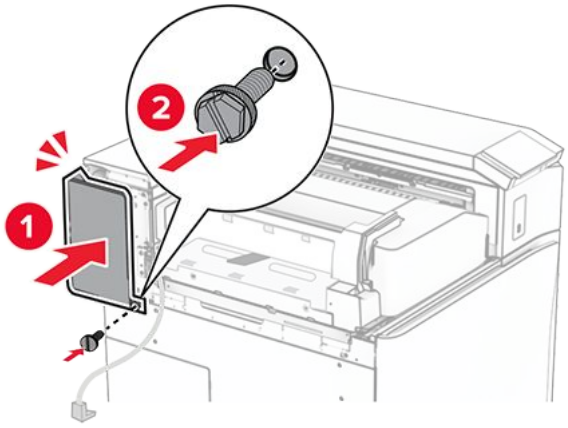

25. Vybaľte zošívačku s dierovačom.
26. Nainštalujte stabilizátor.

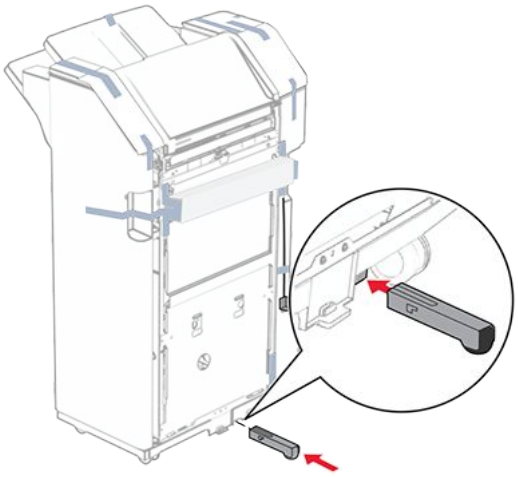

27. Odstráňte kúsky pásky v okolí dokončovača.

28. Pripojte držiak k dokončovaču.

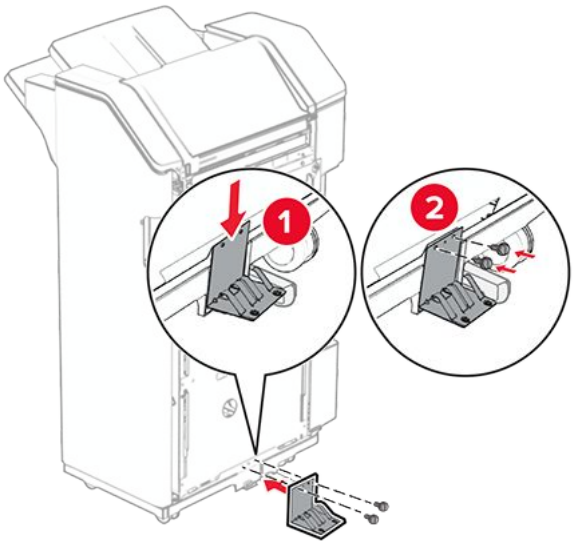

29. Pripevnite penovú pásku k dokončovaču.

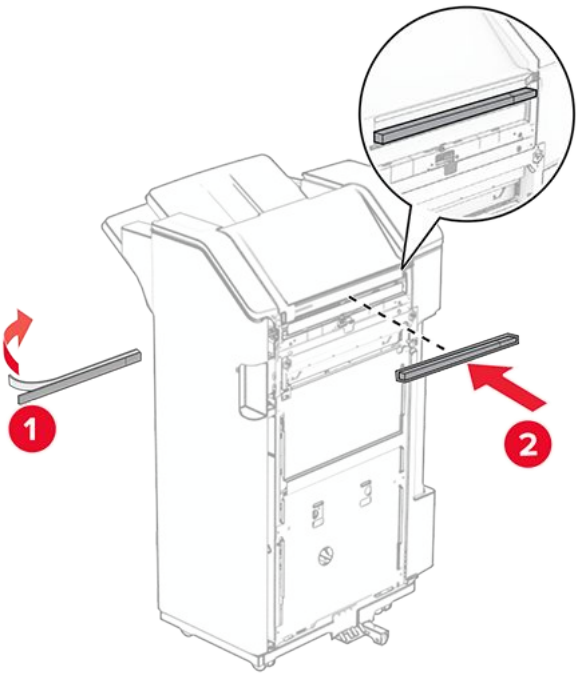

Note: Odstráňte malý kúsok peny na pravej strane dokončovača.

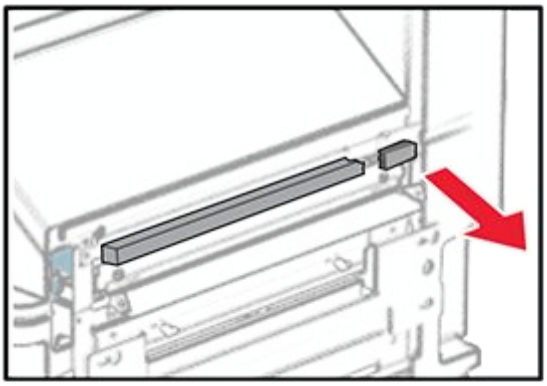

30. Pripevnite vodiacu lištu podávania k dokončovaču.

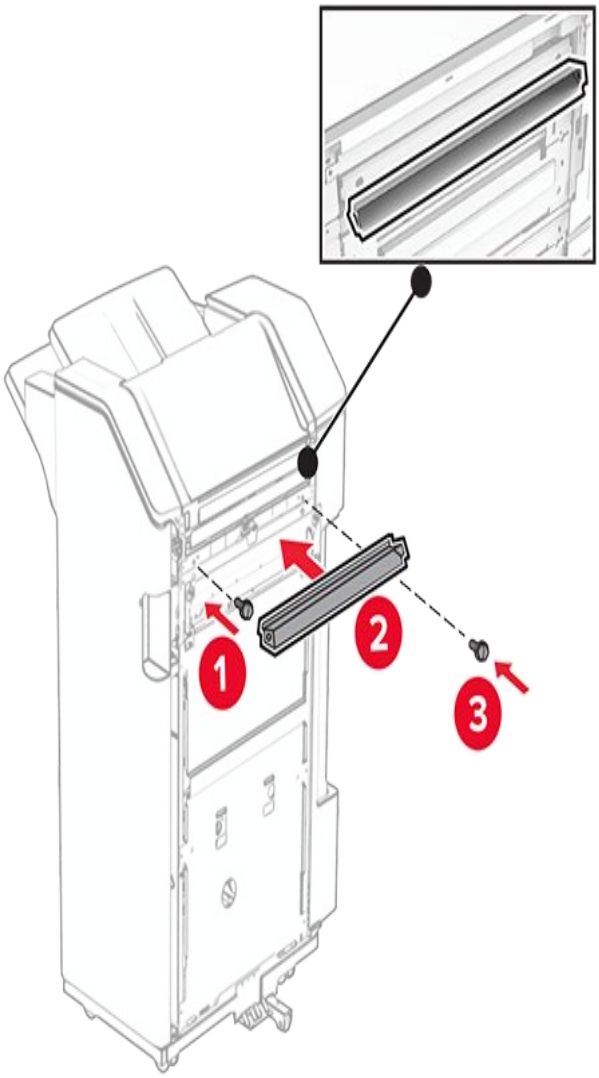

31. Pripojte priehradku k dokončovaču.

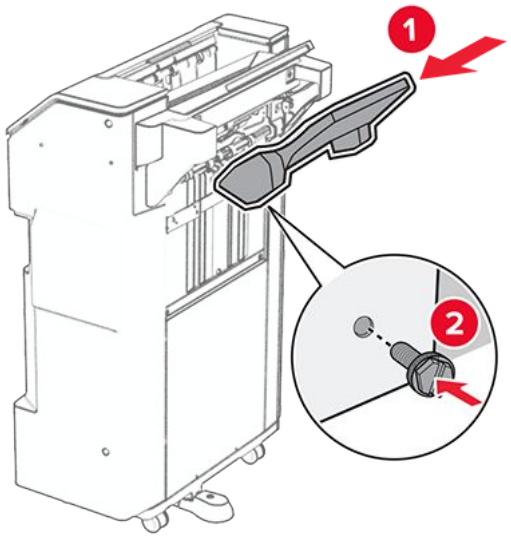

32. Otvorte dvierka dokončovača a potom vložte nádobu dierovača.

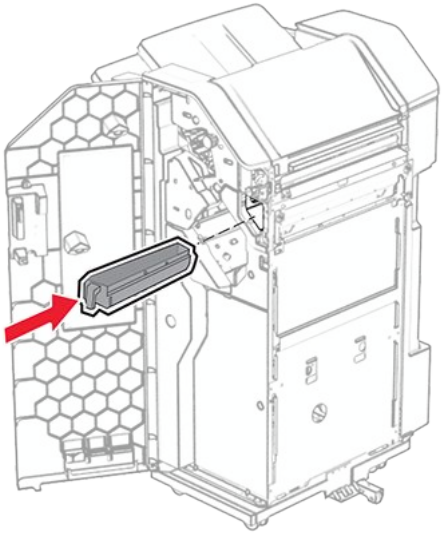

33. Nadstavec priehradky vložte do nádoby dokončovača.

Poznámky

- Nadstavec priehradky sa používa na papier veľkosti A3 alebo dlhší papier a v podmienkach s vysokou vlhkosťou, aby pomohol pri stohovaní papiera.
- Pri použití nadstavca priehradky sa kapacita priehradky zníži.

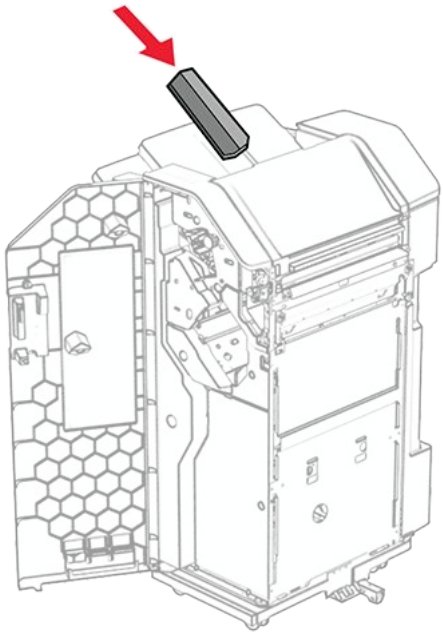

34. Zatvorte dvierka dokončovača.
35. Zdvihnite klapku priehradky a potom zarovnajte a pripojte kryt k voliteľnému doplnku.

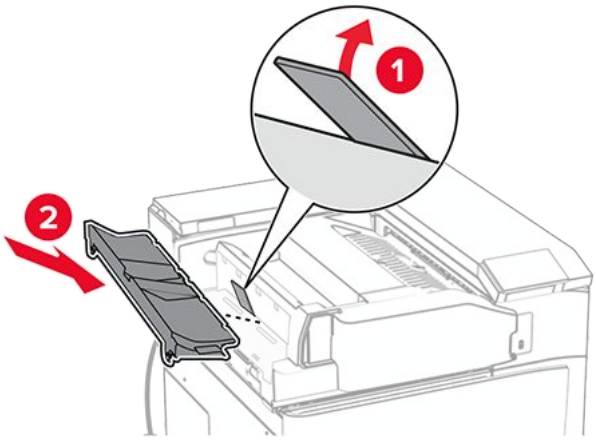

36. Namontujte skrutky.

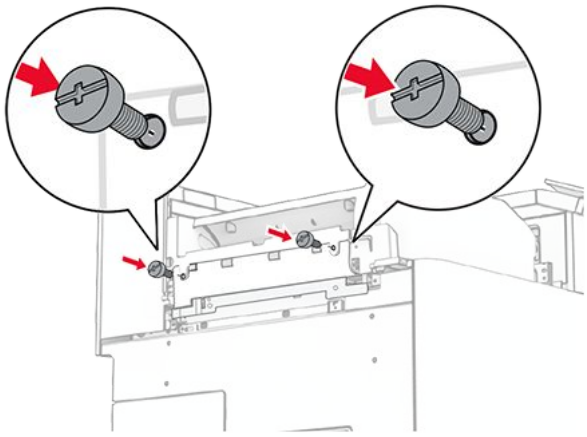

37. Otvorte predné dvierka a potom pripevnite kryt obloženia dodaný s voliteľným doplnkom.

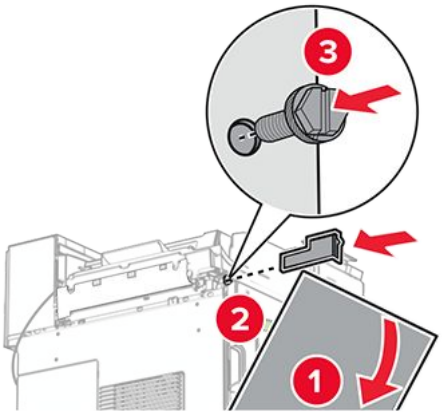

38. Zľahka pripevnite skrutku k tlačiarni.

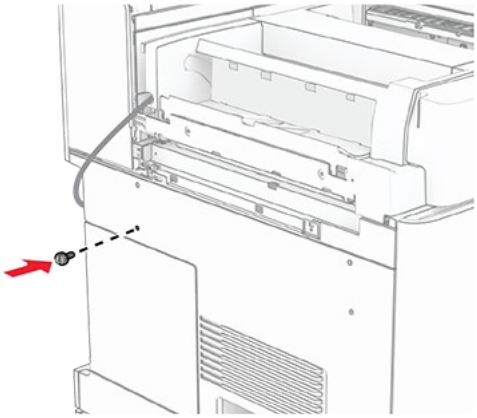

39. Zarovnajte montážny držiak so skrutkou.

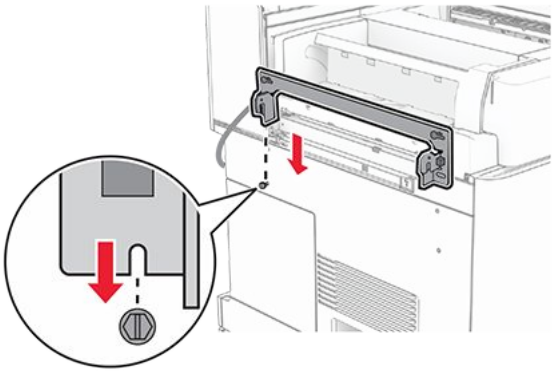

40. Zľahka pripevnite skrutky k montážnemu držiaku.

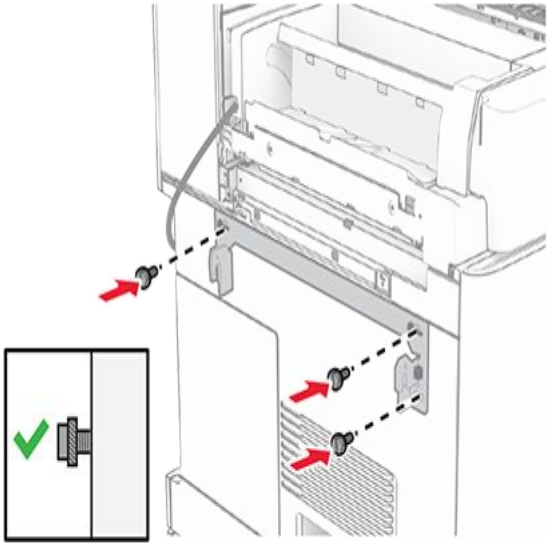

41. Utiahnite skrutky na pripevnenie montážneho držiaka k tlačiarni.

> **Note:** Uistite sa, že skrutky sú zarovnané so značkami na montážnom držiaku.

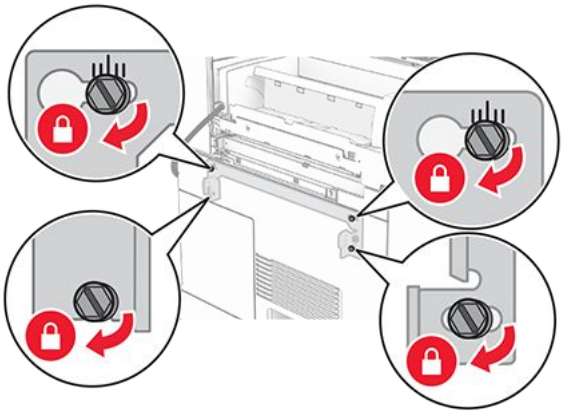

42. Otvorte dvierka dokončovača, odstráňte skrutku a potom potiahnite zámok dokončovača.

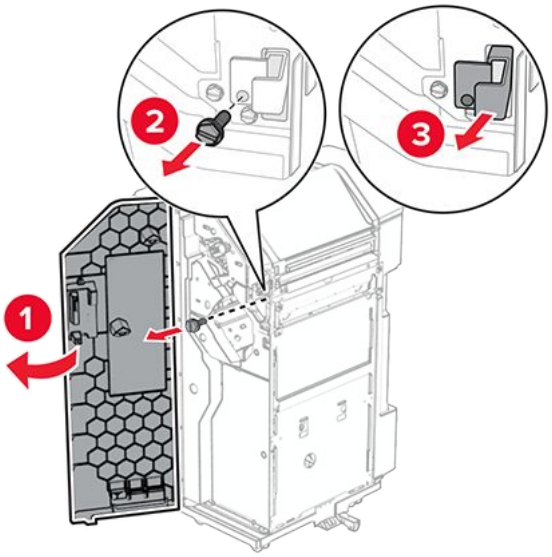

43. Pripojte kábel doplnku k tlačiarni.

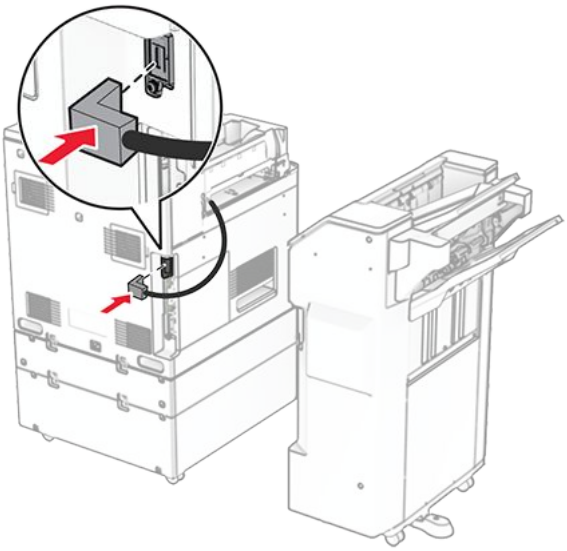

44. Pripojte kábel dokončovača k voliteľnému doplnku.

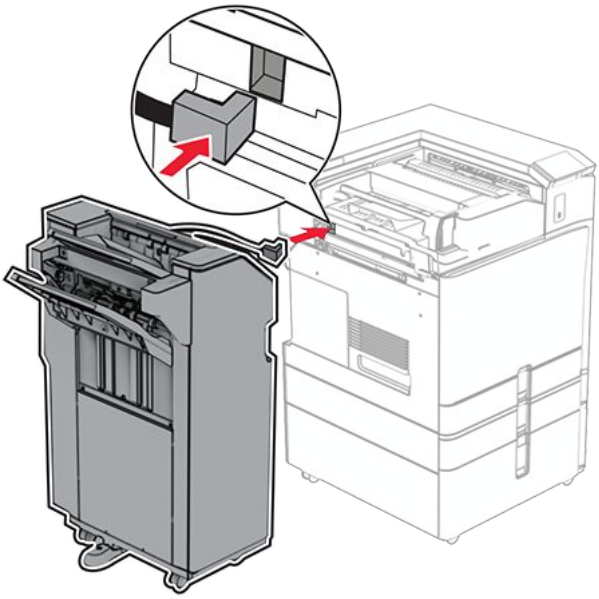

45. Pripevnite dokončovač na tlačiareň.

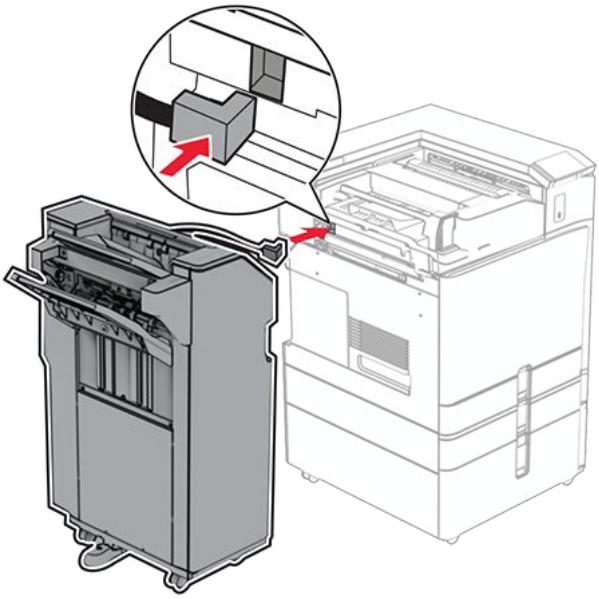

46. Zaistite dokončovač k tlačiarni a potom nainštalujte skrutku.

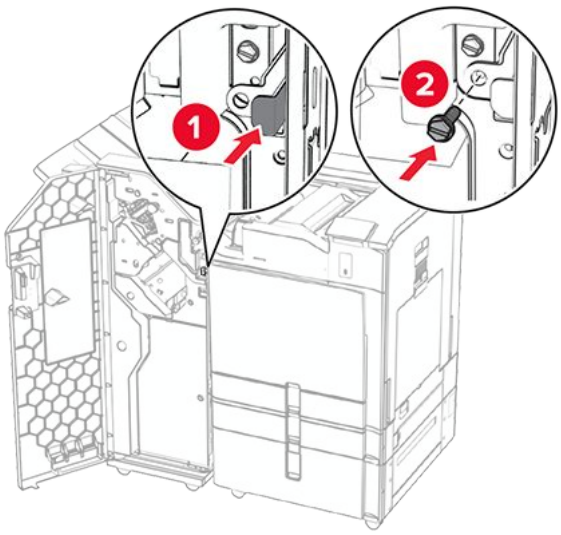

47. Zatvorte dvierka dokončovača.
48. Pripojte jeden koniec napájacieho kábla do tlačiarne a druhý do elektrickej zásuvky.

POZOR – RIZIKO PORANENIA
Riziku požiaru alebo zásahu elektrickým prúdom sa vyhnete tak, že zapojíte napájací kábel do riadne označenej a správne uzemnenej elektrickej zásuvky, ktorá sa nachádza blízko produktu a je ľahko dostupná.

49. Zapnite tlačiareň.

Inštalácia dokončovača brožúr a jednotky posúvania papiera

POZOR – NEBEZPEČENSTVO ZÁSAHU ELEKTRICKÝM PRÚDOM
Ak pristupujete k riadiacej jednotke alebo inštalujete voliteľný hardvérový prvok či pamäťové zariadenie po inštalácii tlačiarne, tlačiareň vypnite a odpojte napájací kábel z elektrickej zásuvky, aby ste sa vyhli riziku zasiahnutia elektrickým prúdom. Ak sú k tlačiarni pripojené iné zariadenia, tiež ich vypnite a odpojte všetky káble, ktoré smerujú do tlačiarne.

Note: Táto úloha vyžaduje použitie plochého skrutkovača.

1. Vypnite tlačiareň.

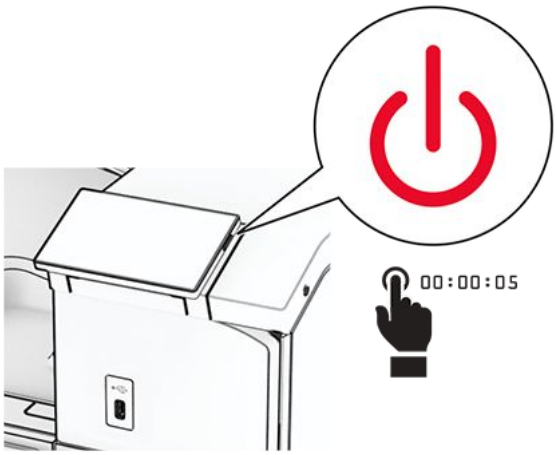

2. Vytiahnite napájací kábel zo sieťovej zásuvky a potom z tlačiarne.

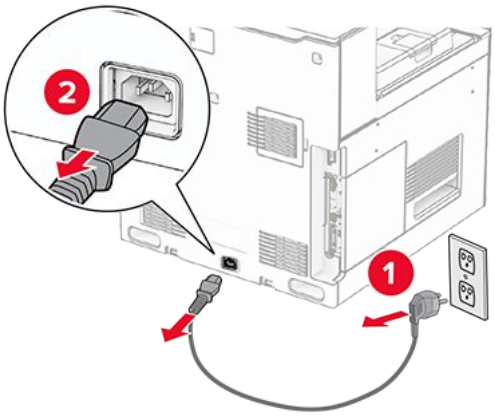

3. Vybaľte jednotku posúvania papiera.
4. Vyberte štandardnú priehradku.

> **Note:** Priehradku nezahadzujte.

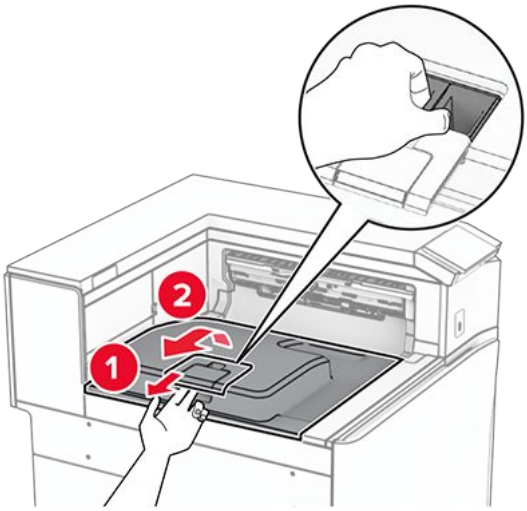

5. Pred inštaláciou voliteľného doplnku nastavte páčku výstupnej priehradky do zatvorenej polohy.

> **Note:** Po odobraní voliteľného doplnku nastavte páčku výstupnej priehradky do otvorenej polohy.

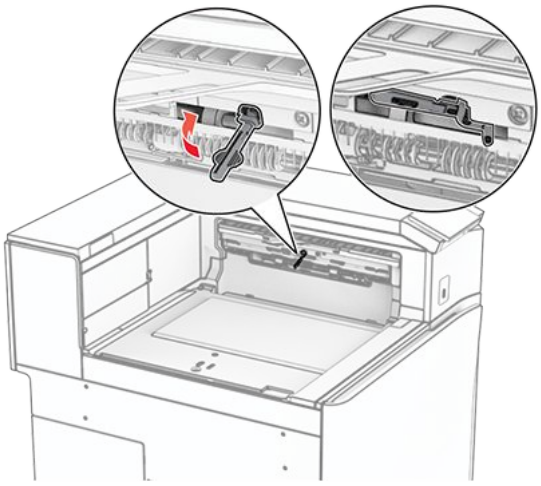

6. Vyberte záložný valec.

> **Note:** Valec nezahadzujte.

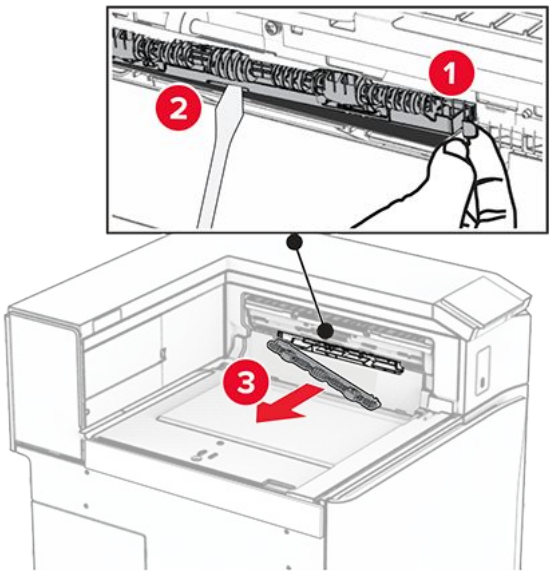

7. Vložte podávací valec dodaný s jednotkou posúvania papiera, kým nezapadnú na miesto.

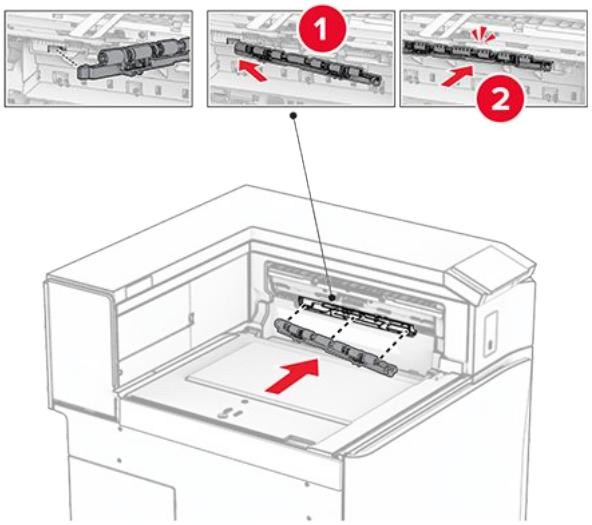

Note: Skontrolujte, či je kovová pružina pred podávacím valcom.

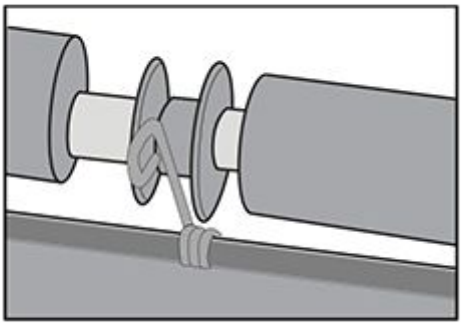

8. Pripojte kryt valca, kým nezapadnú na miesto.

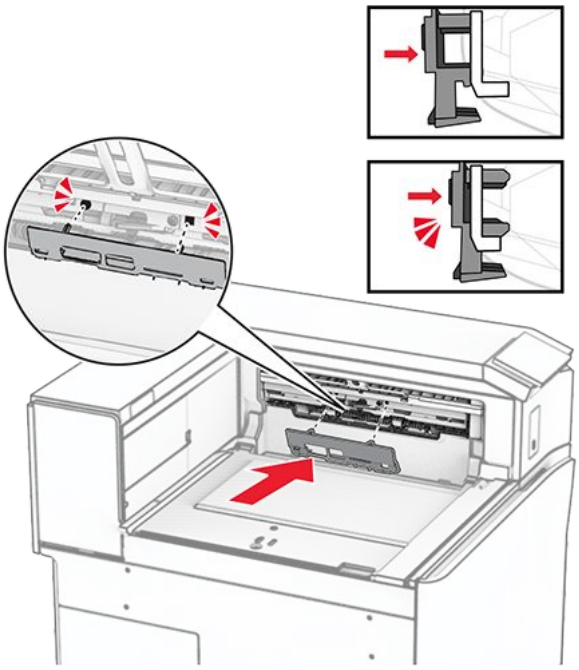

9. Otvorte predné dvierka a demontujte kryt na ľavej strane tlačiarne.

> **Note:** Skrutku ani kryt nezahadzujte.

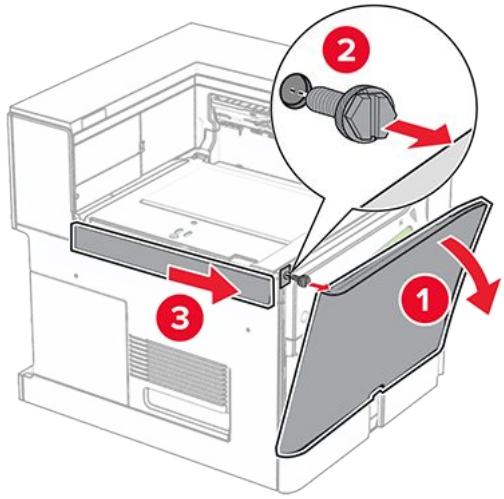

10. Zatvorte predné dvierka.
11. Odstráňte kryt konektora posúvania papiera.

> **Note:** Kryt nezahadzujte.

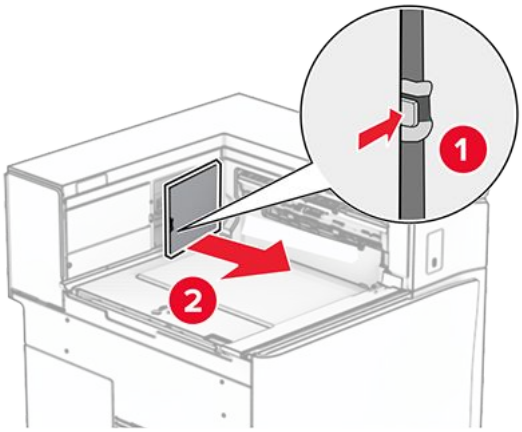

12. Vyberte kryt.

> **Note:** Kryt nezahadzujte.

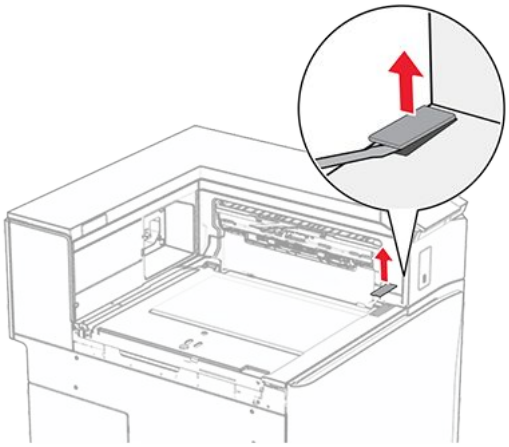

13. Pripevnite kovovú konzolu.

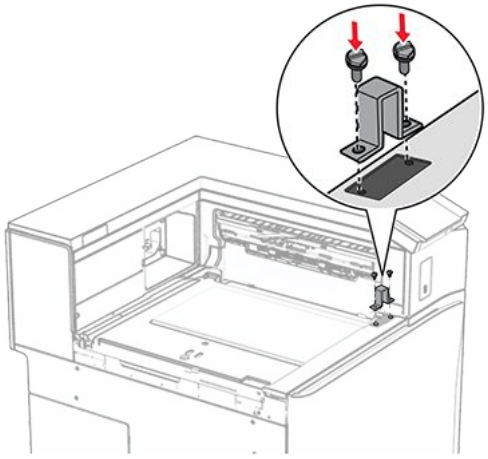

14. Vložte jednotku posúvania papiera.

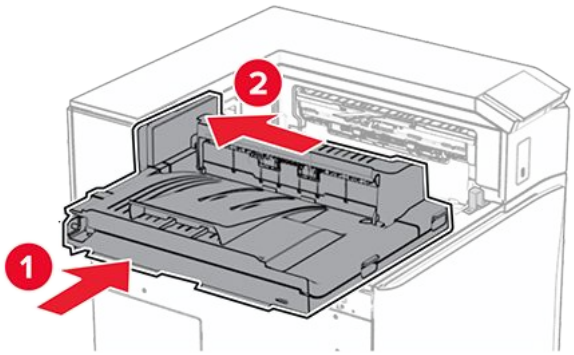

15. Otvorte rukoväť G a potom nainštalujte skrutku do prednej časti jednotky posúvania papiera.

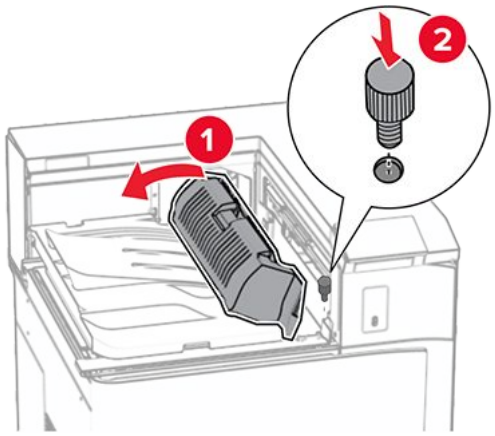

16. Zatvorte rukoväť G.
17. Namontujte skrutku do zadnej časti jednotky posúvania papiera.

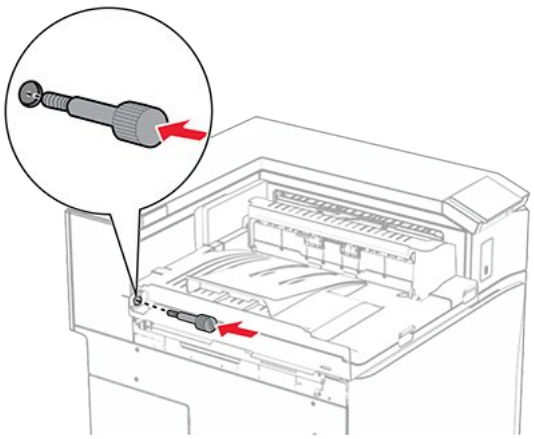

18. Otvorte predné dvierka a na ľavú stranu tlačiarne pripevnite kryt dodaný spolu s jednotkou posúvania papiera.

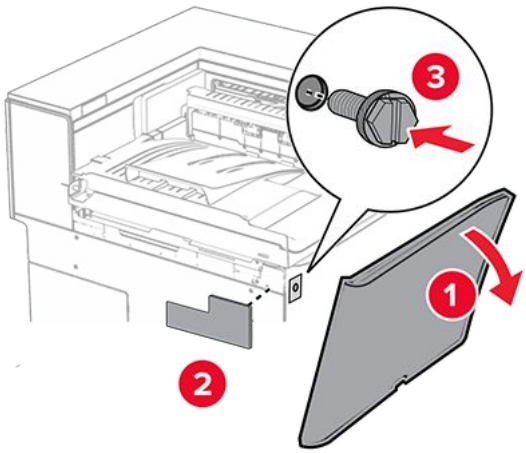

19. Zatvorte predné dvierka.
20. Vybaľte dokončovač brožúr a odstráňte všetok baliaci materiál.
21. Pripojte držiak k dokončovaču.

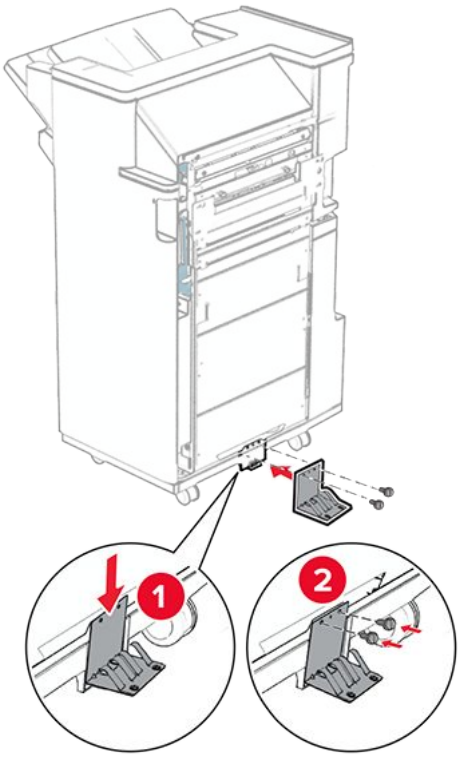

22. Pripevnite penovú pásku k dokončovaču.

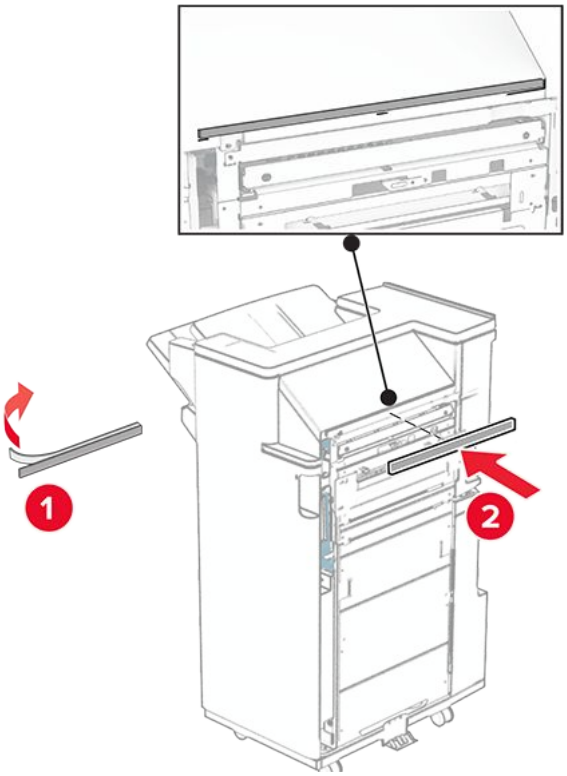

23. Pripevnite vodiacu lištu podávania k dokončovaču.

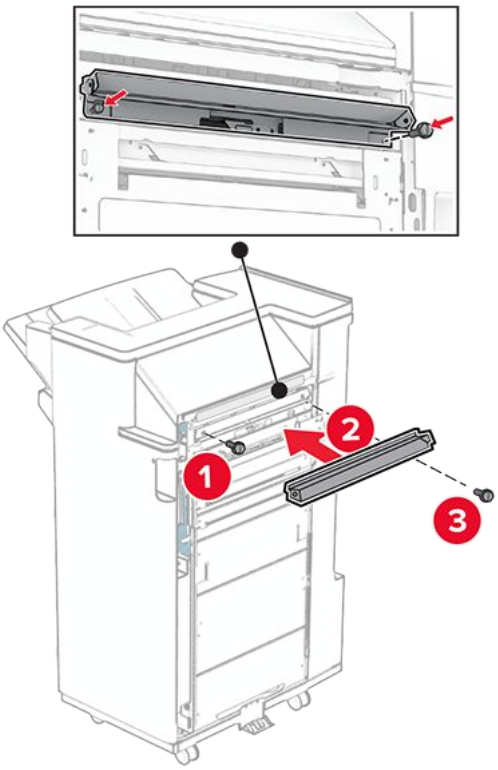

24. Pripojte hornú priehradku k dokončovaču.

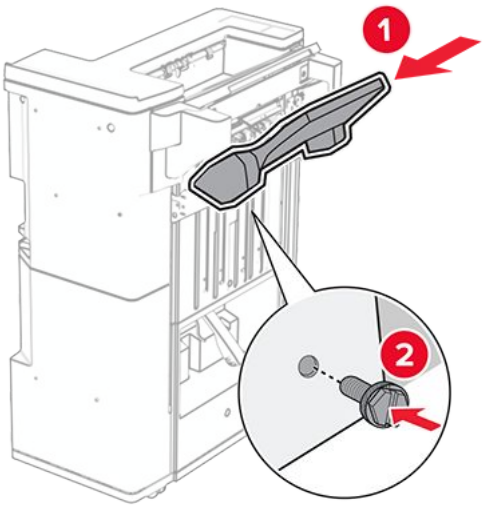

25. Zdvihnite klapku priehradky a potom pripevnite dolnú priehradku k dokončovaču.

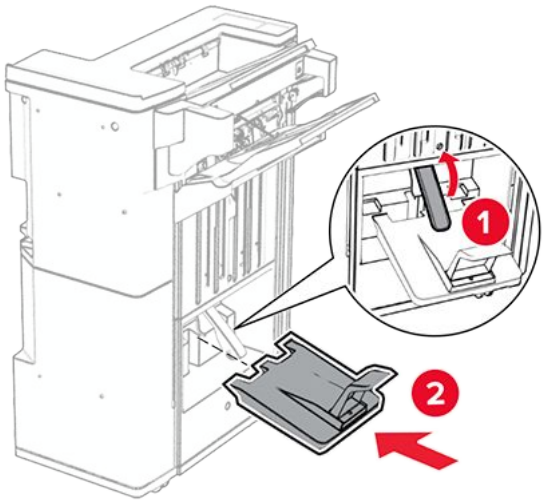

26. Otvorte dvierka dokončovača.
27. Z nádoby dierovača vyberte baliaci materiál a vložte ju do dokončovača.

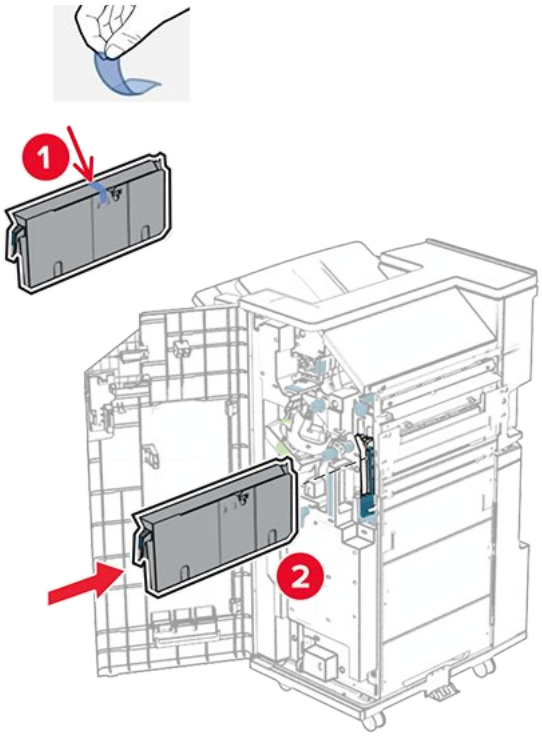

28. Nadstavec priehradky položte na nádobu dokončovača.

Poznámky

- Nadstavec priehradky sa používa na papier veľkosti A3 alebo dlhší papier a v podmienkach s vysokou vlhkosťou, aby pomohol pri stohovaní papiera.
- Pri použití nadstavca priehradky sa kapacita priehradky zníži.

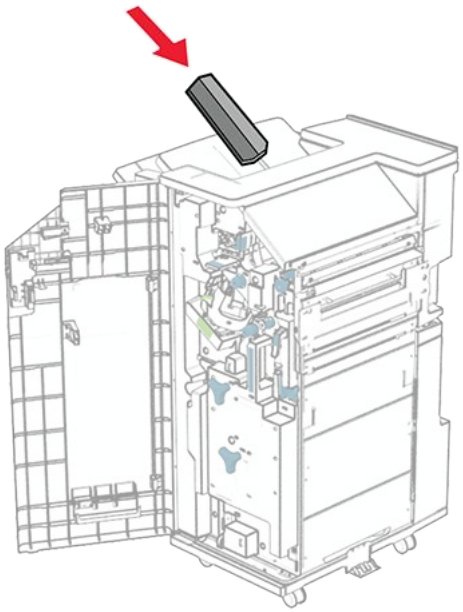

29. Pripevnite nádobu k zadnej časti dokončovača.

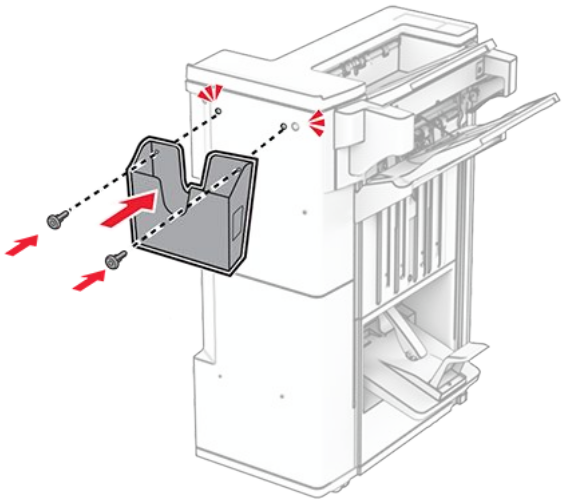

30. Zatvorte dvierka dokončovača.
31. Zľahka pripevnite skrutku k tlačiarni.

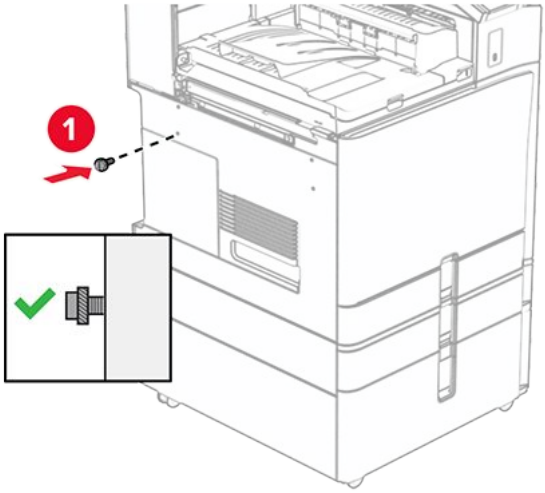

32. Zarovnajte montážny držiak so skrutkou.

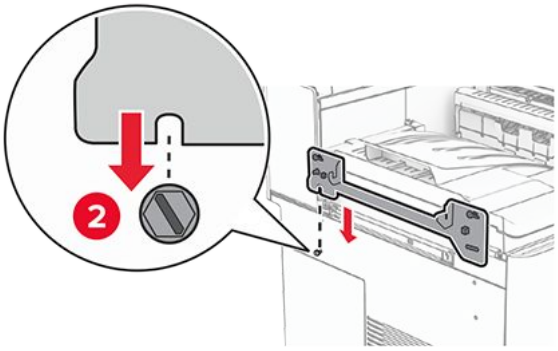

33. Zľahka pripevnite skrutky k montážnemu držiaku.

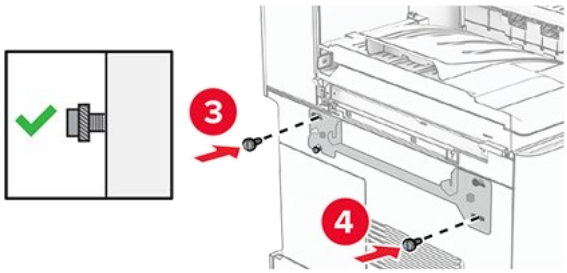

34. K tlačiarni pripojte držiak dodaný s jednotkou posúvania papiera.

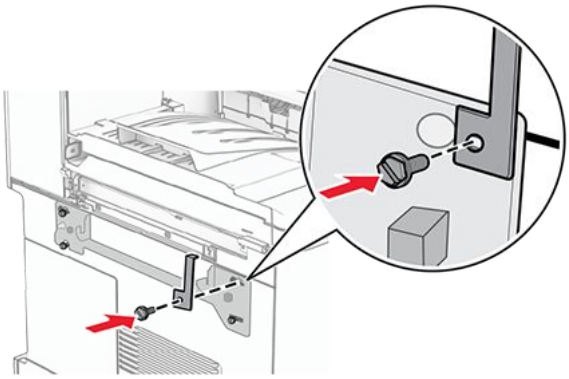

35. Utiahnite skrutky na pripevnenie montážneho držiaka k tlačiarni.

> **Note:** Uistite sa, že skrutky sú zarovnané so značkami na montážnom držiaku.

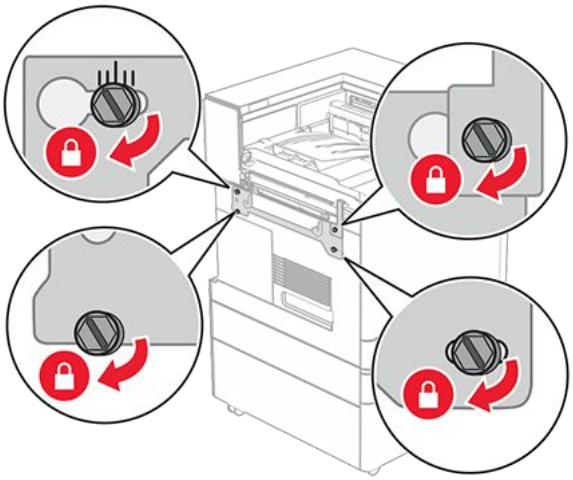

36. Otvorte dvierka dokončovača, odstráňte skrutku a potom potiahnite zámok dokončovača.

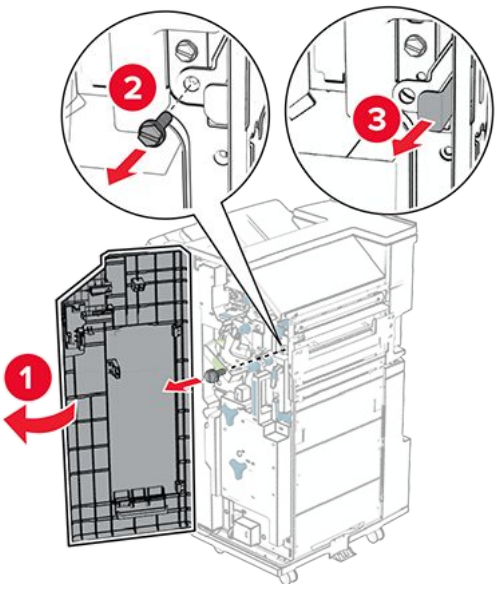

37. Pripevnite dokončovač na tlačiareň.

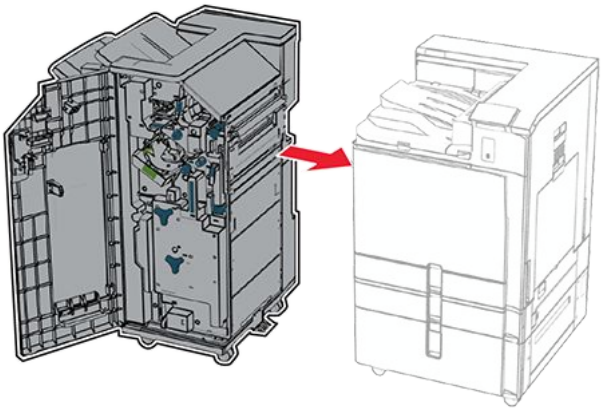

38. Zaistite dokončovač k tlačiarni a potom nainštalujte skrutku.

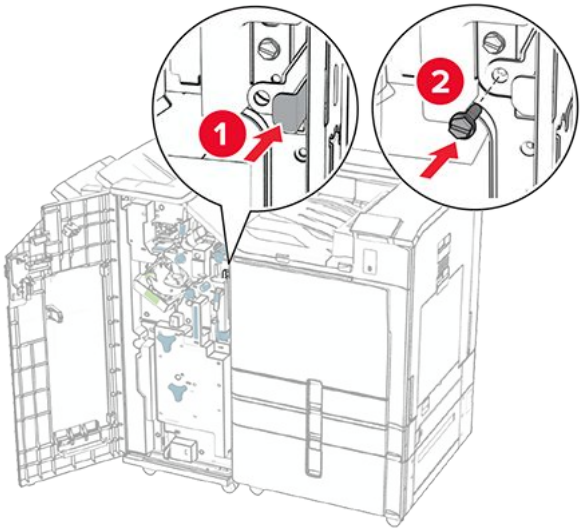

39. Zatvorte dvierka dokončovača.
40. Pripojte kábel dokončovača k tlačiarni.

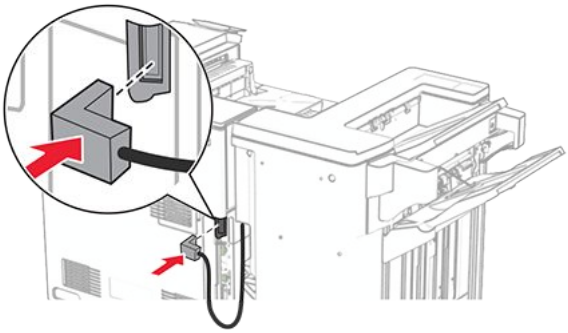

41. Pripojte jeden koniec napájacieho kábla do tlačiarne a druhý do elektrickej zásuvky.

POZOR – RIZIKO PORANENIA
Riziku požiaru alebo zásahu elektrickým prúdom sa vyhnete tak, že zapojíte napájací kábel do riadne označenej a správne uzemnenej elektrickej zásuvky, ktorá sa nachádza blízko produktu a je ľahko dostupná.

42. Zapnite tlačiareň.

Inštalácia dokončovača brožúr a posúvania papiera s možnosťou skladania

POZOR – NEBEZPEČENSTVO ZÁSAHU ELEKTRICKÝM PRÚDOM
Ak pristupujete k riadiacej jednotke alebo inštalujete voliteľný hardvérový prvok či pamäťové zariadenie po inštalácii tlačiarne, tlačiareň vypnite a odpojte napájací kábel z elektrickej zásuvky, aby ste sa vyhli riziku zasiahnutia elektrickým prúdom. Ak sú k tlačiarni pripojené iné zariadenia, tiež ich vypnite a odpojte všetky káble, ktoré smerujú do tlačiarne.

Note: Táto úloha vyžaduje použitie plochého skrutkovača.

1. Vypnite tlačiareň.

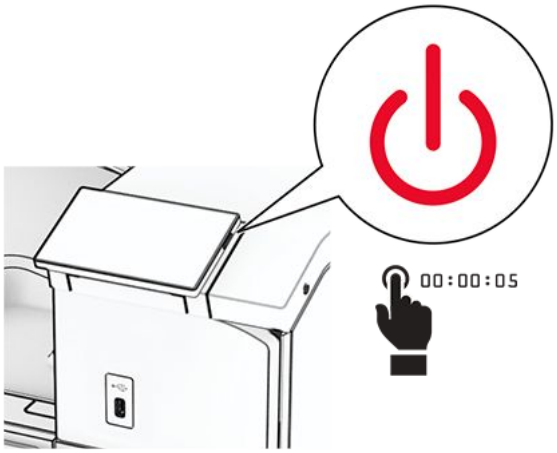

2. Vytiahnite napájací kábel zo sieťovej zásuvky a potom z tlačiarne.

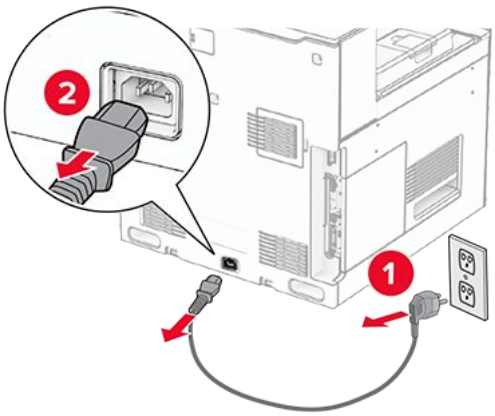

3. Rozbaľte jednotku posúvania papiera s možnosťou skladania.
4. Vyberte štandardnú priehradku.

Note: Priehradku nezahadzujte.

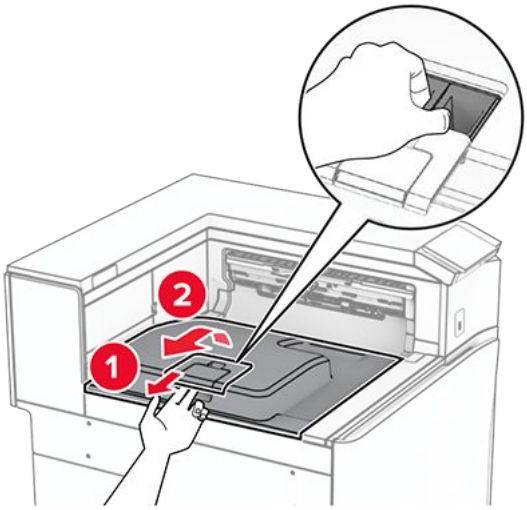

5. Pred inštaláciou voliteľného doplnku nastavte páčku výstupnej priehradky do zatvorenej polohy.

Note: Po odobraní voliteľného doplnku nastavte páčku výstupnej priehradky do otvorenej polohy.

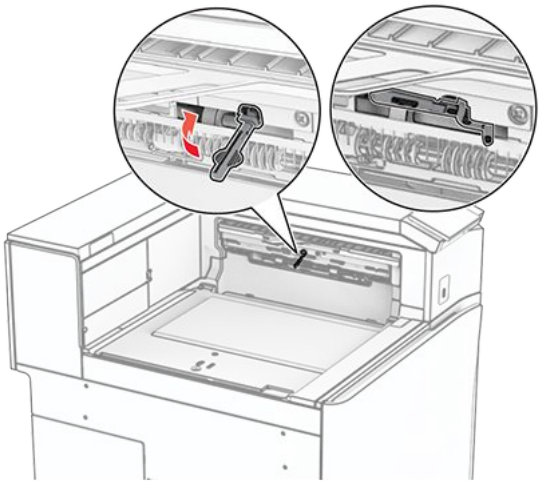

6. Vyberte záložný valec.

Note: Valec nezahadzujte.

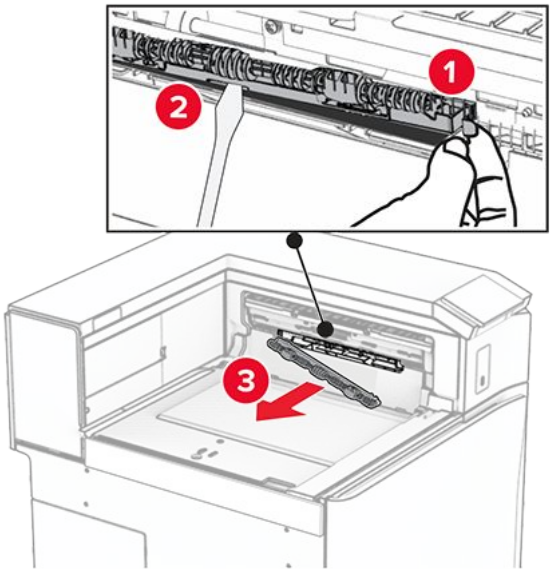

7. Vložte podávací valec dodaný s voliteľným doplnkom, kým nezapadnú na miesto.

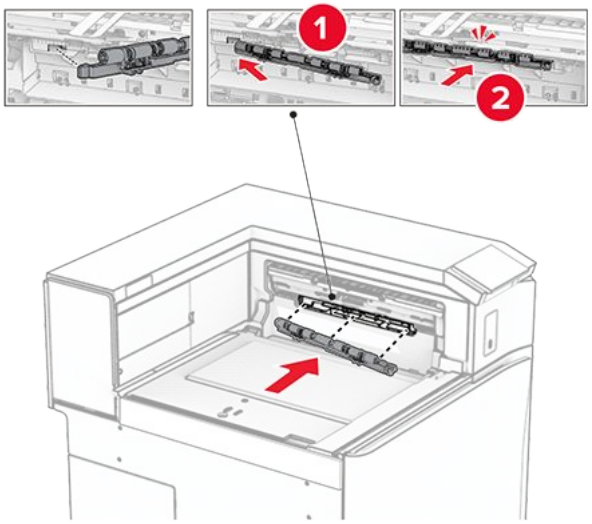

Note: Skontrolujte, či je kovová pružina pred podávacím valcom.

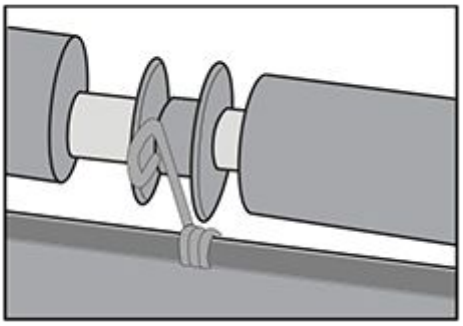

8. Pripojte kryt valca, kým nezapadnú na miesto.

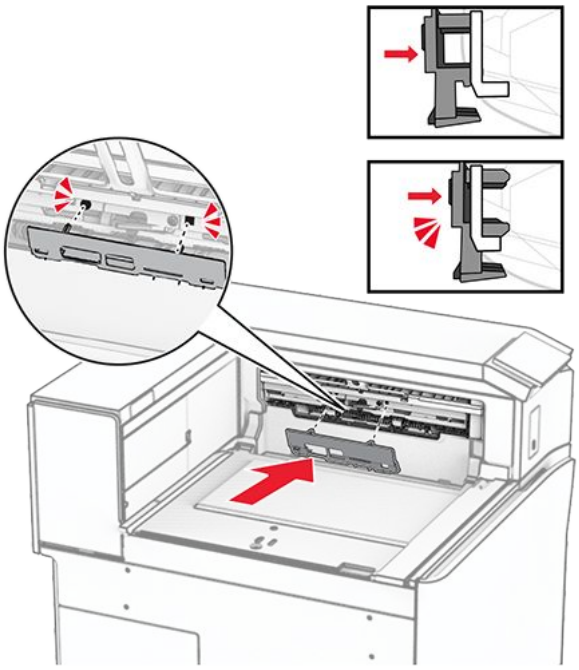

9. Otvorte predné dvierka a demontujte kryt na ľavej strane tlačiarne.

> **Note:** Skrutku ani kryt nezahadzujte.

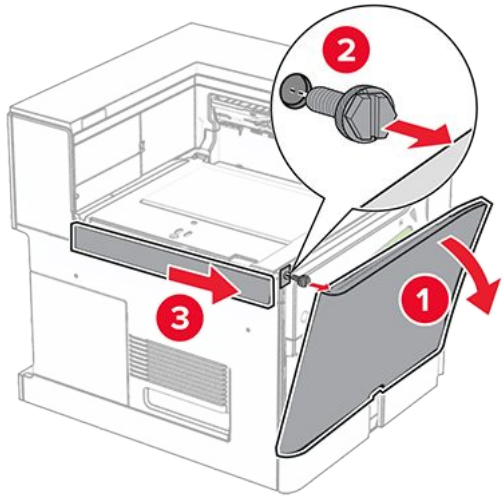

10. Zatvorte predné dvierka.
11. Odstráňte kryt konektora posúvania papiera.

> **Note:** Kryt nezahadzujte.

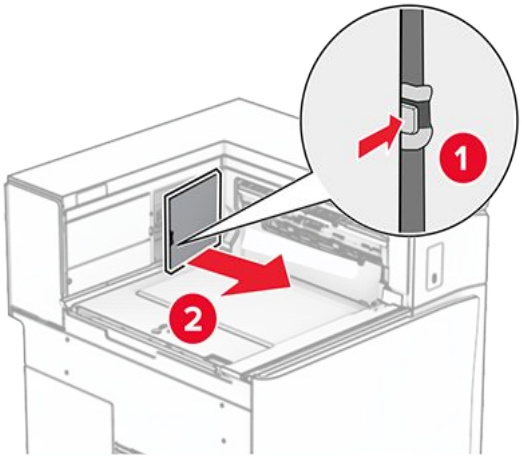

12. Vyberte ľavý zadný kryt.

> **Note:** Skrutku ani kryt nezahadzujte.

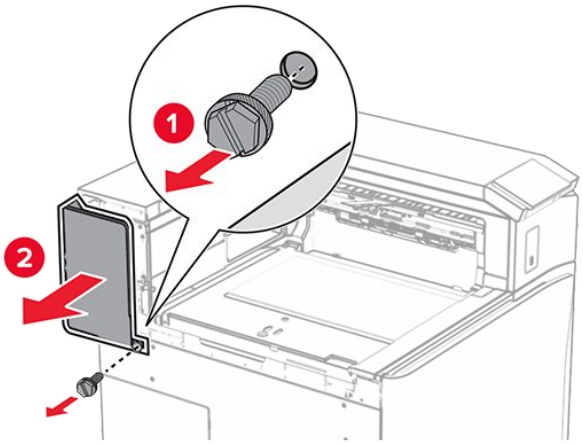

13. Odstráňte vnútorný kryt priehradky.

> **Note:** Skrutku ani kryt nezahadzujte.

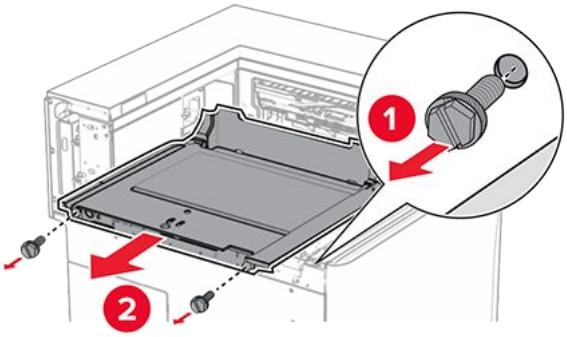

14. Zarovnajte a vložte vnútorný kryt priehradky dodaný s doplnkom.

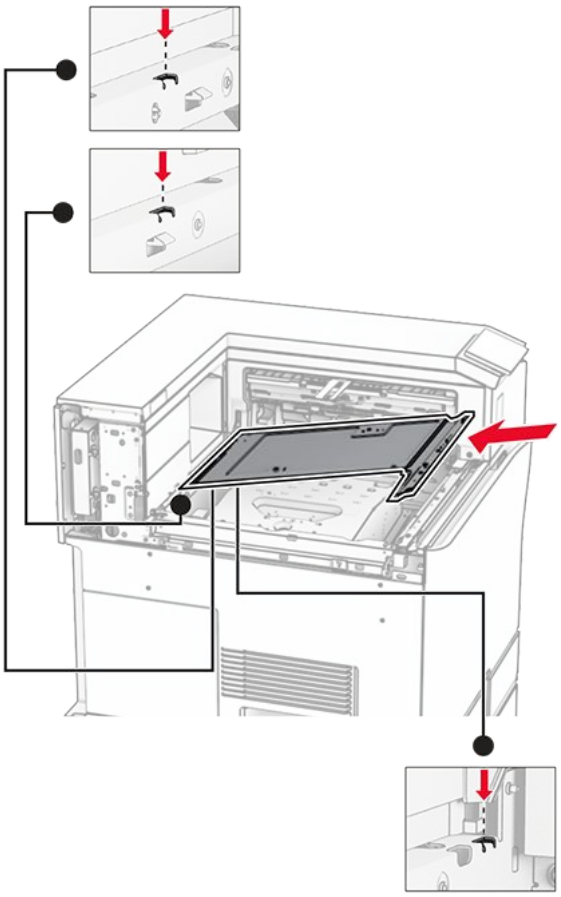

15. Namontujte skrutky na vnútorný kryt priehradky.

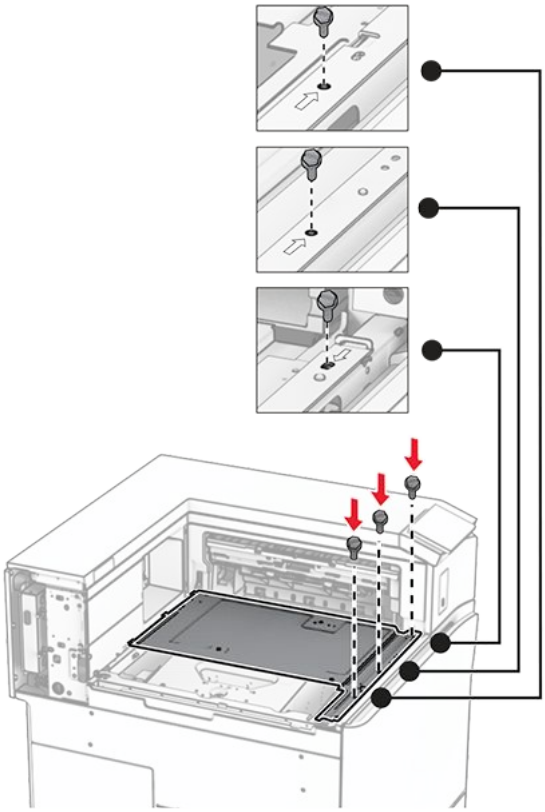

16. K doplnku pripevnite kúsky penovej pásky.

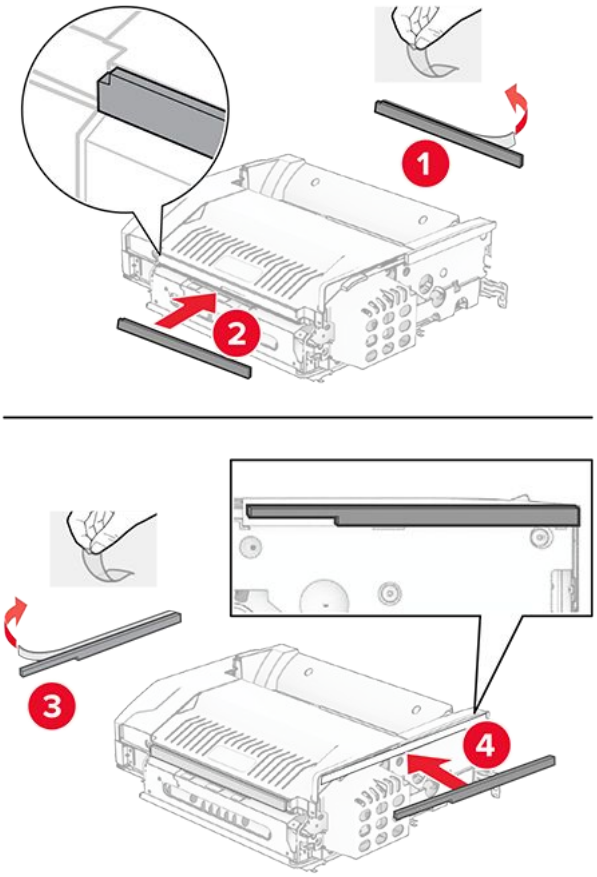

17. Otvorte dvierka F a potom utiahnite skrutky.

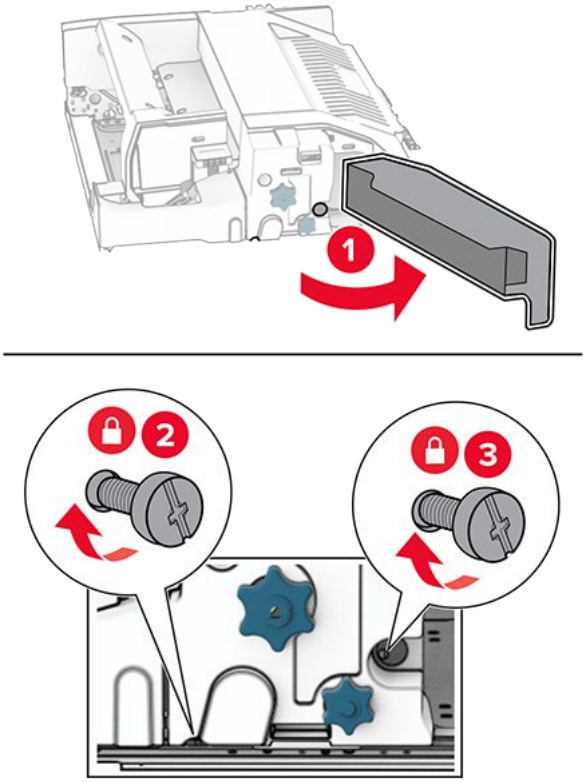

18. Zatvorte dvierka F.

19. Držiak pripevnite k voliteľnému doplnku.

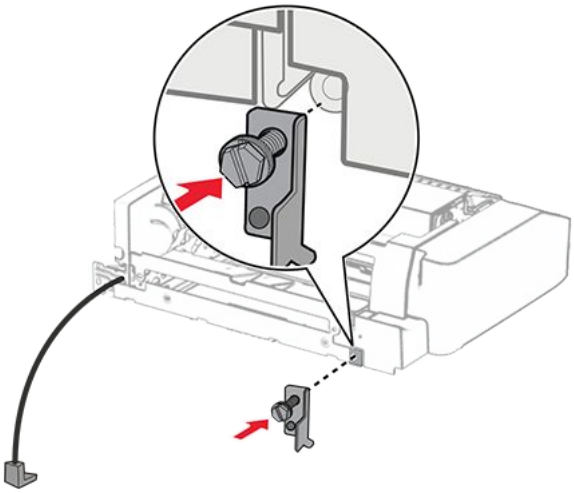

20. Založte voliteľný doplnok.

> **Note:** Skontrolujte, či je kovový držiak pred tlačiarňou.

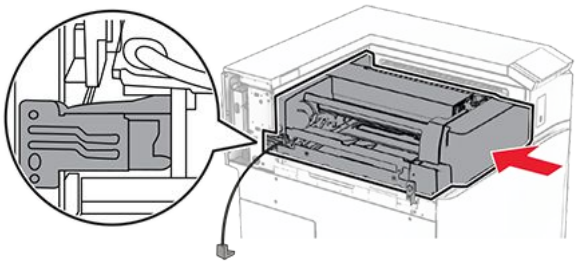

21. Otvorte dvierka F a skrutkovačom dodaným s voliteľným doplnkom, namontujte skrutku.

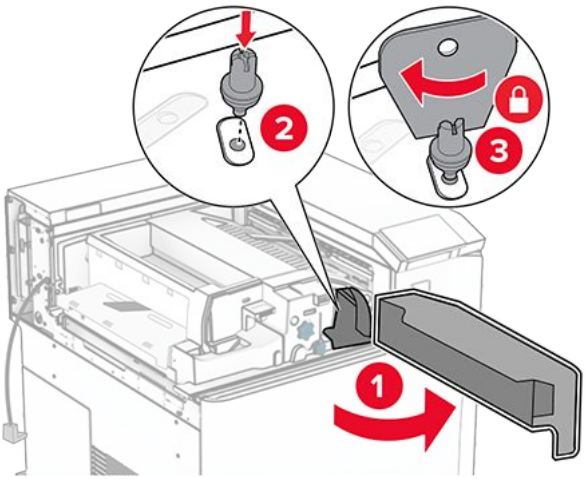

22. Zatvorte dvierka F.

23. Namontujte skrutky do voliteľného doplnku.

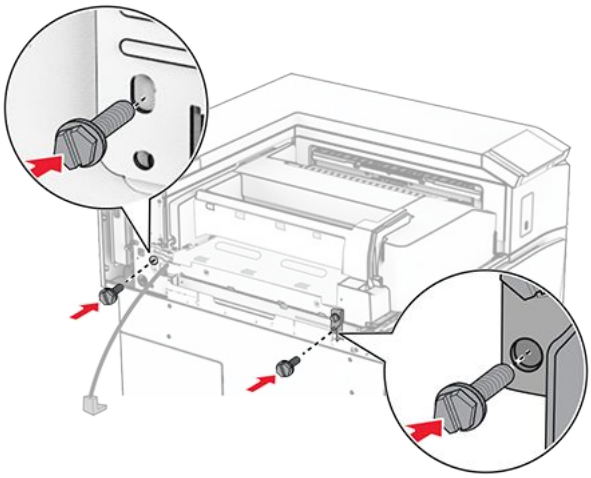

24. Upevnite ľavý zadný kryt.

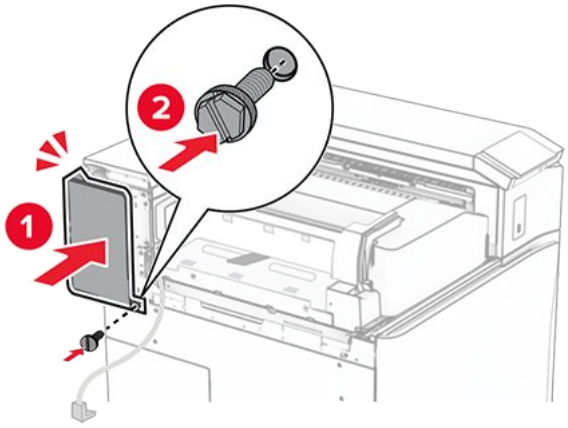

25. Vybaľte dokončovač brožúr a odstráňte všetok baliaci materiál.
26. Pripojte držiak k dokončovaču.

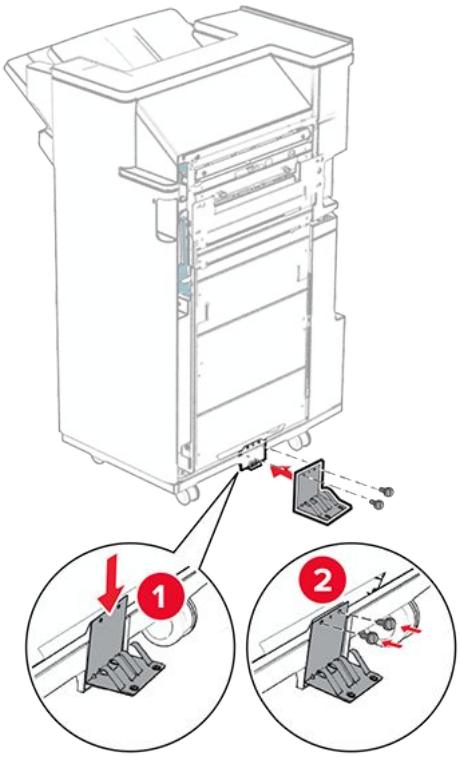

27. Pripevnite penovú pásku k dokončovaču.

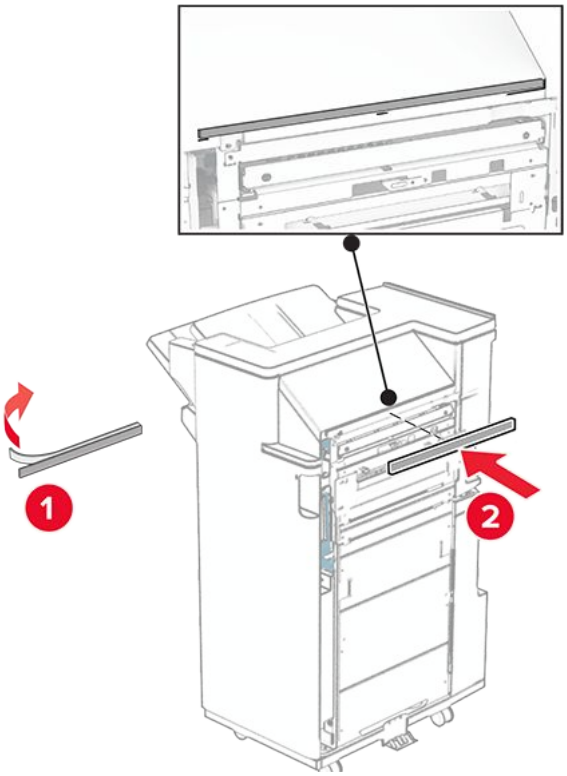

28. Pripevnite vodiacu lištu podávania k dokončovaču.

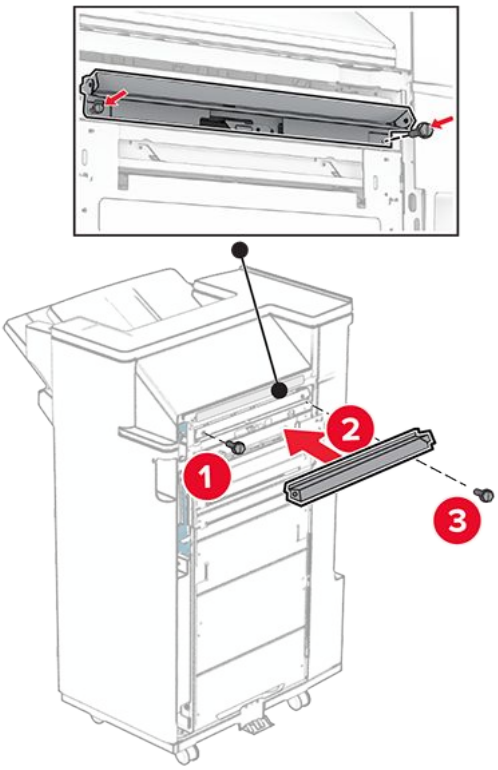

29. Pripojte hornú priehradku k dokončovaču.

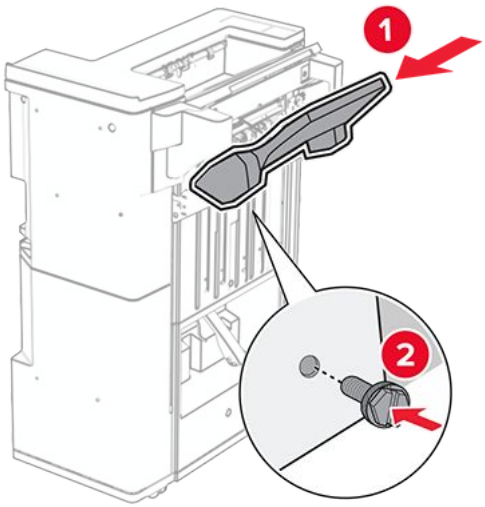

30. Zdvihnite klapku priehradky a potom pripevnite dolnú priehradku k dokončovaču.

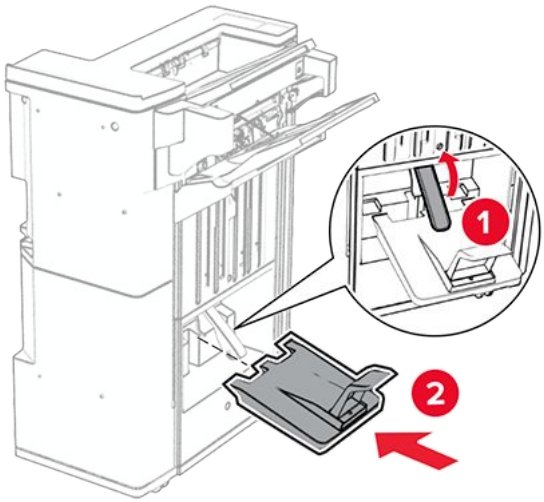

31. Otvorte dvierka dokončovača.
32. Z nádoby dierovača vyberte baliaci materiál a vložte ju do dokončovača.

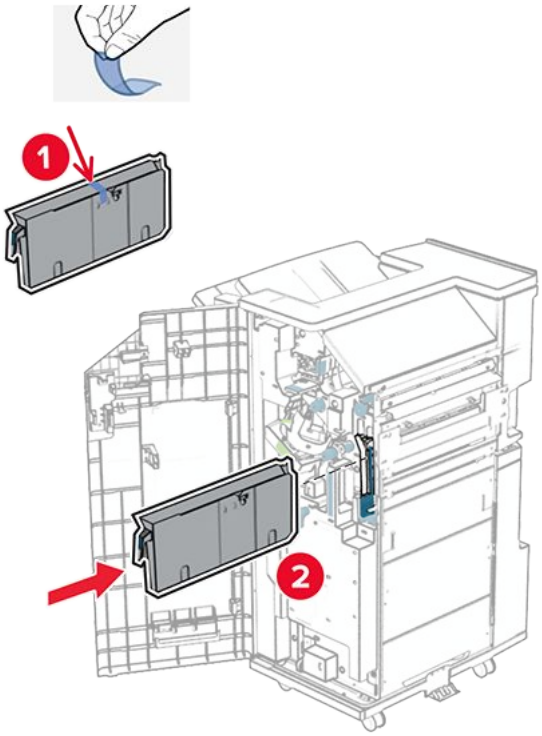

33. Nadstavec priehradky položte na nádobu dokončovača.

Poznámky

- Nadstavec priehradky sa používa na papier veľkosti A3 alebo dlhší papier a v podmienkach s vysokou vlhkosťou, aby pomohol pri stohovaní papiera.
- Pri použití nadstavca priehradky sa kapacita priehradky zníži.

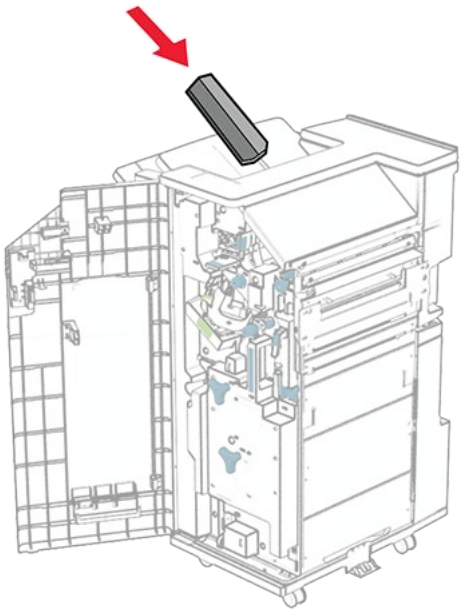

34. Pripevnite nádobu k zadnej časti dokončovača.

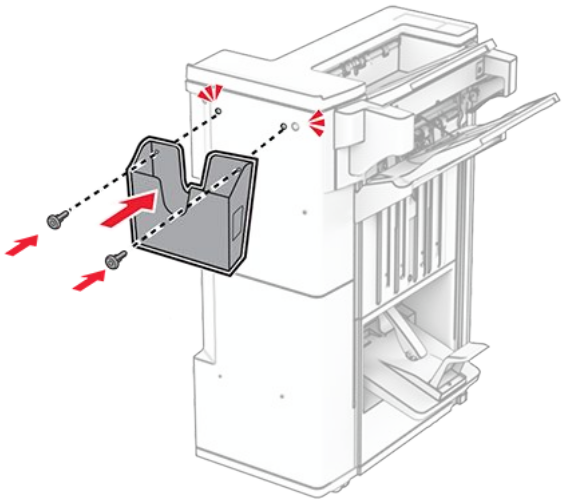

35. Zatvorte dvierka dokončovača.
36. Zdvihnite klapku priehradky a potom zarovnajte a pripojte kryt k voliteľnému doplnku.

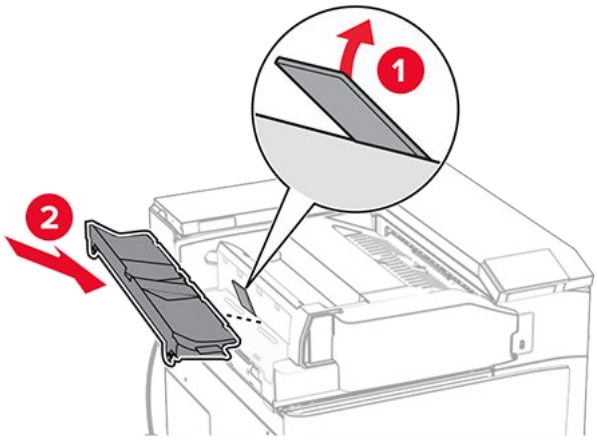

37. Namontujte skrutky.

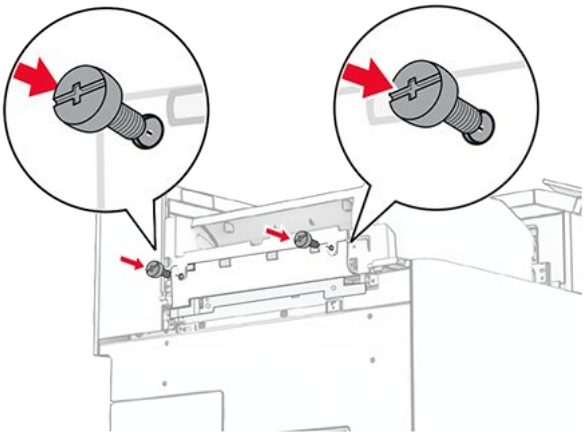

38. Otvorte predné dvierka a potom pripevnite kryt obloženia dodaný s voliteľným doplnkom.

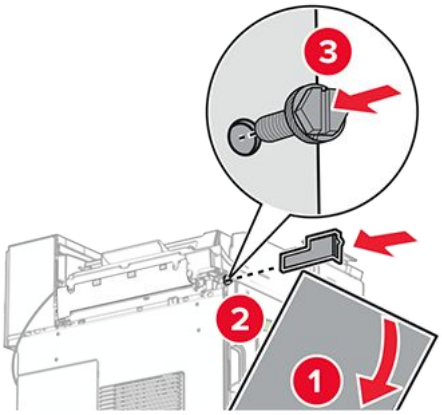

39. Zľahka pripevnite skrutku k tlačiarni.

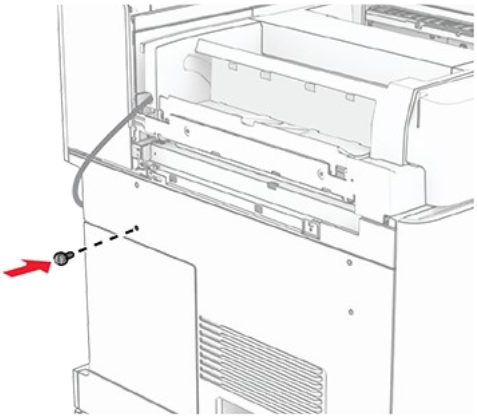

40. Zarovnajte montážny držiak so skrutkou.

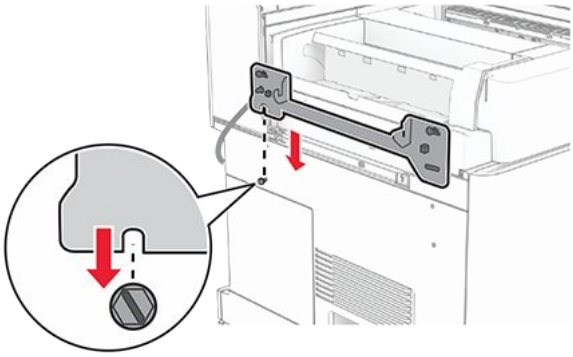

41. Zľahka pripevnite skrutky k montážnemu držiaku.

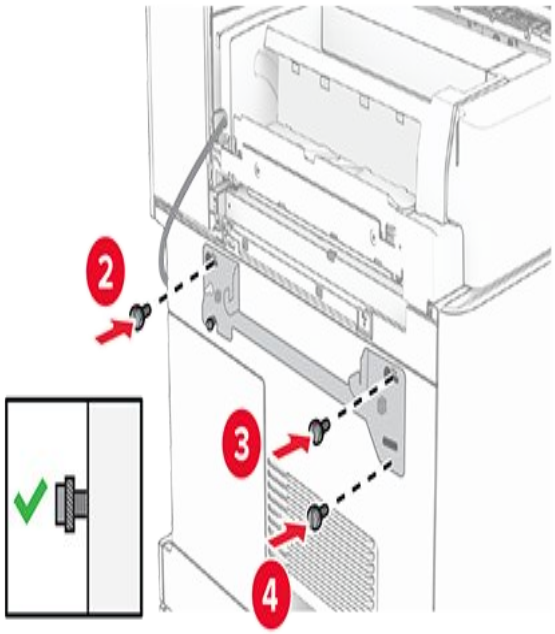

42. Utiahnite skrutky na pripevnenie montážneho držiaka k tlačiarni.

> **Note:** Uistite sa, že skrutky sú zarovnané so značkami na montážnom držiaku.

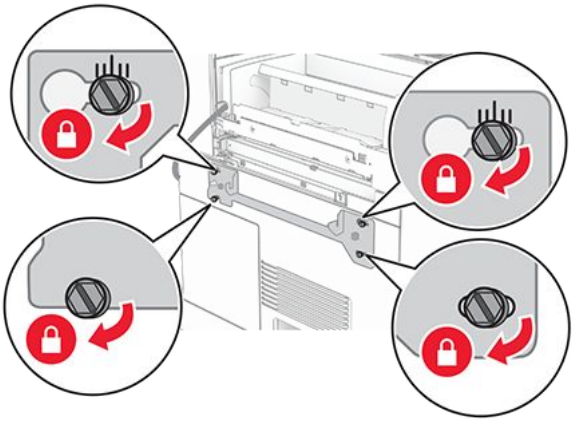

43. Otvorte dvierka dokončovača, odstráňte skrutku a potom potiahnite zámok dokončovača.

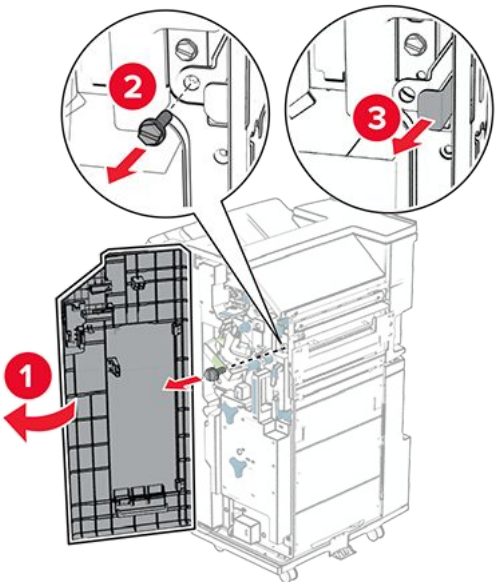

44. Pripojte kábel doplnku k tlačiarni.

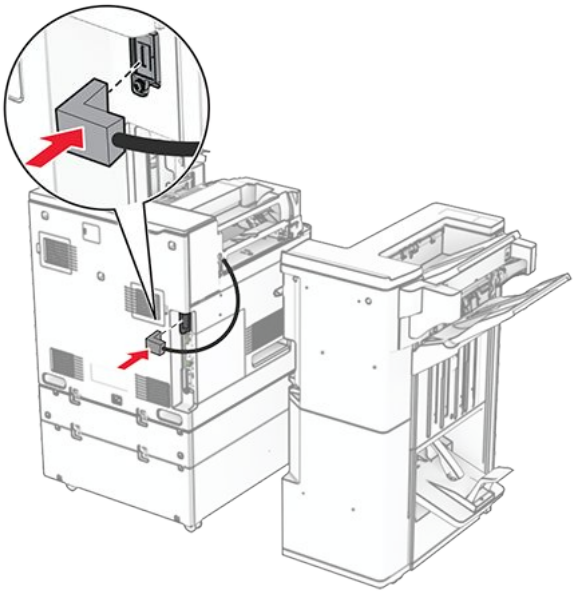

45. Pripojte kábel dokončovača k voliteľnému doplnku.

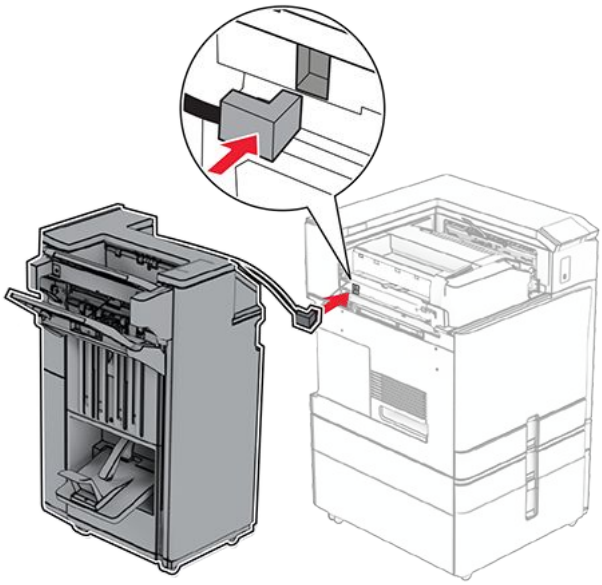

46. Pripevnite dokončovač na tlačiareň.

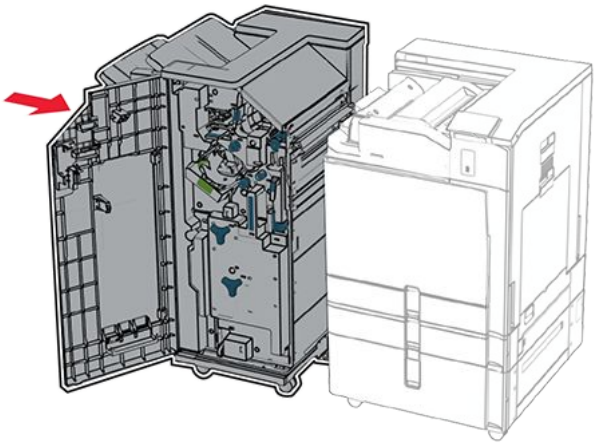

47. Zaistite dokončovač k tlačiarni a potom nainštalujte skrutku.

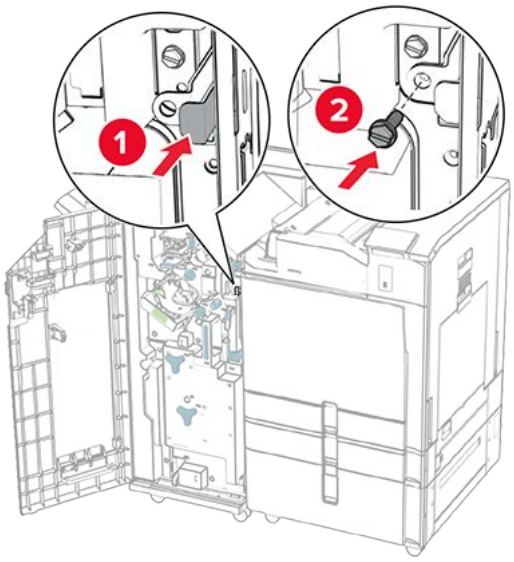

48. Zatvorte dvierka dokončovača.
49. Pripojte jeden koniec napájacieho kábla do tlačiarne a druhý do elektrickej zásuvky.

POZOR – RIZIKO PORANENIA
Riziku požiaru alebo zásahu elektrickým prúdom sa vyhnete tak, že zapojíte napájací kábel do riadne označenej a správne uzemnenej elektrickej zásuvky, ktorá sa nachádza blízko produktu a je ľahko dostupná.

50. Zapnite tlačiareň.

Inštalácia disku s inteligentným ukladaním

POZOR – NEBEZPEČENSTVO ZÁSAHU ELEKTRICKÝM PRÚDOM
Ak pristupujete k riadiacej jednotke alebo inštalujete voliteľný hardvérový prvok či pamäťové zariadenie po inštalácii tlačiarne, tlačiareň vypnite a odpojte napájací kábel z elektrickej zásuvky, aby ste sa vyhli riziku zasiahnutia elektrickým prúdom. Ak sú k tlačiarni pripojené iné zariadenia, tiež ich vypnite a odpojte všetky káble, ktoré smerujú do tlačiarne.

Note: Táto úloha vyžaduje použitie plochého skrutkovača.

1. Vypnite tlačiareň.

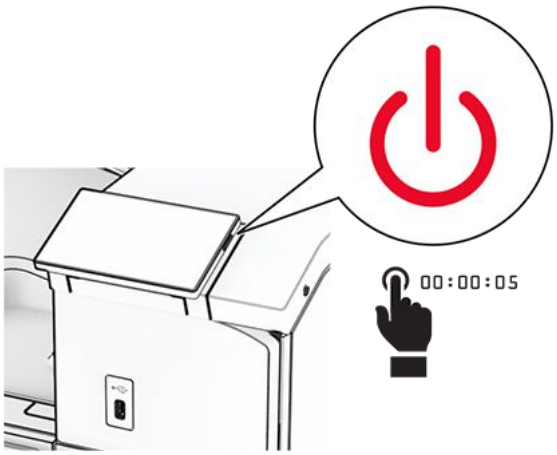

2. Vytiahnite napájací kábel zo sieťovej zásuvky a potom z tlačiarne.

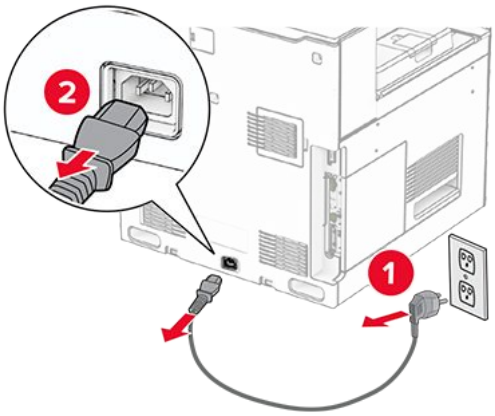

3. Otvorte prístupový kryt riadiacej jednotky.

> **Výstraha – Riziko poranenia**
> Elektronické súčasti riadiacej jednotky sa môžu ľahko poškodiť statickou elektrinou. Skôr ako sa dotknete akejkoľvek súčasti alebo konektora riadiacej dosky, dotknite sa kovového povrchu tlačiarne.

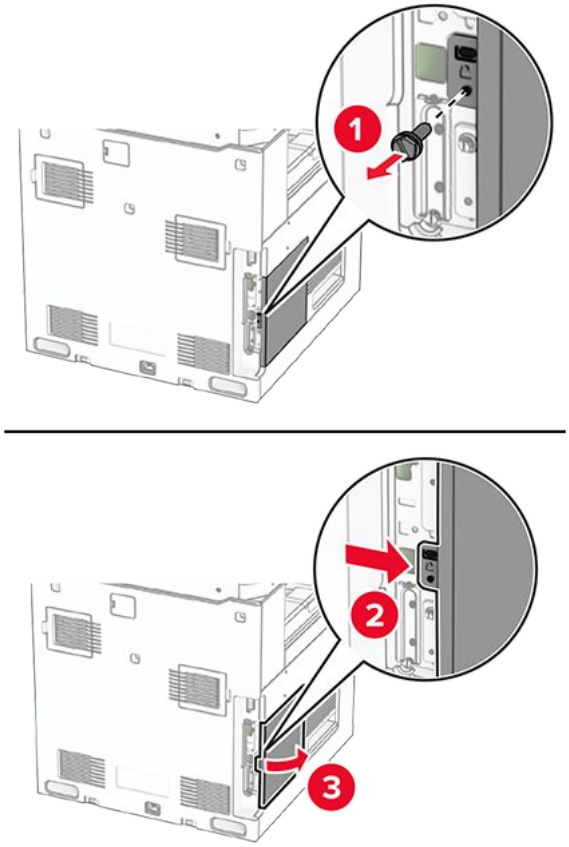

4. Rozbaľte disk s inteligentným ukladaním (ISD).

> **Výstraha – Riziko poranenia**
> Nedotýkajte sa konektorov pozdĺž disku.

5. Vyhľadajte konektor disku ISD.

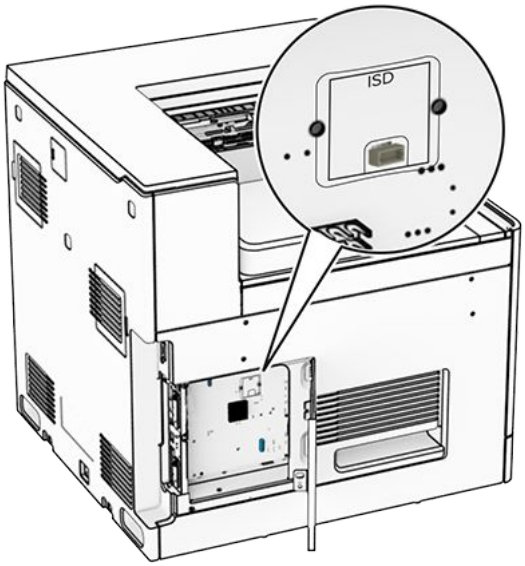

6. Vložte disk ISD do konektora.

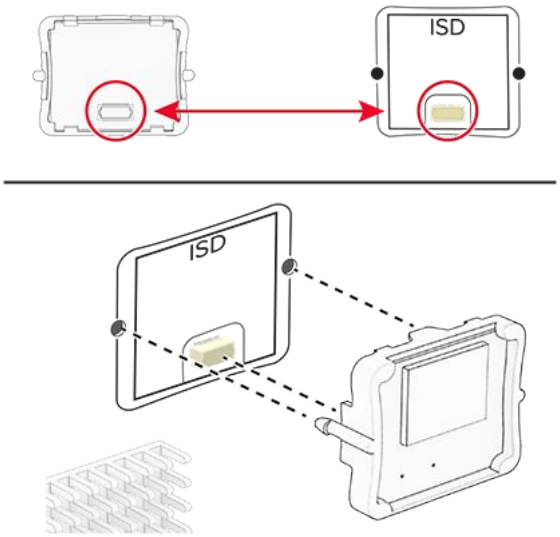

7. Zatvorte prístupový kryt riadiacej jednotky.

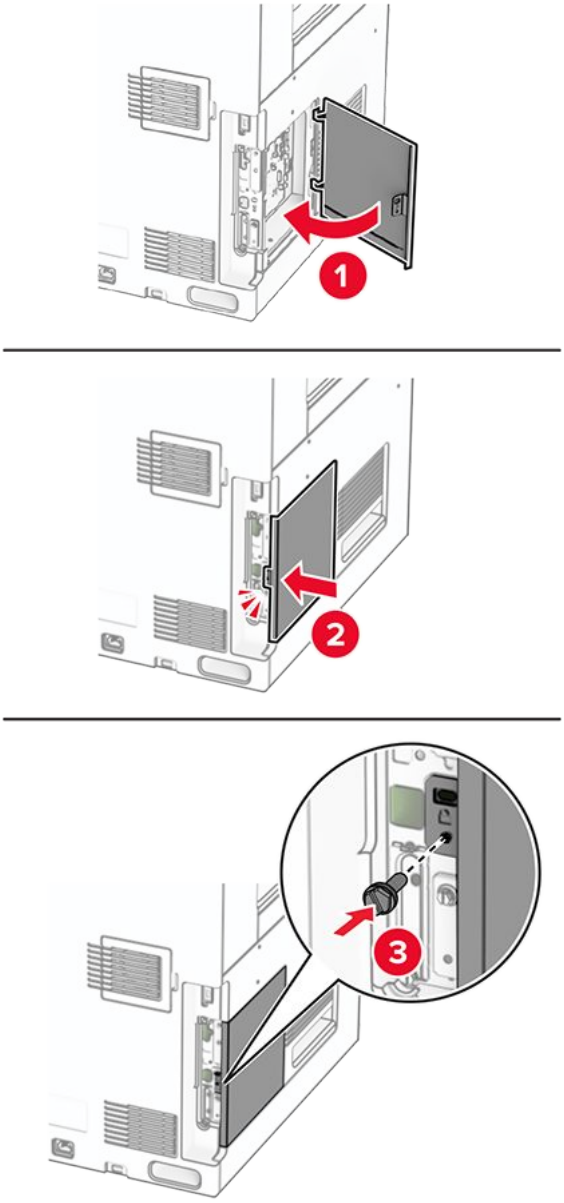

8. Pripojte jeden koniec napájacieho kábla do tlačiarne a druhý do elektrickej zásuvky.

POZOR – RIZIKO PORANENIA
Riziku požiaru alebo zásahu elektrickým prúdom sa vyhnete tak, že zapojíte napájací kábel do riadne označenej a správne uzemnenej elektrickej zásuvky, ktorá sa nachádza blízko produktu a je ľahko dostupná.

9. Zapnite tlačiareň.

Inštalácia portu interných riešení

POZOR – NEBEZPEČENSTVO ZÁSAHU ELEKTRICKÝM PRÚDOM
Ak pristupujete k riadiacej jednotke alebo inštalujete voliteľný hardvérový prvok či pamäťové zariadenie po inštalácii tlačiarne, tlačiareň vypnite a odpojte napájací kábel z elektrickej zásuvky, aby ste sa vyhli riziku zasiahnutia elektrickým prúdom. Ak sú k tlačiarni pripojené iné zariadenia, tiež ich vypnite a odpojte všetky káble, ktoré smerujú do tlačiarne.

Note: Táto úloha vyžaduje použitie plochého skrutkovača.

1. Vypnite tlačiareň.

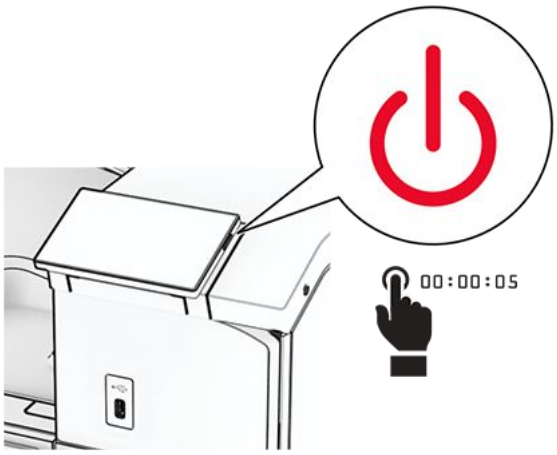

2. Vytiahnite napájací kábel zo sieťovej zásuvky a potom z tlačiarne.

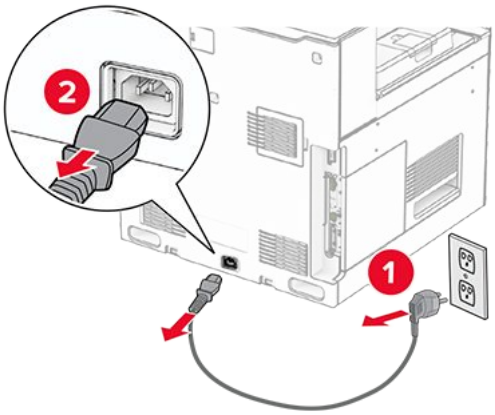

3. Otvorte prístupový kryt riadiacej jednotky.

Výstraha – Riziko poranenia
Elektronické súčasti riadiacej jednotky sa môžu ľahko poškodiť statickou elektrinou. Skôr ako sa dotknete akejkoľvek elektronickej súčasti alebo konektora riadiacej jednotky, dotknite sa kovového povrchu tlačiarne.

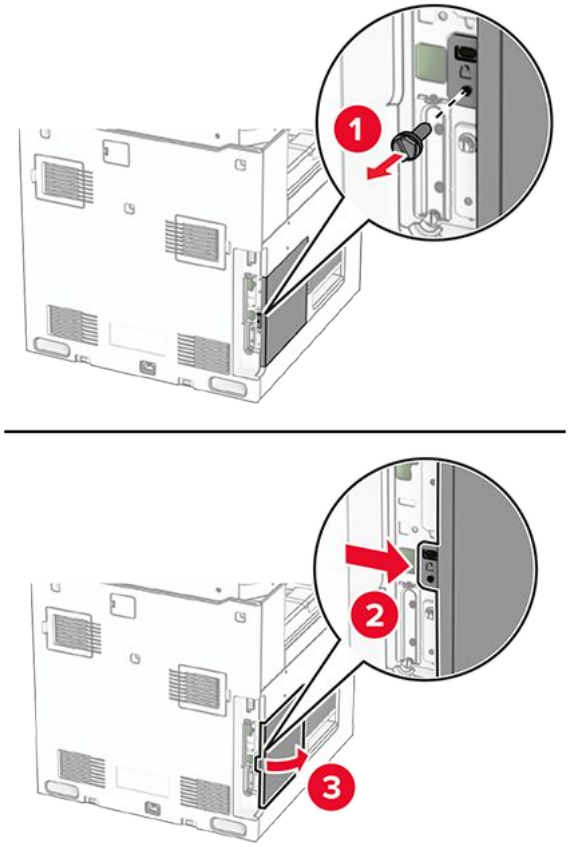

4. Rozbaľte kryt portu interných riešení (ISP).

Note: Skrutku ani kryt nezahadzujte.

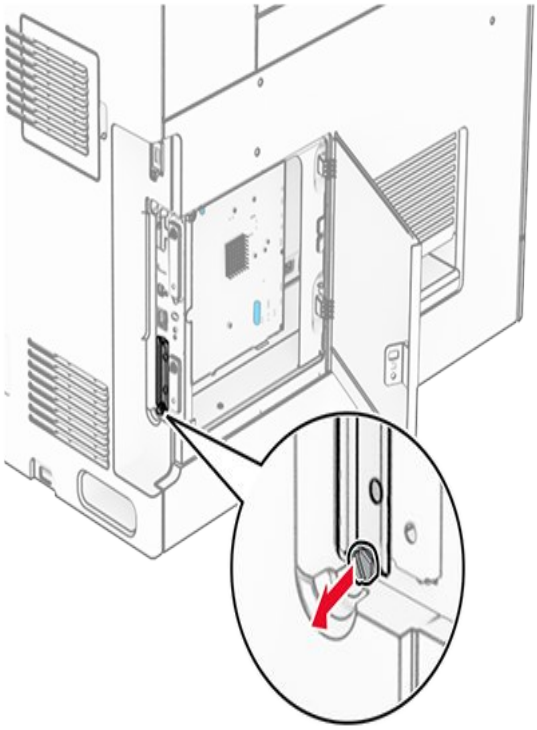

5. Vybaľte súpravu ISP.

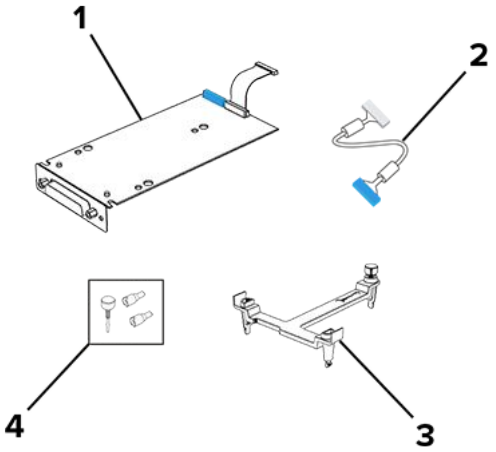

1	ISP
2	Predĺžený kábel portu interných riešení
3	Montážny držiak
4	Skrutky

6. Pripojte montážny držiak k riadiacej jednotke, kým nezapadnú na miesto.

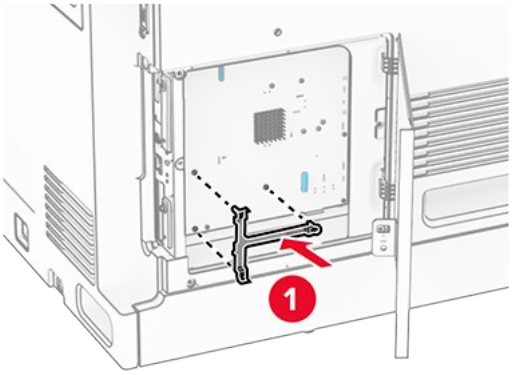

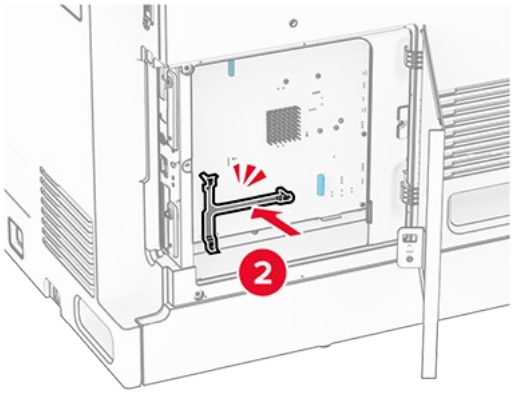

7. Súpravu ISP prichyťte k montážnemu držiaku a potom pripojte predlžovací kábel súpravy ISP ku konektoru na riadiacej jednotke.

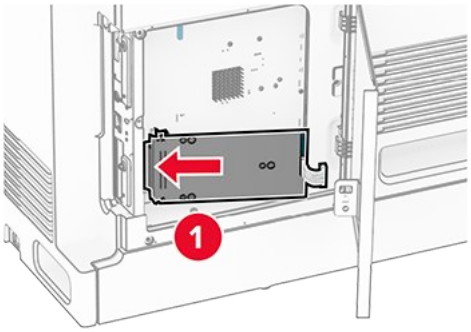

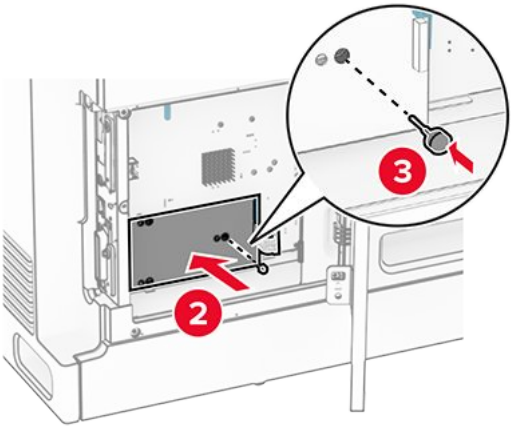

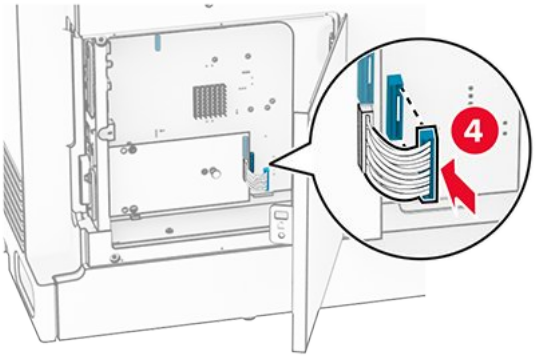

8. Upevnite port interných riešení k tlačiarni.

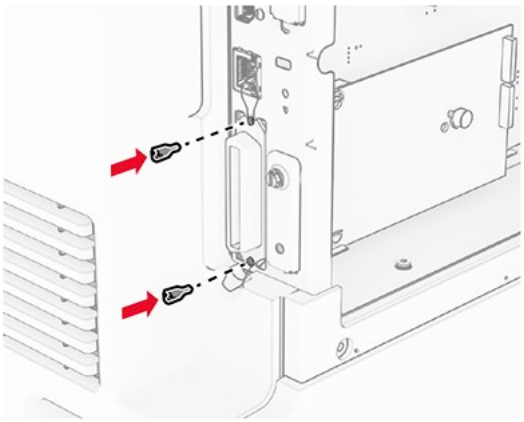

9. Zatvorte prístupový kryt riadiacej jednotky.

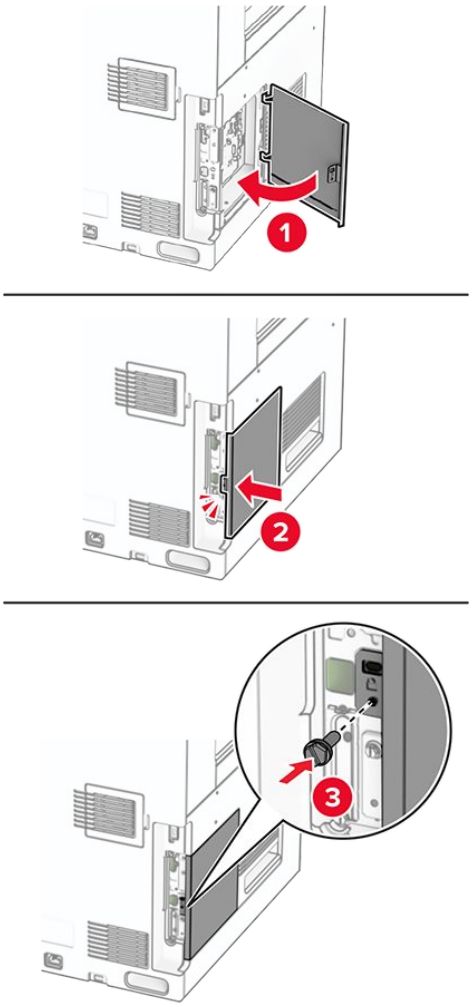

10. Pripojte jeden koniec napájacieho kábla do tlačiarne a druhý do elektrickej zásuvky.

POZOR – RIZIKO PORANENIA
Riziku požiaru alebo zásahu elektrickým prúdom sa vyhnete tak, že zapojíte napájací kábel do riadne označenej a správne uzemnenej elektrickej zásuvky, ktorá sa nachádza blízko produktu a je ľahko dostupná.

11. Zapnite tlačiareň.

Inštalácia čítačky kariet

1. Vypnite tlačiareň.

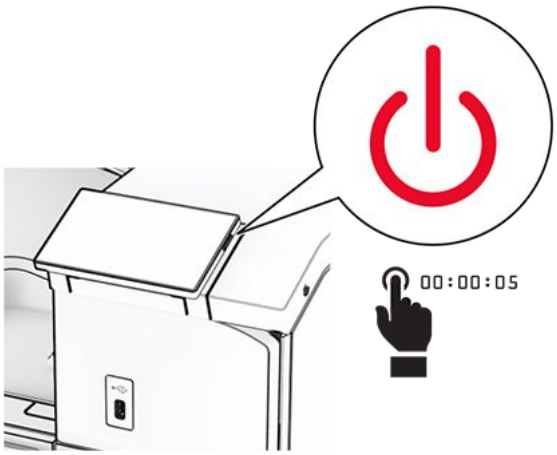

2. Otvorte dvierka B.

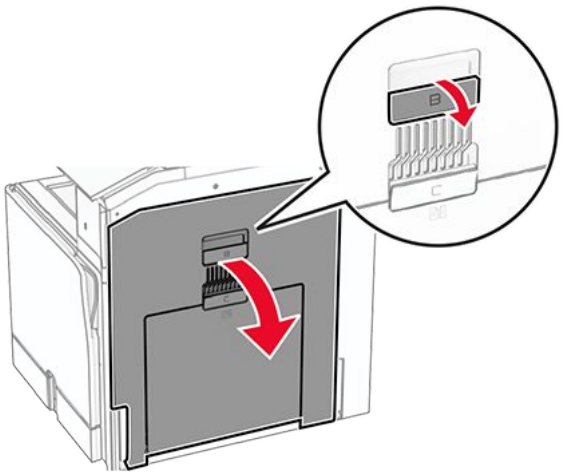

3. Otvorte kryt predného portu USB.

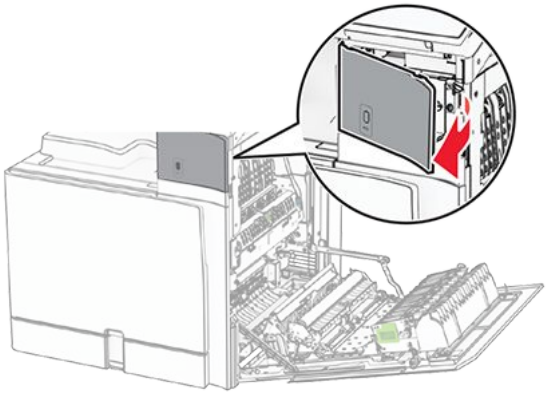

4. Zložte spodný kryt predného portu USB.

> **Note:** Ak tlačiareň túto súčasť nemá, prejdite na ďalší krok.

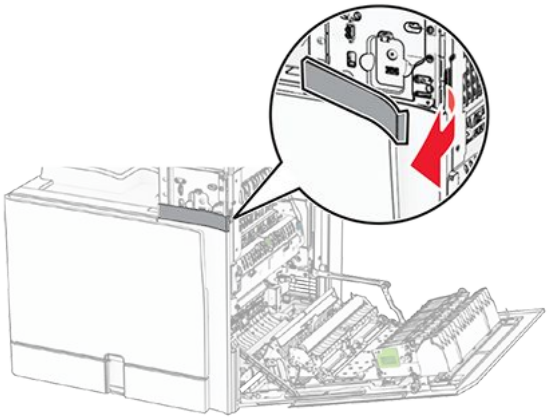

5. Zložte ochranný kryt z čítačky kariet.

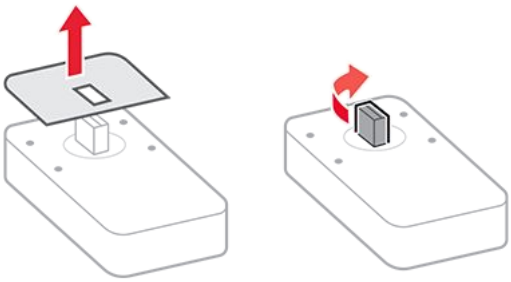

6. Vložte čítačku kariet.

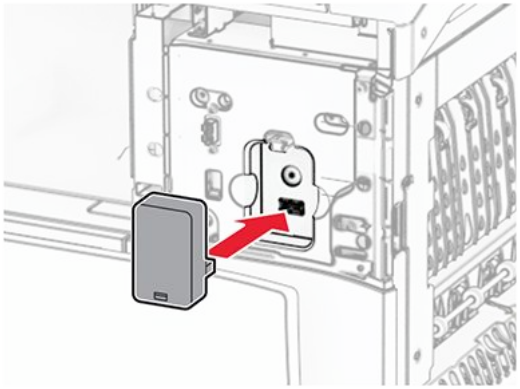

7. Pripojte dolný kryt, kým nezapadnú na miesto.

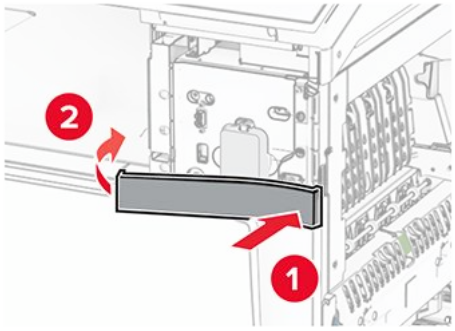

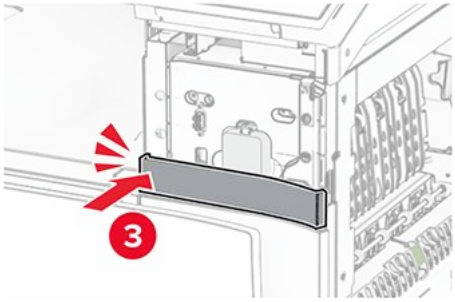

8. Pripojte vodiacu lištu na štítky k prednému portu USB.

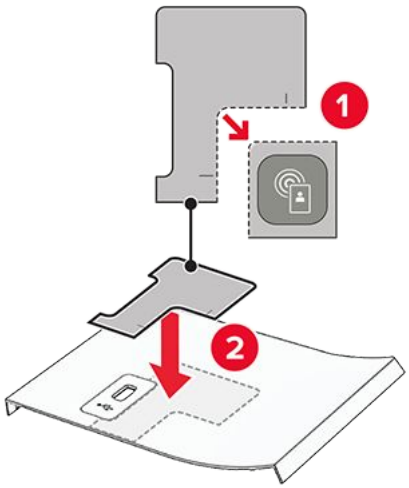

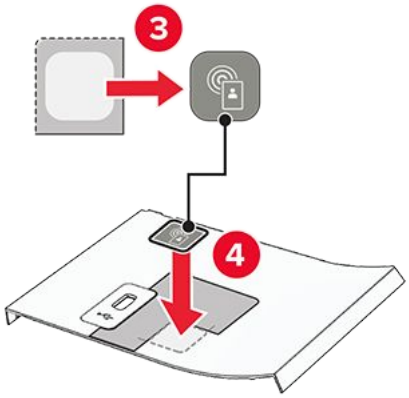

9. Pripevnite kryt predného portu USB, kým nezapadnú na miesto.

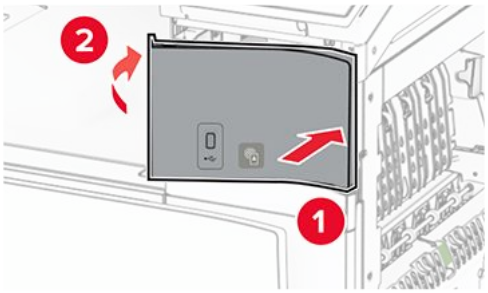

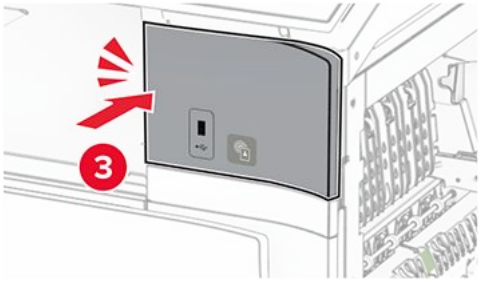

10. Zatvorte dvierka B, kým nezapadnú na miesto.

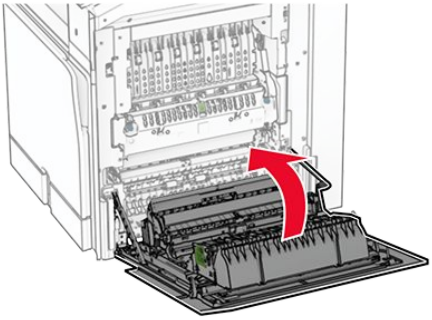

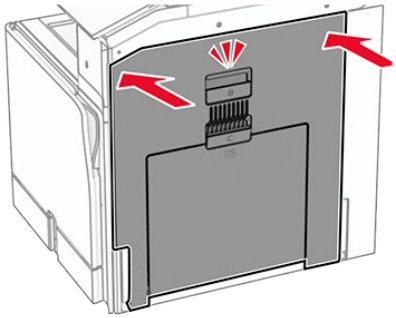

11. Zapnite tlačiareň.

Zmena nastavení portu tlačiarne po nainštalovaní portu interných riešení

Poznámky

- Ak má tlačiareň statickú adresu IP, konfiguráciu nemeňte.
- Ak sú počítače nakonfigurované na používanie názvu siete namiesto adresy IP, konfiguráciu nemeňte.
- Ak do tlačiarne pridávate port interných riešení (ISP) pre bezdrôtové pripojenie a tlačiareň bola predtým nakonfigurovaná na ethernetové pripojenie, odpojte ju z ethernetovej siete.

Používatelia systému Windows

1. Otvorte priečinok tlačiarní.
2. V ponuke skratiek tlačiarne s novým ISP otvorte vlastnosti tlačiarne.
3. Nakonfigurujte port zo zoznamu.
4. Aktualizujte adresu IP.
5. Použite zmeny.

Používatelia systému Macintosh

1. V **Predvoľbách systému** v ponuke **Apple** prejdite do zoznamu tlačiarní a vyberte možnosti **+ > IP**.
2. Do poľa adresy zadajte adresu IP.
3. Použite zmeny.

Pripojenie k sieti

Pripojenie tlačiarne k sieti Wi-Fi

Pred začatím skontrolujte nasledujúce:

- Aktívny adaptér je nastavený na možnosť **Automaticky**. Na ovládacom paneli prejdite na **Nastavenia › Sieť/porty › Prehľad siete › Aktívny adaptér**.
- Ethernetový kábel nie je pripojený k tlačiarni.

Používanie ovládacieho panela

1. Na ovládacom paneli prejdite na **Nastavenia › Sieť/porty › Bezdrôtové › Nastavenie na paneli tlačiarne › Vybrať sieť**.
2. Vyberte sieť Wi-Fi a potom zadajte heslo siete.

Note: Pri tlačiarňach so vstavaným rozhraním Wi-Fi sa v priebehu počiatočného nastavenia zobrazí výzva na nastavenie siete Wi-Fi.

Pripojenie tlačiarne k bezdrôtovej sieti prostredníctvom WPS (Wi-Fi Protected Setup – nastavenie zabezpečenia siete Wi-Fi)

Pred začatím skontrolujte nasledujúce:

- Prístupový bod (bezdrôtový smerovač) je certifikovaný pre WPS alebo kompatibilný s WPS. Ďalšie informácie získate v dokumentácii k prístupovému bodu.
- V tlačiarni je nainštalovaný adaptér bezdrôtovej siete. Ďalšie informácie získate v návode k adaptéru.
- **Aktívny adaptér** je nastavený na možnosť **Automaticky**. Na ovládacom paneli prejdite na **Nastavenia › Sieť/porty › Prehľad siete › Aktívny adaptér**.

Metóda stlačenia tlačidla

1. Na ovládacom paneli prejdite na **Nastavenia › Sieť/porty › Bezdrôtové › Nastavenie zabezpečenia siete Wi-Fi › Spustenie stlačením tlačidla**.
2. Postupujte podľa pokynov na displeji.

Metóda osobného identifikačného čísla (PIN)

1. Na ovládacom paneli prejdite na **Nastavenia › Sieť/porty › Bezdrôtové › Nastavenie zabezpečenia siete Wi-Fi › Spustenie kódom PIN**.
2. Skopírujte osemčíselný kód WPS PIN.
3. Otvorte webový prehliadač a do poľa adresy zadajte IP adresu vášho prístupového bodu.

> **Poznámky**
> - Ak chcete zistiť IP adresu, pozrite si dokumentáciu k prístupovému bodu.
> - Ak používate server proxy, dočasne ho vypnite, aby sa webová stránka správne načítala.

4. Otvorte nastavenia WPS. Ďalšie informácie získate v dokumentácii k prístupovému bodu.
5. Zadajte osemčíselný kód PIN a uložte zmeny.

Konfigurácia funkcie Wi-Fi Direct

Wi-Fi Direct® umožňuje zariadeniam Wi-Fi priamo sa k sebe pripojiť bez používania prístupového bodu (bezdrôtového smerovača).

1. Na ovládacom paneli prejdite na **Nastavenia › Sieť/porty › Wi-Fi Direct**.
2. Nakonfigurujte nastavenia.
   - **Povoliť funkciu siete Wi-Fi Direct** – funkcia umožňuje tlačiarni vysielať v svojej vlastnej sieti Wi-Fi Direct.
   - **Názov siete Wi-Fi Direct** – funkcia priradí názov sieti Wi-Fi Direct.
   - **Heslo siete Wi-Fi Direct** – funkcia priradí heslo na nastavenie zabezpečenia bezdrôtovej komunikácie pri používaní pripojenia typu peer-to-peer.
   - **Zobraziť heslo na stránke Nastavenie** – zobrazí heslo na stránke nastavenia siete.
   - **Číslo uprednostňovaného kanála** – priradí uprednostňovaný kanál siete Wi-Fi Direct.

- **IP adresa vlastníka skupiny** – priradí IP adresu vlastníka skupiny.
- **Automaticky prijať požiadavky stlačením tlačidla**– funkcia umožňuje tlačiarni prijímať požiadavky na pripojenie automaticky.

> **Note:** Prijímanie požiadaviek stlačením tlačidla nie je zabezpečené.

> **Poznámky**
>
> - V predvolenom nastavení sa na displeji tlačiarne nezobrazuje heslo siete Wi-Fi Direct. Ak chcete zobraziť heslo, aktivujte ikonu náhľadu hesla. Na ovládacom paneli prejdite na **Nastavenia › Zabezpečenie › Rôzne › Povoliť odkrytie hesla/kódu PIN**.
> - Ak chcete zistiť heslo siete Wi-Fi Direct bez jeho zobrazenia na displeji tlačiarne, vytlačte **stránku nastavenia siete**. Na ovládacom paneli prejdite na **Nastavenia › Správy › Sieť › Strana nastavenia siete**.

Pripojenie mobilného zariadenia k tlačiarni

Pred pripojením mobilného zariadenia sa uistite, že je nakonfigurovaná funkcia Wi-Fi Direct. Ďalšie informácie nájdete v časti Konfigurácia funkcie Wi-Fi Direct on page 279.

Používanie funkcie Wi-Fi Direct

> **Note:** Tieto pokyny sa vzťahujú iba na mobilné zariadenia s platformou Android™.

1. Z mobilného zariadenia prejdite do ponuky **Nastavenia**.
2. Zapnite **Wi-Fi** a potom ťuknite na ⋮ .
3. Zvoľte možnosť **Wi-Fi Direct**.
4. Vyberte názov tlačiarne v sieti Wi-Fi Direct.
5. Potvrďte pripojenie na ovládacom paneli tlačiarne.

Používanie pripojenia Wi-Fi

1. Z mobilného zariadenia prejdite do ponuky **Nastavenia**.
2. Ťuknite na položku **Wi-Fi** a potom vyberte názov tlačiarne v sieti Wi-Fi Direct.

> **Note:** Pred názov siete Wi-Fi Direct sa pridá reťazec DIRECT-xy (kde x a y sú dva náhodné znaky).

3. Zadajte heslo siete Wi-Fi Direct.

Pripojenie počítača k tlačiarni

Pred pripojením počítača sa uistite, že je nakonfigurovaná funkcia Wi-Fi Direct. Ďalšie informácie nájdete v časti Konfigurácia funkcie Wi-Fi Direct on page 279.

Používatelia systému Windows

1. Otvorte položku **Tlačiarne a skenery** a potom kliknite na položku **Pridať tlačiareň alebo skener**.
2. Kliknite na položku **Zobraziť tlačiarne Wi-Fi Direct** a potom vyberte názov tlačiarne Wi-Fi Direct.
3. Z displeja tlačiarne si poznačte osemciferný kód PIN tlačiarne.
4. Zadajte kód PIN v počítači.

> **Note:** Ak ešte nie je nainštalovaný ovládač tlačiarne, systém Windows prevezme príslušný ovládač.

Používatelia systému Macintosh

1. Kliknite na ikonu bezdrôtového pripojenia a potom vyberte názov siete Wi-Fi Direct tlačiarne.

   > **Note:** Pred názov siete Wi-Fi Direct sa pridá reťazec DIRECT-xy (kde x a y sú dva náhodné znaky).

2. Zadajte heslo Wi-Fi Direct.

Deaktivácia siete Wi-Fi

1. Na ovládacom paneli prejdite na **Nastavenia › Sieť/porty › Prehľad siete › Aktívny adaptér › Štandardná sieť**.
2. Výberom možnosti **Áno** reštartujte tlačiareň.

Kontrola pripojenia tlačiarne

1. Na ovládacom paneli prejdite na **Nastavenia › Správy › Sieť › Strana nastavenia siete**.
2. Skontrolujte prvú časť strany a potvrďte, že ukazuje stav „pripojené“.

   Ak stav nie je označený ako „pripojené“, prepojenie LAN môže byť neaktívne alebo môže byť poškodený sieťový kábel. Vyhľadajte pomoc u svojho správcu.

Nastavenie tlače cez sériový port (iba systém Windows)

1. Nastavte parametre v tlačiarni.
    a. Na ovládacom paneli prejdite do ponuky s nastaveniami portu.
    b. Nájdite ponuku s nastaveniami sériového portu a v prípade potreby nastavenia upravte.
    c. Použite zmeny.
2. Otvorte priečinok s tlačiarňami v počítači a vyberte svoju tlačiareň.
3. Otvorte okno vlastností tlačiarne a zo zoznamu vyberte port COM.
4. V ponuke Správca zariadení nastavte parametre portu COM.

Poznámky

- Tlač cez sériový port znižuje rýchlosť tlače.
- Uistite sa, že je sériový kábel zapojený do sériového portu na tlačiarni.

Zabezpečenie tlačiarne

Vymazanie pamäte tlačiarne

Ak chcete vymazať nestálu pamäť alebo údaje vo vyrovnávacej pamäti tlačiarne, tlačiareň vypnite.
Ak chcete vymazať stálu pamäť, nastavenia zariadenia a siete, nastavenia zabezpečenia a integrované riešenia, postupujte takto:

1. Na ovládacom paneli prejdite na **Nastavenia › Zariadenie › Údržba › Vymazanie mimo prevádzky**.
2. Vyberte možnosť **Ošetriť všetky informácie stabilnej pamäte** a potom vyberte tlačidlo **VYMAZAŤ**.
3. Vyberte položku **Spustiť sprievodcu úvodným nastavením** alebo **Ponechať tlačiareň v režime offline** a potom vyberte položku **Ďalej**.
4. Spustite proces.

> **Note:** Tento proces zároveň zničí šifrovací kľúč, ktorý sa používa na ochranu používateľských údajov. Po zničení šifrovacieho kľúča údaje už nemožno obnoviť.

Vymazanie úložného disku tlačiarne

1. Na ovládacom paneli prejdite na **Nastavenia › Zariadenie › Údržba › Vymazanie mimo prevádzky**.
2. V závislosti od úložného disku nainštalovaného v tlačiarni vykonajte niektorý z týchto krokov:
   - Ak chcete použiť pevný disk, vyberte položku **Ošetriť všetky informácie na pevnom disku**, vyberte možnosť **VYMAZAŤ** a potom vyberte spôsob vymazania údajov.

     > **Note:** Tento proces na ošetrenie pevného disku môže trvať niekoľko minút alebo aj dlhšie ako hodinu. Počas tohto času bude tlačiareň nedostupná pre iné úlohy.

   - V prípade inteligentného úložného disku vyberte položku **Kryptograficky vymazať všetky používateľské údaje na ISD** a potom vyberte položku **VYMAZAŤ**.

Obnovenie predvolených výrobných nastavení

1. Na ovládacom paneli prejdite na **Nastavenia › Zariadenie › Obnovenie predvolených výrobných nastavení**. Vyberte možnosť **Obnoviť nastavenia**.
2. Vyberte nastavenia, ktoré chcete obnoviť, a potom vyberte položku **OBNOVIŤ**.

Vyhlásenie o nestálosti

Typ pamäte	Opis
Nestála pamäť	Tlačiareň využíva štandardnú pamäť s náhodným prístupom (RAM) na dočasné ukladanie používateľských dát do vyrovnávacej pamäte pri jednoduchých tlačových a kopírovacích úlohách.
Permanentná pamäť	Tlačiareň využíva dva druhy permanentnej pamäte: EEPROM a NAND (pamäť flash). V oboch typoch sa ukladá operačný systém, nastavenia tlačiarne a sieťové informácie. Ukladajú sa v nich aj nastavenia skenera a záložiek a integrované riešenia.
Jednotka pevného disku s ukladaním	Niektoré tlačiarne môžu mať nainštalovanú jednotku pevného disku. Pevný disk tlačiarne je navrhnutý na špecifické funkcie tlačiarne. Pevný disk umožňuje tlačiarni uchovávať používateľské údaje komplexných úloh tlače z vyrovnávacej pamäte, údaje formulárov a údaje písiem.
Disk s inteligentným ukladaním (ISD)	Niektoré tlačiarne môžu mať nainštalovaný disk ISD. Disk ISD používa permanentnú pamäť flash na ukladanie používateľských údajov z komplexných tlačových úloh, údajov formulára a údajov písma.

Obsah všetkých nainštalovaných pamätí tlačiarne vymažte v nasledujúcich prípadoch:

- Tlačiareň sa vyradí z prevádzky.
- Vymení sa pevný disk alebo disk ISD tlačiarne.
- Tlačiareň sa presunie na iné oddelenie alebo na iné miesto.
- Na tlačiarni vykoná servis osoba, ktorá nie je z vašej organizácie.
- Tlačiareň sa odošle na servis mimo priestory vašej organizácie.
- Tlačiareň sa predá inej organizácii.

Note: Ak chcete zlikvidovať úložný disk, postupujte podľa zásad a postupov vašej organizácie.

Tlačiť

Tlač z počítača

Používatelia systému Windows

Ak tlačíte z aplikácie systému Microsoft, ako je napríklad Word alebo PowerPoint, postupujte takto:

1. Kliknite na ikonu **Súbor › Tlač**.

   > **Note:** Môžete tieť stlačiť klávesy **CTRL** a **P**, aby ste otvorili dialógové okno tlače.

2. V ponuke **Tlačiareň** vyberte tlačiareň a potom kliknite na položku **Vlastnosti tlačiarne**.

   > **Note:** Zobrazí sa dialógové okno Predvoľby tlače, ktoré obsahuje nastavenia na vykonanie tlačových úloh.

Ak tlačíte z programu Adobe Acrobat™, postupujte takto:

1. Kliknite na ikonu **Súbor › Ponuka › Tlač**.

   > **Note:** Môžete tieť stlačiť klávesy **CTRL** a **P**, aby ste otvorili dialógové okno tlače.

2. V ponuke **Tlačiareň** vyberte tlačiareň a potom kliknite na položku **Vlastnosti**.

   > **Note:** Zobrazí sa dialógové okno Predvoľby tlače, ktoré obsahuje nastavenia na vykonanie tlačových úloh.

Ak tlačíte z webového prehliadača, postupujte takto:

1. Kliknite na ponuku **Nastavenia** (tri bodky) a potom kliknite na tlačidlo **Tlač**.

   > **Note:** Môžete tieť stlačiť klávesy **CTRL** a **P**, aby ste otvorili dialógové okno tlače.

2. Vyberte položku **Ďalšie nastavenia** prejdite nadol a potom kliknite na položku **Tlačiť pomocou dialógového okna systému.**
3. V ponuke **Vybrať tlačiareň** vyberte tlačiareň a potom kliknite na položku **Predvoľby.**

   > **Note:** Zobrazí sa dialógové okno Predvoľby tlače, ktoré obsahuje nastavenia na vykonanie tlačových úloh.

Používatelia systému Macintosh

1. Keď máte dokument otvorený, kliknite na **Súbor › Tlač**.

> **Note:** Môžete tiež stlačiť klávesy **Command** a **P**, aby ste otvorili dialógové okno tlače, ktoré obsahuje nastavenia na vykonanie tlačových úloh.

Tlač z mobilného zariadenia

Tlač z mobilného zariadenia pomocou aplikácie Lexmark Print

Lexmark™ Print je riešenie mobilnej tlače určené pre mobilné zariadenia používajúce platformu Android™ verzie 6.0 alebo novšiu. Umožňuje odosielať dokumenty a obrázky do tlačiarní pripojených k sieti a na servery správy tlače.

> **Poznámky**
>
> - Uistite sa, že ste prevzali aplikáciu Lexmark Print z obchodu Google Play™ a povolili ju v mobilnom zariadení.
> - Skontrolujte, či sú tlačiareň a mobilné zariadenie pripojené k rovnakej sieti.

1. Vo vašom mobilnom zariadení vyberte dokument zo správcu súborov.
2. Odošlite alebo zdieľajte dokument do aplikácie Tlač Lexmark.

   > **Note:** Niektoré aplikácie tretích strán nemusia podporovať funkcie odosielania a zdieľania. Ďalšie informácie nájdete v dokumentácii dodanej s aplikáciou.

3. Vyberte tlačiareň.

   V prípade potreby nastavenia upravte.

4. Vytlačte dokument.

Tlač z mobilného zariadenia pomocou tlačovej služby Mopria™

Tlačová služba Mopria je riešenie mobilnej tlače určené pre mobilné zariadenia používajúce Android™ vo verzii 5.0 alebo novší. Umožňuje priamu tlač na ľubovoľnú tlačiareň certifikovanú na používanie služby Mopria™.

> **Note:** Uistite sa, že ste prevzali aplikáciu Mopria Print Service z obchodu Google Play™ a povolili ju vo svojom mobilnom zariadení.

1. Vo vašom mobilnom zariadení spustite kompatibilnú aplikáciu alebo vyberte dokument zo správcu súborov.

2. Ťuknite na položku ⋮ **> Tlačiť**.
3. Vyberte tlačiareň a v prípade potreby upravte nastavenia.
4. Ťuknite na položku 🖶.

Tlač z mobilného zariadenia pomocou funkcie AirPrint

Funkcia softvéru AirPrint predstavuje riešenie mobilnej tlače umožňujúce tlačiť priamo zo zariadení Apple na tlačiareň s certifikáciou AirPrint.

Poznámky

- Skontrolujte, či zariadenie Apple a tlačiareň sú v tej istej sieti. Ak má sieť viacero bezdrôtových rozbočovačov, skontrolujte, či sú obe zariadenia pripojené do tej istej podsiete.
- Táto aplikácia je podporovaná iba na niektorých zariadeniach Apple.

1. Z vášho mobilného zariadenia vyberte dokument zo správcu súborov alebo spustite kompatibilnú aplikáciu.
2. Ťuknite na položku ⬆ **> Tlač**.
3. Vyberte tlačiareň a v prípade potreby upravte nastavenia.
4. Vytlačte dokument.

Tlač z mobilného zariadenia pomocou technológie Wi-Fi Direct®

Wi-Fi Direct® je služba tlače, ktorá vám umožňuje tlačiť na ľubovoľnej tlačiarni s podporou technológie Wi-Fi Direct.

Note: Skontrolujte, či je mobilné zariadenie pripojené k bezdrôtovej sieti tlačiarne. Ďalšie informácie nájdete v časti Pripojenie mobilného zariadenia k tlačiarni on page 280.

1. Vo vašom mobilnom zariadení spustite kompatibilnú aplikáciu alebo vyberte dokument zo svojho správcu súborov.
2. V závislosti od mobilného zariadenia vykonajte jeden z nasledujúcich krokov:
   - Ťuknite na položku ⋮ **> Tlačiť**.
   - Ťuknite na položku ⬆ **> Tlačiť**.
   - Ťuknite na položku ▪▪▪ **> Tlačiť**.
3. Vyberte tlačiareň a v prípade potreby upravte nastavenia.
4. Vytlačte dokument.

Tlač z pamäťovej jednotky flash

1. Vložte pamäťovú jednotku flash.

   Ďalšie informácie o podporovaných jednotkách flash nájdete na stránke Podporované jednotky flash a typy súborov on page 96.

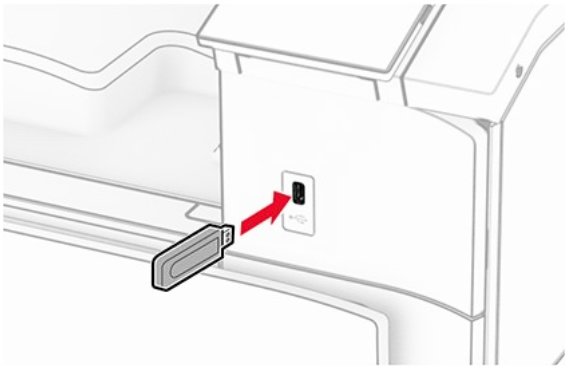

Poznámky

- Ak pamäťovú jednotku flash vložíte, keď sa objaví chybové hlásenie, tlačiareň bude pamäťovú jednotku flash ignorovať.
- Ak pamäťovú jednotku flash vložíte, keď tlačiareň spracúva iné tlačové úlohy, na displeji sa zobrazí správa Zaneprázdnené.

2. Na ovládacom paneli vyberte položku **Tlač**.
3. Vyberte položku **Jednotka USB** a potom vyberte dokument, ktorý chcete vytlačiť.

   V prípade potreby nakonfigurujte nastavenia.

4. Vytlačte dokument.

Výstraha – Riziko poranenia

Ak chcete predísť strate údajov alebo zlyhaniu tlačiarne, počas aktívnej tlače, načítavania alebo zapisovania na pamäťové zariadenie sa nedotýkajte jednotky flash ani tlačiarne v zobrazenej oblasti.

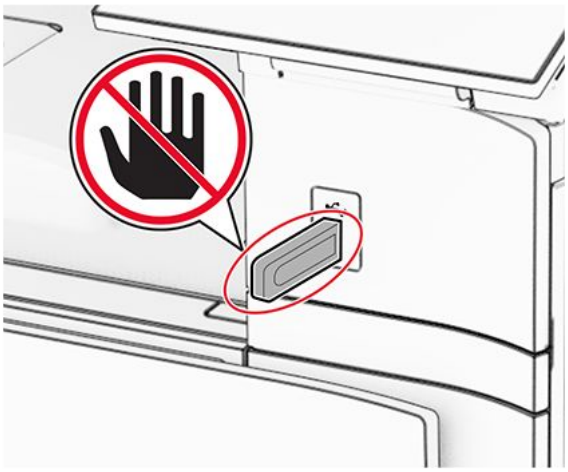

Konfigurácia dôverných úloh

1. Na ovládacom paneli prejdite na položky **Nastavenia > Zabezpečenie > Nastavenie dôvernej tlače**.
2. Nakonfigurujte nastavenia.

Nastavenie	Opis
Max. počet neplatných kódov PIN	Nastavte limit pre počet zadaní neplatného kódu PIN. **Note:** Po dosiahnutí limitu sa odstránia tlačové úlohy pre dané používateľské meno.
Koniec platnosti dôvernej úlohy	Nastavte individuálnu dobu uplynutia platnosti každej pozastavenej úlohy pred jej automatickým vymazaním z pamäte tlačiarne, pevného disku alebo z disku s inteligentným ukladaním. **Note:** Pozastavená úloha je **dôverná**, **opakovaná**, **rezervovaná** alebo **overovaná**.
Koniec platnosti opakovaných úloh	Nastavte dobu uplynutia platnosti tlačových úloh, ktoré chcete opakovať.
Koniec platnosti overenia úlohy	Nastavte dobu uplynutia platnosti tlače kópie úlohy na kontrolu jej kvality pred vytlačením zostávajúcich kópií.

Nastavenie	Opis
Koniec platnosti rezervovanej úlohy	Nastavte dobu uplynutia platnosti úloh, ktoré chcete v tlačiarni uložiť na neskoršie vytlačenie.
Je potrebné, aby sa zadržali všetky úlohy	Nastavenie tlačiarne, aby zadržala všetky tlačové úlohy.
Uchovať duplicitné dokumenty	Nastavenie tlačiarne, aby zachovala všetky dokumenty s rovnakým názvom súboru.

Tlač dôverných a iných pozastavených úloh

> **Note:** Pozastavené úlohy sa môžu vymazať pred uplynutím doby účinnosti alebo bez akéhokoľvek zásahu, ak sa zníži úroveň pamäťových zdrojov. Ak vaša tlačiareň podporuje pamäťovú jednotku, nainštalujte pevný disk alebo inteligentnú pamäťovú jednotku, aby ste zvýšili jej úložný priestor pre pozastavené úlohy.

Používatelia systému Windows

1. Po otvorení dokumentu kliknite na položky **Súbor > Tlač**.
2. Vyberte tlačiareň a kliknite na položky **Vlastnosti**, **Predvoľby**, **Možnosti** alebo **Nastavenie**.
3. Kliknite na možnosť **Tlačiť a zadržať**.
4. Kliknite na možnosť **Tlačiť a zadržať** a potom priraďte používateľské meno.
5. Vyberte si z nasledujúcich typov tlačových úloh:
    - **Dôverná tlač** – tlačiareň si pred tlačou úlohy vyžiada osobné identifikačné číslo.
    - **Overiť tlač** – tlačiareň vytlačí jednu kópiu a zadrží zostávajúce kópie, ktoré ste vyžiadali od ovládača v pamäti tlačiarne.
    - **Rezervovať tlač** – tlačiareň uloží úlohu do pamäte, aby ste ju mohli neskôr vytlačiť.
    - **Opakovať tlač** – tlačiareň vytlačí všetky požadované kópie úlohy a zároveň uloží úlohu do pamäte, aby ste neskôr mohli vytlačiť ďalšie kópie.
6. Kliknite na tlačidlo **OK**.
7. Kliknite na tlačidlo **Tlačiť**.
8. Z ovládacieho panela tlačiarne uvoľnite tlačovú úlohu.
    a. Vyberte položku **Tlačiť**.
    b. Vyberte položku **Pozastavené úlohy** a potom vyberte svoje používateľské meno.

    > **Note:** V prípade dôverných tlačových úloh vyberte položku **Dôverné**, zadajte kód PIN a potom vyberte tlačidlo **OK**.

    c. Vyberte tlačovú úlohu a potom položku **Tlačiť**.

Používatelia systému Macintosh

1. Po otvorení dokumentu vyberte položku **Súbor > Tlač**.
2. Vyberte tlačiareň.

3. Z rozbaľovacej ponuky **Zabezpečenie tlačovej úlohy** povoľte možnosť **Tlač pomocou kódu PIN** a potom zadajte štvorciferný kód PIN.
4. Kliknite na tlačidlo **Tlačiť**.
5. Z ovládacieho panela tlačiarne uvoľnite tlačovú úlohu.

    a. Vyberte položku **Pozastavené úlohy** a potom vyberte názov počítača.
    b. Vyberte položku **Dôverné** a zadajte kód PIN.
    c. Vyberte tlačovú úlohu a potom položku **Tlačiť**.

Tlač zoznamu ukážok písiem

1. Na ovládacom paneli prejdite na položky **Nastavenia > Správy > Tlač > Písma tlače**.
2. Vyberte typ písma.

Tlač výpisu adresára

1. Na ovládacom paneli prejdite na položky **Nastavenia > Správy > Tlač**.
2. Vyberte položku **Tlačiť adresár**.

Umiestnenie oddeľovacích hárkov v tlačových úlohách

1. Po otvorení dokumentu kliknite na položky **Súbor > Tlač**.
2. Vyberte tlačiareň a kliknite na položky **Vlastnosti**, **Predvoľby**, **Možnosti** alebo **Nastavenie**.
3. Kliknite na položku **Papier/dokončenie**.
4. V ponuke **Oddeľovacie hárky** vyberte nastavenie.
5. Kliknite na tlačidlo **OK** a potom kliknite na tlačidlo **Tlačiť**.

Zrušenie tlačovej úlohy

1. Na ovládacom paneli vyberte položku **Poradie úloh**.
2. Vyberte položku **Tlač** a potom vyberte úlohu, ktorú chcete zrušiť.

> **Note:** Ak sa dokument už tlačí, tlač zastavíte výberom položky **Zrušiť úlohu** v pravom dolnom rohu displeja.

Úprava tmavosti tonera

1. Na ovládacom paneli prejdite na položky **Nastavenia > Tlač > Kvalita**.
2. Upravte nastavenie **Tmavosť tonera**.

Ponuky tlačiarne

Mapa ponúk

Zariadenie	• Predvoľby • Úsporný režim • Vzdialený ovládací panel • Oznámenia • Správa napájania • Zdieľať údaje so spoločnosťou Lexmark	• Zjednodušenie ovládania • Obnovenie predvolených výrobných nastavení • **Údržba** • Aktualizovať firmvér • Informácie o tlačiarni
Tlač	• Rozloženie • Dokončenie [1] • Nastavenie • Kvalita • Štatistika úloh	• PDF • PostScript • PCL • Obrázok
Papier	• Konfigurácia zásobníkov • Konfigurácia médií	• Konfigurácia priehradiek [1]
Jednotka USB	Tlač z pamäťovej jednotky flash	
Sieť/porty	• Prehľad siete • Bezdrôtové • Wi-Fi Direct • Správa mobilných služieb • Ethernet • TCP/IP • SNMP	• IPSec • 802.1x • Konfigurácia LPD • Nastavenia HTTP/FTP • ThinPrint • USB • Obmedzenie prístupu do externej siete

Zabezpečenie	• **Spôsoby prihlásenia** • Plánovanie zariadení USB • Denník auditu zabezpečenia • Obmedzenia prihlásenia	• Nastavenie dôvernej tlače • Šifrovanie • Vymazanie dočasných údajových súborov • Nastavenia LDAP riešení • Rôzne
Cloudové služby	Registrácia do cloudových služieb	
Správy	• Strana nastavení ponuky • Zariadenie	• Tlač • Sieť
Riešenie problémov	**Tlačiť strany testu kvality**	
Forms Merge [2]	Forms Merge	

[1] Zobrazuje sa len vtedy, keď je nainštalovaný dokončovač.

[2] Zobrazuje sa len vtedy, keď je nainštalovaný úložný disk.

Zariadenie

Predvoľby

Položka ponuky	Položka podponuky	Nastavenia	Opis
Zobrazovaný jazyk	–	[List of languages]	Nastavenie jazyka, v ktorom sa zobrazuje text na displeji.
Krajina/región	–	[List of countries or regions]	Identifikácia krajiny alebo regiónu, pre ktorý je tlačiareň nakonfigurovaná.
Spustiť úvodné nastavenie	–	**Vypnuté*** **Zapnuté**	Spustenie sprievodcu nastavením.

Položka ponuky	Položka podponuky	Nastavenia	Opis
Klávesnica	**Typ klávesnice**	[List of languages]	Výber jazyka ako typu klávesnice. **Note:** Nemusia sa zobraziť všetky hodnoty pre položku **Typ klávesnice**, prípadne môžu na svoje zobrazenie vyžadovať špeciálny hardvér.

Položka ponuky	Položka podponuky	Nastavenia	Opis
Dátum a čas	**Konfigurovať**	**Aktuálny dátum a čas** **Manuálne nastaviť dátum a čas** **Formát dátumu** (**MM-DD-RRRR***) **Formát času** (**12-hodinový formát AM/PM***) **Časové pásmo** **Posun voči času DST (GMT)** **Začiatok let. času** **Koniec let. času** **Posun voči let. času**	Konfigurácia dátumu a času tlačiarne a protokolu času siete.

Položka ponuky	Položka podponuky	Nastavenia	Opis
	Protokol času siete	**Povoliť protokol NTP** (**Zapnuté***) **Server NTP** **Povoliť overenie** (**Nikdy** *) **ID kľúča** **Heslo**	**Poznámky** • **MM-DD-RRRR** je predvolené výrobné nastavenie pre USA. **DD-MM-RRRR** je medzinárodné predvolené výrobné nastavenie. • Možnosti **Posun voči času UTC (GMT)**, **Začiatok let. času**, **Koniec let. času** a **Posun voči let. času** sa zobrazia iba v prípade, ak je pre **Časové pásmo** nastavená možnosť **(UTC+používateľský) Vlastné**.

Položka ponuky	Položka podponuky	Nastavenia	Opis
			• Položky **ID kľúča** a **Heslo** sa zobrazia len v prípade, že je položka **Povoliť overenie** nastavená na možnosť **Kľúč MD5**.
Veľkosti papiera	–	**Americké*** **Metrické**	Určenie mernej jednotky veľkostí papiera. **Note:** Krajina alebo región vybratý v sprievodcovi úvodným nastavením určuje počiatočné nastavenie veľkosti papiera.
Jas obrazovky	–	**20 – 100 %** (100*)	Upravenie jasu displeja.
Prístup k jednotke flash	–	**Vypnuté** **Povolené***	Povolenie prístupu k funkcii jednotky flash tlačiarne.
Povoliť odstránenie pozadia	–	**Vypnuté** **Zapnuté***	Nastavenie, či bude povolené odstrániť pozadie.
Zvuky zariadenia	**Stíšiť všetky zvuky**	**Vypnuté*** **Zapnuté**	Konfigurácia nastavení zvuku na tlačiarni.

Položka ponuky	Položka podponuky	Nastavenia	Opis
	Spätná väzba tlačidiel	**Vypnuté** **Zapnuté***	
	Hlasitosť	**0 – 10** (5*)	
	Ovládanie signalizácie	**Vypnuté** **Raz*** **Nepretržite**	
	Signalizácia pre kazetu	**Vypnuté** **Raz*** **Nepretržite**	
Časový limit obrazovky	–	**5 – 300 sekúnd** (60*)	Nastavenie času nečinnosti v sekundách pred zobrazením domovskej obrazovky na displeji alebo pred automatickým odhlásením používateľského účtu.

Note: Hviezdička (*) vedľa hodnoty označuje predvolené výrobné nastavenie.

Úsporný režim

Položka ponuky	Položka podponuky	Nastavenia	Opis
Tlačiť	**Strany**	**Jednostranne** **Obojstranne***	Určenie, či sa má tlačiť na jednej alebo oboch stranách papiera.

Položka ponuky	Položka podponuky	Nastavenia	Opis
	Počet stránok na stranu	**Vypnuté*** **2 stránky na stranu** **3 stránky na stranu** **4 stránky na stranu** **6 stránok na stranu** **9 stránok na stranu** **12 stránok na stranu** **16 stránok na stranu**	Určenie počtu stránok, ktoré sa majú vytlačiť na jednu stranu hárku papiera.
	Tmavosť tonera	**1 – 5** (4*)	Nastavenie svetlosti alebo tmavosti textových obrázkov.
	Úspora farieb	**Vypnuté*** **Zapnuté**	Nastavenie tlačiarne na zníženie množstva tonera použitého pri tlači grafiky a obrázkov.

Note: Hviezdička (*) vedľa hodnoty označuje predvolené výrobné nastavenie.

Vzdialený ovládací panel

Note: Hviezdička (*) vedľa hodnoty označuje predvolené výrobné nastavenie.

Položka ponuky	Nastavenia	Opis
Externé pripojenie VNC	**Nepovoliť*** **Povoliť**	Pripojenie externého klienta VNC na používanie vzdialeného ovládacieho panela.
Typ overenia	**Žiadne*** **Štandardné overenie**	Nastavenie typu overenia pri prístupe klientom na server VNC.

Položka ponuky	Nastavenia	Opis
Heslo pre server VNC	Nastavenie definuje používateľ.	Uvedenie hesla na pripojenie klienta na server VNC. **Note:** Táto položka ponuky sa zobrazí len v prípade, že je položka **Typ overenia** nastavená na možnosť **Štandardné overenie**.

Oznámenia

Položka ponuky	Položka podponuky	Nastavenia	Opis
Ovládanie signalizácie	–	**Vypnuté** **Raz*** **Nepretržite**	Nastavenie, koľkokrát zaznie upozornenie, keď tlačiareň vyžaduje zásah používateľa.
Spotrebný materiál	**Zobraziť odhadované hodnoty spotrebného materiálu**	**Zobraziť odhadované hodnoty*** **Nezobrazovať odhadované hodnoty**	Zobrazenie odhadu stavu spotrebného materiálu tlačiarne.
	Signalizácia pre kazetu	**Vypnuté** **Raz*** **Nepretržite**	Nastavenie, koľkokrát zaznie upozornenie, keď je tonerová kazeta takmer prázdna.
	Upozornenie zošívania	**Vypnuté*** **Raz** **Nepretržite**	Nastavenie, koľkokrát zaznie upozornenie, keď je kazeta so spinkami prázdna. **Note:** Táto ponuka sa zobrazí len v prípade, že je nainštalovaná zošívačka.

Položka ponuky	Položka podponuky	Nastavenia	Opis
	Upozornenie dierovania	**Vypnuté*** **Raz** **Nepretržite**	Nastavte, koľkokrát má zaznieť alarm, keď je nádoba dierovača plná alebo nie je vložená. **Note:** Táto ponuka sa zobrazí len v prípade, že je nainštalovaná zošívačka s dierovačom.
Nastavenie upozornení e-mailom	**Primárna brána SMTP**	Nastavenie definuje používateľ.	Zadajte IP adresu alebo názov hostiteľa primárneho servera SMTP.
	Port primárnej brány SMTP	**1 – 65535** (25*)	Zadajte číslo portu primárneho servera SMTP.
	Sekundárna brána SMTP	Nastavenie definuje používateľ.	Zadajte IP adresu alebo názov hostiteľa sekundárneho servera SMTP.
	Port sekundárnej brány SMTP	**1 – 65535** (25*)	Zadajte číslo portu servera pre sekundárny server SMTP.
	Časový limit SMTP	**5 – 30 sekúnd** (30*)	Určuje čas, ktorý musí uplynúť, kým sa server SMTP prestane pokúšať odoslať e-mail.
	Adresa na odpoveď	Nastavenie definuje používateľ.	Stanovenie e-mailovej adresy pre odpoveď.
	Vždy použiť predvolenú adresu servera SMTP na odpoveď	**Zapnuté** **Vypnuté***	Vždy na serveri SMTP použiť predvolenú adresu na odpoveď.
	Použiť protokol SSL/TLS	**Vypnuté*** **Dohodnúť** **Povinné**	Odoslanie e-mailu prostredníctvom šifrovaného spojenia.

Položka ponuky	Položka podponuky	Nastavenia	Opis
	Je potrebný dôveryhodný certifikát	**Zapnuté*** **Vypnuté**	Pri prístupe k serveru SMTP sa vyžaduje dôveryhodný certifikát.

Note: Hviezdička (*) vedľa hodnoty označuje predvolené výrobné nastavenie.

Položka ponuky	Položka podponuky	Nastavenia	Opis
Nastavenie upozornení e-mailom	**Overenie servera SMTP**	**Nevyžaduje sa žiadne overenie*** **Prihlásenie/ obyčajné** **NTLM** **CRAM-MD5** **Digest-MD5** **Kerberos 5**	Nastavenie typu overenia pre server SMTP.
	E-mail vytvorený na základe zariadenia	**Žiadne*** **Použiť poverenia SMTP zariadenia**	Nastavenie, či sú potrebné poverenia pre e-maily vytvorené na základe zariadenia.
	E-mail vytvorený na základe používateľa	**Žiadne*** **Použiť poverenia SMTP zariadenia** **Použiť ID používateľa a heslo relácie** **Použiť e-mailovú adresu a heslo relácie** **Vyzvať používateľa**	Nastavenie, či sú potrebné poverenia pre e-maily vytvorené na základe používateľa.
	Použiť poverenia zariadenia služby Active Directory	**Zapnuté** **Vypnuté***	Povolenie poverení používateľov a označení skupín na pripojenie k serveru SMTP.
	ID používateľa zariadenia	Nastavenie definuje používateľ.	Určenie ID používateľa na prihlásenie k serveru SMTP.

Položka ponuky	Položka podponuky	Nastavenia	Opis
	Heslo zariadenia	Nastavenie definuje používateľ.	Určite heslo na prihlásenie k serveru SMTP.
	Kerberos 5 REALM	Nastavenie definuje používateľ.	Určenie oblasti protokolu overenia Kerberos 5.
	Doména NTLM	Nastavenie definuje používateľ.	Určenie názvu domény bezpečnostného protokolu NTLM.
	Vypnúť chybu „Nie je nastavený server SMTP“	**Zapnuté** **Vypnuté***	Deaktivuje chybovú správu o nastavení servera SMTP.
	Nastavenie zoznamu e-mailov a upozornení e-mailom	Nastavenie definuje používateľ.	Zadajte e-mailové adresy a povoľte upozornenie e-mailom. **Note:** Táto položka ponuky je k dispozícii iba na serveri Embedded Web Server.
Predchádzanie chybám	**Automaticky pokračovať**	**Vypnuté** **Zapnuté*** **Čas automatického pokračovania**	Umožní tlačiarni automaticky pokračovať v spracovaní alebo tlači úlohy po vyriešení určitých stavov vyžadujúcich pozornosť. **Note:** V prípade nastavenia na možnosť **Zapnuté** má predvolené výrobné nastavenie hodnotu 5 sekúnd.

Položka ponuky	Položka podponuky	Nastavenia	Opis
	Automatické reštartovanie	**Reštartovať pri nečinnosti** **Vždy reštartovať*** **Nikdy nereštartovať**	Nastavenie reštartovania tlačiarne v prípade výskytu chyby.
	Maximálny počet automatických reštartovaní	**1 – 20** (2*)	Nastavenie počtu možných automatických reštartovaní tlačiarne.
	Okno automatického reštartovania	**1 – 525600** (720*)	Nastavenie počtu sekúnd, ktoré tlačiareň počká pred automatickým reštartovaním.
	Počítadlo automatických reštartovaní	Nastavenie je údaj, ktorý je k dispozícii iba na čítanie.	Zobrazenie počtu vykonaných automatických reštartovaní tlačiarne.
	Obnoviť nastavenia počítadla automatického reštartovania	**Obnoviť predvolené nastavenia**	Vynulovanie počítadla pre automatické reštartovania.
	Zobraziť chybu krátkeho papiera	**Zapnuté** **Automatické odstránenie***	Nastavenie zobrazovania hlásenia tlačiarne v prípade, že sa vyskytne chyba krátkeho papiera. **Note:** Krátky papier sa vzťahuje na veľkosť vloženého papiera.
	Ochrana strany	**Vypnuté*** **Zapnuté**	Nastavenie tlačiarne na spracovanie celej strany do pamäte pred jej vytlačením.
Obnovenie zaseknutého obsahu	**Obnova po zaseknutí**	**Vypnuté** **Zapnuté** **Automatické***	Nastavenie tlačiarne na opätovnú tlač zaseknutých strán.

Note: Hviezdička (*) vedľa hodnoty označuje predvolené výrobné nastavenie.

Správa napájania

Položka ponuky	Položka podponuky	Nastavenia	Opis
Profil režimu spánku	**Tlačiť z režimu spánku**	**Po tlači zostať v činnosti** **Po tlači prejsť do režimu spánku***	Nastavenie tlačiarne tak, aby po tlači zostala v činnosti alebo prešla do **režimu spánku**.
	Prebudenie z hlbokého spánku dotykom	**Vypnuté** **Zapnuté***	Prebudenie tlačiarne z **režimu hlbokého spánku**.
Časové limity	**Režim spánku**	**1 – 114 minút** (15*)	Nastavenie dĺžky nečinnosti pred prechodom tlačiarne do **režimu spánku**.
	Časový limit režimu dlhodobého spánku	**Vypnuté** **1 hodina** **2 hodiny** **3 hodiny** **6 hodín** **1 deň** **2 dni** **3 dni*** **1 týždeň** **2 týždne** **1 mesiac**	Nastavenie času pred vypnutím tlačiarne.
	Časový limit dlhodobého spánku pri pripojení	**Hibernácia** **Neprechádzať do režimu dlhodobého spánku***	Nastavenie položky **Časový limit dlhodobého spánku** na vypnutie tlačiarne, keď je k dispozícii aktívne pripojenie k sieti Ethernet.
Naplánovať režimy napájania	**Plány**	**Pridať nový plán**	Plánovanie času prechodu tlačiarne do **režimu spánku** alebo **dlhodobého spánku**.

Note: Hviezdička (*) vedľa hodnoty označuje predvolené výrobné nastavenie.

Zdieľať údaje so spoločnosťou Lexmark

Note: Hviezdička (*) vedľa hodnoty označuje predvolené výrobné nastavenie.

Položka ponuky	Nastavenia	Opis
Zdieľať údaje so spoločnosťou Lexmark	**Áno** **Nie***	Odoslať informácie o používaní tlačiarne a výkonnosti spoločnosti Lexmark.
Zdieľať čas odoslania údajov	**Počiatočný čas** **Čas zastavenia**	Vyberte časové okno na zhromažďovanie a prenos dát. **Note:** Položka **Zdieľať čas odoslania údajov** sa zobrazí len vtedy, keď vyberiete možnosť **Áno** v časti **Zdieľať údaje so spoločnosťou Lexmark**.

Zjednodušenie ovládania

Note: Hviezdička (*) vedľa hodnoty označuje predvolené výrobné nastavenie.

Položka ponuky	Nastavenia	Opis
Interval opakovaného stlačenia klávesu	**0,00** až **5,00** (0,00*)	Nastavenie časového intervalu v sekundách, počas ktorého tlačiareň ignoruje opakované stláčanie klávesov na pripojenej klávesnici.
Počiatočné oneskorenie opakovania klávesov	**0,25** až **5,00** (1,00*)	Nastavenie počiatočnej dĺžky oneskorenia v sekundách, kým sa opakované stlačenie klávesu začne opakovať.
Rýchlosť opakovania klávesov	**0,5** až **30,0** (30,0*)	Nastavenie počtu stlačení za sekundu na zopakovanie klávesu.
Predĺžiť časový limit obrazovky	**Vypnuté*** **Zapnuté**	Ponechá používateľa na rovnakom umiestnení a namiesto návratu na domovskú obrazovku po uplynutí obnoví položku **Časový limit obrazovky**.
Hlasitosť slúchadla	**1** až **10** (5*)	Nastavenie hlasitosti slúchadiel.

Položka ponuky	Nastavenia	Opis
Pri pripojení slúchadiel povoliť hlasové pokyny.	**Vypnuté*** **Zapnuté**	Povolenie hlasových pokynov, keď sú slúchadlá pripojené ku konektoru slúchadiel.
Prečítať heslá/ kódy PIN	**Vypnuté*** **Zapnuté**	Nastavenie tlačiarne na hlasné prečítanie hesiel alebo osobných identifikačných čísiel.
Frekvencia reči	**Veľmi pomalá** **Pomalá** **Normálne*** **Rýchla** **Rýchlejšia** **Veľmi rýchla** **Extrémne rýchla** **Veľmi extrémne rýchla** **Najrýchlejšia**	Nastavenie rýchlosti reči hlasových pokynov.

Obnovenie predvolených výrobných nastavení

Položka ponuky	Nastavenia	Opis
Obnoviť nastavenia	**Obnoviť všetky nastavenia** **Obnoviť nastavenia tlačiarne** **Obnoviť nastavenia siete** **Obnoviť nastavenia aplikácií**	Obnovenie výrobných nastavení tlačiarne.

Údržba

Ponuka konfigurácie

Položka ponuky	Položka podponuky	Nastavenia	Opis
Konfigurácia USB	**Zariadenie USB s technológiou PnP**	**1*** **2**	Zmeňte režim jednotky USB tlačiarne, aby ste zlepšili jej kompatibilitu s osobným počítačom.

Položka ponuky	Položka podponuky	Nastavenia	Opis
	Rýchlosť USB	**Plná** **Automatický***	Nastavte port USB, aby fungoval plnou rýchlosťou, a vypnite jeho vysokorýchlostné možnosti.
Konfigurácia zásobníkov	**Snímanie veľkosti**	**Zásobník** [x] **Snímanie** (**Zapnuté***)	Nastavte zásobník tak, aby automaticky zistil veľkosť papiera, ktorý je do neho vložený.
	Prepojenie na zásobník	**Automaticky*** **Vypnuté**	Nastavenie tlačiarne na prepojenie zásobníkov s rovnakými nastaveniami typu a veľkosti papiera.
	Pri vložení zásobníka zobraziť hlásenie Zasúvací zásobník	**Vypnuté** **Len pre neznáme veľkosti*** **Vždy**	Po vložení zásobníka zobraziť hlásenie, ktoré používateľovi umožní zmeniť nastavenia veľkosti a typu papiera.
	Výzvy na vloženie papiera	**Automatický*** **Viacúčelový podávač** **Manuálny podávač papiera**	Nastavenie zdroja papiera, ktorý používateľ naplní po zobrazení výzvy na vloženie papiera. **Note:** Ak chcete, aby sa zobrazila položka **Viacúčelový podávač**, v ponuke **Papier** nastavte položku **Konfigurácia multifunkčného podávača** na možnosť **Kazeta**.

Položka ponuky	Položka podponuky	Nastavenia	Opis
	Výzvy na vloženie obálok	**Automatický*** **Viacúčelový podávač** **Manuálny podávač obálok**	Nastavenie zdroja papiera, ktorý používateľ naplní po zobrazení výzvy na vloženie obálok. **Note:** Ak chcete, aby sa zobrazila položka **Viacúčelový podávač**, v ponuke **Papier** nastavte položku **Konfigurácia multifunkčného podávača** na možnosť **Kazeta**.
	Postup pri výzvach	**Vyzvať používateľa*** **Pokračovať** **Použiť aktuálny**	Nastavenie tlačiarne na riešenie výziev na výmenu papiera alebo obálok.
	Viaceré univerzálne veľkosti	**Vypnuté*** **Zapnuté**	Nastavte zásobník tak, aby podporoval viacero univerzálnych veľkostí papiera.
Správy	–	**Strana nastavení ponúk** **Denník udalostí** **Zhrnutie denníka udalostí**	Tlač správ o nastaveniach ponuky tlačiarne, stave a denníkoch udalostí.
Počítadlá používania spotrebného materiálu	**Vymazať históriu používania spotrebného materiálu**	**Spustiť**	Vynulovanie histórie používania spotrebného materiálu na úroveň predvolených výrobných nastavení.

Položka ponuky	Položka podponuky	Nastavenia	Opis
	Obnovenie nastavení pre ITM	**Spustiť**	Vynulovanie počítadla po nainštalovaní nového spotrebného materiálu alebo novej súpravy na údržbu.
	Obnoviť nastavenia počítadla čiernej kazety	**Spustiť**	
	Obnoviť nastavenia počítadla azúrovej kazety	**Spustiť**	
	Obnoviť nastavenia počítadla purpurovej kazety	**Spustiť**	
	Obnoviť nastavenia počítadla žltej kazety	**Spustiť**	
	Obnoviť nastavenia počítadla čiernej tlačovej jednotky	**Spustiť**	
	Obnoviť nastavenia počítadla farebnej tlačovej súpravy	**Spustiť**	
	Obnoviť nastavenia počítadla súpravy podávacích valcov	**Spustiť**	
	Obnoviť nastavenia počítadla súpravy valcov na 1500 hárkov	**Spustiť**	
	Obnoviť nastavenia počítadla súpravy valcov	**Spustiť**	
	Rozsahy hladín pokrytia	**Metriky hladín pokrytia** (**Zobraziť***)	V správe so štatistikami zariadenia sa zobrazí časť Počet podľa úrovne pokrytia.
		Rozsahy hladín pokrytia	
	Úpravy veľkých médií	**Vypnuté*** **Zapnuté**	Povoľte počítanie strán dvojklikom pre veľký papier.

Položka ponuky	Položka podponuky	Nastavenia	Opis
Emulácie tlačiarne	**Emulácia jazyka PPDS**	**Vypnuté*** **Zapnuté**	Nastavenie tlačiarne na rozpoznanie a používanie prúdu údajov jazyka PPDS.
	Emulácia jazyka PS	**Vypnuté** **Zapnuté***	Nastavenie tlačiarne na rozpoznanie a používanie prúdu údajov jazyka PS.
	Povoliť funkciu Formsmerge	**Vypnuté*** **Zapnuté**	Aktivovať funkciu Forms Merge. **Note:** Musí byť nainštalovaná používateľská pamäť flash.
	Povoliť funkciu Prescribe	**Vypnuté*** **Zapnuté**	Aktivujte jazyk tlačiarne PRESCRIBE.
	Zabezpečenie emulátora	**Časový limit stránky** (60*)	Nastavenie časového limitu stránky počas emulácie.
		Obnoviť nastavenia emulátora po úlohe (**Vypnuté***)	Obnovenie nastavenia emulátora po skončení tlačovej úlohy.
		Zakázať prístup k hláseniam tlačiarne (**Zapnuté***)	Určuje, či má emulátor prístup k počiatočnému nastaveniu tlačiarne, alebo nie.
Konfigurácia tlače	**Čiernobiely režim**	**Vypnuté*** **Zapnuté**	Vytlačiť úlohy v odtieňoch sivej.
	Sútlač farieb	**Vypnuté** **1** **2*** **3** **4** **5**	Vylepšenie tlačeného výstupu na kompenzáciu nesprávneho zaregistrovania v rámci tlačiarne.

Položka ponuky	Položka podponuky	Nastavenia	Opis
	Zvýšenie ostrosti písma	**0 – 150** (24*)	Nastavte hodnotu bodovej veľkosti textu, pod ktorou sa pri tlači údajov písiem použijú vysokofrekvenčné obrazovky. Ak je napríklad hodnota 24, potom všetky písma s veľkosťou 24 bodov alebo menej použijú vysokofrekvenčné obrazovky.
	Použite natívne pásma ISD	**Zapnuté*** **Vypnuté**	Nechá používateľa, aby vybral, či sa majú použiť bezplatné písma, ktoré sú uložené v inteligentnej pamäťovej jednotke (ISD). **Note:** Táto položka ponuky sa zobrazí len v prípade, že je nainštalovaný disk ISD.
Operácie zariadenia	**Tichý režim**	**Vypnuté*** **Zapnuté**	Upravenie hlučnosti, ktorú tlačiareň vytvára. **Note:** Povolením týchto nastavení sa tlačiareň celkovo spomalí.

Položka ponuky	Položka podponuky	Nastavenia	Opis
	Bezpečný režim	**Vypnuté*** **Zapnuté**	Nastaví tlačiareň tak, aby pracovala v zvláštnom režime, v ktorom ponúka čo najviac funkcií, aj napriek známym problémom. Ak je napríklad nastavená možnosť **Zapnuté** a zariadenie pre obojstrannú tlač nefunguje, vykoná sa jednostranná tlač, a to aj v prípade, ak je úloha nastavená na obojstrannú tlač. **Note:** Zapnutím tohto nastavenia povolíte tlač iba z univerzálneho podávača.
	Vymazať vlastný stav	**Spustiť**	Vymazanie používateľom definovaných reťazcov pre **Predvolené** alebo **Alternatívne** vlastné správy.
	Vymazať všetky správy o inštalácii na diaľku	**Spustiť**	Vymazanie správ, ktoré boli nainštalované na diaľku.
	Automaticky zobraziť chybové obrazovky	**Vypnuté** **Zapnuté***	Zobrazenie existujúcich chybových hlásení na displeji, keď tlačiareň bude neaktívna, na domovskej obrazovke na nastavený čas.
	Permanentná pamäť služby	**Stav šifrovania**	Zobrazenie stavu šifrovania úložného disku.
		Šifrovanie permanentnej pamäte služby	Povoľte ručné šifrovanie zrkadlenia.

Položka ponuky	Položka podponuky	Nastavenia	Opis
Nastavenie inštalátora TPS	**Preferencia frekvencie kalibrácie**	**Vypnuté** **Najmenej úprav** **Menej úprav** **Normálne*** **Väčšia vernosť** **Najväčšia vernosť**	Nastavenie tlačiarne na používanie správneho množstva tonera na zachovanie konzistentnosti farieb.
	Plná kalibrácia	**Spustiť**	Spustenie plnej kalibrácie farieb.
	Vytlačiť informačnú stránku TPS	**Tlač stránky s informáciami o TPS**	Vytlačenie diagnostickej stránky, ktorá obsahuje informácie o kalibrácii snímača TPS.
Konfigurácia aplikácie	**Aplikácie LES**	**Vypnuté** **Zapnuté***	Povolenie aplikácií Lexmark Embedded Solutions (LES).

Note: Hviezdička (*) vedľa hodnoty označuje predvolené výrobné nastavenie.

Vymazanie mimo prevádzky

Položka ponuky	Položka podponuky	Nastavenia	Opis
Vymazanie mimo prevádzky	**Posledné ošetrenie pamäte**	Nastavenie je údaj, ktorý je k dispozícii iba na čítanie.	Zobrazenie času, keď bola pamäť tlačiarne naposledy vymazaná.
	Dátum posledného ošetrenia pevného disku	Nastavenie je údaj, ktorý je k dispozícii iba na čítanie.	Zobrazenie času posledného vymazania pevného disku. **Note:** Táto ponuka sa zobrazí len v prípade, že je nainštalovaný pevný disk.

Položka ponuky	Položka podponuky	Nastavenia	Opis
	ISD naposledy vymazaný	Nastavenie je údaj, ktorý je k dispozícii iba na čítanie.	Zobrazenie času, keď bola naposledy vymazaná inteligentná ukladacia jednotka (ISD). **Note:** Táto položka ponuky sa zobrazí len v prípade, že je nainštalovaný disk ISD.
	Ošetriť všetky informácie stabilnej pamäte	**Vymazať všetky nastavenia tlačiarne a siete** **Vymazať všetky aplikácie a nastavenia aplikácií**	Vymazať všetky informácie z permanentnej pamäte.
	Ošetriť všetky informácie na pevnom disku	**Vymazať prevzaté súbory (vymaže všetky makrá, písma, možnosti PFO atď.)** **Odstrániť úlohy vo vyrovnávacej pamäti** **Vymazať podržané úlohy**	Vymažú sa všetky informácie na pevnom disku. **Note:** Táto ponuka sa zobrazí len v prípade, že je nainštalovaný pevný disk.
	Vymazať disk s inteligentným ukladaním	**Kryptograficky vymazať všetky používateľské údaje na ISD**	Vymažú sa všetky informácie na disku ISD. **Note:** Táto položka ponuky sa zobrazí len v prípade, že je nainštalovaný disk ISD.

Aktualizovať firmvér

Položka ponuky	Nastavenia	Opis
Aktuálna verzia	Nastavenie je údaj, ktorý je k dispozícii iba na čítanie.	Zobrazenie aktuálnej verzie firmvéru nainštalovanej v tlačiarni.
Vyhľadať dostupné aktualizácie	**Nainštalovať teraz** **Nainštalovať neskôr**	Kontrola dostupnosti aktualizácií firmvéru.
Automaticky skontrolovať aktualizácie	**Zapnuté** **Vypnuté***	Nastavenie tlačiarne na automatickú kontrolu aktualizácií firmvéru.

Informácie o tlačiarni

Položka ponuky	Opis
Značka zariadenia	Zadanie identity tlačiarne.
Umiestnenie tlačiarne	Určenie umiestnenia tlačiarne.
Kontakt	Zadanie kontaktných údajov pre tlačiareň.
Verzia firmvéru	Zobrazenie verzie firmvéru nainštalovanej v tlačiarni.
Systém	Zobrazenie systémového čísla tlačiarne.
Sériové číslo	Zobrazenie sériového čísla tlačiarne.
Exportovať súbor konfigurácie na jednotku USB	Export konfiguračného súboru na jednotku flash.
Exportovať komprimovaný súbor denníkov na jednotku USB	Export komprimovaných súborov denníkov na jednotku flash.
Odoslať denníky	Odoslanie informácií z denníkov tlačiarne spoločnosti Lexmark.

Tlač

Rozloženie

Note: Hviezdička (*) vedľa hodnoty označuje predvolené výrobné nastavenie.

Položka ponuky	Nastavenia	Opis
Strany	**Jednostranne** **Obojstranne***	Určenie, či sa má tlačiť na jednej alebo oboch stranách papiera.

Položka ponuky	Nastavenia	Opis
Štýl preklopenia	**Dlhý okraj*** **Krátky okraj**	Určenie toho, ktorá strana papiera sa zviaže pri obojstrannej tlači.
Prázdne strany	**Tlačiť** **Netlačiť***	Tlač prázdnych strán, ktoré sú súčasťou tlačovej úlohy.
Zoradiť	**Vypnuté (1, 1, 1, 2, 2, 2)** **Zapnuté (1, 2, 1, 2, 1, 2)***	Stohovanie strán tlačovej úlohy v správnom poradí najmä pri tlači viacerých kópií tlačovej úlohy.
Oddeľovacie hárky	**Žiadne*** **Medzi kópiami** **Medzi úlohami** **Medzi stranami**	Vkladanie prázdnych oddeľovacích listov pri tlači.
Zdroj oddeľovacích hárkov	**Zásobník** [x] (1*) **Viacúčelový podávač**	Stanovenie zdroja papiera pre oddeľovacie listy.
Počet stránok na stranu	**Vypnuté*** **2 stránky na stranu** **3 stránky na stranu** **4 stránky na stranu** **6 stránok na stranu** **9 stránok na stranu** **12 stránok na stranu** **16 stránok na stranu**	Tlač obrázkov na viacerých stránkach na jednu stranu jedného listu papiera.
Zoradenie stránok na strane	**Vodorovne*** **Obrátene vodorovne** **Zvislo** **Obrátene zvislo**	Stanovenie polohy obrázkov na viacerých stránkach pri použití ponuky **Počet stránok na stranu**.

Položka ponuky	Nastavenia	Opis
Orientácia stránok na strane	**Automatické*** **Na šírku** **Na výšku**	Stanovenie orientácie obrázkov na viacerých stránkach pri použití ponuky **Počet stránok na stranu**.
Okraje stránok na strane	**Žiadne*** **Plný**	Pri použití ponuky **Počet stránok na stranu** sa vytlačí okraj okolo obrázka každej strany.
Kópie	**1** až **9999** (1*)	Stanovenie počtu kópií každej tlačovej úlohy.
Oblasť tlače	**Normálne*** **Prispôsobiť strane** **Celá strana**	Nastavenie oblasti tlače na liste papiera.

Dokončenie

Note: Hviezdička (*) vedľa hodnoty označuje predvolené výrobné nastavenie.

Položka ponuky	Nastavenia	Opis
Úloha so zošitím	**Vypnuté*** **1 spinka, ľavý horný roh** **2 spinky, vľavo** **1 spinka, pravý horný roh** **2 spinky, hore** **1 spinka, ľavý dolný roh** **2 spinky, dole** **1 spinka, pravý dolný roh** **2 spinky, vpravo**	Určenie polohy spiniek pre všetky tlačové úlohy. **Note:** Táto ponuka sa zobrazí len v prípade, že je nainštalovaná zošívačka.
Test spiniek	**Spustiť**	Overenie, či zošívačka funguje správne. **Note:** Táto ponuka sa zobrazí len v prípade, že je nainštalovaná zošívačka.

Položka ponuky	Nastavenia	Opis
Dierovanie	**Vypnuté*** **Zapnuté**	Dierovanie okraja vytlačeného výstupu. **Note:** Táto ponuka sa zobrazí len v prípade, že je nainštalovaná zošívačka s dierovačom.
Režim dierovača	**2 otvory** **3 otvory** **4 otvory**	Nastavenie režimu dierovania vytlačeného výstupu. **Poznámky** • **3 dierky** v predvolenom nastavení z výroby v USA. **4 dierky** je medzinárodné predvolné nastavenie z výroby. • Táto položka ponuky sa zobrazí len v prípade, že je nainštalovaná zošívačka, dierovač alebo dokončovač brožúr.

Položka ponuky	Nastavenia	Opis
Posun strán	**Žiadne*** **Medzi kópiami** **Medzi úlohami**	Posunutie výstupu každej tlačovej úlohy alebo každého kopírovania tlačovej úlohy. **Poznámky** • Nastavenie **Medzi kópiami** posunie každú kópiu tlačovej úlohy, ak je položka **Zoradiť** nastavená na možnosť **Zapnuté [1,2,1,2,1,2]**. Ak je položka **Zoradiť** nastavená na možnosť **Vypnuté [1,1,1,2,2,2]**, posunie sa každá zostava vytlačených strán, napríklad všetky strany označené ako 1 a všetky strany označené ako 2. • Možnosť **Medzi úlohami** nastaví rovnakú polohu posunu v rámci celej tlačovej úlohy bez ohľadu na počet vytlačených kópií.

Nastavenie

Položka ponuky	Nastavenia	Opis
Jazyk tlačiarne	**Emulácia jazyka PCL** **Emulácia jazyka PS***	Nastavenie jazyka tlačiarne. **Note:** Nastavenie predvoleného jazyka tlačiarne nezabráni softvérovému programu odosielať tlačové úlohy využívajúce iný jazyk tlačiarne.

Položka ponuky	Nastavenia	Opis
Čakajúca úloha	**Vypnuté*** **Zapnuté**	Zachovanie tlačových úloh vyžadujúcich spotrebných materiál tak, aby bolo možné vytlačiť úlohy, na ktoré chýbajúci materiál nie je potrebný. **Note:** Táto ponuka sa zobrazí len v prípade, že je nainštalovaný úložný disk.
Časový limit pozastavenia úlohy	**0 – 255** (30*)	Nastavenie času v sekundách, počas ktorého bude tlačiareň čakať na zásah používateľa pred pozastavením úlohy požadujúcej nedostupné zdroje. **Note:** Táto ponuka sa zobrazí len v prípade, že je nainštalovaný úložný disk.
Cieľ preberania	**RAM*** **Jednotka flash** **Disk**	Nastavenie miesta, kde sa uložia všetky trvalé zdroje prevzaté do tlačiarne. **Note:** Táto ponuka sa zobrazí len v prípade, že je nainštalovaný úložný disk.

Položka ponuky	Nastavenia	Opis
Používanie tlačiarne	**Maximálna rýchlosť** **Maximálna výťažnosť***	Určite, či zadržiavací hardvér počas tlače odpojí alebo pripojí farebné jednotky vývojky. **Poznámky** • Ak je tento parameter nastavený na hodnotu **Maximálna výťažnosť**, farebné jednotky vývojky sa odpoja, keď nie sú potrebné. Toto nastavenie zvyšuje životnosť súčasti, ale môže vytvárať prestávky. • Ak je tento parameter nastavený na hodnotu **Maximálna rýchlosť**, farebné jednotky vývojky zostanú pripojené bez ohľadu na to, či úloha obsahuje čiernobiely alebo farebný obsah. Toto nastavenie môže skrátiť životnosť farebnej súčasti.

Položka ponuky	Nastavenia	Opis
Používanie tlačiarne pri nízkej rýchlosti	**Maximálna výťažnosť*** **Maximálna rýchlosť**	Určite, či zadržiavací hardvér počas tlače pomalou rýchlosťou odpojí alebo pripojí farebné jednotky vývojky. **Note:** Toto nastavenie mení správanie tlačiarne len vtedy, keď je procesná rýchlosť systému tlačiarne 25 strán za minútu. Nemá žiadny vplyv, ak je procesná rýchlosť systému tlačiarne vyššia.

Položka ponuky	Nastavenia	Opis
Ukladanie zdrojov	**Vypnuté*** **Zapnuté**	Nastavenie toho, čo tlačiareň urobí s prevzatými zdrojmi, keď dostane úlohu vyžadujúcu viac pamäte, než je dostupná. **Poznámky** • Pri nastavení na možnosť **Vypnuté** tlačiareň uchová prevzaté zdroje len dovtedy, kým je potrebná pamäť. Zdroje súvisiace s počiatočným jazykom tlačiarne sa odstránia. • Pri nastavení možnosti **Zapnuté** tlačiareň uchováva všetky trvalo prevzaté zdroje pre všetky nastavené jazyky. V prípade potreby tlačiareň namiesto odstránenia trvalých zdrojov zobrazí hlásenie o zaplnení pamäte.

Položka ponuky	Nastavenia	Opis
Poradie pri tlači všetkých súborov	**Abecedné*** **Najprv najnovšie** **Najprv najstaršie**	Určite poradie, ak chcete vytlačiť všetky podržané a dôverné úlohy.
Automatické odstránenie pozastavených tlačových úloh	**Vypnuté*** **Zapnuté**	Nastavenie tlačiarne na automatické zrušenie tlačových úloh vo fronte, ktoré sú prerušené chybami, napríklad, zaseknutým papierom a chýbajúcim spotrebným materiálom.

Note: Hviezdička (*) vedľa hodnoty označuje predvolené výrobné nastavenie.

Kvalita

Note: Hviezdička (*) vedľa hodnoty označuje predvolené výrobné nastavenie.

Položka ponuky	Položka podponuky	Nastavenia	Opis
Režim tlače	–	**Čiernobiele** **Farebne***	Nastavenie spôsobu vytvárania farebného obsahu tlačiarňou.
Rozlíšenie tlače	–	**4800 CQ*** **1200 dpi**	Nastavenie rozlíšenia tlačového výstupu. **Note: 4800 CQ** zaisťuje vysokú kvalitu výstupu pri maximálnej rýchlosti.
Tmavosť tonera	–	**1** až **5** (4*)	Nastavenie svetlosti alebo tmavosti textových obrázkov.
Poltón	–	**Normálne*** **Detailné**	Vylepšenie tlačeného výstupu na dosiahnutie plynulejších čiar s ostrejšími okrajmi.

Položka ponuky	Položka podponuky	Nastavenia	Opis
Úspora farieb	–	**Vypnuté*** **Zapnuté**	Zníženie množstva toneru použitého pri tlači grafických prvkov a obrázkov. **Note:** Pri nastavení na možnosť **Zapnuté** toto nastavenie prepíše hodnotu nastavenia **Tmavosť tonera**.
Jas RGB	–	**-6** až **6** (0*)	Úprava jasu každého RGB a šedého objektu na stránke. **Note:** Toto nastavenie neovplyvňuje súbory, pri ktorých sa využíva špecifikácia farieb CMYK.
Kontrast RGB	–	**0** až **5** (0*)	Nastavenie kontrastu každého RGB a šedého objektu na stránke. **Note:** Toto nastavenie neovplyvňuje súbory, pri ktorých sa využíva špecifikácia farieb CMYK.
Sýtosť RGB	–	**0** až **5** (0*)	Zachovanie hodnoty čiernej a bielej pri nastavovaní hodnôt farieb každého objektu na stránke. **Note:** Toto nastavenie neovplyvňuje súbory, pri ktorých sa využíva špecifikácia farieb CMYK.
Rozšírené spracovanie obrázkov	**Vyváženie farieb**	**Azúrová** (0*) **Purpurová** (0*) **Žltá** (0*) **Čierna** (0*)	Úprava množstva tonera, ktorý sa použije pre každú farbu.

Položka ponuky	Položka podponuky	Nastavenia	Opis
		Obnoviť predvolené nastavenia	Obnovenie všetkých nastavení farieb na predvolené hodnoty.
	Korekcia farieb	**Vypnuté** **Automatický*** **Manuálne**	Úprava nastavení farieb používaných pri tlači dokumentov. **Poznámky** • **Vypnuté** – tlačiareň príjme korekciu farieb zo softvéru. • **Automaticky** – tlačiareň uplatňuje rôzne profily farieb na každý objekt na tlačenej strane. • **Manuálne** – umožňuje upraviť konverzie farieb RGB alebo CMYK pre každý objekt na tlačenej strane.
	Vzorky farieb	**Vytlačiť vzorky farieb**	Tlač vzorových strán pre každú tabuľku konverzie farieb RGB a CMYK používanej v tlačiarni.
	Úprava farieb	**Úprava farieb**	Kalibrácia tlačiarne na úpravu farebných variácií tlačového výstupu.
	Náhrada bodových farieb	**Nastaviť vlastné nastavenie farieb CMYK**	Priradenie konkrétnych hodnôt CMYK k 20 pomenovaným bodovým farbám.

Štatistika úloh

Note: Hviezdička (*) vedľa hodnoty označuje predvolené výrobné nastavenie.

Položka ponuky	Nastavenia	Opis
Štatistika úloh	**Vypnuté*** **Zapnuté**	Nastavenie tlačiarne na vytváranie denníka prijatých tlačových úloh.

Položka ponuky	Nastavenia	Opis
Frekvencia denníka štatistiky	**Denne** **Týždenne** **Mesačne***	Nastavenie, ako často má tlačiareň vytvárať súbor denníka.
Činnosť, ktorá sa má vykonať s denníkom na konci intervalu	**Žiadne*** **Odoslať aktuálny denník e-mailom** **Odoslať aktuálny denník e-mailom a odstrániť ho** **Uverejniť aktuálny denník** **Uverejniť aktuálny denník a odstrániť ho**	Nastavenie spôsobu, akým tlačiareň reaguje na uplynutie prahovej hodnoty obdobia. **Note:** Hodnota určená v nastavení **Frekvencia denníka štatistiky** určuje čas aktivácie tohto úkonu.
Zaznamenať, keď je pevný disk takmer plný	**Zapnuté*** (5 MB) **Vypnuté**	Nastavenie maximálnej veľkosti súboru denníka, pred dosiahnutím ktorej sa spustí **činnosť, ktorá sa má vykonať, keď je pevný disk takmer plný**. **Note:** Táto ponuka sa zobrazí len v prípade, že je nainštalovaný úložný disk.

Položka ponuky	Nastavenia	Opis
Činnosť, ktorá sa má vykonať, keď je pevný disk takmer plný	**Žiadne*** **Odoslať aktuálny denník e-mailom** **Odoslať aktuálny denník e-mailom a odstrániť ho** **Odoslať najstarší denník e-mailom a odstrániť ho** **Uverejniť aktuálny denník** **Uverejniť aktuálny denník a odstrániť ho** **Uverejniť aktuálny denník a odstrániť najstarší denník** **Odstrániť aktuálny denník** **Odstrániť najstarší denník** **Odstrániť všetky denníky okrem aktuálneho** **Odstrániť všetky denníky**	Nastavenie reakcie tlačiarne, keď je úložný disk takmer plný. **Note:** Hodnota určená v nastavení **Zaznamenať, keď je pevný disk takmer plný** určuje čas aktivácie tohto úkonu.

Položka ponuky	Nastavenia	Opis
Činnosť, ktorá sa má vykonať, keď je pevný disk plný	**Žiadne*** **Odoslať aktuálny denník e-mailom a odstrániť ho** **Odoslať najstarší denník e-mailom a odstrániť ho** **Uverejniť aktuálny denník a odstrániť ho** **Uverejniť aktuálny denník a odstrániť najstarší denník** **Odstrániť aktuálny denník** **Odstrániť najstarší denník** **Odstrániť všetky denníky okrem aktuálneho** **Odstrániť všetky denníky**	Nastavenie reakcie tlačiarne v prípade, že využitie úložného disku dosiahne maximálny limit (100 MB).
Adresa URL na zverejnenie denníka	Nastavenie definuje používateľ.	Stanovenie miesta, kde tlačiareň zverejňuje denníky štatistiky úloh.
E-mailová adresa na odoslanie denníkov	Nastavenie definuje používateľ.	Stanovenie e-mailovej adresy, na ktorú tlačiareň odosiela denníky štatistiky úloh.
Predvoľba súboru denníka	Nastavenie definuje používateľ.	Stanovenie predvoľby súborov denníka. **Note:** Aktuálny názov hostiteľa nastavený v ponuke TCP/IP sa používa ako predvolená predvoľba súboru denníka.

PDF

Note: Hviezdička (*) vedľa hodnoty označuje predvolené výrobné nastavenie.

Položka ponuky	Nastavenia	Opis
Podľa veľkosti	**Vypnuté*** **Zapnuté**	Úprava obsahu strany podľa vybratej veľkosti papiera.
Anotácie	**Tlačiť** **Netlačiť***	Stanovenie, či sa majú tlačiť anotácie v súbore PDF.
Tlačiť chybu PDF	**Vypnuté** **Zapnuté***	Povolenie tlače chyby PDF.

PostScript

Note: Hviezdička (*) vedľa hodnoty označuje predvolené výrobné nastavenie.

Položka ponuky	Nastavenia	Opis
Tlačiť chybu PS	**Vypnuté*** **Zapnuté**	Tlač strany s opisom chyby emulácie jazyka PostScript®. **Note:** Keď sa vyskytne chyba, zastaví sa spracovanie úlohy, tlačiareň vytlačí chybové hlásenie a zvyšok tlačovej úlohy sa vypustí.
Minimálna šírka čiary	**1** až **30** (2*)	Nastavenie minimálnej šírky ťahu. **Note:** Úlohy tlačené v rozlíšení 1 200 dpi uplatňujú túto hodnotu priamo.
Zamknúť režim spustenia PS	**Vypnuté** **Zapnuté***	Zakázať súbor SysStart. **Note:** Povolenie súboru SysStart vystavuje vašu tlačiareň alebo sieť bezpečnostnému riziku.

Položka ponuky	Nastavenia	Opis
Vyhladenie obrázkov	**Vypnuté*** **Zapnuté**	Vylepšenie kontrastu a ostrosti obrázkov s nízkym rozlíšením. **Note:** Toto nastavenie sa neprejaví na obrázkoch s rozlíšením 300 dpi alebo vyšším.
Priorita písma	**Zabudované*** **Flash/Disk**	Stanovenie postupnosti vyhľadávania písma. **Poznámky** • V prípade nastavenia **Zabudované** tlačiareň hľadá požadované písmo vo vlastnej pamäti a až potom prehľadáva úložný disk. • V prípade nastavenia **Flash/Disk** tlačiareň hľadá požadované písmo na úložnom disku a až potom prehľadáva pamäť tlačiarne. • Táto ponuka sa zobrazí len v prípade, že je nainštalovaný úložný disk.
Časový limit čakania	**Vypnuté** **Zapnuté***	Povolenie, aby tlačiareň čakala na ďalšie údaje pred zrušením tlačovej úlohy. **Note:** Pri nastavení na možnosť **Zapnuté** je predvolené výrobné nastavenie 40 sekúnd.

PCL

Položka ponuky	Nastavenia	Opis
Zdroj písma	**Zabudované*** **Disk** **Prevziať** **Flash** **Karta písiem** **Všetky**	Výber zdroja, ktorý obsahuje predvolený výber písiem. **Poznámky** • **Disk** – zobrazí sa iba v prípade, že je nainštalovaný funkčný pevný disk, ktorý obsahuje písma a nie je chránený proti čítaniu/zápisu. • **Prevziať** – zobrazí sa iba v prípade, ak v pamäti tlačiarne existujú prevzaté písma. • **Pamäť flash** – zobrazí sa iba v prípade, že je nainštalovaná funkčná pamäť flash, ktorá obsahuje písma a nie je chránená proti čítaniu/zápisu.

Položka ponuky	Nastavenia	Opis
		• **Karta s písmami** – zobrazí sa iba v prípade, že je nainštalovaná funkčná karta s písmami alebo je nakonfigurovaná inteligentná pamäťová jednotka.
Názov písma	[List of available fonts] (**Courier***)	Výber písma z uvedeného zdroja písiem.
Súprava symbolov	[List of available symbol sets] (**10U PC-8***)	Stanovenie súpravy symbolov pre každý názov písma. **Note:** Súprava symbolov predstavuje súpravu abecedných a číselných znakov, znamienok a špeciálnych znakov. Súpravy symbolov podporujú rôzne jazyky alebo určité programy, ako napríklad matematické symboly pre vedecký text.
Rozstup	**0,08 – 100,00** (10,00*)	Zadanie rozstupu pre pevné písmo alebo písmo s rovnakým rozstupom. **Note:** Táto položka ponuky predstavuje počet pevných medzier vodorovne v texte s dĺžkou jedného palca.

Položka ponuky	Nastavenia	Opis
Orientácia	**Na výšku*** **Na šírku** **Obrátene na výšku** **Obrátene na šírku**	Stanovenie orientácie textu a grafických prvkov na strane.
Počet riadkov na stranu	**1 – 255**	Zadanie počtu riadkov textu pre jednotlivé strany vytlačené cez dátový prenos PCL®. **Poznámky** • Touto položkou ponuky sa aktivuje vertikálne krokovanie, vďaka ktorému sa medzi predvolené okraje strany vytlačí zvolený požadovaný počet riadkov. • 60 v predvolenom nastavení z výroby v USA. 64 je medzinárodné predvolné nastavenie z výroby.
Minimálna šírka čiary v ovládači PCL5	**1 – 30** (2*)	Nastavenie počiatočnej minimálnej hodnoty čiary pre ľubovoľnú úlohu vytlačenú v rozlíšení 1 200 dpi pomocou príslušného emulátora.
Minimálna šírka čiary v ovládači PCLXL	**1 – 30** (2*)	

Položka ponuky	Nastavenia	Opis
Šírka formátu A4	**198 mm*** **203 mm**	Nastavenie šírky logickej strany na papieri formátu A4. **Note:** Logická strana je plocha na fyzickej strane, na ktorú sa tlačia údaje.
Automaticky CR po LF	**Zapnuté** **Vypnuté***	Nastavenie tlačiarne na vykonanie návratu vozíka po riadiacom príkaze na posun o riadok. **Note:** Návrat vozíka predstavuje mechanizmus, ktorý tlačiarni prikazuje presunúť polohu kurzora na prvú polohu v rovnakom riadku.
Automaticky LF po CR	**Zapnuté** **Vypnuté***	Nastavenie tlačiarne na vykonanie posunu o riadok po riadiacom príkaze na návrat vozíka.
Zmena čísla zásobníka	**Priradiť viacúčelový podávač** **Priradiť zásobník** [x] **Priradiť manuálny podávač papiera** **Priradiť manuálny podávač obálok**	Konfigurácia tlačiarne na prácu s rôznymi ovládačmi tlače alebo vlastnou aplikáciou, ktorá používa odlišný súbor zdrojových úloh na požiadanie daného zdroja papiera. Vyberte z nasledujúcich možností: **Vypnuté*** – Tlačiareň používa úlohy predvoleného zdroja papiera z výroby. **Žiadne** – Zdroj papiera ignoruje príkaz výberu možnosti podávania papiera. **0 – 199** – Vyberte číselnú hodnotu na priradenie vlastnej hodnoty zdroju papiera.
	Zobraziť predvolené výrobné nastavenia	Zobrazenie predvolenej hodnoty z výroby priradenej každému zdroju papiera.

Položka ponuky	Nastavenia	Opis
	Obnoviť predvolené	Obnova hodnôt zmeny čísla zásobníka na ich hodnoty z výroby.
Časový limit tlače	**Vypnuté** **Zapnuté*** (90)	Nastavenie tlačiarne na ukončenie tlačovej úlohy po dobe nečinnosti, ktorá trvala vymedzený čas.

Note: Hviezdička (*) vedľa hodnoty označuje predvolené výrobné nastavenie.

Obrázok

Note: Hviezdička (*) vedľa hodnoty označuje predvolené výrobné nastavenie.

Položka ponuky	Nastavenia	Opis
Automaticky prispôsobiť	**Zapnuté** **Vypnuté***	Vzhľadom na obrázok sa vyberie najlepšia dostupná veľkosť papiera a nastavenie jeho orientácie. **Note:** V prípade nastavenia na možnosť **Zapnuté** táto položka ponuky upraví nastavenia zmeny veľkosti a orientácie obrázka.
Invertovať	**Vypnuté*** **Zapnuté**	Invertovanie dvojfarebných monochromatických obrázkov. **Note:** Táto položka ponuky sa nevzťahuje na obrázky vo formáte GIF ani JPEG.
Zmena mierky	**Prispôsobiť*** **Ukotviť vľavo hore** **Ukotviť v strede** **Prispôsobiť výšku/šírku** **Prispôsobiť výšku** **Prispôsobiť šírku**	Obrázok sa prispôsobí veľkosti tlačenej plochy. **Note:** Keď je funkcia **Automaticky prispôsobiť** nastavená na možnosť **Zapnutá**, položka **Zmena veľkosti** sa automaticky nastaví na možnosť **Prispôsobiť**.

Položka ponuky	Nastavenia	Opis
Orientácia	**Na výšku*** **Na šírku** **Obrátene na výšku** **Obrátene na šírku**	Stanovenie orientácie textu a grafických prvkov na strane.

Papier

Konfigurácia zásobníkov

Note: Hviezdička (*) vedľa hodnoty označuje predvolené výrobné nastavenie.

Položka ponuky	Položka podponuky	Nastavenia	Opis
Predvolený zdroj	–	**Zásobník** [x] (1*) **Viacúčelový podávač** **Manuálny podávač papiera** **Manuálny podávač obálok**	Nastavenie predvoleného zdroja papiera pre všetky tlačové úlohy.
Veľkosť/typ papiera	**Zásobník** [x] **Viacúčelový podávač** **Manuálny podávač papiera** **Manuálny podávač obálok**	**Veľkosť** **Typ**	Stanovenie veľkosti papiera alebo typu papiera vloženého do každého zo zdrojov papiera.

Položka ponuky	Položka podponuky	Nastavenia	Opis
Nahradiť veľkosť	–	**Vypnuté** **Statement/ A5** **Letter/A4** **11 × 17/A3** **Všetky uvedené***	Nastavenie tlačiarne na nahradenie uvedenej veľkosti papiera, ak papier požadovanej veľkosti nie je vložený v žiadnom zdroji papiera. **Poznámky** • **Vypnuté** – vyzve používateľa na vloženie papiera požadovanej veľkosti. • **Všetky uvedené** – umožňuje všetky dostupné nahradenia.
Konfigurácia viacúčelového podávača	–	**Kazeta*** **Manuálne** **Prvé**	Stanovenie správania viacúčelového podávača. **Poznámky** • **Kazeta** – nakonfiguruje viacúčelový podávač ako automatický zdroj papiera. • **Manuálne** – nastaví viacúčelový podávač iba pre tlačové úlohy podávané manuálne. • **Prvý** – nakonfiguruje viacúčelový podávač ako primárny zdroj papiera.

Konfigurácia médií

Položka ponuky	Položka podponuky	Nastavenia	Opis
Merné jednotky	–	**Palce** **Milimetre**	Stanovenie mernej jednotky univerzálneho papiera. **Note:** Predvolené výrobné nastavenie pre Spojené štáty sú **palce**. **Milimetre** sú medzinárodné predvolené výrobné nastavenie.
Univerzálne nastavenie	**Všetky vstupné zásobníky**	**Na výšku – šírka**	Nastavenie šírky univerzálneho papiera pri tlači na výšku.
		Na výšku – výška	Nastavenie výšky univerzálneho papiera pri tlači na výšku.
		Smer podávania (**Krátky okraj***)	Nastavenie tlačiarne na podávanie papiera krátkym alebo dlhým okrajom. **Note:** Možnosť **Dlhý okraj** sa zobrazuje len v prípade, že najdlhší okraj papiera je kratší než maximálna podporovaná šírka.

Položka ponuky	Položka podponuky	Nastavenia	Opis
Nastavenie typu média	[List of paper types]	**Textúra** **Hmotnosť** **Orientácia vkladania** **Odoslať do priehradky**	Určenie textúry, hmotnosti a orientácie papiera.

Note: Hviezdička (*) vedľa hodnoty označuje predvolené výrobné nastavenie.

Konfigurácia priehradiek

Note: Hviezdička (*) vedľa hodnoty označuje predvolené výrobné nastavenie.

Položka ponuky	Nastavenia	Opis
Výstupná priehradka	**Štandardná priehradka*** **Priehradka** [x]	Stanovenie výstupnej priehradky tlačových úloh.
Konfigurovať priehradky	**Poštová schránka*** **Prepojenie** **Voliteľné prepojenie** **Priradenie podľa typu**	Konfigurácia režimu prevádzky výstupných priehradiek. **Poznámky** • **Poštová schránka** – umožňuje individuálny výber štandardnej a akejkoľvek voliteľnej priehradky. • **Prepojenie** – umožňuje vzájomné prepojenie všetkých výstupných priehradiek, akoby tvorili jednu veľkú priehradku. • **Voliteľné prepojenie** – umožní, aby sa všetky voliteľné priehradky považovali za jednu veľkú výstupnú priehradku. • **Priradenie podľa typu** – priradí každému typu papiera priehradku alebo prepojený súbor priehradiek.

Položka ponuky	Nastavenia	Opis
Vlastné názvy priehradiek	**Štandardná priehradka** **Priehradka** [x]	Priradenie názvu každej priehradke.

Jednotka USB

Tlač z pamäťovej jednotky flash

Note: Hviezdička (*) vedľa hodnoty označuje predvolené výrobné nastavenie.

Položka ponuky	Nastavenia	Opis
Počet kópií	**1** až **9999** (1*)	Určuje počet kópií v tlačovej úlohe.
Zdroj papiera	**Zásobník** [x] (1*) **Viacúčelový podávač** **Manuálny podávač papiera** **Manuálny podávač obálok**	Nastavenie zdroja papiera pre tlačovú úlohu.
Farebný	**Vypnuté** **Zapnuté***	Vytlačenie súboru z pamäťovej jednotky flash farebne.
Zoradiť	**Vypnuté [1,1,1,2,2,2]** **Zapnuté [1,2,1,2,1,2]***	Stohovanie strán tlačovej úlohy v správnom poradí najmä pri tlači viacerých kópií tlačovej úlohy.
Strany	**Jednostranne*** **Obojstranne**	Určenie, či sa má tlačiť na jednej alebo oboch stranách papiera.

Položka ponuky	Nastavenia	Opis
Zošitie	**Vypnuté*** **1 spinka, ľavý horný roh** **2 spinky, vľavo** **1 spinka, pravý horný roh** **2 spinky, hore** **1 spinka, ľavý dolný roh** **2 spinky, dole** **1 spinka, pravý dolný roh** **2 spinky, vpravo**	Určenie polohy spiniek pre všetky tlačové úlohy. **Note: Zošívanie** Zobrazuje sa len vtedy, keď je nainštalovaná zošívačka.
Dierovanie	**Vypnuté*** **2 otvory** **3 otvory** **4 otvory**	Nastavenie režimu dierovania pre všetky tlačové úlohy. **Note:** Táto položka ponuky sa zobrazí len v prípade, že je nainštalovaná zošívačka, dierovač alebo dokončovač brožúr.

Položka ponuky	Nastavenia	Opis
Posun strán	**Žiadne*** **Medzi kópiami** **Medzi úlohami**	Posunutie výstupu každej tlačovej úlohy alebo každého kopírovania tlačovej úlohy. **Poznámky** • Nastavenie **Medzi kópiami** – posunie každú kópiu tlačovej úlohy, ak je položka **Zoradiť** nastavená na možnosť **Zapnuté [1,2,1,2,1,2]**. Ak je položka **Zoradiť** – nastavená na možnosť **Vypnuté [1,1,1,2,2,2]**, posunie sa každá zostava vytlačených strán, napríklad všetky strany označené ako 1 a všetky strany označené ako 2. • Možnosť **Medzi úlohami** – nastaví rovnakú polohu posunu v rámci celej tlačovej úlohy bez ohľadu na počet vytlačených kópií.
Štýl preklopenia	**Dlhý okraj*** **Krátky okraj**	Určenie toho, ktorá strana papiera sa zviaže pri obojstrannej tlači.
Počet stránok na stranu	**Vypnuté*** **2 stránky na stranu** **3 stránky na stranu** **4 stránky na stranu** **6 stránok na stranu** **9 stránok na stranu** **12 stránok na stranu** **16 stránok na stranu**	Tlač obrázkov na viacerých stránkach na jednu stranu jedného listu papiera.

Položka ponuky	Nastavenia	Opis
Zoradenie stránok na strane	**Vodorovne*** **Obrátene vodorovne** **Obrátene zvislo** **Zvislé**	Stanovenie polohy obrázkov na viacerých stránkach pri použití ponuky **Počet stránok na stranu**.
Orientácia stránok na strane	**Automatické*** **Na šírku** **Na výšku**	Stanovenie orientácie obrázkov na viacerých stránkach pri použití ponuky **Počet stránok na stranu**.
Okraje stránok na strane	**Žiadne*** **Plný**	Pri použití ponuky **Počet stránok na stranu** sa vytlačí okraj okolo obrázka každej strany.
Oddeľovacie listy	**Vypnuté*** **Medzi kópiami** **Medzi úlohami** **Medzi stranami**	Vkladanie prázdnych oddeľovacích listov pri tlači.
Zdroj oddeľovacích hárkov	**Zásobník** [x] (1*) **Viacúčelový podávač**	Stanovenie zdroja papiera pre oddeľovacie listy.
Prázdne strany	**Netlačiť*** **Tlač**	Tlač prázdnych strán v rámci tlačovej úlohy.

Sieť/porty

Prehľad siete

Položka ponuky	Nastavenia	Opis
Aktívny adaptér	**Automatické*** **Štandardná sieť** **Bezdrôtové**	Uveďte typ sieťového pripojenia. **Note: Bezdrôtové pripojenie** je k dispozícii len v tlačiarňach pripojených k bezdrôtovej sieti.
Stav siete	Nastavenie je údaj, ktorý je k dispozícii iba na čítanie.	Zobrazenie stavu pripojenia siete tlačiarní.

Položka ponuky	Nastavenia	Opis
Zobraziť stav siete na tlačiarni	**Vypnuté** **Zapnuté***	Zobrazenie stavu siete na displeji.
Rýchlosť, Obojstranné	Nastavenie je údaj, ktorý je k dispozícii iba na čítanie.	Zobrazenie rýchlosti aktuálne aktívnej sieťovej karty.
IPv4	Nastavenie je údaj, ktorý je k dispozícii iba na čítanie.	Zobrazenie adries podľa protokolu IPv4.
Všetky adresy podľa protokolu IPv6	Nastavenie je údaj, ktorý je k dispozícii iba na čítanie.	Zobrazenie všetkých adries podľa protokolu IPv6.
Obnoviť tlačový server	**Spustiť**	Obnovenie všetkých aktívnych sieťových pripojení tlačiarne. **Note:** Toto nastavenie odstráni všetky sieťové konfiguračné nastavenia.
Časový limit sieťovej úlohy	**Vypnuté** **Zapnuté*** (90 sekúnd)	Nastavenie doby, po ktorej uplynutí tlačiareň zruší sieťovú tlačovú úlohu.
Stránka transparentu	**Vypnuté*** **Zapnuté**	Tlač stránky transparentu.
Zapnúť sieťové pripojenia	**Vypnuté** **Zapnuté***	Povoľte pripojenie tlačiarne k sieti.
Povoliť protokol LLDP	**Vypnuté*** **Zapnuté**	Zobrazenie stavu siete na domovskej obrazovke.

Note: Hviezdička (*) vedľa hodnoty označuje predvolené výrobné nastavenie.

Bezdrôtové

Note: Táto ponuka je k dispozícii iba pre tlačiarne, ktoré sú pripojené k sieti Wi-Fi alebo majú adaptér bezdrôtovej siete.

Položka ponuky	Položka podponuky	Nastavenia	Opis
Nastavenie na paneli tlačiarne	**Vybrať sieť**	[List of available wireless networks]	Určenie bezdrôtovej siete, ku ktorej sa pripája tlačiareň.
	Pridať sieť Wi-Fi	**Názov siete** **Režim siete** (**Infraštruktúra***) **Zabezpečený bezdrôtový režim** (**Vypnuté***)	Manuálne zadajte názov a typ siete.

Položka ponuky	Položka podponuky	Nastavenia	Opis
Wi-Fi Protected Setup (WPS – nastavenie zabezpečenia siete Wi-Fi)	–	**Spustenie stlačením tlačidla** **Spustenie kódom PIN**	Vytvorte sieť Wi-Fi a aktivujte zabezpečenie siete.

Položka ponuky	Položka podponuky	Nastavenia	Opis
			Poznámky • Pomocou **metódy spustenia stlačením tlačidla** môžete pripojiť tlačiareň k sieti Wi-Fi po stlačení tlačidiel na tlačiarni a zároveň na prístupovom bode (bezdrôtovom smerovači) v rámci určeného času.

Položka ponuky	Položka podponuky	Nastavenia	Opis
			• Pomocou **metódy spustenia kódom PIN** môžete pripojiť tlačiareň k sieti Wi-Fi po zadaní kódu PIN tlačiarne do nastavení bezdrôtového pripojenia prístupového bodu.
Režim siete	–	**Typ BSS** **Infraštruktúra***	Zadajte režim siete.
Kompatibilita	–	**802.11b/g/n (2,4 GHz)*** **802.11a/b/g/n/ac (2,4 GHz/5 GHz)** **802.11a/n/ac (5 GHz)**	Nastavte štandard príslušnej siete Wi-Fi. **Note:** Možnosti **802.11a/b/g/n/ac (2,4 GHz/5 GHz)** a **802.11a/n/ac (5 GHz)** sa zobrazia iba v prípade, že je nainštalovaná možnosť siete Wi-Fi.

Položka ponuky	Položka podponuky	Nastavenia	Opis
Zabezpečený bezdrôtový režim	–	**Vypnuté*** **WPA2/WPA – osobné** **WPA2 – osobné** **WPA3/WPA – osobné** **WPA3 – osobné** **802.1x – RADIUS**	Nastavte režim zabezpečenia pre pripojenie tlačiarne k zariadeniam Wi-Fi.
WPA2/WPA osobné	–	**AES**	Povolenie zabezpečenia siete Wi-Fi cez WPA (Wi-Fi Protected Access). **Note:** Táto položka ponuky sa zobrazí len v prípade, že je položka **Zabezpečený bezdrôtový režim** nastavená na možnosť **WPA2/ WPA – osobné**.
Nastaviť PSK	–	Nastavenie definuje používateľ.	Nastavte heslo pre zabezpečené pripojenie siete Wi-Fi.

Položka ponuky	Položka podponuky	Nastavenia	Opis
WPA2 – osobné	–	**AES**	Povolenie zabezpečenia siete Wi-Fi cez funkciu WPA2. **Note:** Táto položka ponuky sa zobrazí len v prípade, že je položka **Zabezpečený bezdrôtový režim** nastavená na možnosť **WPA2 – osobné**.

Položka ponuky	Položka podponuky	Nastavenia	Opis
Režim šifrovania 802.1x	–	**WPA+** **WPA2***	Povoľte zabezpečenie siete Wi-Fi cez štandard 802.1x. **Poznámky** • Táto položka ponuky sa zobrazí len v prípade, že je položka **Zabezpečený bezdrôtový režim** nastavená na možnosť **802.1x – RADIUS**. • **802.1x – RADIUS** je možné konfigurovať iba v nástroji Embedded Web Server.
IPv4	**Povoliť protokol DHCP**	**Zapnuté*** **Vypnuté**	Povolenie a konfigurácia nastavenia IPv4 v tlačiarni.
	Nastaviť statickú IP adresu	**IP adresa** **Maska siete** **Brána**	
IPv6	**Povoliť protokol IPv6**	**Zapnuté*** **Vypnuté**	Povolenie a konfigurácia nastavenia IPv6 v tlačiarni.

Položka ponuky	Položka podponuky	Nastavenia	Opis
	Povoliť protokol DHCPv6	**Zapnuté** **Vypnuté***	
	Bezstavová automatická konfigurácia adries	**Zapnuté*** **Vypnuté**	
	Adresa servera DNS	Nastavenie definuje používateľ.	
	Manuálne priradená adresa podľa protokolu IPv6	Nastavenie definuje používateľ.	
	Manuálne priradený smerovač podľa protokolu IPv6	Nastavenie definuje používateľ.	
	Predvoľba adresy	Nastavenie definuje používateľ.	
	Všetky adresy podľa protokolu IPv6	Nastavenie definuje používateľ.	
	Všetky adresy smerovača podľa protokolu IPv6	Nastavenie definuje používateľ.	
Sieťová adresa	–	**UAA** **LAA**	Zobrazenie adries sietí.

Položka ponuky	Položka podponuky	Nastavenia	Opis
PCL SmartSwitch	–	**Vypnuté** **Zapnuté***	Nastavenie tlačiarne na automatické prepnutie na emuláciu jazyka PCL, keď to vyžaduje tlačová úloha, bez ohľadu na predvolený jazyk tlačiarne. **Note:** Ak je nastavenie **PCL SmartSwitch vypnuté**, tlačiareň neskúma prichádzajúce údaje a použije predvolený jazyk tlačiarne určený v ponuke **Nastavenie**.
PS SmartSwitch	–	**Vypnuté** **Zapnuté***	Nastavenie tlačiarne na automatické prepnutie na emuláciu jazyka PS, keď to vyžaduje tlačová úloha bez ohľadu na predvolený jazyk tlačiarne. **Note:** Ak je nastavenie **PS SmartSwitch vypnuté**, tlačiareň neskúma prichádzajúce údaje a použije predvolený jazyk tlačiarne určený v ponuke **Nastavenie**.

Položka ponuky	Položka podponuky	Nastavenia	Opis
Ukladanie úloh do vyrovnávacej pamäte	–	**Zapnuté** **Vypnuté***	Pred tlačou dočasne uložte tlačové úlohy na úložný disk. **Note:** Táto ponuka sa zobrazí len v prípade, že je nainštalované úložné zariadenie.
Binárny jazyk PS pre Mac	–	**Automatické*** **Zapnuté** **Vypnuté**	Nastavenie tlačiarne na spracovanie tlačových úloh s emuláciou jazyka PostScript pre Macintosh. **Poznámky** • Pri nastavení **Zapnuté** sa spracúvajú tlačové úlohy s emuláciou neupraveného binárneho jazyka PostScript. • Nastavenie **Vypnuté** filtruje tlačové úlohy prostredníctvom štandardného protokolu.

Wi-Fi Direct

Note: Hviezdička (*) vedľa hodnoty označuje predvolené výrobné nastavenie.

Položka ponuky	Nastavenia	Opis
Povoliť funkciu siete Wi-Fi Direct	**Zapnuté** **Vypnuté***	Nastavenie tlačiarne, aby sa priamo pripájala k zariadeniam Wi-Fi.
Názov siete Wi-Fi Direct	Nastavenie definuje používateľ.	Nastavte názov siete Wi-Fi Direct.
Heslo siete Wi-Fi Direct	Nastavenie definuje používateľ.	Určite heslo na overenie totožnosti používateľov pri pripojení Wi-Fi.
Zobraziť heslo na stránke nastavenia	**Vypnuté** **Zapnuté***	Zobrazte **Heslo siete Wi-Fi Direct** na **stránke nastavenia siete**.
Číslo uprednostňovaného kanála	**1** až **11** **Automatické***	Nastavenie uprednostňovaného kanála siete Wi-Fi.
IP adresa vlastníka skupiny	Nastavenie definuje používateľ.	Zadanie IP adresy vlastníka skupiny.
Automaticky prijať požiadavky pre stlačenia tlačidla	**Vypnuté*** **Zapnuté**	Prijatie požiadaviek na automatické pripojenie do siete. **Note:** Automatické prijímanie klientov nie je zabezpečené.

Správa mobilných služieb

Položka ponuky	Nastavenia	Opis
Zapnúť tlač IPP	**Zapnuté*** **Vypnuté**	Povoľte sieťovej tlačiarni tlačiť úlohy pomocou protokolu IPP (Internet Printing Protocol).
Zapnúť IPP cez USB	**Zapnuté*** **Vypnuté**	Povoľte tlačiarni USB vykonávať tlačové úlohy pomocou protokolu IPP. **Note:** Protokol IPP je zvyčajne navrhnutý pre sieťové tlačiarne.

Položka ponuky	Nastavenia	Opis
Zapnúť rozpoznávanie Mopria	**Zapnuté*** **Vypnuté**	Povoľte mobilným zariadeniam vyhľadanie tlačiarne s certifikáciou Mopria™.

Note: Hviezdička (*) vedľa hodnoty označuje predvolené výrobné nastavenie.

Ethernet

Položka ponuky	Položka podponuky	Nastavenia	Opis
Rýchlosť siete	–	Nastavenie je údaj, ktorý je k dispozícii iba na čítanie.	Zobrazenie rýchlosti aktívneho sieťového adaptéra.
IPv4	**Povoliť protokol DHCP**	**Zapnuté*** **Vypnuté**	Konfigurácia nastavení protokolu IPv4. **Note:** Nastavenia definuje používateľ.
	Nastaviť statickú IP adresu	**IP adresa** **Maska siete** **Brána**	
IPv6	**Povoliť protokol IPv6**	**Zapnuté*** **Vypnuté**	Konfigurácia nastavení protokolu IPv6.
	Povoliť protokol DHCPv6	**Vypnuté*** **Zapnuté**	
	Bezstavová automatická konfigurácia adries	**Zapnuté*** **Vypnuté**	
	Adresa servera DNS	Nastavenie definuje používateľ.	
	Manuálne priradená adresa podľa protokolu IPv6	Nastavenie definuje používateľ.	
	Manuálne priradený smerovač podľa protokolu IPv6	Nastavenie definuje používateľ.	
	Predvoľba adresy	**0 – 128** (64*)	

Položka ponuky	Položka podponuky	Nastavenia	Opis
	Všetky adresy podľa protokolu IPv6	Nastavenie je údaj, ktorý je k dispozícii iba na čítanie.	
	Všetky adresy smerovača podľa protokolu IPv6	Nastavenie je údaj, ktorý je k dispozícii iba na čítanie.	
Sieťová adresa	–	**UAA** **LAA**	Zadanie sieťovej adresy.
PCL SmartSwitch	–	**Vypnuté** **Zapnuté***	Nastavenie tlačiarne na automatické prepnutie na emuláciu jazyka PCL, keď to vyžaduje tlačová úloha, bez ohľadu na predvolený jazyk tlačiarne. **Note:** Keď je toto nastavenie vypnuté, tlačiareň neskúma prichádzajúce údaje a použije predvolený jazyk tlačiarne určený v ponuke **Nastavenie**.

Položka ponuky	Položka podponuky	Nastavenia	Opis
PS SmartSwitch	–	**Vypnuté** **Zapnuté***	Nastavenie tlačiarne na automatické prepnutie na emuláciu jazyka PostScript, keď to vyžaduje tlačová úloha, bez ohľadu na predvolený jazyk tlačiarne. **Note:** Keď je toto nastavenie vypnuté, tlačiareň neskúma prichádzajúce údaje a použije predvolený jazyk tlačiarne určený v ponuke **Nastavenie**.
Ukladanie úloh do vyrovnávacej pamäte	–	**Vypnuté*** **Zapnuté**	Pred tlačou dočasne uložte úlohy na úložný disk. **Note:** Táto ponuka sa zobrazí len v prípade, že je nainštalovaný úložný disk.

Položka ponuky	Položka podponuky	Nastavenia	Opis
Binárny jazyk PS pre Mac	–	**Automatické*** **Vypnuté** **Zapnuté**	Nastavenie tlačiarne na spracovanie tlačových úloh s emuláciou jazyka PostScript pre Macintosh. **Poznámky** • Pri nastavení možnosti **Automaticky** sa spracovávajú tlačové úlohy z počítačov používajúcich operačný systém Windows alebo Macintosh. • Nastavenie **Vypnuté** filtruje tlačové úlohy s emuláciou jazyka PostScript prostredníctvom štandardného protokolu.
Úsporné ethernetové pripojenie	–	**Zapnuté** **Vypnuté** **Automatický***	Zníženie spotreby energie, keď tlačiareň neprijíma žiadne údaje z ethernetovej siete.

Note: Hviezdička (*) vedľa hodnoty označuje predvolené výrobné nastavenie.

TCP/IP

Poznámky

- Táto ponuka sa zobrazí len na sieťových tlačiarňach alebo na tlačiarňach pripojených k tlačovým serverom.
- Hviezdička (*) vedľa hodnoty označuje predvolené výrobné nastavenie.

Položka ponuky	Nastavenia	Opis
Nastaviť hostiteľské meno	Nastavenie definuje používateľ.	Nastavenie aktuálneho hostiteľského mena TCP/IP.
Názov domény	Nastavenie definuje používateľ.	Nastavenie názvu domény.
Povoliť protokol DHCP/BOOTP na aktualizáciu servera NTP	**Zapnuté*** **Vypnuté**	Povoľte klientom protokolu DHCP (Dynamic Host Configuration Protocol) a protokolu BOOTP (BOOTstrap Protocol) aktualizovať nastavenia NTP tlačiarne.
Názov nulovej konfigurácie	Nastavenie definuje používateľ.	Uveďte názov služby nulovej konfigurácie siete.
Povoliť automatické pridelenie IP adresy	**Vypnuté** **Zapnuté***	Automatické prideľovanie IP adresy.
Adresa servera DNS	Nastavenie definuje používateľ.	Stanovenie aktuálnej adresy servera DNS.
Záložná adresa servera DNS	Nastavenie definuje používateľ.	Stanovenie záložnej adresy servera DNS.
Záložná adresa servera DNS 2		
Záložná adresa servera DNS 3		
Poradie vyhľadávania domén	Nastavenie definuje používateľ.	Stanovenie zoznamu názvov domén na vyhľadanie tlačiarne a jej prostriedkov, ktoré sa nachádzajú na iných doménach v rámci siete.
Povoliť protokol DDNS	**Vypnuté*** **Zapnuté**	Aktualizácia nastavenia dynamického servera DNS.
DDNS TTL	Nastavenie definuje používateľ.	Stanovenie aktuálneho nastavenia servera DDNS.
Predvolená hodnota TTL		
Čas obnovenia DDNS		

Položka ponuky	Nastavenia	Opis
Povoliť protokol mDNS	**Vypnuté** **Zapnuté***	Aktualizácia nastavenia multicast servera DNS.
Adresa servera WINS	Nastavenie definuje používateľ.	Stanovenie adresy servera pre službu WINS.
Povoliť protokol BOOTP	**Vypnuté*** **Zapnuté**	Povolenie prideľovania IP adresy tlačiarne protokolom BOOTP.
Zoznam vyhradených serverov	Nastavenie definuje používateľ.	Zadanie IP adries, pre ktoré je povolená komunikácia s tlačiarňou cez protokol TCP/IP. **Poznámky** • Každú z IP adries oddeľte čiarkou. • Môžete pridať až 50 IP adries.
Možnosti zoznamu vyhradených serverov	**Blokovať všetky porty*** **Blokovať len tlač** **Blokovať len tlač a HTTP**	Zadanie možnosti prístupu pre IP adresy, ktoré nie sú v zozname.
MTU	**256** až **1500 Ethernet** (1500*)	Stanovenie parametra jednotky MTU pre pripojenia TCP.
Port neupravenej tlače	**1** až **65535** (9100*)	Stanovenie čísla portu na neupravenú tlač pre tlačiarne v sieti.
Maximálna rýchlosť odchádzajúcich dátových prenosov	**Vypnuté*** **Zapnuté**	Nastavenie maximálnej prenosovej rýchlosti tlačiarne. **Note:** Keď je táto funkcia aktivovaná, možnosť pre toto nastavenie je 100 – 1 000 000 kilobitov za sekundu.

Položka ponuky	Nastavenia	Opis
Podpora TLS	**Povoliť protokol TLSv1.0** (**Vypnuté***) **Povoliť protokol TLSv1.1** (**Vypnuté***) **Povoliť protokol TLSv1.2** (**Zapnuté***)	Zapnutie bezpečnostného protokolu Transport Layer Security.
Zoznam šifier SSL	Nastavenie definuje používateľ.	Stanovenie kódovacích algoritmov slúžiacich na pripojenia SSL alebo TLS.
Zoznam šifrovacích balíkov protokolu TLSv1.3 SSL		

SNMP

Poznámky

- Táto ponuka sa zobrazí len na sieťových tlačiarňach alebo na tlačiarňach pripojených k tlačovým serverom.
- Hviezdička (*) vedľa hodnoty označuje predvolené výrobné nastavenie.

Položka ponuky	Položka podponuky	Nastavenia	Opis
Protokol SNMP verzie 1 a 2c	**Povolené**	**Vypnuté** **Zapnuté***	Konfigurácia protokolu SNMP verzie 1 a 2c na inštaláciu tlačových ovládačov a aplikácií.
	Zapnúť protokol SNMP	**Vypnuté** **Zapnuté***	
	Povoliť protokol PPM MIB	**Vypnuté** **Zapnuté***	
	Komunita SNMP	Nastavenie definuje používateľ.	
SNMP Verzia 3	**Povolené**	**Vypnuté** **Zapnuté***	Povolenie protokolu SNMP verzie 3 na inštaláciu a aktualizáciu zabezpečenia tlačiarne.
	Kontextové meno	Nastavenie definuje používateľ.	Zadajte kontextový názov.

Položka ponuky	Položka podponuky	Nastavenia	Opis
	Nastaviť poverenia na čítanie/zápis	**Používateľské meno** **Heslo na overenie** **Heslo na ochranu osobných údajov**	Zadajte poverenia na čítanie a zápis pre SNMP verziu 3.
	Nastaviť poverenia iba na čítanie	**Používateľské meno** **Heslo na overenie** **Heslo na ochranu osobných údajov**	Zadajte poverenia iba na čítanie pre SNMP verziu 3.
	Tlačidlo mriežky na overenie	**MD5** **SHA1***	Nastavte príslušnú hodnotu hash overenia.
	Minimálna úroveň overenia	**Žiadne overenie, žiadne súkromie** **Overenie, žiadne súkromie** **Overenie, súkromie***	Nastavte príslušnú minimálnu úroveň overenia.
	Algoritmus súkromného režimu	**DES** **AES-128***	Nastavte príslušný algoritmus ochrany osobných údajov.

IPSec

> **Note:** Táto ponuka sa zobrazí len na sieťových tlačiarňach alebo na tlačiarňach pripojených k tlačovým serverom.

Položka ponuky	Nastavenia	Opis
Povoliť protokol IPSec	**Vypnuté*** **Zapnuté**	Povoliť zabezpečenie protokolu IP (IPSec).

Položka ponuky	Nastavenia	Opis
Základná konfigurácia	**Predvolené*** **Kompatibilita** **Zabezpečené**	Nastavenie základnej konfigurácie protokolu IPSec. **Note:** Táto položka ponuky sa zobrazí len v prípade, že je položka **Zapnúť protokol IPSec** nastavená na možnosť **Zapnuté**.
Skupinový návrh protokolu DH (Diffie-Hellman)	**modp2048 (14)*** **modp3072 (15)** **modp4096 (16)** **modp6144 (17)**	Nastavenie základnej konfigurácie protokolu IPSec. **Note:** Táto položka ponuky sa zobrazí len v prípade, že je položka **Základná konfigurácia** nastavená na možnosť **Kompatibilita**.
Navrhovaná metóda šifrovania	**3DES** **AES***	Nastavenie metódy šifrovania. **Note:** Táto položka ponuky sa zobrazí len v prípade, že je položka **Základná konfigurácia** nastavená na možnosť **Kompatibilita**.
Navrhovaná metóda overenia	**SHA1** **SHA256*** **SHA512**	Nastavenie metódy overenia. **Note:** Táto položka ponuky sa zobrazí len v prípade, že je položka **Základná konfigurácia** nastavená na možnosť **Kompatibilita**.

Položka ponuky	Nastavenia	Opis
Životnosť IKE SA (hod.)	**1** **2** **4** **8** **24***	Špecifikácia obdobia vypršania IKE SA. **Note:** Táto položka ponuky sa zobrazí len v prípade, že je položka **Základná konfigurácia** nastavená na možnosť **Bezpečná**.
Životnosť IPSec SA (hod.)	**1** **2** **4** **8** **24***	Špecifikácia obdobia vypršania IPSec SA. **Note:** Táto položka ponuky sa zobrazí len v prípade, že je položka **Základná konfigurácia** nastavená na možnosť **Bezpečná**.
Certifikát zariadenia IPSec	**predvolené***	Stanovenie certifikátu protokolu IPSec. **Note:** Táto položka ponuky sa zobrazí len v prípade, že je položka **Zapnúť protokol IPSec** nastavená na možnosť **Zapnuté**.
Spojenia overené vopred zdieľaným kľúčom	**Hostiteľ** [x]	Konfigurácia overených spojení tlačiarne. **Note:** Tieto položky ponuky sa zobrazia len v prípade, že je položka **Zapnúť protokol IPSec** nastavená na možnosť **Zapnuté**.
Certifikovať overené spojenia	**Hostiteľ** [x] **Adresa[/subnet]**	

Note: Hviezdička (*) vedľa hodnoty označuje predvolené výrobné nastavenie.

802.1x

Poznámky

- Táto ponuka sa zobrazí len na sieťových tlačiarňach alebo na tlačiarňach pripojených k tlačovým serverom.
- Hviezdička (*) vedľa hodnoty označuje predvolené výrobné nastavenie.

Položka ponuky	Položky podponuky	Nastavenia	Opis
Aktívne	–	**Vypnuté*** **Zapnuté**	Nastavenie tlačiarne na pripojenie do sietí vyžadujúcich overenie pred umožnením prístupu.
Overenie 802.1x	**Prihlasovacie meno zariadenia**	Nastavenie definuje používateľ.	Zadajte jedinečné prihlasovacie meno.
	Prihlasovacie heslo zariadenia	Nastavenie definuje používateľ.	Zadajte jedinečné heslo.
	Overiť certifikát servera	**Zapnuté*** **Vypnuté**	Po zapnutí tejto možnosti sa bude vyžadovať overenie certifikátu zabezpečenia na overovacom serveri.
	Zapnúť zapisovanie udalostí do denníka	**Zapnuté** **Vypnuté***	Zapnite v tlačiarni záznam denníkov pripojenia.
	Certifikát zariadenia 802.1x	**predvolené***	Vyberte digitálny certifikát, ktorý chcete použiť. **Note:** Ak je nainštalovaný iba jeden certifikát, **predvolená** je jediná možnosť, ktorá sa zobrazí.
Overovací mechanizmus	**EAP – MD5**	**Zapnuté*** **Vypnuté**	Povoľte prostredie MD5 protokolu EAP (Extensible Authentication Protocol).

Položka ponuky	Položky podponuky	Nastavenia	Opis
	EAP – MSCHAPv2	**Zapnuté*** **Vypnuté**	Povoľte metódu overovania EAP MSCHAP (Microsoft Challenge Handshake Authentication Protocol) verzie 2.
	LEAP	**Zapnuté*** **Vypnuté**	Povoľte protokol LEAP (Lightweight Extensible Authentication Protocol), upravenú verziu protokolu MSCHAP.
	PEAP	**Zapnuté*** **Vypnuté**	Povoľte protokol PEAP (Protected Extensible Authentication Protocol), metódu, ktorá poskytuje bezpečnejšie overovanie pre siete 802.11 WLAN. Protokol PEAP podporuje riadenie prístupu k portom 802.1x.
	EAP – TLS	**Zapnuté*** **Vypnuté**	Povoľte protokol EAP TLS (Transport Layer Security), v ktorom klient a server vykonávajú vzájomné overenie pomocou digitálnych certifikátov.
	EAP – TTLS	**Zapnuté*** **Vypnuté**	Povoľte protokol EAP TLS (Transport Layer Security) s tunelom, ktorý sa podobá riešeniu EAP_TLS s tým rozdielom, že samotný server má certifikát, pomocou ktorého sa môže najprv overiť u klienta.
	Metóda overenia TTLS	**CHAP** **MSCHAP** **MSCHAPv2*** **PAP**	Vyberte, ktorú metódu EAP TTLS chcete použiť pre svoje zariadenie.

Konfigurácia LPD

Poznámky

- Táto ponuka sa zobrazí len na sieťových tlačiarňach alebo na tlačiarňach pripojených k tlačovým serverom.
- Hviezdička (*) vedľa hodnoty označuje predvolené výrobné nastavenie.

Položka ponuky	Nastavenia	Opis
Časový limit LPD	**0** až **665535 sekúnd** (90*)	Nastavenie hodnoty časového limitu na zastavenie servera LPD, ktorý neurčito dlho čaká na pozastavené alebo neplatné tlačové úlohy.
Stránka transparentu LPD	**Vypnuté*** **Zapnuté**	Tlač stránky transparentu pre všetky tlačové úlohy LPD. **Note:** Stránka transparentu je prvá strana tlačovej úlohy, ktorá sa používa na oddelenie tlačových úloh a na určenie autora požiadavky na tlačovú úlohu.
Záverečná stránka LPD	**Vypnuté*** **Zapnuté**	Tlač záverečnej stránky pre všetky tlačové úlohy LPD. **Note:** Záverečná stránka je posledná stránka tlačovej úlohy.
Konverzia návratu vozíka LPD	**Vypnuté*** **Zapnuté**	Povolenie konverzie návratu vozíka. **Note:** Návrat vozíka predstavuje mechanizmus, ktorý tlačiarni prikazuje presunúť polohu kurzora na prvú polohu v rovnakom riadku.

Nastavenia HTTP/FTP

Note: Hviezdička (*) vedľa hodnoty označuje predvolené výrobné nastavenie.

Položka ponuky	Položka podponuky	Nastavenia	Opis
Server proxy	**IP adresa servera proxy HTPP**	Nastavenie definuje používateľ.	Konfigurácia nastavení servera HTTP.

Položka ponuky	Položka podponuky	Nastavenia	Opis
	Predvolený IP port servera HTTP	Nastavenie definuje používateľ.	Nakonfigurujte predvolenú IP adresu portu pre protokol HTTP. **Note:** Predvolené výrobné nastavenie portu servera HTTP má hodnotu 80.
	IP adresa servera proxy FTP	Nastavenie definuje používateľ.	Konfigurácia nastavení FTP.
	Predvolený IP port servera FTP	Nastavenie definuje používateľ.	Nakonfigurujte predvolenú IP adresu portu pre protokol FTP. **Note:** Predvolené výrobné nastavenie portu servera HTTP má hodnotu 21.
	Overenie	**Žiadne** **Automatické*** **Základné** **Zhrnutie** **NTLM**	Zadajte overovacie údaje.
	Používateľské meno	Nastavenie definuje používateľ.	Zadajte jedinečné používateľské meno.
	Heslo	Nastavenie definuje používateľ.	Zadajte jedinečné heslo.
	Miestne domény	Nastavenie definuje používateľ.	Stanovenie názvov serverov HTTP a FTP.
Ďalšie nastavenia	**Povoliť server HTTP**	**Zapnuté*** **Vypnuté**	Prístup k serveru Embedded Web Server na monitorovanie a správu tlačiarne.
	Povoliť protokol HTPPS	**Zapnuté*** **Vypnuté**	Povolenie protokolu HTTPS (Hypertext Transfer Protocol Secure) na šifrovanie prenosu údajov do a z tlačového servera.
	Vynútiť pripojenia typu HTTPS	**Zapnuté** **Vypnuté***	Vynútenie používania pripojení HTTPS tlačiarňou.

Položka ponuky	Položka podponuky	Nastavenia	Opis
	Povoliť protokol FTP/TFTP	**Zapnuté*** **Vypnuté**	Odosielanie súborov pomocou protokolu FTP/TFTP.
	Certifikát zariadenia HTTPS	**predvolené***	Zobrazenie certifikátu zariadenia HTTP používaného v tlačiarni.
	Časový limit pre požiadavky HTTP/FTP	**1** až **299 sekúnd** (30*)	Stanovenie času, po uplynutí ktorého dôjde k prerušeniu spojenia so serverom.
	Opakovania požiadaviek HTTP/FTP	**1** až **299 sekúnd** (3*)	Nastavenie počtu opakovaní požiadaviek na pripojenie k serveru HTTP/FTP.

ThinPrint

Položka ponuky	Nastavenia	Opis
Povoliť protokol ThinPrint	**Vypnuté*** **Zapnuté**	Tlačiť pomocou protokolu ThinPrint.
Číslo portu	**4000 – 4999** (4000*)	Nastavenie čísla portu servera protokolu ThinPrint.
Šírka pásma (bitov/s)	**100 – 1000000** (0*)	Nastavenie rýchlosti prenosu údajov v prostredí protokolu ThinPrint.
Veľkosť paketu (kB)	**0 – 64000** (0*)	Nastavenie veľkosti paketu na prenos údajov.

Note: Hviezdička (*) vedľa hodnoty označuje predvolené výrobné nastavenie.

USB

Note: Hviezdička (*) vedľa hodnoty označuje predvolené výrobné nastavenie.

Položka ponuky	Nastavenia	Opis
PCL SmartSwitch	**Vypnuté** **Zapnuté***	Nastavenie tlačiarne na prepnutie na emuláciu jazyka PCL, keď to tlačová úloha prijatá prostredníctvom portu USB vyžaduje bez ohľadu na predvolený jazyk tlačiarne. **Note:** Keď je toto nastavenie vypnuté, tlačiareň neskúma prichádzajúce údaje a použije predvolený jazyk tlačiarne určený v ponuke **Nastavenie**.
PS SmartSwitch	**Vypnuté** **Zapnuté***	Nastavenie tlačiarne na prepnutie na emuláciu jazyka PostScript, keď to tlačová úloha prijatá prostredníctvom portu USB vyžaduje, bez ohľadu na predvolený jazyk tlačiarne. **Note:** Keď je toto nastavenie vypnuté, tlačiareň neskúma prichádzajúce údaje a použije predvolený jazyk tlačiarne určený v ponuke **Nastavenie**.
Ukladanie úloh do vyrovnávacej pamäte	**Vypnuté*** **Zapnuté**	Pred tlačou dočasne uložte úlohy na úložný disk. **Note:** Táto ponuka sa zobrazí len v prípade, že je nainštalovaný úložný disk.
Binárny jazyk PS pre Mac	**Automatické*** **Zapnuté** **Vypnuté**	Nastavenie tlačiarne na spracovanie tlačových úloh s emuláciou jazyka PostScript pre Macintosh. **Poznámky** • **Automaticky** – spracovávajú sa tlačové úlohy z počítačov používajúcich operačný systém Windows alebo Macintosh. • **Vypnuté** – filtruje tlačové úlohy s emuláciou jazyka PostScript prostredníctvom štandardného protokolu.

Položka ponuky	Nastavenia	Opis
Povoliť port USB	**Vypnuté** **Zapnuté***	Povolenie predného a zadného portu jednotky USB.

Obmedzenie prístupu do externej siete

Položka ponuky	Nastavenia	Opis
Obmedzenie prístupu do externej siete	**Vypnuté*** **Zapnuté**	Obmedzenie prístupu do siete.
Adresa externej siete	Nastavenie definuje používateľ.	Špecifikácia sieťových adries s obmedzeným prístupom.
E-mailová adresa na oznámenia	Nastavenie definuje používateľ.	Špecifikácia e-mailovej adresy, na ktorú sa má odoslať upozornenie na prihlásenie.
Frekvencia cinknutí	**1 – 300** (10*)	Špecifikácia intervalu sieťových dotazov v sekundách.
Predmet	Nastavenie definuje používateľ.	Zadajte predmet a správu v rámci oznámenia e-mailom.
Hlásenie		

Note: Hviezdička (*) vedľa hodnoty označuje predvolené výrobné nastavenie.

Zabezpečenie

Spôsoby prihlásenia

Správa povolení

Položka ponuky	Nastavenia	Opis
Prístup k funkciám	**Prístup k adresáru cez aplikácie** **Upraviť Adresár** **Spravovať zástupcov** **Vytvárať profily** **Spravovať záložky** **Tlač z pamäťovej jednotky flash** **Farebná tlač z pamäťovej jednotky flash** **Prístup k pozastaveným úlohám** **Použiť profily** **Zrušiť úlohy v rámci zariadenia** **Zmeniť jazyk** **Protokol IPP** **Čiernobiela tlač** **Farebná tlač**	Určite funkcie tlačiarne, ku ktorým má mať používateľ prístup. **Note:** Niektoré položky ponuky sa zobrazia len v prípade, že je nainštalovaný úložný disk.
Ponuky správy	**Ponuka zabezpečenia** **Ponuka siete/portov** **Ponuka papiera** **Ponuka správ** **Ponuky konfigurácie funkcií** **Ponuka spotrebného materiálu** **Ponuka voliteľnej karty** **Ponuka SE** **Ponuka zariadenia**	Riadenie prístupu k ponuke nastavení tlačiarne.

Položka ponuky	Nastavenia	Opis
Správa zariadení	**Vzdialená správa** **Aktualizácie firmvéru** **Konfigurácia aplikácií** **Prístup k nástroju Embedded Web Server** **Importovať/exportovať všetky nastavenia** **Vymazanie mimo prevádzky** **Registrácia do cloudových služieb**	Určite funkcie **Správy zariadení**, ku ktorým má mať používateľ prístup.
Aplikácie	**Nové aplikácie** **Prezentácia** **Zmeniť tapetu** **Šetrič obrazovky**	Riadenie prístupu k aplikáciám tlačiarne.

Miestne kontá

Položka ponuky	Položka podponuky	Nastavenia	Opis
Spravovať skupiny/ povolenia	**Pridať skupinu**	Nastavenie definuje používateľ.	Určite skupiny, ktoré majú prístup k funkciám tlačiarne, ponukám správy, možnostiam správy tlačiarne a aplikáciám.
	Všetci používatelia	**Importovať riadenie prístupu**	Importovať riadenie prístupu z účtov zaregistrovaných v tlačiarni.
Pridať používateľa	**Používateľské meno/heslo** **Používateľské meno** **Heslo** **Kód PIN**	Nastavenie definuje používateľ.	Pridajte používateľa a určite metódu prihlásenia do tlačiarne.

Predvolené spôsoby prihlásenia

> **Note:** Táto ponuka sa zobrazí iba vtedy, ak je nakonfigurovaná ponuka **Miestne kontá**.

Položka ponuky	Nastavenia	Opis
Ovládací panel	**Používateľské meno/heslo** **Používateľské meno** **Heslo** **Kód PIN**	Zadajte predvolený spôsob prihlásenie do ovládacieho panelu.
Prehliadač	**Používateľské meno/heslo** **Používateľské meno** **Heslo** **Kód PIN**	Zadajte predvolený spôsob prihlásenia do prehliadača.

Plánovanie zariadení USB

Položka ponuky	Položky podponuky	Nastavenia	Opis
Plány	**Pridať nový plán**	**Uložiť plán** **Akcia** **Dni** **Čas**	Plánovanie prístupu k prednému portu USB.

Denník auditu zabezpečenia

Položka ponuky	Nastavenia	Opis
Povoliť audit	**Vypnuté*** **Zapnuté**	Nastaví tlačiareň na zaznamenávanie udalostí v denníku auditu zabezpečenia a na vzdialený server Syslog.
Zapnúť vzdialený server Syslog	**Vypnuté*** **Zapnuté**	Nastaví tlačiareň na odosielanie denníkových záznamov auditu na vzdialený server.
Vzdialený server Syslog	Nastavenie definuje používateľ.	Stanovenie vzdialeného servera Syslog.
Port vzdialeného servera Syslog	**1 – 65535** (514*)	Zadajte port, cez ktorý bude tlačiareň odosielať zaznamenané udalosti na vzdialený server.

Položka ponuky	Nastavenia	Opis
Metóda vzdialeného servera Syslog	**Normálne UDP*** **Stunnel**	Identifikujte protokol, ktorý tlačiareň používa na prenos zaznamenaných udalostí na vzdialený server.

Položka ponuky	Nastavenia	Opis
Funkcia vzdialeného servera Syslog	**0 – hlásenia jadra** **1 – hlásenia na úrovni používateľa** **2 – systém správ** **3 – služby daemon systém** **4 – hlásenia zabezpečenia/autorizácie*** **5 – hlásenia interne generované serverom syslog** **6 – podsystém riadkovej tlačiarne** **7 – podsystém sieťových noviniek** **8 – podsystém UUCP** **9 – služba daemon hodiny** **10 – hlásenia zabezpečenia/autorizácie** **11 – služba daemon FTP** **12 – podsystém NTP** **13 – denník auditu** **14 – denník výstrah** **15 – služba daemon hodiny** **16 – lokálne použitie 0 (local0)** **17 – lokálne použitie 1 (local1)** **18 – lokálne použitie 2 (local2)** **19 – lokálne použitie 3 (local3)** **20 – lokálne použitie 4 (local4)** **21 – lokálne použitie 5 (local5)** **22 – lokálne použitie 6 (local6)**	Stanovenie hodnoty funkcie, ktorú tlačiareň používa pri odosielaní udalosti denníka na vzdialený server Syslog.

Položka ponuky	Nastavenia	Opis
	23 – lokálne použitie 7 (local7)	
Závažnosť udalostí zapisovaných do denníka	**0 – Núdzový stav** **1 – Výstraha** **2 – Kritické** **3 – Chyba** **4 – Upozornenie*** **5 – Poznámka** **6 – Informačné** **7 – Ladenie**	Stanovenie hodnoty závažnosti jednotlivých udalostí.
Udalosti nezapisované do denníka vzdialeného servera Syslog	**Vypnuté*** **Zapnuté**	Nastavenie tlačiarne na odosielanie všetkých príslušných udalostí.
E-mailová adresa správcu	Nastavenie definuje používateľ.	Stanovenie e-mailovej adresy správcu tlačiarne, ktorý bude upozornený na určité udalosti denníka.
E-mailová výstraha pri vymazaní denníka	**Vypnuté*** **Zapnuté**	Nastavenie tlačiarne na odosielanie e-mail správcovi pri každom odstránení denníka.
E-mailová výstraha pri zaplnení denníka	**Vypnuté*** **Zapnuté**	Nastavenie tlačiarne tak, aby pri prenesení položiek denníka odosielala e-mail správcovi.
Správanie po zaplnení denníka	**Prepisovať najstaršie položky*** **Denník odoslať e-mailom, potom odstrániť všetky položky**	Určí sa, ako má tlačiareň vyriešiť problémy s úložiskom denníka, keď denník zaplní pridelenú pamäť.
E-mailová výstraha pri % zaplnenia	**Vypnuté*** **Zapnuté**	Nastavenie tlačiarne tak, aby poslala správcovi e-mail, keď denník zaplní pridelenú pamäť.
Úroveň pre výstrahu pri % zaplnenia	**1 – 99** (90*)	Určí sa, či denníkom zaplnené miesto dosahuje alebo presahuje hodnotu úrovne výstrahy pri zaplnení.
E-mailová výstraha pri exporte denníka	**Vypnuté*** **Zapnuté**	Odošle sa e-mailová notifikácia správcovi v prípade exportu denníka.

Položka ponuky	Nastavenia	Opis
E-mailová výstraha pri zmene nastavení denníka	**Vypnuté*** **Zapnuté**	Nastavenie tlačiarne tak, aby odoslala e-mail správcovi v prípade zmeny hodnoty ponuky **Povoliť audit**.
Konce riadkov denníka	**LF (\n)*** **CR (\r)** **CRLF (\r\n)**	V závislosti od operačného systému, v ktorom sa súbor analyzuje alebo prezerá, sa určí, ako má tlačiareň spracovávať konce riadkov v súbore denníka.
Digitálne podpisovať exporty	**Vypnuté*** **Zapnuté**	Nastavenie tlačiarne tak, aby automaticky podpisovala exportované denníky zabezpečenia.
Vymazať denník	Nastavenie definuje používateľ.	Odstránenie všetkých denníkov auditu.
Denník exportovania	**Syslog (RFC 5424)** **Syslog (RFC 3164)** **CSV**	Exportovanie denníkových záznamov z tlačiarne alebo jednotky flash.

Note: Hviezdička (*) vedľa hodnoty označuje predvolené výrobné nastavenie.

Obmedzenia prihlásenia

Note: Hviezdička (*) vedľa hodnoty označuje predvolené výrobné nastavenie.

Položka ponuky	Nastavenia	Opis
Neúspešné prihlásenia	**1** až **10** (3*)	Stanovenie počtu neúspešných prihlásení, po ktorých dôjde k zablokovaniu používateľa.
Časový rámec zlyhania	**1** až **60 minút** (5*)	Určuje časový rámec prípustných neúspešných pokusov o prihlásenie, skôr než dôjde k zablokovaniu používateľa.
Dĺžka zablokovania	**1** až **60 minút** (5*)	Stanovenie času, po uplynutí ktorého nie sú povolené žiadne prihlásenia.
Časový limit webového prihlásenia	**1** až **120 minút** (10*)	Stanovenie času, počas ktorého môže vzdialené rozhranie, napríklad webová stránka, zostať nečinná, skôr než bude používateľ automaticky odhlásený.

Nastavenie dôvernej tlače

Note: Hviezdička (*) vedľa hodnoty označuje predvolené výrobné nastavenie.

Položka ponuky	Nastavenia	Opis
Max. počet neplatných kódov PIN	**2** až **10**	Nastavte limit pre počet zadaní neplatného kódu PIN. **Note:** Po dosiahnutí limitu sa odstránia tlačové úlohy pre dané používateľské meno.
Koniec platnosti dôvernej úlohy	**Vypnuté*** **1 hodina** **4 hodiny** **24 hodín** **72 hodín** **1 týždeň**	Nastavte individuálnu dobu uplynutia platnosti pre každý typ pozastavenej úlohy pred jej automatickým vymazaním z pamäte tlačiarne. **Poznámky** • Typy pozastavených úloh sú **dôverné**, **opakovať**, **rezervovať** a **overiť**. • Ak sa zmení nastavenie času uplynutia platnosti, kým sú v pamäti tlačiarne alebo na pevnom disku uložené dôverné tlačové úlohy, čas uplynutia platnosti týchto tlačových úloh sa na novú predvolenú hodnotu nezmení. • V prípade vypnutia tlačiarne sa všetky dôverné úlohy uložené v pamäti tlačiarne odstránia.
Koniec platnosti opakovaných úloh	**Vypnuté*** **1 hodina** **4 hodiny** **24 hodín** **72 hodín** **1 týždeň**	Nastavte dobu uplynutia platnosti tlačových úloh, ktoré chcete opakovať.

Položka ponuky	Nastavenia	Opis
Koniec platnosti overenia úlohy	**Vypnuté*** **1 hodina** **4 hodiny** **24 hodín** **72 hodín** **1 týždeň**	Nastavte dobu uplynutia platnosti tlače kópie úlohy na kontrolu jej kvality pred vytlačením zostávajúcich kópií.
Koniec platnosti rezervovanej úlohy	**Vypnuté*** **1 hodina** **4 hodiny** **24 hodín** **72 hodín** **1 týždeň**	Nastavte dobu uplynutia platnosti úloh, ktoré chcete v tlačiarni uložiť na neskoršie vytlačenie.
Je potrebné, aby sa zadržali všetky úlohy	**Vypnuté*** **Zapnuté**	Nastavenie tlačiarne, aby zadržala všetky tlačové úlohy.
Uchovať duplicitné dokumenty	**Vypnuté*** **Zapnuté**	Nastavenie tlačiarne, aby zachovala všetky dokumenty s rovnakým názvom súboru.

Šifrovanie

Položka ponuky	Nastavenia	Opis
Vnútorné úložisko	Nastavenie je údaj, ktorý je k dispozícii iba na čítanie.	Zobrazenie stavu šifrovania vnútorného úložiska.
Pevný disk	Nastavenie je údaj, ktorý je k dispozícii iba na čítanie.	Zobrazenie stavu šifrovania pevného disku. **Note:** Táto ponuka sa zobrazí len v prípade, že je nainštalovaný pevný disk.
Disk s inteligentným ukladaním	Nastavenie je údaj, ktorý je k dispozícii iba na čítanie.	Zobrazenie stavu šifrovania disku s inteligentným ukladaním (ISD). **Note:** Táto položka ponuky sa zobrazí len v prípade, že je nainštalovaný disk ISD.

Vymazanie dočasných údajových súborov

Note: Hviezdička (*) vedľa hodnoty označuje predvolené výrobné nastavenie.

Položka ponuky	Nastavenia	Opis
Uložené vo vstavanej pamäti	**Vypnuté*** **Zapnuté**	Nastavte tlačiareň tak, aby po dokončení úlohy vymazala všetky údaje úlohy z pamäte.
Uložené na pevnom disku	**Vymazanie s 1 prepisom*** **Vymazanie s 3 prepismi** **Vymazanie so 7 prepismi**	Určite metódu, ktorú tlačiareň po dokončení úlohy použije na vymazanie všetkých dát úlohy z pevného disku. **Note:** Táto ponuka sa zobrazí len v prípade, že je nainštalovaný pevný disk.

Nastavenia LDAP riešení

Note: Hviezdička (*) vedľa hodnoty označuje predvolené výrobné nastavenie.

Položka ponuky	Nastavenia	Opis
Sledovanie odkazov LDAP	**Vypnuté*** **Zapnuté**	Vyhľadávanie účtov prihlásených používateľov na rôznych serveroch na doméne.
Overenie certifikátu LDAP	**Áno** **Nie***	Zapnutie overovania certifikátov LDAP.

Rôzne

Položka ponuky	Nastavenia	Opis
Chránené funkcie	**Zobrazit'*** **Skryť**	Zobrazuje všetky funkcie, ktoré ovládanie prístupu k funkciám (FAC) chráni bez ohľadu na bezpečnostné povolenia používateľa. **Note:** Pomocou možnosti **Skryť** sa zobrazia v rámci ochrany FAC len tie funkcie, ku ktorým mám používateľ prístup.
Povolenie tlače	**Vypnuté*** **Zapnuté**	Vyžadovať prihlásenie používateľa pred tlačou.
Predvolené prihlásenie s povolením tlače	**Používateľské meno/ heslo*** **Používateľské meno**	Nastavenie predvoleného prihlásenia pre položku **Povolenie tlače**.

Položka ponuky	Nastavenia	Opis
Prepínač obnovenia zabezpečenia	**Povoliť „hosťovský“ prístup*** **Žiadny účinok**	Zadanie prístupu používateľa k tlačiarni. **Poznámky** • Možnosť **Povoliť „hosťovský“ prístup** poskytuje každému prístup ku všetkým funkciám tlačiarne. • Možnosť **Žiadny účinok** môže znemožniť prístup k tlačiarni, keď nie sú k dispozícii požadované informácie zabezpečenia.
Na používateľské údaje použite disk s inteligentným ukladaním	**Vypnuté** **Zapnuté***	Zapnite disk s inteligentným ukladaním, aby ste uložili používateľské údaje. **Note:** Táto ponuka sa deaktivuje len v prípade, že je nainštalovaný pevný disk.
Minimálna dĺžka hesla	**0 – 32** (0*)	Stanovenie minimálnej dĺžky hesla, ktorá sa používa pre interné účty, ako **Heslo** a **Používateľské meno/heslo** .
Povoliť ukázanie hesla/ čísla PIN	**Vypnuté** **Zapnuté***	Zobrazenie hesla alebo osobného identifikačného čísla.

Položka ponuky	Nastavenia	Opis
Šifrovanie permanentnej pamäte služby	**Vypnuté*** **Zapnuté**	Povolenie šifrovania permanentnej pamäte služby v zariadení. **Note:** Toto nastavenie je k dispozícii, ak je vypnuté **šifrovanie permanentnej pamäte služby**.

Note: Hviezdička (*) vedľa hodnoty označuje predvolené výrobné nastavenie.

Cloudové služby

Registrácia do cloudových služieb

Položka ponuky	Nastavenia	Opis
Zobraziť viac informácií	Nastavenie je údaj, ktorý je k dispozícii iba na čítanie.	Zobrazenie ďalších informácií o používaní cloudových služieb Lexmark.
Povoliť komunikáciu s cloudovými službami Lexmark	**Vypnuté*** **Zapnuté**	Povolenie komunikácie tlačiarne s cloudovými službami Lexmark.
Zobraziť aktuálny stav	Nastavenie je údaj, ktorý je k dispozícii iba na čítanie.	Zobrazenie stavu pripojenia medzi tlačiarňou a cludovými službami Lexmark.

Note: Hviezdička (*) vedľa hodnoty označuje predvolené výrobné nastavenie.

Správy

Strana nastavení ponúk

Položka ponuky	Opis
Strana nastavení ponúk	Tlač správy, ktorá obsahuje ponuky tlačiarne.

Zariadenie

Položka ponuky	Opis
Informácie o zariadení	Tlač správy s informáciami o tlačiarni.
Štatistiky zariadenia	Vytlačte správu so stavom spotrebného materiálu, počtom hárkov papiera, informáciami o úlohe a ďalšími údajmi.
Zoznam profilov	Tlač zoznamu profilov uložených v tlačiarni.
Správa o zariadeniach	Vytlačte diagnostický nástroj pre problémy s tlačou. **Note:** Aby ste predišli orezávaniu obsahu, vytlačte správu na papier veľkosti Letter alebo A4.

Tlačiť

Položka ponuky	Nastavenia	Opis
Písma tlače	**Písma PCL** **Písma jazyka PS**	Tlač ukážok a informácií o písmach, ktoré sú k dispozícii pre jednotlivé jazyky tlačiarne.
Tlačiť ukážku	**Stránka s ukážkou**	Vytlačte diagnostický nástroj pre problémy s tlačou. **Poznámky** • Aby ste predišli orezávaniu obsahu, vytlačte správu na papier veľkosti Letter alebo A4. • Táto ponuka sa zobrazí len v prípade, že je nainštalovaná stránka s ukážkou.
Tlačiť adresár	Nastavenie definuje používateľ.	Vytlačí správu so zdrojmi uloženými na pamäťovej jednotke flash alebo na pevnom disku.

Sieť

Položka ponuky	Opis
Strana nastavenia siete	Tlač strany, ktorá obsahuje informácie o nakonfigurovaných sieťových a bezdrôtových nastaveniach tlačiarne. **Note:** Táto položka ponuky sa zobrazí len na sieťových tlačiarňach alebo na tlačiarňach pripojených k tlačovým serverom.
Klienti pripojení k sieti Wi-Fi Direct	Vytlačí sa stránka, ktorá zobrazuje zoznam zariadení pripojených k tlačiarni pomocou siete Wi-Fi Direct. **Note:** Táto položka ponuky sa zobrazí len v prípade, že položka **Zapnúť Wi-Fi Direct** je nastavená na možnosť **Zapnuté**.

Riešenie problémov

Položka ponuky	Opis
Tlačiť strany testu kvality	Tlač vzorových strán na identifikáciu a opravu chýb kvality tlače.

Forms Merge

Poznámky

- Táto ponuka sa zobrazí len v prípade, že je nainštalovaný úložný disk.
- Hviezdička (*) vedľa hodnoty označuje predvolené výrobné nastavenie.

Položka ponuky	Položka podponuky	Nastavenia	Opis
Hromadný režim	–	**Tlačiť*** **Zachytenie údajov** **Vypnuté**	Zadanie režimu prevádzky pre funkciu Forms Merge.

Položka ponuky	Položka podponuky	Nastavenia	Opis
Cieľ zachytenia údajov	–	**Flash***	Nastavenie cieľového miesta, kde sa majú zachytené údaje preposielať. **Note:** Táto položka ponuky sa zobrazí len v prípade, že je položka **Merge Mode** nastavená na možnosť **Zachytenie údajov**.
Nastavenia filtra a portu tlače	**Sieťový port**	**Zapnuté*** **Vypnuté**	Povolenie funkcii Forms Merge spracovať všetky údaje, ktoré sa odosielajú do sieťového portu.
	Sieťový filter	**Vypnuté*** **NULL** **OFIS** **OFIS+NULL** **OFIS+AS400** **AS400** **PCL** **ZPL** **ZPLF**	Zadanie sieťového filtra pre všetky údaje odosielané do tlačiarne.
	Port USB	**Zapnuté*** **Vypnuté**	Povolenie funkcii Forms Merge spracovať všetky údaje, ktoré sa odosielajú USB portu.
	Filter USB	**Vypnuté*** **NULL** **OFIS** **OFIS+NULL** **OFIS+AS400** **AS400** **PCL** **ZPL** **ZPLF**	Zadanie filtra USB pre všetky údaje odosielané do tlačiarne.

Položka ponuky	Položka podponuky	Nastavenia	Opis
	Časový limit lokálneho portu	**1** až **100** (10*)	Zadanie hodnoty časového limitu pre úlohy funkcie Forms Merge, ktoré sa odosielajú do lokálneho portu.
Rôzne	**Tlač všetkých formulárov**	**Spustiť**	Tlač všetkých súborov formulárov uložených na inteligentnom pamäťovom disku alebo pevnom disku.
	Tlač strany s chybami	**Zapnuté*** **Vypnuté**	Aktivácia tlače strany s chybami, keď sa vyskytne chyba v úlohe funkcie Forms Merge.

Tlač strany nastavení ponúk

1. Na ovládacom paneli prejdite na položku **Nastavenia > Správy**.
2. Vyberte položku **Strana nastavení ponúk**.

Údržba tlačiarne

Kontrola stavu súčastí a spotrebného materiálu

1. V pravom hornom rohu ovládacieho panela vyberte .
2. Pozrite si stav súčastí a spotrebného materiálu tlačiarne.

Note: Môžete tiež vybrať a skontrolovať oznámenia, ktoré vyžadujú zásah používateľa.

Konfigurácia oznámení o spotrebnom materiáli

1. Otvorte webový prehliadač a do poľa adresy zadajte IP adresu tlačiarne.

   Poznámky
   - Pozrite si adresu IP tlačiarne na domovskej obrazovke tlačiarne. Adresa IP sa zobrazuje ako štyri skupiny čísel, ktoré sú oddelené bodkami, napríklad 123.123.123.123.
   - Ak používate server proxy, dočasne ho vypnite, aby sa webová stránka správne načítala.

2. Kliknite na **Nastavenia > Zariadenie > Oznámenia**.
3. Kliknite na položku **Vlastné oznámenia o spotrebnom materiáli**.
4. Vyberte oznámenie pre každý spotrebný materiál.
5. Použite zmeny.

Nastavenie upozornení e-mailom

1. Otvorte webový prehliadač a do poľa adresy zadajte IP adresu tlačiarne.

   Poznámky
   - Pozrite si adresu IP tlačiarne na domovskej obrazovke tlačiarne. Adresa IP sa zobrazuje ako štyri skupiny čísel, ktoré sú oddelené bodkami, napríklad 123.123.123.123.
   - Ak používate server proxy, dočasne ho vypnite, aby sa webová stránka správne načítala.

2. Kliknite na **Nastavenia > Zariadenie > Oznámenia**.

3. Kliknite na položku **Nastavenie upozornení e-mailom** a potom nakonfigurujte nastavenia.

> **Note:** Ďalšie informácie o nastavení SMTP získate od svojho poskytovateľa e-mailu.

4. Použite zmeny.
5. Kliknite na položku **Nastavenie zoznamov e-mailov a upozornení e-mailom** a potom nakonfigurujte nastavenia.
6. Použite zmeny.

Generovanie prehľadov a protokolov

1. Na ovládacom paneli prejdite na položku **Nastavenia > Správy**.
2. Vyberte správu alebo denník, ktorý chcete vytlačiť.

   - **Strana nastavení ponúk**– zobrazuje aktuálne predvoľby, nastavenia a konfigurácie tlačiarne.
   - **Zariadenie**

     Informácie o zariadení – zobrazenie sériového čísla tlačiarne, nainštalovaných riešení a faxu.
     Štatistika zariadenia – zobrazuje stav spotrebného materiálu, celkový počet vytlačených hárkov a informácie o úlohe tlačiarne.
     Zoznam profilov – zobrazenie zoznamu profilov alebo skratiek uložených v tlačiarni.
     Správa o zariadení – zobrazenie správy obsahujúcej informácie o tlačových zariadeniach, ako je napr. sériové číslo a názov modelu.
   - **Tlačiť**

     Písma tlače – zobrazuje písma, ktoré sú k dispozícii v každom jazyku tlačiarne.
     Ukážka tlače – zobrazenie ukážok súborov, ktoré sú k dispozícii vo firmvéri, na voliteľnej pamäťovej karte flash a na voliteľnom disku.
     Tlačiť adresár – zobrazenie prostriedkov uložených na jednotke flash, pevnom disku alebo disku s inteligentným ukladaním (ISD).

     > **Note:** Správa sa zobrazí, len keď je v tlačiarni nainštalovaná jednotka flash, pevný disk tlačiarne alebo disk ISD.

   - **Sieť**

     Stránka nastavenia siete – zobrazenie nakonfigurovaných sieťových a bezdrôtových nastavení tlačiarne.

     > **Note:** Táto správa sa zobrazí len na sieťových tlačiarňach a tlačiarňach pripojených k tlačovým serverom.

     Klienti pripojení k sieti Wi-Fi Direct – zobrazuje zoznam zariadení, ktoré sú pripojené k tlačiarni pomocou siete Wi-Fi Direct.

Note: Táto správa sa zobrazí len v prípade, že položka **Zapnúť Wi-Fi Direct** je nastavená na možnosť **Zapnuté**.

Objednávanie súčastí a spotrebného materiálu

Kontaktné údaje a predbežné opatrenia

Ak objednávate spotrebný materiál v USA, obráťte sa na spoločnosť Lexmark na čísle 1 800 539 6275, kde získate informácie o autorizovaných predajcoch spotrebného materiálu spoločnosti Lexmark vo vašom okolí. V iných krajinách alebo regiónoch navštívte adresu www.lexmark.com alebo sa obráťte na predajcu, od ktorého ste kúpili tlačiareň.

Note: Všetky odhady životnosti spotrebného materiálu tlačiarne sú založené na predpoklade tlače na obyčajný papier veľkosti Letter alebo A4.

Výstraha – Riziko poranenia
Ak nebudete udržiavať optimálny výkon tlačiarne alebo vymieňať súčasti a spotrebný materiál, môže dôjsť k jej poškodeniu.

Používanie originálnych súčastí a spotrebného materiálu Lexmark

Tlačiareň Lexmark funguje najlepšie s originálnymi súčasťami a spotrebným materiálom Lexmark. Používanie spotrebného materiálu alebo súčastí tretích strán môže ovplyvniť výkonnosť, spoľahlivosť alebo životnosť tlačiarne a jej tlačových súčastí. Môže mať vplyv aj na pokrytie záruky. Záruka nepokrýva poškodenie spôsobené používaním súčastí a spotrebného materiálu tretích strán. Všetky indikátory životnosti sú určené na fungovanie so súčasťami a spotrebným materiálom Lexmark a ak sa používajú súčasti a spotrebný materiál tretích strán, môžu sa správať nepredvídateľne. Používanie tlačových súčastí po určenej životnosti môže poškodiť tlačiareň Lexmark alebo jej priradené súčasti.

Výstraha – Riziko poranenia
Spotrebný materiál a súčasti bez zmluvy o programe vrátenia môžu byť obnovené a repasované. Záruka výrobcu sa však nevzťahuje na škody spôsobené neoriginálnymi spotrebnými materiálmi alebo súčasťami. Vynulovanie počítadiel spotrebného materiálu alebo súčasti bez riadneho vykonania repasovania môže spôsobiť poškodenie tlačiarne. Po vynulovaní počítadiel spotrebného materiálu alebo súčastí môže tlačiareň zobraziť chybu indikujúcu prítomnosť resetovanej položky.

Objednávanie tonerovej kazety

Poznámky

- Odhadovaná výťažnosť kazety vychádza z normy ISO/IEC 19798.
- Dlhé obdobia s mimoriadne malým objemom tlače môžu negatívne ovplyvniť skutočnú výťažnosť.

Tonerové kazety pre program vrátenia

Položka	Spojené štáty americké, Kanada, Austrália a Nový Zéland	Európska únia, Európsky hospodársky priestor, Island, Lichtenštajnsko, Nórsko, Švajčiarsko	Zvyšok Ázie a Tichomoria	Latinská Amerika, Portoriko a Mexiko	Zvyšok Európy, Blízky východ, Afrika, stredná a východná Európa a Spoločenstvo nezávislých štátov
Azúrová	77L10C0	77L20C0	77L30C0	77L40C0	77L50C0
Purpurová	77L10M0	77L20M0	77L30M0	77L40M0	77L50M0
Žltá	77L10Y0	77L20Y0	77L30Y0	77L40Y0	77L50Y0
Čierna	77L10K0	77L20K0	77L30K0	77L40K0	77L50K0

Ďalšie informácie o krajinách v jednotlivých regiónoch nájdete na stránke www.lexmark.com/regions.

Tonerové kazety s vysokou kapacitou pre program vrátenia

Položka	Spojené štáty americké, Kanada, Austrália a Nový Zéland	Európska únia, Európsky hospodársky priestor, Island, Lichtenštajnsko, Nórsko, Švajčiarsko	Zvyšok Ázie a Tichomoria	Latinská Amerika, Portoriko a Mexiko	Zvyšok Európy, Blízky východ, Afrika, stredná a východná Európa a Spoločenstvo nezávislých štátov
Azúrová	77L1HC0	77L2HC0	77L3HC0	77L4HC0	77L5HC0
Purpurová	77L1HM0	77L2HM0	77L3HM0	77L4HM0	77L5HM0
Žltá	77L1HY0	77L2HY0	77L3HY0	77L4HY0	77L5HY0

Položka	Spojené štáty americké, Kanada, Austrália a Nový Zéland	Európska únia, Európsky hospodársky priestor, Island, Lichtenštajnsko, Nórsko, Švajčiarsko	Zvyšok Ázie a Tichomoria	Latinská Amerika, Portoriko a Mexiko	Zvyšok Európy, Blízky východ, Afrika, stredná a východná Európa a Spoločenstvo nezávislých štátov
Čierna	77L1HK0	77L2HK0	77L3HK0	77L4HK0	77L5HK0

Ďalšie informácie o krajinách v jednotlivých regiónoch nájdete na stránke www.lexmark.com/regions.

Bežné tonerové kazety s vysokou kapacitou

Položka	Celý svet
Azúrová	77L0H20
Purpurová	77L0H30
Žltá	77L0H40
Čierna	77L0H10

Ďalšie informácie o krajinách v jednotlivých regiónoch nájdete na stránke www.lexmark.com/regions.

Objednanie čiernej tlačovej jednotky

Položka	Číslo súčasti
Čierna tlačová jednotka, program vrátenia	77L0ZK0
Čierna tlačová jednotka	77L0Z10

Objednanie farebnej tlačovej súpravy

Položka	Číslo súčasti
Farebná tlačová súprava, program vrátenia	77L0ZV0
Farebná tlačová súprava	77L0Z50

Objednanie fľaše na odpadový toner

Položka	Číslo súčasti
Fľaša na odpadový toner	77L0W00

Objednávanie kazety so spinkami

Položka	Číslo súčasti
Kazeta so spinkami (4 ks balenie)[1]	20L7500
Kazeta so spinkami (3 ks balenie)[2]	25A0013

[1] K dispozícii len na zariadenie na brožúry.

[2] K dispozícii len pre dokončovač brožúr, zošívačku a zošívačku s dierovačom.

Objednávanie súpravy na údržbu

Priraďte vhodnú súpravu na údržbu k napätiu tlačiarne.

Poznámky

- Používanie určitých typov papiera si môže vyžadovať častejšiu výmenu súpravy na údržbu.
- Súprava na údržbu obsahuje fixačnú jednotku a zberné gumené kolieska. Tieto diely je v prípade potreby možné objednať a vymeniť osobitne.

Položka	Číslo súčasti
100 V Súprava na údržbu fixačnej jednotky programu vrátenia, typ 02	41X5654
110 – 120 V Súprava na údržbu fixačnej jednotky programu vrátenia, typ 00	41X5655
220 – 240 V Súprava na údržbu fixačnej jednotky programu vrátenia, typ 01	41X5656
100 V Bežná súpravy na údržbu fixačnej jednotky, typ 12	41X6053
110 – 120 V Bežná súprava na údržbu fixačnej jednotky, typ 10	41X6051
220 – 240 V Bežná súprava na údržbu súpravy fixačnej jednotky, typ 11	41X6052

Note: Súpravu na údržbu smie vymeniť iba autorizovaný servisný technik. Obráťte sa na servisného dodávateľa.

Výmena súčastí a spotrebného materiálu

Výmena tonerovej kazety

1. Otvorte predné dvierka.

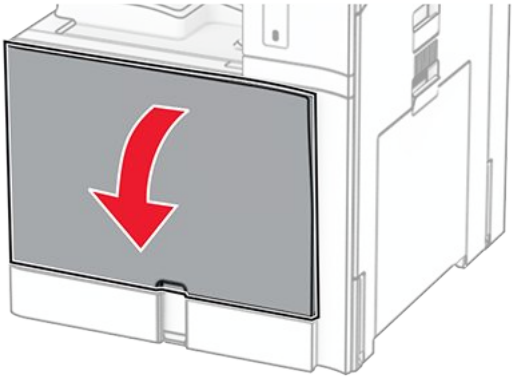

2. Vyberte prázdnu tonerovú kazetu.

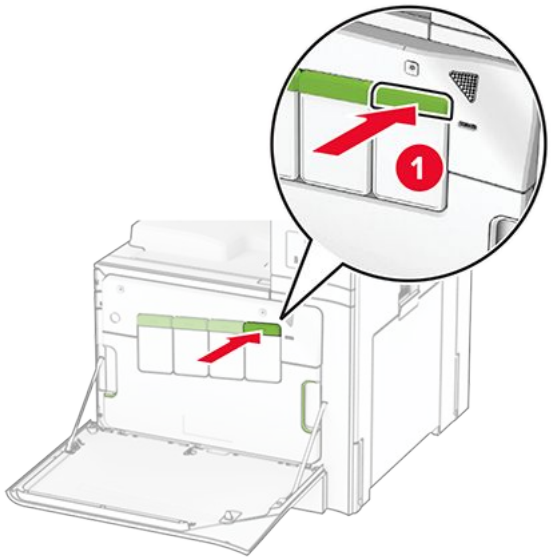

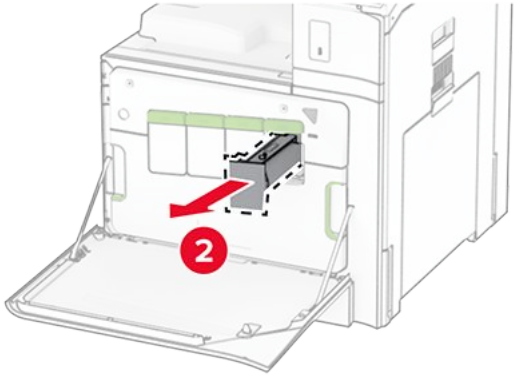

3. Vybaľte novú tonerovú kazetu.
4. Vložte novú tonerovú kazetu, kým nezapadnú na miesto.

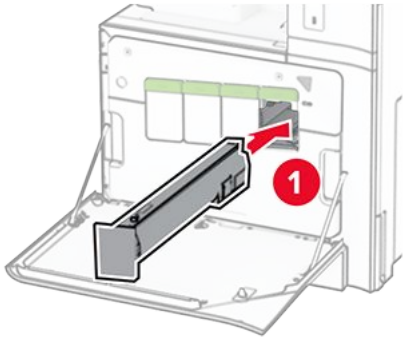

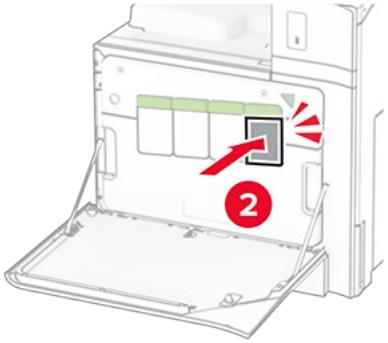

5. Zatvorte dvierka.

Výmena čiernej tlačovej jednotky

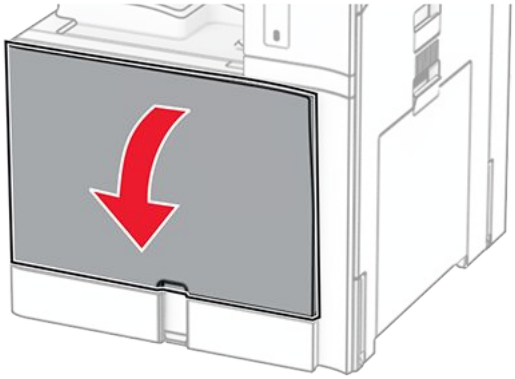

1. Otvorte predné dvierka.
2. Vyberte tonerové kazety.

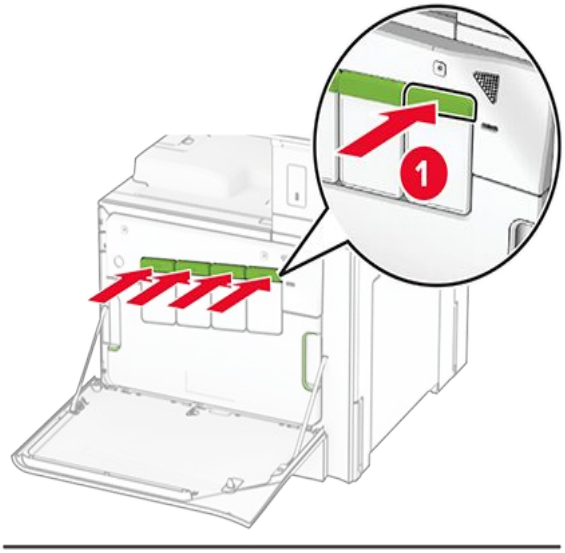

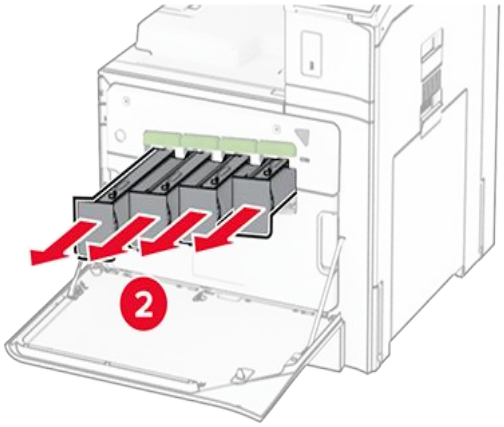

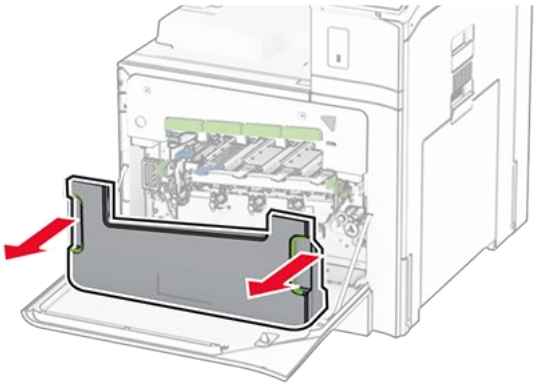

3. Vyberte fľašu na odpadový toner.

> **Note:** Aby sa predišlo rozsypaniu tonera, fľašu umiestnite do vzpriamenej polohy.

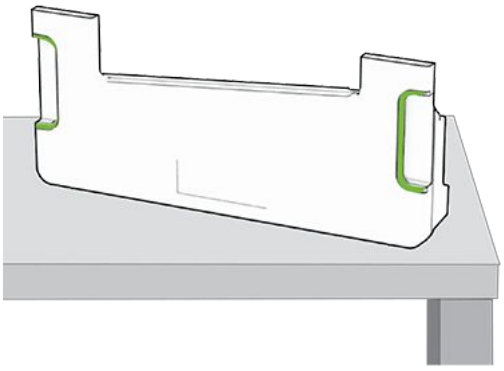

4. Odstráňte tlačovú súpravu.

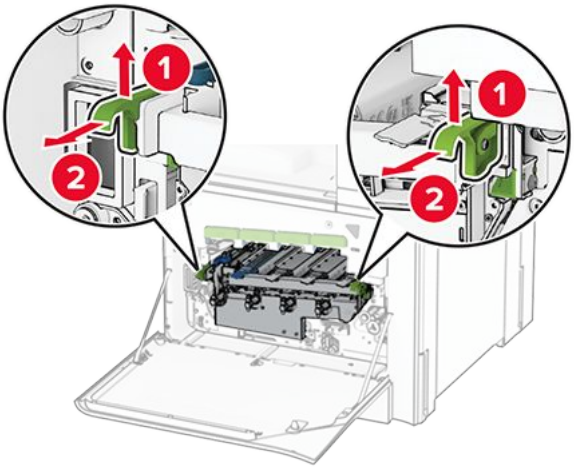

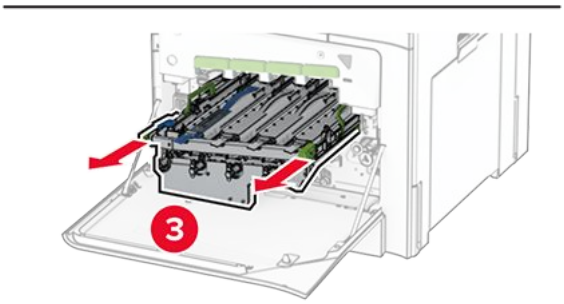

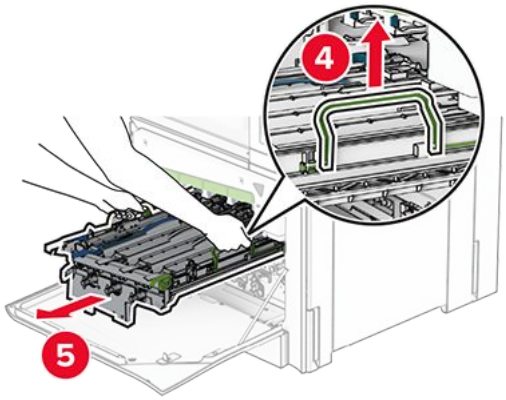

Výstraha – Riziko poranenia
Nevystavujte tlačovú súpravu priamemu svetlu. Dlhšie vystavenie svetlu môže spôsobiť problémy s kvalitou tlače.

Výstraha – Riziko poranenia
Nedotýkajte sa fotovalca. Mohli by ste tým ovplyvniť kvalitu tlače budúcich tlačových úloh.

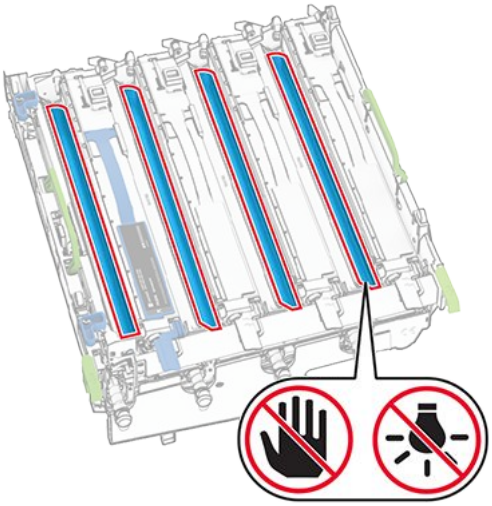

Note: Tlačovú súpravu umiestnite do zvislej polohy na čistý a rovný povrch, aby nedošlo k poškriabaniu alebo poškodeniu bubna fotovalca.

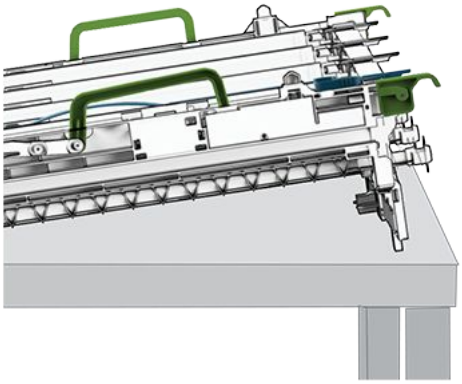

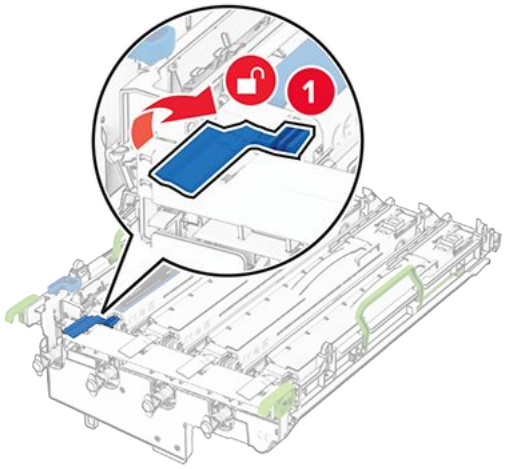

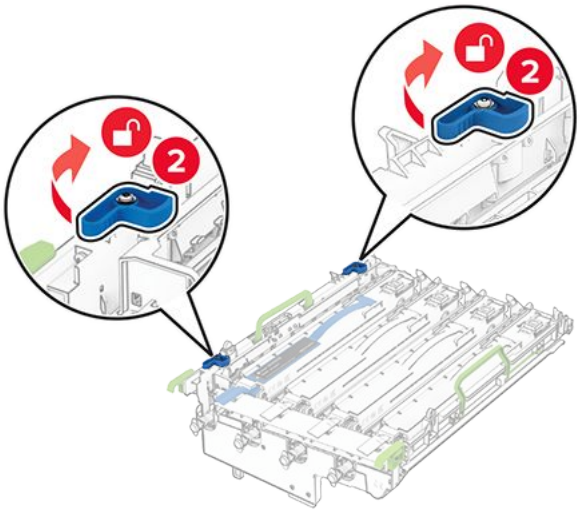

5. Odistite použitú čiernu tlačovú jednotku.

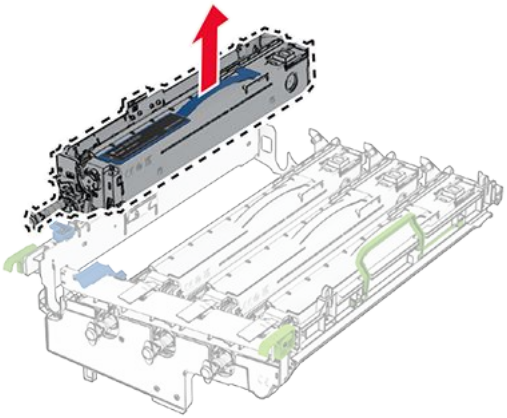

6. Vyberte použitú čiernu tlačovú jednotku.
7. Vybaľte novú čiernu tlačovú jednotku.

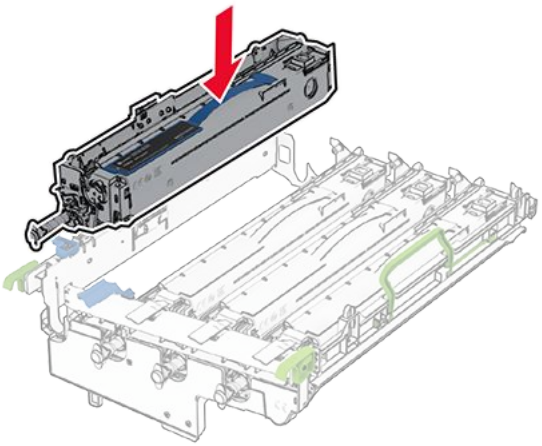

8. Vložte novú čiernu tlačovú jednotku.
9. Zaistite novú čiernu tlačovú jednotku na mieste.

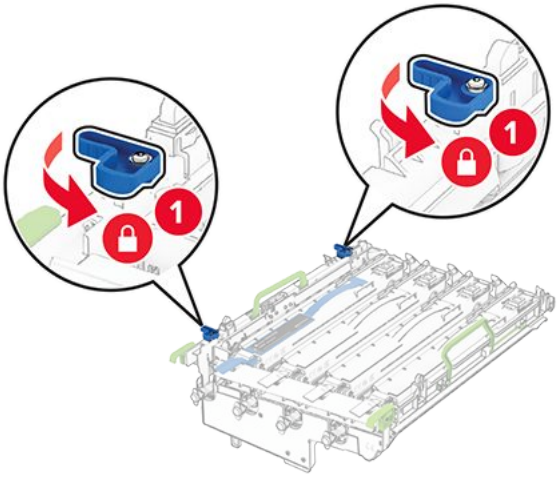

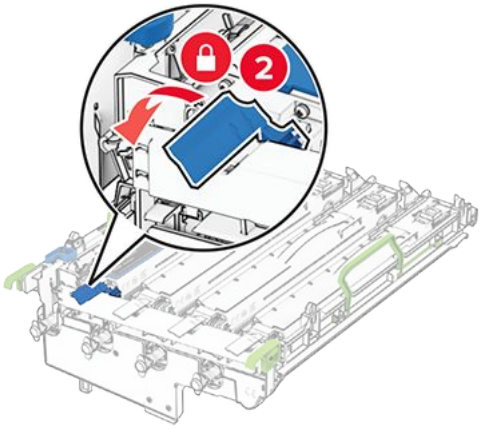

10. Vložte tlačovú súpravu tak, aby úplne zapadla na miesto.

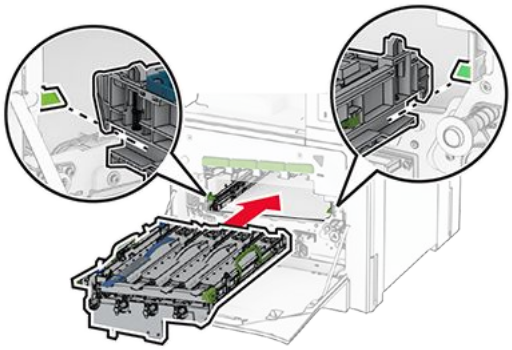

11. Vložte fľašu na odpadový toner, kým nezapadnú na miesto.

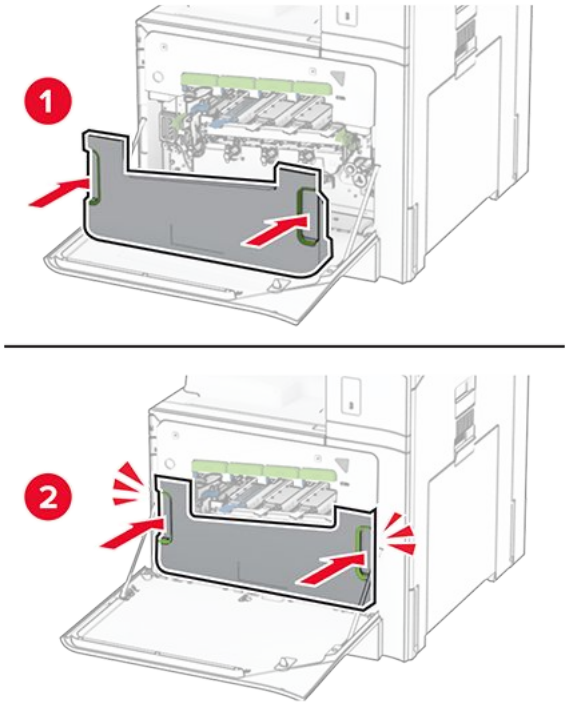

12. Opatrne vytiahnite stierače tlačovej hlavy a potom vyčistite šošovky tlačovej hlavy.

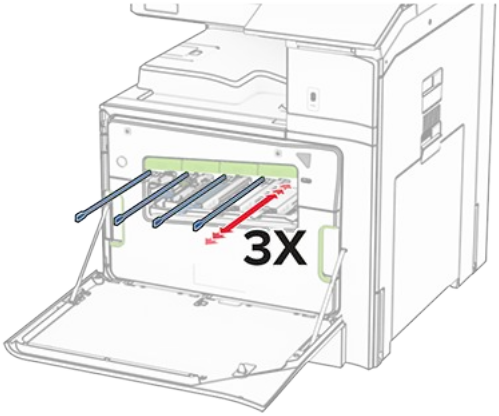

Ďalšie informácie o čistení šošoviek tlačovej hlavy nájdete v časti Čistenie šošoviek tlačovej hlavy on page 441.

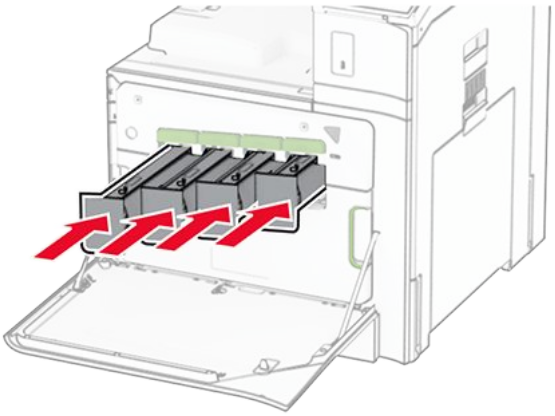

13. Vložte tonerové kazety.
14. Zatvorte dvierka.

Výmena farebnej tlačovej súpravy

1. Otvorte predné dvierka.

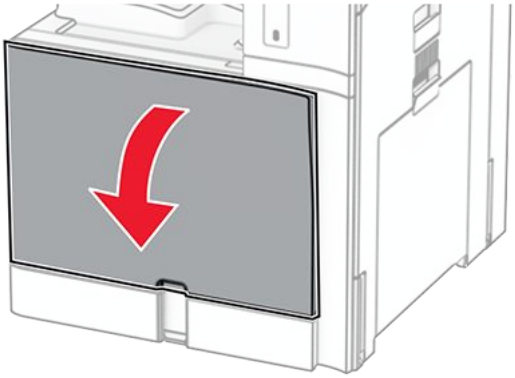

2. Vyberte tonerové kazety.

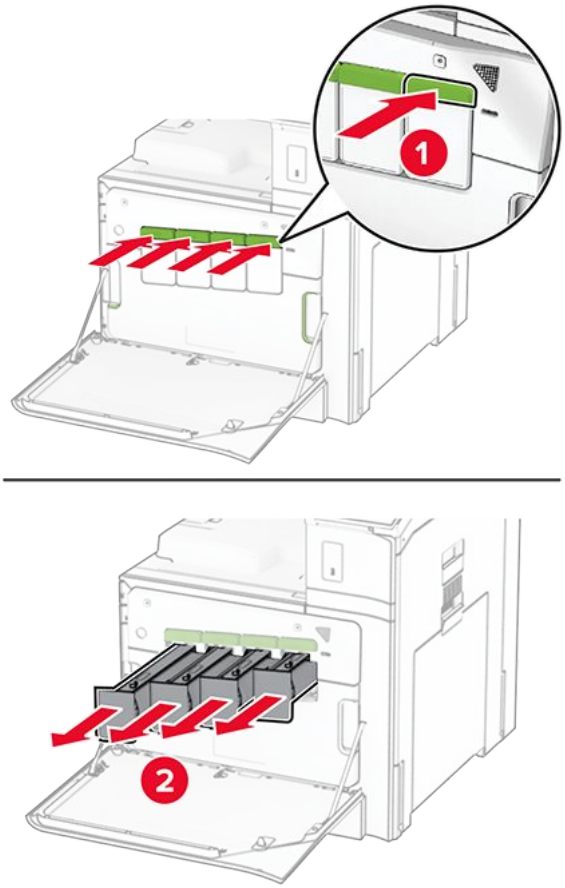

3. Vyberte fľašu na odpadový toner.

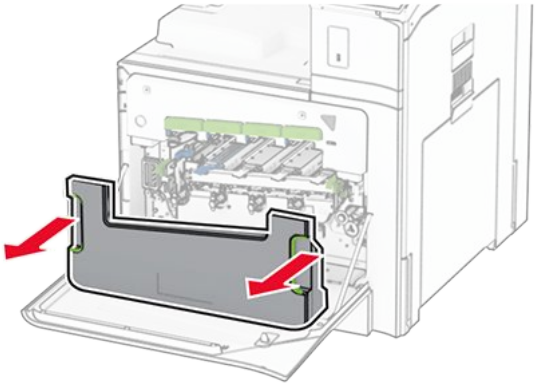

Note: Aby sa predišlo rozsypaniu tonera, fľašu umiestnite do vzpriamenej polohy.

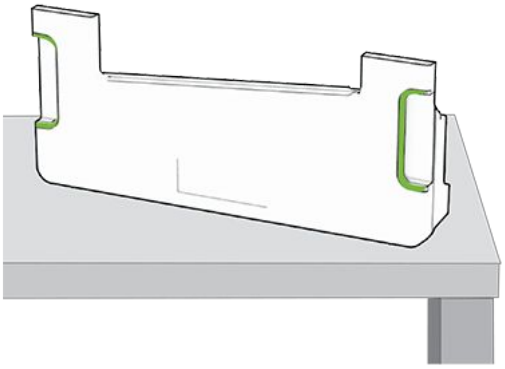

4. Vyberte použitú tlačovú súpravu.

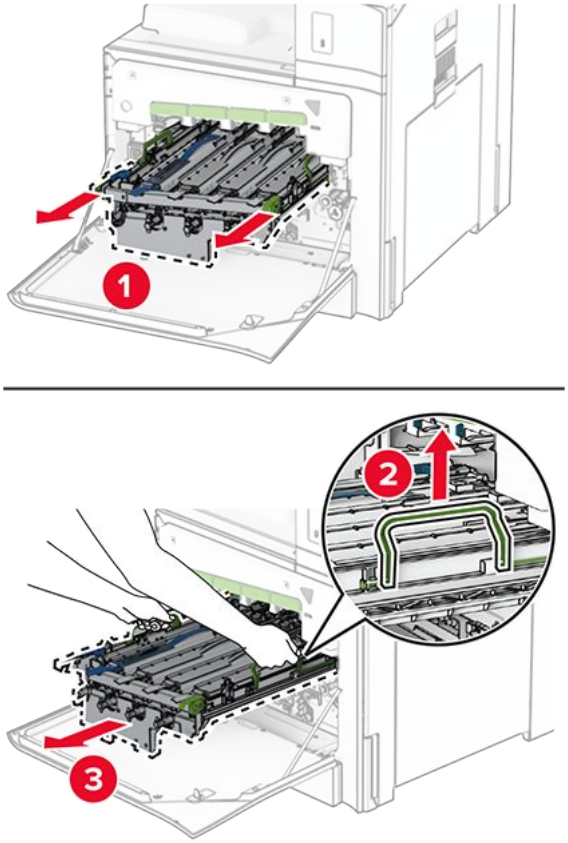

Note: Tlačovú súpravu umiestnite do zvislej polohy na čistý a rovný povrch, aby nedošlo k poškriabaniu alebo poškodeniu bubna fotovalca.

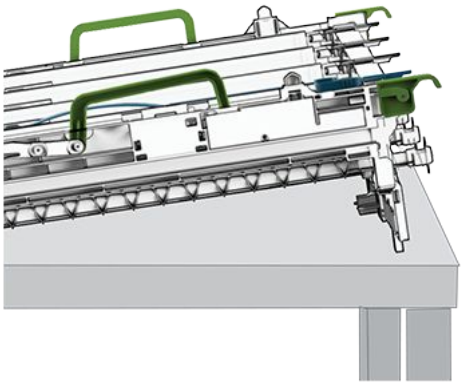

5. Odistite čiernu tlačovú jednotku.

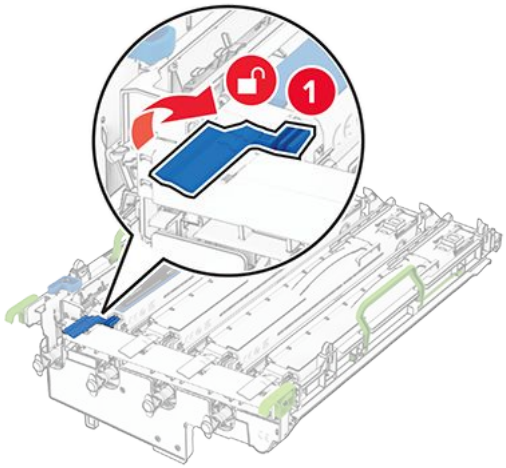

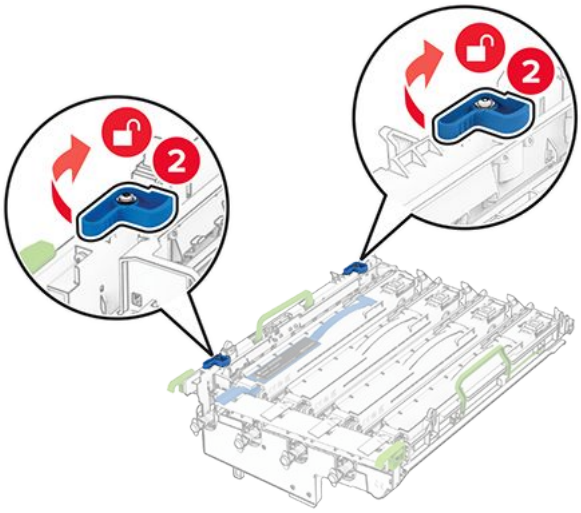

6. Vyberte čiernu tlačovú jednotku.

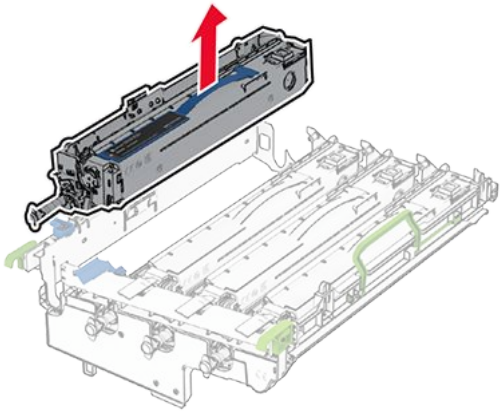

> **Note:** Čiernu tlačovú jednotku nevyhadzujte. Nainštaluje sa na novú tlačovú súpravu.

7. Vybaľte novú tlačovú súpravu.

Note: Tlačová súprava obsahuje tlačový kôš a azúrovú, purpurovú a žltú jednotku vývojky.

Výstraha – Riziko poranenia
Nevystavujte tlačovú súpravu priamemu svetlu. Dlhšie vystavenie svetlu môže spôsobiť problémy s kvalitou tlače.

Výstraha – Riziko poranenia
Nedotýkajte sa fotovalca. Mohli by ste tým ovplyvniť kvalitu tlače budúcich tlačových úloh.

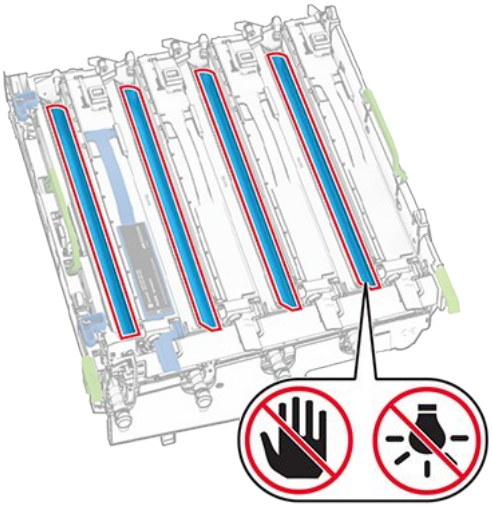

8. Vložte čiernu tlačovú jednotku do novej tlačovej súpravy.

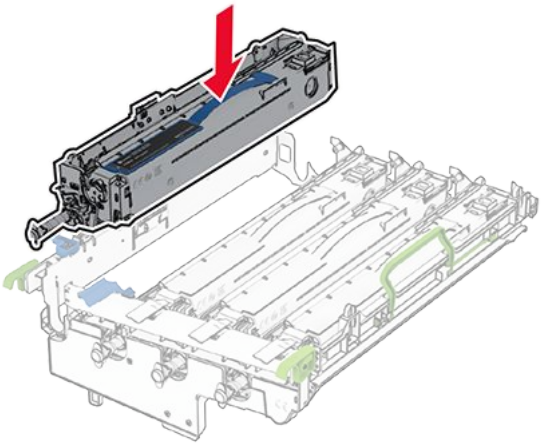

9. Zaistite čiernu tlačovú jednotku na mieste.

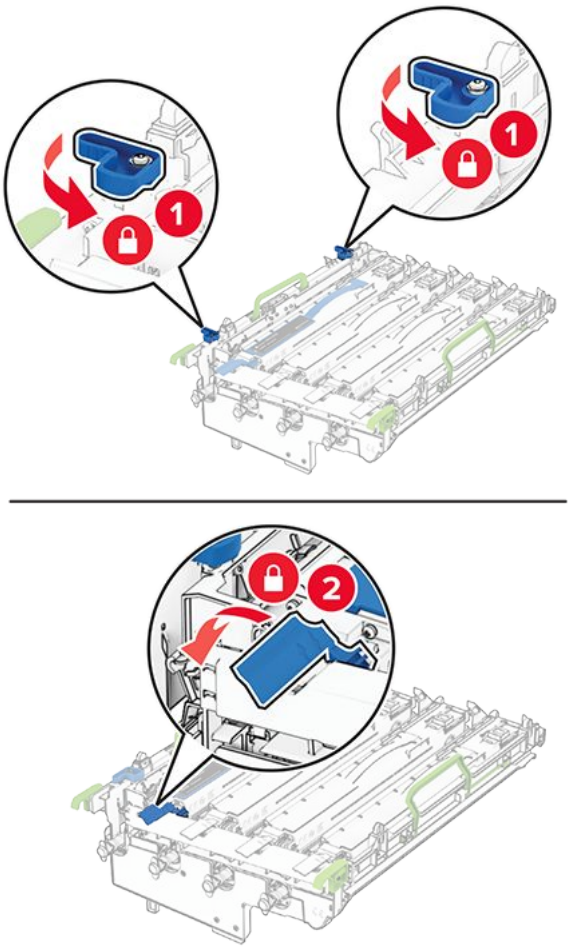

10. Vložte novú tlačovú súpravu tak, aby úplne zapadla na miesto.

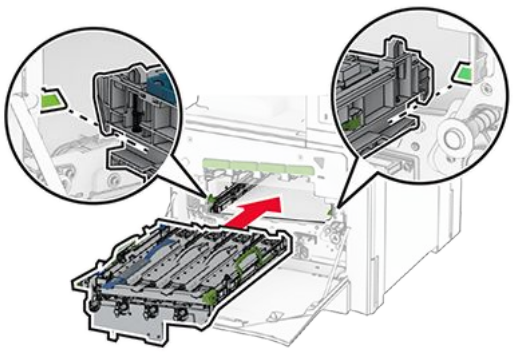

11. Vložte fľašu na odpadový toner, kým nezapadnú na miesto.

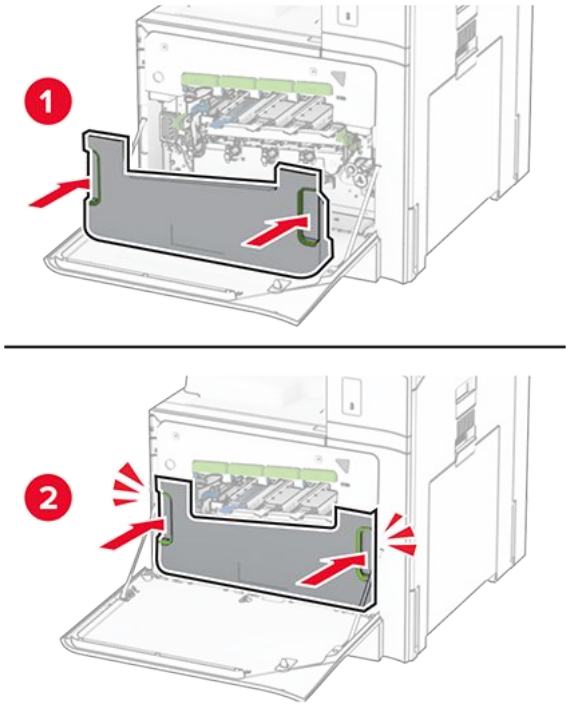

12. Opatrne vytiahnite stierače tlačovej hlavy a potom vyčistite šošovky tlačovej hlavy.

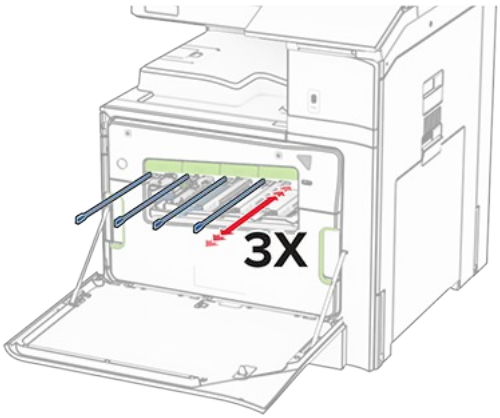

Ďalšie informácie o čistení šošoviek tlačovej hlavy nájdete v časti Čistenie šošoviek tlačovej hlavy on page 441.

13. Vložte tonerové kazety.

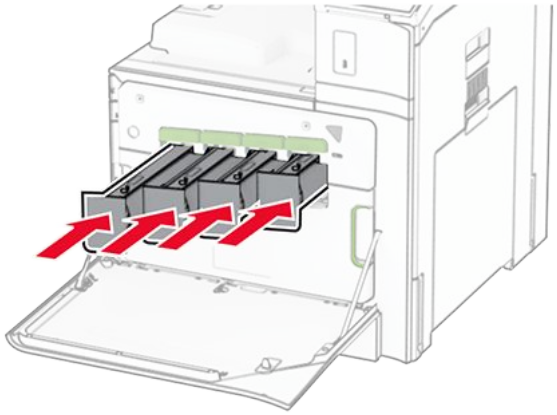

14. Zatvorte dvierka.

Výmena fľaše na odpadový toner

1. Otvorte predné dvierka.

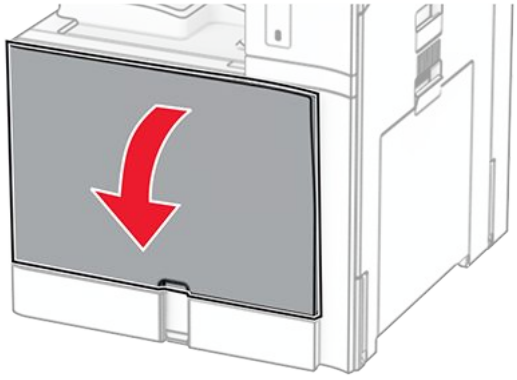

2. Vyberte použitú fľašu na odpadový toner.

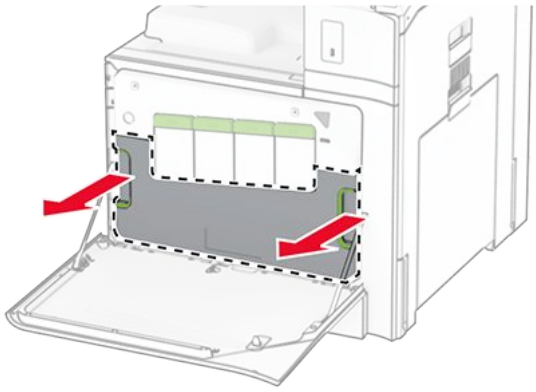

Note: Aby sa predišlo rozsypaniu tonera, fľašu umiestnite do vzpriamenej polohy.

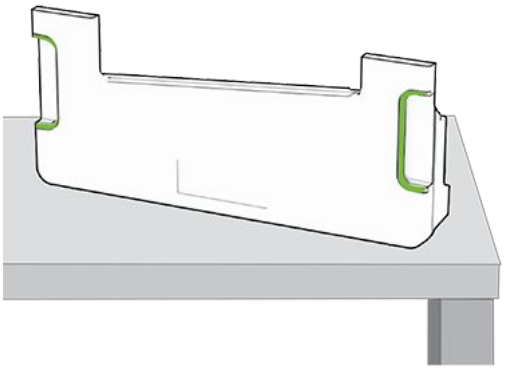

3. Vybaľte novú fľašu na odpadový toner.
4. Vložte novú fľašu na odpadový toner, kým nezapadnú na miesto a potom zatvorte dvierka.

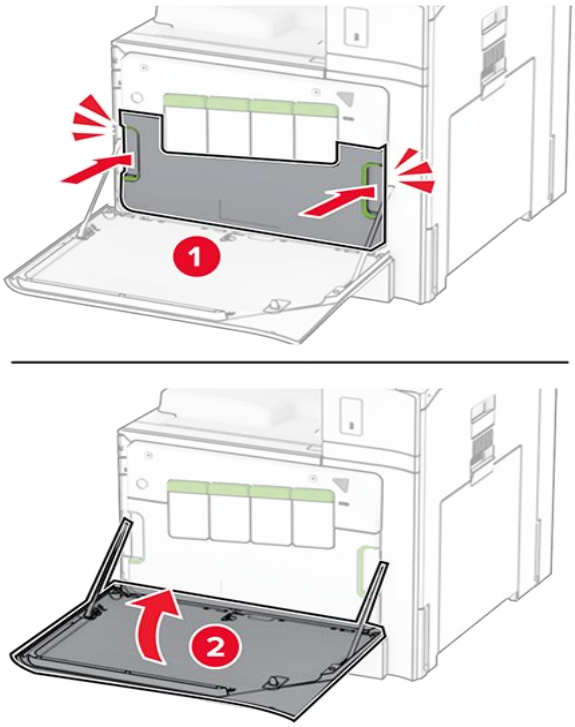

Výmena fixačnej jednotky

1. Vypnite tlačiareň.

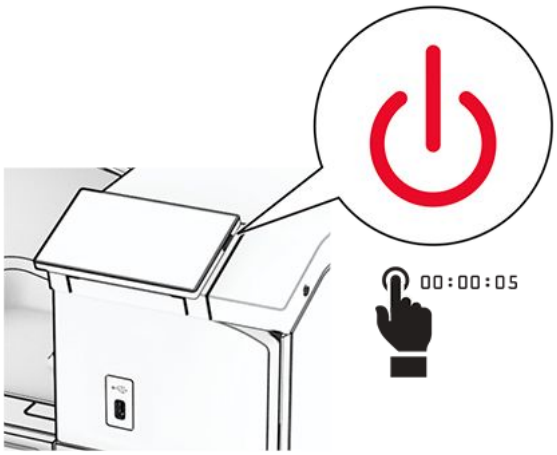

2. Vytiahnite napájací kábel zo sieťovej zásuvky a potom z tlačiarne.
3. Otvorte dvierka B.

POZOR – HORÚCI POVRCH
Vnútro tlačiarne môže byť horúce. Skôr ako sa dotknete ktorejkoľvek časti, nechajte povrch vychladnúť, aby ste predišli riziku popálenia.

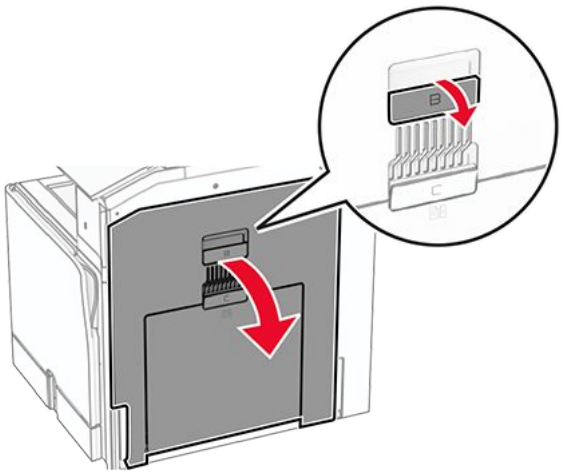

4. Uvoľnite skrutky a potom vyberte použitú fixačnú jednotku.

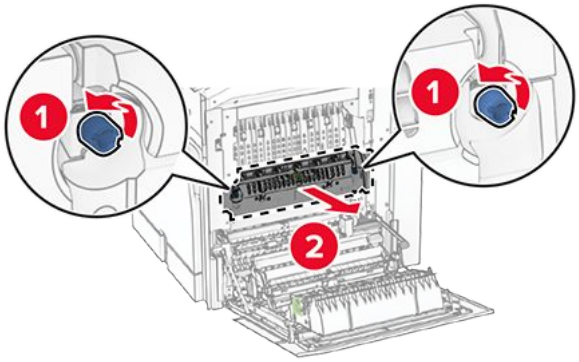

5. Vybaľte novú fixačnú jednotku.
6. Vložte novú fixačnú jednotku, kým nezapadnú na miesto a potom skrutky utiahnite.

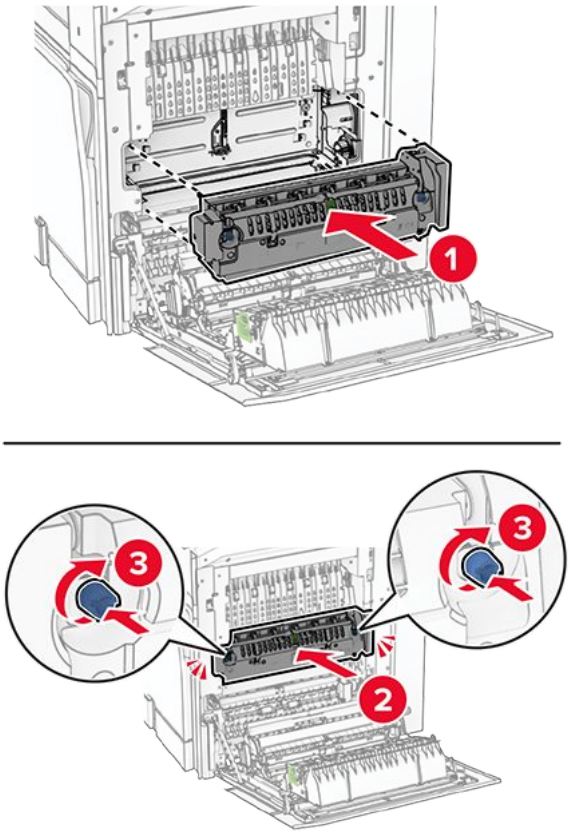

7. Zatvorte dvierka.
8. Pripojte jeden koniec napájacieho kábla do tlačiarne a druhý do elektrickej zásuvky.

> **POZOR – RIZIKO PORANENIA**
> Riziku požiaru alebo zásahu elektrickým prúdom sa vyhnete tak, že zapojíte napájací kábel do riadne označenej a správne uzemnenej elektrickej zásuvky, ktorá sa nachádza blízko produktu a je ľahko dostupná.

9. Zapnite tlačiareň.

Výmena zasúvacieho zásobníka

1. Vytiahnite použitý zasúvací zásobník.

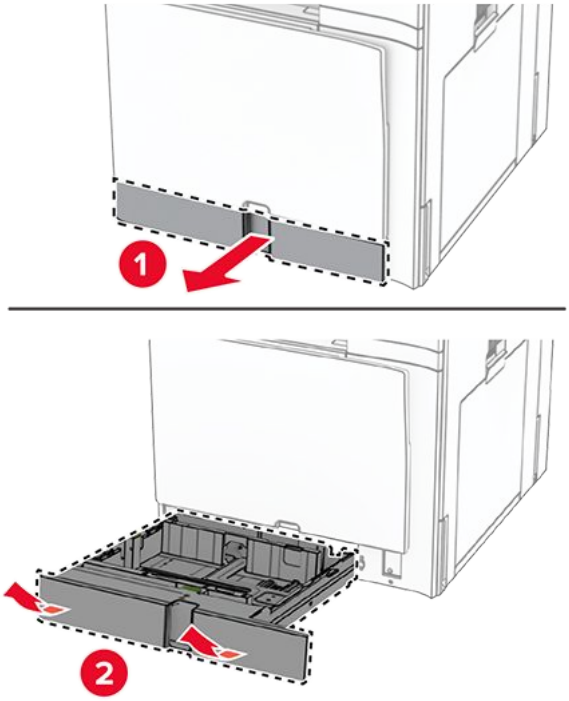

2. Vybaľte nový zasúvací zásobník.
3. Vložte nový zasúvací zásobník.

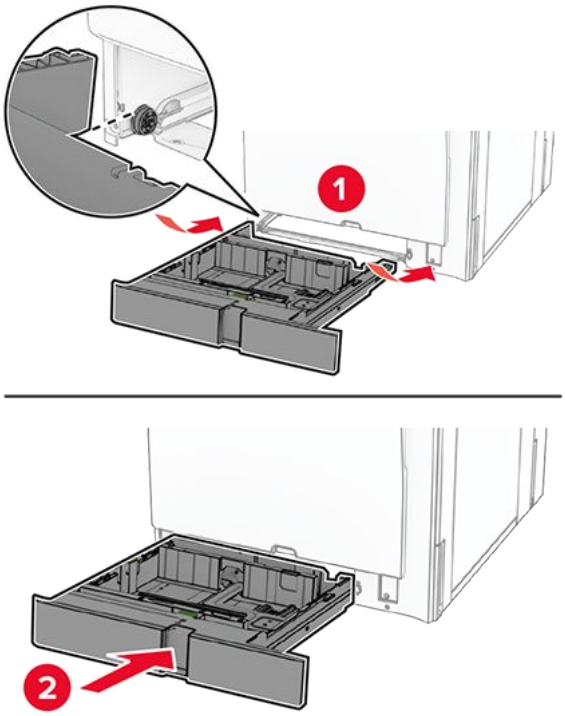

Výmena vodiacich líšt veľkosti vo voliteľnom zásobníku na 550 hárkov

1. Vytiahnite zásobník.

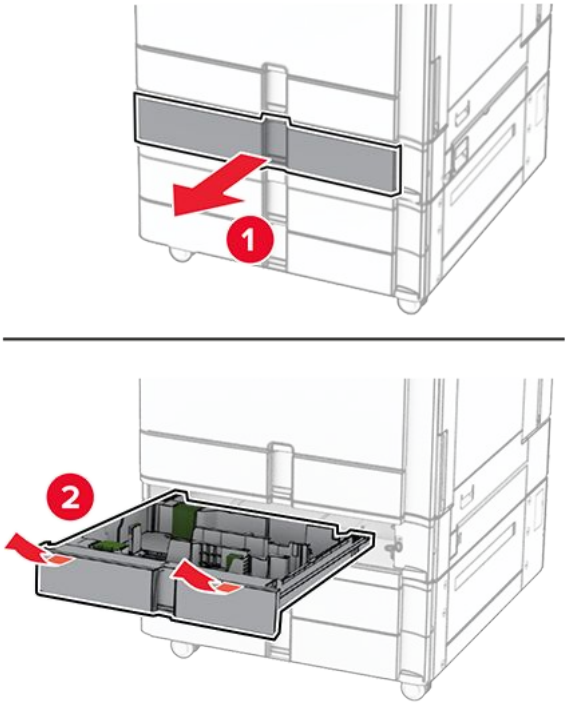

2. Odstráňte použité vodiace lišty veľkosti.

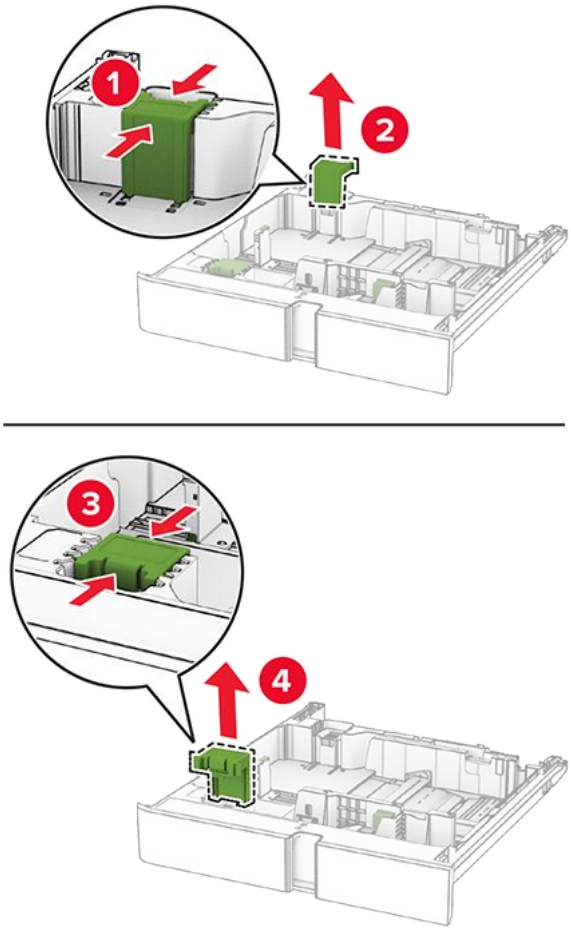

3. Rozbaľte nové vodiace lišty veľkosti.
4. Vkladajte nové vodiace lišty, kým nezapadnú na miesto.

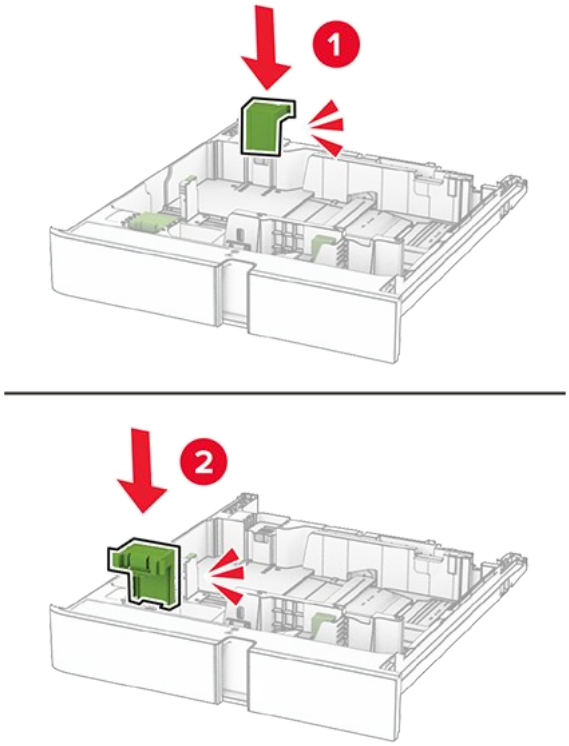

5. Vložte zásobník.

Výmena krytu vo voliteľnom zásobníku na 550 hárkov

1. Odstráňte použitý kryt zásobníka.

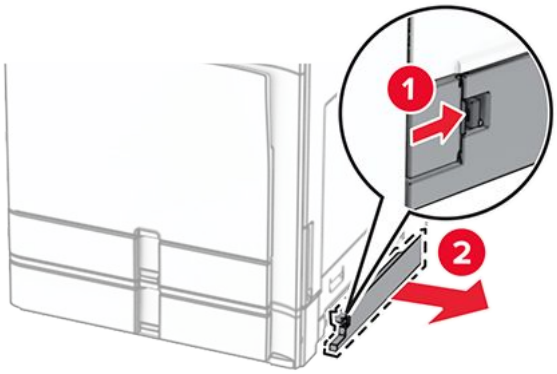

2. Vybaľte nový kryt zásobníka.
3. Vložte nový kryt zásobníka tak, aby s kliknutím zapadol na miesto.

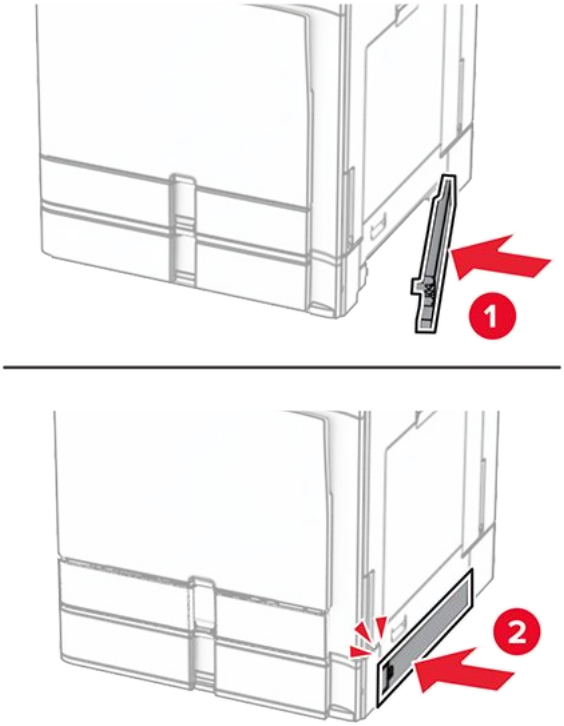

Výmena nadstavca hornej priehradky dokončovača brožúr

1. Demontáž použitého nadstavca hornej priehradky.

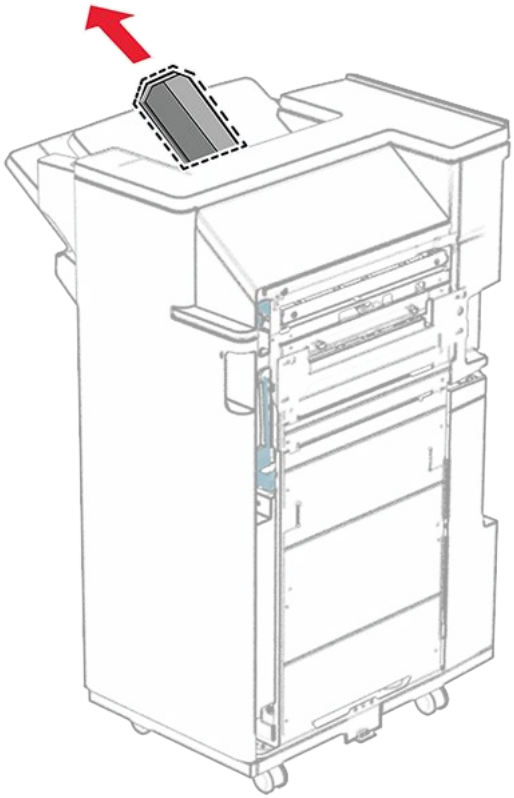

2. Vybaľte nový nadstavec hornej priehradky.
3. Založte nový nadstavec hornej priehradky.

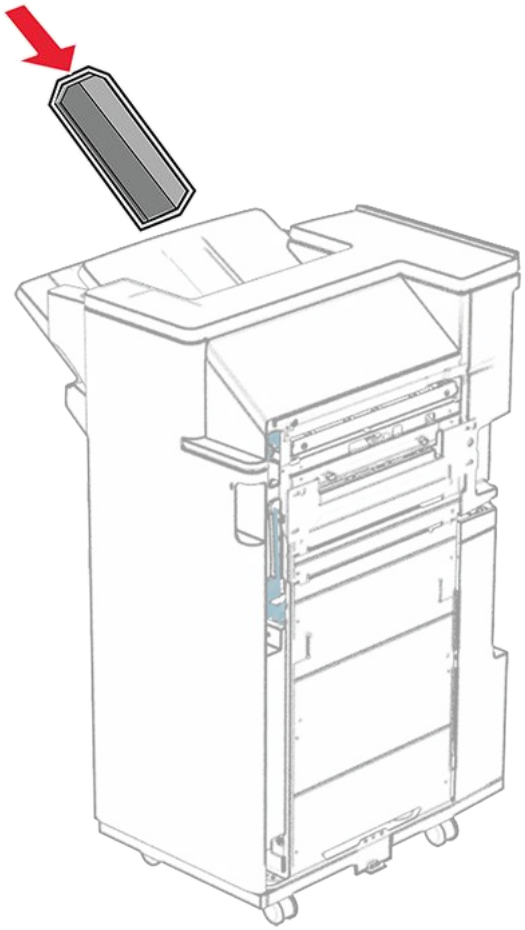

Výmena nádoby dierovača

Note: V závislosti od nainštalovaného dokončovača sa vzhľad nádoby dierovača môže líšiť.

1. Otvorte dvierka dokončovača.

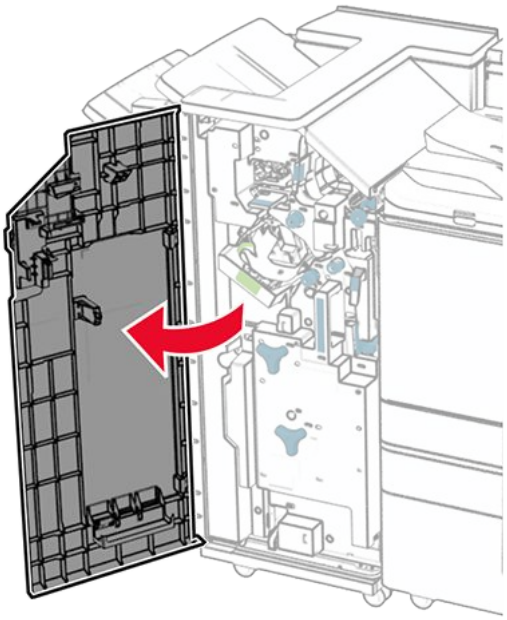

2. Vyberte použitú nádobu dierovača.

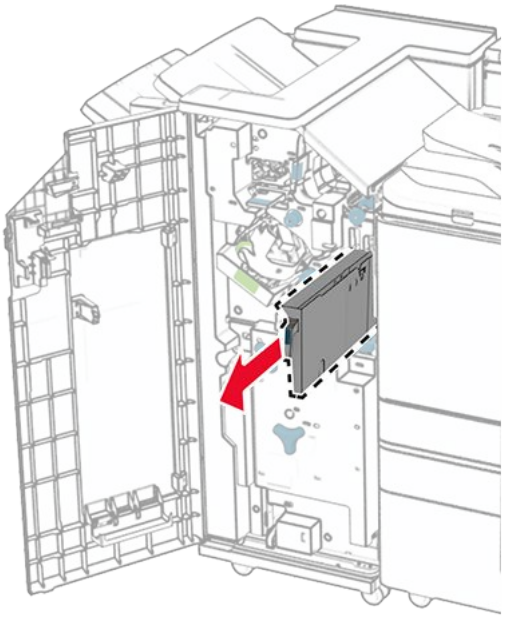

3. Vybaľte novú nádobu dierovača.
4. Vložte novú nádobu dierovača.

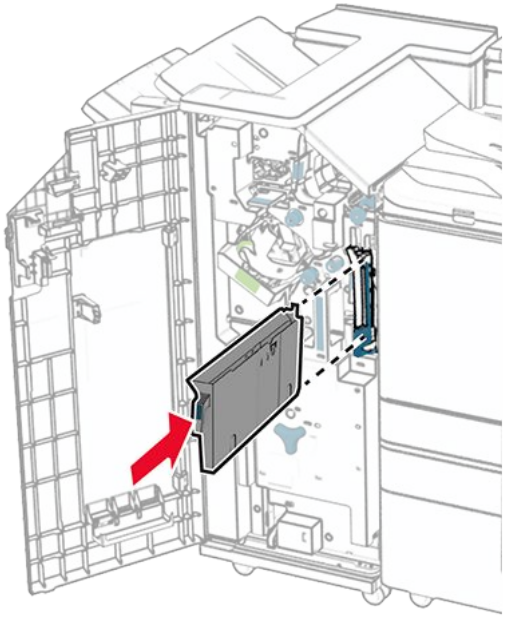

5. Zatvorte dvierka dokončovača.

Výmena štandardnej priehradky

1. Odstráňte použitú štandardnú priehradku.

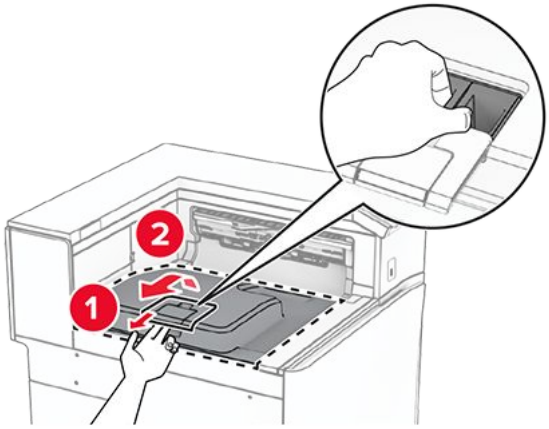

2. Vybaľte novú štandardnú priehradku.
3. Pripojte novú štandardnú priehradku.

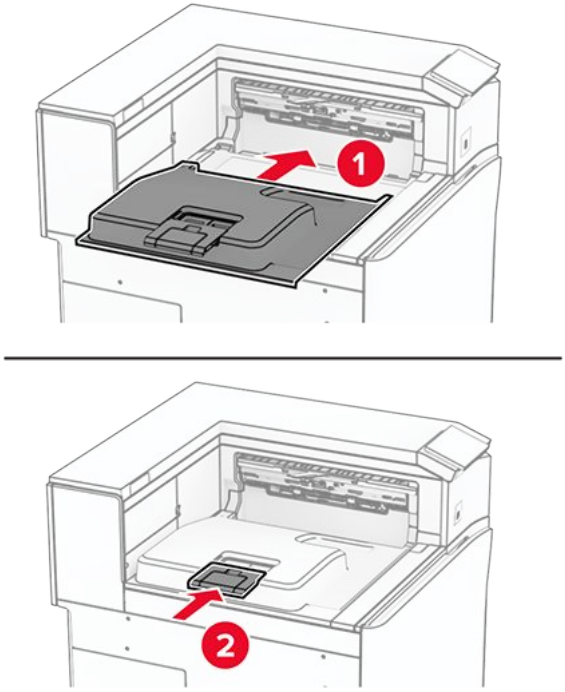

Výmena krytu ventilátora

1. Odstráňte použitý kryt ventilátora.

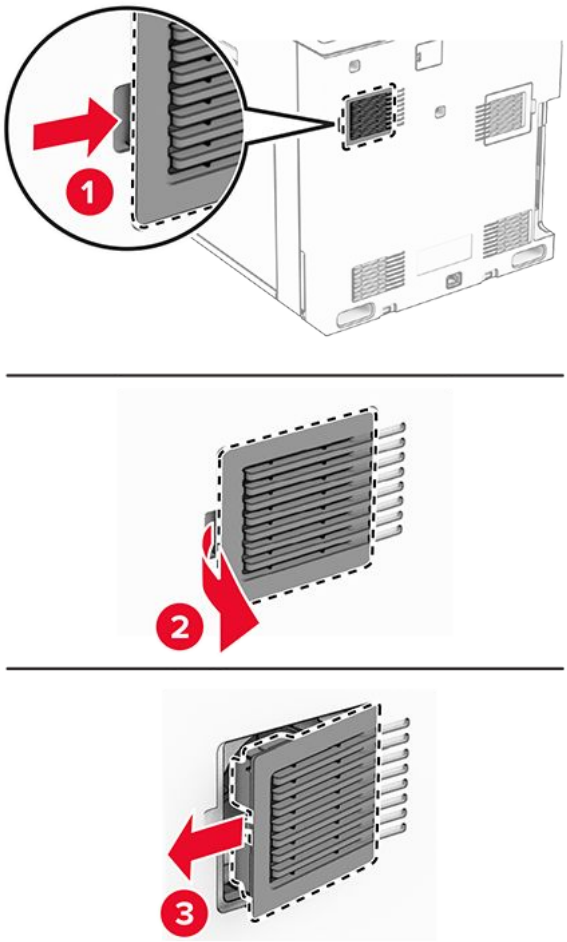

2. Rozbaľte nový kryt ventilátora.
3. Vložte nový kryt, kým nezapadnú na miesto.

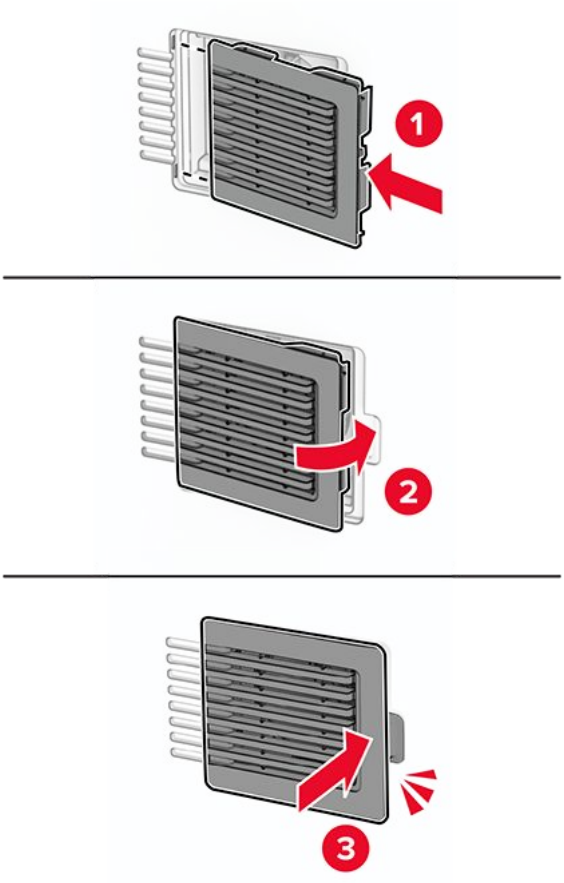

Výmena pravého krytu

1. Odstráňte použitý pravý kryt.

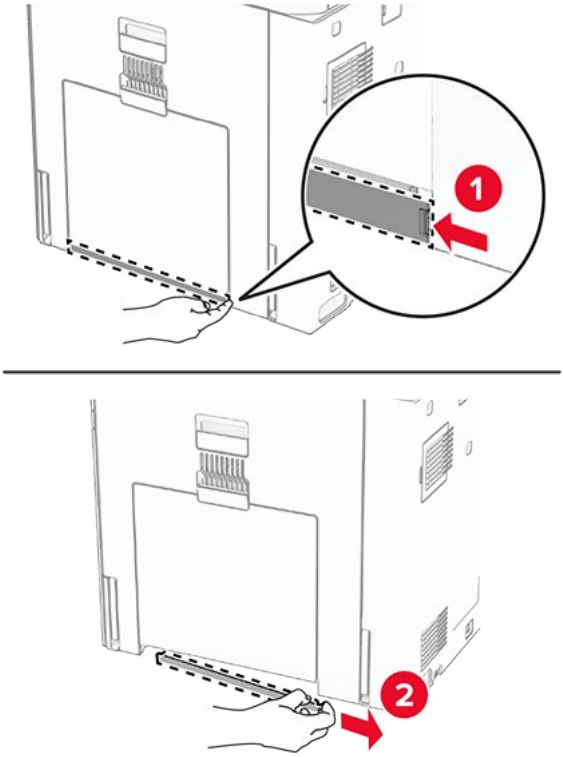

2. Rozbaľte nový kryt ventilátora.
3. Vložte nový kryt, kým nezapadnú na miesto.

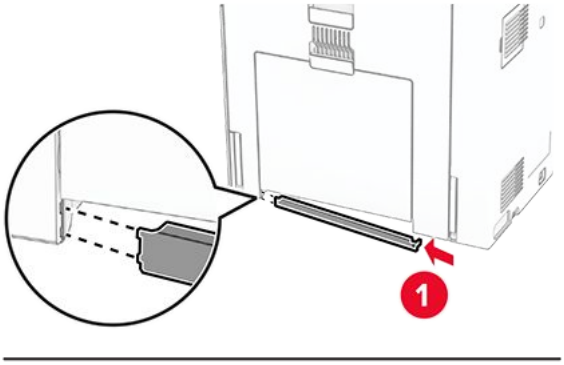

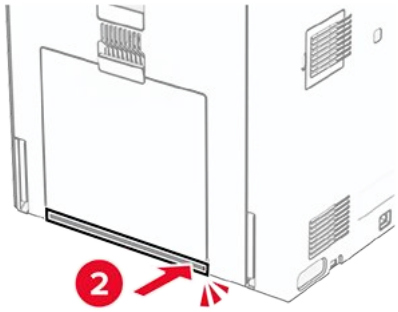

Výmena krytu konektora posúvania papiera

1. Vyberte štandardnú priehradku.

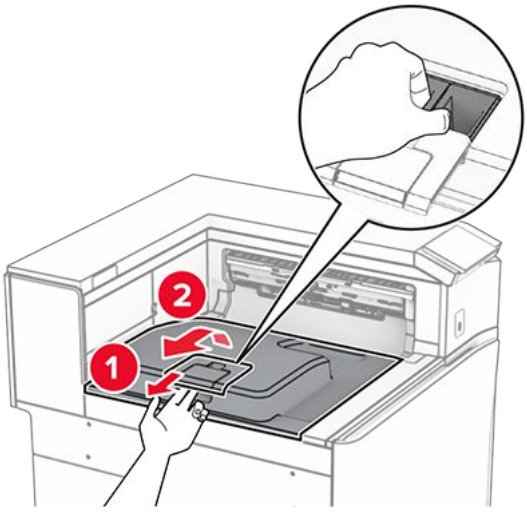

2. Odstráňte použitý kryt konektora posúvania papiera.

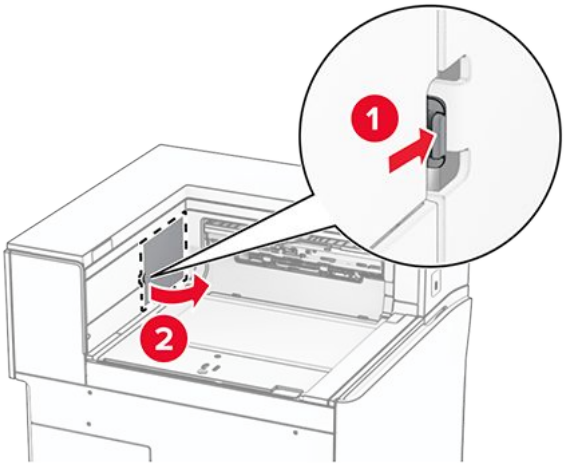

3. Rozbaľte nový kryt konektora.
4. Pripevnite nový kryt konektora, kým nezapadnú na miesto.

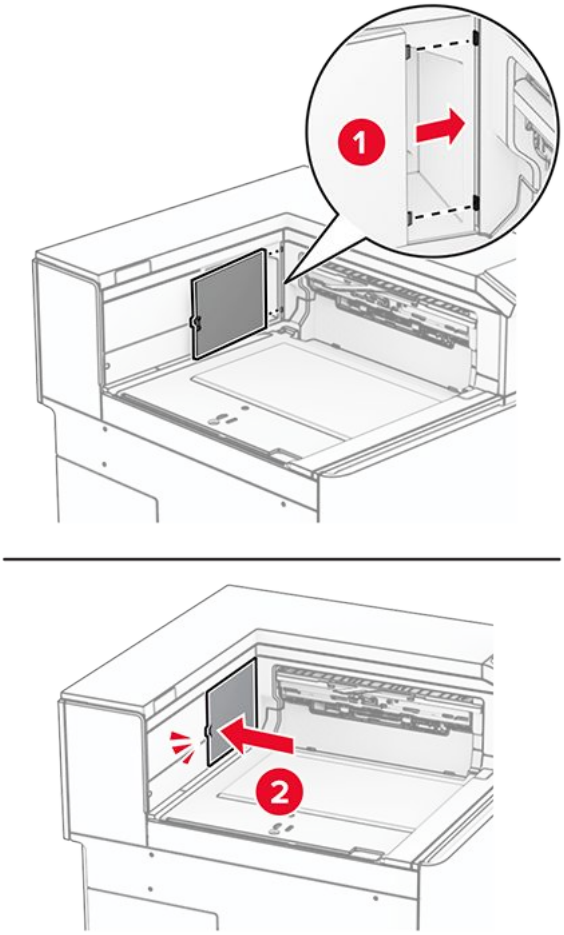

5. Pripojte štandardnú priehradku.

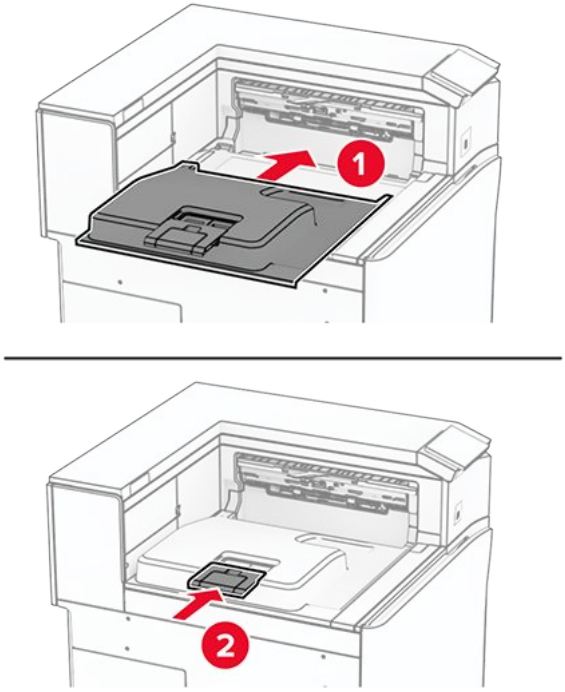

Výmena jednotky kazety so spinkami

Výmena kazety so spinkami v zošívačke

1. Uchopte rukoväť F a potom posuňte zošívačku doľava.

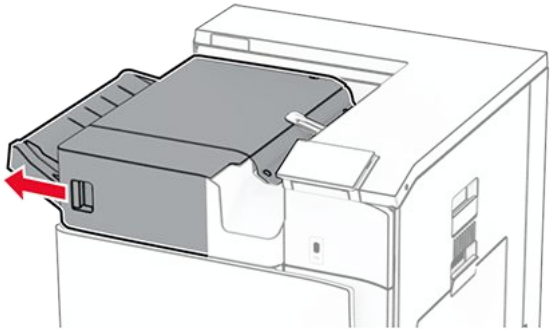

2. Vyberte držiak kazety so spinkami.

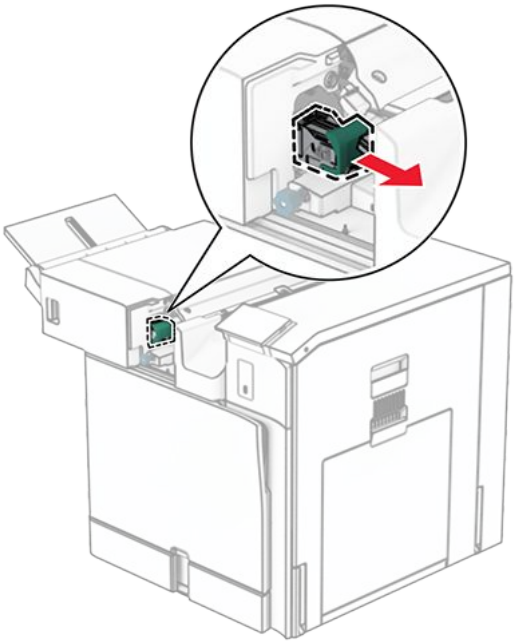

3. Vyberte prázdnu kazetu so spinkami.

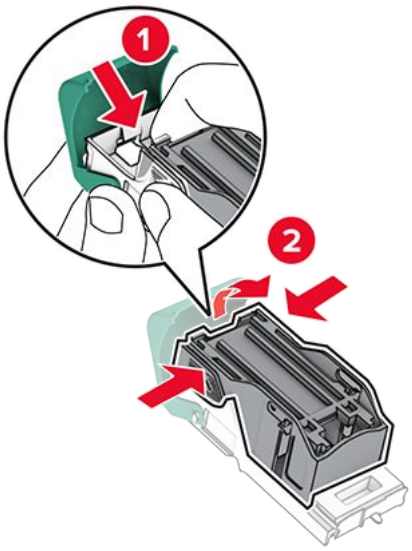

4. Založte novú kazetu so spinkami, kým nezapadnú na miesto.

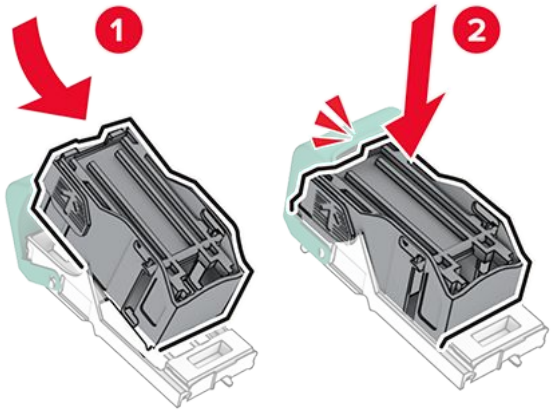

5. Vložte držiak kazety so spinkami, kým nezapadnú na miesto.

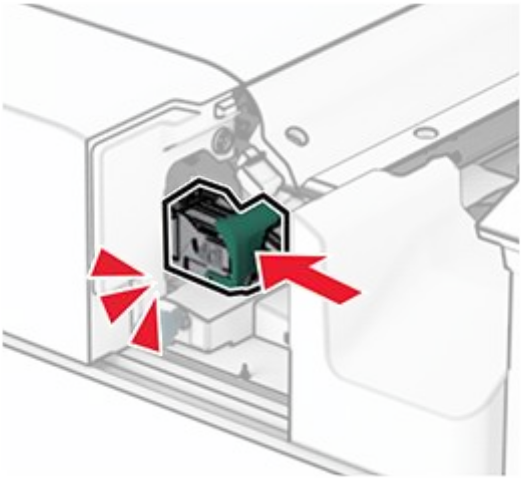

6. Posuňte zošívačku vpravo.

Výmena kazety so spinkami v zošívačke s dierovačom

1. Otvorte dvierka H.

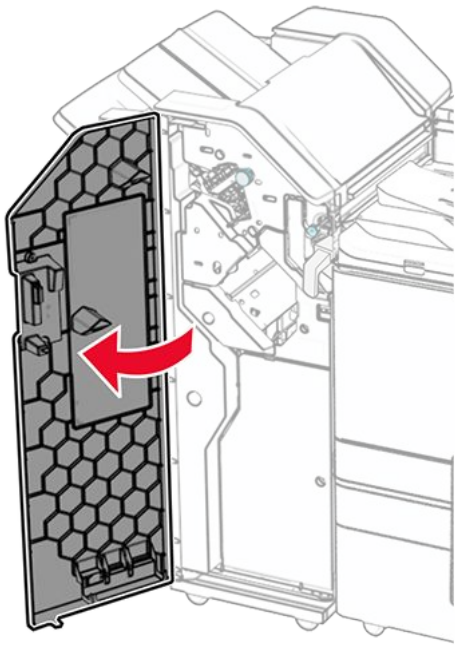

2. Vytiahnite zelenú rukoväť a potom vyberte držiak kazety so spinkami.

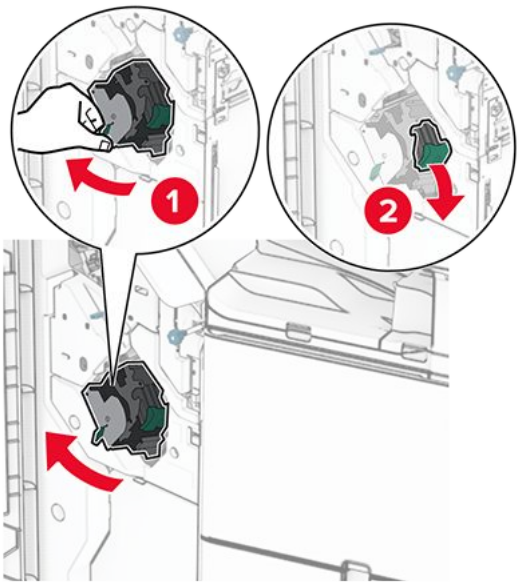

3. Vyberte prázdnu kazetu so spinkami.

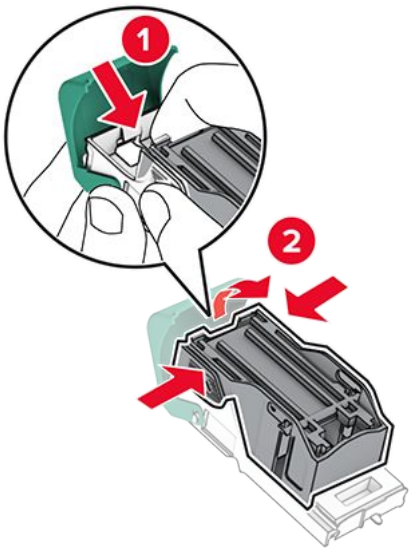

4. Vybaľte novú kazetu so spinkami.
5. Založte novú kazetu so spinkami, kým nezapadnú na miesto.

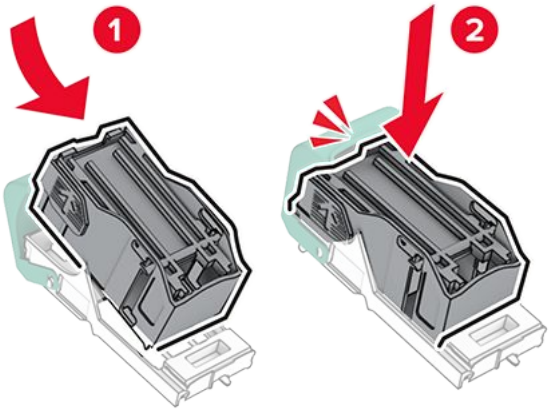

6. Vložte držiak kazety so spinkami, kým nezapadnú na miesto.

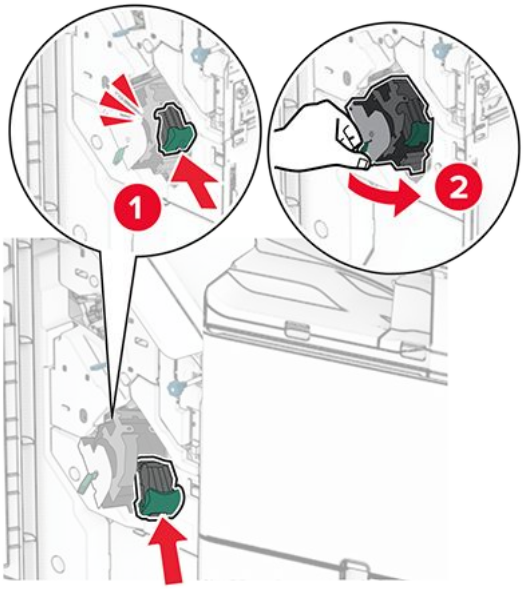

7. Zatvorte dvierka H.

Výmena kazety so spinkami v dokončovači brožúr

1. Otvorte dvierka H.

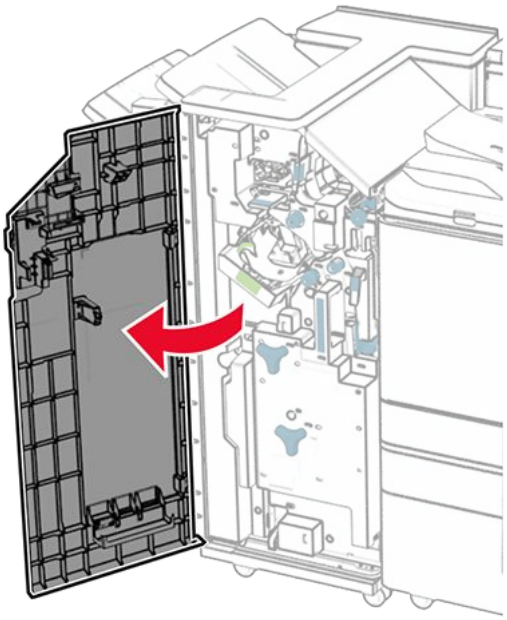

2. Vytiahnite zelenú rukoväť a potom vyberte držiak kazety so spinkami.

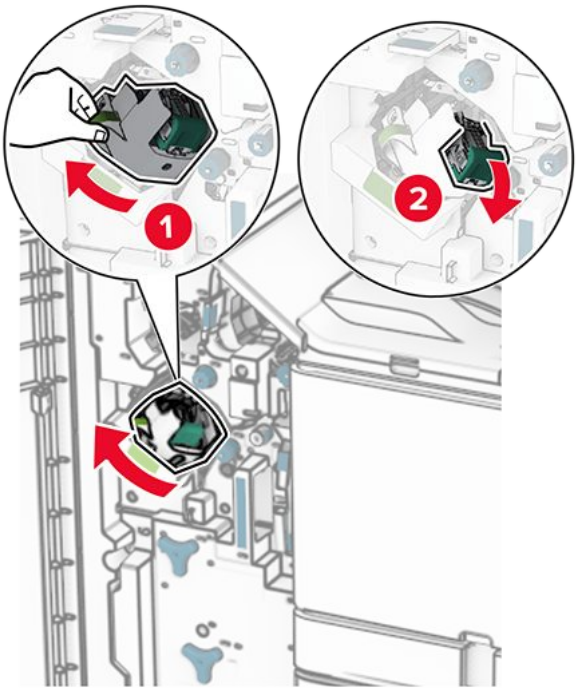

3. Vyberte prázdnu kazetu so spinkami.

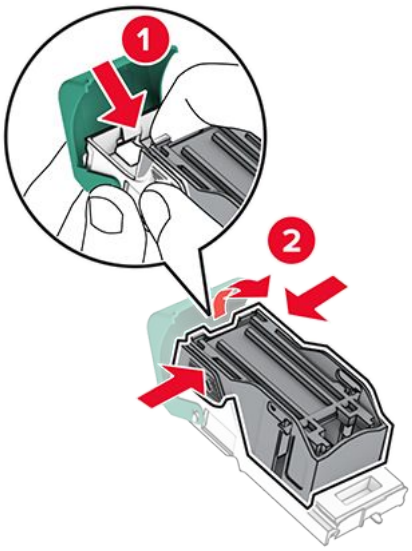

4. Vybaľte novú kazetu so spinkami.
5. Založte novú kazetu so spinkami, kým nezapadnú na miesto.

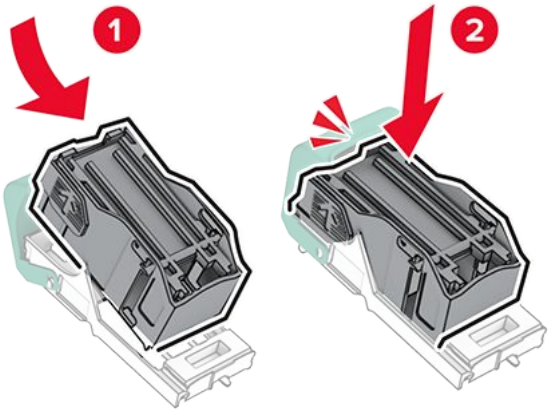

6. Vložte držiak kazety so spinkami, kým nezapadnú na miesto.

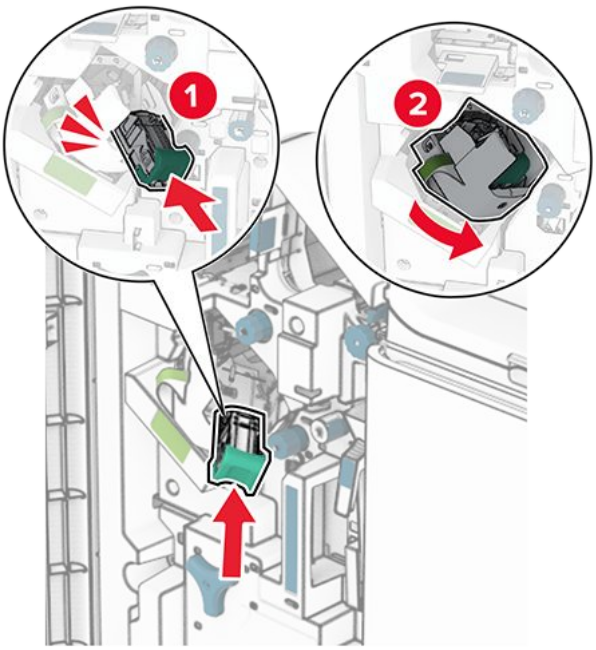

7. Zatvorte dvierka H.

Výmena držiakov kaziet so spinkami v dokončovači brožúr

1. Otvorte dvierka dokončovača.

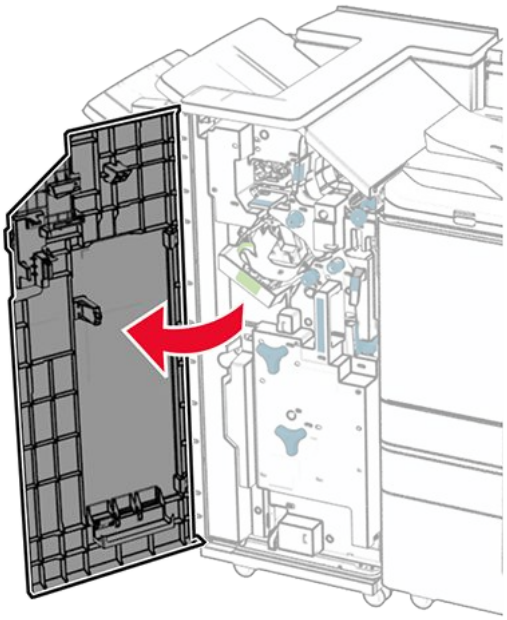

2. Vytiahnite zariadenie na brožúry a potom vyberte použité držiaky kaziet so spinkami.

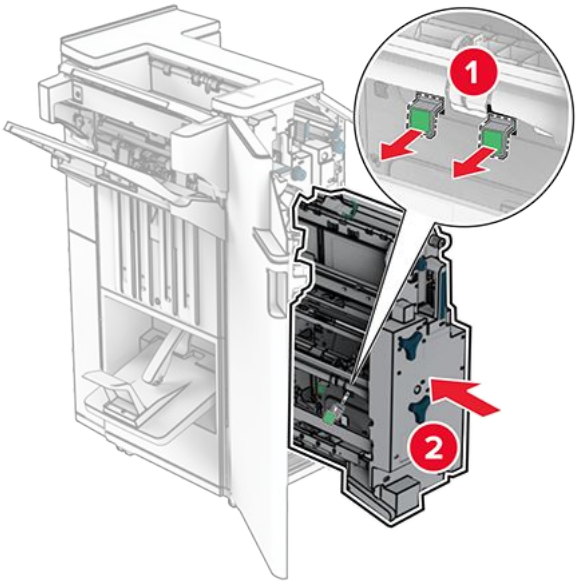

3. Vybaľte nové držiaky kaziet so spinkami.
4. Vložte nové držiaky kaziet so spinkami.

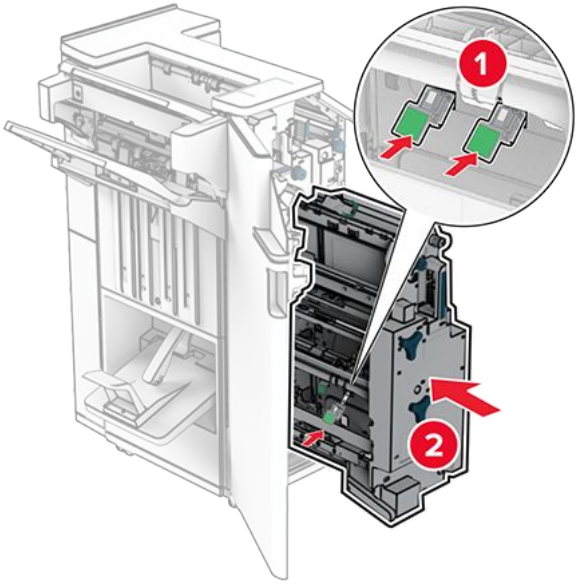

5. Vložte zariadenie na brožúry a zatvorte dvierka dokončovača.

Obnovenie počítadiel používania spotrebného materiálu

1. Na ovládacom paneli prejdite na položky **Nastavenia > Zariadenie > Údržba > Ponuka konfigurácie > Počítadlá používania spotrebného materiálu**.
2. Vyberte počítadlo, ktoré chcete obnoviť.

Výstraha – Riziko poranenia
Spotrebný materiál a súčasti bez zmluvy o programe vrátenia môžu byť obnovené a repasované. Záruka výrobcu sa však nevzťahuje na škody spôsobené neoriginálnymi spotrebnými materiálmi alebo súčasťami. Vynulovanie počítadiel spotrebného materiálu alebo súčasti bez riadneho vykonania repasovania môže spôsobiť poškodenie tlačiarne. Po vynulovaní počítadiel spotrebného materiálu alebo súčastí môže tlačiareň zobraziť chybu indikujúcu prítomnosť resetovanej položky.

Čistenie súčastí tlačiarne

Čistenie tlačiarne

POZOR – NEBEZPEČENSTVO ZÁSAHU ELEKTRICKÝM PRÚDOM
Skôr než budete pokračovať, odpojte napájací kábel zo zásuvky a z tlačiarne odpojte všetky káble, aby ste sa pri čistení vonkajších častí tlačiarne vyhli zasiahnutiu elektrickým prúdom.

Poznámky

- Tento postup vykonajte každých pár mesiacov.
- Záruka tlačiarne nekryje poškodenie tlačiarne spôsobené nesprávnym zaobchádzaním.

1. Vypnite tlačiareň a potom z elektrickej zásuvky odpojte napájací kábel.
2. Vyberte papier zo štandardnej priehradky a z viacúčelového podávača.
3. Pomocou jemnej kefky alebo vysávača odstráňte prach, smietky a kúsky papiera v okolí tlačiarne.
4. Utrite povrch tlačiarne navlhčenou mäkkou handričkou, ktorá nepúšťa vlákna.

   Poznámky
   - Nepoužívajte čistiace prostriedky ani saponáty, pretože by mohli poškodiť povrch tlačiarne.
   - Uistite sa, že po vyčistení sú všetky časti tlačiarne suché.

5. Zapojte napájací kábel do elektrickej zásuvky a zapnite tlačiareň.

   POZOR – RIZIKO PORANENIA
   Riziku požiaru alebo zásahu elektrickým prúdom sa vyhnete tak, že zapojíte napájací kábel do riadne označenej a správne uzemnenej elektrickej zásuvky, ktorá sa nachádza blízko produktu a je ľahko dostupná.

Čistenie dotykovej obrazovky

POZOR – NEBEZPEČENSTVO ZÁSAHU ELEKTRICKÝM PRÚDOM
Skôr než budete pokračovať, odpojte napájací kábel zo zásuvky a z tlačiarne odpojte všetky káble, aby ste sa pri čistení vonkajších častí tlačiarne vyhli zasiahnutiu elektrickým prúdom.

1. Vypnite tlačiareň a potom z elektrickej zásuvky odpojte napájací kábel.
2. Navlhčenou mäkkou handričkou, z ktorej sa neuvoľňujú vlákna, utrite dotykovú obrazovku.

   Poznámky
   - Nepoužívajte čistiace prostriedky ani saponáty, pretože by mohli poškodiť dotykovú obrazovku.
   - Po čistení sa uistite, že je dotyková obrazovka suchá.

3. Zapojte napájací kábel do elektrickej zásuvky a zapnite tlačiareň.

POZOR – RIZIKO PORANENIA
Riziku požiaru alebo zásahu elektrickým prúdom sa vyhnete tak, že zapojíte napájací kábel do riadne označenej a správne uzemnenej elektrickej zásuvky, ktorá sa nachádza blízko produktu a je ľahko dostupná.

Čistenie šošoviek tlačovej hlavy

1. Otvorte predné dvierka.

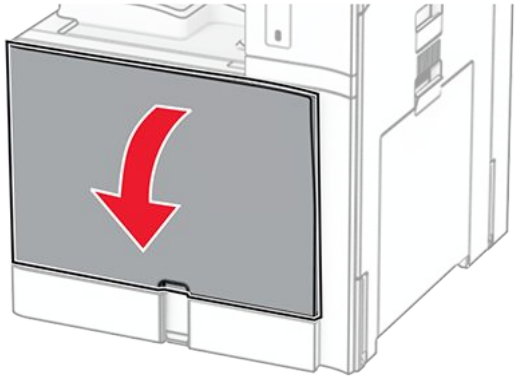

2. Vyberte tonerové kazety.

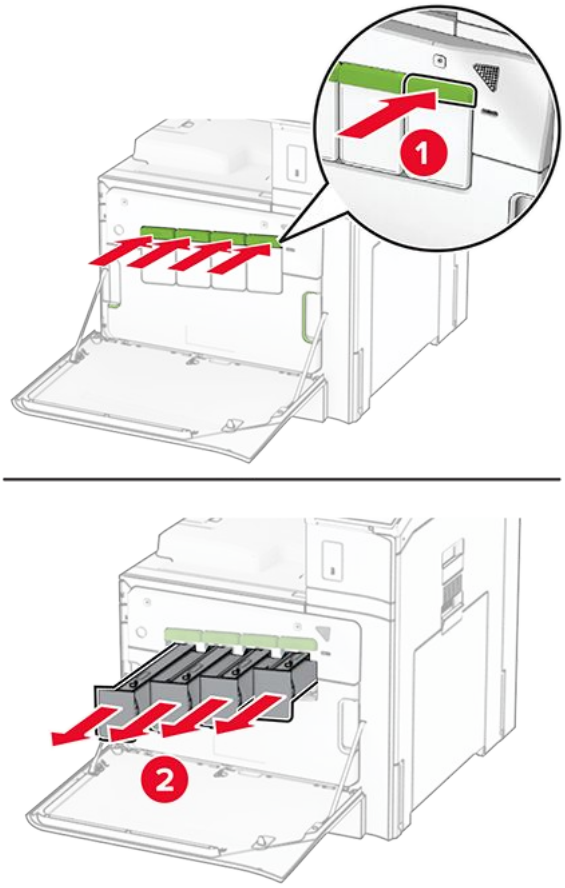

3. Opatrne vytiahnite stierač až na doraz.

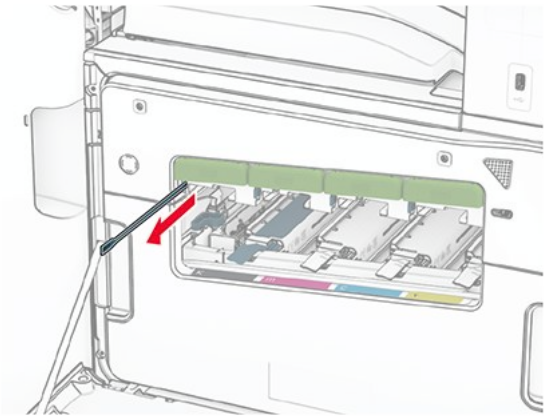

> **Note:** Stierač sa neodpojí od tlačiarne.

4. Zatlačte stierač späť do tlačovej hlavy až na doraz.

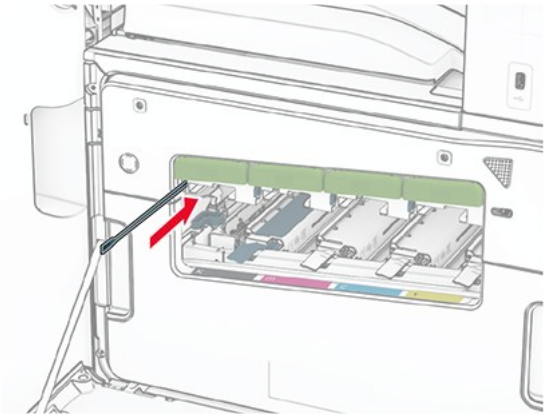

5. Zopakujte 3. krok a 4. krok trikrát pre každú tlačovú hlavu.
6. Vložte tonerové kazety.

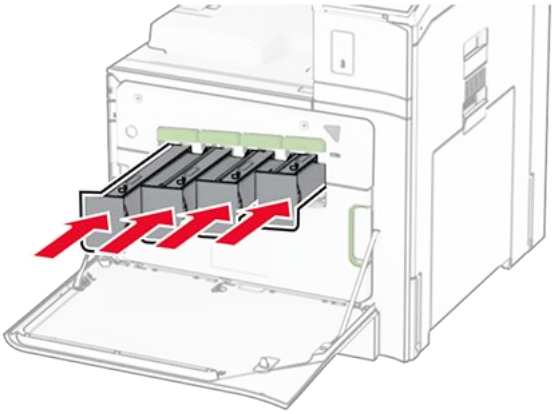

7. Zatvorte predné dvierka.

Vyprázdnenie nádoby dierovača

Note: V závislosti od nainštalovaného dokončovača sa vzhľad nádoby dierovača môže líšiť.

1. Otvorte dvierka dokončovača.

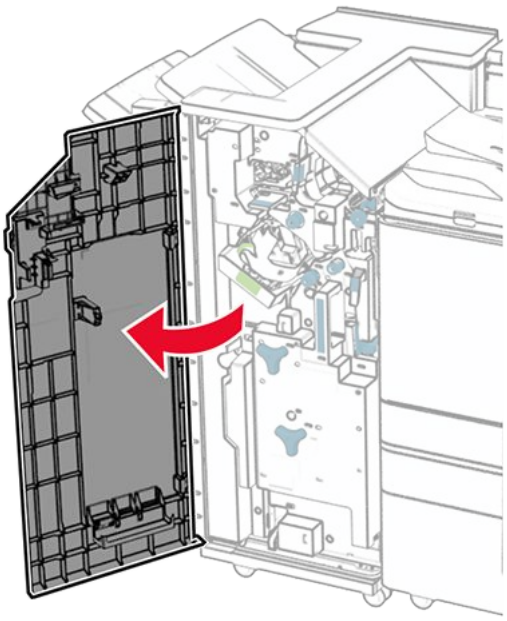

2. Vyberte a vyprázdnite nádobu dierovača.

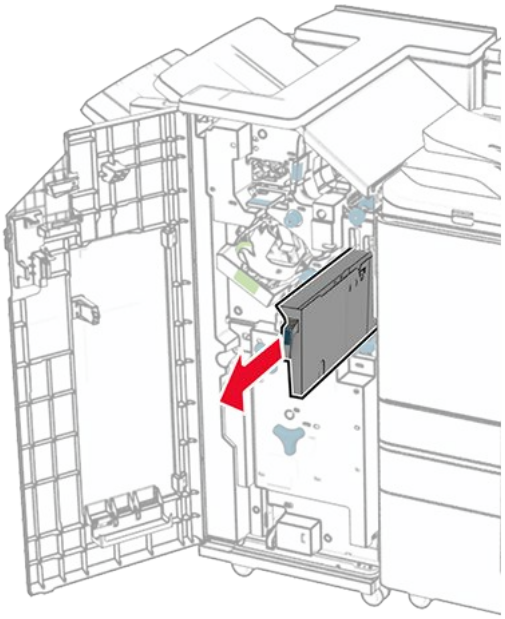

3. Vložte nádobu dierovača.

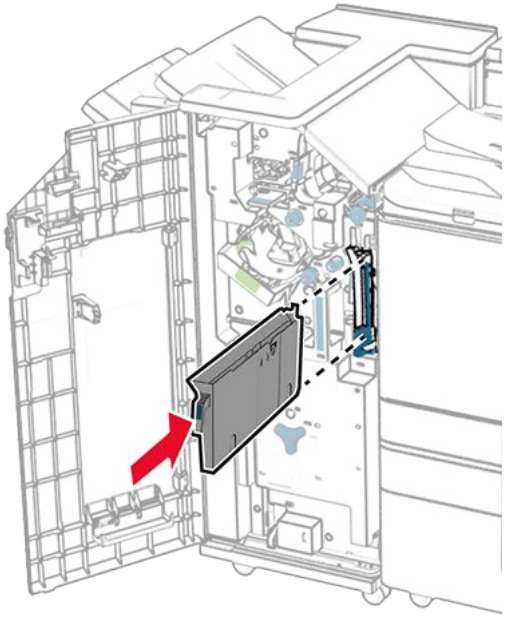

4. Zatvorte dvierka dokončovača.

Úspora energie a papiera

Konfigurácia nastavení režimu úspory energie

Režim spánku

1. Na ovládacom paneli prejdite na položky **Nastavenia > Zariadenie > Správa napájania > Časové limity > Režim spánku**.
2. Nastavte dĺžku nečinnosti pred prepnutím tlačiarne do **režimu spánku**.

Režim dlhodobého spánku

1. Na ovládacom paneli prejdite na položky **Nastavenia > Zariadenie > Správa napájania > Časové limity > Časový limit dlhodobého spánku**.
2. Nastavte dĺžku nečinnosti pred prepnutím tlačiarne do režimu dlhodobého spánku.

Poznámky

- Ak chcete, aby možnosť **Časový limit dlhodobého spánku** fungovala, nastavte položku **Časový limit dlhodobého spánku pri pripojení** na možnosť **Prejsť do režimu dlhodobého spánku**.
- Funkcia Embedded Web Server je počas režimu dlhodobého spánku vypnutá.

Úprava jasu displeja

1. Na ovládacom paneli prejdite na položky **Nastavenia > Zariadenie > Predvoľby**.
2. V ponuke **Jas displeja** upravte toto nastavenie.

Úspora spotrebného materiálu

- Tlač na obidve strany papiera.

> **Note:** Obojstranná tlač je v tlačiarni nastavená predvolene.

- Tlačte viacero stránok na jeden hárok papiera.
- Používajte funkciu náhľadu, aby ste ešte pred tlačou videli, ako bude dokument vyzerať.
- Vytlačte jednu kópiu dokumentu, aby ste mohli skontrolovať presnosť jej obsahu a formátu.

Premiestnenie tlačiarne na iné miesto

POZOR – RIZIKO PORANENIA
Ak je hmotnosť tlačiarne väčšia ako 20 kg (44 libier), na jej bezpečné zdvihnutie môžu byť potrebné dve alebo viaceré osoby.

POZOR – RIZIKO PORANENIA
Riziku požiaru a zásahu elektrickým prúdom sa vyhnete tak, že budete používať len napájací kábel dodaný s týmto produktom alebo náhradu schválenú výrobcom.

POZOR – RIZIKO PORANENIA
Keď premiestňujete tlačiareň, dodržte nasledujúce pokyny, aby ste zabránili úrazu a poškodeniu tlačiarne:

- Skontrolujte, či sú zavreté všetky dvierka a zásobníky.
- Vypnite tlačiareň a potom z elektrickej zásuvky odpojte napájací kábel.
- Z tlačiarne odpojte všetky káble.
- Ak sú k tlačiarni pripojené samostatne stojace voliteľné zásobníky alebo výstupné voliteľné prvky, pred presunom tlačiarne ich odpojte.
- Ak má tlačiareň základňu na kolieskach, opatrne ju posuňte na nové miesto. Dávajte pozor pri prechode cez prahy dverí a nerovnosti na podlahe.
- Ak tlačiareň nemá základňu na kolieskach, ale používa voliteľné zásobníky alebo výstupné voliteľné prvky, odoberte výstupné voliteľné prvky a tlačiareň zdvihnite bez zásobníkov. Nedvíhajte tlačiareň zároveň s voliteľnými prvkami.
- Na zdvihnutie tlačiarne vždy použite držadlá na tlačiarni.
- Ak na premiestnenie tlačiarne používate vozík, musí mať povrch, ktorý bude podopierať celú tlačiareň.

- Ak na prenos hardvérových voliteľných prvkov používate vozík, musí mať povrch, ktorý bude podopierať celé hardvérové voliteľné prvky.
- Tlačiareň prenášajte v zvislej polohe.
- Nerobte s ňou prudké a náhle pohyby.
- Pri ukladaní tlačiarne dávajte pozor, aby ste pod ňou nemali prsty.
- Skontrolujte, či je okolo tlačiarne dostatok voľného miesta.

Note: Záruka tlačiarne sa nevzťahuje na poškodenie tlačiarne spôsobené nesprávnym zaobchádzaním pri premiestňovaní.

Riešenie problémov

Problémy s kvalitou tlače

Nájdite obrázok, ktorý pripomína váš problém s kvalitou tlače, kliknite na odkaz nižšie a prečítajte si kroky na vyriešenie problému.

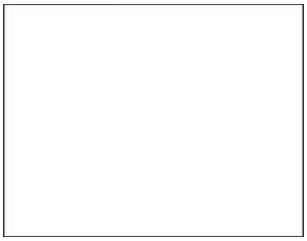

Prázdne alebo biele strany on page 464

Tmavá tlač on page 465

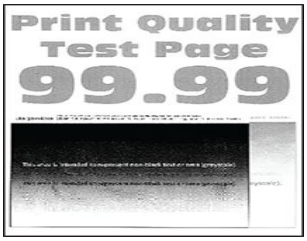

Tieňové obrázky on page 467

Sivé alebo farebné pozadie on page 468

Nesprávne okraje on page 469

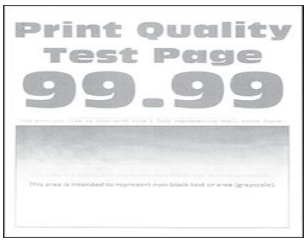

Svetlá tlač on page 470

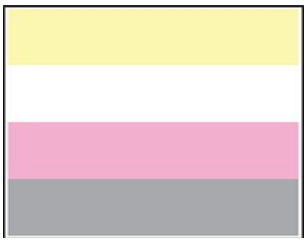

Chýbajúce farby on page 471

Roztečená tlač a bodky on page 472

Zvlnenie papiera on page 541

Krivá alebo šikmá tlač on page 474

Jednofarebné alebo čierne obrázky on page 475

Odrezaný text alebo obrázky on page 476

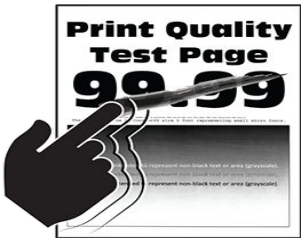 Toner sa dá ľahko zotrieť on page 477	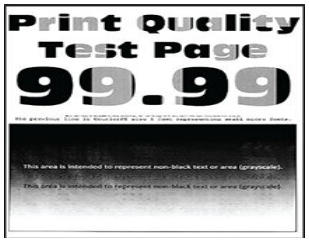 Nerovnomerná hustota tlače on page 478	Vodorovné tmavé čiary on page 479
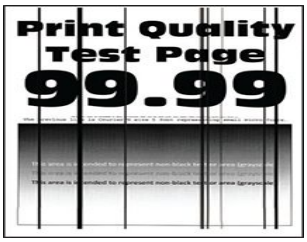 Zvislé tmavé čiary alebo pásy	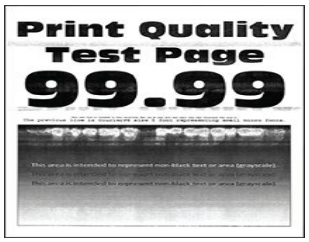 Vodorovné biele čiary on page 481	Zvislé biele čiary on page 483
Opakujúce sa chyby on page 484		

Chybové kódy tlačiarne

Chybové kódy	Chybové hlásenie	Riešenie
2.01	Je potrebný spotrebný materiál.	Vyberte položku **Zrušiť úlohu** a objednajte si potrebný spotrebný materiál. Ďalšie informácie nájdete v časti „Objednávanie dielov a spotrebného materiálu“.
3.01	Štandardná výstupná priehradka je plná.	Vyberte papier z priehradky a potom vyberte položku **Pokračovať**.
3.02, 3.03, 3.04	Vyberte papier z priehradky [x].	Vyberte papier z priehradky a potom vyberte položku **Pokračovať**.
7.13, 7.23, 7.33, 7.43	Vložte zásobník [x].	Vložte označený zásobník.
8,01	Zatvorte predné dvierka.	Predné dvierka nechajte zatvorené, pokiaľ nevykonávate údržbu.
8.02, 8.03, 8.04, 8.05, 8.08, 8.10, 8.11	Zatvorte dvierka [x].	Označené dvierka nechajte zatvorené, pokiaľ nevykonávate údržbu.

Chybové kódy	Chybové hlásenie	Riešenie
8.06	Vkladanie 1 500-hárkového zásobníka.	Skontrolujte, či je zásobník správne upevnený k tlačiarni.
8.07	Znovu nasaďte zošívačku.	Skontrolujte, či je dokončovač správne upevnený k tlačiarni.
8.08	Zatvorte kryt F jednotky posúvania papiera.	Kryt nechajte zatvorené, pokiaľ nevykonávate údržbu.
8.09	Zatvorte kryt G jednotky posúvania papiera.	
9	Tlačiareň sa musela reštartovať. Posledná úloha sa nemusela dokončiť.	Stlačte tlačidlo **Pokračovať**, čím správu vymažete a tlač bude pokračovať.
11.11, 11.21, 11.31, 11.41, 11.51, 11.81, 11.91	Do zásobníka <source/> vložte <type/> <size/>.	Do označeného zásobníka vložte papier. Ďalšie informácie nájdete v časti „Vkladanie papiera a špeciálnych médií“.
11.12, 11.22, 11.32, 11.42, 11.82, 11.92	Do zásobníka <source/> vložte <type/> <size/> <orientation/>.	
12.11, 12.21, 12.31, 12.41, 12.51, 12.91	Zmeňte <source/> na <type/> <size/>.	Vytiahnite označený zásobník, vyberte papier a potom vložte správny typ a veľkosť papiera. Ďalšie informácie nájdete v časti „Vkladanie papiera a špeciálnych médií“.
12.12, 12.22, 12.32, 12.42, 12.92	Zmeňte <source/> na <type/> <size/> <orientation/>.	
31.00	Dierovač chýba alebo je plný.	1. Otvorte dvierka H. 2. Nádobu dierovača vyberte. **Note:** Ak je nádoba dierovača plná, vyprázdnite ju. 3. Vložte nádobu dierovača. 4. Zatvorte dvierka H.

Chybové kódy	Chybové hlásenie	Riešenie
31.35, 31.35A, 31.35B	Znovu vložte chýbajúcu alebo nereagujúcu nádobku na odpadový toner.	1. Otvorte predné dvierka. 2. Vyberte fľašu na odpadový toner. **Note:** Aby sa predišlo rozsypaniu tonera, fľašu umiestnite do vzpriamenej polohy. 3. Vložte fľašu na odpadový toner. 4. Zatvorte predné dvierka.
31.40z, 31.41z, 31.42z, 31.43z	Preinštalujte chýbajúcu alebo nereagujúcu [color] tonerovú kazetu.	1. Otvorte predné dvierka. 2. Vyberte kazetu. 3. Vložte kazetu. 4. Zatvorte predné dvierka.

Chybové kódy	Chybové hlásenie	Riešenie
31.60z	Znova nainštalujte chýbajúcu alebo nereagujúcu čiernu tlačovú jednotku.	1. Otvorte predné dvierka. 2. Vyberte tonerové kazety. 3. Vyberte fľašu na odpadový toner. **Note:** Aby sa predišlo rozsypaniu tonera, fľašu umiestnite do vzpriamenej polohy. 4. Odstráňte tlačovú súpravu. **Výstraha – Riziko poranenia** Nevystavujte tlačovú súpravu priamemu svetlu. Dlhšie vystavenie svetlu môže spôsobiť problémy s kvalitou tlače. **Výstraha – Riziko poranenia** Nedotýkajte sa fotovalca. Mohli by ste tým ovplyvniť kvalitu tlače budúcich tlačových úloh. 5. Odomknite a vyberte čiernu tlačovú jednotku. 6. Vložte čiernu tlačovú jednotku, potom ju zaistite, aby ostala na mieste. 7. Vložte tlačovú súpravu tak, aby úplne zapadla na miesto. 8. Vložte fľašu na odpadový toner. 9. Vložte tonerové kazety. 10. Zatvorte predné dvierka.

Chybové kódy	Chybové hlásenie	Riešenie
31.64z	Znova nainštalujte chýbajúcu, odpojenú alebo nereagujúcu farebnú tlačovú súpravu.	1. Otvorte predné dvierka. 2. Vyberte tonerové kazety. 3. Vyberte fľašu na odpadový toner. **Note:** Aby sa predišlo rozsypaniu tonera, fľašu umiestnite do vzpriamenej polohy. 4. Odstráňte tlačovú súpravu. **Výstraha – Riziko poranenia** Nevystavujte tlačovú súpravu priamemu svetlu. Dlhšie vystavenie svetlu môže spôsobiť problémy s kvalitou tlače. **Výstraha – Riziko poranenia** Nedotýkajte sa fotovalca. Mohli by ste tým ovplyvniť kvalitu tlače budúcich tlačových úloh. 5. Vložte tlačovú súpravu tak, aby úplne zapadla na miesto. 6. Vložte fľašu na odpadový toner. 7. Vložte tonerové kazety. 8. Zatvorte predné dvierka.

Chybové kódy	Chybové hlásenie	Riešenie
31.80z	Znova nainštalujte chýbajúcu alebo nereagujúcu fixačnú jednotku.	1. Otvorte dvierka B. **POZOR – HORÚCI POVRCH** Vnútro tlačiarne môže byť horúce. Skôr ako sa dotknete ktorejkoľvek časti, nechajte povrch vychladnúť, aby ste predišli riziku popálenia. 2. Odistite a znova vyberte fixačnú jednotku. 3. Vložte fixačnú jednotku a potom ju zaistite, aby ostala na mieste. 4. Zatvorte dvierka B.
32.40z, 32.41z, 32.42z, 32.43z	Vymeňte nepodporovanú [color] tonerovú kazetu.	Ďalšie informácie nájdete v časti Výmena tonerovej kazety on page 398.
32.60z	Vymeňte nepodporovanú čiernu tlačovú jednotku.	Ďalšie informácie nájdete v časti Výmena čiernej tlačovej jednotky on page 400.
32.65z	Vymeňte nepodporovanú farebnú tlačovú súpravu.	Ďalšie informácie nájdete v časti Výmena farebnej tlačovej súpravy on page 407.
33.40z, 33.41z, 33.42z, 33.43z	Doplnená bežná [color] kazeta	Ďalšie informácie nájdete v časti Doplnená bežná [color] kazeta on page 540.
33.60z	Neoriginálna čierna tlačová jednotka, pozrite si *používateľskú príručku*.	Ďalšie informácie nájdete v časti Spotrebný materiál, ktorého výrobcom nie je spoločnosť LexmarkSpotrebný materiál, ktorého výrobcom nie je výrobca tlačiarne on page 540.
33.64z	Neoriginálna farebná tlačová súprava, pozrite si *používateľskú príručku*.	

Chybové kódy	Chybové hlásenie	Riešenie
34.00	Papier je príliš krátky.	Nastavte veľkosť papiera tak, aby sa zhodovala s papierom vloženým v zásobníku. Na ovládacom paneli prejdite na položky **Nastavenia > Papier > Zásobník > Konfigurácia > Veľkosť/typ papiera**.
34.10, 34.20, 34.30, 34.40, 34.50	Skontrolujte [source], upravte vodiace lišty a orientáciu.	Vytiahnite označený zásobník a potom skontrolujte, či je papier vložený správne. Ďalšie informácie nájdete v časti „Vkladanie papiera a špeciálnych médií“.
34.90	Skontrolujte viacúčelový podávač, nastavte vodiace lišty a orientáciu.	Uistite sa, že je papier vložený správne. Ďalšie informácie nájdete v časti „Vloženie viacúčelového podávača“.
37.1	Nedostatok pamäte na zoradenie úlohy.	Vyskúšajte jednu z týchto možností: • Ak chcete vytlačiť časť úlohy, ktorá je uložená, a začať zoraďovať zvyšok tlačovej úlohy, vyberte položku **Pokračovať**. • Zrušte aktuálnu tlačovú úlohu.
37.3	Nedostatok pamäte, niektoré pozastavené úlohy boli odstránené.	Stlačte tlačidlo **Pokračovať**, čím správu vymažete a tlač bude pokračovať.
38,1	Pamäť je plná.	Vyskúšajte jedno alebo viaceré z nasledujúcich riešení: • Stlačte tlačidlo **Pokračovať**, čím správu vymažete a tlač bude pokračovať. • Zrušte aktuálnu tlačovú úlohu. • Nainštalujte ďalšiu pamäť tlačiarne. • Znížte počet stránok v tlačovej úlohe.

Chybové kódy	Chybové hlásenie	Riešenie
39.1	Zložitá stránka, niektoré údaje sa nemuseli vytlačiť.	Vyskúšajte jedno alebo viaceré z nasledujúcich riešení: • Stlačte tlačidlo **Pokračovať**, čím správu vymažete a tlač bude pokračovať. • Zrušte aktuálnu tlačovú úlohu. • Nainštalujte ďalšiu pamäť tlačiarne. • Pred opätovným odoslaním tlačovej úlohy na tlač znížte jej zložitosť a veľkosť. • Znížte počet stránok v tlačovej úlohe. • Znížte počet a veľkosť prevzatých písiem. • Z tlačovej úlohy odstráňte všetky nepotrebné písma alebo makrá. • Znížte počet grafických prvkov v tlačovej úlohe.
42.yyC, 42.yyK, 42.yyM, 42.yyY	Vymeňte [color] tonerovú kazetu, nesúlad regiónu tlačiarne.	Ďalšie informácie nájdete v časti výmena kazety, región tlačiarne sa nezhoduje on page 539.
43.40Y, 43.41Y, 43.42Y, 43.43Y	Preinštalujte [color] tonerovú kazetu.	1. Otvorte predné dvierka. 2. Vyberte kazetu. 3. Vložte kazetu. 4. Zatvorte predné dvierka.
43.40Z, 43.41Z, 43.42Z, 43.43Z	Vymeňte [color] tonerovú kazetu.	Ďalšie informácie nájdete v časti Výmena tonerovej kazety on page 398.
50	Chyba písma PPDS.	Nainštalujte písmo PPDS uvedené v tlačovej úlohe a výberom položky **Pokračovať** a nechajte tlačiareň vyhľadať náhradné písmo.
51	Zistila sa chybná pamäť flash.	Vyskúšajte jeden alebo viacero z nasledujúcich krokov: • Vymeňte pamäť flash. • Stlačte tlačidlo **Pokračovať**, čím správu vymažete a tlač bude pokračovať. • Zrušte aktuálnu tlačovú úlohu.

Chybové kódy	Chybové hlásenie	Riešenie
52	Nedostatok voľného miesta v pamäti flash pre zdroje.	Vyskúšajte jedno alebo viaceré z nasledujúcich riešení: • Stlačte tlačidlo **Pokračovať**, čím správu vymažete a tlač bude pokračovať. • Vymažte údaje o písmach, makrách a ďalšie údaje uložené v pamäti flash. • Nainštalujte úložný disk. **Note:** Stiahnuté písma a makrá, ktoré neboli uložené v pamäti flash, sa odstránia.
58.4	Nesprávna konfigurácia možnosti výstupu.	Vypnite tlačiareň a potom nainštalujte správnu priehradku alebo zošívačku.
61	Odpojte chybný disk.	Vymeňte poškodený úložný disk.
62	Disk je plný.	Vyskúšajte jeden alebo viacero z nasledujúcich krokov: • Stlačte tlačidlo **Pokračovať**, čím správu vymažete a tlač bude pokračovať. • Vymažte údaje o písmach, makrách a ďalšie údaje uložené na úložnom disku. • Nainštalujte úložný disk.
63	Formátovať disk.	Formátovaním sa teraz vymažú všetky informácie z pamäťového disku. Ak chcete disk formátovať, postupujte takto: 1. Na ovládacom paneli prejdite na položky **Nastavenia > Zariadenie > Údržba > Vymazanie mimo prevádzky**. 2. Vyberte políčko **Ošetriť všetky informácie na pevnom disku** a potom vyberte položku **VYMAZAŤ**.
71,4	Čas na tlačiarni nie je správny.	Nakonfigurujte časť tlačiarne. Na ovládacom paneli prejdite na položky **Nastavenia > Zariadenie > Predvoľby > Dátum a čas > Konfigurovať**.

Chybové kódy	Chybové hlásenie	Riešenie
75.01	Bol zistený zabezpečovací prvok.	Vykonajte niektorý z týchto krokov: • Použiť nainštalovaný zabezpečovací prvok. **Note:** Tlačiareň vymaže všetky existujúce certifikáty a môže tiež vymazať a preformátovať úložný disk. • Vypnite tlačiareň a potom odstráňte zabezpečovací prvok.
75.02		Zabezpečovací prvok nebol rozpoznaný.
75.03	Chyba pri komunikácii so zabezpečovacím prvkom.	Vykonajte niektorý z týchto krokov: • Prestať používať zabezpečovací prvok. **Note:** Tlačiareň vymaže všetky existujúce certifikáty a môže tiež vymazať a preformátovať úložný disk. • Vypnite tlačiareň, odstráňte a nainštalujte zabezpečovací prvok.
75.11	Aktualizácia zabezpečovacieho prvku zlyhala.	Vykonajte niektorý z týchto krokov: • Vyskúšajte aktualizáciu znova. • Zrušte aktualizáciu. **Note:** Tlačiareň môže vymazať všetky existujúce certifikáty a obsah úložného disku.

Chybové kódy	Chybové hlásenie	Riešenie
75.12	Aktualizácia zabezpečovacieho prvku nebola dokončená.	Vykonajte niektorý z týchto krokov: • Reštartuje tlačiareň. **Note:** Počkajte 10 sekúnd, kým sa aktualizácia nedokončí. • Zrušte aktualizáciu. **Note:** Tlačiareň môže vymazať všetky existujúce certifikáty a obsah úložného disku.
80.01, 80.09	Súprava na údržbu je takmer prázdna.	Správu môžete vymazať výberom položky **Pokračovať**.
80.11, 80.19	Úroveň súpravy na údržbu je nízka.	
80.21, 80.29	Úroveň súpravy na údržbu je veľmi nízka.	
80.31	Ak chcete pokračovať v tlači, vymeňte súpravu vývojky.	Ďalšie informácie nájdete v časti Výmena fixačnej jednotky on page 415.
80.31	Vymeňte súpravu na údržbu, odporúčaná doba životnosti uplynula.	
81.11	Súprava valčekov zásobníka na 1 500 hárkov je nízka.	Správu môžete vymazať výberom položky **Pokračovať**.
81.31	Vymeňte súpravu valčekov zásobníka na 1 500 hárkov, prekročená odporúčaná životnosť.	Ďalšie informácie získate od podpory pre zákazníkov.
82.00, 82.02, 82.09	Fľaša na odpadový toner je takmer plná.	Ďalšie informácie nájdete v časti Výmena fľaše na odpadový toner on page 414.
82.3, 82.32, 82.33, 82.39	Vymeňte fľašu na odpadový toner.	

Chybové kódy	Chybové hlásenie	Riešenie
83.1y	Úroveň naplnenia prenosového modulu je nízka.	Správu môžete vymazať výberom položky **Pokračovať**.
83.3y	Vymeňte prenosový modul, odporúčaná dĺžka životnosti uplynula.	Ďalšie informácie získate od podpory pre zákazníkov.
83.4y	Vymeňte prenosový modul.	
83.20	Kazeta so spinkami na nízkej úrovni.	Správu môžete vymazať výberom položky **Pokračovať**.
83.20	Úroveň vnútorných spiniek S2 je nízka.	
83.20	Úroveň vonkajších spiniek S2 je nízka.	
83.30	Náplne do zošívačky sa minuli alebo chýbajú.	Vyskúšajte jednu z týchto možností: • Vyberte a potom opäť vložte všetky kazety so spinkami. • Výmena kazety so spinkami Ďalšie informácie nájdete v časti Výmena kazety so spinkami v zošívačke s dierovačom on page 432 alebo Výmena kazety so spinkami v zošívačke on page 430.
83.30	Kazeta so spinkami S1 je prázdna alebo chýba.	Vyskúšajte jednu z týchto možností: • Vyberte a potom opäť vložte všetky kazety so spinkami. • Výmena kazety so spinkami Ďalšie informácie nájdete v časti Výmena kazety so spinkami v dokončovači brožúr on page 435.
83.30	Kazeta s vnútornými spinkami S2 je prázdna alebo chýba.	Vyskúšajte jednu z týchto možností: • Vyberte a potom opäť vložte všetky kazety so spinkami. • Výmena kazety so spinkami Ďalšie informácie nájdete v časti Výmena držiakov kaziet so spinkami v dokončovači brožúr on page 437.
83.30	Kazeta s vonkajšími spinkami S2 je prázdna alebo chýba.	
84.01K, 84.03K, 84.09K	Čierna tlačová jednotka začína byť prázdna.	Správu môžete vymazať výberom položky **Pokračovať**.

Chybové kódy	Chybové hlásenie	Riešenie
84.11K, 84.13K, 84.19K	Čierna tlačová jednotka je takmer prázdna.	
84.21C, 84.03C, 84.09C	Čierna tlačová jednotka je takmer prázdna.	
84.01C, 84.03C, 84.09C	Úroveň tlačovej súpravy je nízka.	
84.11C, 84.13C, 84.19C	Úroveň naplnenia tlačovej súpravy je nízka.	
84.21C, 84.23C, 84.29C	Úroveň farebnej tlačovej súpravy je veľmi nízka.	
84,31, 84,33	Vymeňte čiernu tlačovú jednotku, uplynula odporúčaná doba životnosti.	Ďalšie informácie nájdete v časti Výmena čiernej tlačovej jednotky on page 400.
84,31, 84,33	Vymeňte farebnú tlačovú súpravu, uplynula odporúčaná doba životnosti.	Ďalšie informácie nájdete v časti Výmena farebnej tlačovej súpravy on page 407.
84,41, 84,43, 84,48	Ak chcete pokračovať v tlači, vymeňte čiernu tlačovú jednotku.	Ďalšie informácie nájdete v časti Výmena čiernej tlačovej jednotky on page 400.
84,41, 84,43, 84,48	Ak chcete pokračovať v tlači, vymeňte farebnú tlačovú súpravu.	Ďalšie informácie nájdete v časti Výmena farebnej tlačovej súpravy on page 407.
88.00[x], 88.07[x], 88.08[x], 88.09[x]	[Color] tonerová kazeta je takmer prázdna.	Správu môžete vymazať výberom položky **Pokračovať**.
88.10[x], 88.17[x], 88.18[x], 88.19[x]	[Color] Úroveň tonera v tonerovej kazete je nízka.	
88.20[x], 88.27[x], 88.28[x], 88.29[x]	[Color] Úroveň tonera v tonerovej kazete je veľmi nízka.	
88.30[x], 88.37[x], 88.38[x]	Vymeňte [color] tonerovú kazetu, odhadovaný počet zostávajúcich strán je <NUM/>.	Ďalšie informácie nájdete v časti Výmena tonerovej kazety on page 398.
88.30[x], 88.37[x], 88.38[x]	Vymeňte [color] tonerovú kazetu.	

Chybové kódy	Chybové hlásenie	Riešenie
88.40[x], 88.47[x], 88.48[x]	Vymeňte [color] tonerovú kazetu s farbou, zostáva 0 strán.	
88.40[x], 88.47[x], 88.48[x]	Vymeňte [color] tonerovú kazetu.	
200.03, 200.05, 200.12, 200.13, 200.14, 200.15, 200.22, 200.23, 200.24, 200.25, 200.26, 200.32, 200.33, 200.34, 200.35, 200.36, 200.42, 200.43, 200.44, 200.45, 200.46, 200.52, 200.53, 200.54, 200.55, 200.56, 200.91, 201.91, 202.02, 202.03, 202.04, 202.05, 202.12, 202.13, 202.14, 202.15, 202.22, 202.23, 202.24, 202.25, 202.32, 202.33, 202.34, 202.35, 202.42, 202.43, 202.44, 202.45, 202.52, 202.53, 202.54, 202.55, 202.91, 202.93, 202.95, 231.03, 231.05, 231.13, 231.15, 231.23, 231.25, 231.33, 231.35, 231.43, 231.45, 231.53, 231.55, 231.91, 232.03, 232.05, 232.13, 232.15, 232.23, 232.25, 232.33, 232.35, 232.43, 232.45, 232.53, 232.55, 232.93, 232.94, 232.95, 240.05, 240.25, 240.35, 240.45, 240.55, 240.91, 240.95, 241.12, 241.14, 241.15, 241.91	Zaseknutý papier v [LOCATION/].	Ďalšie informácie nájdete v časti Zaseknutie papiera v dvierkach B on page 499.
240.06	Zaseknutý papier v [LOCATION/].	Ďalšie informácie nájdete v časti Zaseknutie papiera vo viacúčelovom podávači on page 494.

Chybové kódy	Chybové hlásenie	Riešenie
241.16, 241.82, 241.83, 241.84, 661.13, 661.84	Chybne vložený papier v [LOCATION/].	1. Otvorte zásobník 1. 2. Odstráňte a potom znova upravte stoh papiera. 3. V prípade potreby nastavte vodiace lišty papiera. 4. Naplňte zásobník 1. 5. Zatvorte zásobník 1.
242.23, 242.25, 242.35, 242.45, 242.55, 242.91	Zaseknutý papier v [LOCATION/].	Ďalšie informácie nájdete v časti Zaseknutie papiera vo voliteľnom zásobníku na 550 hárkov on page 492.
242.33, 242.43, 243.33, 243.35, 243.36, 243.43, 243.35, 243.45, 243.45, 243.55, 243.91, 244.43, 244.45, 244.91	Zaseknutý papier v [LOCATION/].	Ďalšie informácie nájdete v jednej z nasledujúcich častí: • Zaseknutie papiera v zásobníku na 2× 550 hárkov on page 494 • Zaseknutie papiera v dvojitom vstupnom zásobníku na 2 000 hárkov on page 496
243.43, 243.53, 244.43, 244.45, 244.46, 244.91, 245.53, 245.56, 245.55, 245.91, 602.59, 664.43, 665.53	Zaseknutý papier v [LOCATION/].	Ďalšie informácie nájdete v časti Zaseknutie papiera v zásobníku na 1 500 hárkov on page 497.
400.11, 400.13, 400.15, 401.11, 401.13, 401.15, 404.19, 438.11, 438.21, 444.66, 450.21, 450.23, 450.25, 450.98, 450.99, 451.21, 451.23, 451.25, 452.66, 453.21, 453.23, 454.21, 454.23, 454.25, 457.21, 457.23, 457.25, 460.66, 461.66, 464.66, 465.66, 466.66, 467.66, 468.66, 469.66, 472.66, 477.66, 480.66, 483.66, 486.29, 504.11, 504.15, 505.11, 505.15, 514.19, 698.29	Zaseknutý papier v [LOCATION/].	Ďalšie informácie nájdete v časti Zaseknutie papiera v zošívačke s dierovačom on page 508.

Chybové kódy	Chybové hlásenie	Riešenie
400.11, 400.13, 400.15, 401.11, 401.13, 401.15, 404.19, 438.11, 438.21, 442.66, 444.66, 445.66, 450.21, 450.23, 450.25, 451.21, 451.23, 451.25, 451.98, 451.99, 452.66, 453.21, 453.23, 453.25, 454.21, 454.23, 454.25, 457.21, 457.23, 457.25, 459.66, 460.66, 461.66, 462.66, 463.66, 464.66, 465.66, 466.66, 467.66, 468.66, 469.66, 470.66, 472.66, 473.66, 476.66, 477.66, 480.66, 483.66, 486.29, 490.66, 491.21, 491.25, 491.66, 493.21, 494.21, 492.66, 494.66, 495.66, 496.66, 497.66, 504.11, 504.15, 505.11, 505.15, 514.19, 698.29	Zaseknutý papier v [LOCATION/].	Ďalšie informácie nájdete v časti Zaseknutie papiera v dokončovači brožúr on page 519.
420.11, 420.13, 420.15, 420.99, 421.56, 422.56, 423.56, 424.56, 425.13, 425.15, 425.11, 426.11, 426.15, 428.56A, 428.56B, 431.56, 435.56, 438.11, 439.19, 461.56, 698.19	Zaseknutý papier v [LOCATION/].	Ďalšie informácie nájdete v časti Zaseknutie papiera v zošívačke on page 503.
438.11, 500.11, 500.13, 500.15, 500.99, 502.11, 502.13, 502.15, 504.11, 504.13, 504.15, 505.13, 506.11, 506.13, 506.15, 507.11, 507.13, 507.15, 508.56, 509.56, 510.56, 511.56, 512.56, 513.56, 514.19, 698.19, 698.29	Zaseknutý papier v [LOCATION/].	Ďalšie informácie nájdete v časti Zaseknutý papier v posúvaní papiera on page 505.

Chybové kódy	Chybové hlásenie	Riešenie
602.29, 662.23	Chybne vložený papier v zásobníku 2.	Ďalšie informácie nájdete v časti Vkladanie do zásobníka na 550 hárkov on page 111.
602.39, 663.33	Chybne vložený papier v zásobníku 3.	Ďalšie informácie nájdete v jednej z nasledujúcich častí: • Vkladanie do zásobníka na 550 hárkov on page 111 • Vkladanie do dvojitého vstupného zásobníka na 2 000 hárkov on page 115
602.49, 664.43	Chybne vložený papier v zásobníku 4.	Ďalšie informácie nájdete v časti Vkladanie do zásobníka na 550 hárkov on page 111.

Problémy s tlačou

Nízka kvalita tlače

Prázdne alebo biele strany

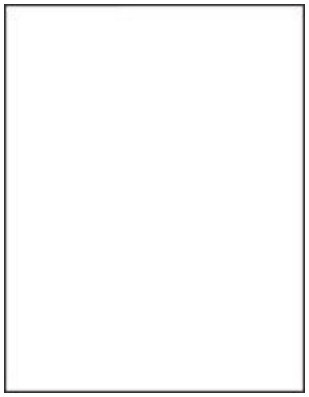

Poznámky
Pred vyriešením problému postupujte takto:

1. Vykonajte funkciu Úprava farieb. Na ovládacom paneli prejdite na **Nastavenia › Tlač › Kvalita › Rozšírené spracovanie obrázkov › Úprava farieb**.
2. Vytlačte strany testu kvality tlače. Na ovládacom paneli prejdite na **Nastavenia › Riešenie problémov › Tlačiť strany testu kvality**.

> **Note:** Zo zásobníka 1 vytlačte vzorové stránky a overte, že je papier vložený s orientáciou na výšku.

Vyskúšajte jedno alebo viaceré z nasledujúcich riešení:

- Z tlačovej súpravy, tlačovej jednotky a tonerových kaziet odstráňte všetok obalový materiál.
- Skontrolujte, či sa v tlačiarni nachádza originálna a podporovaná tonerová kazeta od spoločnosti Lexmark.

> **Note:** Ak kazeta nie je podporovaná, nainštalujte podporovanú kazetu.

- Overte, či sú tlačová súprava a čierna tlačová jednotka správne nainštalované.

  1. Vyberte z tlačiarne tlačovú súpravu a potom čiernu tlačovú jednotku.

     > **Výstraha – Riziko poranenia**
     > Tlačovú súpravu ani čiernu tlačovú jednotku nevystavujte priamemu svetlu na dlhšie ako 10 minút. Dlhšie vystavenie svetlu môže spôsobiť problémy s kvalitou tlače.

     > **Výstraha – Riziko poranenia**
     > Nedotýkajte sa fotovalca pod tlačovou súpravou a čiernou tlačovou jednotkou. Mohli by ste tým ovplyvniť kvalitu tlače budúcich tlačových úloh.

  2. Vložte čiernu tlačovú jednotku a potom tlačovú súpravu.

Ak problém pretrváva, obráťte sa na podporu pre zákazníkov.

Tmavá tlač

Poznámky
Pred vyriešením problému postupujte takto:

1. Vykonajte funkciu Úprava farieb. Na ovládacom paneli prejdite na **Nastavenia › Tlač › Kvalita › Rozšírené spracovanie obrázkov › Úprava farieb**.
2. Vytlačte strany testu kvality tlače. Na ovládacom paneli prejdite na **Nastavenia › Riešenie problémov › Tlačiť strany testu kvality**.

> **Note:** Zo zásobníka 1 vytlačte vzorové stránky a overte, že je papier vložený s orientáciou na výšku.

Vyskúšajte jedno alebo viaceré z nasledujúcich riešení:

- Znížte tmavosť tonera v dialógovom okne Predvoľby tlače alebo Tlač v závislosti od používaného operačného systému.

> **Note:** Nastavenie môžete zmeniť aj prostredníctvom ovládacieho panela tlačiarne. Prejdite na **Nastavenia › Tlač › Kvalita › Tmavosť tonera**.

- Špecifikujte typ papiera v dialógovom okne Predvoľby tlače alebo Tlač v závislosti od používaného operačného systému. Uistite sa, že nastavenie zodpovedá papieru vloženému v zásobníku.

> **Note:** Nastavenie môžete zmeniť aj prostredníctvom ovládacieho panela tlačiarne. Prejdite na **Nastavenia › Papier › Konfigurácia zásobníkov › Veľkosť/typ papiera**.

- Skontrolujte, či papier nemá textúrovanú alebo drsnú povrchovú úpravu.
- Vložte papier z nového balíka.

> **Note:** Pri vysokej vlhkosti papier absorbuje vlhko. Papier vyberte z pôvodného balenia, až keď ho budete chcieť použiť.

Ak problém pretrváva, obráťte sa na podporu pre zákazníkov.

Tieňové obrázky

Poznámky
Pred vyriešením problému postupujte takto:

1. Vykonajte funkciu Úprava farieb. Na ovládacom paneli prejdite na **Nastavenia › Tlač › Kvalita › Rozšírené spracovanie obrázkov › Úprava farieb**.
2. Vytlačte strany testu kvality tlače. Na ovládacom paneli prejdite na **Nastavenia › Riešenie problémov › Tlačiť strany testu kvality**.

> **Note:** Zo zásobníka 1 vytlačte vzorové stránky a overte, že je papier vložený s orientáciou na výšku.

Vyskúšajte jedno alebo viaceré z nasledujúcich riešení:

- Do zásobníka vložte papier správneho typu a hmotnosti.
- Špecifikujte typ papiera v dialógovom okne Predvoľby tlače alebo Tlač v závislosti od používaného operačného systému. Uistite sa, že nastavenie zodpovedá papieru vloženému v zásobníku.

> **Note:** Nastavenie môžete zmeniť aj prostredníctvom ovládacieho panela tlačiarne. Prejdite na **Nastavenia › Papier › Konfigurácia zásobníkov › Veľkosť/typ papiera**.

Ak problém pretrváva, obráťte sa na podporu pre zákazníkov.

Sivé alebo farebné pozadie

Poznámky
Pred vyriešením problému postupujte takto:

1. Vykonajte funkciu Úprava farieb. Na ovládacom paneli prejdite na **Nastavenia › Tlač › Kvalita › Rozšírené spracovanie obrázkov › Úprava farieb**.
2. Vytlačte strany testu kvality tlače. Na ovládacom paneli prejdite na **Nastavenia › Riešenie problémov › Tlačiť strany testu kvality**.

> **Note:** Zo zásobníka 1 vytlačte vzorové stránky a overte, že je papier vložený s orientáciou na výšku.

Vyskúšajte jedno alebo viaceré z nasledujúcich riešení:

- Uistite sa, že nastavenia tlačiarne pre položky Štruktúra a Hmotnosť zodpovedajú vkladanému papieru.

  Na ovládacom paneli prejdite na **Nastavenia › Papier › Konfigurácia médií › Typy médií**.

  > **Note:** Papier s drsnou textúrou povrchu a papier s vysokou hmotnosťou sa možno budú tlačiť pomalšie.

- Overte, či sú tlačová súprava a čierna tlačová jednotka správne nainštalované.

  1. Vyberte z tlačiarne tlačovú súpravu a potom čiernu tlačovú jednotku.

     > **Výstraha – Riziko poranenia**
     > Tlačovú súpravu ani čiernu tlačovú jednotku nevystavujte priamemu svetlu na dlhšie ako 10 minút. Dlhšie vystavenie svetlu môže spôsobiť problémy s kvalitou tlače.

> **Výstraha – Riziko poranenia**
> Nedotýkajte sa fotovalca pod tlačovou súpravou a čiernou tlačovou jednotkou. Mohli by ste tým ovplyvniť kvalitu tlače budúcich tlačových úloh.

2. Vložte čiernu tlačovú jednotku a potom tlačovú súpravu.

Ak problém pretrváva, obráťte sa na podporu pre zákazníkov.

Nesprávne okraje

> **Poznámky**
> Pred vyriešením problému postupujte takto:
>
> 1. Vykonajte funkciu Úprava farieb. Na ovládacom paneli prejdite na **Nastavenia › Tlač › Kvalita › Rozšírené spracovanie obrázkov › Úprava farieb**.
> 2. Vytlačte strany testu kvality tlače. Na ovládacom paneli prejdite na **Nastavenia › Riešenie problémov › Tlačiť strany testu kvality**.
>
> > **Note:** Zo zásobníka 1 vytlačte vzorové stránky a overte, že je papier vložený s orientáciou na výšku.

Vyskúšajte jedno alebo viaceré z nasledujúcich riešení:

- Upravte vodiace lišty papiera v zásobníku do správnej polohy pre vložený papier.
- Špecifikujte veľkosť papiera v dialógovom okne Predvoľby tlače alebo Tlač v závislosti od používaného operačného systému. Uistite sa, že nastavenie zodpovedá vloženému papieru.

> **Note:** Nastavenie môžete zmeniť aj prostredníctvom ovládacieho panela tlačiarne. Prejdite na **Nastavenia › Papier › Konfigurácia zásobníkov › Veľkosť/typ papiera**.

Ak problém pretrváva, obráťte sa na podporu pre zákazníkov.

Svetlá tlač

Poznámky
Pred vyriešením problému postupujte takto:

1. Vykonajte funkciu Úprava farieb. Na ovládacom paneli prejdite na **Nastavenia › Tlač › Kvalita › Rozšírené spracovanie obrázkov › Úprava farieb**.
2. Vytlačte strany testu kvality tlače. Na ovládacom paneli prejdite na **Nastavenia › Riešenie problémov › Tlačiť strany testu kvality**.

> **Note:** Zo zásobníka 1 vytlačte vzorové stránky a overte, že je papier vložený s orientáciou na výšku.

Vyskúšajte jedno alebo viaceré z nasledujúcich riešení:

- Z tlačovej súpravy, tlačovej jednotky a tonerových kaziet odstráňte všetok obalový materiál.
- Zvýšte tmavosť tonera v dialógovom okne Predvoľby tlače alebo Tlač v závislosti od používaného operačného systému.

> **Note:** Nastavenie môžete zmeniť aj prostredníctvom ovládacieho panela tlačiarne. Prejdite na **Nastavenia › Tlač › Kvalita › Tmavosť tonera**.

- Na ovládacom paneli, **Nastavenia › Tlač › Kvalita** a potom vypnite funkciu **Úspora farieb**.
- Špecifikujte typ papiera v dialógovom okne Predvoľby tlače alebo Tlač v závislosti od používaného operačného systému. Uistite sa, že nastavenie zodpovedá vloženému papieru.

> **Note:** Nastavenie môžete zmeniť aj prostredníctvom ovládacieho panela tlačiarne. Prejdite na **Nastavenia › Papier › Konfigurácia zásobníkov › Veľkosť/typ papiera**.

- Skontrolujte, či papier nemá textúrovanú alebo drsnú povrchovú úpravu.
- Vložte papier z nového balíka.

> **Note:** Pri vysokej vlhkosti papier absorbuje vlhko. Papier vyberte z pôvodného balenia, až keď ho budete chcieť použiť.

- Overte, či sú tlačová súprava a čierna tlačová jednotka správne nainštalované.

  1. Vyberte z tlačiarne tlačovú súpravu a potom čiernu tlačovú jednotku.

     > **Výstraha – Riziko poranenia**
     > Tlačovú súpravu ani čiernu tlačovú jednotku nevystavujte priamemu svetlu na dlhšie ako 10 minút. Dlhšie vystavenie svetlu môže spôsobiť problémy s kvalitou tlače.

     > **Výstraha – Riziko poranenia**
     > Nedotýkajte sa fotovalca pod tlačovou súpravou a čiernou tlačovou jednotkou. Mohli by ste tým ovplyvniť kvalitu tlače budúcich tlačových úloh.

  2. Vložte čiernu tlačovú jednotku a potom tlačovú súpravu.

Ak problém pretrváva, obráťte sa na podporu pre zákazníkov.

Chýbajúce farby

Poznámky
Pred vyriešením problému postupujte takto:

1. Vykonajte funkciu Úprava farieb. Na ovládacom paneli prejdite na **Nastavenia › Tlač › Kvalita › Rozšírené spracovanie obrázkov › Úprava farieb**.
2. Vytlačte strany testu kvality tlače. Na ovládacom paneli prejdite na **Nastavenia › Riešenie problémov › Tlačiť strany testu kvality**.

Note: Zo zásobníka 1 vytlačte vzorové stránky a overte, že je papier vložený s orientáciou na výšku.

Vyskúšajte jedno alebo viaceré z nasledujúcich riešení:

- Z tlačovej súpravy, tlačovej jednotky a tonerových kaziet odstráňte všetok obalový materiál.
- Odstráňte jednotku vývojky chýbajúcej farby.

1. Odstráňte tlačovú súpravu.

Výstraha – Riziko poranenia
Tlačovú súpravu ani čiernu tlačovú jednotku nevystavujte priamemu svetlu na dlhšie ako 10 minút. Dlhšie vystavenie svetlu môže spôsobiť problémy s kvalitou tlače.

Výstraha – Riziko poranenia
Nedotýkajte sa fotovalca pod tlačovou súpravou a čiernou tlačovou jednotkou. Mohli by ste tým ovplyvniť kvalitu tlače budúcich tlačových úloh.

2. Vyberte a znova vložte jednotku vývojky chýbajúcej farby.
3. Vložte tlačovú súpravu.

Ak problém pretrváva, obráťte sa na podporu pre zákazníkov.

Roztečená tlač a bodky

Poznámky
Pred vyriešením problému postupujte takto:

1. Vykonajte funkciu Úprava farieb. Na ovládacom paneli prejdite na **Nastavenia › Tlač › Kvalita › Rozšírené spracovanie obrázkov › Úprava farieb**.
2. Vytlačte strany testu kvality tlače. Na ovládacom paneli prejdite na **Nastavenia › Riešenie problémov › Tlačiť strany testu kvality**.

Note: Zo zásobníka 1 vytlačte vzorové stránky a overte, že je papier vložený s orientáciou na výšku.

Vyskúšajte jedno alebo viaceré z nasledujúcich riešení:

- Skontrolujte, či sa v tlačiarni nenachádza vytečený toner.
- Skontrolujte, či sa nastavenia veľkosti papiera a typu papiera zhodujú s vloženým papierom. **Nastavenia › Papier › Konfigurácia zásobníkov › Veľkosť/typ papiera**.

Note: Skontrolujte, či papier nemá textúrovanú alebo drsnú povrchovú úpravu.

- Špecifikujte veľkosť a typ papiera v dialógovom okne Predvoľby tlače alebo Tlač v závislosti od používaného operačného systému. Uistite sa, že nastavenia zodpovedajú papieru vloženému v zásobníku.
- Vložte papier z nového balíka.

Note: Pri vysokej vlhkosti papier absorbuje vlhko. Papier vyberte z pôvodného balenia, až keď ho budete chcieť použiť.

- Overte, či sú tlačová súprava a čierna tlačová jednotka správne nainštalované.

1. Vyberte z tlačiarne tlačovú súpravu a potom čiernu tlačovú jednotku.

Výstraha – Riziko poranenia
Tlačovú súpravu ani čiernu tlačovú jednotku nevystavujte priamemu svetlu na dlhšie ako 10 minút. Dlhšie vystavenie svetlu môže spôsobiť problémy s kvalitou tlače.

Výstraha – Riziko poranenia
Nedotýkajte sa fotovalca pod tlačovou súpravou a čiernou tlačovou jednotkou. Mohli by ste tým ovplyvniť kvalitu tlače budúcich tlačových úloh.

2. Vložte čiernu tlačovú jednotku a potom tlačovú súpravu.

Ak problém pretrváva, obráťte sa na podporu pre zákazníkov.

Krivá alebo šikmá tlač

Poznámky
Pred vyriešením problému postupujte takto:

1. Vykonajte funkciu Úprava farieb. Na ovládacom paneli prejdite na **Nastavenia › Tlač › Kvalita › Rozšírené spracovanie obrázkov › Úprava farieb**.
2. Vytlačte strany testu kvality tlače. Na ovládacom paneli prejdite na **Nastavenia › Riešenie problémov › Tlačiť strany testu kvality**.

> **Note:** Zo zásobníka 1 vytlačte vzorové stránky a overte, že je papier vložený s orientáciou na výšku.

Vyskúšajte jedno alebo viaceré z nasledujúcich riešení:

- Vložte papier z nového balíka.
  1. Otvorte zásobník a vyberte papier.
  2. Vložte papier z nového balíka.

     > **Note:** Pri vysokej vlhkosti papier absorbuje vlhko. Papier vyberte z pôvodného balenia, až keď ho budete chcieť použiť.

  3. Upravte vodiace lišty papiera v zásobníku do správnej polohy pre vložený papier.
- Uistite sa, či tlačíte na podporovaný papier.

Ak problém pretrváva, obráťte sa na podporu pre zákazníkov.

Jednofarebné alebo čierne obrázky

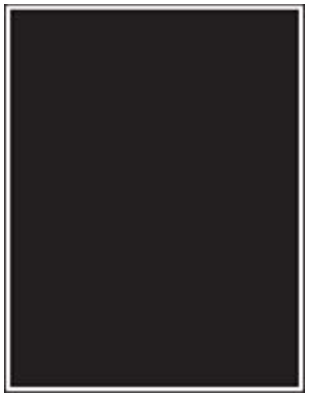

Poznámky
Pred vyriešením problému postupujte takto:

1. Vykonajte funkciu Úprava farieb. Na ovládacom paneli prejdite na **Nastavenia › Tlač › Kvalita › Rozšírené spracovanie obrázkov › Úprava farieb**.
2. Vytlačte strany testu kvality tlače. Na ovládacom paneli prejdite na **Nastavenia › Riešenie problémov › Tlačiť strany testu kvality**.

> **Note:** Zo zásobníka 1 vytlačte vzorové stránky a overte, že je papier vložený s orientáciou na výšku.

1. Vyberte z tlačiarne tlačovú súpravu a potom čiernu tlačovú jednotku.

> **Výstraha – Riziko poranenia**
> Tlačovú súpravu ani čiernu tlačovú jednotku nevystavujte priamemu svetlu na dlhšie ako 10 minút. Dlhšie vystavenie svetlu môže spôsobiť problémy s kvalitou tlače.

> **Výstraha – Riziko poranenia**
> Nedotýkajte sa fotovalca pod tlačovou súpravou a čiernou tlačovou jednotkou. Mohli by ste tým ovplyvniť kvalitu tlače budúcich tlačových úloh.

2. Vložte čiernu tlačovú jednotku a potom tlačovú súpravu.

Ak problém pretrváva, obráťte sa na podporu pre zákazníkov.

Odrezaný text alebo obrázky

Poznámky
Pred vyriešením problému postupujte takto:

1. Vykonajte funkciu Úprava farieb. Na ovládacom paneli prejdite na **Nastavenia › Tlač › Kvalita › Rozšírené spracovanie obrázkov › Úprava farieb**.
2. Vytlačte strany testu kvality tlače. Na ovládacom paneli prejdite na **Nastavenia › Riešenie problémov › Tlačiť strany testu kvality**.

> **Note:** Zo zásobníka 1 vytlačte vzorové stránky a overte, že je papier vložený s orientáciou na výšku.

Vyskúšajte jedno alebo viaceré z nasledujúcich riešení:

- Z tlačovej súpravy, tlačovej jednotky a tonerových kaziet odstráňte všetok obalový materiál.
- Upravte vodiace lišty papiera v zásobníku do správnej polohy pre vložený papier.
- Špecifikujte veľkosť papiera v dialógovom okne Predvoľby tlače alebo Tlač v závislosti od používaného operačného systému. Uistite sa, že nastavenie zodpovedá papieru vloženému v zásobníku.

> **Note:** Nastavenie môžete zmeniť aj prostredníctvom ovládacieho panela tlačiarne. Prejdite na **Nastavenia › Papier › Konfigurácia zásobníkov › Veľkosť/typ papiera**.

- Overte, či sú tlačová súprava a čierna tlačová jednotka správne nainštalované.

  1. Vyberte z tlačiarne tlačovú súpravu a potom čiernu tlačovú jednotku.

> **Výstraha – Riziko poranenia**
> Tlačovú súpravu ani čiernu tlačovú jednotku nevystavujte priamemu svetlu na dlhšie ako 10 minút. Dlhšie vystavenie svetlu môže spôsobiť problémy s kvalitou tlače.

> **Výstraha – Riziko poranenia**
> Nedotýkajte sa fotovalca pod tlačovou súpravou a čiernou tlačovou jednotkou. Mohli by ste tým ovplyvniť kvalitu tlače budúcich tlačových úloh.

2. Vložte čiernu tlačovú jednotku a potom tlačovú súpravu.

Ak problém pretrváva, obráťte sa na podporu pre zákazníkov.

Toner sa dá ľahko zotrieť

> **Poznámky**
> Pred vyriešením problému postupujte takto:
>
> 1. Vykonajte funkciu Úprava farieb. Na ovládacom paneli prejdite na **Nastavenia › Tlač › Kvalita › Rozšírené spracovanie obrázkov › Úprava farieb**.
> 2. Vytlačte strany testu kvality tlače. Na ovládacom paneli prejdite na **Nastavenia › Riešenie problémov › Tlačiť strany testu kvality**.
>
> > **Note:** Zo zásobníka 1 vytlačte vzorové stránky a overte, že je papier vložený s orientáciou na výšku.

Vyskúšajte niektorú z týchto možností:

- Skontrolujte, či je napájací kábel tlačiarne pripojený k riadne uzemnenej elektrickej zásuvke s vhodnými parametrami.
- Špecifikujte typ papiera v dialógovom okne Predvoľby tlače alebo Tlač v závislosti od používaného operačného systému. Uistite sa, že nastavenie zodpovedá vloženému papieru.
- Na ovládacom paneli nakonfigurujte typ papiera. Prejdite na **Nastavenia › Papier › Konfigurácia zásobníkov › Veľkosť/typ papiera**.

Ak problém pretrváva, obráťte sa na podporu pre zákazníkov.

Nerovnomerná hustota tlače

Poznámky
Pred vyriešením problému postupujte takto:

1. Vykonajte funkciu Úprava farieb. Na ovládacom paneli prejdite na **Nastavenia › Tlač › Kvalita › Rozšírené spracovanie obrázkov › Úprava farieb**.
2. Vytlačte strany testu kvality tlače. Na ovládacom paneli prejdite na **Nastavenia › Riešenie problémov › Tlačiť strany testu kvality**.

> **Note:** Zo zásobníka 1 vytlačte vzorové stránky a overte, že je papier vložený s orientáciou na výšku.

Vyskúšajte jedno alebo viaceré z nasledujúcich riešení:

- Otvorte dvierka B a skontrolujte, že druhý nanášací valec je zaistený na svojom mieste.
- Overte, či sú tlačová súprava a čierna tlačová jednotka správne nainštalované.

1. Vyberte z tlačiarne tlačovú súpravu a potom čiernu tlačovú jednotku.

> **Výstraha – Riziko poranenia**
> Tlačovú súpravu ani čiernu tlačovú jednotku nevystavujte priamemu svetlu na dlhšie ako 10 minút. Dlhšie vystavenie svetlu môže spôsobiť problémy s kvalitou tlače.

> **Výstraha – Riziko poranenia**
> Nedotýkajte sa fotovalca pod tlačovou súpravou a čiernou tlačovou jednotkou. Mohli by ste tým ovplyvniť kvalitu tlače budúcich tlačových úloh.

2. Vložte čiernu tlačovú jednotku a potom tlačovú súpravu.

Ak problém pretrváva, obráťte sa na podporu pre zákazníkov.

Vodorovné tmavé čiary

Poznámky
Pred vyriešením problému postupujte takto:

1. Vykonajte funkciu Úprava farieb. Na ovládacom paneli prejdite na **Nastavenia › Tlač › Kvalita › Rozšírené spracovanie obrázkov › Úprava farieb**.
2. Vytlačte strany testu kvality tlače. Na ovládacom paneli prejdite na **Nastavenia › Riešenie problémov › Tlačiť strany testu kvality**.

> **Note:** Zo zásobníka 1 vytlačte vzorové stránky a overte, že je papier vložený s orientáciou na výšku.

Vyskúšajte jedno alebo viaceré z nasledujúcich riešení:

- Špecifikujte typ papiera v dialógovom okne Predvoľby tlače alebo Tlač v závislosti od používaného operačného systému. Uistite sa, že nastavenie zodpovedá vloženému papieru.

> **Note:** Nastavenie môžete zmeniť aj prostredníctvom ovládacieho panela tlačiarne. Prejdite na **Nastavenia › Papier › Konfigurácia zásobníkov › Veľkosť/typ papiera**.

- Skontrolujte, či papier nemá textúrovanú alebo drsnú povrchovú úpravu.
- Vložte papier z nového balíka.

> **Note:** Pri vysokej vlhkosti papier absorbuje vlhko. Papier vyberte z pôvodného balenia, až keď ho budete chcieť použiť.

- Overte, či sú tlačová súprava a čierna tlačová jednotka správne nainštalované.

  1. Vyberte z tlačiarne tlačovú súpravu a potom čiernu tlačovú jednotku.

Výstraha – Riziko poranenia
Tlačovú súpravu ani čiernu tlačovú jednotku nevystavujte priamemu svetlu na dlhšie ako 10 minút. Dlhšie vystavenie svetlu môže spôsobiť problémy s kvalitou tlače.

Výstraha – Riziko poranenia
Nedotýkajte sa fotovalca pod tlačovou súpravou a čiernou tlačovou jednotkou. Mohli by ste tým ovplyvniť kvalitu tlače budúcich tlačových úloh.

2. Vložte čiernu tlačovú jednotku a potom tlačovú súpravu.

Ak problém pretrváva, obráťte sa na podporu pre zákazníkov.

Zvislé tmavé čiary

Poznámky

- Skôr než sa pustíte do riešenia tohto problému, vytlačte strany testu kvality. Na ovládacom paneli prejdite na **Nastavenia › Riešenie problémov › Tlačiť strany testu kvality**.
- Zo zásobníka 1 vytlačte vzorové stránky a overte, že je papier vložený s orientáciou na výšku.

Vyskúšajte jedno alebo viaceré z nasledujúcich riešení:

- Špecifikujte typ papiera v dialógovom okne Predvoľby tlače alebo Tlač v závislosti od používaného operačného systému. Uistite sa, že nastavenie zodpovedá papieru vloženému v zásobníku.

Note: Nastavenie môžete zmeniť aj prostredníctvom ovládacieho panela tlačiarne. Prejdite na položky **Nastavenia > Papier > Konfigurácia zásobníkov > Veľkosť/typ papiera**.

- Skontrolujte, či papier nemá textúrovanú alebo drsnú povrchovú úpravu.
- Vložte papier z nového balíka.

> **Note:** Pri vysokej vlhkosti papier absorbuje vlhko. Papier vyberte z pôvodného balenia, až keď ho budete chcieť použiť.

- Overte, či sú tlačová súprava a čierna tlačová jednotka správne nainštalované.

  1. Vyberte z tlačiarne tlačovú súpravu a potom čiernu tlačovú jednotku.

     > **Výstraha – Riziko poranenia**
     > Tlačovú súpravu ani čiernu tlačovú jednotku nevystavujte priamemu svetlu na dlhšie ako 10 minút. Dlhšie vystavenie svetlu môže spôsobiť problémy s kvalitou tlače.

     > **Výstraha – Riziko poranenia**
     > Nedotýkajte sa fotovalca pod tlačovou súpravou a čiernou tlačovou jednotkou. Mohli by ste tým ovplyvniť kvalitu tlače budúcich tlačových úloh.

  2. Vložte čiernu tlačovú jednotku a potom tlačovú súpravu.

Ak problém pretrváva, obráťte sa na podporu pre zákazníkov.

Vodorovné biele čiary

Poznámky
Pred vyriešením problému postupujte takto:

1. Vykonajte funkciu Úprava farieb. Na ovládacom paneli prejdite na **Nastavenia › Tlač › Kvalita › Rozšírené spracovanie obrázkov › Úprava farieb**.
2. Vytlačte strany testu kvality tlače. Na ovládacom paneli prejdite na **Nastavenia › Riešenie problémov › Tlačiť strany testu kvality**.

Note: Zo zásobníka 1 vytlačte vzorové stránky a overte, že je papier vložený s orientáciou na výšku.

Vyskúšajte jedno alebo viaceré z nasledujúcich riešení:

- Špecifikujte typ papiera v dialógovom okne Predvoľby tlače alebo Tlač v závislosti od používaného operačného systému. Uistite sa, že nastavenie zodpovedá papieru vloženému v zásobníku.

  Note: Nastavenie môžete zmeniť aj prostredníctvom ovládacieho panela tlačiarne. Prejdite na **Nastavenia › Papier › Konfigurácia zásobníkov › Veľkosť/typ papiera**.

- Vložte špecifikovaný zdroj papiera s odporúčaným typom papiera.
- Overte, či sú tlačová súprava a čierna tlačová jednotka správne nainštalované.

  1. Vyberte z tlačiarne tlačovú súpravu a potom čiernu tlačovú jednotku.

     Výstraha – Riziko poranenia
     Nevystavujte fotovalec priamemu svetlu. Dlhšie vystavenie svetlu môže spôsobiť problémy s kvalitou tlače.

     Výstraha – Riziko poranenia
     Nedotýkajte sa fotovalcov. Mohli by ste tým ovplyvniť kvalitu tlače budúcich tlačových úloh.

  2. Vložte čiernu tlačovú jednotku a potom tlačovú súpravu.
- Pomocou nástroja na čistenie tlačovej hlavy vyčistite šošovky tlačovej hlavy. Ďalšie informácie nájdete v časti Čistenie šošoviek tlačovej hlavy on page 441.

Ak problém pretrváva, obráťte sa na podporu pre zákazníkov.

Zvislé biele čiary

Poznámky
Pred vyriešením problému postupujte takto:

1. Vykonajte funkciu Úprava farieb. Na ovládacom paneli prejdite na **Nastavenia › Tlač › Kvalita › Rozšírené spracovanie obrázkov › Úprava farieb**.
2. Vytlačte strany testu kvality tlače. Na ovládacom paneli prejdite na **Nastavenia › Riešenie problémov › Tlačiť strany testu kvality**.

> **Note:** Zo zásobníka 1 vytlačte vzorové stránky a overte, že je papier vložený s orientáciou na výšku.

Vyskúšajte jedno alebo viaceré z nasledujúcich riešení:

- Špecifikujte typ papiera v dialógovom okne Predvoľby tlače alebo Tlač v závislosti od používaného operačného systému. Uistite sa, že nastavenie zodpovedá papieru vloženému v zásobníku.

> **Note:** Nastavenie môžete zmeniť aj prostredníctvom ovládacieho panela tlačiarne. Prejdite na **Nastavenia › Papier › Konfigurácia zásobníkov › Veľkosť/typ papiera**.

- Skontrolujte, či používate odporúčaný typ papiera. Skontrolujte, či je do špecifikovaného zdroja papiera vložený odporúčaný typ papiera.
- Overte, či sú tlačová súprava a čierna tlačová jednotka správne nainštalované.

1. Vyberte z tlačiarne tlačovú súpravu a potom čiernu tlačovú jednotku.

> **Výstraha – Riziko poranenia**
> Tlačovú súpravu ani čiernu tlačovú jednotku nevystavujte priamemu svetlu na dlhšie ako 10 minút. Dlhšie vystavenie svetlu môže spôsobiť problémy s kvalitou tlače.

> **Výstraha – Riziko poranenia**
> Nedotýkajte sa fotovalca pod tlačovou súpravou a čiernou tlačovou jednotkou. Mohli by ste tým ovplyvniť kvalitu tlače budúcich tlačových úloh.

2. Vložte čiernu tlačovú jednotku a potom tlačovú súpravu.

- Pomocou stierača tlačovej hlavy vyčistite šošovky tlačovej hlavy. Ďalšie informácie nájdete v časti Čistenie šošoviek tlačovej hlavy on page 441.

Ak problém pretrváva, obráťte sa na podporu pre zákazníkov.

Opakujúce sa chyby

> **Poznámky**
>
> - Skôr než sa pustíte do riešenia tohto problému, vytlačte strany testu kvality. Na ovládacom paneli prejdite na **Nastavenia › Riešenie problémov › Tlačiť strany testu kvality**.
> - Zo zásobníka 1 vytlačte vzorové stránky a overte, že je papier vložený s orientáciou na výšku.

1. Zmerajte vzdialenosť medzi opakujúcimi sa chybami na príslušnej farebnej stránke. Pomocou pravítka údržby chýb odmerajte vzdialenosť medzi opakujúcimi sa chybami na strane s ovplyvnenou farbou.
2. Vymeňte spotrebný materiál alebo súčasť zhodujúca sa s rozmerom na príslušnej farebnej stránke.

   Farebná tlačová súprava alebo čierna tlačová jednotka

   - 94,5 mm (3,72 palca)
   - 19,9 mm (1,18 palca)
   - 23,2 mm (0,19 palca)

   Jednotka vývojky

   - 43,6 mm (1,72 palca)
   - 45,0 mm (1,77 palca)

   Fixačná jednotka

  - 95 mm (3,74 palca)
  - 110 mm (4,33 palcov)

Ak problém pretrváva, obráťte sa na podporu pre zákazníkov.

Tlačové úlohy sa netlačia

Vyskúšajte jedno alebo viaceré z nasledujúcich riešení:

- V dokumente, ktorý sa snažíte vytlačiť, otvorte dialógové okno Predvoľby tlače alebo Tlač a potom skontrolujte, či ste vybrali správnu tlačiareň.
- Skontrolujte, či je tlačiareň zapnutá, a vyriešte všetky chybové správy zobrazené na displeji.
- Skontrolujte, či porty fungujú a káble sú poriadne pripojené k počítaču a tlačiarni. Ďalšie informácie nájdete v dokumentácii k inštalácii dodanej s tlačiarňou.
- Tlačiareň vypnite, počkajte 10 sekúnd a potom ju znova zapnite.
- Odstráňte a potom znova nainštalujte ovládač tlačiarne.

Ak problém pretrváva, obráťte sa na podporu pre zákazníkov.

Dôverné a iné pozastavené dokumenty sa nevytlačia

Vyskúšajte jedno alebo viaceré z nasledujúcich riešení:

- Na ovládacom paneli si overte, či sa dokumenty zobrazujú v zozname **Pozastavené úlohy**.

  > **Note:** Ak sa tam dokumenty neuvádzajú, vytlačte ich pomocou možností Tlačiť a zadržať.

- Vyriešte prípadné chyby formátovania alebo neplatné dáta v tlačovej úlohe.
  - Odstráňte tlačovú úlohu a znova ju odošlite.
  - V prípade súborov PDF vytvorte nový súbor a potom dokument vytlačte.
- Ak tlačíte z internetu, možno tlačiareň číta viaceré názvy úloh ako duplikáty.
  - Ak používate systém Windows nezabudnite vybrať možnosť **Uchovať duplicitné dokumenty** v dialógovom okne Predvoľby tlače alebo Tlač.
  - Ak používate systém Macintosh pomenujte každú úlohu inak.
- Odstráňte niektoré pozastavené úlohy, aby ste uvoľnili pamäť tlačiarne.
- Nainštalujte ďalšiu pamäť tlačiarne.

Ak problém pretrváva, obráťte sa na podporu pre zákazníkov.

Úloha sa tlačí z nesprávneho zásobníka alebo na nesprávny papier

Vyskúšajte jedno alebo viaceré z nasledujúcich riešení:

- Uistite sa, či tlačíte na správny papier.

- Špecifikujte veľkosť a typ papiera v dialógovom okne Predvoľby tlače alebo Tlač v závislosti od používaného operačného systému. Uistite sa, že nastavenia zodpovedajú vloženému papieru.

  > **Note:** Nastavenie môžete zmeniť aj prostredníctvom ovládacieho panela tlačiarne. Prejdite na **Nastavenia › Papier › Konfigurácia zásobníkov › Veľkosť/typ papiera**.

- Skontrolujte, či sú zásobníky prepojené. Ďalšie informácie nájdete v časti Prepojenie zásobníkov on page 124.

Ak problém pretrváva, obráťte sa na podporu pre zákazníkov.

Pomalá tlač

Vyskúšajte jedno alebo viaceré z nasledujúcich riešení:

- Uistite sa, že kábel tlačiarne riadne je poriadne pripojený k tlačiarni, počítaču, tlačovému serveru, doplnku a inému sieťovému zariadeniu.
- Uistite sa, že tlačiareň nie je v režime **Tichý režim**.

  Na ovládacom paneli prejdite na **Nastavenia › Zariadenie › Údržba › ponuka Konfigurácia › Operácie zariadenia › Tichý režim**.
- Zadajte rozlíšenie dokumentu, ktorý chcete vytlačiť.

  1. Prejdite na dialógové okno Predvoľby tlače alebo Tlač v závislosti od používaného operačného systému.
  2. Nastavte rozlíšenie na **4800 CQ**.

     > **Note:** Nastavenie môžete zmeniť aj prostredníctvom ovládacieho panela. Prejdite na **Nastavenia › Tlač › Kvalita › Rozlíšenie tlače**.

- Špecifikujte typ papiera v dialógovom okne Predvoľby tlače alebo Tlač v závislosti od používaného operačného systému.

  > **Poznámky**
  > - Nastavenie môžete zmeniť aj prostredníctvom ovládacieho panela. Prejdite na **Nastavenia › Papier › Konfigurácia zásobníkov › Veľkosť/typ papiera**.
  > - Na ťažší papier sa tlačí pomalšie.
  > - Na papier, ktorý je užší než formáty Letter, A4 a Legal, sa môže tlačiť pomalšie.

- Uistite sa, že nastavenia tlačiarne pre položky Štruktúra a Hmotnosť zodpovedajú vkladanému papieru.

  Na ovládacom paneli prejdite na **Nastavenia › Papier › Konfigurácia médií › Typy médií**.

> **Note:** Papier s drsnou textúrou povrchu a papier s vysokou hmotnosťou sa možno budú tlačiť pomalšie.

- Odstráňte pozastavené úlohy.
- Uistite sa, že sa tlačiareň neprehrieva.

> **Poznámky**
> - Po dlhej tlačovej úlohe nechajte tlačiareň vychladnúť.
> - Dodržujte odporúčané teploty okolia pre tlačiareň. Ďalšie informácie nájdete v časti Výber miesta pre tlačiareň on page 98.

Ak problém pretrváva, obráťte sa na podporu pre zákazníkov.

Tlačiareň nereaguje

Vyskúšajte jedno alebo viaceré z nasledujúcich riešení:

- Skontrolujte, či je napájací kábel zapojený do elektrickej zásuvky.

> **POZOR – RIZIKO PORANENIA**
> Riziku požiaru alebo zásahu elektrickým prúdom sa vyhnete tak, že zapojíte napájací kábel do riadne označenej a správne uzemnenej elektrickej zásuvky, ktorá sa nachádza blízko produktu a je ľahko dostupná.

- Skontrolujte, či elektrická zásuvka nie je vypnutá vypínačom alebo poistkou.
- Skontrolujte, či je tlačiareň zapnutá.
- Uistite sa, že tlačiareň nie je v režime spánku ani v režime dlhodobého spánku.
- Skontrolujte, či sú káble spájajúce tlačiareň a počítač pripojené k správnym portom.
- Tlačiareň vypnite, nainštalujte hardvérové voliteľné prvky a následne tlačiareň zapnite. Ďalšie informácie nájdete v dokumentácii dodanej s voliteľným prvkom.
- Nainštalujte správny ovládač tlačiarne.
- Tlačiareň vypnite, počkajte 10 sekúnd a potom ju znova zapnite.

Ak problém pretrváva, obráťte sa na podporu pre zákazníkov.

Nemožno čítať pamäťovú jednotku flash

Vyskúšajte jedno alebo viaceré z nasledujúcich riešení:

- Uistite sa, že tlačiareň nie je zaneprázdnená spracovaním viacerých úloh.
- Skontrolujte, či je pamäťová jednotka flash vložená do predného portu USB.

> **Note:** Pamäťová jednotka flash nefunguje, keď sa vloží do zadného portu USB.

- Uistite sa, že pamäťová jednotka flash je podporovaná. Ďalšie informácie nájdete v časti Podporované jednotky flash a typy súborov on page 96.
- Pamäťovú jednotku flash vyberte a znova vložte.

Ak problém pretrváva, obráťte sa na podporu pre zákazníkov.

Zapnutie portu USB

1. Na ovládacom paneli prejdite na **Nastavenia › Sieť/porty › USB**.
2. Vyberte položku **Povoliť port USB**.

Odstránenie zaseknutého papiera

Predchádzanie zaseknutiu papiera

Papier vložte správne

- Uistite sa, že papier je v zásobníku vyrovnaný.

Správne vkladanie papiera	Nesprávne vkladanie papiera
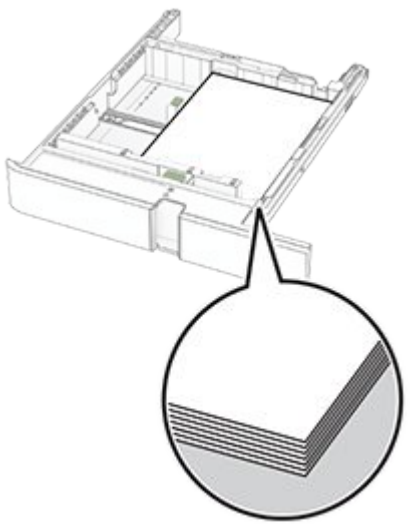	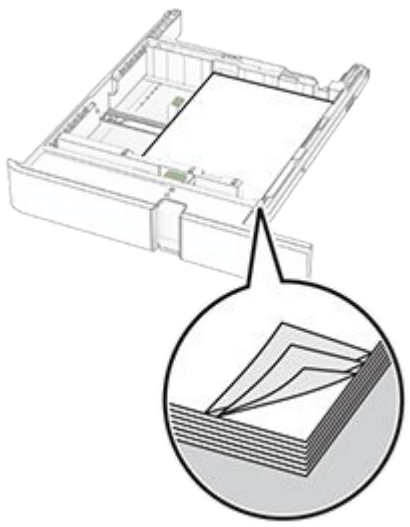

- Zásobníky nevyberajte ani nenapĺňajte, keď tlačiareň pracuje.
- Nevkladajte priveľa papiera. Uistite sa, že výška stohu nepresahuje čiaru maximálneho množstva.
- Papier do zásobníka nezasúvajte. Papier vkladajte tak, ako je zobrazené na ilustrácii.

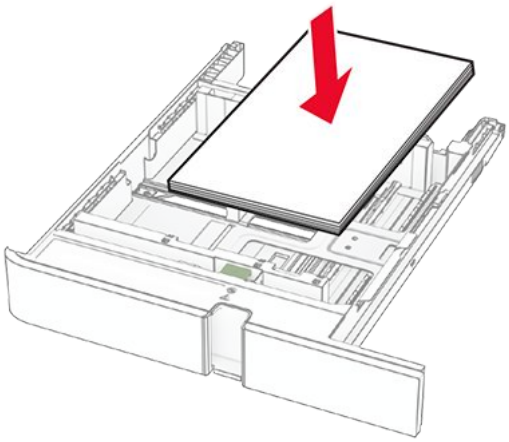

- Uistite sa, že vodiace lišty papiera sú v správnej polohe a netlačia silno na papier alebo obálky.
- Po vložení papiera zásobník dobre zasuňte do tlačiarne.

Používajte odporúčaný papier

- Používajte iba odporúčaný papier alebo špeciálny papier.
- Nevkladajte zvlnený, pokrčený, vlhký, ohnutý ani stočený papier.
- Pred vložením papier ohnite, rozdeľte a zarovnajte jeho okraje.

- Nepoužívajte papier, ktorý bol ručne odstrihnutý alebo orezaný.
- V jednom zásobníku nemiešajte papier rôznych veľkostí, hmotností a typov.
- Uistite sa, že veľkosť a typ papiera sú v počítači alebo na ovládacom paneli tlačiarne správne nastavené.
- Papier skladujte podľa odporúčaní výrobcu.

Identifikácia miest zaseknutia

Poznámky

- Keď je **Asistent zaseknutia** nastavený na možnosť **Zapnuté**, po odstránení zaseknutej strany z tlačiarne vyjdú prázdne alebo čiastočne vytlačené strany. Skontrolujte, či sú vo výstupe tlačiarne prázdne strany.
- Keď je funkcia **Obnova po zaseknutí** nastavená na možnosť **Zapnuté** alebo **Automaticky**, tlačiareň znova vytlačí zaseknuté strany.

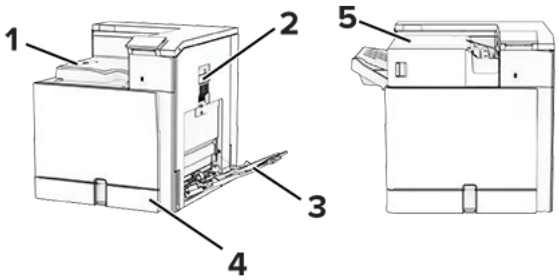

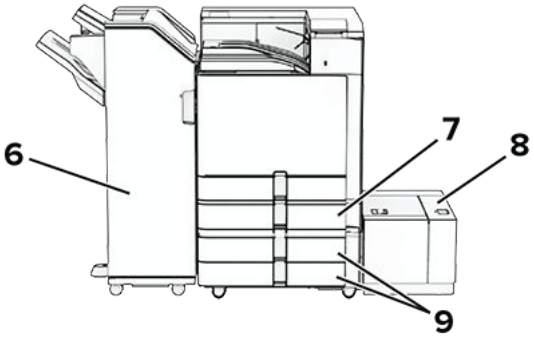

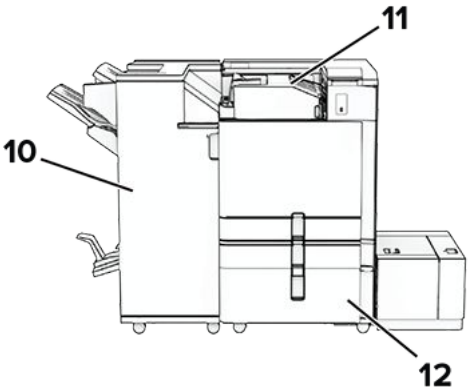

	Miesta zaseknutia
1	Štandardná priehradka
2	Dvierka B
3	Viacúčelový podávač
4	Štandardný zásobník
5	Zošívačka
6	Zošívačka s dierovačom
7	Voliteľný zásobník na 550 hárkov
8	zásobník na 1 500 hárkov
9	zásobník na 2× 550 hárkov
10	Dokončovač brožúr

	Miesta zaseknutia
11	Posúvanie papiera s možnosťou skladania
12	dvojitý vstupný zásobník na 2 000 hárkov

Zaseknutie papiera v štandardnom zásobníku

1. Vytiahnite štandardný zásobník.

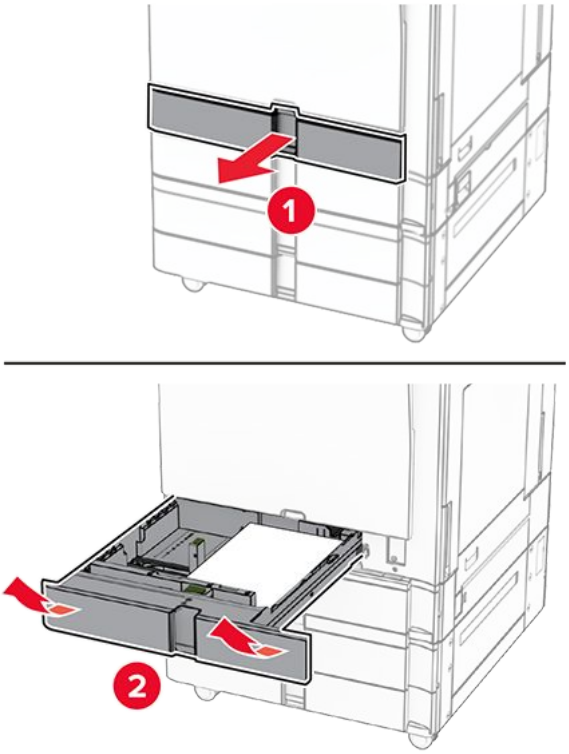

2. Vyberte zaseknutý papier.

> **Note:** Uistite sa, že ste vybrali všetok papier.

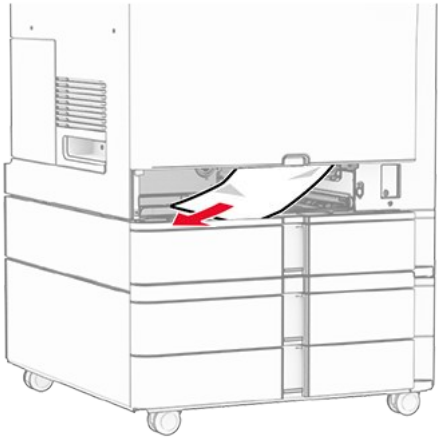

3. Vložte zásobník.

Zaseknutie papiera vo voliteľnom zásobníku na 550 hárkov

1. Otvorte dvierka D.

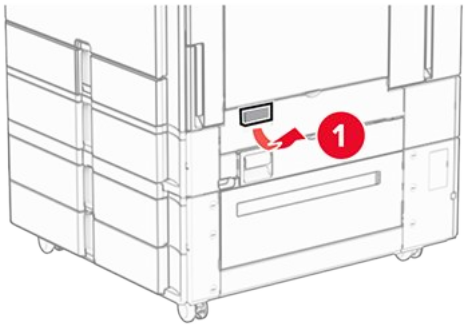

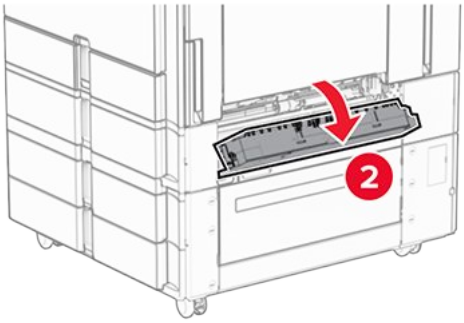

2. Vyberte zaseknutý papier.

> **Note:** Uistite sa, že ste vybrali všetok papier.

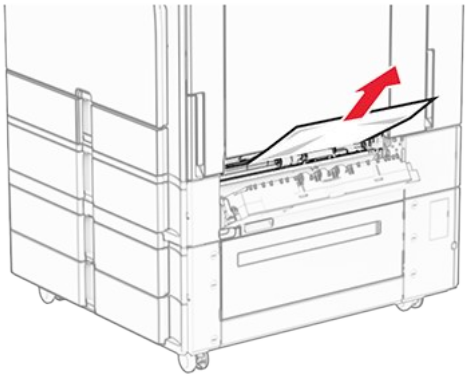

3. Zatvorte dvierka.
4. Vytiahnite voliteľný zásobník na 550 hárkov.

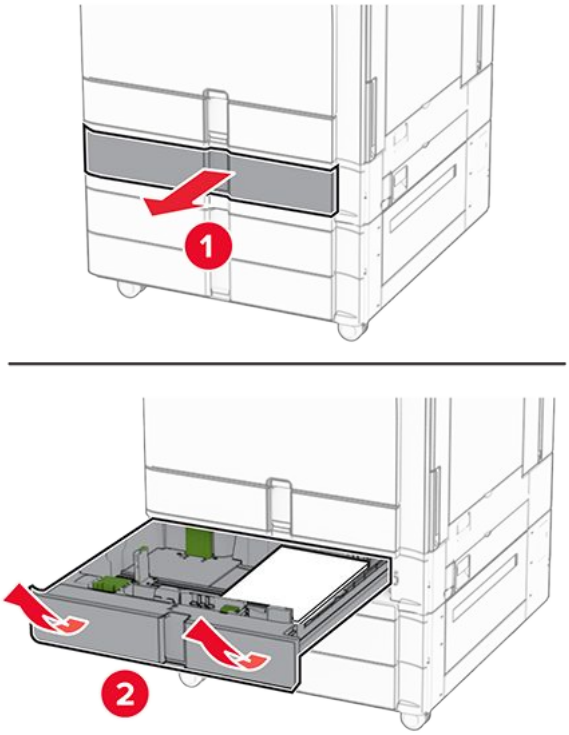

5. Vyberte zaseknutý papier.

> **Note:** Uistite sa, že ste vybrali všetok papier.

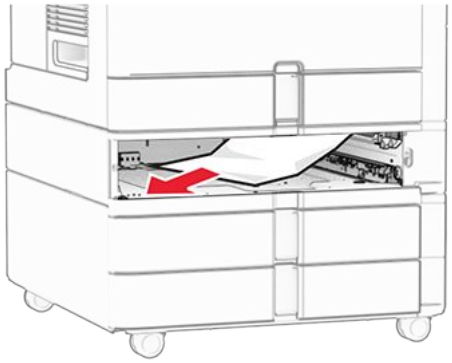

6. Vložte zásobník.

Zaseknutie papiera vo viacúčelovom podávači

1. Vyberte všetok papier z viacúčelového podávača.
2. Vyberte zaseknutý papier.

> **Note:** Uistite sa, že ste vybrali všetok papier.

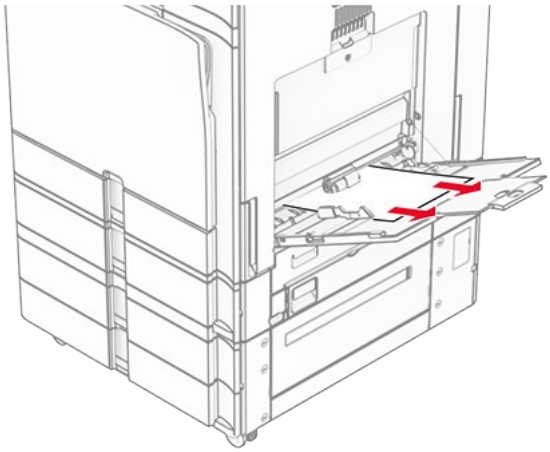

Zaseknutie papiera v zásobníku na 2× 550 hárkov

1. Otvorte dvierka E.

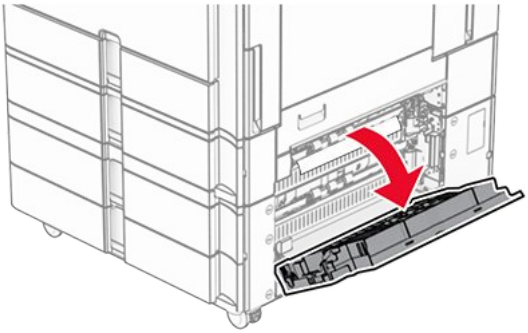

2. Odstráňte zaseknutý papier vo vnútri dvierok E.

> **Note:** Uistite sa, že ste vybrali všetok papier.

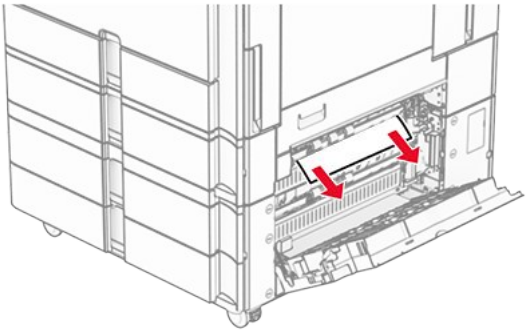

3. Zatvorte dvierka E.
4. Vytiahnite zásobník 3.

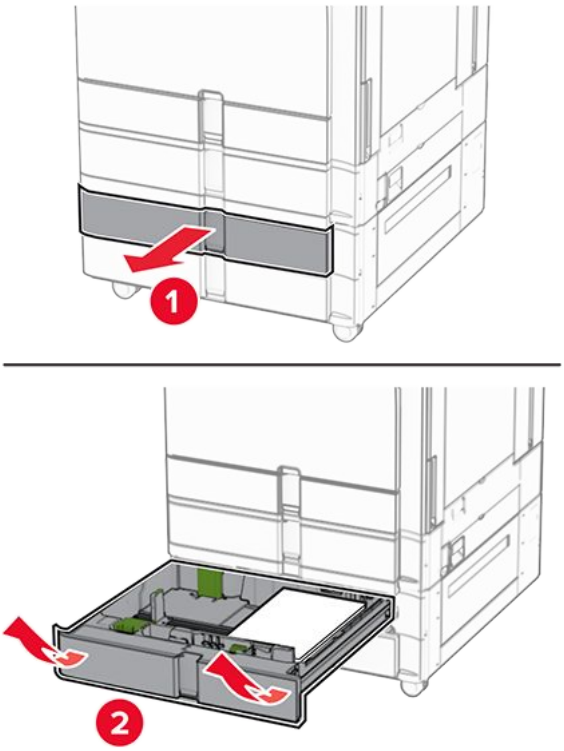

5. Vyberte zaseknutý papier.

> **Note:** Uistite sa, že ste vybrali všetok papier.

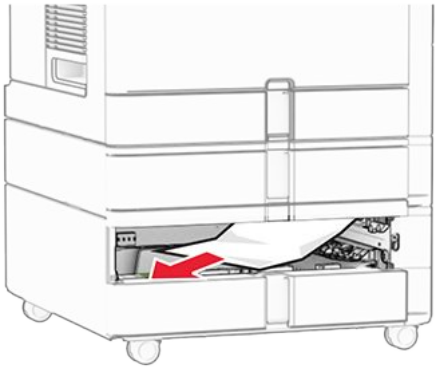

6. Vložte zásobník 3.
7. Opakujte 4. krok až 6. krok pre zásobník 4.

Zaseknutie papiera v dvojitom vstupnom zásobníku na 2 000 hárkov

1. Otvorte dvierka E.

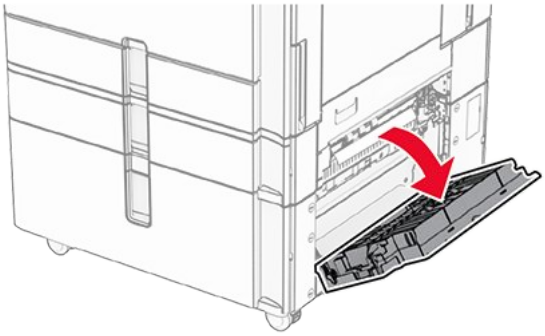

2. Odstráňte zaseknutý papier vo vnútri dvierok E.

> **Note:** Uistite sa, že ste vybrali všetok papier.

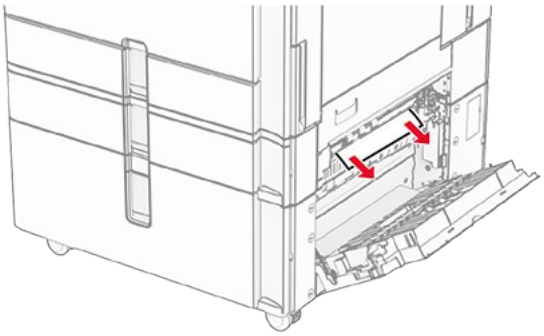

3. Zatvorte dvierka E.

Zaseknutie papiera v zásobníku na 1 500 hárkov

1. Otvorte dvierka K.

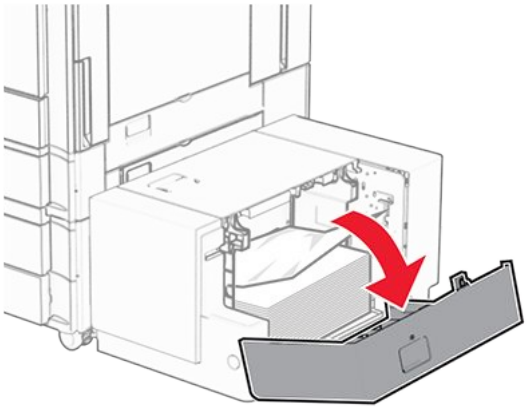

2. Vyberte zaseknutý papier.

Note: Uistite sa, že ste vybrali všetok papier.

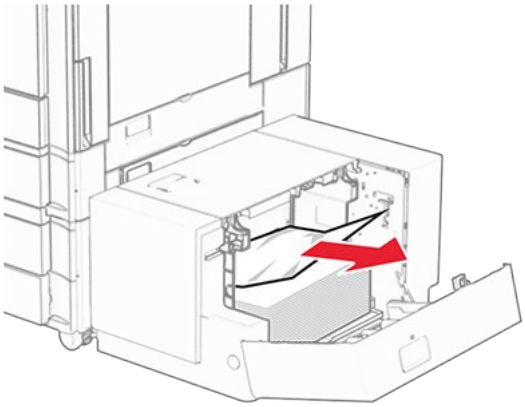

3. Zatvorte dvierka K.
4. Uchopte rukoväť J a potom posuňte zásobník doprava.

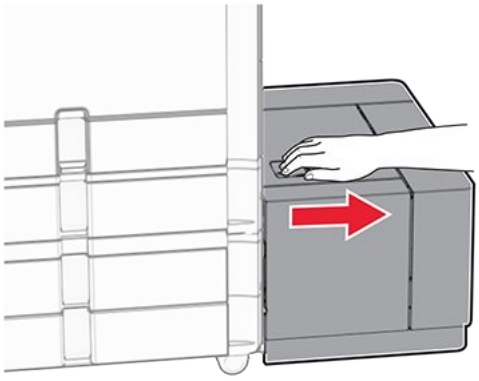

5. Vyberte zaseknutý papier.

Note: Uistite sa, že ste vybrali všetok papier.

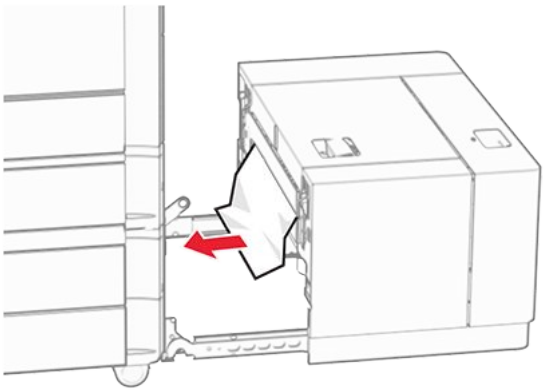

6. Zásobník zasuňte späť na miesto.

Zaseknutie papiera v dvierkach B

1. Otvorte dvierka B.

POZOR – HORÚCI POVRCH
Vnútro tlačiarne môže byť horúce. Skôr ako sa dotknete ktorejkoľvek časti, nechajte povrch vychladnúť, aby ste predišli riziku popálenia.

Výstraha – Riziko poranenia
Aby sa zabránilo poškodeniu v dôsledku elektrostatického výboja, pred prístupom do vnútorných priestorov tlačiarne alebo ich dotykom sa dotknite akéhokoľvek odhaleného kovového rámu tlačiarne.

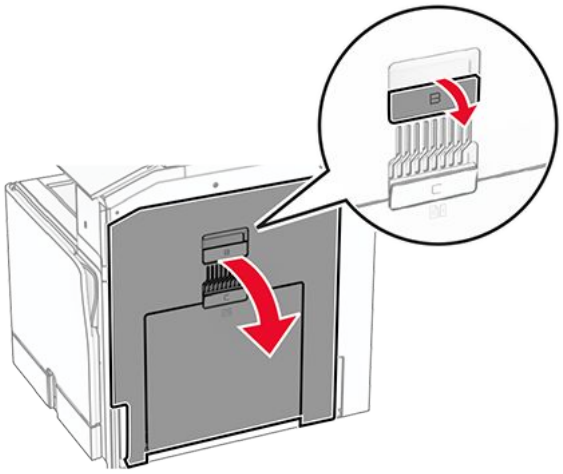

2. Odstráňte zaseknutý papier v ktoromkoľvek z nasledujúcich umiestnení:

Note: Uistite sa, že ste vybrali všetok papier.

- Nad fixačnou jednotkou

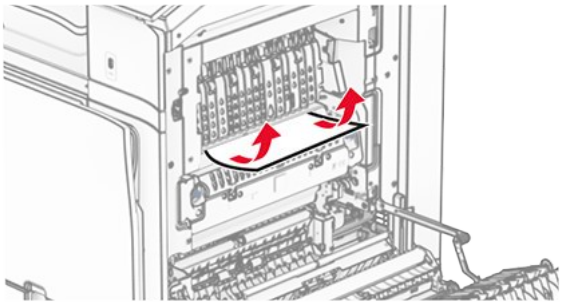

- Vo fixačnej jednotke

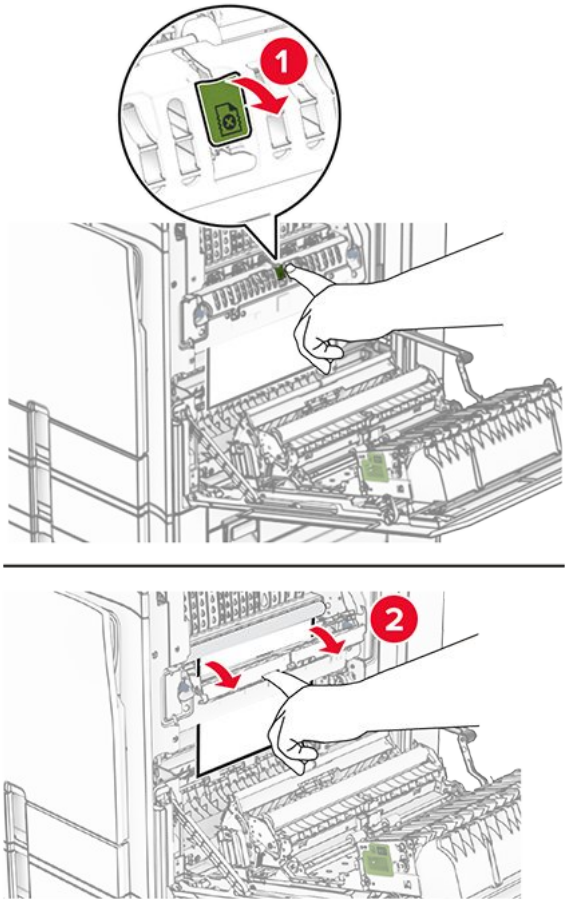

- Pod fixačnou jednotkou

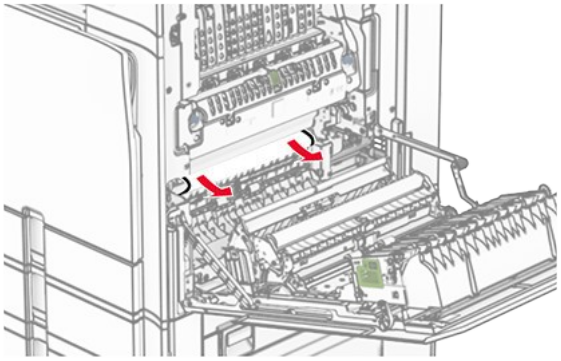

- Pod výstupným valcom štandardného zásobníka

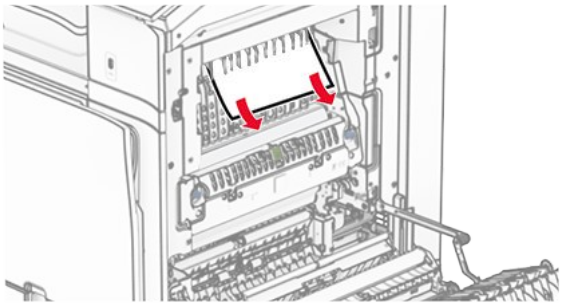

- V jednotke obojstrannej tlače

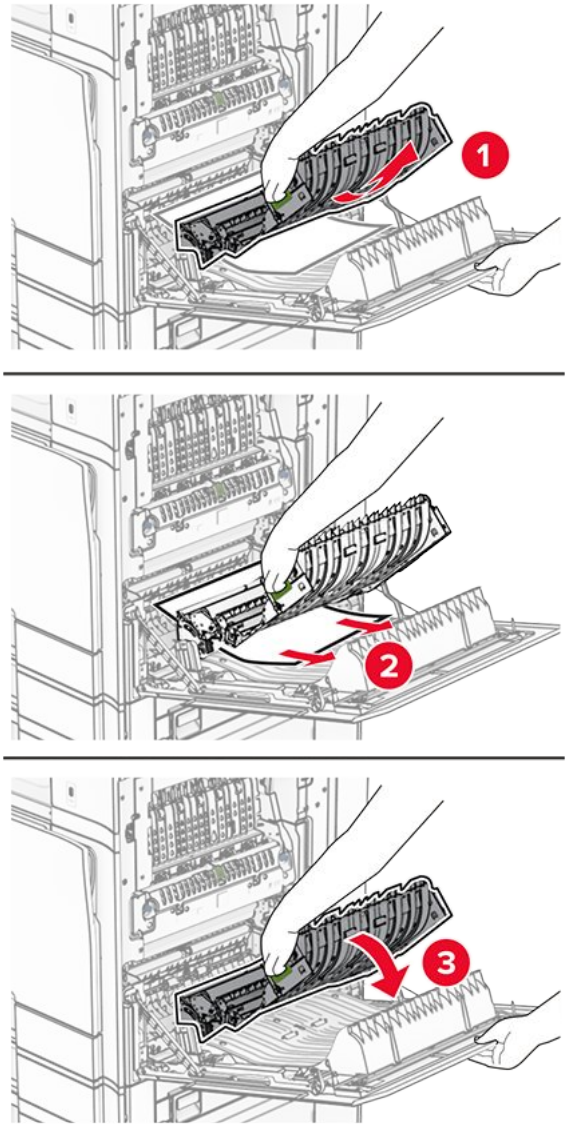

3. Zatvorte dvierka B.

Zaseknutie papiera v štandardnej priehradke

1. Vyberte ľubovoľný papier zo štandardnej priehradky.
2. Vyberte zaseknutý papier.

> **Note:** Uistite sa, že ste vybrali všetok papier.

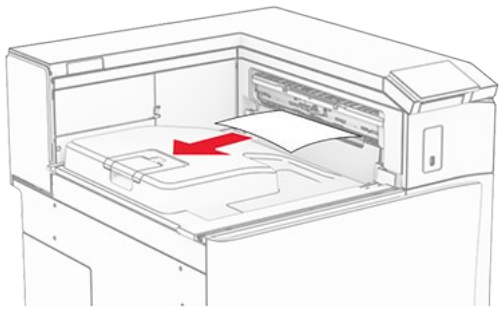

Zaseknutie papiera v zošívačke

1. Odstráňte všetok zaseknutý papier z priehradky zošívačky.

   Note: Uistite sa, že ste vybrali všetok papier.

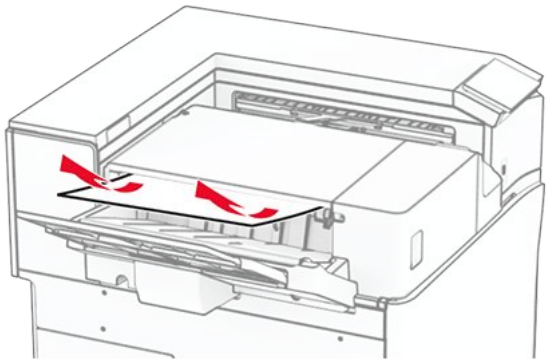

2. Uchopte rukoväť F a potom posuňte zošívačku doľava.

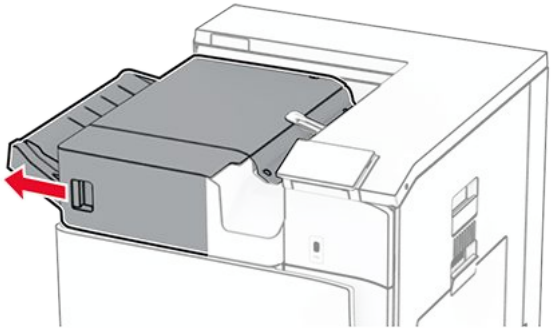

3. Otvorte dvierka R1 a potom otočte gombíkom R2 v smere hodinových ručičiek.

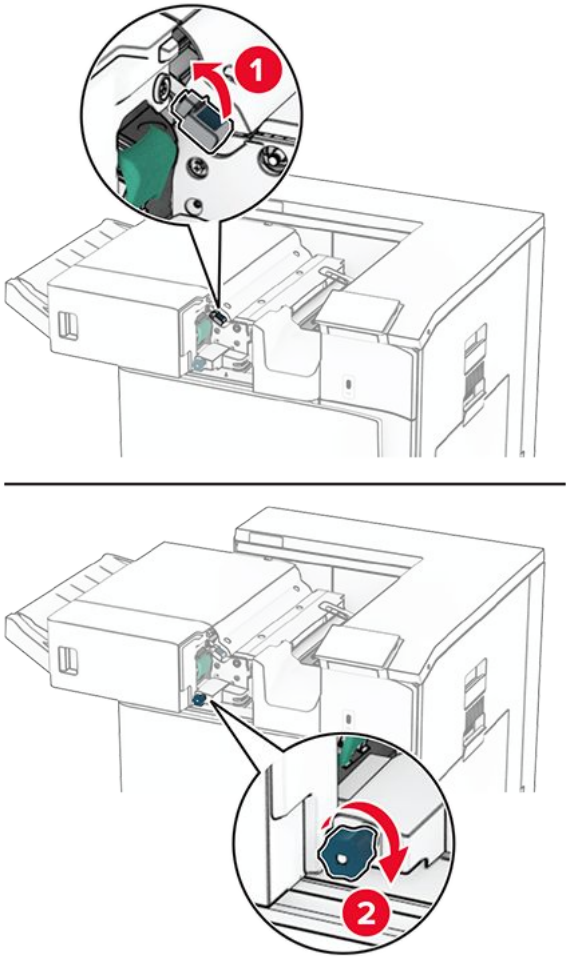

4. Vyberte zaseknutý papier.

> **Note:** Uistite sa, že ste vybrali všetok papier.

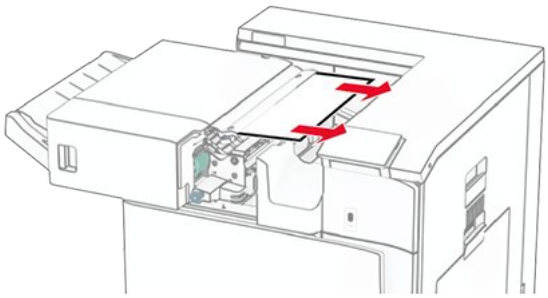

5. Zatvorte dvierka R1.
6. Vyberte zaseknutý papier z výstupného valca štandardného zásobníka.

> **Note:** Uistite sa, že ste vybrali všetok papier.

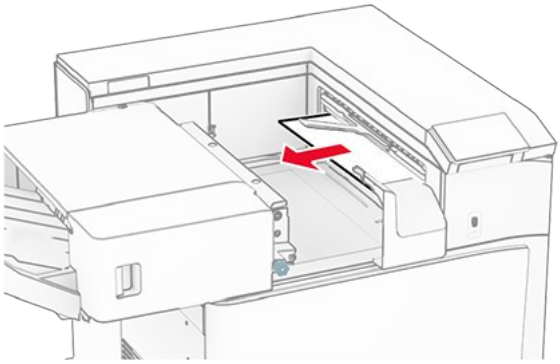

7. Zošívačku potom zasuňte na miesto.

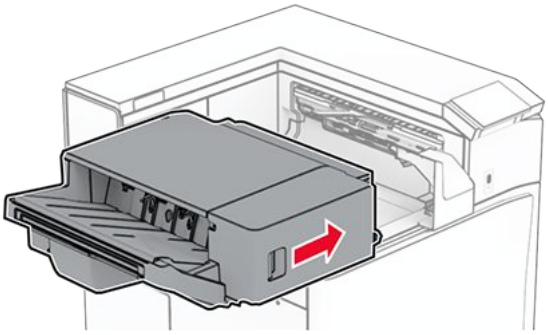

Zaseknutý papier v posúvaní papiera

1. Vyberte zaseknutý papier.

> **Note:** Uistite sa, že ste vybrali všetok papier.

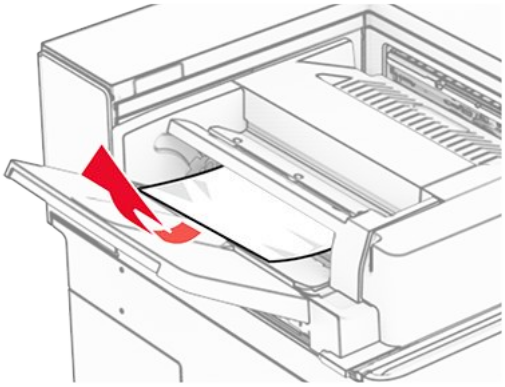

2. Otvorte dvierka F.

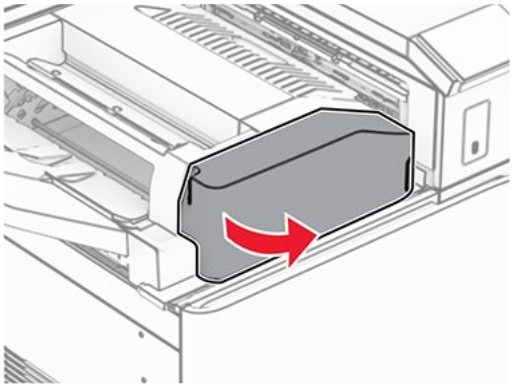

3. Zdvihnite páčku N4.

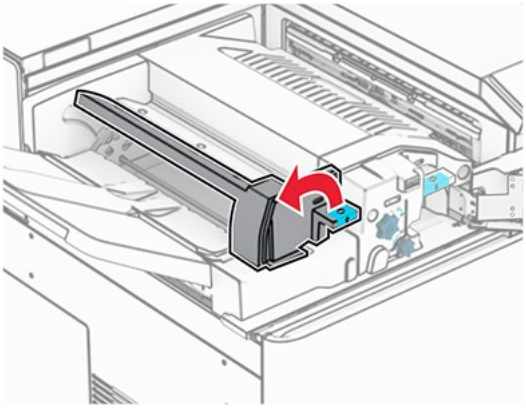

4. Zdvihnite páčku N5.

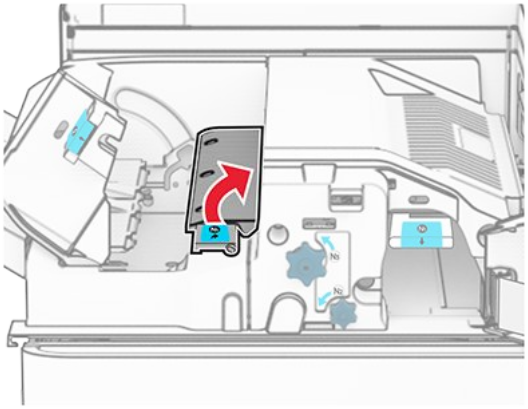

5. Vyberte zaseknutý papier.

> **Note:** Uistite sa, že ste vybrali všetok papier.

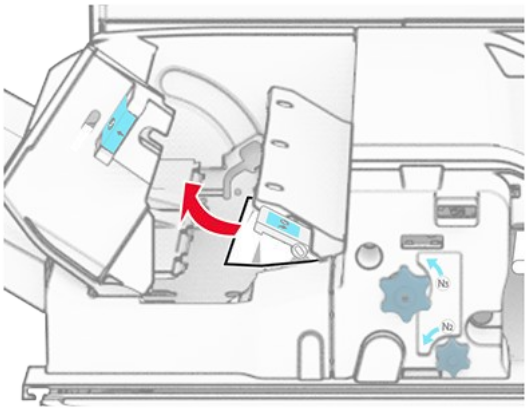

6. Zatvorte páčku N5 a potom zatvorte páčku N4.
7. Páčku N1 zatlačte nadol.

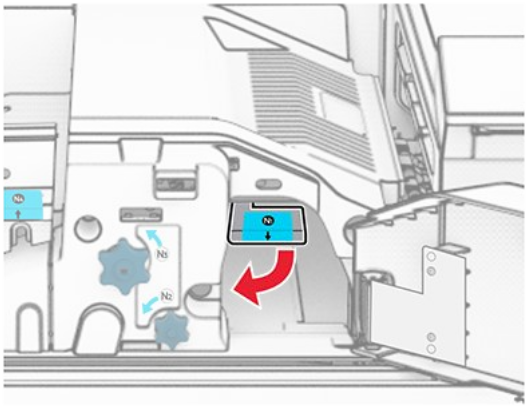

8. Otočte gombíkom N2 proti smeru hodinových ručičiek.

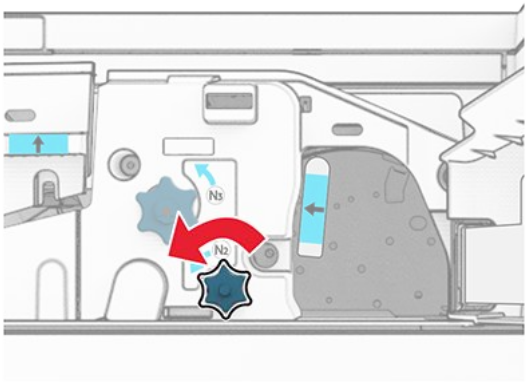

9. Vyberte zaseknutý papier.

Výstraha – Riziko poranenia
Aby ste zabránili poškodeniu tlačiarne, pred vybratím zaseknutého papiera odstráňte všetko ručné príslušenstvo.

Note: Uistite sa, že ste vybrali všetok papier.

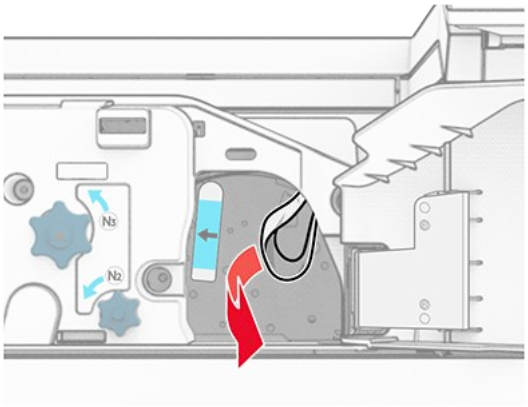

10. Páčku N1 vráťte späť na miesto.
11. Zatvorte dvierka F.

Zaseknutie papiera v zošívačke s dierovačom

Ak je tlačiareň nakonfigurovaná na posúvanie papiera, postupujte takto:

1. Vyberte zaseknutý papier v priehradke 1.

Poznámky
- Uistite sa, že ste vybrali všetok papier.
- Neodstraňujte vytlačené stránky, ktoré sú v priehradke na zošívané stránky, aby potom nechýbali.

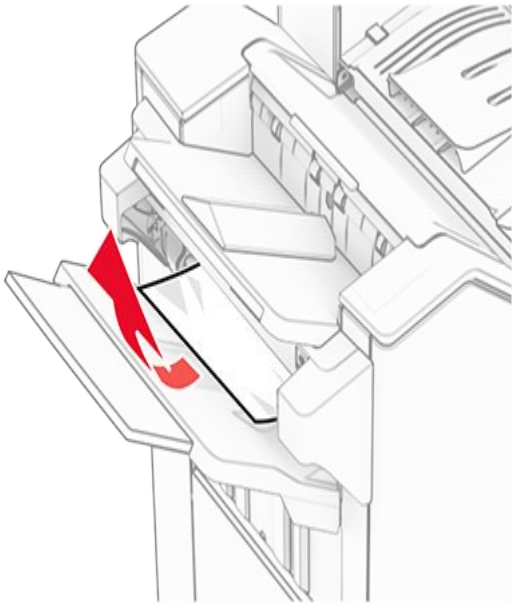

2. Odstráňte všetok zaseknutý papier zo štandardnej priehradky dokončovača.

> **Note:** Uistite sa, že ste vybrali všetok papier.

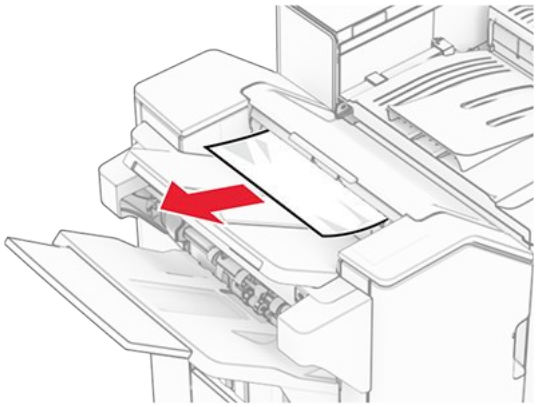

3. Vyberte zaseknutý papier v priehradke 2.

> **Note:** Uistite sa, že ste vybrali všetok papier.

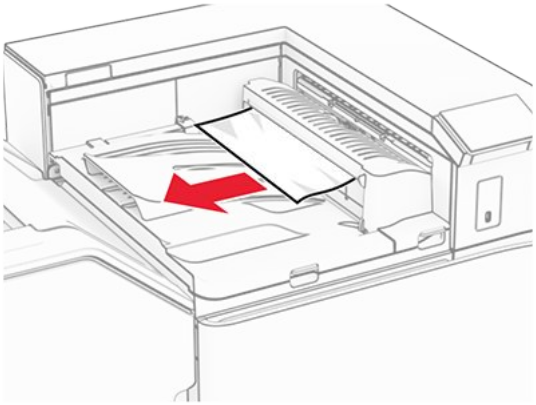

4. Otvorte kryt posúvania papiera G a potom vyberte zaseknutý papier.

> **Note:** Uistite sa, že ste vybrali všetok papier.

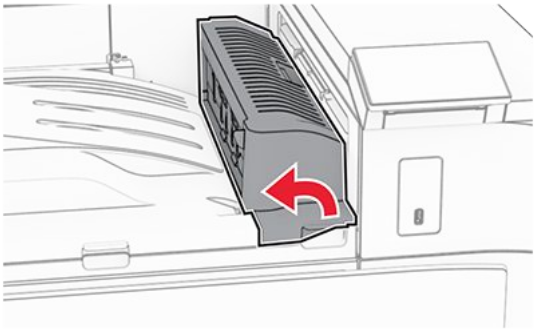

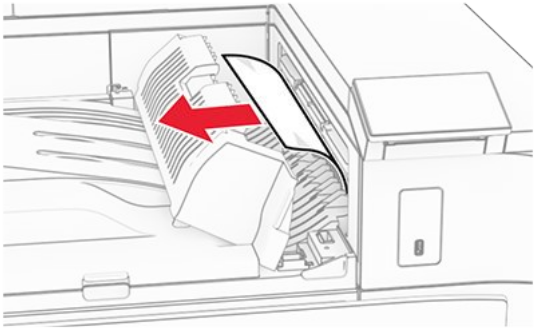

5. Zatvorte kryt G jednotky posúvania papiera.
6. Otvorte dvierka I, potom otvorte dvierka R1 a vyberte zaseknutý papier.

> **Note:** Uistite sa, že ste vybrali všetok papier.

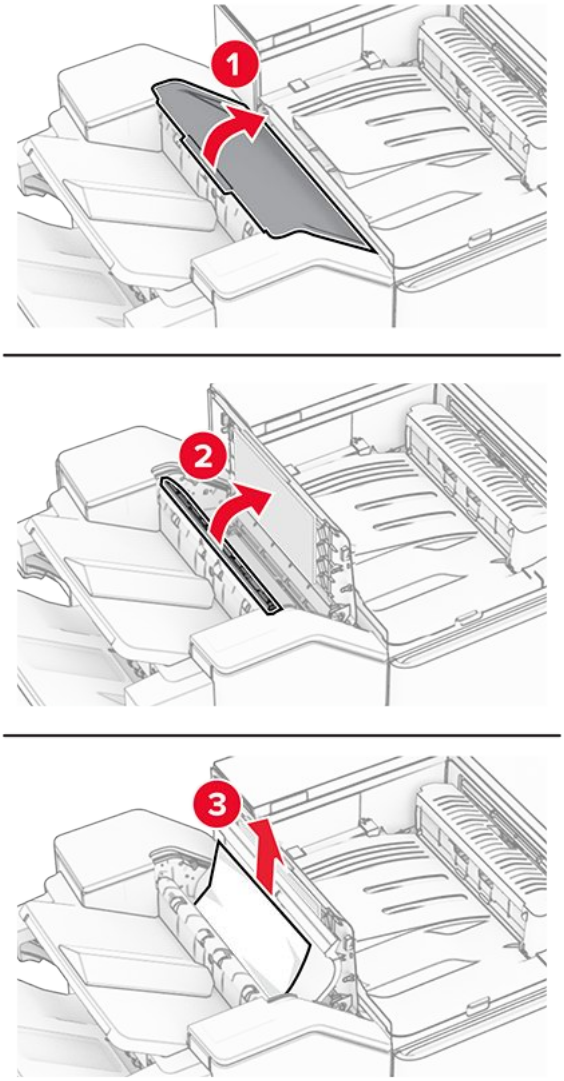

7. Zatvorte dvierka R1 a potom zatvorte dvierka I.
8. Otvorte kryt F jednotky posúvania papiera.

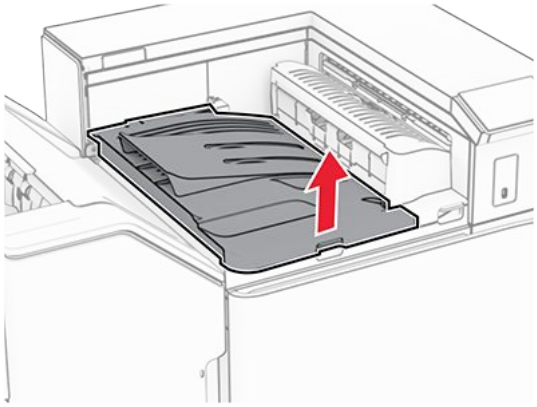

9. Otvorte dvierka H.

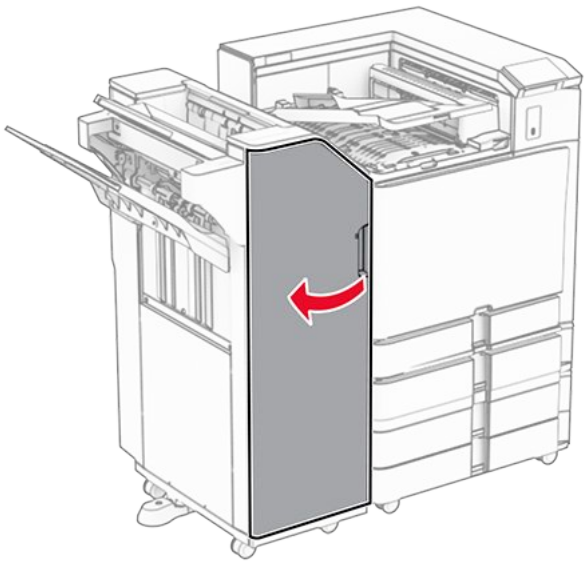

10. Zdvihnite páčku R4.

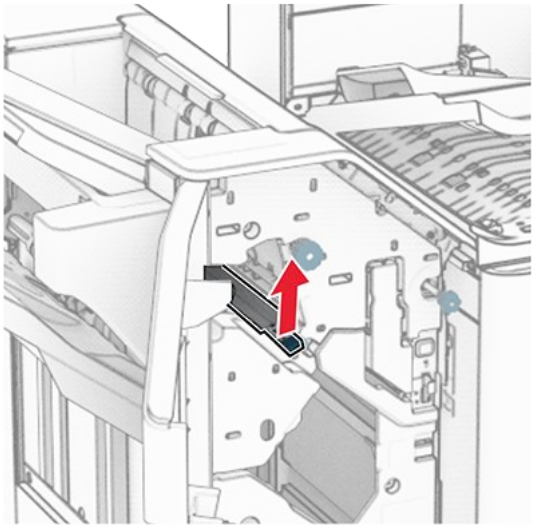

11. Otočte gombíkom R3 proti smeru hodinových ručičiek a potom vyberte zaseknutý papier z priehradky 1.

> **Note:** Uistite sa, že ste vybrali všetok papier.

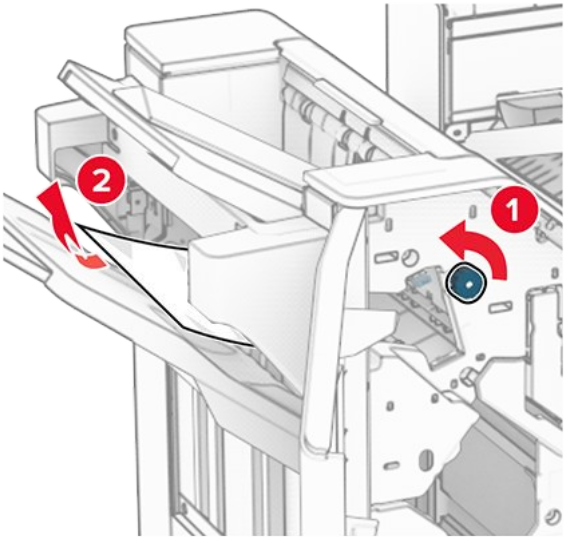

12. Otočte gombíkom R2 proti smeru hodinových ručičiek a vyberte zaseknutý papier z krytu posúvania papiera F.

> **Note:** Uistite sa, že ste vybrali všetok papier.

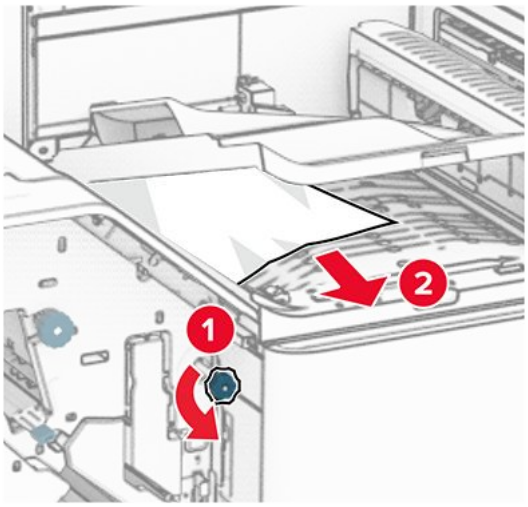

13. Zatvorte kryt F jednotky posúvania papiera.
14. Vráťte páčku R4 do pôvodnej polohy.
15. Zatvorte dvierka H.

Ak je tlačiareň nakonfigurovaná na posúvanie papiera s možnosťou skladania, postupujte takto:

1. Vyberte zaseknutý papier v priehradke 1.

Poznámky

- Uistite sa, že ste vybrali všetok papier.
- Neodstraňujte vytlačené stránky, ktoré sú v priehradke na zošívané stránky, aby potom nechýbali.

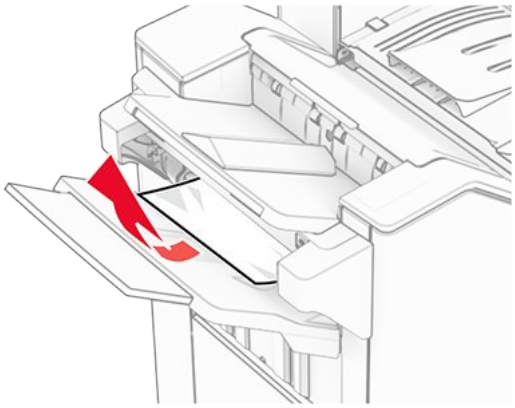

2. Odstráňte všetok zaseknutý papier zo štandardnej priehradky dokončovača.

Note: Uistite sa, že ste vybrali všetok papier.

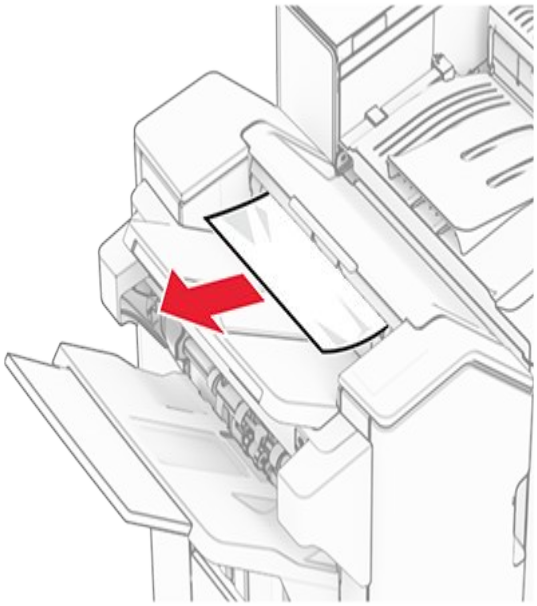

3. Vyberte zaseknutý papier v priehradke 2.

Note: Uistite sa, že ste vybrali všetok papier.

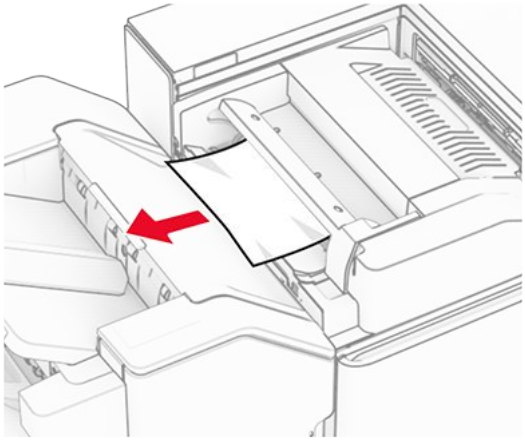

4. Otvorte dvierka F.

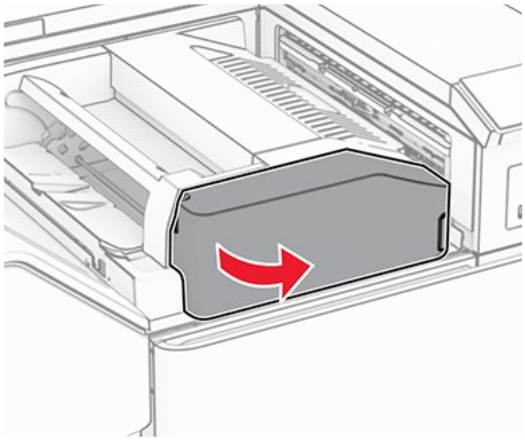

5. Otvorte dvierka N4.

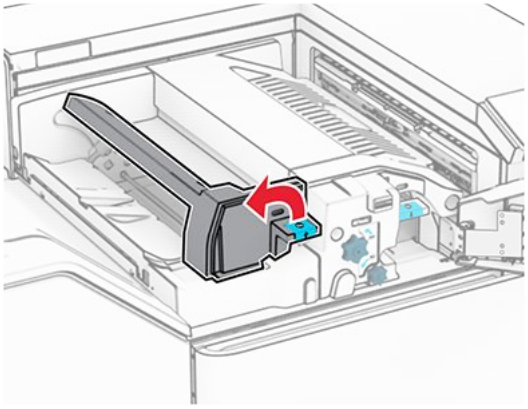

6. Otvorte dvierka N5.

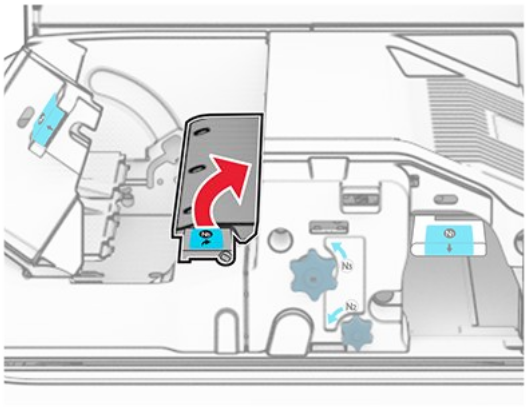

7. Otvorte dvierka H.

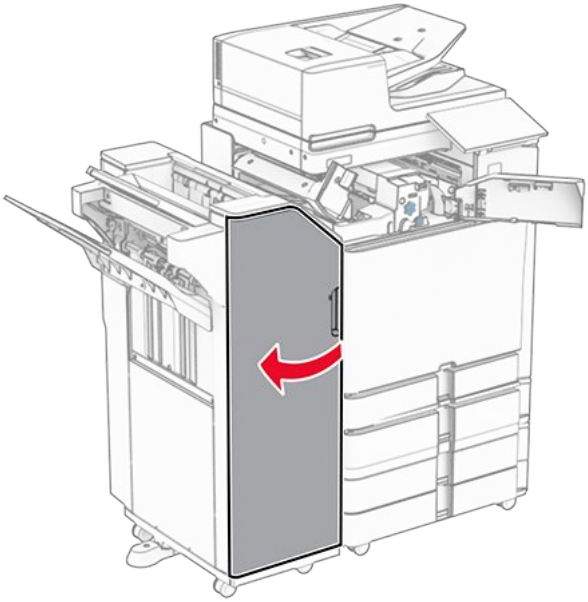

8. Zdvihnite páčku R4.

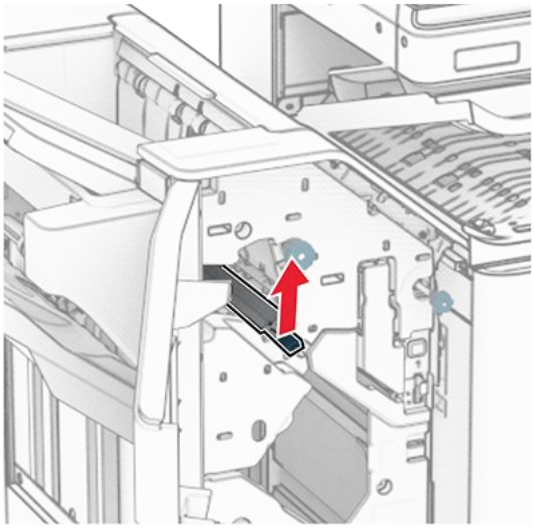

9. Otočte gombíkom R3 proti smeru hodinových ručičiek a potom vyberte zaseknutý papier z priehradky 1.

Note: Uistite sa, že ste vybrali všetok papier.

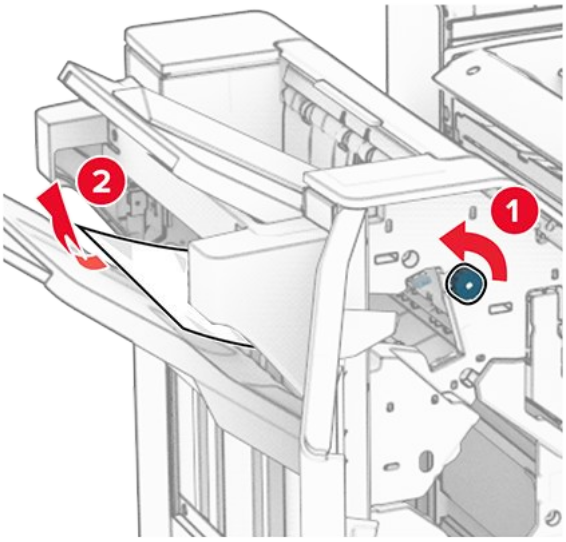

10. Otočte gombíkom R2 proti smeru hodinových ručičiek a potom vyberte zaseknutý papier medzi dvierkami N4 a N5.

Note: Uistite sa, že ste vybrali všetok papier.

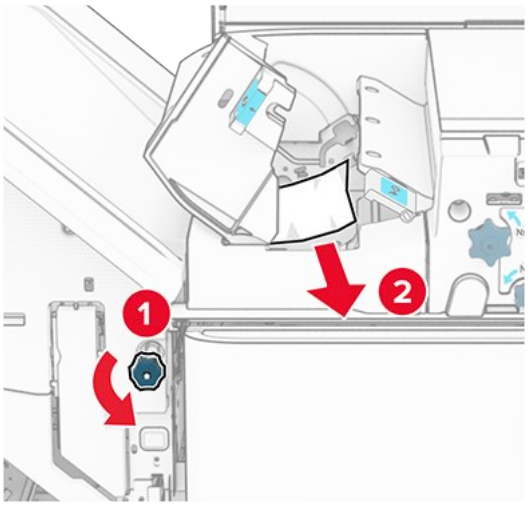

11. Otvorte dvierka B.

POZOR – HORÚCI POVRCH
Vnútro tlačiarne môže byť horúce. Skôr ako sa dotknete ktorejkoľvek časti, nechajte povrch vychladnúť, aby ste predišli riziku popálenia.

Výstraha – Riziko poranenia
Aby sa zabránilo poškodeniu v dôsledku elektrostatického výboja, pred prístupom do vnútorných priestorov tlačiarne alebo ich dotykom sa dotknite akéhokoľvek odhaleného kovového rámu tlačiarne.

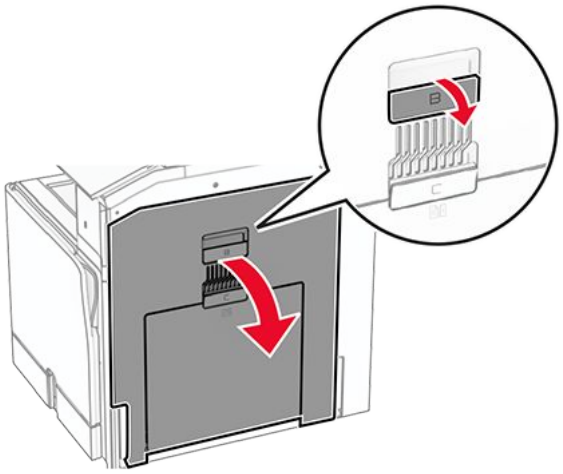

12. Zaseknutý papier vyberte popod výstupný valec štandardného zásobníka.

Note: Uistite sa, že ste vybrali všetok papier.

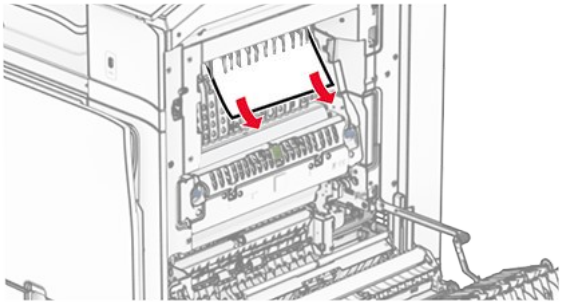

13. Zatvorte dvierka B.
14. Páčku N1 zatlačte nadol.

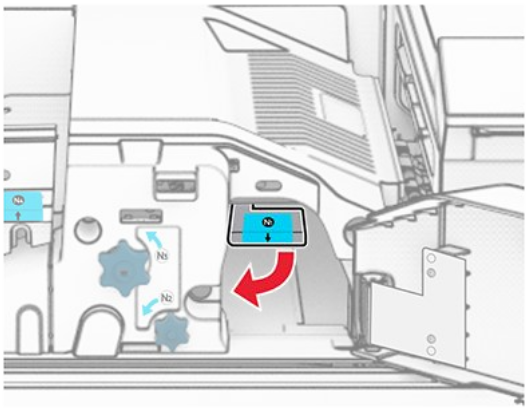

15. Otočte gombíkom N2 proti smeru hodinových ručičiek.

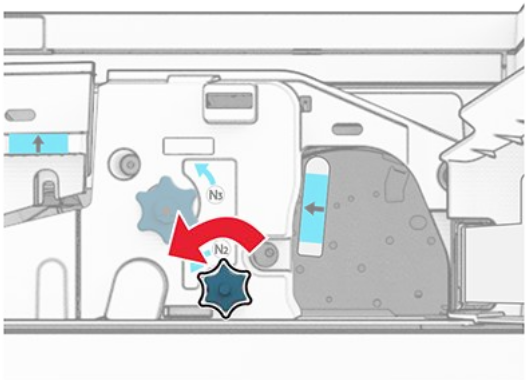

16. Vyberte zaseknutý papier.

> **Výstraha – Riziko poranenia**
> Aby ste zabránili poškodeniu tlačiarne, pred vybratím zaseknutého papiera odstráňte všetko ručné príslušenstvo.

> **Note:** Uistite sa, že ste vybrali všetok papier.

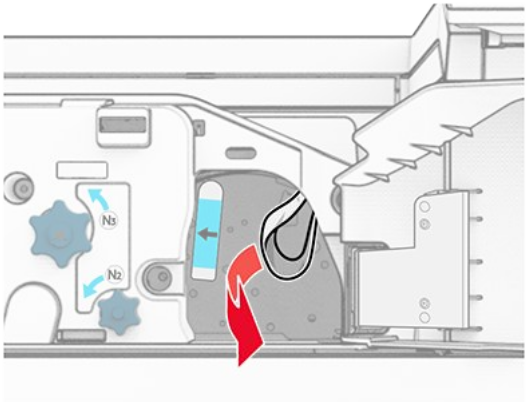

17. Páčku N1 vráťte späť na miesto.
18. Zatvorte páčku N5 a potom zatvorte páčku N4.
19. Zatvorte dvierka F.
20. Vráťte páčku R4 do pôvodnej polohy.
21. Zatvorte dvierka H.

Zaseknutie papiera v dokončovači brožúr

Ak je tlačiareň nakonfigurovaná na posúvanie papiera, postupujte takto:

1. Odstráňte všetok zaseknutý papier zo štandardnej priehradky dokončovača.

> **Note:** Uistite sa, že ste vybrali všetok papier.

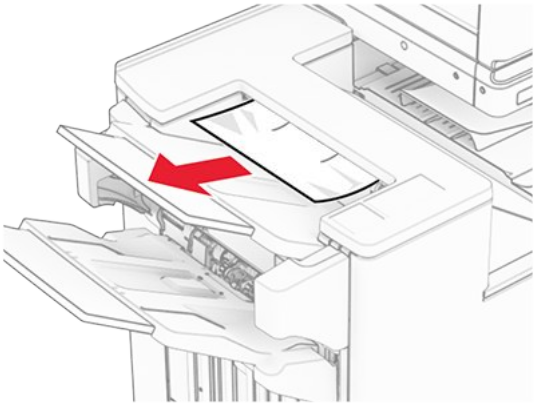

2. Vyberte zaseknutý papier v priehradke 1.

> **Note:** Uistite sa, že ste vybrali všetok papier.

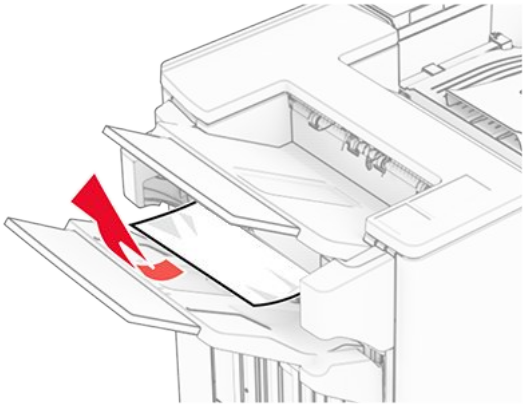

3. Vyberte zaseknutý papier v priehradke 1.

> **Poznámky**
> - Uistite sa, že ste vybrali všetok papier.
> - Neodstraňujte vytlačené stránky, ktoré sú v priehradke na zošívané stránky, aby potom nechýbali.

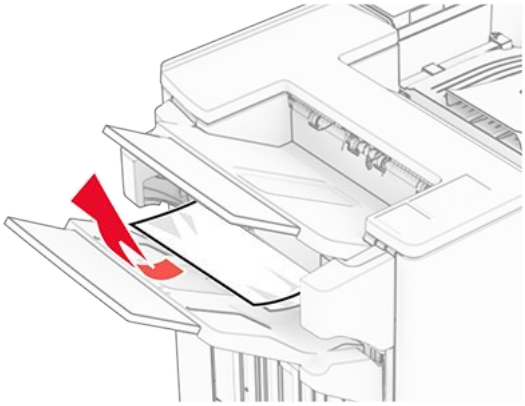

4. Vyberte zaseknutý papier v priehradke 3.

> **Note:** Uistite sa, že ste vybrali všetok papier.

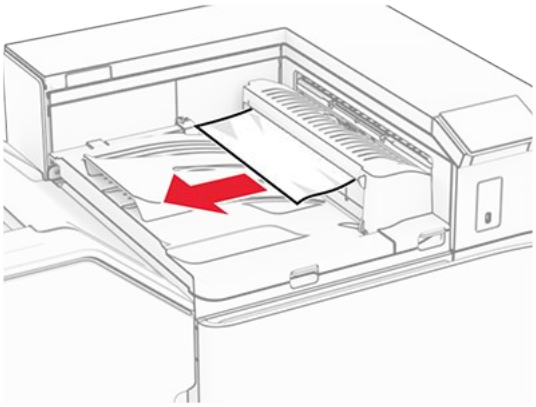

5. Otvorte kryt posúvania papiera G a potom vyberte zaseknutý papier.

> **Note:** Uistite sa, že ste vybrali všetok papier.

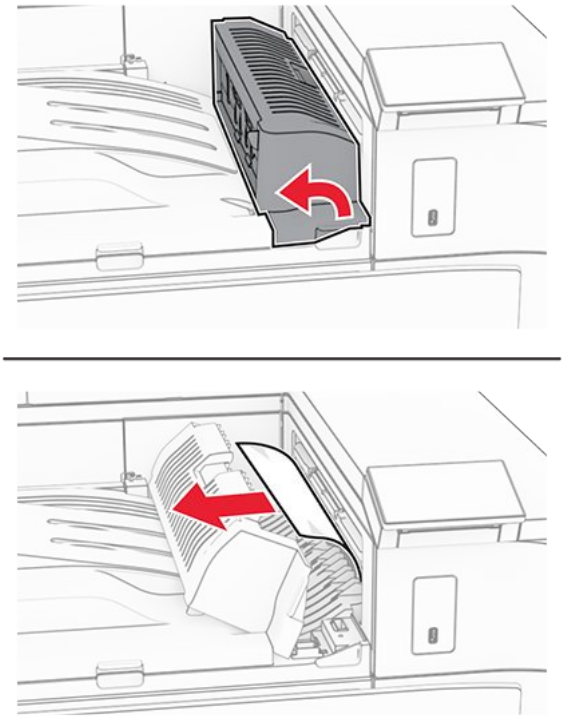

6. Zatvorte kryt G jednotky posúvania papiera.
7. Otvorte kryt F jednotky posúvania papiera.

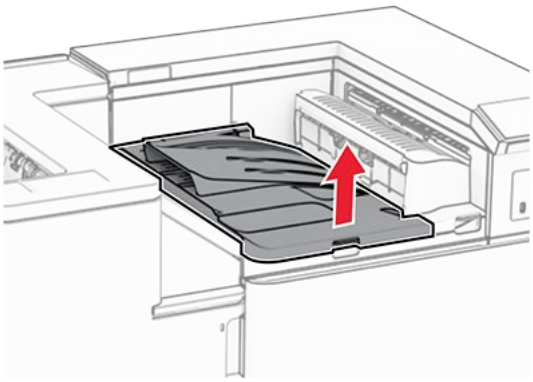

8. Otvorte dvierka H.

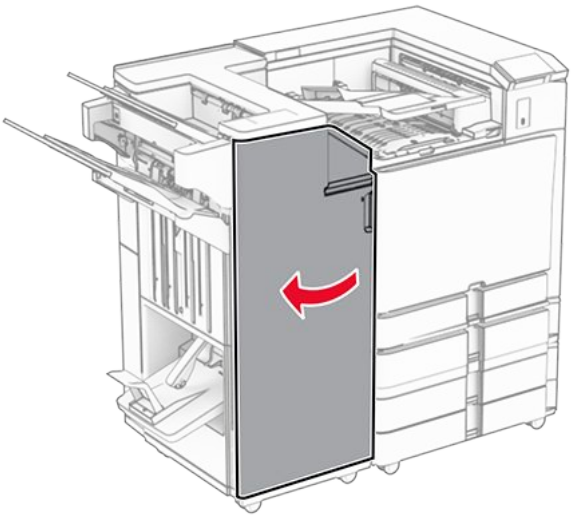

9. Posuňte páčku R3 doprava a potom odstráňte zaseknutý papier.

> **Note:** Uistite sa, že ste vybrali všetok papier.

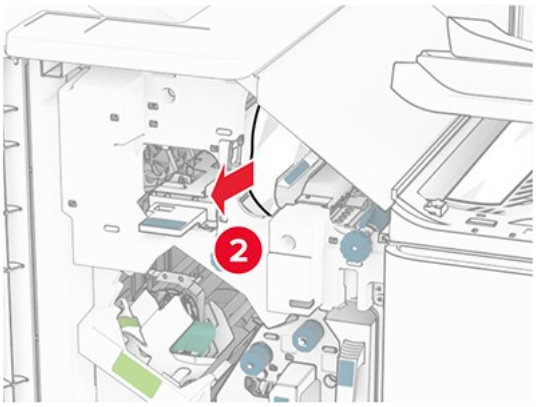

10. Posuňte páčku R1 doľava, otočte gombíkom R2 proti smeru hodinových ručičiek a potom vyberte zaseknutý papier.

> **Note:** Uistite sa, že ste vybrali všetok papier.

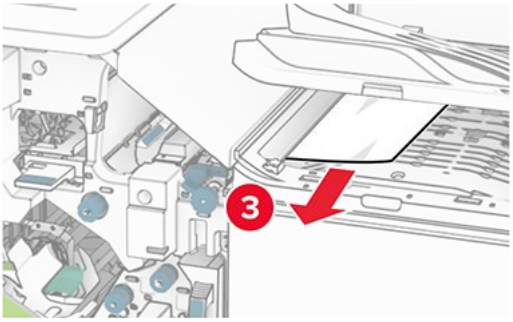

11. Otočte gombíkom R5 proti smeru hodinových ručičiek a potom vyberte zaseknutý papier zo štandardnej priehradky dokončovača.

> **Note:** Uistite sa, že ste vybrali všetok papier.

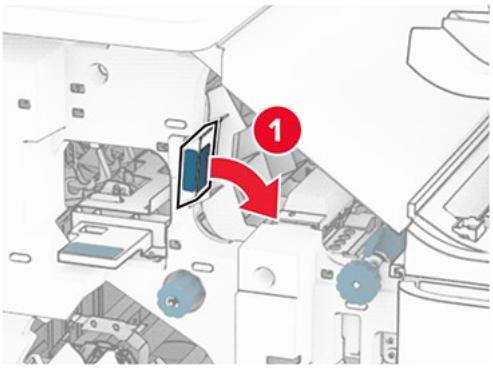

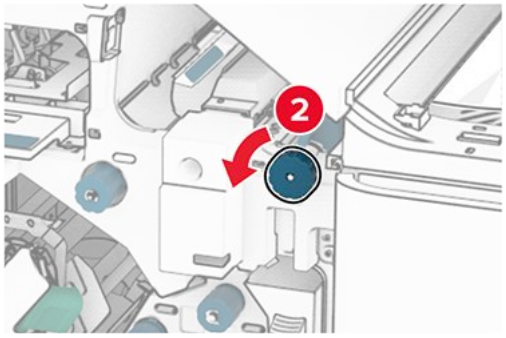

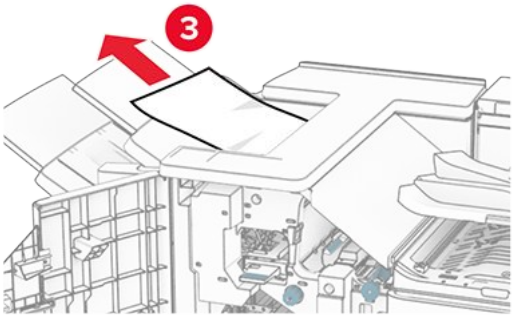

12. Zdvihnite páčku R4, otočte gombíkom R2 v smere hodinových ručičiek a potom vyberte zaseknutý papier.

> **Note:** Uistite sa, že ste vybrali všetok papier.

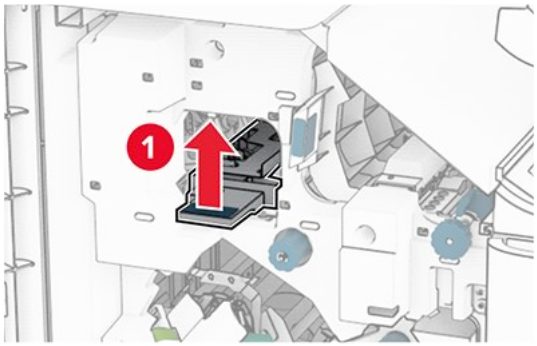

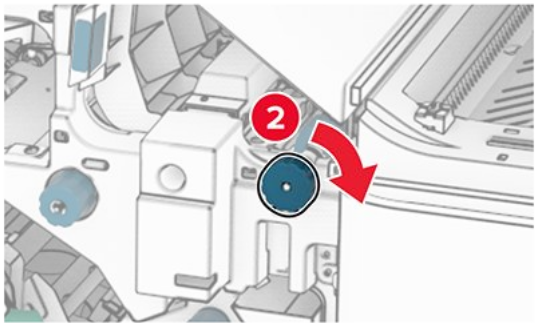

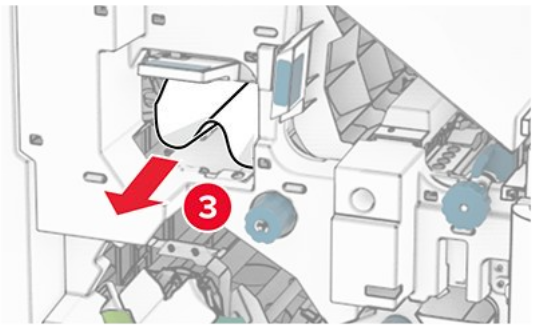

13. Zatvorte kryt F jednotky posúvania papiera.
14. Vráťte páčky R1, R3 a R4 do pôvodnej polohy.
15. Zatvorte dvierka H.

Ak je tlačiareň nakonfigurovaná na posúvanie papiera s možnosťou skladania, postupujte takto:

1. Odstráňte všetok zaseknutý papier zo štandardnej priehradky dokončovača.

> **Note:** Uistite sa, že ste vybrali všetok papier.

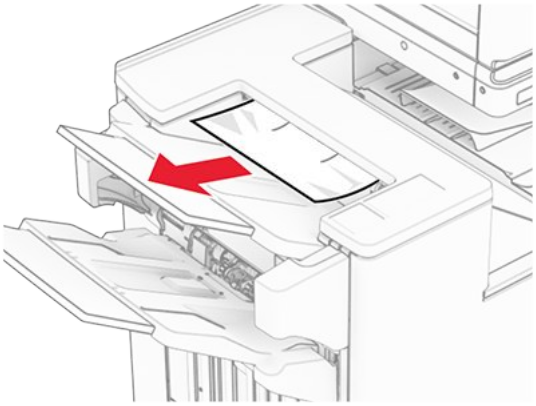

2. Vyberte zaseknutý papier v priehradke 1.

> **Note:** Uistite sa, že ste vybrali všetok papier.

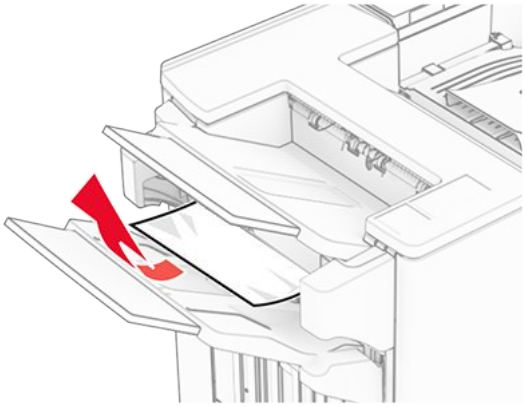

3. Vyberte zaseknutý papier v priehradke 1.

> **Poznámky**
> - Uistite sa, že ste vybrali všetok papier.
> - Neodstraňujte vytlačené stránky, ktoré sú v priehradke na zošívané stránky, aby potom nechýbali.

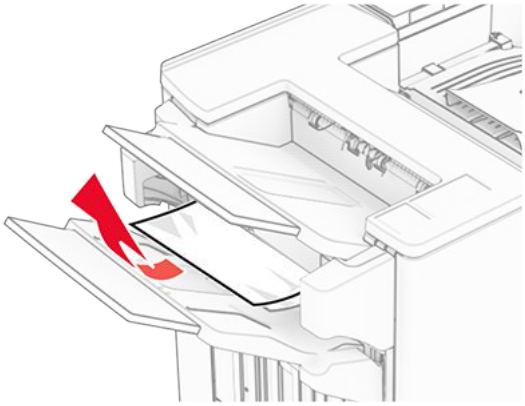

4. Vyberte zaseknutý papier v priehradke 3.

> **Note:** Uistite sa, že ste vybrali všetok papier.

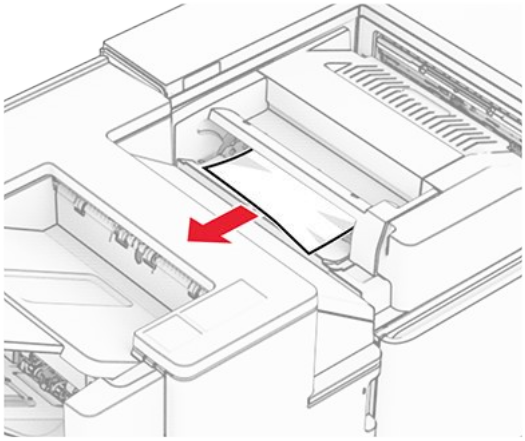

5. Otvorte dvierka F.

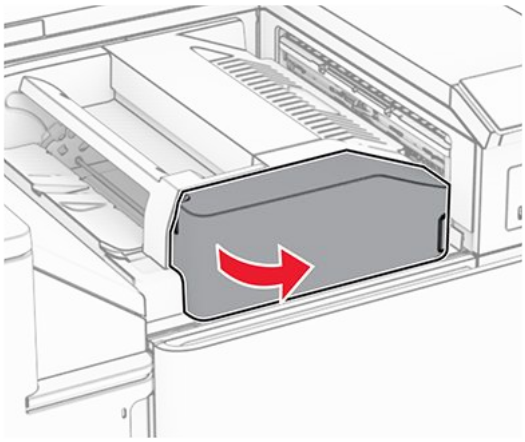

6. Otvorte dvierka H.

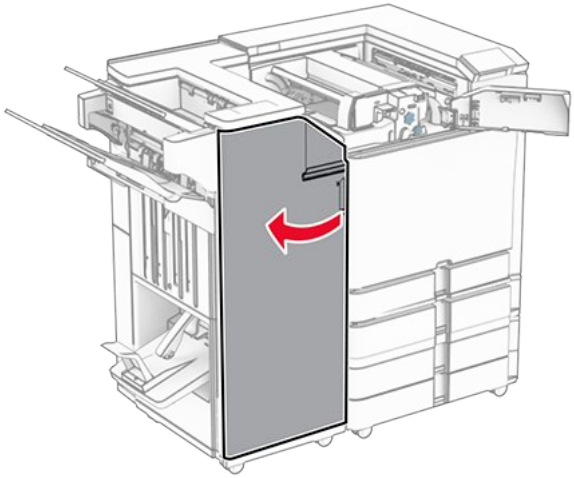

7. Otvorte dvierka N4.

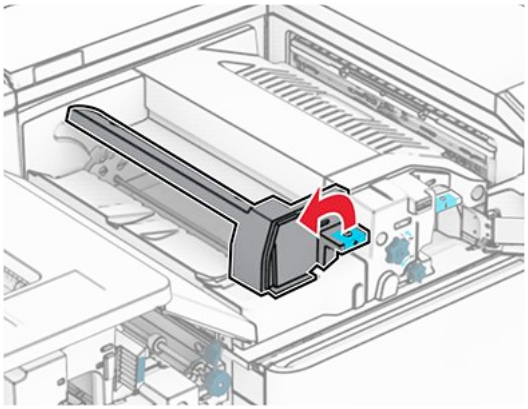

8. Otvorte dvierka N5.

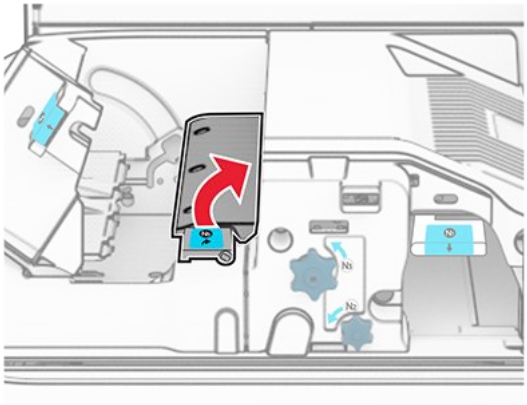

9. Zdvihnite páčku R4.

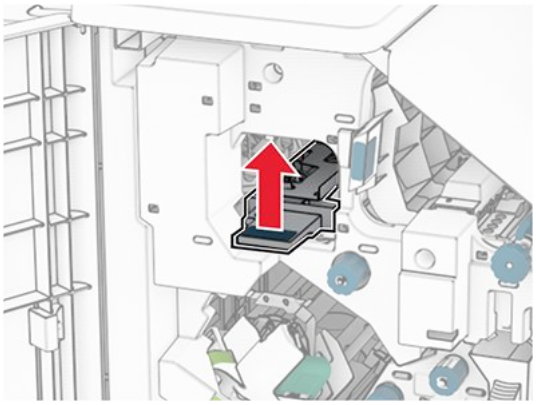

10. Otočte gombíkom R2 v smere hodinových ručičiek a potom vyberte zaseknutý papier pomocou páčky R4.

> **Note:** Uistite sa, že ste vybrali všetok papier.

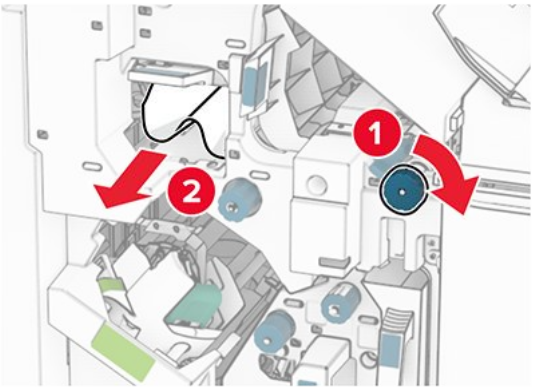

11. Posuňte páčku R1 doľava, otočte gombíkom R2 proti smeru hodinových ručičiek a potom vyberte zaseknutý papier medzi dvierkami N4 a N5.

> **Note:** Uistite sa, že ste vybrali všetok papier.

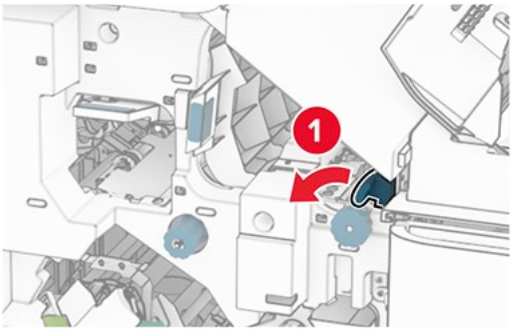

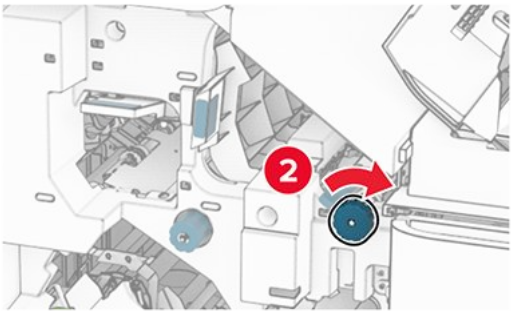

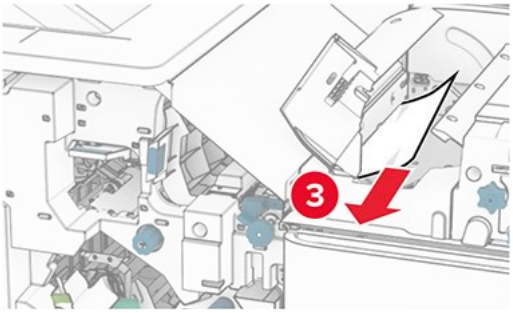

12. Otvorte dvierka B.

POZOR – HORÚCI POVRCH
Vnútro tlačiarne môže byť horúce. Skôr ako sa dotknete ktorejkoľvek časti, nechajte povrch vychladnúť, aby ste predišli riziku popálenia.

Výstraha – Riziko poranenia
Aby sa zabránilo poškodeniu v dôsledku elektrostatického výboja, pred prístupom do vnútorných priestorov tlačiarne alebo ich dotykom sa dotknite akéhokoľvek odhaleného kovového rámu tlačiarne.

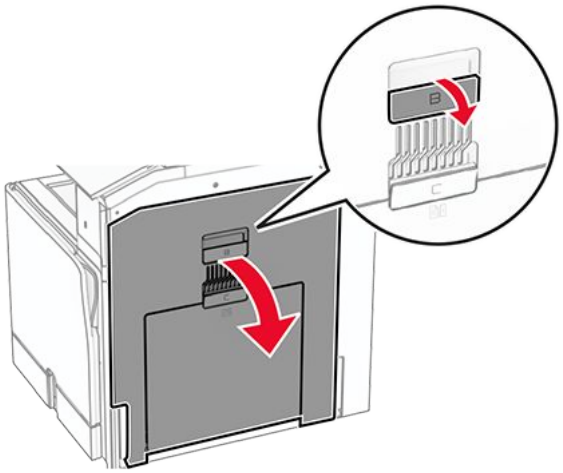

13. Zaseknutý papier vyberte popod výstupný valec štandardného zásobníka.

Note: Uistite sa, že ste vybrali všetok papier.

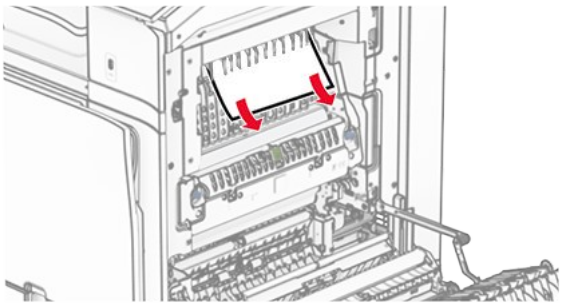

14. Zatvorte dvierka B.
15. Páčku N1 zatlačte nadol.

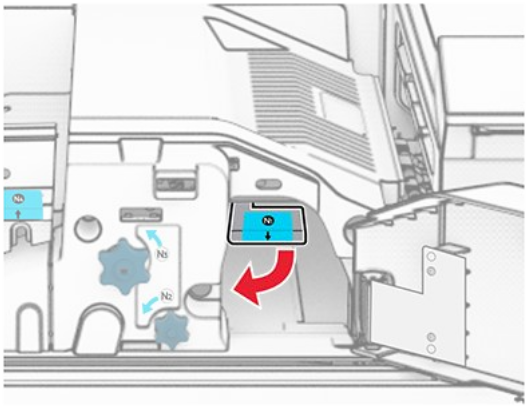

16. Otočte gombíkom N2 proti smeru hodinových ručičiek.

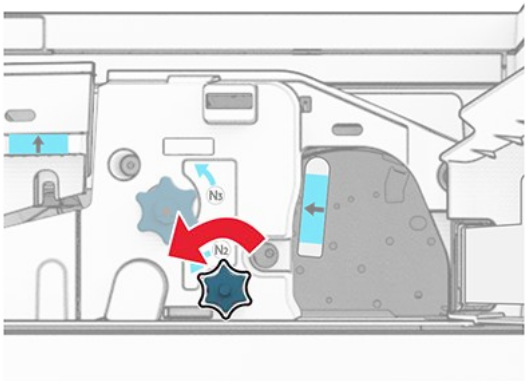

17. Vyberte zaseknutý papier.

> **Výstraha – Riziko poranenia**
> Aby ste zabránili poškodeniu tlačiarne, pred vybratím zaseknutého papiera odstráňte všetko ručné príslušenstvo.

> **Note:** Uistite sa, že ste vybrali všetok papier.

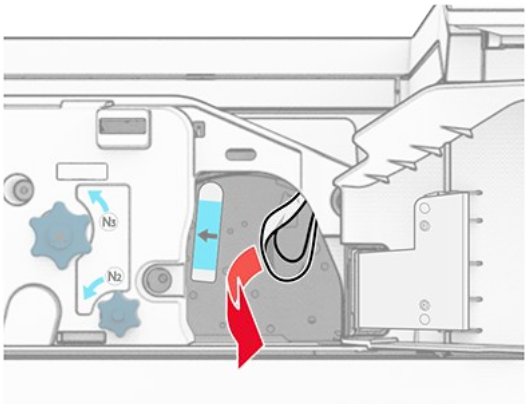

18. Páčku N1 vráťte späť na miesto.

19. Zatvorte dvierka N5 a potom zatvorte dvierka N4.
20. Zatvorte dvierka F.
21. Vráťte páčky R1 a R4 späť do pôvodnej polohy.
22. Zatvorte dvierka H.

Zaseknutie papiera v zariadení na brožúry

1. Vyberte papier zaseknutý v priehradke 2.

> **Note:** Uistite sa, že ste vybrali všetok papier.

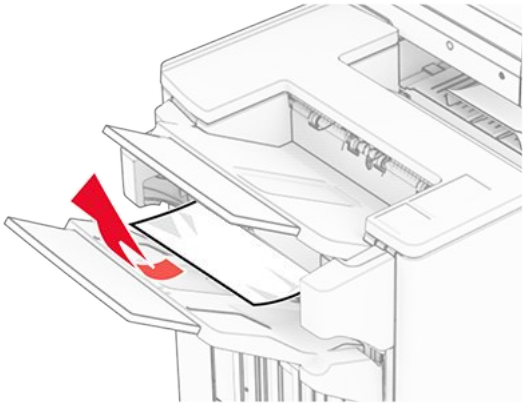

2. Otvorte dvierka H.

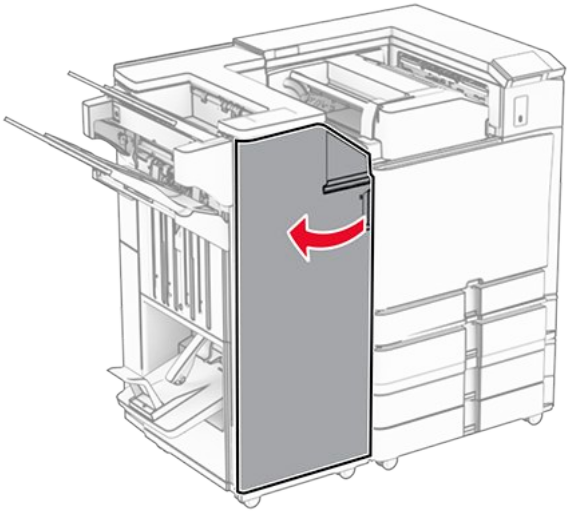

3. Otočte gombíkmi R6, R11 a R10 v smere hodinových ručičiek.

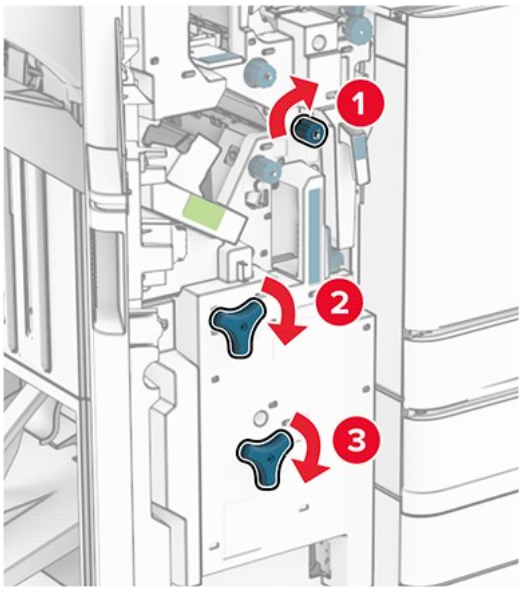

4. Vytiahnite zariadenie na brožúry.

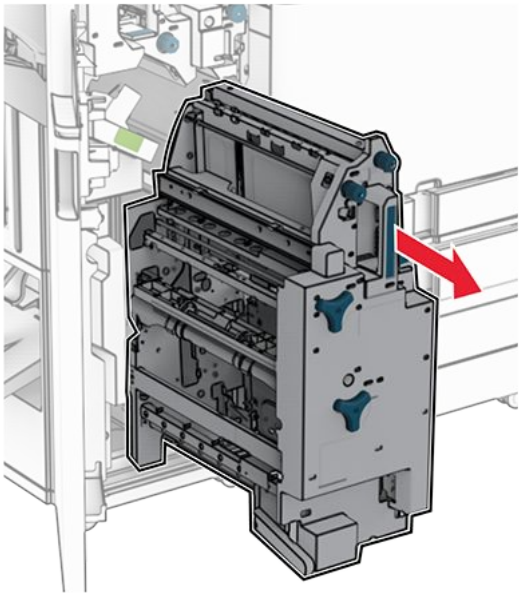

5. Vyberte zaseknutý papier.

> **Note:** Uistite sa, že ste vybrali všetok papier.

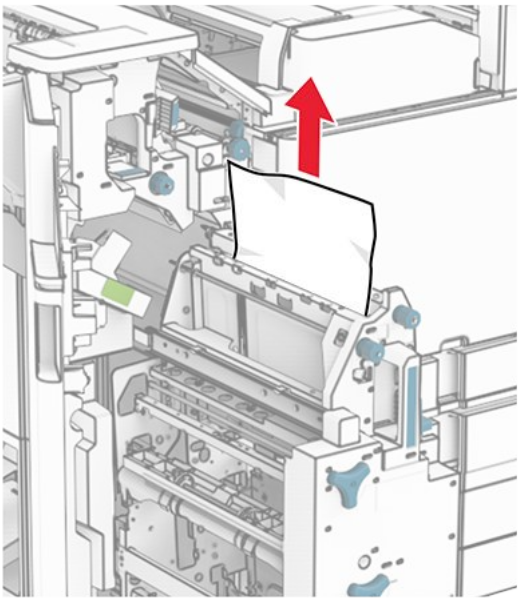

6. Otáčajte gombíkom R9 proti smeru hodinových ručičiek až na doraz.

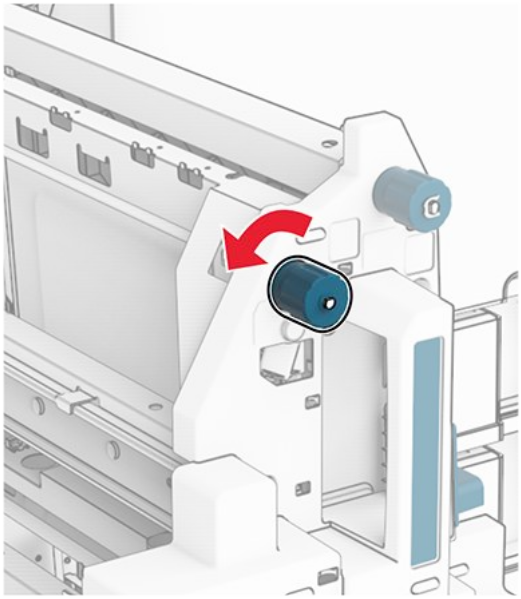

7. Otvorte dvierka R8.

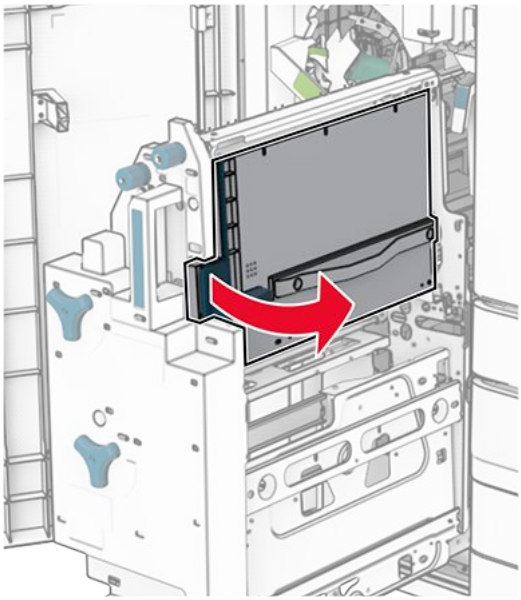

8. Vyberte zaseknutý papier.

> **Note:** Uistite sa, že ste vybrali všetok papier.

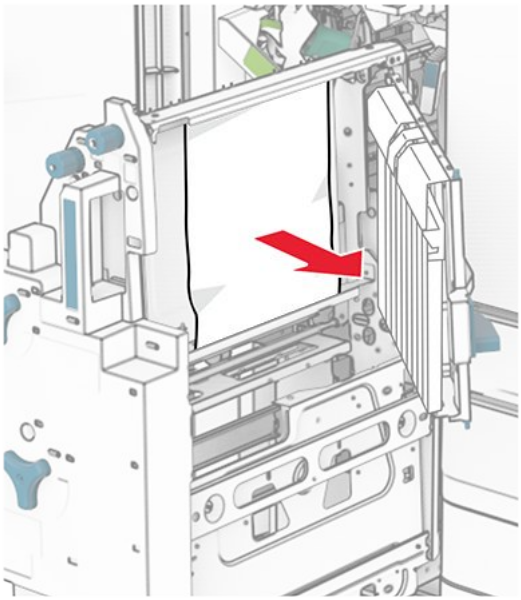

9. Zatvorte dvierka R8.
10. Vráťte zariadenie na brožúry do dokončovača brožúr.
11. Zatvorte dvierka H.

Problémy so sieťovým pripojením

Nemožno otvoriť Embedded Web Server

Vyskúšajte jedno alebo viaceré z nasledujúcich riešení:

- Skontrolujte, či je tlačiareň zapnutá.
- Uistite sa, že IP adresa tlačiarne je správna.

> **Poznámky**
> - Pozrite si IP adresu na ovládacom paneli.
> - IP adresa sa zobrazuje ako štyri skupiny čísel, ktoré sú oddelené bodkami, napríklad 123.123.123.123.

- Uistite sa, že ste nainštalovali podporovaný prehliadač.
  - Internet Explorer vo verzii 11 alebo novší
  - Microsoft Edge
  - Safari verzia 6 alebo novší
  - Google Chrome™ vo verzii 32 alebo novší
  - Mozilla Firefox vo verzii 24 alebo novší
- Skontrolujte, či funguje pripojenie k sieti.

> **Note:** Ak pripojenie nefunguje, obráťte sa na správcu.

- Uistite sa, že káble medzi tlačiarňou a tlačovým serverom sú poriadne zapojené. Ďalšie informácie nájdete v dokumentácii dodanej s tlačovým serverom.
- Skontrolujte, či sú webové servery proxy vypnuté.

> **Note:** Ak sú servery vypnuté, obráťte sa na správcu.

Ak problém pretrváva, obráťte sa na podporu pre zákazníkov.

Tlačiareň sa nepodarilo pripojiť k sieti Wi-Fi

Vyskúšajte jedno alebo viaceré z nasledujúcich riešení:

- Na ovládacom paneli prejdite na **Nastavenia › Sieť/porty › Prehľad siete › Aktívny adaptér** a potom vyberte položku **Automatické**.
- Skontrolujte, či je počítač pripojený k správnej sieti Wi-Fi. Ďalšie informácie nájdete v časti Pripojenie tlačiarne k sieti Wi-Fi on page 278.

> **Note:** Niektoré smerovače môžu zdieľať predvolený názov siete Wi-Fi.

- Skontrolujte, či ste zadali správne heslo siete.

> **Note:** Berte do úvahy medzery, čísla a veľké písmená v hesle.

- Skontrolujte, či je vybratý správny režim zabezpečenia bezdrôtovej siete. Na ovládacom paneli prejdite na **Nastavenia › Sieť/porty › Bezdrôtové › Zabezpečený bezdrôtový režim**.

Ak problém pretrváva, obráťte sa na podporu pre zákazníkov.

Problémy s hardvérovými voliteľnými prvkami

Interný voliteľný prvok nemožno zistiť

Vyskúšajte jedno alebo viaceré z nasledujúcich riešení:

- Tlačiareň vypnite, počkajte 10 sekúnd a potom ju znova zapnite.
- Vytlačte **stranu nastavení ponúk** a overte, či sa na zozname Nainštalované funkcie uvádza interný voliteľný prvok. Na ovládacom paneli prejdite na **Nastavenia › Správy › Strana nastavení ponúk**.
- Skontrolujte, či je interný voliteľný prvok správne nainštalovaný v riadiacej jednotke.

  1. Vypnite tlačiareň a potom z elektrickej zásuvky odpojte napájací kábel.
  2. Uistite sa, že interný voliteľný prvok je nainštalovaný v správnom konektore riadiacej dosky.
  3. Zapojte napájací kábel do elektrickej zásuvky a zapnite tlačiareň.

  POZOR – RIZIKO PORANENIA
  Riziku požiaru alebo zásahu elektrickým prúdom sa vyhnete tak, že zapojíte napájací kábel do riadne označenej a správne uzemnenej elektrickej zásuvky, ktorá sa nachádza blízko produktu a je ľahko dostupná.

- Skontrolujte, či je interný voliteľný prvok dostupný v ovládači tlačiarne.

  Note: V prípade potreby manuálne pridajte interný voliteľný prvok do ovládača tlačiarne, aby bol k dispozícii pre tlačové úlohy. Ďalšie informácie nájdete v časti Pridávanie dostupných voliteľných prvkov v ovládači tlačiarne on page 128.

Ak problém pretrváva, obráťte sa na podporu pre zákazníkov.

Port interných riešení nefunguje správne

Vyskúšajte jedno alebo viaceré z nasledujúcich riešení:

- Vytlačte **stranu nastavení ponuky** a overte, či sa na zozname Nainštalované funkcie uvádza port interných riešení (ISP). Na ovládacom paneli prejdite na **Nastavenia › Správy › Strana nastavení ponuky**.
- Odstráňte a potom nainštalujte port ISP. Ďalšie informácie nájdete v časti Inštalácia portu interných riešení on page 268.
- Skontrolujte kábel a pripojenie ISP.

  1. Použite správny kábel a uistite sa, že je poriadne pripojený k portu ISP.
  2. Skontrolujte, či je prepojovací kábel riešenia ISP správne zapojený do príslušnej zásuvky riadiacej jednotky.

Ak problém pretrváva, obráťte sa na podporu pre zákazníkov.

Karta paralelného alebo sériového rozhrania nefunguje správne

Vyskúšajte jedno alebo viaceré z nasledujúcich riešení:

- Vytlačte **stranu nastavení ponuky** a overte, či sa na zozname Nainštalované funkcie uvádza port interných riešení (ISP). Na ovládacom paneli prejdite na **Nastavenia › Správy › Strana nastavení ponuky**.
- Odstráňte a potom znova nainštalujte kartu paralelného alebo sériového rozhrania. Ďalšie informácie nájdete v časti Inštalácia portu interných riešení on page 268.
- Skontrolujte spojenie medzi káblom a kartou paralelného alebo sériového rozhrania.

Ak problém pretrváva, obráťte sa na podporu pre zákazníkov.

Zistila sa chybná pamäť flash

Vyskúšajte jedno alebo viaceré z nasledujúcich riešení:

- Vymeňte chybnú pamäť flash.
- Stlačte tlačidlo **Pokračovať**, čím budete správu ignorovať a tlač bude pokračovať.
- Zrušte aktuálnu tlačovú úlohu.

Ak problém pretrváva, obráťte sa na podporu pre zákazníkov.

Nedostatok voľného miesta v pamäti flash pre zdroje

Vyskúšajte jedno alebo viaceré z nasledujúcich riešení:

- Stlačte tlačidlo **Pokračovať**, čím správu vymažete a tlač bude pokračovať.
- Vymažte údaje o písmach, makrách a ďalšie údaje uložené v pamäti flash.
- Nainštalujte úložný disk.

> **Note:** Stiahnuté písma a makrá, ktoré neboli uložené v pamäti flash, sa odstránia.

Ak problém pretrváva, obráťte sa na podporu pre zákazníkov.

Problémy so spotrebným materiálom

výmena kazety, región tlačiarne sa nezhoduje

Ak chcete opraviť tento problém, zakúpte si kazetu so správnym regiónom zhodujúcim sa s regiónom tlačiarne alebo kazetu určenú na použitie kdekoľvek na svete.

- Prvé číslo v správe po čísle 42 označuje región tlačiarne.
- Druhé číslo v správe po čísle 42 označuje región kazety.

Región	Číselný kód
Celosvetové použitie alebo nedefinovaný región	0
Severná Amerika (Spojené štáty, Kanada)	1
Európsky hospodársky priestor, západná Európa, severské štáty, Švajčiarsko	2
Ázijsko-pacifická oblasť	3
Latinská Amerika	4
Zvyšok Európy, Blízky východ a Afrika	5
Austrália, Nový Zéland	6
Neplatný región	9

Note: Ak chcete zistiť nastavenia regiónu tlačiarne a tonerovej kazety, vytlačte **strany testu kvality tlače**. Na ovládacom paneli prejdite na položky **Nastavenia > Riešenie problémov > Strany testovania kvality tlače**.

Doplnená bežná *[color]* kazeta

Tlačiareň zistila bežnú kazetu Lexmark, ktorá bola doplnená neoriginálnym tonerom od iného výrobcu než od spoločnosti Lexmark.

Pokračujte výberom položky **OK**.

Všetky indikátory životnosti súčastí tlačiarne sú navrhnuté tak, aby fungovali so spotrebným materiálom a dielmi značky Lexmark, a keď repasovanie vykonajú iné strany než spoločnosť Lexmark, môže mať použitie takéhoto spotrebného materiálu a súčastí v tlačiarni Lexmark nepredvídateľné dôsledky.

Ďalšie informácie nájdete vo vyhlásení o obmedzenej záruke na tlačiareň.

Spotrebný materiál, ktorého výrobcom nie je spoločnosť Lexmark

Tlačiareň zistila, že je v nej vložený spotrebný materiál alebo súčasť, ktorých výrobcom nie je spoločnosť Lexmark.

Tlačiareň Lexmark funguje najlepšie s originálnymi súčasťami a spotrebným materiálom značky Lexmark. Používanie spotrebného materiálu alebo súčastí tretích strán môže ovplyvniť výkonnosť, spoľahlivosť alebo životnosť tlačiarne a jej tlačových súčastí.

Všetky indikátory životnosti sú určené na fungovanie so súčasťami a spotrebným materiálom Lexmark a pri používaní spotrebného materiálu alebo súčastí tretích strán sa môžu správať nepredvídateľne. Používaním tlačových súčastí po určenej životnosti sa môže poškodiť tlačiareň Lexmark alebo priradené súčasti.

> **Výstraha – Riziko poranenia**
> Používanie spotrebného materiálu alebo súčastí tretích strán môže mať vplyv na záručné krytie. Záruka sa nevzťahuje na poškodenie spôsobené používaním spotrebného materiálu alebo súčastí tretích strán.

Ak chcete prijať všetky tieto riziká a pokračovať v používaní neoriginálneho spotrebného materiálu alebo súčastí tlačiarne, dvoma prstami stlačte a 15 sekúnd podržte chybové hlásenie. Keď sa zobrazí dialógové okno s potvrdením, dotknite sa položky **Pokračovať**.

Ak tieto riziká nechcete prijať, vyberte spotrebný materiál alebo súčasti tretích strán a vložte originálny spotrebný materiál alebo súčasť od spoločnosti Lexmark. Ďalšie informácie nájdete v časti Používanie originálnych súčastí a spotrebného materiálu Lexmark on page 394.

Ak tlačiareň nezačne tlačiť ani po odstránení chybového hlásenia, vynulujte počítadlo používania spotrebného materiálu.

1. Na ovládacom paneli prejdite na položky **Nastavenia > Zariadenie > Údržba > Ponuka konfigurácie > Počítadlá používania spotrebného materiálu**.
2. Vyberte súčasti alebo spotrebný materiál, ktorý chcete vynulovať, a vyberte položku **Spustiť**.
3. Prečítajte si správu s upozornením a vyberte položku **Pokračovať**.
4. Pomocou dvoch prstov sa dotknite displeja na 15 sekúnd, aby ste správu vymazali.

> **Note:** Ak sa vám nepodarí vynulovať počítadlá používania spotrebného materiálu, vráťte príslušný spotrebný materiál na predajné miesto.

Problémy s podávaním papiera

Zvlnenie papiera

Vyskúšajte jedno alebo viaceré z nasledujúcich riešení:

- Upravte vodiace lišty v zásobníku do správnej polohy pre vložený papier.
- Špecifikujte typ papiera v dialógovom okne Predvoľby tlače alebo Tlač v závislosti od používaného operačného systému. Uistite sa, že nastavenie zodpovedá vloženému papieru.

  > **Note:** Nastavenie môžete zmeniť aj prostredníctvom ovládacieho panela tlačiarne. Prejdite na položky **Nastavenia > Papier > Konfigurácia zásobníkov > Veľkosť/typ papiera**.

- Odstráňte papier, otočte a potom ho znova vložte.
- Vložte papier z nového balíka.

  > **Note:** Pri vysokej vlhkosti papier absorbuje vlhko. Papier vyberte z pôvodného balenia, až keď ho budete chcieť použiť.

Ak problém pretrváva, obráťte sa na podporu pre zákazníkov.

Obálka sa zalepí počas tlače

Vyskúšajte jedno alebo viaceré z nasledujúcich riešení:

- Používajte obálky, ktoré boli skladované v suchom prostredí.

  > **Note:** Tlač na veľmi vlhké obálky môže spôsobiť ich zalepenie.

- Uistite sa, či je typ papiera nastavený na možnosť **Obálka**. Na ovládacom paneli prejdite na položky **Nastavenia > Papier > Konfigurácia zásobníka > Veľkosť/typ papiera**.

Ak problém pretrváva, obráťte sa na podporu pre zákazníkov.

Zoradená tlač nefunguje

Vyskúšajte jedno alebo viaceré z nasledujúcich riešení:

- Na ovládacom paneli prejdite na položky **Nastavenia > Tlač > Rozloženie > Zoradiť** a potom vyberte možnosť **Zapnuté [1,2,1,2,1,2]**.
- V dokumente, ktorý chcete tlačiť, otvorte dialógové okno Predvoľby tlače alebo Tlač a vyberte možnosť **Zoradiť**.
- Znížte počet stránok určených na tlač.

Ak problém pretrváva, obráťte sa na podporu pre zákazníkov.

Prepojenie zásobníkov nefunguje

Vyskúšajte jedno alebo viaceré z nasledujúcich riešení:

- Uistite sa, že pripojené zásobníky obsahujú rovnakú veľkosť papiera, rovnaký typ papiera s rovnakou orientáciou.
- Uistite sa, že sú všetky vodiace lišty papiera správne umiestnené.
- Nastavte veľkosť a typ papiera tak, aby zodpovedali papieru vloženému v prepojených zásobníkoch. Na ovládacom paneli prejdite na položky **Nastavenia > Papier > Konfigurácia zásobníka > Veľkosť/typ papiera**.
- Skontrolujte, či je možnosť **Prepojenie na zásobník** nastavená na možnosť **Automatické**. Ďalšie informácie nájdete v časti Prepojenie zásobníkov on page 124.

Ak problém pretrváva, obráťte sa na podporu pre zákazníkov.

Papier sa často zasekáva

Vyskúšajte jedno alebo viaceré z nasledujúcich riešení:

- Skontrolujte, či je papier vložený správne.

Poznámky

- Uistite sa, že sú všetky vodiace lišty papiera správne umiestnené.
- Uistite sa, že výška stohu nepresahuje čiaru maximálneho množstva.
- Uistite sa, že tlačíte na odporúčanú veľkosť a typ papiera.

- Nastavte papier správnej veľkosti a typu. Na ovládacom paneli prejdite na položky **Nastavenia > Papier > Konfigurácia zásobníka > Veľkosť/typ papiera**.
- Vložte papier z nového balíka.

Note: Pri vysokej vlhkosti papier absorbuje vlhko. Papier vyberte z pôvodného balenia, až keď ho budete chcieť použiť.

Ak problém pretrváva, obráťte sa na podporu pre zákazníkov.

Zaseknuté strany sa nevytlačia znova

1. Na ovládacom paneli prejdite na položky **Nastavenia > Zariadenie > Oznámenia > Obnovenie zaseknutého obsahu**.
2. V ponuke **Obnova po zaseknutí** vyberte položky **Zap.** alebo **Automaticky**.

Ak problém pretrváva, obráťte sa na podporu pre zákazníkov.

Problémy s kvalitou farieb

Úprava farieb vo výtlačkoch

1. Na ovládacom paneli prejdite na položky **Nastavenia > Tlač > Kvalita > Rozšírené spracovanie obrázkov > Korekcia farieb**.
2. V ponuke **Korekcia farieb** vyberte položku **Manuálne**.
3. V ponuke **Obsah korekcie farieb** vyberte príslušné nastavenie prevodu farieb.

Typ objektu	Tabuľky na prevod farieb
Obrázok RGB **Text RGB** **Grafika RGB**	◦ **Živé farby** – vytvára jasnejšie a sýtejšie farby a môže byť použité na všetky vstupné farebné formáty. ◦ **sRGB displej** – prispôsobí výstup farbám zobrazeným na monitore počítača. Spotreba čierneho tonera je optimalizovaná na tlač fotografií. ◦ **Displej – pravá čierna** – prispôsobí výstup farbám zobrazeným na monitore počítača. Toto nastavenie používa iba čierny toner na vytvorenie všetkých stupňov neutrálnej šedi. ◦ **sRGB živé farby** – Zvyšuje sýtosť farieb pri korekcii farieb sRGB displeja. Spotreba čierneho tonera je optimalizovaná na tlač obchodnej grafiky. ◦ **Vypnuté**
Obrázok CMYK **Text CMYK** **Grafika CMYK**	◦ **US CMYK** – použije korekciu farieb zodpovedajúcu špecifikácii pre farebný výstup organizácie Specifications for Web Offset Publishing (SWOP). ◦ **Euro CMYK** – použije korekciu farieb zodpovedajúcu špecifikácii pre farebný výstup Euroscale. ◦ **Živé farby CMYK** – Zvyšuje sýtosť farieb nastavenia korekcie farieb US CMYK. ◦ **Vypnuté**

najčastejšie otázky o farebnej tlači

Čo je farba RGB?

Farba RGB je spôsob popisu farieb, ktorý označuje množstvo červenej, zelenej alebo modrej farby použité na vytvorenie určitej farby. Červené, zelené a modré svetlo možno miešať v rôznych pomeroch a vytvárať tak veľkú škálu farieb pozorovaných v prírode. Tento spôsob zobrazovania farieb používajú počítačové obrazovky, skenery a digitálne fotoaparáty.

Čo je farba CMYK?

Farba CMYK je spôsob popisu farieb, ktorý označuje množstvo azúrovej, purpurovej, žltej a čiernej farby použité na vytvorenie určitej farby. Azúrový, purpurový, žltý a čierny atrament alebo toner možno tlačiť v rôznych pomeroch a vytvárať tak veľkú škálu farieb

pozorovaných v prírode. Týmto postupom vytvárajú farbu tlačiarenské lisy, atramentové tlačiarne a farebné laserové tlačiarne.

Akým spôsobom sa vytlačí farba špecifikovaná v dokumente?

Na špecifikáciu a modifikáciu farby v dokumente prostredníctvom kombinácií RGB a CMYK sa používajú softvérové programy. Ďalšie informácie nájdete v pomocníkovi softvérového programu.

Ako tlačiareň zistí, akú farbu má vytlačiť?

Počas tlače dokumentu sa tlačiarni odošlú informácie s popisom typu a farby každého objektu a tie prejdú cez tabuľky na prevod farieb. Farba je potom prevedená na príslušné množstvo azúrového, purpurového, žltého a čierneho tonera použitého na vytvorenie požadovanej farby. Informácie o objekte určujú použitie tabuliek na prevod farieb. Napríklad je možné použiť jednu tabuľku na prevod farieb na text, pričom na fotografie sa použije iná tabuľka.

Čo je to manuálna korekcia farieb?

Keď je zapnutá manuálna korekcia farieb, tlačiareň použije pri spracovaní objektov používateľom vybraté tabuľky na prevod farieb. Nastavenia manuálnej korekcie farieb sú špecifické pre typ objektu, ktorý sa tlačí (text, grafika alebo obrázky). Špecifická je tiež špecifikácia farby objektu v softvérovom programe (kombinácie farieb RGB alebo CMYK). Ak chcete manuálne použiť odlišné tabuľky na prevod farieb, pozrite si časť Úprava farieb vo výtlačkoch.

Ak softvérový program nepoužíva na špecifikáciu farieb kombinácie RGB alebo CMYK, manuálna korekcia farieb je zbytočná. Efektívna nie je ani v prípade, ak úpravu farieb ovláda softvérový program alebo operačný systém počítača. Vo väčšine prípadov nastavenie možnosti Korekcia farieb na Automatické vedie ku generovaniu preferovaných farieb pre dokumenty.

Ako dokážem napodobniť konkrétnu farbu (napr. pre firemné logo)?

V ponuke Kvalita na tlačiarni je k dispozícii deväť typov sád so vzorkami farieb. Tieto sady sú takisto dostupné na stránke Vzorky farieb funkcie Embedded Web Server. Výberom ktorejkoľvek sady vzoriek sa vytlačia stránky so stovkami farebných políčok. Každé políčko obsahuje kombináciu farieb RGB alebo CMYK v závislosti od zvolenej tabuľky. Pozorovaná farba každého z políčok je dosiahnutá aplikáciou vybranej tabuľky na prevod farieb na kombináciu farieb CMYK alebo RGB označenej na políčku.

Preskúmaním sád so vzorkami farieb môžete identifikovať políčko s farbou, ktorá najviac zodpovedá požadovanej farbe. Kombinácia farieb označená na políčku tak môže slúžiť na úpravu farby objektu v softvérovom programe. Ďalšie informácie nájdete v pomocníkovi softvérového programu. Pri použití vybratej tabuľky na prevod farieb na konkrétny objekt môže byť potrebná manuálna korekcia farieb.

Výber vhodného súboru vzoriek farieb na konkrétny problém so zhodou farby závisí od nasledujúcich faktorov:

- Zvolené nastavenie korekcie farieb (Automatické, Vypnuté alebo Manuálne)
- Typ tlačeného objektu (text, grafika alebo obrázky)
- Špecifikácia farby objektu v softvérovom programe (kombinácie farieb RGB alebo CMYK).

Ak softvérový program nepoužíva na špecifikáciu farieb kombinácie RGB alebo CMYK, stránky so vzorkami farieb nie sú užitočné. Niektoré softvérové programy navyše upravujú kombinácie farieb RGB alebo CMYK špecifikované v programe prostredníctvom funkcie správy farieb. V takom prípade nemusí vytlačená farba presne zodpovedať farbe zo stránok so vzorkami farieb.

Tlač má iný farebný odtieň

Vyskúšajte jedno alebo viaceré z nasledujúcich riešení:

- Na ovládacom paneli prejdite na položky **Nastavenia > Tlač > Kvalita > Rozšírené spracovanie obrázkov** a potom vyberte položku **Úprava farieb**.
- Na ovládacom paneli prejdite na položky **Nastavenia > Tlač > Kvalita > Rozšírené spracovanie obrázkov**, vyberte položku **Vyváženie farieb** a potom upravte nastavenia.

Ak problém pretrváva, obráťte sa na podporu pre zákazníkov.

Kontaktovanie podpory pre zákazníkov

Pred kontaktovaním podpory pre zákazníkov sa uistite, že máte k dispozícii nasledujúce informácie:

- Problém s tlačiarňou
- Chybové hlásenie
- Typ modelu a sériové číslo tlačiarne

Prejdite na adresu https://support.lexmark.com, ak chcete dostávať maily alebo podporu cez chat, prezerať knižnicu návodov na používanie, podpornú dokumentáciu, ovládače a iné súbory na prevzatie.
K dispozícii je aj telefonická technická podpora. V USA alebo Kanade volajte na číslo 1-800-539-6275. V prípade iných krajín alebo regiónov prejdite na zoznam kontaktov medzinárodnej podpory.

Recyklácia a likvidácia

Recyklácia produktov Lexmark

1. Prejdite na stránku www.lexmark.com/recycle.
2. Vyberte svoju krajinu alebo región.
3. Vyberte recyklačný program.

Recyklácia obalov Lexmark

Spoločnosť Lexmark sa neustále snaží minimalizovať obalové materiály. Menej obalových materiálov zaručuje, že tlačiarne Lexmark sa prenášajú čo najefektívnejšie a environmentálne najšetrnejšie a že pre vás bude jednoduchšie zbaviť sa obalov. Zabezpečíme tak aj vznik menšieho množstva emisií skleníkových plynov, úsporu energie a prírodných zdrojov. Spoločnosť Lexmark navyše v niektorých krajinách alebo regiónoch ponúka recykláciu obalových materiálov. Ďalšie informácie nájdete na adrese www.lexmark.com/recycle.
Kartóny Lexmark sú 100-percentne recyklovateľné v zariadeniach na recykláciu lepenky. Vo vašej oblasti takéto zariadenia nemusia fungovať.
Pena, ktorú spoločnosť Lexmark používa pri balení, je recyklovateľná v zariadeniach na recykláciu peny. Vo vašej oblasti takéto zariadenia nemusia fungovať.
Keď vrátite kazetu spoločnosti Lexmark, môžete znovu použiť krabičku, v ktorej ste kazetu dostali. Spoločnosť Lexmark krabičku zrecykluje.

Oznámenia

Informácie o produkte

Názov produktu:

Tlačiareň Lexmark CS963e
Typ zariadenia:

5066
Modely:

680

Vydanie a právne oznámenia

Poznámky k vydaniu

Máj 2025
Nasledujúci odsek sa nevzťahuje na krajiny, v ktorých nie sú podobné druhy obstarávania v súlade s miestnymi zákonmi: SPOLOČNOSŤ LEXMARK INTERNATIONAL, INC., POSKYTUJE TÚTO PUBLIKÁCIU TAK, AKO JE, TEDA BEZ AKEJKOĽVEK ZÁRUKY, PRIAMEJ ČI NEPRIAMEJ, VRÁTANE – ALE NIE VÝLUČNE – NEPRIAMEJ ZÁRUKY PREDAJNOSTI ALEBO VHODNOSTI NA KONKRÉTNY ÚČEL. Niektoré štáty nepovoľujú zrieknutie sa priamych ani nepriamych záruk v určitých transakciách, preto sa vás toto vyhlásenie nemusí týkať.
Táto publikácia môže obsahovať technické nepresnosti alebo typografické chyby. Tu uvedené informácie podliehajú pravidelným zmenám; tieto zmeny budú zahrnuté do ďalších vydaní. V opísaných produktoch alebo programoch sa môžu kedykoľvek vykonať vylepšenia alebo zmeny.
Odkazy na produkty, programy alebo služby v tejto publikácii neznamenajú, že výrobca ich plánuje poskytovať vo všetkých krajinách, v ktorých pôsobí. Zámerom žiadneho odkazu na produkt, program alebo službu nie je tvrdiť alebo naznačovať, že použiť možno iba tento produkt, program alebo službu. Namiesto neho môže byť použitý akýkoľvek funkčne ekvivalentný produkt, program alebo služba, ktoré neporušujú existujúce práva duševného vlastníctva. Vyhodnotenie a overenie funkčnosti v kombinácii s inými produktmi, programami alebo službami než tými, ktoré sú priamo určené výrobcom, je povinnosťou používateľa.
Ak potrebujete technickú podporu spoločnosti Lexmark, prejdite na lokalitu http://support.lexmark.com.
Viac informácií o zásadách ochrany osobných údajov spoločnosti Lexmark, ktoré regulujú používanie tohto produktu, nájdete na lokalite www.lexmark.com/privacy.
Viac informácií o spotrebnom materiáli a súboroch na prevzatie nájdete na lokalite www.lexmark.com.
© 2024 Lexmark International, Inc.
Všetky práva vyhradené.

Ochranné známky

Lexmark, logo Lexmark a MarkNet sú ochranné známky alebo registrované ochranné známky spoločnosti Lexmark International, Inc. v USA a/alebo ďalších krajinách.

Android, Google Play a Google Chrome sú ochranné známky spoločnosti Google LLC.
Macintosh, macOS, Safari, and AirPrint are trademarks of Apple Inc., registered in the U.S. and other countries. Use of the Works with Apple badge means that an accessory has been designed to work specifically with the technology identified in the badge and has been certified by the developer to meet Apple performance standards.
Microsoft, Internet Explorer, Microsoft Edge, a Windows sú ochranné známky skupiny spoločností Microsoft.
Slovná ochranná známka Mopria™ je registrovaná a/alebo neregistrovaná ochranná známka spoločnosti Mopria Alliance, Inc. v Spojených štátoch a iných krajinách. Neautorizované používanie je prísne zakázané.
PCL® je registrovaná ochranná známka spoločnosti Hewlett-Packard. PCL je označenie, ktoré spoločnosť Hewlett-Packard využíva pre súbor príkazov tlačiarne (jazyk) a funkcie obsiahnuté v tlačiarenských produktoch. Táto tlačiareň je kompatibilná s jazykom PCL. To znamená, že tlačiareň pozná príkazy PCL, ktoré sa používajú v rôznych aplikačných programoch, a vykonáva funkcie zodpovedajúce príslušným príkazom.
PostScript je registrovaná ochranná známka spoločnosti Adobe Systems Incorporated v USA alebo ďalších krajinách.
Wi-Fi® a Wi-Fi Direct® sú registrované ochranné známky spoločnosti Wi-Fi Alliance®.
Všetky ostatné ochranné známky sú majetkom príslušných vlastníkov.

Informácie o licencovaní

Všetky informácie o licencovaní spájajúce sa s týmto produktom možno nájsť v kmeňovom adresári CD:\NOTICES na inštalačnom disku CD so softvérom.

VYHLÁSENIE O OBMEDZENEJ ZÁRUKE NA LASEROVÉ TLAČIARNE LEXMARK, TLAČIARNE LEXMARK S TECHNOLÓGIOU LED A MULTIFUNKČNÉ LASEROVÉ TLAČIARNE LEXMARK

Lexmark International, Inc., Lexington, KY

Táto obmedzená záruka platí na území Spojených štátov a Kanady. Zákazníci mimo územia USA sa riadia informáciami o záruke poskytnutými s produktom, špecifickými pre konkrétnu krajinu.

Táto obmedzená záruka sa vzťahuje na tento produkt iba v prípade, že ste ho zakúpili s úmyslom na vlastné používanie, nie na ďalší predaj, od spoločnosti Lexmark alebo predajcu produktov spoločnosti Lexmark (ďalej v tomto vyhlásení označovaný ako „Predajca“).

Obmedzená záruka

Spoločnosť Lexmark zaručuje, že tento produkt:

– je vyrobený z nových súčastí alebo nových a prevádzkyschopných použitých súčastí, ktoré fungujú ako nové súčasti,

– pri bežnom používaní neobsahuje chyby materiálov ani spracovania.

Ak produkt počas záručnej lehoty nefunguje tak, ako sa zaručuje, kontaktujte Predajcu alebo spoločnosť Lexmark so žiadosťou o opravu alebo náhradu (podľa rozhodnutia spoločnosti Lexmark).

Ak je tento produkt funkciou alebo voliteľnou súčasťou, vyhlásenie platí len v prípade, že sa funkcia alebo voliteľná súčasť používa s produktom, pre ktorý je určená. Pre účely záručného servisu môžete byť požiadaní o poskytnutie funkcie alebo voliteľnej súčasti s produktom.

Ak prenesiete tento produkt na iného používateľa, záručný servis podľa podmienok tohto vyhlásenia bude používateľovi k dispozícii počas zostávajúceho obdobia záručnej lehoty. Na príslušného používateľa preneste aj originálny doklad o zakúpení produktu a toto vyhlásenie.

Obmedzený záručný servis

Záručná lehota sa začína dňom zakúpenia produktu, ktorý je uvedený na doklade o zaplatení, a končí o 12 mesiacov, pod podmienkou, že záručná lehota pre akýkoľvek spotrebný materiál a položky údržby dodané s tlačiarňou sa končí skôr, ak sa tlačiareň alebo jej pôvodný obsah podstatne opotrebuje alebo minie. Fixačné jednotky, prenosové/posuvné jednotky, položky na podávanie papiera, ak existujú, a akékoľvek iné položky, pre ktoré je k dispozícii súprava na údržbu, sú podstatne spotrebované, keď tlačiareň pre takúto položku zobrazí hlásenie „Upozornenie na životnosť“ alebo „Naplánovaná údržba“.

Pre účely záručného servisu môžete byť požiadaní o poskytnutie originálneho dokladu o zakúpení produktu. Môžete byť požiadaní o doručenie produktu Predajcovi alebo spoločnosti Lexmark alebo o jeho zaslanie vo vhodnom balení a na vlastné náklady na miesto určené spoločnosťou Lexmark. Za stratu alebo poškodenie produktu počas prepravy k Predajcovi alebo na miesto určené spoločnosťou Lexmark zodpovedáte vy.

Ak záručný servis zahŕňa výmenu produktu alebo jeho súčasti, nahradená položka sa stáva majetkom Predajcu alebo spoločnosti Lexmark. Náhradou môže byť nová alebo opravená položka.

Na náhradu sa vzťahuje zostávajúca záručná lehota originálneho produktu.

Náhrada sa neposkytuje, ak je produkt, ktorý doručujete na výmenu, poškodený, zmenený, neopraviteľne poškodený, vyžaduje opravu mimo rozsahu záručného servisu alebo ak sa naň vzťahujú akékoľvek zákonné povinnosti, obmedzenia, záložné práva alebo bremená.

V rámci záručného servisu a/alebo výmeny môže spoločnosť Lexmark aktualizovať firmvér vo vašej tlačiarni na najnovšiu verziu. Aktualizácie firmvéru môžu zmeniť nastavenia tlačiarne a môžu spôsobiť, že falšované alebo neautorizované produkty, spotrebný materiál, súčasti, náplne (napríklad tonery a atrament), softvér alebo rozhrania prestanú fungovať. Autorizované používanie originálnych produktov Lexmark to neovplyvní.

Skôr ako odovzdáte produkt na záručný servis, odstráňte všetky tlačové kazety, programy, údaje a vymeniteľné ukladacie médiá (ak vám spoločnosť Lexmark nedá iné pokyny).

Ak potrebujete ďalšie vysvetlenie možností záruky alebo informácie o najbližšom autorizovanom poskytovateľovi služieb spoločnosti Lexmark vo vašej oblasti, kontaktujte spoločnosť Lexmark na internete.

Počas záručnej lehoty sa pre produkt poskytuje technická podpora na diaľku. Pre produkty, ktorých záruka spoločnosti Lexmark uplynula, nemusí byť technická podpora k dispozícii alebo môže byť k dispozícii len za poplatok.

Rozsah obmedzenej záruky

Spoločnosť Lexmark nezaručuje neprerušenú ani bezchybnú prevádzku žiadneho produktu ani trvanlivosť či životnosť výtlačkov vytvorených pomocou ktoréhokoľvek produktu.

Záručný servis nezahŕňa opravy ani poškodenia spôsobené týmito faktormi:

– úprava alebo neautorizované pripojenia,

– nehody, nevhodné používanie, hrubé zaobchádzanie alebo používanie v rozpore s používateľskými príručkami, manuálmi, pokynmi alebo návodmi spoločnosti Lexmark,

– nevhodné fyzické alebo prevádzkové prostredie,

– údržba vykonaná inou osobou ako zástupcom spoločnosti Lexmark alebo autorizovaným poskytovateľom služieb spoločnosti Lexmark,

– prevádzka produktu prekračujúca limit pracovného cyklu,

– používanie tlačových médií, ktoré nespĺňajú špecifikácie spoločnosti Lexmark,

– obnova, oprava, opätovné naplnenie alebo opätovaná výroba produktov, spotrebného materiálu alebo súčastí treťou stranou,

– produkty, spotrebný materiál, súčasti, náplne (ako tonery a atrament), softvér alebo rozhrania, ktoré neposkytla spoločnosť Lexmark.

V MAXIMÁLNOM ROZSAHU POVOLENOM PRÍSLUŠNÝMI PRÁVNYMI PREDPISMI SPOLOČNOSŤ LEXMARK, JEJ DODÁVATELIA ANI PREDAJCOVIA NEPOSKYTUJÚ ŽIADNU ZÁRUKU ANI PODMIENKU, PRIAMU ČI NEPRIAMU, TÝKAJÚCU SA TOHTO VÝROBKU A VÝSLOVNE ODMIETAJÚ NEPRIAME ZÁRUKY A PODMIENKY OBCHODOVATEĽNOSTI, VHODNOSTI NA KONKRÉTNY ÚČEL A USPOKOJIVEJ KVALITY. AKÉKOĽVEK ZÁRUKY, KTORÉ NEMOŽNO ODMIETNUŤ NA ZÁKLADE PRÍSLUŠNÉHO PRÁVNEHO PREDPISU, SÚ OBMEDZENÉ TRVANÍM ZÁRUČNEJ LEHOTY. PO UPLYNUTÍ TEJTO LEHOTY SA NEPOSKYTUJÚ ŽIADNE ZÁRUKY. VŠETKY INFORMÁCIE, ŠPECIFIKÁCIE, CENY A SLUŽBY SA MÔŽU KEDYKOĽVEK ZMENIŤ BEZ PREDCHÁDZAJÚCEHO UPOZORNENIA.

Obmedzenie zodpovednosti

Vaša jediná náhrada na základe tejto obmedzenej záruky je uvedená v tomto dokumente. Nároky na náhradu skutočných škôd týkajúce plnenia alebo neplnenia zo strany spoločnosti Lexmark alebo Predajcu v súvislosti s týmto produktom si môžete uplatniť v rozsahu uvedenom v nasledujúcom odseku.

Zodpovednosť spoločnosti Lexmark za skutočné škody vzniknuté z akejkoľvek príčiny sa obmedzujú na sumu zaplatenú za produkt, ktorý spôsobil škody. Toto obmedzenie zodpovednosti sa nevzťahuje na vaše nároky týkajúce sa osobných zranení alebo škôd na nehnuteľnosti alebo hmotnom osobnom majetku, za ktoré nesie právnu zodpovednosť spoločnosť Lexmark. **SPOLOČNOSŤ LEXMARK V ŽIADNOM PRÍPADE NEZODPOVEDÁ ZA STRATY ZISKU, STRATY ÚSPOR, NÁHODNÉ ŠKODY ANI INÉ EKONOMICKÉ ALEBO NÁSLEDNÉ ŠKODY.** Platí to aj v prípade, že spoločnosť Lexmark alebo Predajcu na možnosť vzniku takýchto škôd upozorníte. Spoločnosť Lexmark nezodpovedá za žiadny nárok založený na nároku tretej strany.

Toto obmedzenie náhrad sa vzťahuje aj na nároky voči akémukoľvek Dodávateľovi a Predajcovi spoločnosti Lexmark. Obmedzenia náhrad spoločnosti Lexmark, jej Dodávateľov a Predajcov nie sú kumulatívne. Títo Dodávatelia a Predajcovia sa považujú za oprávnené strany tohto obmedzenia.

Ďalšie práva

Niektoré štáty neumožňujú obmedzenie dĺžky trvania nepriamej záruky, vylúčenie alebo obmedzenie týkajúce sa náhodných alebo následných škôd, preto sa obmedzenia alebo vylúčenia uvedené vyššie nemusia na vás vzťahovať.

Táto obmedzená záruka vám poskytuje určité zákonné práva. Môžete mať aj ďalšie práva, ktoré sa môžu v závislosti od krajiny líšiť.

Technické údaje

Vyhlásenie o laserovom zariadení

Táto tlačiareň je v súlade s požiadavkami zbierky federálnych vyhlášok pre laserové produkty triedy 1, č. 21, kapitola I, podkapitola J, Ministerstva zdravotníctva a sociálnych služieb v USA. Na iných územiach je klasifikovaná ako spotrebiteľský laserový výrobok triedy 1 v súlade s požiadavkami noriem IEC 60825-1:2014, EN 60825-1:2014+A11:2021, a EN 50689:2021.

Laserové zariadenia triedy 1 sa nepovažujú za nebezpečné. Laserový systém a tlačiareň sú navrhnuté tak, aby počas bežnej prevádzky, údržby používateľom alebo v predpísanom servisnom stave nedošlo ku kontaktu ľudí s laserovým žiarením väčším, ako je žiarenie zariadení triedy 1. Tlačiareň má zostavu tlačovej hlavy, na ktorú sa nevzťahuje záruka, a ktorá obsahuje laser s nasledujúcimi špecifikáciami:

Trieda: III b (3b) AlGaAs

Menovitý výstupný výkon (v miliwattoch): 25

Vlnová dĺžka (v nanometroch): 770 – 800

Informácie o teplotách

Prevádzková teplota a relatívna vlhkosť (RH) [1]	10 až 32,2 °C (50 až 90 °F) a 15 až 80 % relatívna vlhkosť 15,6 až 32,2 °C (60 až 90 °F) a 8 až 80 % relatívna vlhkosť Maximálna teplota mokrého teplomeru[2]: 22,8 °C (73 °F) Prostredie bez kondenzácie
Dlhodobé skladovanie tlačiarne/kazety/tlačovej jednotky[2]	15,6 až 32,2 °C (60 až 90 °F) a 8 až 80 % relatívna vlhkosť Maximálna teplota mokrého teplomeru[2]: 22,8 °C (73 °F)

Krátkodobá preprava tlačiarne/kazety/ tlačovej jednotky[3]	–40 až 40 °C (–40 až 104 °F)

[1] V niektorých prípadoch musia byť špecifikácie výkonu (napr. použitie kazety a rýchlosť tlače prvej stránky) merané v štandardnom kancelárskom prostredí s teplotou približne 22,2 °C a 45 % relatívnou vlhkosťou.

[2] Spotrebný materiál je možné skladovať približne 2 roky. To platí pre skladovanie v štandardnom kancelárskom prostredí pri 22 °C (72 °F) a 45 % vlhkosti.

[3] Teplota vlhkého teplomera sa určuje podľa teploty vzduchu a relatívnej vlhkosti.

Príkon produktu

Nasledujúca tabuľka dokumentuje vlastnosti spotreby energie produktu.

> **Note:** Niektoré režimy sa nemusia vzťahovať na váš produkt.

Režim	Opis	Spotreba energie (vo wattoch)
Tlač	Produkt vytvára výtlačky elektronických dokumentov.	Jednostranne: 811; Obojstranne: 776
Pripravené	Produkt čaká na tlačovú úlohu.	45.5
Režim spánku	Produkt je v režime vysokej úrovne úspory energie.	1,1
Hibernácia	Produkt je v režime nízkej úrovne úspory energie.	0,2
Vypnuté	Produkt je zapojený do elektrickej zásuvky, no vypínač je vypnutý.	0,2

Úrovne príkonu uvedené v predchádzajúcej tabuľke predstavujú priemer meraní v jednotlivých časoch. Okamžitý príkon môže byť podstatne vyšší ako priemerná hodnota. Uvedené hodnoty sa môžu zmeniť. Aktuálne hodnoty nájdete na stránke www.lexmark.com.

Režim spánku

Tento produkt disponuje režimom na úsporu energie, ktorý sa označuje ako **režim spánku**. Režim spánku šetrí energiu znižovaním spotreby energie počas dlhších období nečinnosti. Režim spánku sa spúšťa automaticky po tom, ako sa produkt nepoužíva po určenú dobu nazývanú **časový limit režimu spánku**.

Výrobcom nastavený predvolený časový limit režimu spánku (v minútach):	15

Pomocou konfiguračných ponúk je možné časový limit režimu spánku upraviť v rozsahu od 1 minúty do 120 minút alebo od 1 minúty do 114 minút v závislosti od modelu tlačiarne. Ak je rýchlosť tlačiarne formátu A4 menšia ako alebo rovná hodnote 30 strán za minútu,

potom môžete nastaviť časový limit maximálne 60 alebo 54 minút v závislosti od modelu tlačiarne. Nastavenie časového limitu režimu spánku na nízku hodnotu vedie k zníženiu spotreby energie, ale môže predĺžiť čas odozvy produktu. Pri nastavení časového limitu režimu spánku na vysokú hodnotu sa zachová rýchla odozva, ale spotrebuje sa viac energie.
Niektoré modely podporujú **režim hlbokého spánku**, ktorý ešte viac znižuje spotrebu energie po dlhšej dobe nečinnosti.

Režim dlhodobého spánku

Tento produkt disponuje prevádzkovým režimom s ultranízkou spotrebou energie, ktorý sa označuje ako **režim dlhodobého spánku**. Počas prevádzky v režime dlhodobého spánku sa bezpečne vypne napájanie všetkých ostatných systémov a zariadení.
Do režimu dlhodobého spánku je možné prejsť niektorým z nasledujúcich spôsobov:

- pomocou časového limitu režimu dlhodobého spánku,
- pomocou režimov plánov napájania,

Výrobcom nastavený predvolený časový limit režimu dlhodobého spánku pre tento produkt vo všetkých krajinách alebo oblastiach	3 dni

Časové obdobie, počas ktorého tlačiareň po dokončení predchádzajúcej tlačovej úlohy čaká, kým prejde do režimu dlhodobého spánku, je možné upraviť v rozpätí od jednej hodiny do jedného mesiaca.
Poznámky k zobrazovacím zariadeniam registrovaným v EPEAT:

- Úroveň napájania v pohotovostnom režime sa vyskytuje v režime dlhodobého spánku alebo vypnutia.
- Výkon produktu sa automaticky zníži na úroveň pohotovostného režimu ≤ 1 W. Automatiká funkcia pohotovostného režimu (Spánok alebo Vypnuté) bude zapnutá pri dodaní produktu.

Režim vypnutia

Ak tento produkt disponuje režimom vypnutia, ktorý stále spotrebuje malé množstvo energie, ak chcete úplne zastaviť spotrebu energie produktu, odpojte napájací kábel z elektrickej siete.

Celková spotreba energie

Niekedy je užitočné odhadnúť celkovú spotrebu energie produktu. Údaje o príkone sú uvádzané vo wattoch, preto aby ste vypočítali spotrebu energie, musíte uvádzaný príkon vynásobiť časom, po ktorý výrobok pracuje v každom režime. Celková spotreba energie výrobku je súčet spotreby energie vo všetkých režimoch.

Oznámenia týkajúce sa životného prostredia a udržateľnosti

Hladiny emisií hluku

Nasledujúce merania boli vykonané v súlade s normou ISO 7779 a nahlásené v súlade s normou ISO 9296.

> **Note:** Niektoré režimy sa nemusia vzťahovať na váš produkt.

Priemerný akustický tlak vo vzdialenosti 1 meter, dBA	
Tlač	Jednostranne, monochromaticky: 51; Jednostranne, farebne: 52; Obojstranne, monochromaticky: 54; Obojstranne, farebne: 55
Pripravené	14

Uvedené hodnoty sa môžu zmeniť. Aktuálne hodnoty nájdete na stránke www.lexmark.com.

Smernica o odpade z elektrických a elektronických zariadení (WEEE)

Logom WEEE sa označujú špecifické recyklačné programy a postupy pre elektronické produkty v krajinách Európskej únie. Podporujeme recykláciu našich výrobkov. Pokiaľ máte ďalšie otázky týkajúce sa možností recyklácie, navštívte webovú lokalitu spoločnosti Lexmark na adrese www.lexmark.com, na ktorej nájdete telefónne číslo miestneho predajcu.

Nabíjateľná lítium-iónová batéria

Tento produkt môže obsahovať gombíkovú, nabíjateľnú lítium-iónovú batériu, ktorú by mal vybrať iba školený technik. Prečiarknutý kôš na kolieskach znamená, že produkt sa nesmie likvidovať ako netriedený odpad, ale musí sa poslať do samostatných zberných zariadení na zhodnotenie a recykláciu. V prípade vybrania batérie nevyhadzujte batériu do domového odpadu. Vo vašej miestnej komunite môžu existovať systémy separovaného zberu batérií, napríklad miesto, kde možno batérie odovzdať na recykláciu. Separovaný zber použitých batérií zabezpečuje vhodné spracovanie odpadu vrátane opätovného použitia a recyklácie a zabraňuje akýmkoľvek možným negatívnym účinkom na ľudské zdravie a životné prostredie. Batérie zlikvidujte zodpovedne.

Nariadenie (EÚ) 2023/1542

Tento výrobok môže obsahovať dobíjateľnú gombíkovú lítiovú batériu. Táto batéria je v súlade s nariadením (EÚ) 2023/1542. O zhode svedčí označenie CE:

Tento výrobok môže obsahovať jednu z nasledujúcich mincových batérií:

- Identifikácia batérie: Číslo modelu Seiko MS621FE
  Výrobca: Seiko Instruments Inc.

  Adresa výrobcu: 8, Nakase 1-chome, Mihama-ku, Chiba-shi, Chiba 261-8507, Japonsko
- Identifikácia batérie: Panasonic Model Number ML621
  Výrobca: Panasonic Energy Co., Ltd.

  Adresa výrobcu: 1-1 Matsushita-cho, Moriguchi City, Osaka 570-8511, Japonsko
- Identifikácia batérie: Číslo modelu FDK ML621
  Výrobca: FDK Corporation

  Adresa výrobcu: Shibaura Crystal Shinagawa, 1-6-41 Konan, Minato-ku, Tokyo 108-8212 Japonsko

Environmentálne označovanie obalov

Podľa regulačného rozhodnutia Komisie 97/129/ES, legislatívnej vyhlášky 152/2006, môže obal produktu obsahovať jeden alebo viac nasledujúcich symbolov.

20 PAP	Tento symbol označuje, že obal môže obsahovať vlnitú drevovláknitú lepenku.
21 PAP	Tento symbol označuje, že obal môže obsahovať nevlnitú drevovláknitú lepenku.
22 PAP	Tento symbol označuje, že obal môže obsahovať papier.

Pre ďalšie informácie prejdite na stránku www.lexmark.com/recycle a vyberte svoju krajinu alebo región. Informácie o dostupných programoch recyklácie obalových materiálov nájdete pri informáciách o recyklácii produktu.

Likvidácia produktu

Nelikvidujte tlačiareň ani spotrebný materiál rovnako ako bežný odpad z domácnosti. O možnostiach likvidácie a recyklácie sa informujte na miestnych úradoch.

Vrátenie kaziet Lexmark na opätovné použitie alebo recykláciu

Program zberu tlačových kaziet Lexmark vám umožňuje bezplatne vrátiť použité kazety spoločnosti Lexmark na opätovné použitie alebo recykláciu. Sto percent prázdnych kaziet vrátených spoločnosti Lexmark sa znovu použije alebo sa rozoberie na recykláciu. Krabičky použité na vrátenie kaziet taktiež recyklujeme.
Ak chcete vrátiť kazety Lexmark na opätovné použitie alebo recykláciu, postupujte takto:

1. Prejdite na stránku www.lexmark.com/recycle.

2. Vyberte svoju krajinu alebo región.
3. Vyberte **program zberu tlačových kaziet Lexmark**.
4. Postupujte podľa pokynov na obrazovke.

ENERGY STAR

Akýkoľvek produkt spoločnosti Lexmark, ktorý má emblém ENERGY STAR® na produkte alebo na spúšťacej obrazovke je k dátumu výroby certifikovaný ako produkt, ktorý je v zhode s požiadavkami certifikácie ENERGY STAR Agentúry Spojených štátov na ochranu životného prostredia (EPA – Environmental Protection Agency).

Oznámenia týkajúce sa bezdrôtových produktov

Regulačné upozornenia týkajúce sa bezdrôtových produktov.

Táto časť obsahuje regulačné informácie, ktoré sa týkajú iba bezdrôtových modelov. V prípade pochybností o tom, či váš model patrí k bezdrôtovým modelom, prejdite na adresu http://support.lexmark.com

Poznámka o štandardných komponentoch

Modely s funkciou bezdrôtového pripojenia obsahujú niektorý z nasledujúcich štandardných komponentov:
Lexmark MarkNet N8450/AzureWave AW-CM467-SUR, ID FCC:TLZ-CM467, IC:6100A-CM467
Ak chcete zistiť, ktoré štandardné komponenty sú nainštalované vo vašom vlastnom produkte, pozrite si označenie konkrétneho produktu.

Vystavenie rádiofrekvenčnému žiareniu

Vyžiarený výkon tohto zariadenia je hlboko pod limitmi rádiofrekvenčnej expozície komisie FCC a iných regulačných orgánov. Medzi anténou a osobami musí byť zachovaná vzdialenosť väčšia ako 20 cm (8 palcov). Iba v takom prípade spĺňa toto zariadenie požiadavky týkajúce sa vystavenia rádiofrekvenčnému žiareniu stanovené Federálnou komisiou pre komunikácie (FCC) a inými regulačnými orgánmi.

Zhoda so smernicami Európskeho spoločenstva (ES)

Tento produkt je v zhode s požiadavkami ochrany smernice Rady ES 2014/53/EÚ o aproximácii a harmonizácii zákonov členských štátov týkajúcich sa rádiového zariadenia.

Výrobcom tohto produktu je: spoločnosť Lexmark International, Inc., 740 West New Circle Road, Lexington, KY, 40550 USA. Splnomocnený zástupca pre EHP/EÚ je: Lexmark International Technology Hungária Kft., 8 Lechner Ödön fasor, Millennium Tower III, 1095 Budapešť, MAĎARSKO. Email: EU-Product-Safety@lexmark.com. Dovozca pre EHP/EÚ je: Lexmark International Technology S.à.r.l. 20, Route de Pré-Bois, ICC Building, Bloc A, CH-1215 Ženeva, Švajčiarsko. Vyhlásenie o zhode s požiadavkami smerníc poskytuje na požiadanie splnomocnený zástupca alebo ho možno získať na adrese www.lexmark.com/en_us/about/regulatory-compliance/european-union-declaration-of-conformity.html.
O zhode svedčí označenie CE:

Obmedzenia

Toto rádiové zariadenie je povolené používať iba v interiéri. Používanie vo vonkajšom prostredí je zakázané. Toto obmedzenie sa vzťahuje na všetky krajiny uvedené v nasledujúcej tabuľke:

AT	BE	BG	CH	CY	CZ	DE	DK	EE
EL	ES	FI	FR	HR	HU	IE	IS	IT
LI	LT	LU	LV	MT	NL	NO	PL	PT
RO	SE	SI	SK	TR	UK (NI)			

Vyhlásenie EÚ a ďalších krajín o prevádzkových frekvenčných pásmach rádiového vysielača a maximálnom rádiofrekvenčnom výkone

Tento rádiový produkt vysiela v pásme 2,4 GHz (2,412 – 2,472 GHz v EÚ) alebo pásme 5 GHz (5,15 – 5,35, 5,47 – 5,725 GHz v EÚ). Maximálny vysielaný EIRP výkon vrátane zisku antény je v prípade oboch pásiem ≤ 20 dBm.

Oznámenia týkajúce sa zariadenia triedy A

Zhoda so smernicami Európskeho spoločenstva (ES)

Tento produkt je v zhode s požiadavkami ochrany smerníc Rady ES 2014/30/EÚ, 2014/35/EÚ a 2011/65/EÚ, zmenenými a doplnenými smernicou (EÚ) 2015/863 o aproximácii a harmonizácii zákonov členských štátov týkajúcich sa elektromagnetickej kompatibility, bezpečnosti elektrického zariadenia navrhnutého na používanie v rámci určitého rozsahu

napätia a obmedzení používania určitých nebezpečných látok v elektrických a elektronických zariadeniach.
Výrobcom tohto produktu je: spoločnosť Lexmark International, Inc., 740 West New Circle Road, Lexington, KY, 40550 USA. Splnomocnený zástupca pre EHP/EÚ je: Lexmark International Technology Hungária Kft., 8 Lechner Ödön fasor, Millennium Tower III, 1095 Budapešť, MAĎARSKO. Email: EU-Product-Safety@lexmark.com. Dovozca z EHP/EÚ je: Lexmark International Technology S.à.r.l. 20, Route de Pré-Bois, ICC Building, Bloc A, CH-1215 Ženeva, Švajčiarsko. Vyhlásenie o zhode s požiadavkami smerníc poskytuje na požiadanie splnomocnený zástupca alebo ho možno získať na adrese www.lexmark.com/en_us/about/regulatory-compliance/european-union-declaration-of-conformity.html.
Tento produkt spĺňa hraničné hodnoty triedy A podľa normy EN 55032 a bezpečnostné požiadavky normy EN 62368-1.

Upozornenie o rádiovej interferencii

Upozornenie
Tento produkt spĺňa požiadavky týkajúce sa emisií (hraničné hodnoty pre triedu A) podľa normy EN 55032 a požiadavky týkajúce sa odolnosti podľa normy EN 55035. Tento produkt nie je určený na používanie v obytných zónach alebo v domácom prostredí.
Toto je produkt triedy A. V domácom prostredí môže tento produkt spôsobovať rádiovú interferenciu a v takom prípade sa od používateľa môže požadovať prijatie primeraných opatrení.

Iné regulačné oznámenia

Upozornenie o statickej citlivosti

Tento symbol označuje staticky citlivé súčasti. Skôr ako sa dotknete oblastí v blízkosti týchto symbolov, dotknite sa najskôr kovového povrchu v oblasti mimo symbolu.
Aj keď označenie týmto symbolom chýba, skôr ako získate prístup k vnútorným častiam tlačiarne alebo sa ich dotknete, dotknite sa hociktorej časti odkrytého kovového rámu tlačiarne, aby ste zabránili poškodeniu elektrostatickým výbojom pri vykonávaní údržby (napr. pri vyberaní zaseknutého papiera alebo výmene spotrebného materiálu).

Používateľská príručka