Spausdintuvas CS963

Naudotojo vadovas

birželis 2025

www.lexmark.com

Turinys

Saugos informacija 5
Sutartiniai žymenys 5
Pareiškimai dėl gaminio 5
Informacija apie spausdintuvą 10
Informacijos apie spausdintuvą paieška 10
Spausdintuvo serijos numerio paieška 11
Papildomų padėklų serijos numerio paieška 12
Spausdintuvo konfigūracijos 13
Valdymo skydelio naudojimas 16
Pradžios ekrano piktogramos 17
Indikatoriaus lemputės spalvos 18
Saugos lizdo vietos nustatymas 19
Popieriaus parinkimas 19
Papildomos spausdintuvo funkcijos ir palaikymas 96
Nustatymas, įrengimas ir konfigūravimas 98
Vietos spausdintuvui parinkimas 98
Spausdintuvo jungtys 99
Programų ir sprendimų konfigūravimas 100
Prieinamumo funkcijų nustatymas ir naudojimas 103
Popieriaus ir specialiųjų laikmenų įdėjimas 111
Programinės ir programinės aparatinės įrangos bei tvarkyklių diegimas ir atnaujinimas 125
Papildomos aparatinės įrangos įrengimas 132
Prijungimas prie tinklo 278
Spausdintuvo apsaugojimas 283
Spausdintuvo atminties išvalymas 283
Spausdintuvo atminties įrenginio išvalymas 283
Gamyklinių numatytųjų nustatymų atkūrimas 283
Pareiškimas dėl neišliekamosios atminties įtaisų 284
Spausdinimas 285
Spausdinimas iš kompiuterio 285
Spausdinimas iš mobiliojo prietaiso 286

Spausdinimas iš atmintuko ... 288
Konfidencialių užduočių konfigūravimas ... 289
Konfidencialių ir kitų turimų užduočių spausdinimas ... 290
Šriftų pavyzdžių sąrašo spausdinimas ... 291
Katalogo sąrašo spausdinimas ... 291
Skiriamųjų lapų įdėjimas atliekant spausdinimo užduotis ... 291
Spausdinimo užduoties atšaukimas ... 291
Dažų tamsumo koregavimas ... 291
Spausdintuvo meniu ... 292
Meniu planas ... 292
Įrenginys ... 293
Spausdinimas ... 318
Popierius ... 340
USB atmintukas ... 345
Tinklas / prievadai ... 348
Saugumas ... 378
Debesų paslaugos ... 390
Ataskaitos ... 391
Trikčių šalinimas ... 393
„Forms Merge“ ... 393
Meniu nustatymų puslapio spausdinimas ... 394
Spausdintuvo priežiūra ... 395
Dalių ir eksploatacinių medžiagų būsenos tikrinimas ... 395
Pranešimų dėl eksploatacinių medžiagų konfigūravimas ... 395
Įspėjimų el. paštu nustatymas ... 395
Ataskaitų ir žurnalų generavimas ... 396
Dalių ir eksploatacinių reikmenų užsakymas ... 397
Dalių ir eksploatacinių reikmenų keitimas ... 401
Spausdintuvo dalių valymas ... 442
Elektros energijos ir popieriaus taupymas ... 447
Spausdintuvo perkėlimas į kitą vietą ... 448
Trikties šalinimas ... 450
Spausdinimo kokybės problemos ... 450
Spausdintuvo klaidų kodai ... 451
Spausdinimo problemos ... 468
Spausdintuvas nereaguoja ... 491

Nepavyksta nuskaityti atmintuko ... 492
USB jungties įgalinimas ... 492
Strigčių šalinimas ... 492
Tinklo ryšio problemos ... 540
Papildomos aparatinės įrangos problemos ... 542
Problemos, susijusios su eksploataciniais reikmenimis ... 544
Popieriaus tiekimo problemos ... 545
Spalvų kokybės problemos ... 547
Kreipimasis į klientų aptarnavimo skyrių ... 550

Perdirbimas ir šalinimas ... 551

„Lexmark“ gaminių perdirbimas ... 551
„Lexmark“ pakuočių perdirbimas ... 551

Pranešimai ... 552

Gaminio informacija ... 552
Leidimas ir teisiniai pranešimai ... 552
Specifikacijos ... 556
Pranešimai apie aplinką ir tvarumą ... 558
Pranešimai dėl belaidžio ryšio įrenginių ... 561
Pranešimai dėl A klasės prietaisų ... 562
Kiti reglamentavimo pranešimai ... 562

Saugos informacija

Sutartiniai žymenys

Pastaba: *Pastaboje* nurodoma galinti padėti informacija.

Įspėjimas: *Įspėjime* nurodoma tai, kas galėtų sugadinti gaminio aparatinę arba programinę įrangą.

ĮSPĖJIMAS (didžiosiomis raidėmis): *ĮSPĖJIME* nurodomas mirtino arba rimto susižeidimo pavojus, jei jo nebus išvengta.

PERSPĖJIMAS: *Perspėjime* nurodoma potencialiai pavojinga situacija, kai galima susižeisti.

Įvairūs perspėjimo teiginių tipai:

DĖMESIO—GALIMA SUSIŽALOTI
nurodo su(si)žalojimo pavojų.

DĖMESIO—ELEKTROS SMŪGIO PAVOJUS
nurodo elektros smūgio pavojų.

DĖMESIO—KARŠTAS PAVIRŠIUS
nurodo nudegimo pavojų palietus.

DĖMESIO—PASVYRIMO PAVOJUS
nurodo suspaudimo pavojų.

DĖMESIO—PRIVĖRIMO PAVOJUS
nurodo įsukimo tarp judančių dalių pavojų.

Pareiškimai dėl gaminio

DĖMESIO—GALIMA SUSIŽALOTI
Siekdami išvengti gaisro ar elektros smūgio pavojaus, prijunkite maitinimo laidą prie tinkamos nominaliosios srovės ir tinkamai įžeminto elektros lizdo, kuris yra šalia gaminio ir lengvai pasiekiamas.

DĖMESIO—GALIMA SUSIŽALOTI
Siekdami išvengti gaisro ar elektros smūgio pavojaus, naudokite tik kartu su šiuo gaminiu pateiktą maitinimo laidą arba, gamintojui leidus, pakaitinį laidą.

DĖMESIO—GALIMA SUSIŽALOTI
Nenaudokite šio gaminio su ilginamaisiais laidais, daugiakištukiniais lizdais, daugiakištukiniais ilgintuvais arba nenutrūkstamo maitinimo šaltinio (UPS) prietaisais. Lazerinis spausdintuvas gali lengvai perkrauti šių rūšių priedų maitinimo galią, todėl gali kilti gaisro, turto sugadinimo ar prasto spausdintuvo veikimo pavojus.

DĖMESIO—GALIMA SUSIŽALOTI
Su šiuo gaminiu galima naudoti tik „Lexmark“ apsaugos nuo linijinių viršįtampių įtaisą, kuris yra tinkamai prijungtas tarp spausdintuvo ir maitinimo laido, pateikto kartu su spausdintuvu. Naudojant ne „Lexmark“ apsaugos nuo viršįtampių įtaisus, gali atsirasti pavojus, kad kils gaisras, bus sugadintas turtas arba prastai veiks spausdintuvas.

DĖMESIO—ELEKTROS SMŪGIO PAVOJUS
Norėdami išvengti elektros smūgio pavojaus, nestatykite arba nenaudokite šio gaminio netoli vandens arba drėgnose vietose.

DĖMESIO—ELEKTROS SMŪGIO PAVOJUS
Siekdami išvengti elektros smūgio pavojaus, nenustatinėkite šio gaminio arba nejunkite jokių elektros ar kabelių jungčių, pavyzdžiui, maitinimo laido, fakso funkcijos ar telefono, perkūnijos metu.

DĖMESIO—GALIMA SUSIŽALOTI
Nenukirskite, nesusukite, nesuriškite, nesuspauskite elektros laido ir nedėkite ant jo sunkių daiktų. Saugokite maitinimo laidą nuo trinties ar įtempimo. Nesuspauskite maitinimo laido tarp objektų, pavyzdžiui, baldų ir sienų. Jei atsitinka bet kuris iš šių dalykų, gali kilti gaisro ar elektros smūgio pavojus. Nuolat tikrinkite maitinimo laidą, ar nėra tokių problemų požymių. Prieš tikrindami ištraukite maitinimo laidą iš elektros lizdo.

DĖMESIO—ELEKTROS SMŪGIO PAVOJUS
Norėdami išvengti elektros smūgio pavojaus, įsitikinkite, kad visos išorinės jungtys (pavyzdžiui, eterneto, telefonų sistemos jungtys) yra tinkamai įvestos į pažymėtus įjungimo į tinklą prievadus.

DĖMESIO—ELEKTROS SMŪGIO PAVOJUS
Jei norite išvengti elektros smūgio pavojaus, kai bandote prieiti prie valdiklių plokštės arba įrenginėjate papildomą aparatinę įrangą ar atminties įtaisus jau būdami nustatę spausdintuvą, prieš vykdydami veiksmus išjunkite spausdintuvą ir ištraukite maitinimo laidą iš elektros lizdo. Jei prie spausdintuvo esate prijungę kokius nors kitus įrenginius, juos taip pat išjunkite ir atjunkite visus į spausdintuvą einančius kabelius.

DĖMESIO—ELEKTROS SMŪGIO PAVOJUS
Siekdami išvengti elektros smūgio pavojaus valydami spausdintuvo išorę, prieš pradėdami valyti ištraukite maitinimo laidą iš elektros lizdo ir atjunkite visus spausdintuvo laidus.

DĖMESIO—GALIMA SUSIŽALOTI
Jei spausdintuvo svoris yra didesnis nei 20 kg (44 sv.), norint jį saugiai pakelti gali prireikti dviejų ar daugiau žmonių.

DĖMESIO—GALIMA SUSIŽALOTI
Norėdami perkelti spausdintuvą, laikykitės šių nurodymų, kad būtų išvengta sužalojimų ar spausdintuvo sugadinimo:

- Įsitikinkite, kad visos durelės ir dėklai yra uždaryti.
- Išjunkite spausdintuvą ir ištraukite maitinimo laidą iš elektros lizdo.
- Atjunkite visus spausdintuvo laidus ir kabelius.
- Jei prie spausdintuvo yra pritvirtinta atskirų pastatomų papildomų dėklų arba išvesčių įtaisų, prieš perkeldami spausdintuvą juos atskirkite.
- Jei spausdintuvas su ratukais, atsargiai nuridenkite jį į naują vietą. Būkite atsargūs ridendami per slenksčius ir grindų tarpus.
- Jei spausdintuvas ne su ratukais, bet yra sukonfigūruotas su papildomai pasirenkamais dėklais arba išvesčių įtaisais, pašalinkite papildomus išvesčių įtaisus ir nukelkite spausdintuvą nuo dėklų. Nebandykite tuo pačiu metu kelti ir spausdintuvo, ir papildomų įtaisų.
- Keldami spausdintuvą visada naudokitės ant jo esančiomis rankenomis.
- Į spausdintuvo perkėlimui naudojamo vežimėlio paviršių turi remtis visi spausdintuvo lietimosi taškai.
- Į pasirinktos aparatinės įrangos perkėlimui naudojamo vežimėlio paviršių įranga turi remtis visu dydžiu.
- Laikykite spausdintuvą vertikalioje padėtyje.
- Venkite staigių nedarnių judesių.
- Statydami spausdintuvą įsitikinkite, kad jūsų pirštai ne po spausdintuvu.
- Įsitikinkite, kad aplink spausdintuvą yra pakankamai erdvės.

DĖMESIO—PASVYRIMO PAVOJUS
Įprastame ar daugiafunkciame spausdintuve įrengiant vieną ar daugiau papildomų įtaisų gali prireikti pagrindo su ratukais, baldo ar kitos detalės, kad būtų išvengta galimo su(si)žalojimo dėl įrenginio nestabilumo. Norėdami gauti daugiau informacijos apie palaikomas konfigūracijas, žr. www.lexmark.com/multifunctionprinters.

DĖMESIO—PASVYRIMO PAVOJUS
Siekdami sumažinti įrangos nestabilumo pavojų, į kiekvieną dėklą popierių dėkite atskirai. Visus kitus dėklus laikykite uždarytus, iki prireiks.

DĖMESIO—KARŠTAS PAVIRŠIUS
Spausdintuvo vidus gali būti karštas. Norėdami sumažinti pavojų susižaloti nuo karšto komponento, prieš liesdami leiskite paviršiui atvėsti.

DĖMESIO—PRIVĖRIMO PAVOJUS
Norėdami išvengti sugnybimo traumos pavojaus, šiuo ženklu pažymėtose zonose elkitės atsargiai. Sugnybimo traumos gali įvykti esant šalia judančių dalių, pavyzdžiui, krumpliaračių, durelių, dėklų ir dangčių.

DĖMESIO—GALIMA SUSIŽALOTI
Šiame gaminyje naudojamas lazeris. Valdiklių naudojimas, reguliavimas ar procedūrų atlikimas kitaip, nei nurodyta *Naudotojo vadove*, gali sukelti pavojingą spinduliavimą.

DĖMESIO—GALIMA SUSIŽALOTI
Nėra numatyta, kad šiame gaminyje esanti ličio baterija būtų keičiama. Jei ličio baterija neteisingai pakeičiama, gali kilti sprogimo pavojus. Ličio baterijos nekraukite, neardykite ir nedeginkite. Panaudotas ličio baterijas išmeskite laikydamiesi gamintojo nurodymų ir vietos taisyklių.

ĮSPĖJIMAS

- **PAVOJUS NURIJUS**: šiame gaminyje yra diskinio elemento baterija.
- Prarijus galima **MIRTINAI** arba rimtai susižeisti.
- Prarijus diskinio elemento bateriją, galima patirti **vidinį cheminį nudegimą** jau po **2 valandų**.
- **LAIKYKITE** naujas ir panaudotas baterijas **VAIKAMS NEPASIEKIAMOJE VIETOJE**.
- **Nedelsdami kreipkitės medicininės pagalbos**, jei įtariate, kad baterija buvo praryta arba įdėta į kurią nors kūno dalį.

Išimkite ir nedelsdami atiduokite perdirbti arba išmeskite panaudotas baterijas pagal vietos taisykles ir laikykite vaikams nepasiekiamoje vietoje. Neišmeskite baterijų su buitinėmis atliekomis ir jų nedeginkite. Net panaudotos baterijos gali sukelti sunkų arba mirtiną sužeidimą. Jei reikia informacijos apie gydymą, skambinkite į vietos apsinuodijimų kontrolės centrą.
Baterijos Tipas: CR6821
Vardinė baterijos įtampa: 3 V
Neiškraukite, neįkraukite, neišardykite, nekaitinkite aukštesnėje nei 60 °C (140° F) temperatūroje ir nedeginkite. Kitaip galite susižeisti dėl medžiagų išleidimo, nuotėkio arba sprogimo ir patirti cheminį nudegimą.
Šis gaminys yra sukurtas, išbandytas ir pripažintas atitinkančiu griežtus pasaulinius saugumo standartus naudojant konkretaus gamintojo komponentus. Kai kurių dalių saugos savybės ne visada gali būti akivaizdžios. Gamintojas nėra atsakingas už kitų atsarginių dalių naudojimą.
Dėl įrenginio techninės priežiūros ar remonto, išskyrus aprašytuosius naudotojui skirtuose dokumentuose, kreipkitės į techninės priežiūros atstovą.
IŠSAUGOKITE ŠIUOS NURODYMUS.

Informacija apie spausdintuvą

Informacijos apie spausdintuvą paieška

Ko ieškote?	Raskite čia
Pradinės sąrankos nurodymai	Žr. sąrankos dokumentaciją, kurią gavote kartu su spausdintuvu.
• Spausdintuvo programinė įranga • Spausdinimo arba fakso tvarkyklė • Spausdintuvo programinė aparatinė įranga • Paslaugų programa	Apsilankykite www.lexmark.com/downloads.
Interaktyvusis *naudotojo vadovas*	Apsilankykite https://support.lexmark.com.
Mokomieji vaizdo įrašai	Apsilankykite https://infoserve.lexmark.com/ids/idv.
Žinyno informacija spausdintuvo programinei įrangai naudoti.	Žinynas „Microsoft Windows“ arba „Macintosh“ operacinėms sistemoms. Atidarykite spausdintuvo programą ir spustelėkite **Žinynas**. Spustelėkite ? norėdami peržiūrėti kontekstinę informaciją. **Pastabos** • Žinynas automatiškai įdiegiamas su spausdintuvo programine įranga. • Priklausomai nuo operacinės sistemos, spausdintuvo programinė įranga būna arba spausdintuvo programų aplanke, arba darbalaukyje.

Ko ieškote?	Raskite čia
• Dokumentai • Pagalba tiesioginėmis žinutėmis • Pagalba el. paštu • Pagalba balsu	Apsilankykite https://support.lexmark.com. **Note:** Pasirinkite šalį arba regioną, tada pasirinkite savo gaminį, kad galėtumėte peržiūrėti atitinkamą palaikymo svetainę. Svetainėje arba spausdintoje garantijoje, kuri pridedama prie spausdintuvo, galima rasti kontaktinę palaikymo informaciją jūsų šalyje arba regione. Susisiekdami su klientų aptarnavimo skyriumi būkite pasiruošę nurodyti šią informaciją: • pirkimo vietą ir datą; • įrenginio tipą ir serijos numerį. Norėdami gauti daugiau informacijos, žr. Spausdintuvo serijos numerio paieška on page 11.
• Saugos informacija • Teisinio reglamentavimo informacija • Informacija apie garantiją • Aplinkos apsaugos informacija	Informacija apie garantiją skiriasi priklausomai nuo šalies arba regiono. • **JAV**– žr. prie spausdintuvo pridedamą pareiškimą dėl ribotosios garantijos arba apsilankykite https://support.lexmark.com. • **Kitose šalyse ir regionuose** – žr. prie spausdintuvo pridedamą spausdintą garantiją. *Informacijos apie gaminį vadovas* – žr. dokumentaciją, kurią gavote kartu su spausdintuvu, arba apsilankykite https://support.lexmark.com.
Informacija apie „Lexmark“ skaitmeninį pasą	Apsilankykite https://csr.lexmark.com/digital-passport.php.

Spausdintuvo serijos numerio paieška

1. Atidarykite dėklą.

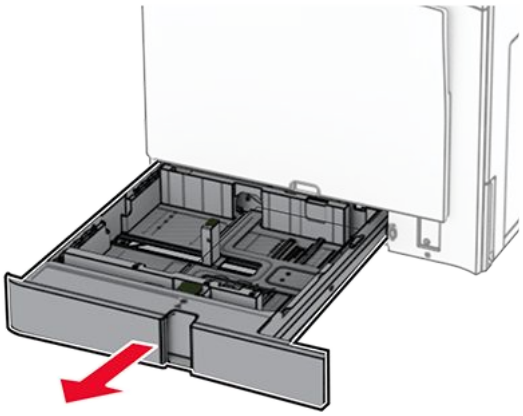

2. Raskite serijos numerį dešiniajame spausdintuvo šone.

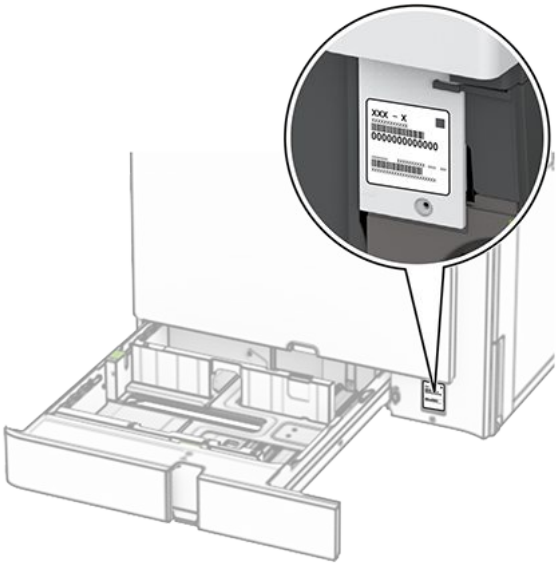

Papildomų padėklų serijos numerio paieška

Padėklo pavadinimas	Serijos numerio vieta	
Pasirenkamas 550 lapų dėklas	D durelės	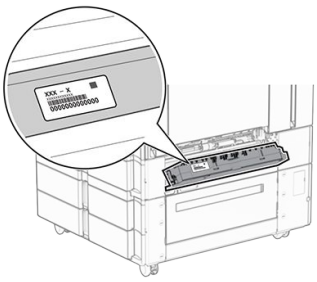

Padėklo pavadinimas	Serijos numerio vieta	
x 550 lapų dėklas	E durelės	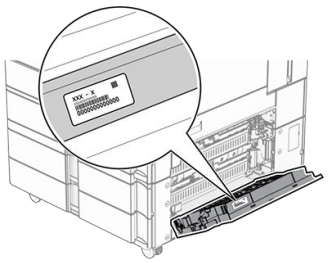
2000 lapų sudvejintas dėklas	E durelės	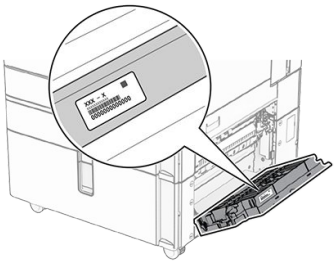
1500 lapų dėklas	Kairioji dėklo pusė	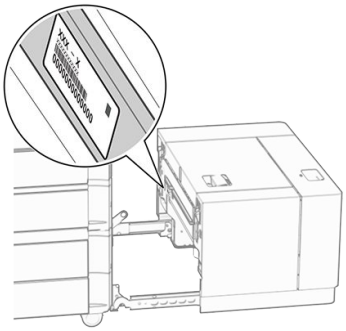

Spausdintuvo konfigūracijos

Note: Įsitikinkite, kad spausdintuvas sukonfigūruotas ant plokščio, tvirto ir stabilaus paviršiaus.

Bazinis modelis

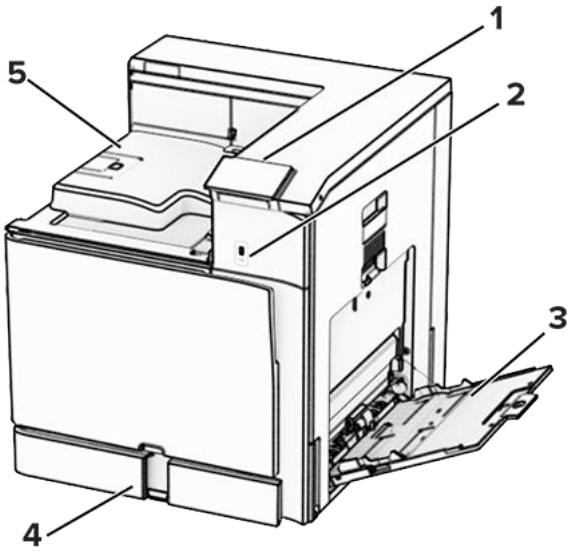

1	Valdymo skydelis
2	USB jungtis
3	Daugiafunkcis tiektuvas
4	Standartinis 550 lapų dėklas
5	Standartinė dėtuvė

Sukonfigūruotas modelis

DĖMESIO—PASVYRIMO PAVOJUS
Įprastame ar daugiafunkciame spausdintuve įrengiant vieną ar daugiau papildomų įtaisų gali prireikti pagrindo su ratukais, baldo ar kitos detalės, kad būtų išvengta galimo su(si)žalojimo dėl įrenginio nestabilumo. Norėdami gauti daugiau informacijos apie palaikomas konfigūracijas, žr. www.lexmark.com/multifunctionprinters.

DĖMESIO—PASVYRIMO PAVOJUS
Siekdami sumažinti įrangos nestabilumo pavojų, į kiekvieną dėklą popierių dėkite atskirai. Visus kitus dėklus laikykite uždarytus, iki prireiks.

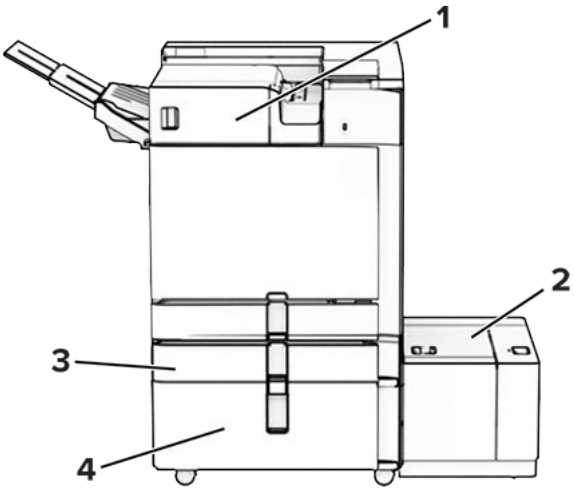

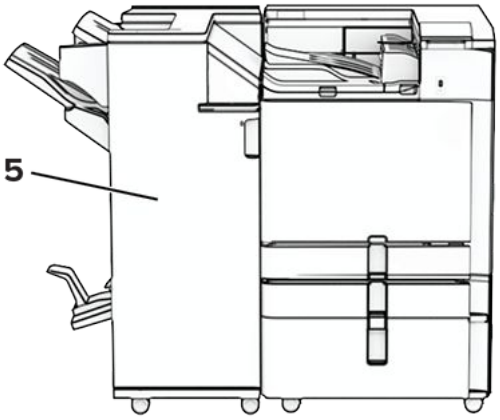

#	Papildomas aparatinės įrangos įtaisas	Alternatyvus papildomas aparatinės įrangos įtaisas
1	Sąsagėlių segiklis[1]	• Grupavimo įtaisas[1] • Popieriaus gabenimo įtaisas • Popieriaus gabenimo su lankstymu papildomas įtaisas
2	1500 lapų dėklas[2]	Nėra
3	Pasirenkamas 550 lapų dėklas[3]	Nėra
4	2000 lapų sudvejintas dėklas[4]	• 2x550 lapų dėklas[4] • Kabinetas[4]

#	Papildomas aparatinės įrangos įtaisas	Alternatyvus papildomas aparatinės įrangos įtaisas
5	Brošiūrų apipavidalinimo įtaisas[5]	Sąsagėlių, skylmušos įtaisas[5]

[1] Negalima įrengti kartu su brošiūrų apipavidalinimo arba sąsagėlių, skylmušos įtaisu.

[2] Visada turi būti įrengtas kartu su papildomu 550 lapų dėklu ir 2 x 550 lapų dėklu arba 2000 lapų sudvejintu dėklu.

[3] Turi būti visada montuojamas tiesiai po spausdintuvu ir negali būti montuojamas kartu su kitu pasirenkamu 550 lapų dėklu.

[4] Visada turi būti įrengtas kartu su papildomu 550 lapų dėklu.

[5] Visada turi būti įrengtas kartu su papildomu 550 lapų dėklu ir vienu iš šių: 2x550 lapų dėklu arba 2 000 lapų sudvejintu dėklu arba spintele.

Valdymo skydelio naudojimas

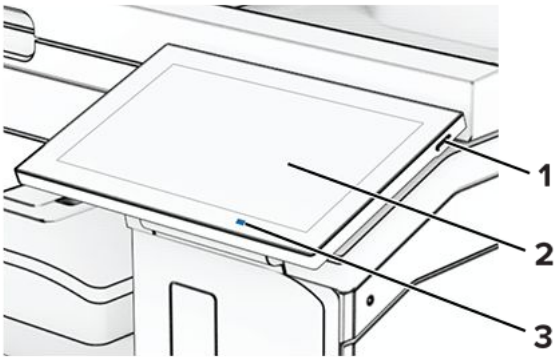

	Valdymo skydelio dalis	Funkcija
1	Maitinimo mygtukas	• Spausdintuvas įjungiamas arba išjungiamas. **Note:** Norėdami išjungti spausdintuvą, penkias sekundes palaikykite paspaudę maitinimo mygtuką. • Spausdintuvas nustatomas veikti miego režimu. • Spausdintuvas pažadinamas iš veikimo miego arba užmigdymo režimu.
2	Ekranas	• Peržiūrimi spausdintuvo pranešimai ir eksploatacinių medžiagų būsena. • Nustatomas ir valdomas spausdintuvas.
3	Indikatoriaus lemputė	Patikrinama spausdintuvo būsena.

Pradžios ekrano piktogramos

Note: Jūsų pradžios ekranas gali skirtis priklausomai nuo jo individualizavimo nustatymų, administracinės sąrankos ir aktyvių įtaisytųjų sprendimų.

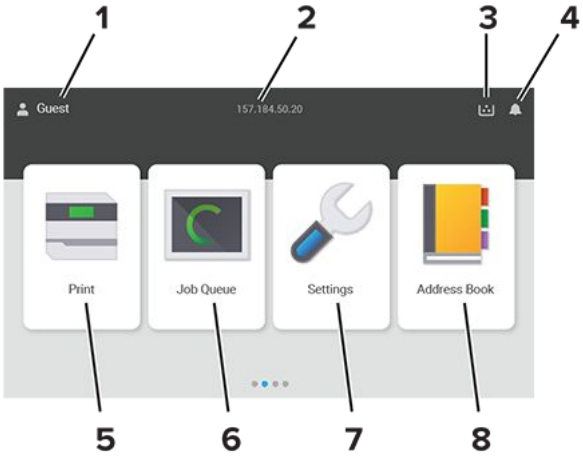

#	Piktogramos pavadinimas	Funkcija
1	Naudotojas	Rodoma, ar naudotojas prisijungęs prie spausdintuvo.
2	Rodoma informacija	Rodoma individualizuota spausdintuvo informacija, pvz., spausdintuvo IP adresas arba data ir laikas.
3	Eksploatacinės medžiagos	Rodoma eksploatacinių medžiagų būsena.
4	Pranešimas	• Rodomas spausdintuvo įspėjimas arba klaidos pranešimas, kai reikia naudotojo įsikišimo, kad spausdintuvas galėtų tęsti užduotį. • Peržiūrima daugiau informacijos apie spausdintuvo įspėjimą ar pranešimą ir apie tai, kaip juos išvalyti.
5	Spausdinimas	Spausdinamos nuotraukos ir dokumentai.
6	Užduočių eilė	Rodomos visos esamos spausdinimo užduotys.
7	Nustatymai	Patenkama į įvairius spausdintuvo meniu.
8	adresų knyga	Pasiekiami, kuriami ir tvarkomi adresatai.

Indikatoriaus lemputės spalvos

Indikatoriaus lemputės spalva	Spausdintuvo būsena
Išjungta	Spausdintuvas yra išjungtas.

Indikatoriaus lemputės spalva	Spausdintuvo būsena
Pastovi mėlyna	Spausdintuvas yra pasirengęs.
Mirkčiojanti mėlyna	Spausdintuvas spausdina arba apdoroja duomenis.
Mirkčiojanti raudona	Spausdintuvui būtinas naudotojo įsikišimas.
Pastovi geltona	Spausdintuvas veikia miego režimu.
Mirkčiojanti geltona	Spausdintuvas veikia gilaus miego arba užmigdymo režimu.

Saugos lizdo vietos nustatymas

Spausdintuve yra įrengta saugumo užrakto funkcija. Nurodytoje vietoje pritvirtinkite saugumo užraktą, kuris yra suderinamas su dauguma nešiojamųjų kompiuterių, kad apsaugotumėte spausdintuvą.

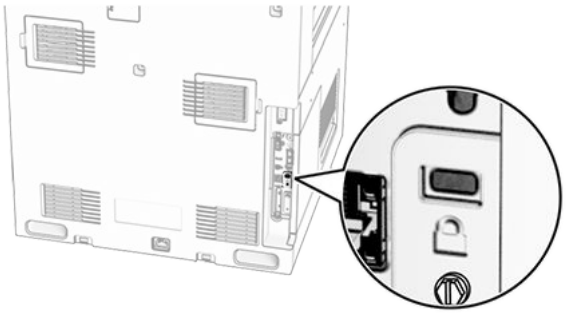

Popieriaus parinkimas

Popieriaus naudojimo rekomendacijos

Naudokite tinkamą popierių, kad išvengtumėte jo strigčių ir užtikrintumėte sklandų spausdinimą.

- Visada naudokite naują, nepažeistą popierių.
- Prieš dėdami popierių sužinokite, ant kurios popieriaus pusės rekomenduojama spausdinti. Ši informacija paprastai nurodoma ant popieriaus pakuotės.
- Nenaudokite ranka nukirpto ar patrumpinto popieriaus.
- Nemaišykite popieriaus formatų, rūšių ir svorių tame pačiame dėkle; sumaišius, popierius užstringa.
- Nenaudokite kreidinio popieriaus, nebent jis yra skirtas būtent elektrofotografiniam spausdinimui.

Jei norite sužinoti daugiau, žr. *Popieriaus ir specialiųjų laikmenų vadovas*.

Popieriaus savybės

Toliau išvardytos popieriaus savybės turi įtakos spausdinimo kokybei ir patikimumui. Prieš spausdindami ant jo apsvarstykite šiuos veiksnius.

Svoris

Dėklai gali tiekti skirtingo svorio popierių. Popierius, lengvesnis nei 60 g/m^2 (16 sv.) gali būti nepakankamai kietas, kad būtų tinkamai tiekiamas, ir todėl strigti. Norėdami gauti daugiau informacijos, žr. temą „Palaikomi popieriaus svoriai“.

Užsirietimas

Užsirietimas – tai popieriaus tendencija užsiriesti kraštuose. Popieriui per daug užsiriečiant gali kilti jo tiekimo problemų. Popierius gali užsiriesti po to, kai pereina per spausdintuvą, kuriame yra veikiamas aukštos temperatūros. Nesupakuotą popierių laikant karštomis, drėgnomis, šaltomis ar sausomis sąlygomis, popierius gali užsiriesti prieš spausdinant ant jo, todėl gali kilti tiekimo problemų.

Glotnumas

Popieriaus glotnumas daro tiesioginę įtaką spausdinimo kokybei. Jei popierius per daug šiurkštus, dažai gali netinkamai su juo susilieti. Jei popierius per daug glotnus, gali kilti popieriaus tiekimo arba spausdinimo kokybės problemų. Rekomenduojame naudoti 50 Šefildo taškų popierių.

Drėgmės kiekis

Drėgmės kiekis popieriuje veikia ir spausdinimo kokybę, ir spausdintuvo gebėjimą tinkamai tiekti popierių. Iki naudodami, popierių laikykite originalioje pakuotėje. Naudojant drėgmės pokyčių paveiktą popierių gali pablogėti spausdinimo rezultatai.

Prieš spausdindami, popierių originalioje pakuotėje palaikykite 24–48 valandas. Aplinka, kurioje laikomas popierius, turi būti tokia pati kaip spausdintuvo. Keliomis dienomis pailginkite laiką, jei popieriaus laikymo arba gabenimo aplinka labai skiriasi nuo spausdintuvo aplinkos. Ilgesnio laikotarpio gali prireikti ir storam popieriui.

Pluošto (grūdėtumo) kryptis

Pluošto kryptis reiškia popieriaus skaidulų išsidėstymą popieriaus lape. Pluoštas būna arba *išilginis*, einantis išilgai popieriaus, arba *skersinis*, einantis skersai popieriaus. Apie rekomenduojamą pluošto kryptį žr. temą „Palaikomi popieriaus svoriai“.

Pluošto sudėtis

Dauguma aukštos kokybės kserografinio popieriaus yra pagaminta iš 100 proc. chemiškai apdorotos medienos plaušienos. Ši sudėtis suteikia popieriui didelį stabilumą, todėl kyla mažiau popieriaus tiekimo problemų ir užtikrinama geresnė spausdinimo kokybė. Jei popieriaus sudėtyje yra tokių pluoštų kaip medvilnė, tai gali neigiamai paveikti popieriaus apdorojimą.

Netinkamas popierius

Spausdintuve nerekomenduojama naudoti šių popieriaus rūšių:

- chemiškai apdoroto popieriaus, naudojamo kopijoms be anglinio popieriaus. Jis taip pat vadinamas savaiminio kopijavimo popieriumi (CCP) arba neangliniu popieriumi (NCR);
- iš anksto paruoštos formos popieriaus, kuriame naudojamos cheminės medžiagos, galinčios užteršti spausdintuvą;
- iš anksto paruoštos formos popieriaus, kurį gali paveikti spausdintuvo kaitintuvo temperatūra;
- iš anksto paruoštos formos popieriaus, kuriame reikia įrašo (tikslios spausdinimo vietos puslapyje), didesnio arba mažesnio nei ±2,3 mm (±0,09 col.). Pavyzdžiui, optinio simbolių atpažinimo (OCR) formų.

  Kartais įrašą galima pakoreguoti programinės įrangos programa, kad būtų galima sėkmingai spausdinti ant šių formų;
- dengto popieriaus (nutrinamo standžiojo popieriaus), sintetinio popieriaus ar terminio popieriaus;
- popieriaus neapipjaustytais kraštais, šiurkščios ar sunkios tekstūros popieriaus arba glamžyto popieriaus;
- popieriaus, kuris neatitinka EN 12281:2002 standarto (Europoje);
- popieriaus, kuris sveria mažiau nei 60 g/m^2 (16 sv.);
- kelių dalių formų ar dokumentų.

Perdirbto popieriaus naudojimas

„Lexmark“ siekia sumažinti popieriaus poveikį aplinkai, suteikdama klientams galimybę rinktis spausdinant. Vienas iš būdų, kaip tai pasiekti, yra išbandyti gaminius, siekiant užtikrinti, kad būtų galima naudoti perdirbtą popierių, ypač popierių, pagamintą iš 30 %, 50 % ir 100 % po vartojimo perdirbtų medžiagų. Tikimės, kad perdirbtas popierius mūsų spausdintuvuose niekuo nenusileis pirminiam popieriui. Nors oficialaus standarto dėl biuro įrangoje naudojamo popieriaus nėra, „Lexmark“ kaip minimalių savybių standartą naudoja Europos standartą EN 12281. Siekiant užtikrinti bandymų išsamumą, bandomąjį popierių sudaro 100 % perdirbtas popierius iš Šiaurės Amerikos, Europos ir Azijos, o bandymai atliekami esant 8–80 % santykinei drėgmei. Bandymas apima dvipusį spausdinimą. Gali būti naudojamas biuro popierius, pagamintas iš atsinaujinančiųjų išteklių, perdirbtų arba chloro neturinčių medžiagų.

Popieriaus laikymas

Naudokitės šiomis popieriaus laikymo rekomendacijomis, kurios padės išvengti popieriaus strigčių ir nevienodos spausdinimo kokybės:

- Prieš spausdindami, 24–48 valandas popierių laikykite originalioje pakuotėje toje pačioje aplinkoje kaip ir spausdintuvą.
- Keliomis dienomis pailginkite laiką, jei popieriaus laikymo arba gabenimo aplinka labai skiriasi nuo spausdintuvo aplinkos. Ilgesnio laikotarpio gali prireikti ir storam popieriui.
- Norėdami pasiekti geriausių rezultatų, popierių laikykite patalpoje, kurioje temperatūra siekia 21 °C (70 °F), o santykinė drėgmė – 40 procentų.
- Dauguma etikečių gamintojų rekomenduoja spausdinti esant 18–24 °C (65–75 °F) temperatūrai ir 40–60 procentų santykinei drėgmei.
- Laikykite popierių kartono dėžėse, ant padėklo arba lentynoje, o ne ant grindų.

- Atskiras pakuotes laikykite ant lygaus paviršiaus.
- Nieko nelaikykite ant atskirų popieriaus pakuočių viršaus.
- Popierių iš kartoninės dėžės arba pakuotės imkite tik tada, kai ruošiatės jį dėti į spausdintuvą. Dėžutėje ir pakuotėje laikomas popierius išlieka švarus, sausas ir lygus.

Iš anksto paruoštų formų ir firminių blankų pasirinkimas

- Naudokite išilginio pluošto popierių.
- Naudokite tik formas ir firminius blankus, kurie bus spausdinami naudojant ofsetinį litografinį arba graviruoto spausdinimo metodą.
- Venkite popieriaus šiurkščiu ar sunkios tekstūros paviršiumi.
- Naudokite spaustuvinius dažus, kurių neveikia spausdintuvo dažų derva. Paprastai šiuos reikalavimus atitinka spaustuviniai dažai, kurie yra stabilios oksidacijos arba aliejiniai; latekso rašalai gali netikti.
- Prieš pirkdami didelius kiekius, ant iš anksto paruoštų formų ir firminių blankų, kuriuos ketinate naudoti, atsispausdinkite bandinius. Nuo šio veiksmo priklauso, ar iš anksto paruoštų formų ar firminių blankų dažai turės įtakos spausdinimo kokybei.
- Jei abejojate, kreipkitės į popieriaus tiekėją.
- Spausdindami ant firminių blankų spausdintuve popierių dėkite tinkama orientacija. Jei norite sužinoti daugiau, žr. *Popieriaus ir specialiųjų laikmenų vadovas*.

Palaikomi popieriaus formatai

Popieriaus formatai, palaikomi bazinėje konfigūracijoje

Popieriaus formatas	Orientacija	Standartinis 550 lapų dėklas	Daugiafunkcis tiektuvas	Abipusis spausdinimas
4x6 kortelė	Dedant trumpuoju kraštu	X	✓	X
	Dedant ilguoju kraštu	X	X	X
A6 105x148 mm (4,13x5,83 in)	Dedant trumpuoju kraštu	✓	✓	✓
	Dedant ilguoju kraštu	X	X	X
A5 148x210 mm (5,83x8,27 in)	Dedant trumpuoju kraštu	✓	X	✓
	Dedant ilguoju kraštu	✓	✓	✓
A4 210x297 mm (8,27x11,7 in)	Dedant trumpuoju kraštu	✓	X	✓

Popieriaus formatas	Orientacija	Standartinis 550 lapų dėklas	Daugiafunkcis tiektuvas	Abipusis spausdinimas
	Dedant ilguoju kraštu	✓	✓	✓
A3 297x420 mm (11,69x16,54 in)	Dedant trumpuoju kraštu	X	✓	✓
JIS B5 182x257 mm (7,17x10,1 in)	Dedant trumpuoju kraštu	✓	X	✓
	Dedant ilguoju kraštu	✓	✓	✓
JIS B4 257x364 mm (10,12x14,33 in)	Dedant trumpuoju kraštu	X	✓	✓
„Statement“ 139,7x215,9 mm (5,5x8,5 in)	Dedant trumpuoju kraštu	✓	X	✓
	Dedant ilguoju kraštu	✓	✓	✓
„Executive“ 184,2x266,7 mm (7,25x10,5 in.)	Dedant trumpuoju kraštu	✓	X	✓
	Dedant ilguoju kraštu	✓	✓	✓
„Letter“ 215,9x279,4 mm (8,5x11 in)	Dedant trumpuoju kraštu	✓	X	✓
	Dedant ilguoju kraštu	✓	✓	✓
„Folio“ 215,9 x 330,2 mm (8,5x13 in)	Dedant trumpuoju kraštu	✓	✓	✓
„Oficio“ (Meksika) 215,9x340,4 mm (8,5x13,4 in)	Dedant trumpuoju kraštu	✓	✓	✓

Popieriaus formatas	Orientacija	Standartinis 550 lapų dėklas	Daugiafunkcis tiektuvas	Abipusis spausdinimas
Teisinis 215,9x355,6 mm (8,5x14 in)	Dedant trumpuoju kraštu	✓	✓	✓
„Ledger“ 279,4x431,8 mm (11x17 in)	Dedant trumpuoju kraštu	X	✓	✓
12x18 304,8x457,2 mm (12,0x18,0 in)	Dedant trumpuoju kraštu	X	✓	✓
SRA3 320,04x449,58 mm (12,6x17,7 in)	Dedant trumpuoju kraštu	X	✓	✓
„Envelope (Choukei #3)“ 120 x 235 mm (4,75x9,25 in)	Dedant trumpuoju kraštu	✓	✓	X
„Hagaki“ 100x148 mm (3,94x5,83 in)	Dedant trumpuoju kraštu	✓	✓	X
„B5 Envelope“ 176x250 mm (6,93x9,84 in)	Dedant trumpuoju kraštu	✓	✓	X
„Envelope (Commercial #9)“ 98,4 x 225,4 mm (3,875x8,9 in)	Dedant trumpuoju kraštu	✓	✓	X

Popieriaus formatas	Orientacija	Standartinis 550 lapų dėklas	Daugiafunkcis tiektuvas	Abipusis spausdinimas
„Envelope (Commercial #10)“ 104,8x241,3 mm (4,12x9,5 in)	Dedant trumpuoju kraštu	✓	✓	X
„Envelope (Monarch 7-3/4)“ 98,4x190,5 mm (3,875x7,5 in)	Dedant trumpuoju kraštu	✓	✓	X
„Envelope“ (DL) 110x220 mm (4,33x8,66 in)	Dedant trumpuoju kraštu	✓	✓	X
„Envelope (ISO C4)“ 229x324 mm (9x12,8 in)	Dedant trumpuoju kraštu	X	✓[1]	X
„Envelope (ISO C5)“ 162x229 mm (6,38x9 in)	Dedant trumpuoju kraštu	✓	✓	X
	Dedant ilguoju kraštu	✓	X	X
Universalus	Nėra	✓[2]	✓[3, 4]	✓[5]

[1] Palaikoma, tik kai sukonfigūruota per meniu „Universalaus formato sąranka“.

[2] Palaikomas nuo 95x139,7 mm (3,74x5,5 in) iki 297x355,6 mm (11,69x14 in) dydžio popierius.

[3] Maksimalus universalaus formato popieriaus ilgis plakatinio popierius atveju yra 1 320,8 (52 in). Vienu metu įdėkite tik vieną plakatinio popieriaus lapą.

[4] Palaikomas nuo 95x139,7 mm (3,74x5,5 in) iki 320x457,2 mm (12,6x18 in) dydžio popierius.

[5] Palaikomas nuo 105x139,7 mm (4,13x5,5 in) iki 320x457,2 mm (12,6x18 in) dydžio popierius.

Popieriaus dydžiai, kuriuos palaiko pasirenkami dėklai

Popieriaus formatas	Orientacija	Pasirenkamas 550 lapų dėklas	2 x 550 lapų dėklas	2000 lapų sudvejintas dėklas	1500 lapų dėklas
4x6 kortelė	Dedant trumpuoju kraštu	X	X	X	X
	Dedant ilguoju kraštu	X	X	X	X
A6 105 x 148 mm (4,13 x 5,83 in)	Dedant trumpuoju kraštu	✓	✓	X	X
	Dedant ilguoju kraštu	X	X	X	X
A5 148 x 210 mm (5,83 x 8,27 in)	Dedant trumpuoju kraštu	✓	✓	X	X
	Dedant ilguoju kraštu	✓	✓	X	X
A4 210 x 297 mm (8,27 x 11,7 in)	Dedant trumpuoju kraštu	✓	✓	X	X
	Dedant ilguoju kraštu	✓	✓	✓	✓
A3 297 x 420 mm (11,69 x 16,54 in)	Dedant trumpuoju kraštu	✓	✓	X	X
JIS B5 182 x 257 mm (7,17 x 10,1 in)	Dedant trumpuoju kraštu	✓	✓	X	X
	Dedant ilguoju kraštu	✓	✓	X	✓
JIS B4 257 x 364 mm (10,12 x 14,33 in)	Dedant trumpuoju kraštu	✓	✓	X	X

Popieriaus formatas	Orientacija	Pasirenkamas 550 lapų dėklas	2 x 550 lapų dėklas	2000 lapų sudvejintas dėklas	1500 lapų dėklas
„Statement“ 139,7 x 215,9 mm (5,5 x 8,5 in)	Dedant trumpuoju kraštu	✓	✓	X	X
	Dedant ilguoju kraštu	X	X	X	X
„Executive“ 184,2 x 266,7 mm (7,25 x 10,5 in)	Dedant trumpuoju kraštu	✓	✓	X	X
	Dedant ilguoju kraštu	✓	✓	X	X
„Letter“ 215,9 x 279,4 mm (8,5 x 11 in)	Dedant trumpuoju kraštu	✓	✓	X	X
	Dedant ilguoju kraštu	✓	✓	✓	✓
„Folio“ 215,9 x 330,2 mm (8,5 x 13 in)	Dedant trumpuoju kraštu	✓	✓	X	X
„Oficio“ (Meksika) 215,9 x 340,4 mm (8,5 x 13,4 in)	Dedant trumpuoju kraštu	✓	✓	X	X
Teisinis 215,9 x 355,6 mm (8,5 x 14 in)	Dedant trumpuoju kraštu	✓	✓	X	X
„Ledger“ 279,4 x 431,8 mm (11 x 17 in)	Dedant trumpuoju kraštu	✓	✓	X	X

Popieriaus formatas	Orientacija	Pasirenkamas 550 lapų dėklas	2 x 550 lapų dėklas	2000 lapų sudvejintas dėklas	1500 lapų dėklas
12x18 304,8 x 457,2 mm (12 x 18 in)	Dedant trumpuoju kraštu	✓	✓	X	X
SRA3 320,04 x 449,58 mm (12,6 x 17,7 in)	Dedant trumpuoju kraštu	✓	✓	X	X
„Envelope (Choukei #3)“ 120 x 235 mm (4,75 x 9,25 in)	Dedant trumpuoju kraštu	X	X	X	X
„Hagaki“ 100 x 148 mm (3,94 x 5,83 in)	Dedant trumpuoju kraštu	✓	✓	X	X
„B5 Envelope“ 176 x 250 mm (6,93 x 9,84 in)	Dedant trumpuoju kraštu	X	X	X	X
„Envelope (Commercial #9)“ 98,4 x 225,4 mm (3,875 x 8,9 in)	Dedant trumpuoju kraštu	X	X	X	X

Popieriaus formatas	Orientacija	Pasirenkamas 550 lapų dėklas	2 x 550 lapų dėklas	2000 lapų sudvejintas dėklas	1500 lapų dėklas
„Envelope (Commercial #10)“ 104,8 x 241,3 mm (4,12 x 9,5 in)	Dedant trumpuoju kraštu	X	X	X	X
„Envelope (Monarch 7-3/4)“ 98,4 x 190,5 mm (3,875 x 7,5 in)	Dedant trumpuoju kraštu	✓	✓	X	X
„Envelope “ (DL) 110 x 220 mm (4,33 x 8,66 in)	Dedant trumpuoju kraštu	✓	✓	X	X
„Envelope (ISO C4)“ 229 x 324 mm (9 x 12,8 in)	Dedant trumpuoju kraštu	X	X	X	X
„Envelope (ISO C5)“ 162 x 229 mm (6,38 x 9 in)	Dedant trumpuoju kraštu	X	X	X	X
	Dedant ilguoju kraštu	✓	✓	X	X
Universalus	Nėra	✓*	✓*	X	X

* Palaikomas nuo 95 x 148 mm (3,74 x 5,83 in) iki 320 x 457,2 mm (12,6 x 18 in) dydžio popierius.

Popieriaus dydžiai, palaikomi išvesties dėžėse

Note: Įsitikinkite, kad spausdintuve yra įrengtas popieriaus gabenimo įtaisas ir sąsagėlių, skylmušos įtaisas arba brošiūrų apipavidalinimo įtaisas.

Popieriaus formatas	Orientacija	Popieriaus gabenimo įtaisas + sąsagėlių, skylmušos įtaisas		
		Standartinė dėtuvė (apipavidalinimo įtaiso viršutinė dėtuvė)	1 dėtuvė (sąsagėlių / skylmušos įtaiso, grupavimo įtaiso dėtuvė)	2 dėtuvė (popieriaus gabenimo įtaiso dėtuvė)
4x6 kortelė	Dedant trumpuoju kraštu	✓	✓	✓
	Dedant ilguoju kraštu	X	X	X
A6 105 x 148 mm (4,13 x 5,83 in)	Dedant trumpuoju kraštu	✓	✓	✓
	Dedant ilguoju kraštu	X	X	X
A5 148 x 210 mm (5,83 x 8,27 in)	Dedant trumpuoju kraštu	✓	✓	✓
	Dedant ilguoju kraštu	✓	✓	✓
A4 210 x 297 mm (8,27 x 11,7 in)	Dedant trumpuoju kraštu	✓	✓	✓
	Dedant ilguoju kraštu	✓	✓	✓
A3 297 x 420 mm (11,69 x 16,54 in)	Dedant trumpuoju kraštu	✓	✓	✓
JIS B5 182 x 257 mm (7,17 x 10,1 in)	Dedant trumpuoju kraštu	✓	✓	✓
	Dedant ilguoju kraštu	✓	✓	✓

Popieriaus formatas	Orientacija	Popieriaus gabenimo įtaisas + sąsagėlių, skylmušos įtaisas		
		Standartinė dėtuvė (apipavidalinimo įtaiso viršutinė dėtuvė)	1 dėtuvė (sąsagėlių / skylmušos įtaiso, grupavimo įtaiso dėtuvė)	2 dėtuvė (popieriaus gabenimo įtaiso dėtuvė)
JIS B4 257 x 364 mm (10,12 x 14,33 in)	Dedant trumpuoju kraštu	✓	✓	✓
„Statement“ 139,7 x 215,9 mm (5,5 x 8,5 in)	Dedant trumpuoju kraštu	✓	✓	✓
	Dedant ilguoju kraštu	✓	✓	✓
„Executive“ 184,2 x 266,7 mm (7,25 x 10,5 in)	Dedant trumpuoju kraštu	✓	✓	✓
	Dedant ilguoju kraštu	✓	✓	✓
„Letter“ 215,9 x 279,4 mm (8,5 x 11 in)	Dedant trumpuoju kraštu	✓	✓	✓
	Dedant ilguoju kraštu	✓	✓	✓
„Folio“ 215,9 x 330,2 mm (8,5 x 13 in)	Dedant trumpuoju kraštu	✓	✓	✓
„Oficio“ (Meksika) 215,9 x 340,4 mm (8,5 x 13,4 in)	Dedant trumpuoju kraštu	✓	✓	✓
Teisinis 215,9 x 355,6 mm (8,5 x 14 in)	Dedant trumpuoju kraštu	✓	✓	✓

Popieriaus formatas	Orientacija	Popieriaus gabenimo įtaisas + sąsagėlių, skylmušos įtaisas		
		Standartinė dėtuvė (apipavidalinimo įtaiso viršutinė dėtuvė)	1 dėtuvė (sąsagėlių / skylmušos įtaiso, grupavimo įtaiso dėtuvė)	2 dėtuvė (popieriaus gabenimo įtaiso dėtuvė)
„Ledger“ 279,4 x 431,8 mm (11 x 17 in)	Dedant trumpuoju kraštu	✓	✓	✓
12x18 304,8 x 457,2 mm (12 x 18 in)	Dedant trumpuoju kraštu	✓	✓	✓
SRA3 320,04 x 449,58 mm (12,6 x 17,7 in)	Dedant trumpuoju kraštu	✓	✓	X
„Envelope (Choukei #3)“ 120 x 235 mm (4,75 x 9,25 in)	Dedant trumpuoju kraštu	X	X	✓
„Hagaki“ 100 x 148 mm (3,94 x 5,83 in)	Dedant trumpuoju kraštu	X	X	✓
„B5 Envelope“ 176 x 250 mm (6,93 x 9,84 in)	Dedant trumpuoju kraštu	X	X	✓
„Envelope (Commercial #9)“ 98,4 x 225,4 mm (3,875 x 8,9 in)	Dedant trumpuoju kraštu	X	X	✓

Popieriaus formatas	Orientacija	Popieriaus gabenimo įtaisas + sąsagėlių, skylmušos įtaisas		
		Standartinė dėtuvė (apipavidalinimo įtaiso viršutinė dėtuvė)	1 dėtuvė (sąsagėlių / skylmušos įtaiso, grupavimo įtaiso dėtuvė)	2 dėtuvė (popieriaus gabenimo įtaiso dėtuvė)
„Envelope (Commercial #10)“ 104,8 x 241,3 mm (4,12 x 9,5 in)	Dedant trumpuoju kraštu	X	X	✓
„Envelope (Monarch 7-3/4)“ 98,4 x 190,5 mm (3,875 x 7,5 in)	Dedant trumpuoju kraštu	X	X	✓
„Envelope“ (DL) 110 x 220 mm (4,33 x 8,66 in)	Dedant trumpuoju kraštu	X	X	✓
„Envelope (ISO C4)“ 229 x 324 mm (9 x 12,8 in)	Dedant trumpuoju kraštu	X	X	✓
„Envelope (ISO C5)“ 162 x 229 mm (6,38 x 9 in)	Dedant trumpuoju kraštu	X	X	✓
Universalus	Nėra	✓[1]	✓[1]	✓[2]

Popieriaus formatas	Orientacija	Popieriaus gabenimo įtaisas + brošiūrų apipavidalinimo įtaisas			
		Standartinė dėtuvė (apipavidalinimo įtaiso viršutinė dėtuvė)	1 dėtuvė (sąsagėlių / skylmušos įtaiso, grupavimo įtaiso dėtuvė)	2 dėtuvė (apipavidalinimo įtaiso brošiūrų dėtuvė)	3 dėtuvė (popieriaus gabenimo įtaiso dėtuvė)
4x6 kortelė	Dedant trumpuoju kraštu	✓	✓	X	✓
	Dedant ilguoju kraštu	X	X	X	✓
A6 105 x 148 mm (4,13 x 5,83 in)	Dedant trumpuoju kraštu	✓	✓	X	✓
	Dedant ilguoju kraštu	X	X	X	X
A5 148 x 210 mm (5,83 x 8,27 in)	Dedant trumpuoju kraštu	✓	✓	X	✓
	Dedant ilguoju kraštu	✓	✓	X	✓
A4 210 x 297 mm (8,27 x 11,7 in)	Dedant trumpuoju kraštu	✓	✓	✓	✓
	Dedant ilguoju kraštu	✓	✓	✓	✓
A3 297 x 420 mm (11,69 x 16,54 in)	Dedant trumpuoju kraštu	✓	✓	✓	✓
JIS B5 182 x 257 mm (7,17 x 10,1 in)	Dedant trumpuoju kraštu	✓	✓	✓	✓
	Dedant ilguoju kraštu	✓	✓	X	✓

Popieriaus formatas	Orientacija	Popieriaus gabenimo įtaisas + brošiūrų apipavidalinimo įtaisas			
		Standartinė dėtuvė (apipavidalinimo įtaiso viršutinė dėtuvė)	1 dėtuvė (sąsagėlių / skylmušos įtaiso, grupavimo įtaiso dėtuvė)	2 dėtuvė (apipavidalinimo įtaiso brošiūrų dėtuvė)	3 dėtuvė (popieriaus gabenimo įtaiso dėtuvė)
JIS B4 257 x 364 mm (10,12 x 14,33 in)	Dedant trumpuoju kraštu	✓	✓	✓	✓
„Statement“ 139,7 x 215,9 mm (5,5 x 8,5 in)	Dedant trumpuoju kraštu	✓	✓	X	✓
	Dedant ilguoju kraštu	✓	✓	X	✓
„Executive“ 184,2 x 266,7 mm (7,25 x 10,5 in)	Dedant trumpuoju kraštu	✓	✓	X	✓
	Dedant ilguoju kraštu	✓	✓	X	✓
„Letter“ 215,9 x 279,4 mm (8,5 x 11 in)	Dedant trumpuoju kraštu	✓	✓	✓	✓
	Dedant ilguoju kraštu	✓	✓	X	✓
„Folio“ 215,9 x 330,2 mm (8,5 x 13 in)	Dedant trumpuoju kraštu	✓	✓	✓	✓
„Oficio“ (Meksika) 215,9 x 340,4 mm (8,5 x 13,4 in)	Dedant trumpuoju kraštu	✓	✓	✓	✓

Popieriaus formatas	Orientacija	Popieriaus gabenimo įtaisas + brošiūrų apipavidalinimo įtaisas			
		Standartinė dėtuvė (apipavidalinimo įtaiso viršutinė dėtuvė)	1 dėtuvė (sąsagėlių / skylmušos įtaiso, grupavimo įtaiso dėtuvė)	2 dėtuvė (apipavidalinimo įtaiso brošiūrų dėtuvė)	3 dėtuvė (popieriaus gabenimo įtaiso dėtuvė)
Teisinis 215,9 x 355,6 mm (8,5 x 14 in)	Dedant trumpuoju kraštu	✓	✓	✓	✓
„Ledger“ 279,4 x 431,8 mm (11 x 17 in)	Dedant trumpuoju kraštu	✓	✓	✓	✓
12x18 304,8 x 457,2 mm (12 x 18 in)	Dedant trumpuoju kraštu	✓	✓	✓	✓
SRA3 320,04 x 449,58 mm (12,6 x 17,7 in)	Dedant trumpuoju kraštu	✓	✓	X	✓
„Envelope (Choukei #3)“ 120 x 235 mm (4,75 x 9,25 in)	Dedant trumpuoju kraštu	X	X	X	✓
„Hagaki“ 100 x 148 mm (3,94 x 5,83 in)	Dedant trumpuoju kraštu	X	X	X	✓

Popieriaus formatas	Orientacija	Popieriaus gabenimo įtaisas + brošiūrų apipavidalinimo įtaisas			
		Standartinė dėtuvė (apipavidalinimo įtaiso viršutinė dėtuvė)	1 dėtuvė (sąsagėlių / skylmušos įtaiso, grupavimo įtaiso dėtuvė)	2 dėtuvė (apipavidalinimo įtaiso brošiūrų dėtuvė)	3 dėtuvė (popieriaus gabenimo įtaiso dėtuvė)
„B5 Envelope“ 176 x 250 mm (6,93 x 9,84 in)	Dedant trumpuoju kraštu	X	X	X	✓
„Envelope (Commercial #9)“ 98,4 x 225,4 mm (3,875 x 8,9 in)	Dedant trumpuoju kraštu	X	X	X	✓
„Envelope (Commercial #10)“ 104,8 x 241,3 mm (4,12 x 9,5 in)	Dedant trumpuoju kraštu	X	X	X	✓
„Envelope (Monarch 7-3/4)“ 98,4 x 190,5 mm (3,875 x 7,5 in)	Dedant trumpuoju kraštu	X	X	X	✓
„Envelope “ (DL) 110 x 220 mm (4,33 x 8,66 in)	Dedant trumpuoju kraštu	X	X	X	✓

Popieriaus formatas	Orientacija	Popieriaus gabenimo įtaisas + brošiūrų apipavidalinimo įtaisas			
		Standartinė dėtuvė (apipavidalinimo įtaiso viršutinė dėtuvė)	1 dėtuvė (sąsagėlių / skylmušos įtaiso, grupavimo įtaiso dėtuvė)	2 dėtuvė (apipavidalinimo įtaiso brošiūrų dėtuvė)	3 dėtuvė (popieriaus gabenimo įtaiso dėtuvė)
„Envelope (ISO C4)“ 229 x 324 mm (9 x 12,8 in)	Dedant trumpuoju kraštu	X	X	X	✓
„Envelope (ISO C5)“ 162 x 229 mm (6,38 x 9 in)	Dedant trumpuoju kraštu	X	X	X	✓
Universalus	Nėra	✓[1]	✓[1]	✓[3]	✓[2]

[1] Palaikomas nuo 95 x 148 mm (3,74 x 5,83 in) iki 320 x 600 mm (12,6 x 23,62 in) dydžio popierius.

[2] Palaikomas nuo 95 x 148 mm (3,74 x 5,83 in) iki 299,7 x 1321 mm (11,8 x 52 in) dydžio popierius.

[3] Palaikomas nuo 182 x 257 mm (7,17 x 10,12 in) iki 304,8 x 457,2 mm (12 x 18 in) dydžio popierius.

Note: Įsitikinkite, kad spausdintuve yra įrengtas popieriaus gabenimo įtaisas ir sąsagėlių, skylmušos įtaisas arba brošiūrų apipavidalinimo įtaisas.

Popieriaus formatas	Orientacija	Popieriaus gabenimo įtaisas + sąsagėlių, skylmušos įtaisas		
		Standartinė dėtuvė (apipavidalinimo įtaiso viršutinė dėtuvė)	1 dėtuvė (sąsagėlių / skylmušos įtaiso, grupavimo įtaiso dėtuvė)	2 dėtuvė (popieriaus gabenimo įtaiso dėtuvė)
4x6 kortelė	Dedant trumpuoju kraštu	✓	✓	✓
	Dedant ilguoju kraštu	X	X	X

Popieriaus formatas	Orientacija	Popieriaus gabenimo įtaisas + sąsagėlių, skylmušos įtaisas		
		Standartinė dėtuvė (apipavidalinimo įtaiso viršutinė dėtuvė)	1 dėtuvė (sąsagėlių / skylmušos įtaiso, grupavimo įtaiso dėtuvė)	2 dėtuvė (popieriaus gabenimo įtaiso dėtuvė)
A6 105 x 148 mm (4,13 x 5,83 in)	Dedant trumpuoju kraštu	✓	✓	✓
	Dedant ilguoju kraštu	X	X	X
A5 148 x 210 mm (5,83 x 8,27 in)	Dedant trumpuoju kraštu	✓	✓	✓
	Dedant ilguoju kraštu	✓	✓	✓
A4 210 x 297 mm (8,27 x 11,7 in)	Dedant trumpuoju kraštu	✓	✓	✓
	Dedant ilguoju kraštu	✓	✓	✓
A3 297 x 420 mm (11,69 x 16,54 in)	Dedant trumpuoju kraštu	✓	✓	✓
JIS B5 182 x 257 mm (7,17 x 10,1 in)	Dedant trumpuoju kraštu	✓	✓	✓
	Dedant ilguoju kraštu	✓	✓	✓
JIS B4 257 x 364 mm (10,12 x 14,33 in)	Dedant trumpuoju kraštu	✓	✓	✓
„Statement“ 139,7 x 215,9 mm (5,5 x 8,5 in)	Dedant trumpuoju kraštu	✓	✓	✓
	Dedant ilguoju kraštu	✓	✓	✓

Popieriaus formatas	Orientacija	Popieriaus gabenimo įtaisas + sąsagėlių, skylmušos įtaisas		
		Standartinė dėtuvė (apipavidalinimo įtaiso viršutinė dėtuvė)	1 dėtuvė (sąsagėlių / skylmušos įtaiso, grupavimo įtaiso dėtuvė)	2 dėtuvė (popieriaus gabenimo įtaiso dėtuvė)
„Executive“ 184,2 x 266,7 mm (7,25 x 10,5 in)	Dedant trumpuoju kraštu	✓	✓	✓
	Dedant ilguoju kraštu	✓	✓	✓
„Letter“ 215,9 x 279,4 mm (8,5 x 11 in)	Dedant trumpuoju kraštu	✓	✓	✓
	Dedant ilguoju kraštu	✓	✓	✓
„Folio“ 215,9 x 330,2 mm (8,5 x 13 in)	Dedant trumpuoju kraštu	✓	✓	✓
„Oficio“ (Meksika) 215,9 x 340,4 mm (8,5 x 13,4 in)	Dedant trumpuoju kraštu	✓	✓	✓
Teisinis 215,9 x 355,6 mm (8,5 x 14 in)	Dedant trumpuoju kraštu	✓	✓	✓
„Ledger“ 279,4 x 431,8 mm (11 x 17 in)	Dedant trumpuoju kraštu	✓	✓	✓
12x18 304,8 x 457,2 mm (12 x 18 in)	Dedant trumpuoju kraštu	✓	✓	X

Popieriaus formatas	Orientacija	Popieriaus gabenimo įtaisas + sąsagėlių, skylmušos įtaisas		
		Standartinė dėtuvė (apipavidalinimo įtaiso viršutinė dėtuvė)	1 dėtuvė (sąsagėlių / skylmušos įtaiso, grupavimo įtaiso dėtuvė)	2 dėtuvė (popieriaus gabenimo įtaiso dėtuvė)
SRA3 320,04 x 449,58 mm (12,6 x 17,7 in)	Dedant trumpuoju kraštu	✓	✓	X
„Envelope (Choukei #3)“ 120 x 235 mm (4,75 x 9,25 in)	Dedant trumpuoju kraštu	X	X	✓
„Hagaki“ 100 x 148 mm (3,94 x 5,83 in)	Dedant trumpuoju kraštu	X	X	✓
„B5 Envelope“ 176 x 250 mm (6,93 x 9,84 in)	Dedant trumpuoju kraštu	X	X	✓
„Envelope (Commercial #9)“ 98,4 x 225,4 mm (3,875 x 8,9 in)	Dedant trumpuoju kraštu	X	X	✓
„Envelope (Commercial #10)“ 104,8 x 241,3 mm (4,12 x 9,5 in)	Dedant trumpuoju kraštu	X	X	✓
„Envelope (Monarch 7-3/4)“ 98,4 x 190,5 mm (3,875 x 7,5 in)	Dedant trumpuoju kraštu	X	X	✓

Popieriaus formatas	Orientacija	Popieriaus gabenimo įtaisas + sąsagėlių, skylmušos įtaisas		
		Standartinė dėtuvė (apipavidalinimo įtaiso viršutinė dėtuvė)	1 dėtuvė (sąsagėlių / skylmušos įtaiso, grupavimo įtaiso dėtuvė)	2 dėtuvė (popieriaus gabenimo įtaiso dėtuvė)
„Envelope“ (DL) 110 x 220 mm (4,33 x 8,66 in)	Dedant trumpuoju kraštu	X	X	✓
„Envelope (ISO C4)“ 229 x 324 mm (9 x 12,8 in)	Dedant trumpuoju kraštu	X	X	✓
„Envelope (ISO C5)“ 162 x 229 mm (6,38 x 9 in)	Dedant trumpuoju kraštu	X	X	✓
Universalus	Nėra	✓[1]	✓[1]	✓[2]

Popieriaus formatas	Orientacija	Popieriaus gabenimo įtaisas + brošiūrų apipavidalinimo įtaisas			
		Standartinė dėtuvė (apipavidalinimo įtaiso viršutinė dėtuvė)	1 dėtuvė (sąsagėlių / skylmušos įtaiso, grupavimo įtaiso dėtuvė)	2 dėtuvė (apipavidalinimo įtaiso brošiūrų dėtuvė)	3 dėtuvė (popieriaus gabenimo įtaiso dėtuvė)
4x6 kortelė	Dedant trumpuoju kraštu	✓	✓	X	✓
	Dedant ilguoju kraštu	X	X	X	X
A6 105 x 148 mm (4,13 x 5,83 in)	Dedant trumpuoju kraštu	✓	✓	X	✓
	Dedant ilguoju kraštu	X	X	X	X

Popieriaus formatas	Orientacija	Popieriaus gabenimo įtaisas + brošiūrų apipavidalinimo įtaisas			
		Standartinė dėtuvė (apipavidalinimo įtaiso viršutinė dėtuvė)	1 dėtuvė (sąsagėlių / skylmušos įtaiso, grupavimo įtaiso dėtuvė)	2 dėtuvė (apipavidalinimo įtaiso brošiūrų dėtuvė)	3 dėtuvė (popieriaus gabenimo įtaiso dėtuvė)
A5 148 x 210 mm (5,83 x 8,27 in)	Dedant trumpuoju kraštu	✓	✓	X	✓
	Dedant ilguoju kraštu	✓	✓	X	✓
A4 210 x 297 mm (8,27 x 11,7 in)	Dedant trumpuoju kraštu	✓	✓	✓	✓
	Dedant ilguoju kraštu	✓	✓	X	✓
A3 297 x 420 mm (11,69 x 16,54 in)	Dedant trumpuoju kraštu	✓	✓	✓	✓
JIS B5 182 x 257 mm (7,17 x 10,1 in)	Dedant trumpuoju kraštu	✓	✓	✓	✓
	Dedant ilguoju kraštu	✓	✓	X	✓
JIS B4 257 x 364 mm (10,12 x 14,33 in)	Dedant trumpuoju kraštu	✓	✓	✓	✓
„Statement“ 139,7 x 215,9 mm (5,5 x 8,5 in)	Dedant trumpuoju kraštu	✓	✓	X	✓
	Dedant ilguoju kraštu	✓	✓	X	✓

Popieriaus formatas	Orientacija	Popieriaus gabenimo įtaisas + brošiūrų apipavidalinimo įtaisas			
		Standartinė dėtuvė (apipavidalinimo įtaiso viršutinė dėtuvė)	1 dėtuvė (sąsagėlių / skylmušos įtaiso, grupavimo įtaiso dėtuvė)	2 dėtuvė (apipavidalinimo įtaiso brošiūrų dėtuvė)	3 dėtuvė (popieriaus gabenimo įtaiso dėtuvė)
„Executive“ 184,2 x 266,7 mm (7,25 x 10,5 in)	Dedant trumpuoju kraštu	✓	✓	✓	✓
	Dedant ilguoju kraštu	✓	✓	X	✓
„Letter“ 215,9 x 279,4 mm (8,5 x 11 in)	Dedant trumpuoju kraštu	✓	✓	✓	✓
	Dedant ilguoju kraštu	✓	✓	X	✓
„Folio“ 215,9 x 330,2 mm (8,5 x 13 in)	Dedant trumpuoju kraštu	✓	✓	✓	✓
„Oficio“ (Meksika) 215,9 x 340,4 mm (8,5 x 13,4 in)	Dedant trumpuoju kraštu	✓	✓	✓	✓
Teisinis 215,9 x 355,6 mm (8,5 x 14 in)	Dedant trumpuoju kraštu	✓	✓	✓	✓
„Ledger“ 279,4 x 431,8 mm (11 x 17 in)	Dedant trumpuoju kraštu	✓	✓	✓	✓

Popieriaus formatas	Orientacija	Popieriaus gabenimo įtaisas + brošiūrų apipavidalinimo įtaisas			
		Standartinė dėtuvė (apipavidalinimo įtaiso viršutinė dėtuvė)	1 dėtuvė (sąsagėlių / skylmušos įtaiso, grupavimo įtaiso dėtuvė)	2 dėtuvė (apipavidalinimo įtaiso brošiūrų dėtuvė)	3 dėtuvė (popieriaus gabenimo įtaiso dėtuvė)
12x18 304,8 x 457,2 mm (12 x 18 in)	Dedant trumpuoju kraštu	✓	✓	✓	X
SRA3 320,04 x 449,58 mm (12,6 x 17,7 in)	Dedant trumpuoju kraštu	✓	✓	X	X
„Envelope (Choukei #3)“ 120 x 235 mm (4,75 x 9,25 in)	Dedant trumpuoju kraštu	X	X	X	✓
„Hagaki“ 100 x 148 mm (3,94 x 5,83 in)	Dedant trumpuoju kraštu	X	X	X	✓
„B5 Envelope“ 176 x 250 mm (6,93 x 9,84 in)	Dedant trumpuoju kraštu	X	X	X	✓
„Envelope (Commercial #9)“ 98,4 x 225,4 mm (3,875 x 8,9 in)	Dedant trumpuoju kraštu	X	X	X	✓

Popieriaus formatas	Orientacija	Popieriaus gabenimo įtaisas + brošiūrų apipavidalinimo įtaisas			
		Standartinė dėtuvė (apipavidalinimo įtaiso viršutinė dėtuvė)	1 dėtuvė (sąsagėlių / skylmušos įtaiso, grupavimo įtaiso dėtuvė)	2 dėtuvė (apipavidalinimo įtaiso brošiūrų dėtuvė)	3 dėtuvė (popieriaus gabenimo įtaiso dėtuvė)
„Envelope (Commercial #10)“ 104,8 x 241,3 mm (4,12 x 9,5 in)	Dedant trumpuoju kraštu	X	X	X	✓
„Envelope (Monarch 7-3/4)“ 98,4 x 190,5 mm (3,875 x 7,5 in)	Dedant trumpuoju kraštu	X	X	X	✓
„Envelope “ (DL) 110 x 220 mm (4,33 x 8,66 in)	Dedant trumpuoju kraštu	X	X	X	✓
„Envelope (ISO C4)“ 229 x 324 mm (9 x 12,8 in)	Dedant trumpuoju kraštu	X	X	X	✓
„Envelope (ISO C5)“ 162 x 229 mm (6,38 x 9 in)	Dedant trumpuoju kraštu	X	X	X	✓
Universalus	Nėra	✓[1]	✓[1]	✓[3]	✓[2]

[1] Palaikomas nuo 95 x 148 mm (3,74 x 5,83 in) iki 320 x 600 mm (12,6 x 23,62 in) dydžio popierius.

[2] Palaikomas nuo 95 x 148 mm (3,74 x 5,83 in) iki 297 x 1260 mm (11,69 x 49,6 in) dydžio popierius.

[3] Palaikomas nuo 182 x 257 mm (7,17 x 10,12 in) iki 304,8 x 457,2 mm (12 x 18 in) dydžio popierius.

Popieriaus formatai, palaikomi atliekant susegimo ir skylmušos užduotis

Popieriaus formatai, kuriuos palaiko sąsagėlių segiklis

Popieriaus formatas	Orientacija	Pavienis	Dvigubas	Dvigubas kairėje
4x6 kortelė	Dedant trumpuoju kraštu	X	X	X
	Dedant ilguoju kraštu	X	X	X
A6 105 x 148 mm (4,13 x 5,83 in)	Dedant trumpuoju kraštu	X	X	X
	Dedant ilguoju kraštu	X	X	X
A5 148 x 210 mm (5,83 x 8,27 in)	Dedant trumpuoju kraštu	X	X	X
	Dedant ilguoju kraštu	X	X	X
A4 210 x 297 mm (8,27 x 11,7 in)	Dedant trumpuoju kraštu	✓	✓	✓
	Dedant ilguoju kraštu	✓	✓	✓
A3 297 x 420 mm (11,69 x 16,54 in)	Dedant trumpuoju kraštu	✓	✓	✓
JIS B5 182 x 257 mm (7,17 x 10,1 in)	Dedant trumpuoju kraštu	✓	✓	✓
	Dedant ilguoju kraštu	✓	✓	✓

Popieriaus formatas	Orientacija	Pavienis	Dvigubas	Dvigubas kairėje
JIS B4 257 x 364 mm (10,12 x 14,33 in)	Dedant trumpuoju kraštu	✓	✓	✓
„Statement“ 139,7 x 215,9 mm (5,5 x 8,5 in)	Dedant trumpuoju kraštu	X	X	X
	Dedant ilguoju kraštu	X	X	X
„Executive“ 184,2 x 266,7 mm (7,25 x 10,5 in)	Dedant trumpuoju kraštu	✓	X	X
	Dedant ilguoju kraštu	✓	✓	✓
„Letter“ 215,9 x 279,4 mm (8,5 x 11 in)	Dedant trumpuoju kraštu	✓	✓	X
	Dedant ilguoju kraštu	✓	✓	X
„Folio“ 215,9 x 330,2 mm (8,5 x 13 in)	Dedant trumpuoju kraštu	✓	✓	X
„Oficio“ (Meksika) 215,9 x 340,4 mm (8,5 x 13,4 in)	Dedant trumpuoju kraštu	✓	✓	X
Teisinis 215,9 x 355,6 mm (8,5 x 14 in)	Dedant trumpuoju kraštu	✓	✓	✓
„Ledger“ 279,4 x 431,8 mm (11 x 17 in)	Dedant trumpuoju kraštu	✓	✓	✓

Popieriaus formatas	Orientacija	Pavienis	Dvigubas	Dvigubas kairėje
12x18 304,8 x 457,2 mm (12 x 18 in)	Dedant trumpuoju kraštu	X	X	X
SRA3 320,04 x 449,58 mm (12,6 x 17,7 in)	Dedant trumpuoju kraštu	X	X	X
„Envelope (Choukei #3)“ 120 x 235 mm (4,75 x 9,25 in)	Dedant trumpuoju kraštu	X	X	X
„Hagaki“ 100 x 148 mm (3,94 x 5,83 in)	Dedant trumpuoju kraštu	X	X	X
„B5 Envelope“ 176 x 250 mm (6,93 x 9,84 in)	Dedant trumpuoju kraštu	X	X	X
„Envelope (Commercial #9)“ 98,4 x 225,4 mm (3,875 x 8,9 in)	Dedant trumpuoju kraštu	X	X	X
„Envelope (Commercial #10)“ 104,8 x 241,3 mm (4,12 x 9,5 in)	Dedant trumpuoju kraštu	X	X	X
„Envelope (Monarch 7-3/4)“ 98,4 x 190,5 mm (3,875 x 7,5 in)	Dedant trumpuoju kraštu	X	X	X

Popieriaus formatas	Orientacija	Pavienis	Dvigubas	Dvigubas kairėje
„Envelope“ (DL) 110 x 220 mm (4,33 x 8,66 in)	Dedant trumpuoju kraštu	X	X	X
„Envelope (ISO C4)“ 229 x 324 mm (9 x 12,8 in)	Dedant trumpuoju kraštu	X	X	X
„Envelope (ISO C5)“ 162 x 229 mm (6,38 x 9 in)	Dedant trumpuoju kraštu	X	X	X

Popieriaus formatai, kuriuos palaiko sąsagėlių, skylmušos įtaisas

Popieriaus formatas	Orientacija	Pavienis	Dvigubas	Dvigubas kairėje
4x6 kortelė	Dedant trumpuoju kraštu	X	X	X
	Dedant ilguoju kraštu	X	X	X
A6 105 x 148 mm (4,13 x 5,83 in)	Dedant trumpuoju kraštu	X	X	X
	Dedant ilguoju kraštu	X	X	X
A5 148 x 210 mm (5,83 x 8,27 in)	Dedant trumpuoju kraštu	X	X	X
	Dedant ilguoju kraštu	X	X	X
A4 210 x 297 mm (8,27 x 11,7 in)	Dedant trumpuoju kraštu	✓	✓	✓
	Dedant ilguoju kraštu	✓	✓	✓
A3 297 x 420 mm (11,69 x 16,54 in)	Dedant trumpuoju kraštu	✓	✓	✓

Popieriaus formatas	Orientacija	Pavienis	Dvigubas	Dvigubas kairėje
JIS B5 182 x 257 mm (7,17 x 10,1 in)	Dedant trumpuoju kraštu	✓	✓	✓
	Dedant ilguoju kraštu	✓	✓	✓
JIS B4 257 x 364 mm (10,12 x 14,33 in)	Dedant trumpuoju kraštu	✓	✓	X
„Statement“ 139,7 x 215,9 mm (5,5 x 8,5 in)	Dedant trumpuoju kraštu	X	X	X
	Dedant ilguoju kraštu	X	X	X
„Executive“ 184,2 x 266,7 mm (7,25 x 10,5 in)	Dedant trumpuoju kraštu	✓	✓	✓
	Dedant ilguoju kraštu	✓	✓	✓
„Letter“ 215,9 x 279,4 mm (8,5 x 11 in)	Dedant trumpuoju kraštu	✓	✓	✓
	Dedant ilguoju kraštu	✓	✓	✓
„Folio“ 215,9 x 330,2 mm (8,5 x 13 in)	Dedant trumpuoju kraštu	✓	✓	✓
„Oficio“ (Meksika) 215,9 x 340,4 mm (8,5 x 13,4 in)	Dedant trumpuoju kraštu	✓	✓	✓
Teisinis 215,9 x 355,6 mm (8,5 x 14 in)	Dedant trumpuoju kraštu	✓	✓	✓
„Ledger“ 279,4 x 431,8 mm (11 x 17 in)	Dedant trumpuoju kraštu	✓	✓	✓
12x18 304,8 x 457,2 mm (12 x 18 in)	Dedant trumpuoju kraštu	X	X	X

Popieriaus formatas	Orientacija	Pavienis	Dvigubas	Dvigubas kairėje
SRA3 320,04 x 449,58 mm (12,6 x 17,7 in)	Dedant trumpuoju kraštu	X	X	X
„Envelope (Choukei #3)“ 120 x 235 mm (4,75 x 9,25 in)	Dedant trumpuoju kraštu	X	X	X
„Hagaki“ 100 x 148 mm (3,94 x 5,83 in)	Dedant trumpuoju kraštu	X	X	X
„B5 Envelope“ 176 x 250 mm (6,93 x 9,84 in)	Dedant trumpuoju kraštu	X	X	X
„Envelope (Commercial #9)“ 98,4 x 225,4 mm (3,875 x 8,9 in)	Dedant trumpuoju kraštu	X	X	X
„Envelope (Commercial #10)“ 104,8 x 241,3 mm (4,12 x 9,5 in)	Dedant trumpuoju kraštu	X	X	X
„Envelope (Monarch 7-3/4)“ 98,4 x 190,5 mm (3,875 x 7,5 in)	Dedant trumpuoju kraštu	X	X	X
„Envelope“ (DL) 110 x 220 mm (4,33 x 8,66 in)	Dedant trumpuoju kraštu	X	X	X
„Envelope (ISO C4)“ 229 x 324 mm (9 x 12,8 in)	Dedant trumpuoju kraštu	X	X	X

Popieriaus formatas	Orientacija	Pavienis	Dvigubas	Dvigubas kairėje
„Envelope (ISO C5)“ 162 x 229 mm (6,38 x 9 in)	Dedant trumpuoju kraštu	X	X	X

Popieriaus formatai, kuriuos palaiko brošiūrų apipavidalinimo įtaisas

Popieriaus formatas	Orientacija	Pavienis	Dvigubas	Dvigubas kairėje
4x6 kortelė	Dedant trumpuoju kraštu	X	X	X
	Dedant ilguoju kraštu	X	X	X
A6 105 x 148 mm (4,13 x 5,83 in)	Dedant trumpuoju kraštu	X	X	X
	Dedant ilguoju kraštu	X	X	X
A5 148 x 210 mm (5,83 x 8,27 in)	Dedant trumpuoju kraštu	X	X	X
	Dedant ilguoju kraštu	X	X	X
A4 210 x 297 mm (8,27 x 11,7 in)	Dedant trumpuoju kraštu	✓	✓	✓
	Dedant ilguoju kraštu	✓	✓	✓
A3 297 x 420 mm (11,69 x 16,54 in)	Dedant trumpuoju kraštu	✓	✓	✓
JIS B5 182 x 257 mm (7,17 x 10,1 in)	Dedant trumpuoju kraštu	✓	✓	✓
	Dedant ilguoju kraštu	✓	✓	✓
JIS B4 257 x 364 mm (10,12 x 14,33 in)	Dedant trumpuoju kraštu	✓	✓	X

Popieriaus formatas	Orientacija	Pavienis	Dvigubas	Dvigubas kairėje
„Statement“ 139,7 x 215,9 mm (5,5 x 8,5 in)	Dedant trumpuoju kraštu	X	X	X
	Dedant ilguoju kraštu	X	X	X
„Executive“ 184,2 x 266,7 mm (7,25 x 10,5 in)	Dedant trumpuoju kraštu	✓	✓	✓
	Dedant ilguoju kraštu	✓	✓	✓
„Letter“ 215,9 x 279,4 mm (8,5 x 11 in)	Dedant trumpuoju kraštu	✓	✓	✓
	Dedant ilguoju kraštu	✓	✓	✓
„Folio“ 215,9 x 330,2 mm (8,5 x 13 in)	Dedant trumpuoju kraštu	✓	✓	✓
„Oficio“ (Meksika) 215,9 x 340,4 mm (8,5 x 13,4 in)	Dedant trumpuoju kraštu	✓	✓	✓
Teisinis 215,9 x 355,6 mm (8,5 x 14 in)	Dedant trumpuoju kraštu	✓	✓	✓
„Ledger“ 279,4 x 431,8 mm (11 x 17 in)	Dedant trumpuoju kraštu	✓	✓	✓
12x18 304,8 x 457,2 mm (12 x 18 in)	Dedant trumpuoju kraštu	X	X	X
SRA3 320,04 x 449,58 mm (12,6 x 17,7 in)	Dedant trumpuoju kraštu	X	X	X
„Envelope (Choukei #3)“ 120 x 235 mm (4,75 x 9,25 in)	Dedant trumpuoju kraštu	X	X	X

Popieriaus formatas	Orientacija	Pavienis	Dvigubas	Dvigubas kairėje
„Hagaki“ 100 x 148 mm (3,94 x 5,83 in)	Dedant trumpuoju kraštu	X	X	X
„B5 Envelope“ 176 x 250 mm (6,93 x 9,84 in)	Dedant trumpuoju kraštu	X	X	X
„Envelope (Commercial #9)“ 98,4 x 225,4 mm (3,875 x 8,9 in)	Dedant trumpuoju kraštu	X	X	X
„Envelope (Commercial #10)“ 104,8 x 241,3 mm (4,12 x 9,5 in)	Dedant trumpuoju kraštu	X	X	X
„Envelope (Monarch 7-3/4)“ 98,4 x 190,5 mm (3,875 x 7,5 in)	Dedant trumpuoju kraštu	X	X	X
„Envelope“ (DL) 110 x 220 mm (4,33 x 8,66 in)	Dedant trumpuoju kraštu	X	X	X
„Envelope (ISO C4)“ 229 x 324 mm (9 x 12,8 in)	Dedant trumpuoju kraštu	X	X	X
„Envelope (ISO C5)“ 162 x 229 mm (6,38 x 9 in)	Dedant trumpuoju kraštu	X	X	X

Popieriaus formatai, palaikomi atliekant lankstymo užduotis

Popieriaus formatai, kuriuos palaiko sąsagėlių, skylmušos įtaisas

Popieriaus formatas	Orientacija	Dviejų skylių	Trijų skylių	Keturių skylių
4x6 kortelė	Dedant trumpuoju kraštu	X	X	X
	Dedant ilguoju kraštu	X	X	X
A6 105 x 148 mm (4,13 x 5,83 in)	Dedant trumpuoju kraštu	X	X	X
	Dedant ilguoju kraštu	X	X	X
A5 148 x 210 mm (5,83 x 8,27 in)	Dedant trumpuoju kraštu	✓	X	X
	Dedant ilguoju kraštu	✓	X	X
A4 210 x 297 mm (8,27 x 11,7 in)	Dedant trumpuoju kraštu	✓	X	X
	Dedant ilguoju kraštu	✓	✓	✓
A3 297 x 420 mm (11,69 x 16,54 in)	Dedant trumpuoju kraštu	✓	✓	✓
JIS B5 182 x 257 mm (7,17 x 10,1 in)	Dedant trumpuoju kraštu	✓	X	X
	Dedant ilguoju kraštu	✓	✓	✓
JIS B4 257 x 364 mm (10,12 x 14,33 in)	Dedant trumpuoju kraštu	✓	✓	✓
„Statement“ 139,7 x 215,9 mm (5,5 x 8,5 in)	Dedant trumpuoju kraštu	✓	X	X
	Dedant ilguoju kraštu	✓	X	X
„Executive“ 184,2 x 266,7 mm (7,25 x 10,5 in)	Dedant trumpuoju kraštu	✓	X	X
	Dedant ilguoju kraštu	✓	✓	✓

Popieriaus formatas	Orientacija	Dviejų skylių	Trijų skylių	Keturių skylių
„Letter“ 215,9 x 279,4 mm (8,5 x 11 in)	Dedant trumpuoju kraštu	✓	X	X
	Dedant ilguoju kraštu	✓	✓	✓
„Folio“ 215,9 x 330,2 mm (8,5 x 13 in)	Dedant trumpuoju kraštu	✓	X	X
„Oficio“ (Meksika) 215,9 x 340,4 mm (8,5 x 13,4 in)	Dedant trumpuoju kraštu	✓	X	X
Teisinis 215,9 x 355,6 mm (8,5 x 14 in)	Dedant trumpuoju kraštu	✓	X	X
„Ledger“ 279,4 x 431,8 mm (11 x 17 in)	Dedant trumpuoju kraštu	✓	✓	✓
12x18 304,8 x 457,2 mm (12 x 18 in)	Dedant trumpuoju kraštu	X	X	X
SRA3 320,04 x 449,58 mm (12,6 x 17,7 in)	Dedant trumpuoju kraštu	X	X	X
„Envelope (Choukei #3)“ 120 x 235 mm (4,75 x 9,25 in)	Dedant trumpuoju kraštu	X	X	X
„Hagaki“ 100 x 148 mm (3,94 x 5,83 in)	Dedant trumpuoju kraštu	X	X	X
„B5 Envelope“ 176 x 250 mm (6,93 x 9,84 in)	Dedant trumpuoju kraštu	X	X	X

Popieriaus formatas	Orientacija	Dviejų skylių	Trijų skylių	Keturių skylių
„Envelope (Commercial #9)“ 98,4 x 225,4 mm (3,875 x 8,9 in)	Dedant trumpuoju kraštu	X	X	X
„Envelope (Commercial #10)“ 104,8 x 241,3 mm (4,12 x 9,5 in)	Dedant trumpuoju kraštu	X	X	X
„Envelope (Monarch 7-3/4)“ 98,4 x 190,5 mm (3,875 x 7,5 in)	Dedant trumpuoju kraštu	X	X	X
„Envelope“ (DL) 110 x 220 mm (4,33 x 8,66 in)	Dedant trumpuoju kraštu	X	X	X
„Envelope (ISO C4)“ 229 x 324 mm (9 x 12,8 in)	Dedant trumpuoju kraštu	X	X	X
„Envelope (ISO C5)“ 162 x 229 mm (6,38 x 9 in)	Dedant trumpuoju kraštu	X	X	X

Popieriaus formatai, kuriuos palaiko brošiūrų apipavidalinimo įtaisas

Popieriaus formatas	Orientacija	Dviejų skylių	Trijų skylių	Keturių skylių
4x6 kortelė	Dedant trumpuoju kraštu	X	X	X
	Dedant ilguoju kraštu	X	X	X
A6 105 x 148 mm (4,13 x 5,83 in)	Dedant trumpuoju kraštu	X	X	X
	Dedant ilguoju kraštu	X	X	X

Popieriaus formatas	Orientacija	Dviejų skylių	Trijų skylių	Keturių skylių
A5 148 x 210 mm (5,83 x 8,27 in)	Dedant trumpuoju kraštu	✓	X	X
	Dedant ilguoju kraštu	✓	X	X
A4 210 x 297 mm (8,27 x 11,7 in)	Dedant trumpuoju kraštu	✓	X	X
	Dedant ilguoju kraštu	✓	✓	✓
A3 297 x 420 mm (11,69 x 16,54 in)	Dedant trumpuoju kraštu	✓	✓	✓
JIS B5 182 x 257 mm (7,17 x 10,1 in)	Dedant trumpuoju kraštu	✓	X	X
	Dedant ilguoju kraštu	✓	X	X
JIS B4 257 x 364 mm (10,12 x 14,33 in)	Dedant trumpuoju kraštu	✓	✓	✓
„Statement“ 139,7 x 215,9 mm (5,5 x 8,5 in)	Dedant trumpuoju kraštu	✓	X	X
	Dedant ilguoju kraštu	✓	X	X
„Executive“ 184,2 x 266,7 mm (7,25 x 10,5 in)	Dedant trumpuoju kraštu	✓	X	X
	Dedant ilguoju kraštu	✓	✓	✓
„Letter“ 215,9 x 279,4 mm (8,5 x 11 in)	Dedant trumpuoju kraštu	✓	X	X
	Dedant ilguoju kraštu	✓	✓	✓
„Folio“ 215,9 x 330,2 mm (8,5 x 13 in)	Dedant trumpuoju kraštu	✓	X	X
„Oficio“ (Meksika) 215,9 x 340,4 mm (8,5 x 13,4 in)	Dedant trumpuoju kraštu	✓	X	X

Popieriaus formatas	Orientacija	Dviejų skylių	Trijų skylių	Keturių skylių
Teisinis 215,9 x 355,6 mm (8,5 x 14 in)	Dedant trumpuoju kraštu	✓	X	X
„Ledger“ 279,4 x 431,8 mm (11 x 17 in)	Dedant trumpuoju kraštu	✓	✓	✓
12x18 304,8 x 457,2 mm (12 x 18 in)	Dedant trumpuoju kraštu	X	X	X
SRA3 320,04 x 449,58 mm (12,6 x 17,7 in)	Dedant trumpuoju kraštu	X	X	X
„Envelope (Choukei #3)“ 120 x 235 mm (4,75 x 9,25 in)	Dedant trumpuoju kraštu	X	X	X
„Hagaki“ 100 x 148 mm (3,94 x 5,83 in)	Dedant trumpuoju kraštu	X	X	X
„B5 Envelope“ 176 x 250 mm (6,93 x 9,84 in)	Dedant trumpuoju kraštu	X	X	X
„Envelope (Commercial #9)“ 98,4 x 225,4 mm (3,875 x 8,9 in)	Dedant trumpuoju kraštu	X	X	X
„Envelope (Commercial #10)“ 104,8 x 241,3 mm (4,12 x 9,5 in)	Dedant trumpuoju kraštu	X	X	X

Popieriaus formatas	Orientacija	Dviejų skylių	Trijų skylių	Keturių skylių
„Envelope (Monarch 7-3/4)“ 98,4 x 190,5 mm (3,875 x 7,5 in)	Dedant trumpuoju kraštu	X	X	X
„Envelope“ (DL) 110 x 220 mm (4,33 x 8,66 in)	Dedant trumpuoju kraštu	X	X	X
„Envelope (ISO C4)“ 229 x 324 mm (9 x 12,8 in)	Dedant trumpuoju kraštu	X	X	X
„Envelope (ISO C5)“ 162 x 229 mm (6,38 x 9 in)	Dedant trumpuoju kraštu	X	X	X

Popieriaus formatai, palaikomi atliekant lankstymo užduotis

Popieriaus formatai, kuriuos palaiko popieriaus gabenimo su lankstymu papildomas įtaisas

Popieriaus formatas	Orientacija	Tik popieriaus gabenimo su lankstymu papildomas įtaisas			
		C sulenkimas	Z sulenkimas	Z sulenkimas, pusė lapo	V sulenkimas
		Standartinė dėtuvė			
4x6 kortelė	Dedant trumpuoju kraštu	X	X	X	X
	Dedant ilguoju kraštu	X	X	X	X
A6 105 x 148 mm (4,13 x 5,83 in)	Dedant trumpuoju kraštu	X	X	X	X
	Dedant ilguoju kraštu	X	X	X	X

Popieriaus formatas	Orientacija	Tik popieriaus gabenimo su lankstymu papildomas įtaisas			
		C sulenkimas	Z sulenkimas	Z sulenkimas, pusė lapo	V sulenkimas
		Standartinė dėtuvė			
A5 148 x 210 mm (5,83 x 8,27 in)	Dedant trumpuoju kraštu	X	X	X	X
	Dedant ilguoju kraštu	X	X	X	X
A4 210 x 297 mm (8,27 x 11,7 in)	Dedant trumpuoju kraštu	✓	✓	✓	✓
	Dedant ilguoju kraštu	X	X	X	X
A3 297 x 420 mm (11,69 x 16,54 in)	Dedant trumpuoju kraštu	✓	✓	✓	✓
JIS B5 182 x 257 mm (7,17 x 10,1 in)	Dedant trumpuoju kraštu	X	X	X	X
	Dedant ilguoju kraštu	X	X	X	X
JIS B4 257 x 364 mm (10,12 x 14,33 in)	Dedant trumpuoju kraštu	X	X	✓	✓
„Statement“ 139,7 x 215,9 mm (5,5 x 8,5 in)	Dedant trumpuoju kraštu	X	X	X	X
	Dedant ilguoju kraštu	X	X	X	X

Popieriaus formatas	Orientacija	Tik popieriaus gabenimo su lankstymu papildomas įtaisas			
		C sulenkimas	Z sulenkimas	Z sulenkimas, pusė lapo	V sulenkimas
		Standartinė dėtuvė			
„Executive“ 184,2 x 266,7 mm (7,25 x 10,5 in)	Dedant trumpuoju kraštu	X	X	X	X
	Dedant ilguoju kraštu	X	X	X	X
„Letter“ 215,9 x 279,4 mm (8,5 x 11 in)	Dedant trumpuoju kraštu	✓	✓	✓	✓
	Dedant ilguoju kraštu	X	X	X	X
„Folio“ 215,9 x 330,2 mm (8,5 x 13 in)	Dedant trumpuoju kraštu	X	X	X	X
„Oficio“ (Meksika) 215,9 x 340,4 mm (8,5 x 13,4 in)	Dedant trumpuoju kraštu	✓	✓	✓	✓
Teisinis 215,9 x 355,6 mm (8,5 x 14 in)	Dedant trumpuoju kraštu	✓	✓	✓	✓
„Ledger“ 279,4 x 431,8 mm (11 x 17 in)	Dedant trumpuoju kraštu	✓	✓	✓	✓
12x18 304,8 x 457,2 mm (12 x 18 in)	Dedant trumpuoju kraštu	X	X	X	X

Popieriaus formatas	Orientacija	Tik popieriaus gabenimo su lankstymu papildomas įtaisas			
		C sulenkimas	Z sulenkimas	Z sulenkimas, pusė lapo	V sulenkimas
		Standartinė dėtuvė			
SRA3 320,04 x 449,58 mm (12,6 x 17,7 in)	Dedant trumpuoju kraštu	X	X	X	X
„Envelope (Choukei #3)“ 120 x 235 mm (4,75 x 9,25 in)	Dedant trumpuoju kraštu	X	X	X	X
„Hagaki“ 100 x 148 mm (3,94 x 5,83 in)	Dedant trumpuoju kraštu	X	X	X	X
„B5 Envelope“ 176 x 250 mm (6,93 x 9,84 in)	Dedant trumpuoju kraštu	X	X	X	X
„Envelope (Commercial #9)“ 98,4 x 225,4 mm (3,875 x 8,9 in)	Dedant trumpuoju kraštu	X	X	X	X
„Envelope (Commercial #10)“ 104,8 x 241,3 mm (4,12 x 9,5 in)	Dedant trumpuoju kraštu	X	X	X	X

Popieriaus formatas	Orientacija	Tik popieriaus gabenimo su lankstymu papildomas įtaisas			
		C sulenkimas	Z sulenkimas	Z sulenkimas, pusė lapo	V sulenkimas
		Standartinė dėtuvė			
„Envelope (Monarch 7-3/4)“ 98,4 x 190,5 mm (3,875 x 7,5 in)	Dedant trumpuoju kraštu	X	X	X	X
„Envelope “ (DL) 110 x 220 mm (4,33 x 8,66 in)	Dedant trumpuoju kraštu	X	X	X	X
„Envelope (ISO C4)“ 229 x 324 mm (9 x 12,8 in)	Dedant trumpuoju kraštu	X	X	X	X
„Envelope (ISO C5)“ 162 x 229 mm (6,38 x 9 in)	Dedant trumpuoju kraštu	X	X	X	X

Popieriaus formatai, kuriuos palaiko popieriaus gabenimo ir brošiūrų apipavidalinimo įtaisas

Popieriaus formatas	Orientacija	Popieriaus gabenimo įtaisas + brošiūrų apipavidalinimo įtaisas	
		V kelių sulenkimų	V sulenkimas
		2 dėtuvė	Standartinė dėtuvė, 1 dėtuvė, 2 dėtuvė
4x6 kortelė	Dedant trumpuoju kraštu	X	X

Popieriaus formatas	Orientacija	Popieriaus gabenimo įtaisas + brošiūrų apipavidalinimo įtaisas	
		V kelių sulenkimų	V sulenkimas
		2 dėtuvė	Standartinė dėtuvė, 1 dėtuvė, 2 dėtuvė
	Dedant ilguoju kraštu	X	X
A6 105 x 148 mm (4,13 x 5,83 in)	Dedant trumpuoju kraštu	X	X
	Dedant ilguoju kraštu	X	X
A5 148 x 210 mm (5,83 x 8,27 in)	Dedant trumpuoju kraštu	X	X
	Dedant ilguoju kraštu	X	X
A4 210 x 297 mm (8,27 x 11,7 in)	Dedant trumpuoju kraštu	✓	✓
	Dedant ilguoju kraštu	X	X
A3 297 x 420 mm (11,69 x 16,54 in)	Dedant trumpuoju kraštu	✓	✓
JIS B5 182 x 257 mm (7,17 x 10,1 in)	Dedant trumpuoju kraštu	✓	✓
	Dedant ilguoju kraštu	X	X
JIS B4 257 x 364 mm (10,12 x 14,33 in)	Dedant trumpuoju kraštu	✓	✓
„Statement“ 139,7 x 215,9 mm (5,5 x 8,5 in)	Dedant trumpuoju kraštu	X	X
	Dedant ilguoju kraštu	X	X
„Executive“ 184,2 x 266,7 mm (7,25 x 10,5 in)	Dedant trumpuoju kraštu	X	X
	Dedant ilguoju kraštu	X	X
„Letter“ 215,9 x 279,4 mm (8,5 x 11 in)	Dedant trumpuoju kraštu	✓	✓
	Dedant ilguoju kraštu	X	X

Popieriaus formatas	Orientacija	Popieriaus gabenimo įtaisas + brošiūrų apipavidalinimo įtaisas	
		V kelių sulenkimų	V sulenkimas
		2 dėtuvė	Standartinė dėtuvė, 1 dėtuvė, 2 dėtuvė
„Folio“ 215,9 x 330,2 mm (8,5 x 13 in)	Dedant trumpuoju kraštu	✓	✓
„Oficio“ (Meksika) 215,9 x 340,4 mm (8,5 x 13,4 in)	Dedant trumpuoju kraštu	✓	✓
Teisinis 215,9 x 355,6 mm (8,5 x 14 in)	Dedant trumpuoju kraštu	✓	✓
„Ledger“ 279,4 x 431,8 mm (11 x 17 in)	Dedant trumpuoju kraštu	✓	✓
12x18 304,8 x 457,2 mm (12 x 18 in)	Dedant trumpuoju kraštu	✓	✓
SRA3 320,04 x 449,58 mm (12,6 x 17,7 in)	Dedant trumpuoju kraštu	✓	✓
„Envelope (Choukei #3)“ 120 x 235 mm (4,75 x 9,25 in)	Dedant trumpuoju kraštu	X	X
„Hagaki“ 100 x 148 mm (3,94 x 5,83 in)	Dedant trumpuoju kraštu	X	X
„B5 Envelope“ 176 x 250 mm (6,93 x 9,84 in)	Dedant trumpuoju kraštu	X	X

Popieriaus formatas	Orientacija	Popieriaus gabenimo įtaisas + brošiūrų apipavidalinimo įtaisas	
		V kelių sulenkimų	V sulenkimas
		2 dėtuvė	Standartinė dėtuvė, 1 dėtuvė, 2 dėtuvė
„Envelope (Commercial #9)“ 98,4 x 225,4 mm (3,875 x 8,9 in)	Dedant trumpuoju kraštu	X	X
„Envelope (Commercial #10)“ 104,8 x 241,3 mm (4,12 x 9,5 in)	Dedant trumpuoju kraštu	X	X
„Envelope (Monarch 7-3/4)“ 98,4 x 190,5 mm (3,875 x 7,5 in)	Dedant trumpuoju kraštu	X	X
„Envelope“ (DL) 110 x 220 mm (4,33 x 8,66 in)	Dedant trumpuoju kraštu	X	X
„Envelope (ISO C4)“ 229 x 324 mm (9 x 12,8 in)	Dedant trumpuoju kraštu	X	X
„Envelope (ISO C5)“ 162 x 229 mm (6,38 x 9 in)	Dedant trumpuoju kraštu	X	X

Popieriaus formatai, kuriuos palaiko popieriaus gabenimo su lankstymu papildomas įtaisas ir sąsagėlių, skylmušos įtaisas

Popieriaus formatas	Orientacija	Popieriaus gabenimo įtaisas + sąsagėlių, skylmušos įtaisas			
		C sulenkimas	Z sulenkimas	Z sulenkimas, pusė lapo	V sulenkimas
		2 dėtuvė		Standartinė dėtuvė, 2 dėtuvė	
4x6 kortelė	Dedant trumpuoju kraštu	X	X	X	X
	Dedant ilguoju kraštu	X	X	X	X
A6 105 x 148 mm (4,13 x 5,83 in)	Dedant trumpuoju kraštu	X	X	X	X
	Dedant ilguoju kraštu	X	X	X	X
A5 148 x 210 mm (5,83 x 8,27 in)	Dedant trumpuoju kraštu	X	X	X	X
	Dedant ilguoju kraštu	X	X	X	X
A4 210 x 297 mm (8,27 x 11,7 in)	Dedant trumpuoju kraštu	✓	✓	✓	✓
	Dedant ilguoju kraštu	X	X	X	X
A3 297 x 420 mm (11,69 x 16,54 in)	Dedant trumpuoju kraštu	✓	✓	✓	✓
JIS B5 182 x 257 mm (7,17 x 10,1 in)	Dedant trumpuoju kraštu	X	X	X	X
	Dedant ilguoju kraštu	X	X	X	X

Popieriaus formatas	Orientacija	Popieriaus gabenimo įtaisas + sąsagėlių, skylmušos įtaisas			
		C sulenkimas	Z sulenkimas	Z sulenkimas, pusė lapo	V sulenkimas
		2 dėtuvė		Standartinė dėtuvė, 2 dėtuvė	
JIS B4 257 x 364 mm (10,12 x 14,33 in)	Dedant trumpuoju kraštu	X	X	✓	✓
„Statement“ 139,7 x 215,9 mm (5,5 x 8,5 in)	Dedant trumpuoju kraštu	X	X	X	X
	Dedant ilguoju kraštu	X	X	X	X
„Executive“ 184,2 x 266,7 mm (7,25 x 10,5 in)	Dedant trumpuoju kraštu	X	X	X	X
	Dedant ilguoju kraštu	X	X	X	X
„Letter“ 215,9 x 279,4 mm (8,5 x 11 in)	Dedant trumpuoju kraštu	✓	✓	✓	✓
	Dedant ilguoju kraštu	X	X	X	X
„Folio“ 215,9 x 330,2 mm (8,5 x 13 in)	Dedant trumpuoju kraštu	X	X	X	X
„Oficio“ (Meksika) 215,9 x 340,4 mm (8,5 x 13,4 in)	Dedant trumpuoju kraštu	✓	✓	✓	✓

Popieriaus formatas	Orientacija	Popieriaus gabenimo įtaisas + sąsagėlių, skylmušos įtaisas			
		C sulenkimas	Z sulenkimas	Z sulenkimas, pusė lapo	V sulenkimas
		2 dėtuvė		Standartinė dėtuvė, 2 dėtuvė	
Teisinis 215,9 x 355,6 mm (8,5 x 14 in)	Dedant trumpuoju kraštu	✓	✓	✓	✓
„Ledger“ 279,4 x 431,8 mm (11 x 17 in)	Dedant trumpuoju kraštu	✓	✓	✓	✓
12x18 304,8 x 457,2 mm (12 x 18 in)	Dedant trumpuoju kraštu	X	X	X	✓
SRA3 320,04 x 449,58 mm (12,6 x 17,7 in)	Dedant trumpuoju kraštu	X	X	X	✓
„Envelope (Choukei #3)“ 120 x 235 mm (4,75 x 9,25 in)	Dedant trumpuoju kraštu	X	X	X	X
„Hagaki“ 100 x 148 mm (3,94 x 5,83 in)	Dedant trumpuoju kraštu	X	X	X	X

Popieriaus formatas	Orientacija	Popieriaus gabenimo įtaisas + sąsagėlių, skylmušos įtaisas			
		C sulenkimas	Z sulenkimas	Z sulenkimas, pusė lapo	V sulenkimas
		2 dėtuvė		Standartinė dėtuvė, 2 dėtuvė	
„B5 Envelope“ 176 x 250 mm (6,93 x 9,84 in)	Dedant trumpuoju kraštu	X	X	X	X
„Envelope (Commercial #9)“ 98,4 x 225,4 mm (3,875 x 8,9 in)	Dedant trumpuoju kraštu	X	X	X	X
„Envelope (Commercial #10)“ 104,8 x 241,3 mm (4,12 x 9,5 in)	Dedant trumpuoju kraštu	X	X	X	X
„Envelope (Monarch 7-3/4)“ 98,4 x 190,5 mm (3,875 x 7,5 in)	Dedant trumpuoju kraštu	X	X	X	X
„Envelope “ (DL) 110 x 220 mm (4,33 x 8,66 in)	Dedant trumpuoju kraštu	X	X	X	X

Popieriaus formatas	Orientacija	Popieriaus gabenimo įtaisas + sąsagėlių, skylmušos įtaisas			
		C sulenkimas	Z sulenkimas	Z sulenkimas, pusė lapo	V sulenkimas
		2 dėtuvė		Standartinė dėtuvė, 2 dėtuvė	
„Envelope (ISO C4)“ 229 x 324 mm (9 x 12,8 in)	Dedant trumpuoju kraštu	X	X	X	X
„Envelope (ISO C5)“ 162 x 229 mm (6,38 x 9 in)	Dedant trumpuoju kraštu	X	X	X	X

Popieriaus formatai, kuriuos palaiko popieriaus gabenimo su lankstymu ir brošiūrų apipavidalinimo įtaisas

Popieriaus formatas	Orientacija	Popieriaus gabenimo įtaisas + brošiūrų apipavidalinimo įtaisas				
		C sulenkimas	Z sulenkimas	Z sulenkimas, pusė lapo	V kelių sulenkimų	V sulenkimas
		3 dėtuvė	3 dėtuvė	Standartinė dėtuvė, 1 dėtuvė, 3 dėtuvė	2 dėtuvė	Standartinė dėtuvė, 1 dėtuvė, 2 dėtuvė, 3 dėtuvė
4x6 kortelė	Dedant trumpuoju kraštu	X	X	X	X	X
	Dedant ilguoju kraštu	X	X	X	X	X
A6 105 x 148 mm (4,13 x 5,83 in)	Dedant trumpuoju kraštu	X	X	X	X	X
	Dedant ilguoju kraštu	X	X	X	X	X

Popieriaus formatas	Orientacija	Popieriaus gabenimo įtaisas + brošiūrų apipavidalinimo įtaisas				
		C sulenkimas	Z sulenkimas	Z sulenkimas, pusė lapo	V kelių sulenkimų	V sulenkimas
		3 dėtuvė	3 dėtuvė	Standartinė dėtuvė, 1 dėtuvė, 3 dėtuvė	2 dėtuvė	Standartinė dėtuvė, 1 dėtuvė, 2 dėtuvė, 3 dėtuvė
A5 148 x 210 mm (5,83 x 8,27 in)	Dedant trumpuoju kraštu	X	X	X	X	X
	Dedant ilguoju kraštu	X	X	X	X	X
A4 210 x 297 mm (8,27 x 11,7 in)	Dedant trumpuoju kraštu	✓	✓	✓	✓	✓
	Dedant ilguoju kraštu	X	X	X	X	X
A3 297 x 420 mm (11,69 x 16,54 in)	Dedant trumpuoju kraštu	✓	✓	✓	✓	✓
JIS B5 182 x 257 mm (7,17 x 10,1 in)	Dedant trumpuoju kraštu	X	X	X	✓	✓
	Dedant ilguoju kraštu	X	X	X	X	X
JIS B4 257 x 364 mm (10,12 x 14,33 in)	Dedant trumpuoju kraštu	X	X	✓	✓	✓
„Statement“ 139,7 x 215,9 mm (5,5 x 8,5 in)	Dedant trumpuoju kraštu	X	X	X	X	X
	Dedant ilguoju kraštu	X	X	X	X	X

Popieriaus formatas	Orientacija	Popieriaus gabenimo įtaisas + brošiūrų apipavidalinimo įtaisas				
		C sulenkimas	Z sulenkimas	Z sulenkimas, pusė lapo	V kelių sulenkimų	V sulenkimas
		3 dėtuvė	3 dėtuvė	Standartinė dėtuvė, 1 dėtuvė, 3 dėtuvė	2 dėtuvė	Standartinė dėtuvė, 1 dėtuvė, 2 dėtuvė, 3 dėtuvė
„Executive“ 184,2 x 266,7 mm (7,25 x 10,5 in)	Dedant trumpuoju kraštu	X	X	X	X	X
	Dedant ilguoju kraštu	X	X	X	X	X
„Letter“ 215,9 x 279,4 mm (8,5 x 11 in)	Dedant trumpuoju kraštu	✓	✓	✓	✓	✓
	Dedant ilguoju kraštu	X	X	X	X	X
„Folio“ 215,9 x 330,2 mm (8,5 x 13 in)	Dedant trumpuoju kraštu	X	X	X	✓	✓
„Oficio“ (Meksika) 215,9 x 340,4 mm (8,5 x 13,4 in)	Dedant trumpuoju kraštu	✓	✓	✓	✓	✓
Teisinis 215,9 x 355,6 mm (8,5 x 14 in)	Dedant trumpuoju kraštu	✓	✓	✓	✓	✓
„Ledger“ 279,4 x 431,8 mm (11 x 17 in)	Dedant trumpuoju kraštu	✓	✓	✓	✓	✓

Popieriaus formatas	Orientacija	Popieriaus gabenimo įtaisas + brošiūrų apipavidalinimo įtaisas				
		C sulenkimas	Z sulenkimas	Z sulenkimas, pusė lapo	V kelių sulenkimų	V sulenkimas
		3 dėtuvė	3 dėtuvė	Standartinė dėtuvė, 1 dėtuvė, 3 dėtuvė	2 dėtuvė	Standartinė dėtuvė, 1 dėtuvė, 2 dėtuvė, 3 dėtuvė
12x18 304,8 x 457,2 mm (12 x 18 in)	Dedant trumpuoju kraštu	X	X	X	X	✓
SRA3 320,04 x 449,58 mm (12,6 x 17,7 in)	Dedant trumpuoju kraštu	X	X	X	X	✓
„Envelope (Choukei #3)“ 120 x 235 mm (4,75 x 9,25 in)	Dedant trumpuoju kraštu	X	X	X	X	X
„Hagaki“ 100 x 148 mm (3,94 x 5,83 in)	Dedant trumpuoju kraštu	X	X	X	X	X
„B5 Envelope“ 176 x 250 mm (6,93 x 9,84 in)	Dedant trumpuoju kraštu	X	X	X	X	X

Popieriaus formatas	Orientacija	Popieriaus gabenimo įtaisas + brošiūrų apipavidalinimo įtaisas				
		C sulenkimas	Z sulenkimas	Z sulenkimas, pusė lapo	V kelių sulenkimų	V sulenkimas
		3 dėtuvė	3 dėtuvė	Standartinė dėtuvė, 1 dėtuvė, 3 dėtuvė	2 dėtuvė	Standartinė dėtuvė, 1 dėtuvė, 2 dėtuvė, 3 dėtuvė
„Envelope (Commercial #9)“ 98,4 x 225,4 mm (3,875 x 8,9 in)	Dedant trumpuoju kraštu	X	X	X	X	X
„Envelope (Commercial #10)“ 104,8 x 241,3 mm (4,12 x 9,5 in)	Dedant trumpuoju kraštu	X	X	X	X	X
„Envelope (Monarch 7-3/4)“ 98,4 x 190,5 mm (3,875 x 7,5 in)	Dedant trumpuoju kraštu	X	X	X	X	X
„Envelope“ (DL) 110 x 220 mm (4,33 x 8,66 in)	Dedant trumpuoju kraštu	X	X	X	X	X
„Envelope (ISO C4)“ 229 x 324 mm (9 x 12,8 in)	Dedant trumpuoju kraštu	X	X	X	X	X

Popieriaus formatas	Orientacija	Popieriaus gabenimo įtaisas + brošiūrų apipavidalinimo įtaisas				
		C sulenkimas	Z sulenkimas	Z sulenkimas, pusė lapo	V kelių sulenkimų	V sulenkimas
		3 dėtuvė	3 dėtuvė	Standartinė dėtuvė, 1 dėtuvė, 3 dėtuvė	2 dėtuvė	Standartinė dėtuvė, 1 dėtuvė, 2 dėtuvė, 3 dėtuvė
„Envelope (ISO C5)“ 162 x 229 mm (6,38 x 9 in)	Dedant trumpuoju kraštu	X	X	X	X	X

Popieriaus formatai, palaikomi atliekant grupavimo užduotis

Popieriaus formatai, kuriuos palaiko grupavimo įtaisas arba sąsagėlių segiklis

Popieriaus formatas	Orientacija	Grupavimo įtaisas	Sąsagėlių segiklis
4x6 kortelė	Dedant trumpuoju kraštu	X	X
	Dedant ilguoju kraštu	X	X
A6 105 x 148 mm (4,13 x 5,83 in)	Dedant trumpuoju kraštu	X	X
	Dedant ilguoju kraštu	X	X
A5 148 x 210 mm (5,83 x 8,27 in)	Dedant trumpuoju kraštu	✓	✓
	Dedant ilguoju kraštu	✓	✓
A4 210 x 297 mm (8,27 x 11,7 in)	Dedant trumpuoju kraštu	✓	✓
	Dedant ilguoju kraštu	✓	✓
A3 297 x 420 mm (11,69 x 16,54 in)	Dedant trumpuoju kraštu	✓	✓

Popieriaus formatas	Orientacija	Grupavimo įtaisas	Sąsagėlių segiklis
JIS B5 182 x 257 mm (7,17 x 10,1 in)	Dedant trumpuoju kraštu	✓	✓
	Dedant ilguoju kraštu	✓	✓
JIS B4 257 x 364 mm (10,12 x 14,33 in)	Dedant trumpuoju kraštu	✓	✓
„Statement“ 139,7 x 215,9 mm (5,5 x 8,5 in)	Dedant trumpuoju kraštu	✓	X
	Dedant ilguoju kraštu	✓	X
„Executive“ 184,2 x 266,7 mm (7,25 x 10,5 in)	Dedant trumpuoju kraštu	✓	✓
	Dedant ilguoju kraštu	✓	✓
„Letter“ 215,9 x 279,4 mm (8,5 x 11 in)	Dedant trumpuoju kraštu	✓	✓
	Dedant ilguoju kraštu	✓	✓
„Folio“ 215,9 x 330,2 mm (8,5 x 13 in)	Dedant trumpuoju kraštu	✓	✓
„Oficio“ (Meksika) 215,9 x 340,4 mm (8,5 x 13,4 in)	Dedant trumpuoju kraštu	✓	✓
Teisinis 215,9 x 355,6 mm (8,5 x 14 in)	Dedant trumpuoju kraštu	✓	✓
„Ledger“ 279,4 x 431,8 mm (11 x 17 in)	Dedant trumpuoju kraštu	✓	✓
12x18 304,8 x 457,2 mm (12 x 18 in)	Dedant trumpuoju kraštu	X	X

Popieriaus formatas	Orientacija	Grupavimo įtaisas	Sąsagėlių segiklis
SRA3 320,04 x 449,58 mm (12,6 x 17,7 in)	Dedant trumpuoju kraštu	X	X
„Envelope (Choukei #3)“ 120 x 235 mm (4,75 x 9,25 in)	Dedant trumpuoju kraštu	✓	X
„Hagaki“ 100 x 148 mm (3,94 x 5,83 in)	Dedant trumpuoju kraštu	✓	X
„B5 Envelope“ 176 x 250 mm (6,93 x 9,84 in)	Dedant trumpuoju kraštu	✓	X
„Envelope (Commercial #9)“ 98,4 x 225,4 mm (3,875 x 8,9 in)	Dedant trumpuoju kraštu	✓	X
„Envelope (Commercial #10)“ 104,8 x 241,3 mm (4,12 x 9,5 in)	Dedant trumpuoju kraštu	✓	X
„Envelope (Monarch 7-3/4)“ 98,4 x 190,5 mm (3,875 x 7,5 in)	Dedant trumpuoju kraštu	✓	X
„Envelope“ (DL) 110 x 220 mm (4,33 x 8,66 in)	Dedant trumpuoju kraštu	✓	X
„Envelope (ISO C4)“ 229 x 324 mm (9 x 12,8 in)	Dedant trumpuoju kraštu	✓	X

Popieriaus formatas	Orientacija	Grupavimo įtaisas	Sąsagėlių segiklis
„Envelope (ISO C5)“ 162 x 229 mm (6,38 x 9 in)	Dedant trumpuoju kraštu	✓	X
Universalus	Nėra	✓[1]	✓[2]

[1] Palaikomas nuo 95 x 148 mm (3,74 x 5,83 in) iki 304,8 x 600 mm (12 x 23,62 in) dydžio popierius.

[2] Palaikomas nuo 148 x 148 mm (5,83 x 5,83 in) iki 297 x 419,1 mm (11,69 x 16,5 in) dydžio popierius.

Popieriaus dydžiai, kuriuos palaiko apdailos elementai su popieriaus transportavimo įrenginiu

Popieriaus formatas	Orientacija	Popieriaus gabenimo įtaisas + sąsagėlių, skylmušos įtaisas	Popieriaus gabenimo įtaisas + brošiūrų apipavidalinimo įtaisas
		1 dėtuvė	
4x6 kortelė	Dedant trumpuoju kraštu	X	X
	Dedant ilguoju kraštu	X	X
A6 105 x 148 mm (4,13 x 5,83 in)	Dedant trumpuoju kraštu	X	X
	Dedant ilguoju kraštu	X	X
A5 148 x 210 mm (5,83 x 8,27 in)	Dedant trumpuoju kraštu	✓	✓
	Dedant ilguoju kraštu	✓	✓
A4 210 x 297 mm (8,27 x 11,7 in)	Dedant trumpuoju kraštu	✓	✓
	Dedant ilguoju kraštu	✓	✓
A3 297 x 420 mm (11,69 x 16,54 in)	Dedant trumpuoju kraštu	✓	✓

Popieriaus formatas	Orientacija	Popieriaus gabenimo įtaisas + sąsagėlių, skylmušos įtaisas	Popieriaus gabenimo įtaisas + brošiūrų apipavidalinimo įtaisas
		1 dėtuvė	
JIS B5 182 x 257 mm (7,17 x 10,1 in)	Dedant trumpuoju kraštu	✓	✓
	Dedant ilguoju kraštu	✓	✓
JIS B4 257 x 364 mm (10,12 x 14,33 in)	Dedant trumpuoju kraštu	✓	✓
„Statement“ 139,7 x 215,9 mm (5,5 x 8,5 in)	Dedant trumpuoju kraštu	✓	✓
	Dedant ilguoju kraštu	✓	✓
„Executive“ 184,2 x 266,7 mm (7,25 x 10,5 in)	Dedant trumpuoju kraštu	✓	✓
	Dedant ilguoju kraštu	✓	✓
„Letter“ 215,9 x 279,4 mm (8,5 x 11 in)	Dedant trumpuoju kraštu	✓	✓
	Dedant ilguoju kraštu	✓	✓
„Folio“ 215,9 x 330,2 mm (8,5 x 13 in)	Dedant trumpuoju kraštu	✓	✓
„Oficio“ (Meksika) 215,9 x 340,4 mm (8,5 x 13,4 in)	Dedant trumpuoju kraštu	✓	✓
Teisinis 215,9 x 355,6 mm (8,5 x 14 in)	Dedant trumpuoju kraštu	✓	✓
„Ledger“ 279,4 x 431,8 mm (11 x 17 in)	Dedant trumpuoju kraštu	✓	✓

Popieriaus formatas	Orientacija	Popieriaus gabenimo įtaisas + sąsagėlių, skylmušos įtaisas	Popieriaus gabenimo įtaisas + brošiūrų apipavidalinimo įtaisas
		1 dėtuvė	
12x18 304,8 x 457,2 mm (12 x 18 in)	Dedant trumpuoju kraštu	✓	✓
SRA3 320,04 x 449,58 mm (12,6 x 17,7 in)	Dedant trumpuoju kraštu	X	X
„Envelope (Choukei #3)“ 120 x 235 mm (4,75 x 9,25 in)	Dedant trumpuoju kraštu	X	X
„Hagaki“ 100 x 148 mm (3,94 x 5,83 in)	Dedant trumpuoju kraštu	X	X
„B5 Envelope“ 176 x 250 mm (6,93 x 9,84 in)	Dedant trumpuoju kraštu	X	X
„Envelope (Commercial #9)“ 98,4 x 225,4 mm (3,875 x 8,9 in)	Dedant trumpuoju kraštu	X	X
„Envelope (Commercial #10)“ 104,8 x 241,3 mm (4,12 x 9,5 in)	Dedant trumpuoju kraštu	X	X
„Envelope (Monarch 7-3/4)“ 98,4 x 190,5 mm (3,875 x 7,5 in)	Dedant trumpuoju kraštu	X	X

Popieriaus formatas	Orientacija	Popieriaus gabenimo įtaisas + sąsagėlių, skylmušos įtaisas	Popieriaus gabenimo įtaisas + brošiūrų apipavidalinimo įtaisas
		1 dėtuvė	
„Envelope“ (DL) 110 x 220 mm (4,33 x 8,66 in)	Dedant trumpuoju kraštu	X	X
„Envelope (ISO C4)“ 229 x 324 mm (9 x 12,8 in)	Dedant trumpuoju kraštu	X	X
„Envelope (ISO C5)“ 162 x 229 mm (6,38 x 9 in)	Dedant trumpuoju kraštu	X	X
Universalus	Nėra	✓*	✓*

* Palaikomas nuo 139,7 x 148 mm (5,5 x 5,83 in) iki 304,8 x 457,2 mm (12 x 18 in) dydžio popierius.

Popieriaus dydžiai, kuriuos palaiko apdailos elementai su popieriaus transportavimo įrenginiu

Popieriaus formatas	Orientacija	Popieriaus gabenimo su lankstymu įtaisas + sąsagėlių, skylmušos apipavidalinimo įtaisas	Popieriaus gabenimo įtaisas + brošiūrų apipavidalinimo įtaisas
		1 dėtuvė	
4x6 kortelė	Dedant trumpuoju kraštu	X	X
	Dedant ilguoju kraštu	X	X
A6 105 x 148 mm (4,13 x 5,83 in)	Dedant trumpuoju kraštu	X	X
	Dedant ilguoju kraštu	X	X

Popieriaus formatas	Orientacija	Popieriaus gabenimo su lankstymu įtaisas + sąsagėlių, skylmušos apipavidalinimo įtaisas	Popieriaus gabenimo įtaisas + brošiūrų apipavidalinimo įtaisas
		1 dėtuvė	
A5 148 x 210 mm (5,83 x 8,27 in)	Dedant trumpuoju kraštu	✓	✓
	Dedant ilguoju kraštu	✓	✓
A4 210 x 297 mm (8,27 x 11,7 in)	Dedant trumpuoju kraštu	✓	✓
	Dedant ilguoju kraštu	✓	✓
A3 297 x 420 mm (11,69 x 16,54 in)	Dedant trumpuoju kraštu	✓	✓
JIS B5 182 x 257 mm (7,17 x 10,1 in)	Dedant trumpuoju kraštu	✓	✓
	Dedant ilguoju kraštu	✓	✓
JIS B4 257 x 364 mm (10,12 x 14,33 in)	Dedant trumpuoju kraštu	✓	✓
„Statement“ 139,7 x 215,9 mm (5,5 x 8,5 in)	Dedant trumpuoju kraštu	✓	✓
	Dedant ilguoju kraštu	✓	✓
„Executive“ 184,2 x 266,7 mm (7,25 x 10,5 in)	Dedant trumpuoju kraštu	✓	✓
	Dedant ilguoju kraštu	✓	✓
„Letter“ 215,9 x 279,4 mm (8,5 x 11 in)	Dedant trumpuoju kraštu	✓	✓
	Dedant ilguoju kraštu	✓	✓
„Folio“ 215,9 x 330,2 mm (8,5 x 13 in)	Dedant trumpuoju kraštu	✓	✓

Popieriaus formatas	Orientacija	Popieriaus gabenimo su lankstymu įtaisas + sąsagėlių, skylmušos apipavidalinimo įtaisas	Popieriaus gabenimo įtaisas + brošiūrų apipavidalinimo įtaisas
		1 dėtuvė	
„Oficio“ (Meksika) 215,9 x 340,4 mm (8,5 x 13,4 in)	Dedant trumpuoju kraštu	✓	✓
Teisinis 215,9 x 355,6 mm (8,5 x 14 in)	Dedant trumpuoju kraštu	✓	✓
„Ledger“ 279,4 x 431,8 mm (11 x 17 in)	Dedant trumpuoju kraštu	✓	✓
12x18 304,8 x 457,2 mm (12 x 18 in)	Dedant trumpuoju kraštu	✓	✓
SRA3 320,04 x 449,58 mm (12,6 x 17,7 in)	Dedant trumpuoju kraštu	X	X
„Envelope (Choukei #3)“ 120 x 235 mm (4,75 x 9,25 in)	Dedant trumpuoju kraštu	X	X
„Hagaki“ 100 x 148 mm (3,94 x 5,83 in)	Dedant trumpuoju kraštu	X	X
„B5 Envelope“ 176 x 250 mm (6,93 x 9,84 in)	Dedant trumpuoju kraštu	X	X

Popieriaus formatas	Orientacija	Popieriaus gabenimo su lankstymu įtaisas + sąsagėlių, skylmušos apipavidalinimo įtaisas	Popieriaus gabenimo įtaisas + brošiūrų apipavidalinimo įtaisas
		1 dėtuvė	
„Envelope (Commercial #9)“ 98,4 x 225,4 mm (3,875 x 8,9 in)	Dedant trumpuoju kraštu	X	X
„Envelope (Commercial #10)“ 104,8 x 241,3 mm (4,12 x 9,5 in)	Dedant trumpuoju kraštu	X	X
„Envelope (Monarch 7-3/4)“ 98,4 x 190,5 mm (3,875 x 7,5 in)	Dedant trumpuoju kraštu	X	X
„Envelope“ (DL) 110 x 220 mm (4,33 x 8,66 in)	Dedant trumpuoju kraštu	X	X
„Envelope (ISO C4)“ 229 x 324 mm (9 x 12,8 in)	Dedant trumpuoju kraštu	X	X
„Envelope (ISO C5)“ 162 x 229 mm (6,38 x 9 in)	Dedant trumpuoju kraštu	X	X
Universalus	Nėra	✓*	✓*

* Palaikomas nuo 139,7 x 148 mm (5,5 x 5,83 in) iki 304,8 x 457,2 mm (12 x 18 in) dydžio popierius.

Palaikomi popieriaus svoriai

Standartinis arba papildomas 550 lapų dėklas, 2x550 lapų dėklas, 1500 lapų dėklas ir 2000 lapų sudvejintas dėklas	Daugiafunkcis tiektuvas	Abipusis spausdinimas
60–300 g/m^2 (16–80 sv. stand.)	60–300 g/m^2 (16–80 sv. stand.)	60–220 g/m^2 (16–59 sv. stand.)

Palaikomos popieriaus rūšys

Popieriaus formatas	Standartinis 550 lapų dėklas	Daugiafunkcis tiektuvas	Abipusis spausdinimas
Paprastas popierius	✓	✓	✓
Kartoninis popierius	✓	✓	✓
Skaidrės	x	x	x
Perdirbtas popierius	✓	✓	✓
Blizgus popierius („Glossy“)	✓	✓	✓
Sunkus blizgus popierius	✓	✓	✓
Etiketės	✓	✓	x
Vinilinės etiketės	✓	✓	x
Standus popierius	✓	✓	✓
Vokai	✓	✓	x
Šiurkštūs vokai	✓	✓	x
Firminiai blankai	✓	✓	✓
Iš anksto paruoštos formos	✓	✓	✓
Spalvotas popierius	✓	✓	✓
Lengvas popierius	✓	✓	✓
Sunkus popierius	✓	✓	✓
Šiurkštus medvilninis popierius	✓	✓	✓

Popieriaus formatas	Standartinis 550 lapų dėklas	Daugiafunkcis tiektuvas	Abipusis spausdinimas
Pasirinktinė rūšis	✓	✓	✓

Popieriaus formatas	Pasirenkamas 550 lapų dėklas	2 x 550 lapų dėklas	2000 lapų sudvejintas dėklas	1500 lapų dėklas
Paprastas popierius	✓	✓	✓	✓
Kartoninis popierius	✓	✓	✓	✓
Skaidrės	x	x	x	x
Perdirbtas popierius	✓	✓	✓	✓
Blizgus popierius („Glossy“)	✓	✓	✓	✓
Sunkus blizgus popierius	✓	✓	✓	✓
Etiketės	✓	✓	x	x
Vinilinės etiketės	✓	✓	x	x
Standus popierius	✓	✓	✓	✓
Vokai	✓	✓	x	x
Šiurkštūs vokai	✓	✓	x	x
Firminiai blankai	✓	✓	✓	✓
Iš anksto paruoštos formos	✓	✓	✓	✓
Spalvotas popierius	✓	✓	✓	✓
Lengvas popierius	✓	✓	✓	✓
Sunkus popierius	✓	✓	✓	✓
Šiurkštus medvilninis popierius	✓	✓	✓	✓
Pasirinktinė rūšis	✓	✓	✓	✓

Popieriaus formatas	Popieriaus gabenimo įtaisas + sąsagėlių, skylmušos įtaisas			Popieriaus gabenimo įtaisas + brošiūrų apipavidalinimo įtaisas			
	Standartinė dėtuvė (apipavidalinimo įtaiso viršutinė dėtuvė)	1 dėtuvė (sąsagėlių, skylmušos įtaiso, grupavimo įtaiso dėtuvė)	2 dėtuvė (popieriaus gabenimo įtaiso dėtuvė)	Standartinė dėtuvė (apipavidalinimo įtaiso viršutinė dėtuvė)	1 dėtuvė (sąsagėlių, skylmušos įtaiso, grupavimo įtaiso dėtuvė)	2 dėtuvė (apipavidalinimo įtaiso brošiūrų dėtuvė)	3 dėtuvė (popieriaus gabenimo įtaiso dėtuvė)
Paprastas popierius	✓	✓	✓	✓	✓	✓*	✓
Kartoninis popierius	✓	✓	✓	✓	✓	x	✓
Perdirbtas popierius	✓	✓	✓	✓	✓	✓*	✓
Blizgus popierius („Glossy“)	✓	✓	✓	✓	✓	✓*	✓
Sunkus blizgus popierius	✓	✓	✓	✓	✓	x	✓
Etiketės	✓	✓	✓	✓	✓	x	x
Vinilinės etiketės	✓	✓	✓	✓	✓	x	x
Standus popierius	✓	✓	✓	✓	✓	✓*	✓
Vokai	x	x	✓	x	x	x	✓
Šiurkštūs vokai	x	x	✓	x	x	x	✓

Popieriaus formatas	Popieriaus gabenimo įtaisas + sąsagėlių, skylmušos įtaisas			Popieriaus gabenimo įtaisas + brošiūrų apipavidalinimo įtaisas			
	Standartinė dėtuvė (apipavidalinimo įtaiso viršutinė dėtuvė)	1 dėtuvė (sąsagėlių, skylmušos įtaiso, grupavimo įtaiso dėtuvė)	2 dėtuvė (popieriaus gabenimo įtaiso dėtuvė)	Standartinė dėtuvė (apipavidalinimo įtaiso viršutinė dėtuvė)	1 dėtuvė (sąsagėlių, skylmušos įtaiso, grupavimo įtaiso dėtuvė)	2 dėtuvė (apipavidalinimo įtaiso brošiūrų dėtuvė)	3 dėtuvė (popieriaus gabenimo įtaiso dėtuvė)
Firminiai blankai	✓	✓	✓	✓	✓	✓*	✓
Iš anksto paruoštos formos	✓	✓	✓	✓	✓	✓*	✓
Spalvotas popierius	✓	✓	✓	✓	✓	✓*	✓
Lengvas popierius	✓	✓	✓	✓	✓	✓*	✓
Sunkus popierius	✓	✓	✓	✓	✓	x	x
Šiurkštus medvilninis popierius	✓	✓	✓	✓	✓	x	x
Pasirinktinė rūšis	✓	✓	✓	✓	✓	✓*	✓

* Maksimalus universalaus formato popieriaus ilgis plakatinio popierius atveju yra 1320,8 (52 in). Vienu metu įdėkite tik vieną plakatinio popieriaus lapą.

Popieriaus formatas	Popieriaus gabenimo su lankstymu papildomas įtaisas + sąsagėlių, skylmušos įtaisas			Popieriaus gabenimo su lankstymu papildomas įtaisas + brošiūrų apipavidalinimo įtaisas			
	Standartinė dėtuvė (apipavidalinimo įtaiso viršutinė dėtuvė)	1 dėtuvė (sąsagėlių, skylmušos įtaiso, grupavimo įtaiso dėtuvė)	2 dėtuvė (popieriaus gabenimo įtaiso dėtuvė)	Standartinė dėtuvė (apipavidalinimo įtaiso viršutinė dėtuvė)	1 dėtuvė (sąsagėlių, skylmušos įtaiso, grupavimo įtaiso dėtuvė)	2 dėtuvė (apipavidalinimo įtaiso brošiūrų dėtuvė)	3 dėtuvė (popieriaus gabenimo įtaiso dėtuvė)
Paprastas popierius	✓	✓	✓	✓	✓	✓	✓
Kartoninis popierius	✓	✓	✓	✓	✓	x	✓
Perdirbtas popierius	✓	✓	✓	✓	✓	✓	✓
Blizgus popierius („Glossy“)	✓	✓	✓	✓	✓	✓	✓
Sunkus blizgus popierius	✓	✓	✓	✓	✓	x	✓
Etiketės	✓	✓	✓	✓	✓	x	✓
Vinilinės etiketės	✓	✓	✓	✓	✓	x	✓
Standus popierius	✓	✓	✓	✓	✓	✓	✓
Vokai	x	x	✓	x	x	x	✓
Šiurkštūs vokai	x	x	✓	x	x	x	✓

Popieriaus formatas	Popieriaus gabenimo su lankstymu papildomas įtaisas + sąsagėlių, skylmušos įtaisas			Popieriaus gabenimo su lankstymu papildomas įtaisas + brošiūrų apipavidalinimo įtaisas			
	Standartinė dėtuvė (apipavidalinimo įtaiso viršutinė dėtuvė)	1 dėtuvė (sąsagėlių, skylmušos įtaiso, grupavimo įtaiso dėtuvė)	2 dėtuvė (popieriaus gabenimo įtaiso dėtuvė)	Standartinė dėtuvė (apipavidalinimo įtaiso viršutinė dėtuvė)	1 dėtuvė (sąsagėlių, skylmušos įtaiso, grupavimo įtaiso dėtuvė)	2 dėtuvė (apipavidalinimo įtaiso brošiūrų dėtuvė)	3 dėtuvė (popieriaus gabenimo įtaiso dėtuvė)
Firminiai blankai	✓	✓	✓	✓	✓	x	✓
Iš anksto paruoštos formos	✓	✓	✓	✓	✓	x	✓
Spalvotas popierius	✓	✓	✓	✓	✓	✓	✓
Lengvas popierius	✓	✓	✓	✓	✓	✓	✓
Sunkus popierius	✓	✓	✓	✓	✓	x	x
Šiurkštus medvilninis popierius	✓	✓	✓	✓	✓	x	x
Pasirinktinė rūšis	✓	✓	✓	✓	✓	✓*	✓

* Maksimalus universalaus formato popieriaus ilgis plakatinio popierius atveju yra 1320,8 (52 in). Vienu metu įdėkite tik vieną plakatinio popieriaus lapą.

Popieriaus formatas	Tik popieriaus gabenimo su lankstymu papildomas įtaisas	Grupavimo įtaisas	Sąsagėlių segiklis
Paprastas popierius	✓	✓	✓

Popieriaus formatas	Tik popieriaus gabenimo su lankstymu papildomas įtaisas	Grupavimo įtaisas	Sąsagėlių segiklis
Kartoninis popierius	✓	✓	✓
Perdirbtas popierius	✓	✓	✓
Blizgus popierius („Glossy“)	✓	✓	✓
Sunkus blizgus popierius	✓	✓	✓
Etiketės	✓	✓	✓
Vinilinės etiketės	✓	✓	✓
Standus popierius	✓	✓	✓
Vokai	✓	✓	✓
Šiurkštūs vokai	✓	✓	✓
Firminiai blankai	✓	✓	✓
Iš anksto paruoštos formos	✓	✓	✓
Spalvotas popierius	✓	✓	✓
Lengvas popierius	✓	✓	✓
Sunkus popierius	✓	✓	✓
Šiurkštus medvilninis popierius	✓	✓	✓
Pasirinktinė rūšis	✓	✓	✓

Popieriaus formatas	Apipavidalinimo įtaiso viršutinė dėtuvė (standartinė dėtuvė)				Apipavidalinimo įtaiso sąsagėlių segiklio dėtuvė (1 dėtuvė)			
	Grupavimas	Skylmušа	Susegimas	Sulenkimas	Grupavimas	Skylmušа	Susegimas	Sulenkimas
Paprastas popierius	x	✓	x	✓	✓	✓	✓	✓
Kartoninis popierius	x	x	x	x	✓	x	x	x
Skaidrės	x	x	x	x	x	x	x	x

Popieriaus formatas	Apipavidalinimo įtaiso viršutinė dėtuvė (standartinė dėtuvė)				Apipavidalinimo įtaiso sąsagėlių segiklio dėtuvė (1 dėtuvė)			
	Grupavimas	Skylmušа	Susegimas	Sulenkimas	Grupavimas	Skylmušа	Susegimas	Sulenkimas
Perdirbtas popierius	x	✓	x	✓	✓	✓	✓	✓
Blizgus popierius	x	✓	x	✓	✓	✓	✓	✓
Sunkus blizgus popierius	x	x	x	x	✓	x	x	x
Etiketės	x	x	x	x	✓	x	x	x
Vinilinės etiketės	x	x	x	x	✓	x	x	x
Standus popierius	x	✓	x	✓	✓	✓	✓	✓
Firminiai blankai	x	✓	x	✓	✓	✓	✓	✓
Išankstos paruoštos formos	x	✓	x	✓	✓	✓	✓	✓
Spalvotas popierius	x	✓	x	✓	✓	✓	✓	✓
Lengvas popierius	x	✓	x	✓	✓	✓	✓	✓
Sunkus popierius	x	x	x	x	✓	x	x	x

Popieriaus formatas	Apipavidalinimo įtaiso viršutinė dėtuvė (standartinė dėtuvė)				Apipavidalinimo įtaiso sąsagėlių segiklio dėtuvė (1 dėtuvė)			
	Grupavimas	Skylmuša	Susegimas	Sulenkimas	Grupavimas	Skylmuša	Susegimas	Sulenkimas
Šiurkštus medvilninis popierius	x	✓	x	x	✓	✓	x	x
Pasirinktinė rūšis	x	✓	x	✓	✓	✓	✓	✓

Papildomos spausdintuvo funkcijos ir palaikymas

Palaikomos programos

- „Display Customization“

Palaikomi atmintukai ir failų tipai

Atmintukai

- USB 2.0 ar senesnę versiją palaikantys atmintukai
- NTFS failų išdėstymo sistemą (NTFS) arba FAT failų išdėstymo sistemą (FAT32) palaikantys atmintukai

Failų tipai

Dokumentai	Paveikslai
• PDF (1.7 arba ankstesnė versija) • „Microsoft“ failų formatai (DOC, DOCX, XLS, XLSX, PPT, PPTX)	• JPEG arba JPG • TIFF arba TIF • GIF • BMP • PNG • PCX • DCX

Galima papildoma vidinė įranga

- Išmoningasis atminties įrenginys(ISD)
    - Šriftai
        - Simplified Chinese / supaprastinta kinų k.
        - Traditional Chinese / tradicinė kinų k.
        - Japanese / japonų k.
        - Korean / korėjiečių k.
        - Arabic / arabų k.
    - Didelė atminties talpa
- Standusis diskas
- Licencijuotos funkcijos
    - IPDS
    - Brūkšninis kodas
- „Lexmark“™ vidaus sprendimų prievadas (ISP)
    - RS-232C nuosekliosios sąsajos plokštė
    - „ MarkNet™ N8230“ šviesolaidinio eterneto plokštė 100BASE-FX(LC), 1000BASE-SX(LC)

Note: Norint suaktyvinti „Forms Merge“ ir kai kurias IPDS funkcijas, reikalingas ISD arba standusis diskas.

Nustatymas, įrengimas ir konfigūravimas

Vietos spausdintuvui parinkimas

- Palikite pakankamai vietos dėklams, dangčiams, durelėms atidaryti ir papildomai aparatinei įrangai įrengti.
- Spausdintuvą pastatykite arti elektros lizdo.

DĖMESIO—GALIMA SUSIŽALOTI
Siekdami išvengti gaisro ar elektros smūgio pavojaus, prijunkite maitinimo laidą prie tinkamos nominaliosios srovės ir tinkamai įžeminto elektros lizdo, kuris yra šalia gaminio ir lengvai pasiekiamas.

DĖMESIO—ELEKTROS SMŪGIO PAVOJUS
Norėdami išvengti elektros smūgio pavojaus, nestatykite arba nenaudokite šio gaminio netoli vandens arba drėgnose vietose.

- Įsitikinkite, kad oro srautas patalpoje atitinka naujausią persvarstytą ASHRAE 62 standartą arba CEN Technikos komiteto 156 standartą.
- Pasirūpinkite lygiu, tvirtu ir stabiliu grindų paviršiumi.
- Spausdintuvą laikykite tokiomis sąlygomis:
    - Jis turi būti švarus, sausas ir nedulkėtas.
    - Ant jo neturi būti išsibarsčiusių sąsagėlių ir sąvaržėlių.
    - Jis turi būti atokiau nuo tiesioginio kondicionierių, šildytuvų ir ventiliatorių oro srauto.
    - Jis turi būti apsaugotas nuo tiesioginių saulės spindulių ir per didelės drėgmės.
- Laikykitės rekomenduojamos temperatūros ir venkite jos svyravimų:

Aplinkos temperatūra	Nuo 10 iki 32,2 °C (nuo 50 iki 90 °F)
Laikymo temperatūra	Nuo 15,6 iki 32,2 °C (nuo 60 iki 90 °F)

- Aplink spausdintuvą palikite šiuos rekomenduojamus laisvus atstumus, kad jis būtų tinkamai vėdinamas:

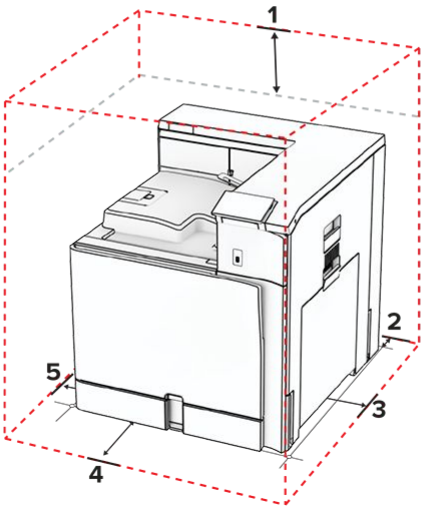

1	Viršus	305 mm (12 in)
2	Galas	203 mm (8 in)
3	Dešinė pusė	574 mm (22,6 in)
4	Priekis	338 mm (13,3 in)
5	Kairė pusė	152 mm (6 in)

Spausdintuvo jungtys

DĖMESIO—ELEKTROS SMŪGIO PAVOJUS
Siekdami išvengti elektros smūgio pavojaus, nenustatinėkite šio gaminio arba nejunkite jokių elektros ar kabelių jungčių, pavyzdžiui, maitinimo laido, fakso funkcijos ar telefono, perkūnijos metu.

DĖMESIO—GALIMA SUSIŽALOTI
Siekdami išvengti gaisro ar elektros smūgio pavojaus, prijunkite maitinimo laidą prie tinkamos nominaliosios srovės ir tinkamai įžeminto elektros lizdo, kuris yra šalia gaminio ir lengvai pasiekiamas.

DĖMESIO—GALIMA SUSIŽALOTI
Siekdami išvengti gaisro ar elektros smūgio pavojaus, naudokite tik kartu su šiuo gaminiu pateiktą maitinimo laidą arba, gamintojui leidus, pakaitinį laidą.

Įspėjimas – Galima sugadinti
Siekdami išvengti duomenų praradimo arba spausdintuvo veikimo sutrikimo, spausdindami spausdintuvu nelieskite USB laido, belaidžio tinklo adapterio ar spausdintuvo nurodytose vietose.

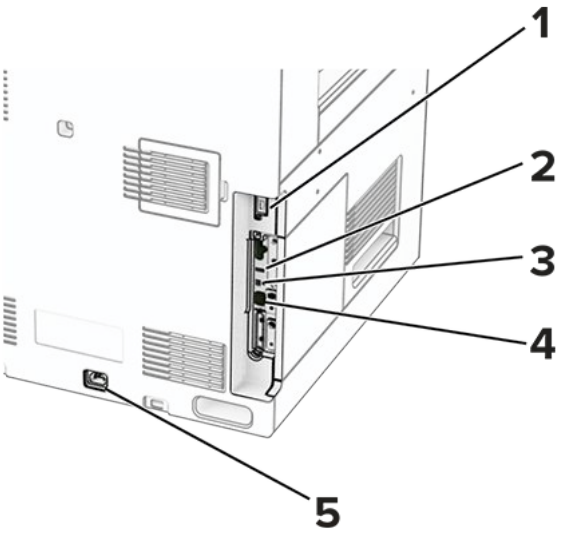

	Spausdintuvo jungtis	Funkcija
1	Apipavidalinimo įtaiso arba papildomos įrangos jungtis	Spausdintuvas prijungiamas prie apipavidalinimo įtaiso arba papildomos įrangos.
2 *	USB jungtis	Prijungiama klaviatūra arba panašus suderinamas papildomas įtaisas.
3	Spausdintuvo USB jungtis	Spausdintuvas prijungiamas prie kompiuterio.
4	Eterneto jungtis	Spausdintuvas prijungiamas prie tinklo.
5	Maitinimo laido lizdas	Spausdintuvas įjungiamas į tinkamai įžemintą elektros lizdą.

Programų ir sprendimų konfigūravimas

„Display Customization“ naudojimas

Note: Įsitikinkite, kad nustatymai **Ekrano užsklanda**, **Skaidrių demonstravimas** ir **Darbalaukio fonas** įgalinti Įtaisytajame interneto serveryje. Eikite į **Programos > Ekrano tinkinimas > Konfigūruoti**.

Ekrano užsklandos ir skaidrių demonstravimo vaizdų tvarkymas

1. Skiltyse **Ekrano užsklanda** ir **Skaidrių demonstravimo vaizdai** pridėkite, redaguokite arba pašalinkite vaizdą.

   Pastabos
   - Galima pridėti iki 10 vaizdų.
   - Kai įgalinta, būsenos piktogramos ekrano užsklandoje rodomos tik tada, kai yra klaidų, įspėjimų ar debesijos pranešimų.

2. Pritaikykite pakeitimus.

Darbalaukio fono paveikslėlio keitimas

1. Valdymo skydelyje pasirinkite **Darbalaukio fono keitimas**.
2. Pasirinkite norimą naudoti vaizdą.
3. Pritaikykite pakeitimus.

Skaidrių demonstravimo paleidimas iš atmintuko

1. Įkiškite atmintuką į priekinį USB lizdą.
2. Valdymo skydelyje pasirinkite **Skaidrių demonstravimas**.

Note: Paleidus skaidrių demonstravimą atmintuką galima atjungti, tačiau vaizdai spausdintuve nėra saugomi. Jei skaidrių demonstravimas sustoja, vėl prijunkite atmintuką, kad galėtumėte peržiūrėti vaizdus.

Adresyno konfigūravimas

Adresyno kūrimas

1. Atidarykite interneto naršyklę ir adreso lauke įveskite spausdintuvo IP adresą.

   Pastabos
   - Spausdintuvo pradžios ekrane peržiūrėkite spausdintuvo IP adresą. IP adresas rodomas kaip keturi taškais atskirtų skaičių rinkiniai, pavyzdžiui, 123.123.123.123.
   - Jei naudojate įgaliotąjį serverį, laikinai jį išjunkite, kad galėtumėte tinkamai įkelti tinklalapį.

2. Spustelėkite **Adresyno įrašai > Pridėti adresyno įrašą** ir nurodykite adresyno įrašo pavadinimą.
3. Pasirinkite **adreso** protokolo tipą ir atlikite vieną iš toliau nurodytų veiksmų.

   - Jei naudojate HTTP ir HTTPS protokolą, įveskite URL, kurį norite įrašyti į adresyną.

- Jei naudojate HTTPS protokolą, būtinai naudokite pagrindinio kompiuterio vardą, o ne IP adresą. Pavyzdžiui, įveskite myWebsite.com/sample.pdf vietoj 123.123.123.123/sample.pdf. Įsitikinkite, kad pagrindinio kompiuterio vardas taip pat atitinka serverio sertifikate nurodytą bendrąjį vardą (CN). Jei reikia daugiau informacijos apie tai, kaip gauti CN vertę serverio sertifikate, žr. savo interneto naršyklės žinyno informaciją.
- FTP protokolo atveju įveskite FTP adresą. Pavyzdžiui, myServer/myDirectory. Įveskite FTP prievado numerį. 21 prievadas – numatytasis prievadas komandoms siųsti.
- SMB protokolo atveju įveskite tinklo aplanko adresą. Pavyzdžiui, myServer/myShare/myFile.pdf. Įveskite tinklo srities vardą.
- Jei reikia, pasirinkite FTP ir SMB **autentifikavimo** tipą.

Jei norite apriboti prieigą prie adresyno įrašo, įveskite PIN kodą.

> **Note:** Programoje palaikomi šių tipų failai: PDF, JPEG ir TIFF. Kai kuriuose spausdintuvų modeliuose palaikomi kitų tipų failai, pavyzdžiui, DOCX ir XLSX.

4. Spustelėkite **Išsaugoti**.

Aplankų kūrimas

1. Atidarykite interneto naršyklę ir adreso lauke įveskite spausdintuvo IP adresą.

> **Pastabos**
> - Spausdintuvo pradžios ekrane peržiūrėkite spausdintuvo IP adresą. IP adresas rodomas kaip keturi taškais atskirtų skaičių rinkiniai, pavyzdžiui, 123.123.123.123.
> - Jei naudojate įgaliotąjį serverį, laikinai jį išjunkite, kad galėtumėte tinkamai įkelti tinklalapį.

2. Spustelėkite **Adresyno įrašai > Pridėti aplanką** ir nurodykite aplanko pavadinimą.

> **Note:** Jei norite apriboti prieigą prie aplanko, įveskite PIN kodą.

3. Spustelėkite **Išsaugoti**.

Adresų knygos konfigūravimas

Adresatų pridėjimas

1. Atidarykite interneto naršyklę ir adreso lauke įveskite spausdintuvo IP adresą.

> **Pastabos**
> - Spausdintuvo pradžios ekrane peržiūrėkite spausdintuvo IP adresą. IP adresas rodomas kaip keturi taškais atskirtų skaičių rinkiniai, pavyzdžiui, 123.123.123.123.
> - Jei naudojate įgaliotąjį serverį, laikinai jį išjunkite, kad galėtumėte tinkamai įkelti tinklalapį.

2. Spustelėkite **Adresų knyga**, tada spustelėkite **Pridėti adresatą**.
3. Jei reikia, nurodykite prisijungimo metodą, kad būtų galima pasiekti programas.
4. Spustelėkite **Išsaugoti**.

Grupių pridėjimas

1. Atidarykite interneto naršyklę ir adreso lauke įveskite spausdintuvo IP adresą.

> **Pastabos**
> - Spausdintuvo pradžios ekrane peržiūrėkite spausdintuvo IP adresą. IP adresas rodomas kaip keturi taškais atskirtų skaičių rinkiniai, pavyzdžiui, 123.123.123.123.
> - Jei naudojate įgaliotąjį serverį, laikinai jį išjunkite, kad galėtumėte tinkamai įkelti tinklalapį.

2. Spustelėkite **Adresų knyga**, tada spustelėkite **Pridėti adresatą**.

> **Note:** Grupei galima priskirti vieną ar daugiau adresatų.

3. Spustelėkite **Išsaugoti**.

Prieinamumo funkcijų nustatymas ir naudojimas

Valdymo balsu aktyvinimas

pradžios ekrane;

1. Vienu judesiu vienu pirštu ekrane lėtai braukite kairėn, o tada aukštyn, kol išgirsite balso pranešimą.
2. Dviem pirštais pasirinkite **Gerai**.

> **Note:** Jei gestas neveikia, spauskite stipriau.

Klaviatūroje

1. Nuspauskite ir palaikykite **5** klavišą, kol išgirsite balso pranešimą.
2. Paspauskite **Tab**, kad įvesties žymeklį nuvestumėte prie mygtuko „Gerai“, ir paspauskite **Įvesti**.

Pastabos

- Kai įjungtas valdymas balsu, bet kurį elementą ekrane visada pasirinkite dviem pirštais.
- Valdymas balsu palaikomas ne visomis kalbomis.

Valdymo balsu pasyvinimas

1. Vienu judesiu vienu pirštu ekrane lėtai braukite kairėn, o tada aukštyn, kol išgirsite balso pranešimą.
2. Dviem pirštais atlikite vieną iš toliau nurodytų veiksmų.
    - Pasirinkite **Valdymas balsu**, tada pasirinkite **Gerai**.
    - Pasirinkite **Atšaukti**.

    Note: Jei gestas neveikia, spauskite stipriau.

Valdymas balsu taip pat išjungiamas paspaudus maitinimo mygtuką arba įsijungus spausdintuvo miego arba užmigdymo režimui.

Naršymas ekrane naudojant gestus

Pastabos

- Dauguma gestų naudojami tik tada, kai suaktyvinama valdymo balsu funkcija.
- Jei norite įrašyti simbolius ir koreguoti tam tikrus nustatymus, naudokite fizinę klaviatūrą.

Gestas	Funkcija
Vienu pirštu braukite kairėn, tada aukštyn 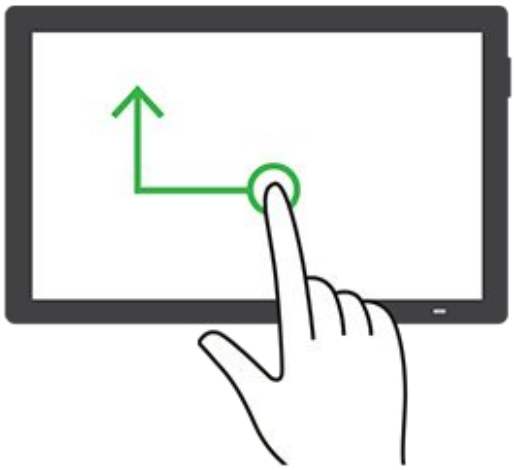	**Pritaikymo neįgaliesiems režimo** paleidimas ir išjungimas. **Note:** Šis gestas naudojamas ir kai spausdintuvas veikia įprastu režimu.
Dukart bakstelėkite vienu pirštu	Ekrane pasirenkama parinktis arba elementas.
Dviem pirštais dukart bakstelėkite pradžios ekrano piktogramą 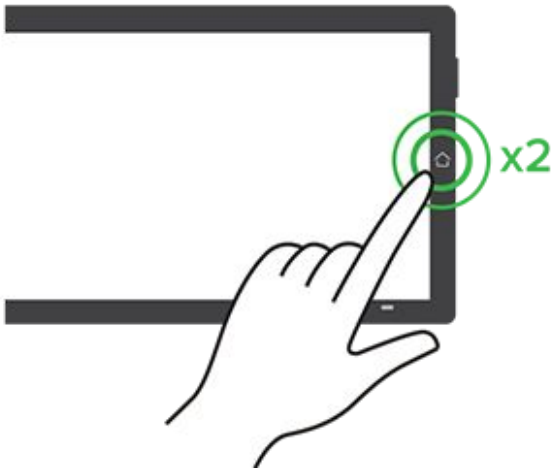	Išjunkite **pritaikymo neįgaliesiems režimą**.

Gestas	Funkcija
Triskart bakstelėkite vienu pirštu	Padidinamas arba sumažinamas teksto ir atvaizdų mastelis. **Note:** Jei norite naudotis išsidinimo-sumažinimo funkcija, įjunkite **išdidinimo režimą**.
Vienu pirštu braukite dešinėn arba žemyn 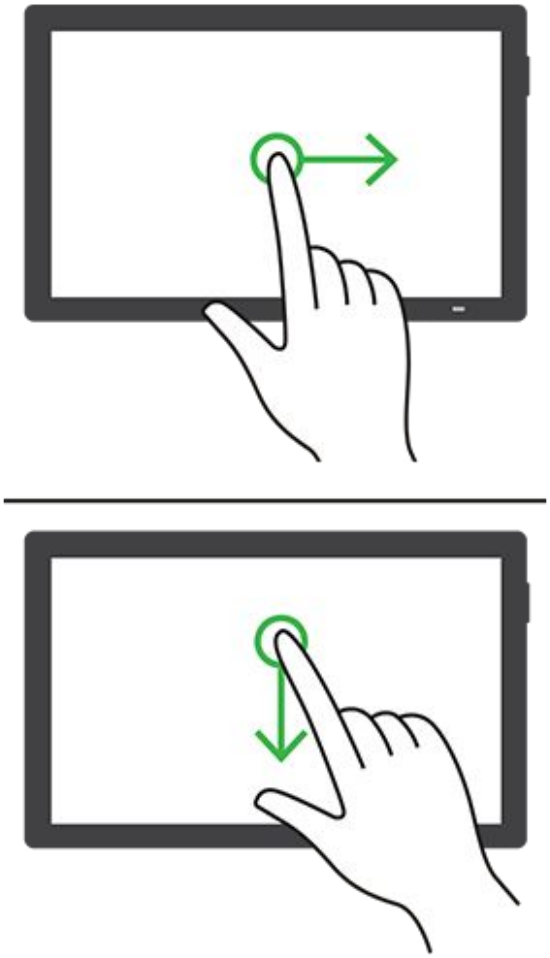	Pereinama prie kito elemento ekrane.

Gestas	Funkcija
Vienu pirštu braukite kairėn arba aukštyn 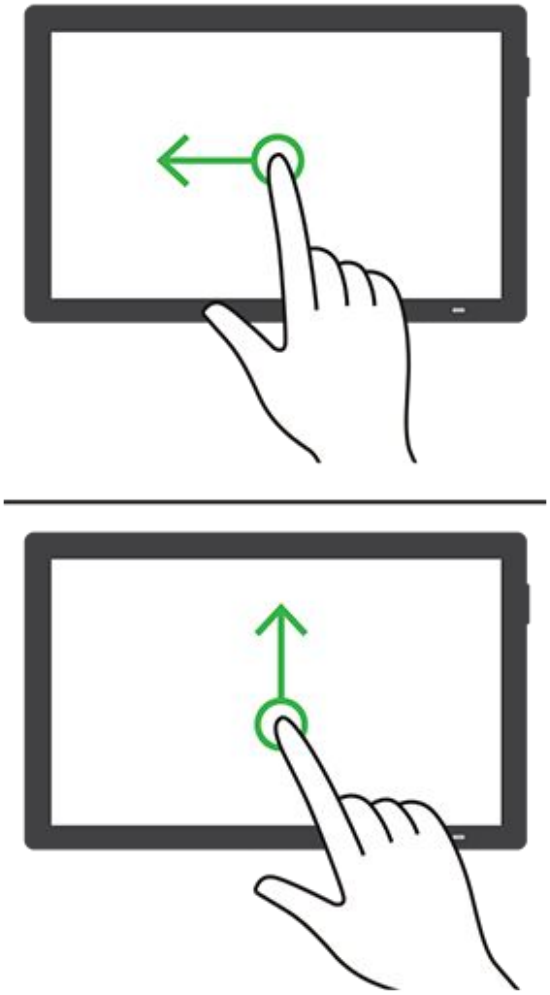	Pereinama prie ankstesnio elemento ekrane.
Vienu pirštu braukite aukštyn, tada žemyn 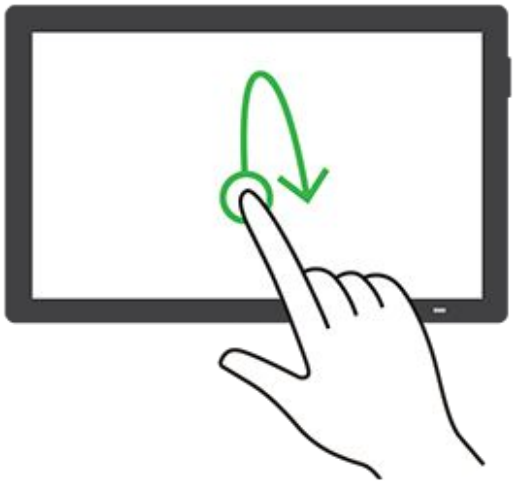	Pereinama prie pirmojo elemento ekrane.

Gestas	Funkcija
Vaizdo išskleidimas 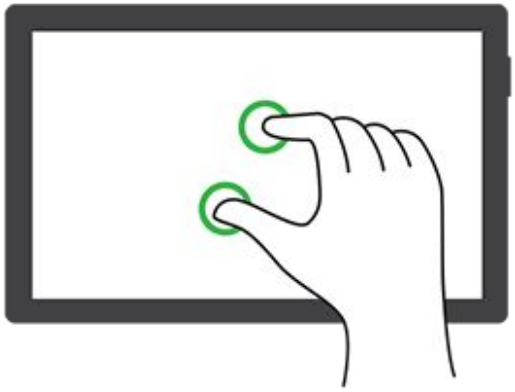	Prieinama prie padidinto vaizdo elementų, kurie yra už ekrano ribos. **Pastabos** • Padidintam vaizdui traukti naudojami du pirštai. • Įjunkite **išdidinimo funkciją**, kad galėtumėte atlikti paslinkimo veiksmą.
Vienu pirštu braukite aukštyn, tada dešinėn 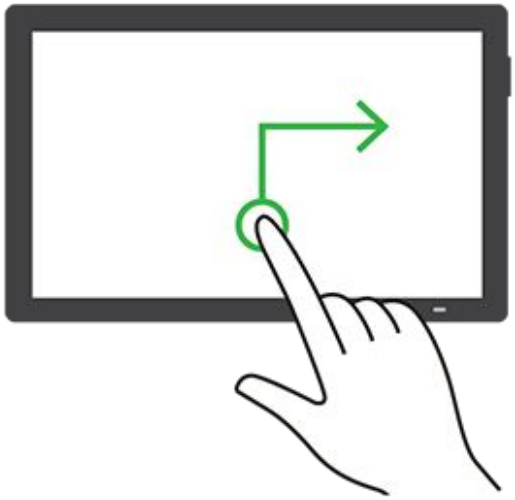	Padidinama apimtis. **Note:** Šis gestas naudojamas ir kai spausdintuvas veikia įprastu režimu.
Vienu pirštu braukite žemyn, tada dešinėn 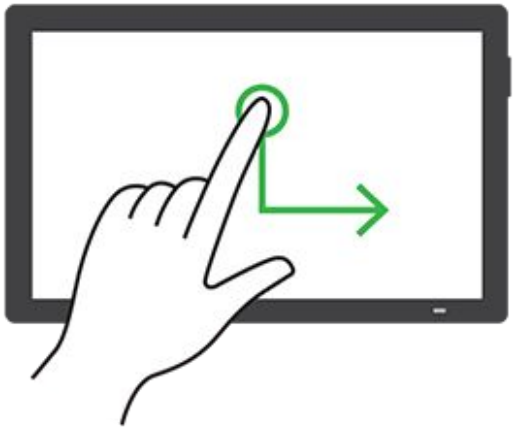	Sumažinama apimtis. **Note:** Šis gestas naudojamas ir kai spausdintuvas veikia įprastu režimu.

Gestas	Funkcija
Vienu pirštu braukite aukštyn, tada kairėn 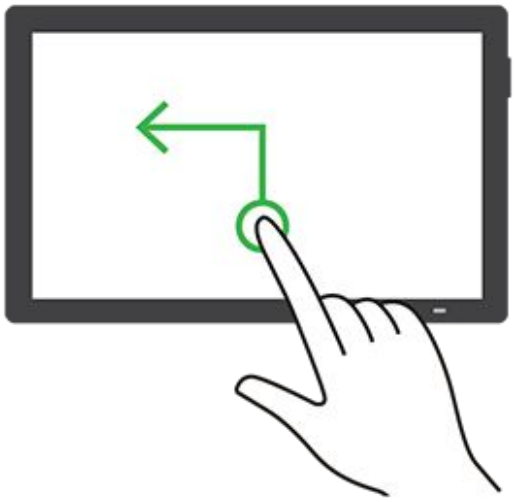	Išeinama iš programos ir grįžtama į pradžios ekraną.
Vienu pirštu braukite žemyn, tada kairėn 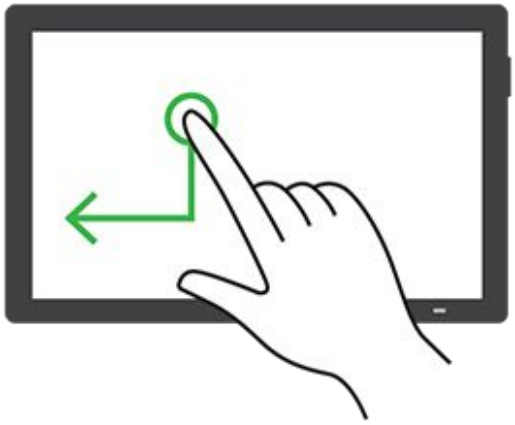	Grįžtama į ankstesnį nustatymą.

Ekraninės klaviatūros naudojimas

Pasirodžius ekraninei klaviatūrai atlikite vieną ar daugiau iš toliau nurodytų veiksmų.

- Palieskite klavišą, kad paskelbtumėte ir įvestumėte simbolį lauke.
- Vilkite pirštu per skirtingus simbolius, kad paskelbtumėte ir įvestumėte simbolį lauke.
- Dviem pirštais palieskite teksto laukelį, kad paskelbtumėte simbolius lauke.
- Norėdami ištrinti simbolius, palieskite **Grįžimas**.

Didinimo režimo įgalinimas

1. Vienu judesiu vienu pirštu ekrane lėtai braukite kairėn, o tada aukštyn, kol išgirsite balso pranešimą.

> **Note:** Jei naudojate spausdintuvo modelį be įmontuotų garsiakalbių, norėdami išgirsti pranešimą naudokite ausines.

2. Dviem pirštais atlikite šiuos veiksmus:

> **Note:** Jei gestas neveikia, spauskite stipriau.

   a. Palieskite **Didinimo režimas**.
   b. Palieskite **Gerai**.

> **Note:** Jei gestas neveikia, spauskite stipriau.

Jei norite sužinoti daugiau apie padidinto ekrano naršymą, žr. Naršymas ekrane naudojant gestus on page 104.

Kalbėjimo tempo valdant balsu koregavimas

1. Valdymo skydelyje eikite į **Nustatymai › Įrenginys › Prieinamumas › Kalbėjimo tempas**.
2. Pasirinkite kalbėjimo tempą.

Numatytojo ausinių garsumo koregavimas

1. Valdymo skydelyje eikite į **Nustatymai › Įrenginys › Prieinamumas**.
2. Koreguojamas ausinių garsumas.

> **Note:** Garsumas iš naujo nustatomas į numatytąją vertę naudotojui išėjus iš prieinamumo režimo arba spausdintuvui atsibudus iš **Miego** ar **Užmigdymo** režimo.

Numatytojo vidinio garsiakalbio garsumo koregavimas

1. Valdymo skydelyje braukite dešinėn, kad atvertumėte valdymo centrą.
2. Pakoreguokite garsumą.

Pastabos

- Jei įgalinamas **tylusis režimas**, garsiniai įspėjimai išjungiami. Įgalinus šį nustatymą, taip pat sulėtėja spausdintuvo našumas.
- Garsumas iš naujo nustatomas į numatytąją vertę naudotojui išėjus iš prieinamumo režimo arba spausdintuvui atsibudus iš**Miego** ar **Užmigdymo** režimo.

Ištariamų slaptažodžių arba asmeninio identifikavimo numerių įgalinimas

1. Valdymo skydelyje eikite į **Nustatymai › Įrenginys › Prieinamumas › Ištarti slaptažodžius / PIN kodus**.
2. Įgalinkite nustatymą.

Popieriaus ir specialiųjų laikmenų įdėjimas

Popieriaus formato ir rūšies nustatymas

1. Valdymo skydelyje eikite į **Nustatymai › Popierius › Dėklų konfigūracija › Popieriaus formatas / rūšis**.
2. Pasirinkite popieriaus šaltinį.
3. Nustatykite popieriaus formatą ir rūšį.

Universalaus popieriaus formato nustatymų konfigūravimas

Meniu **Universalaus formato sąranka** galite nustatyti iš anksto spausdintuve nenustatyto popieriaus formato plotį ir aukštį.

1. Valdymo skydelyje eikite į **Nustatymai › Popierius › Laikmenų konfigūracija › Universalaus formato sąranka**.
2. Pasirinkite **Visi įvedinių dėklai**, tada sukonfigūruokite popieriaus formato, kurį norite pritaikyti, nustatymus.

Popieriaus įdėjimas į 550 lapų dėklą

DĖMESIO—PASVYRIMO PAVOJUS
Siekdami sumažinti įrangos nestabilumo pavojų, į kiekvieną dėklą popierių dėkite atskirai. Visus kitus dėklus laikykite uždarytus, iki prireiks.

1. Atidarykite dėklą.

Note: Kad išvengtumėte popieriaus strigčių, neatidarykite dėklų, kol spausdintuvas veikia.

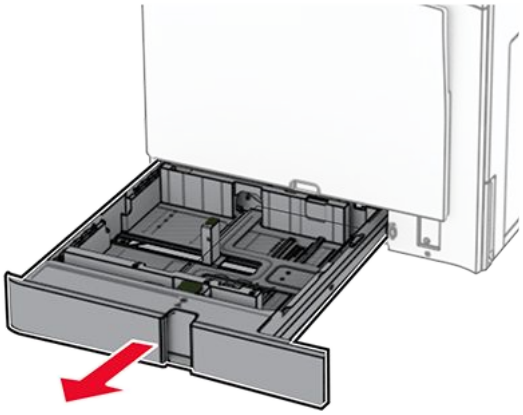

2. Nustatykite kreiptuvus, kad jie atitiktų įdedamo popieriaus formatą.

Pastabos

- Naudokite dėklo apačioje esančius indikatorius, kurie padės nustatyti kreiptuvų vietą.
- Perforuotas popierius palaikomas tik standartiniame 550 lapų dėkle.
- A3 formato popierius palaikomas tik papildomame 550 lapų dėkle.

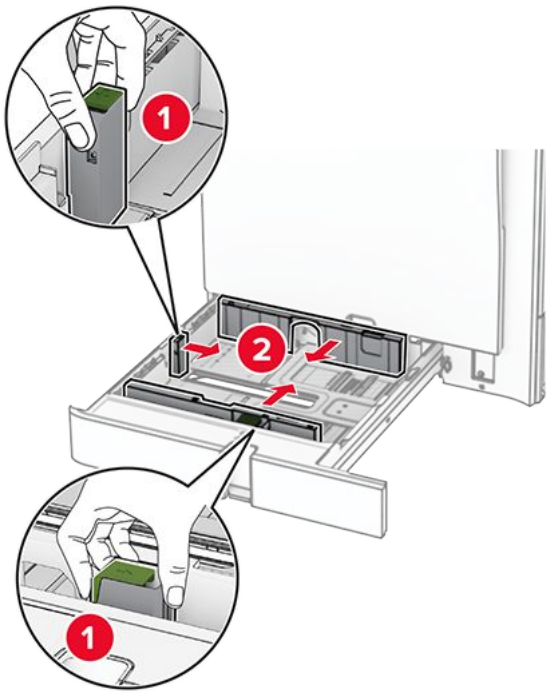

3. Prieš dėdami popierių, jį palankstykite, pavėduokite ir sulyginkite lapų kraštus.

4. Įdėkite popieriaus krūvą spausdinamąja puse į viršų.

> **Pastabos**
> - Nestumkite popieriaus į dėklą.
> - Įsitikinkite, kad pluoštas yra žemiau maksimalaus užpildymo indikatoriaus. Perpildžius, popierius gali užstrigti.

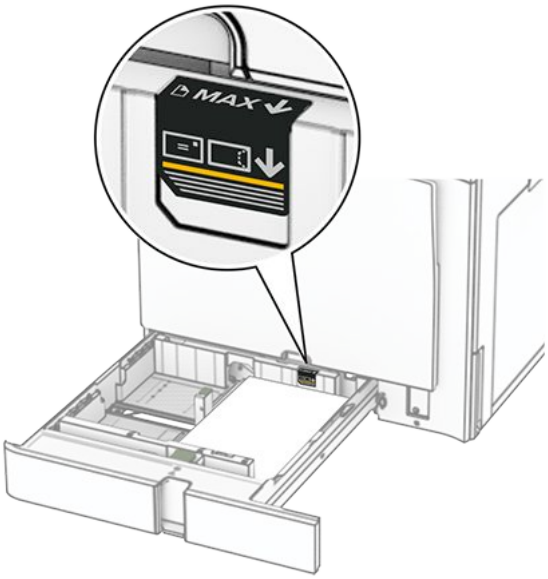

5. Įdėkite dėklą.

   Jei reikia, nustatykite popieriaus formatą ir rūšį, kurie atitiktų į dėklą įdėto popieriaus formatą ir rūšį.

> **Note:** Įrengus apipavidalinimo įtaisą, spausdinami lapai pasukami 180° kampu.

Dėdami firminius blankus atlikite bet kuriuos iš toliau nurodytų veiksmų.

Be papildomo apipavidalinimo įtaiso	Su papildomu apipavidalinimo įtaisu
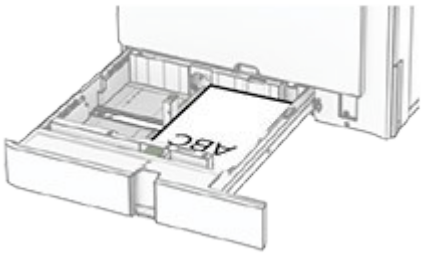 Vienpusis spausdinimas, ilgasis kraštas	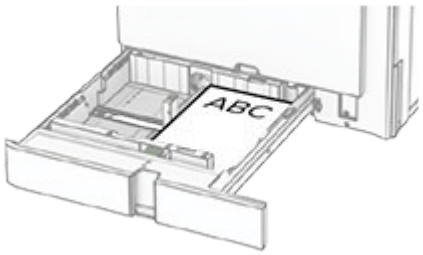 Vienpusis spausdinimas, ilgasis kraštas
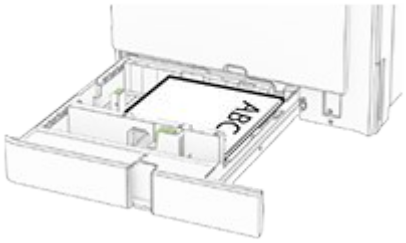 Vienpusis spausdinimas, trumpasis kraštas	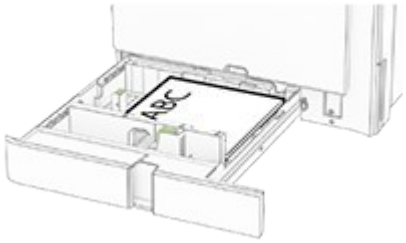 Vienpusis spausdinimas, trumpasis kraštas
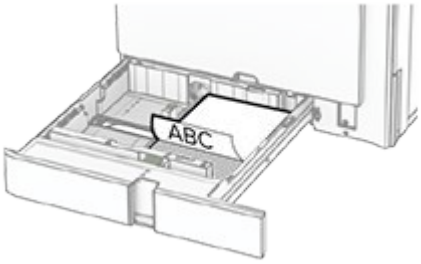 Abipusis spausdinimas, ilgasis kraštas	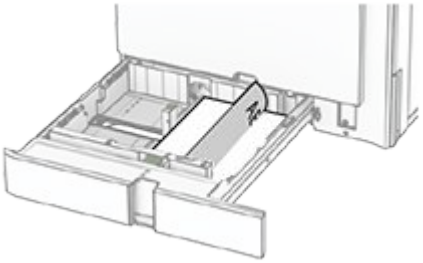 Abipusis spausdinimas, ilgasis kraštas
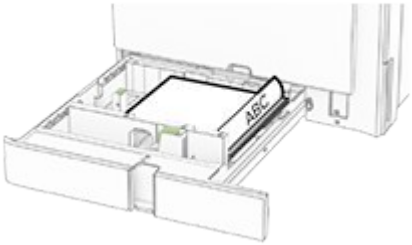 Abipusis spausdinimas, trumpasis kraštas	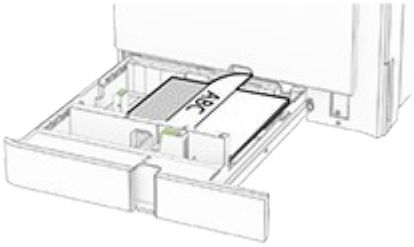 Abipusis spausdinimas, trumpasis kraštas

Dėdami perforuotą popierių atlikite bet kuriuos iš toliau nurodytų veiksmų.

Be papildomo apipavidalinimo įtaiso	Su papildomu apipavidalinimo įtaisu
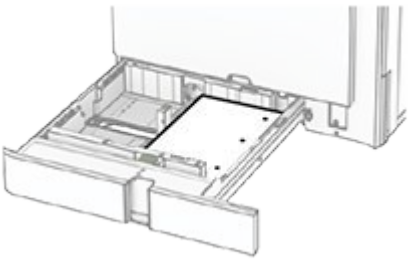 Vienpusis spausdinimas, ilgasis kraštas	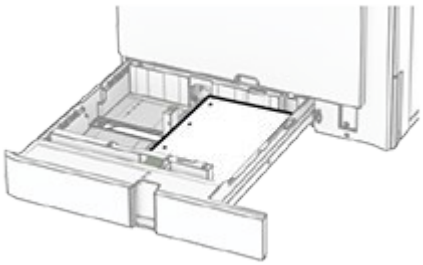 Vienpusis spausdinimas, ilgasis kraštas

Be papildomo apipavidalinimo įtaiso	Su papildomu apipavidalinimo įtaisu
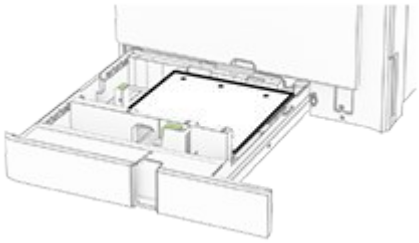 Vienpusis spausdinimas, trumpasis kraštas	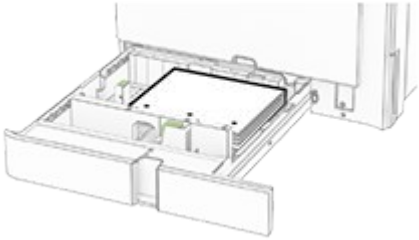 Vienpusis spausdinimas, trumpasis kraštas
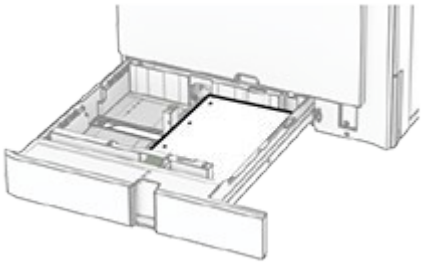 Abipusis spausdinimas, ilgasis kraštas	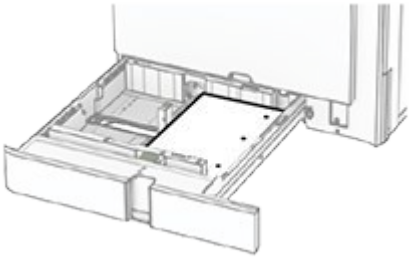 Abipusis spausdinimas, ilgasis kraštas
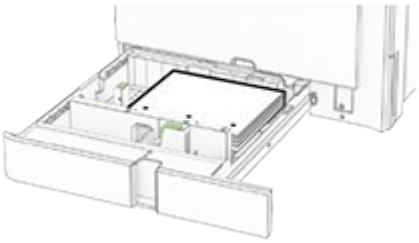 Abipusis spausdinimas, trumpasis kraštas	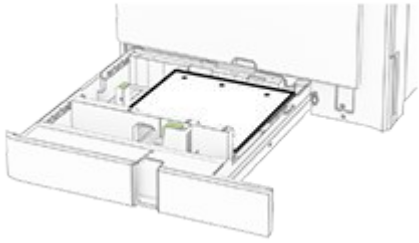 Abipusis spausdinimas, trumpasis kraštas

Popieriaus įdėjimas į 2000 lapų sudvejintą dėklą

DĖMESIO—PASVYRIMO PAVOJUS
Siekdami sumažinti įrangos nestabilumo pavojų, į kiekvieną dėklą popierių dėkite atskirai. Visus kitus dėklus laikykite uždarytus, iki prireiks.

1. Atidarykite dėklą.

   Note: Siekdami išvengti popieriaus strigčių, neištraukite dėklų, kol spausdintuvas veikia.

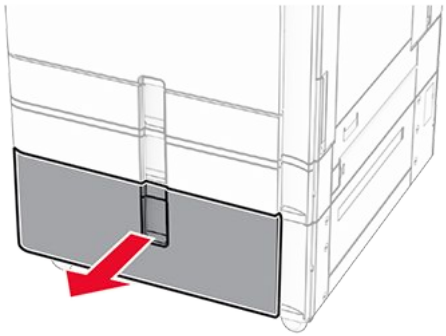

2. Prieš dėdami popierių, jį palankstykite, pavėduokite ir sulyginkite lapų kraštus.

3. Įdėkite popieriaus krūvą į dešinįjį dėklo įdėklą spausdinamąja puse į viršų.

Pastabos

- Nestumkite popieriaus į dėklą.
- Įsitikinkite, kad pluoštas yra žemiau maksimalaus užpildymo indikatoriaus. Perpildžius, popierius gali užstrigti.

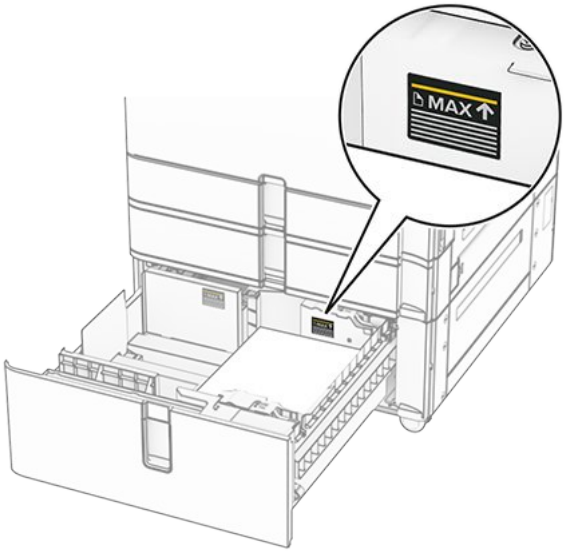

4. Įdėkite dešinįjį dėklo įdėklą į spausdintuvą.
5. Įdėkite popieriaus krūvą į kairįjį dėklo įdėklą spausdinamąja puse į viršų.

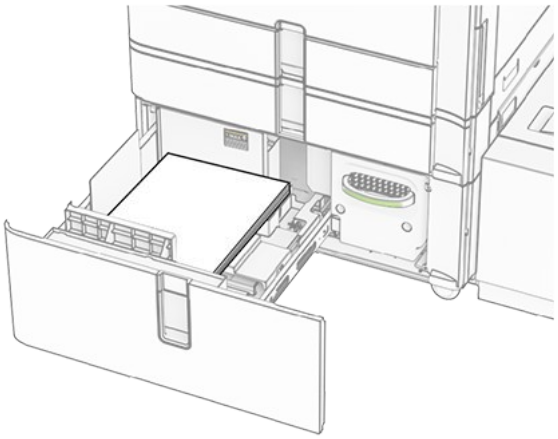

6. Įdėkite dėklą.

   Jei reikia, nustatykite popieriaus formatą ir rūšį, kurie atitiktų į dėklą įdėto popieriaus formatą ir rūšį.

Note: Įrengus apipavidalinimo įtaisą, spausdinami lapai pasukami 180° kampu.

Kai dedate firminius blankus spausdinti ant vienos pusės, juos dėkite gerąja puse į viršų, viršutine antrašte į dėklo priekį.

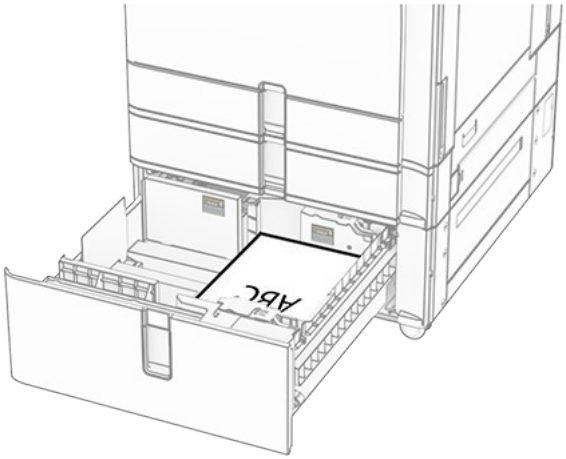

Kai dedate firminius blankus spausdinti ant abiejų pusių, juos dėkite gerąja puse į apačią, viršutine antrašte į dėklo priekį.

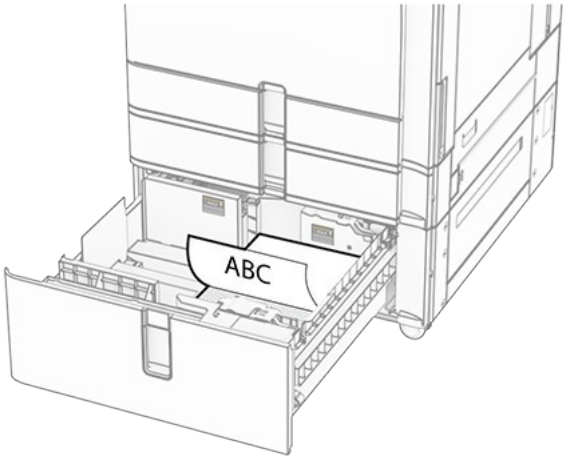

Popieriaus įdėjimas į 1500 lapų dėklą

DĖMESIO—PASVYRIMO PAVOJUS
Siekdami sumažinti įrangos nestabilumo pavojų, į kiekvieną dėklą popierių dėkite atskirai. Visus kitus dėklus laikykite uždarytus, iki prireiks.

1. Atidarykite K dureles.

   Note: Kad išvengtumėte popieriaus strigčių, neatidarykite dėklų, kol spausdintuvas veikia.

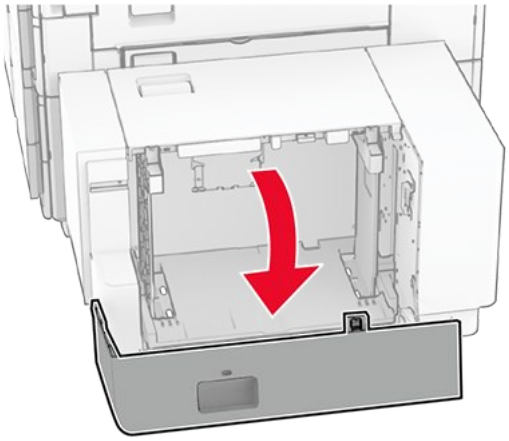

2. Prieš dėdami popierių, jį palankstykite, pavėduokite ir sulyginkite lapų kraštus.

3. Įdėkite popieriaus krūvą spausdinamąja puse žemyn.

Pastabos

- Nestumkite popieriaus į dėklą.
- Įsitikinkite, kad pluoštas yra žemiau maksimalaus užpildymo indikatoriaus. Perpildžius, popierius gali užstrigti.

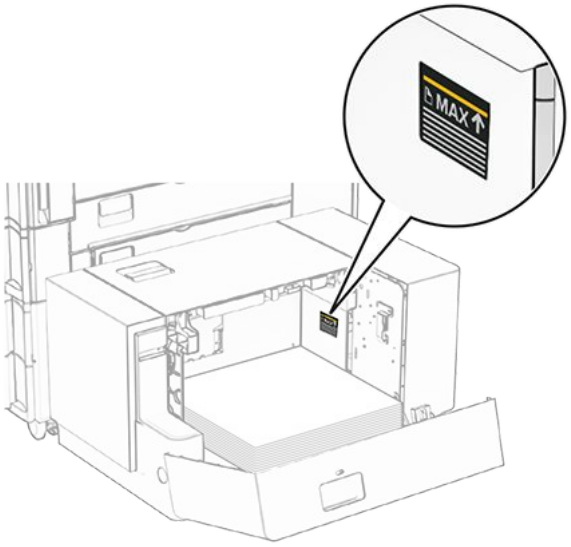

4. Uždarykite K dureles.

   Jei reikia, nustatykite popieriaus formatą ir rūšį, kurie atitiktų į dėklą įdėto popieriaus formatą ir rūšį.

Kai dedate firminius blankus spausdinti ant vienos pusės, dėkite juos gerąja puse į apačią, viršutine antrašte į spausdintuvo galą.

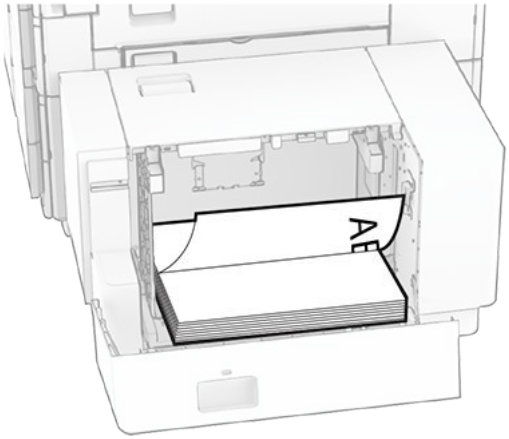

Kai dedate firminius blankus spausdinti ant abiejų pusių, dėkite juos gerąja puse į viršų, viršutine antrašte į spausdintuvo galą.

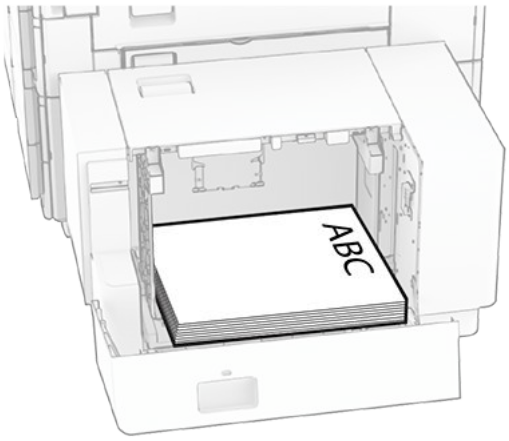

Kai dedate kitokio formato popierių, būtinai pakoreguokite kreiptuvus. Atlikite toliau nurodytus veiksmus.

1. Plokščiuoju atsuktuvu atsukite varžtus nuo popieriaus kreiptuvų.

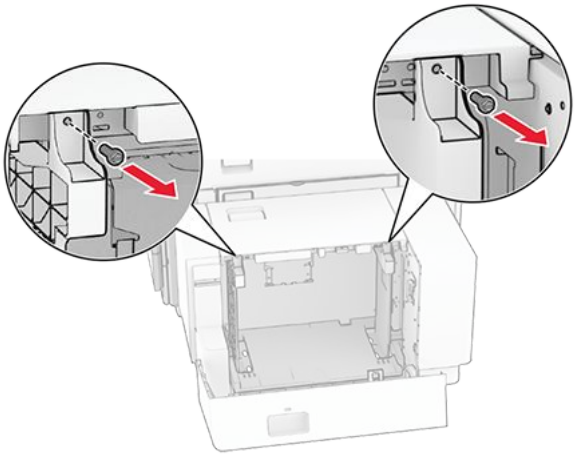

2. Išimkite popieriaus kreiptuvus.

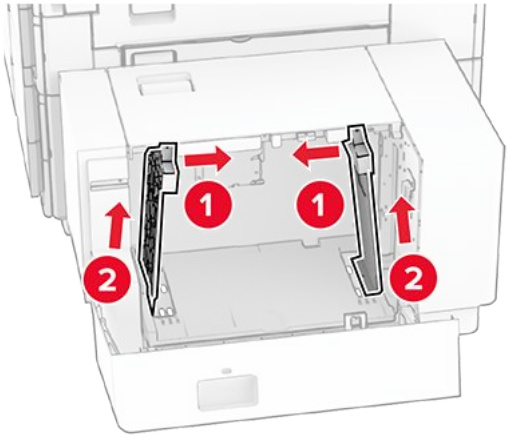

3. Nustatykite popieriaus kreiptuvus, kad jie atitiktų įdedamo popieriaus formatą.

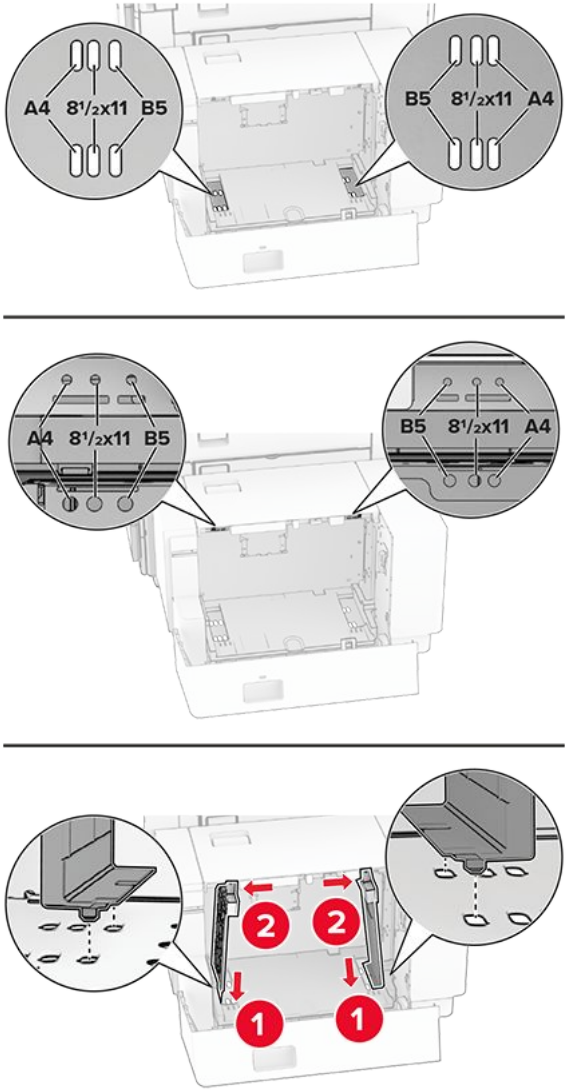

4. Įsukite varžtus ant popieriaus kreiptuvų.

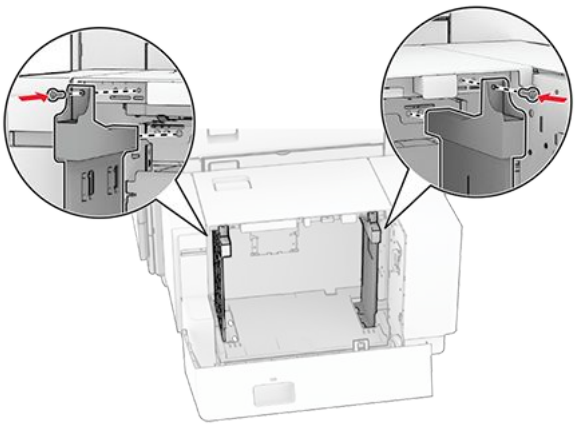

Popieriaus įdėjimas į daugiafunkcį tiektuvą

1. Atidarykite daugiafunkcį tiektuvą.

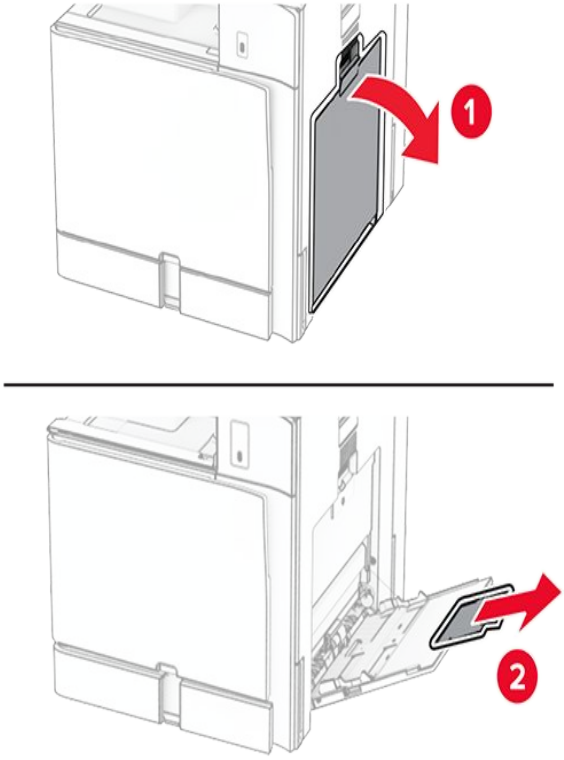

2. Nustatykite šoninius kreiptuvus, kad jie atitiktų įdedamo popieriaus formatą.

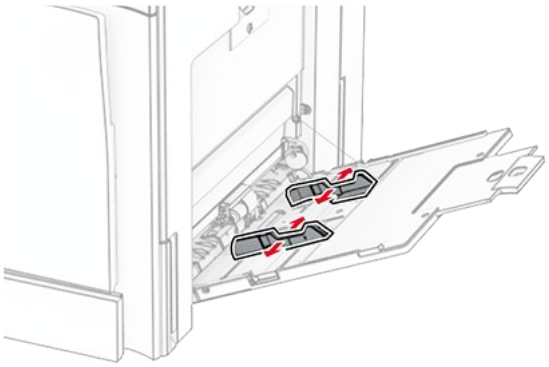

3. Prieš dėdami popierių, jį palankstykite, pavėduokite ir sulyginkite lapų kraštus.

4. Įdėkite popierių.
    - Dėdami firminius blankus atlikite vieną iš toliau nurodytų veiksmų.

Be apipavidalinimo įtaiso	Su apipavidalinimo įtaisu
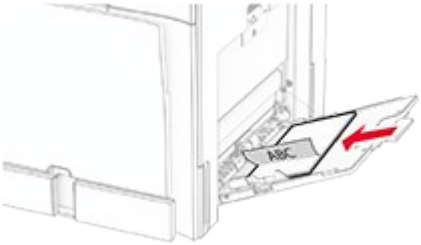 Vienpusis spausdinimas, ilgasis kraštas	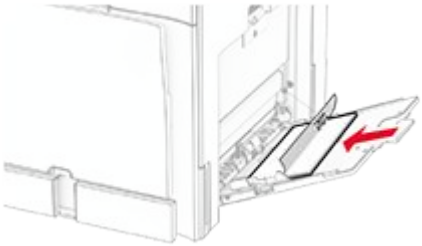 Vienpusis spausdinimas, ilgasis kraštas
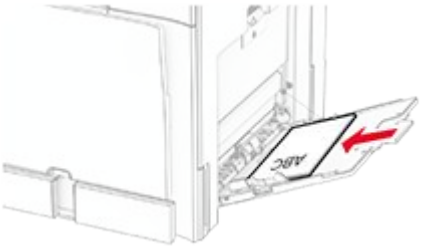 Abipusis spausdinimas, ilgasis kraštas	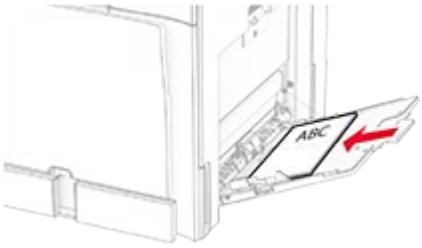 Abipusis spausdinimas, ilgasis kraštas

- Dėdami perforuotą popierių atlikite vieną iš toliau nurodytų veiksmų.

Be apipavidalinimo įtaiso	Su apipavidalinimo įtaisu
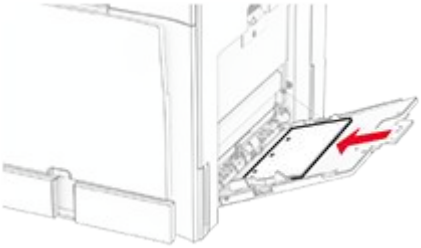 Vienpusis spausdinimas, ilgasis kraštas	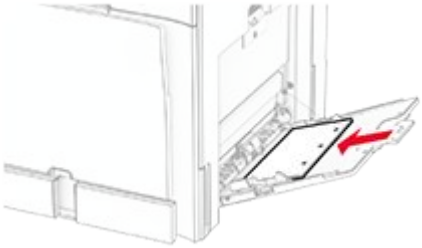 Vienpusis spausdinimas, ilgasis kraštas
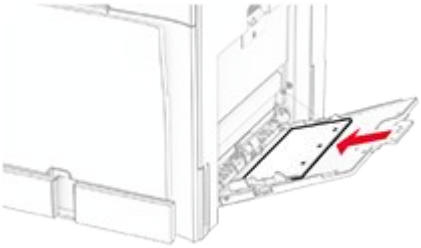 Abipusis spausdinimas, ilgasis kraštas	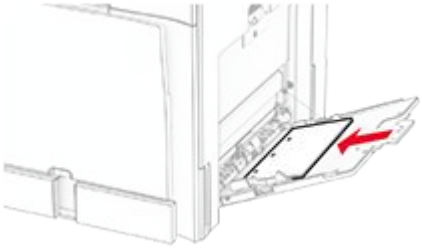 Abipusis spausdinimas, ilgasis kraštas

Vokai

Dėkite voką atlanku į viršų spausdintuvo galinės dalies link. Dėkite europinį voką atlanku į viršų pirma įkišdami į daugiafunkcį tiektuvą.

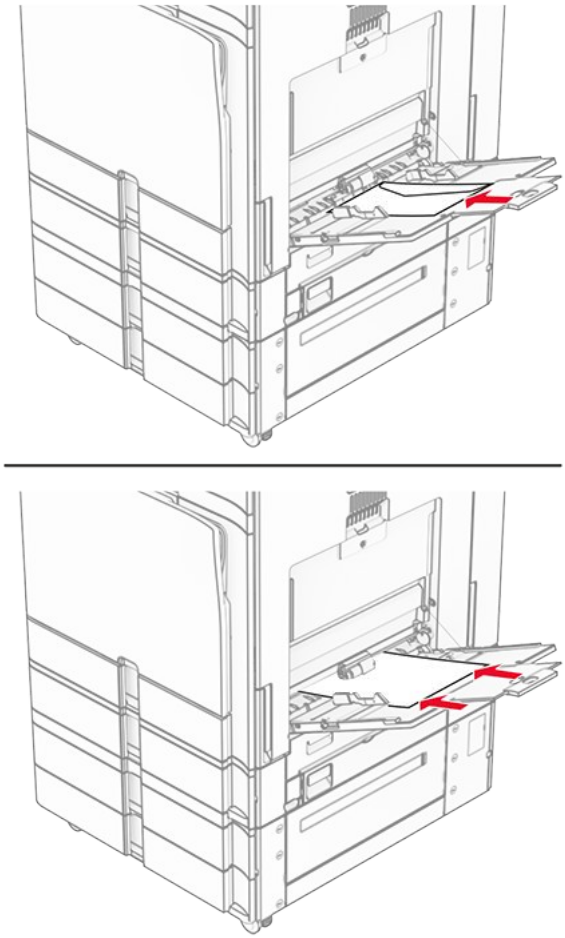

Note: Įrengus apipavidalinimo įtaisą, spausdinami lapai pasukami 180° kampu.

Dėklų susiejimas

1. Atidarykite interneto naršyklę ir adreso lauke įveskite spausdintuvo IP adresą.

   Pastabos
   - Spausdintuvo pradžios ekrane peržiūrėkite spausdintuvo IP adresą. IP adresas rodomas kaip keturi taškais atskirtų skaičių rinkiniai, pavyzdžiui, 123.123.123.123.
   - Jei naudojate įgaliotąjį serverį, laikinai jį išjunkite, kad galėtumėte tinkamai įkelti tinklalapį.

2. Spustelėkite **Nustatymai › Popierius › Dėklų konfigūracija**.
3. Dėklams, kuriuos norite susieti, nustatykite tą patį popieriaus formatą ir rūšį.

> **Note:** Į susietus dėklus popierių būtinai dėkite tokia pačia orientacija.

4. Išsaugokite nustatymus.
5. Spustelėkite **Nustatymai › Įrenginys › Techninė priežiūra › Meniu „Konfigūracija“ › Dėklų konfigūracija**.
6. Parinktį **Dėklų susiejimas** nustatykite į **Automatinis**.
7. Išsaugokite nustatymus.

Jei norite atsieti dėklus, įsitikinkite, kad jokiems dėklams nėra nustatyti vienodi popieriaus formato ir rūšies nustatymai.

> **Įspėjimas—Galima sugadinti**
> Kaitintuvo temperatūra kinta priklausomai nuo nurodytos popieriaus rūšies. Siekdami išvengti spausdinimo problemų, suderinkite popieriaus rūšies nustatymą spausdintuve pagal į dėklą dedamą popierių.

Programinės ir programinės aparatinės įrangos bei tvarkyklių diegimas ir atnaujinimas

Spausdintuvo programinės įrangos diegimas

> **Pastabos**
>
> - Spausdinimo tvarkyklė yra programinės įrangos diegimo programos pakete.
> - Jei naudojate „Macintosh“ kompiuterius su „macOS“ 10.7 ar naujesne versija, jums nereikia įdiegti tvarkyklės norint spausdinti „AirPrint“ sertifikuotu spausdintuvu. Jei pageidaujate tinkintų spausdinimo funkcijų, atsisiųskite spausdinimo tvarkyklę.

1. Eikite į tvarkyklių ir atsisiuntimų puslapį.
2. Nurodykite spausdintuvo modelį ir paspauskite **Rasti tvarkykles ir atsisiuntimus**.
3. Skirsnyje **Rekomenduojama programinė aparatinė įranga** paspauskite failą.
4. Spustelėkite **Pradėti atsisiuntimą**.

> **Note:** Failą išsaugoti galite kompiuteryje arba atmintuke.

5. Atsisiuntę programinę įrangą, suraskite ir paleiskite vykdomąjį failą **(.exe).**

Spausdintuvų pridėjimas kompiuteryje

Prieš pradėdami atlikite vieną iš toliau nurodytų veiksmų.

- Prijunkite spausdintuvą ir kompiuterį prie to paties tinklo. Jei reikia daugiau informacijos apie spausdintuvo prijungimą prie tinklo, žr. Spausdintuvo prijungimas prie „Wi-Fi“ tinklo on page 278.

- Prijunkite kompiuterį prie spausdintuvo. Norėdami gauti daugiau informacijos, žr. Kompiuterio prijungimas prie spausdintuvo on page 281.
- Prijunkite spausdintuvą prie kompiuterio USB laidu. Norėdami gauti daugiau informacijos, žr. Spausdintuvo jungtys on page 99.

> **Note:** USB laidas parduodamas atskirai.

„Windows“ naudotojams

1. Kompiuteryje įdiekite spausdinimo tvarkyklę.

> **Note:** Norėdami gauti daugiau informacijos, žr. Spausdintuvo programinės įrangos diegimas on page 125.

2. Atidarykite **Spausdintuvai ir skeneriai**, po to spustelėkite **Pridėti spausdintuvą arba skenerį**.
3. Priklausomai nuo prijungto spausdintuvo, atlikite vieną iš toliau nurodytų veiksmų.
   - Pasirinkite spausdintuvą iš sąrašo, tada spustelėkite **Pridėti įrenginį**.
   - Spustelėkite **Rodyti „Wi-Fi Direct“ spausdintuvus**, pasirinkite spausdintuvą, tada spustelėkite **Pridėti įrenginį**.
   - Spustelėkite **Spausdintuvo, kurio pageidauju, nėra sąraše**, tada lange **Pridėti spausdintuvą** atlikite toliau nurodytus veiksmus.
     1. Pasirinkite **Pridėti spausdintuvą naudojant IP adresą arba pagrindinio kompiuterio vardą** ir spustelėkite **Toliau**.
     2. Lauke „Įrenginio tipas“ pasirinkite **TCP/IP įrenginys**.
     3. Lauke „Pagrindinio kompiuterio vardas arba IP adresas“ įveskite spausdintuvo IP adresą, tada spustelėkite **Toliau**.

> **Pastabos**
> - Spausdintuvo pradžios ekrane peržiūrėkite spausdintuvo IP adresą. IP adresas rodomas kaip keturi taškais atskirtų skaičių rinkiniai, pavyzdžiui, 123.123.123.123.
> - Jei naudojate įgaliotąjį serverį, laikinai jį išjunkite, kad galėtumėte tinkamai įkelti tinklalapį.

     4. Pasirinkite spausdinimo tvarkyklę, tada spustelėkite **Toliau**.
     5. Pasirinkite **Naudoti tvarkyklę, kuri šiuo metu yra įdiegta (rekomenduojama)**, tada spustelėkite **Toliau**.
     6. Įveskite spausdintuvo pavadinimą, tada spustelėkite **Toliau**.
     7. Spustelėkite **Baigti**.

„Macintosh“ naudotojams

1. Atidarykite **Spausdintuvai ir skaitytuvai**.
2. Spustelėkite **Add Printer, Scanner, or Fax** (Pridėti spausdintuvą, skaitytuvą arba faksą), tada pasirinkite spausdintuvą.
3. Meniu **Add Printer** (Pridėti spausdintuvą) pasirinkite spausdinimo tvarkyklę.

Pastabos

- Jei norite naudoti „Macintosh“ spausdinimo tvarkyklę, pasirinkite arba **„AirPrint“**, arba **„Secure AirPrint“**.
- Jei pageidaujate pasirinktinių spausdinimo funkcijų, pasirinkite „Lexmark“ spausdinimo tvarkyklę. Kaip įdiegti tvarkyklę žr. Spausdintuvo programinės įrangos diegimas on page 125.

4. Pridėkite spausdintuvą.

Konfigūracijos failo eksportavimas

1. Atidarykite interneto naršyklę ir adreso lauke įveskite spausdintuvo IP adresą.

Pastabos

- Spausdintuvo pradžios ekrane peržiūrėkite spausdintuvo IP adresą. IP adresas rodomas kaip keturi taškais atskirtų skaičių rinkiniai, pavyzdžiui, 123.123.123.123.
- Jei naudojate įgaliotąjį serverį, laikinai jį išjunkite, kad galėtumėte tinkamai įkelti tinklalapį.

2. „Embedded Web Server“ spustelėkite **Eksportuoti konfigūraciją**.
3. Pasirinkite norimą eksportuoti konfigūraciją.

Note: Priklausomai nuo pasirinktos konfigūracijos, failai eksportuojami ZIP arba CSV formatu.

Konfigūracijos failo importavimas

1. Atidarykite interneto naršyklę ir adreso lauke įveskite spausdintuvo IP adresą.

Pastabos

- Spausdintuvo pradžios ekrane peržiūrėkite spausdintuvo IP adresą. IP adresas rodomas kaip keturi taškais atskirtų skaičių rinkiniai, pavyzdžiui, 123.123.123.123.
- Jei naudojate įgaliotąjį serverį, laikinai jį išjunkite, kad galėtumėte tinkamai įkelti tinklalapį.

2. „Embedded Web Server“ spustelėkite **Importuoti konfigūraciją**.
3. Pereikite į vietą, kurioje išsaugotas failas.

> **Note:** Failai išsaugomi ZIP arba CSV formatu.

4. Spustelėkite **Importuoti**.

Galimos papildomos įrangos pridėjimas spausdinimo tvarkyklėje

„Windows“ naudotojams

1. Atidarykite spausdintuvų aplanką.
2. Pasirinkite spausdintuvą, kurį norite atnaujinti, tada atlikite vieną iš toliau nurodytų veiksmų.
    - Jei naudojatės „Windows 7“ ar naujesnėmis versijomis, pasirinkite **Spausdintuvo ypatybės**.
    - Jei naudojatės senesnėmis versijomis, pasirinkite **Ypatybės**.
3. Eikite į kortelę **Konfigūracija**, tada pasirinkite **Atnaujinti dabar – paklausti spausdintuvo**.
4. Pritaikykite pakeitimus.

„Macintosh“ naudotojams

1. Atidarykite **Spausdintuvai ir skaitytuvai**.
2. Spustelėkite **Add Printer, Scanner, or Fax** (Pridėti spausdintuvą, skaitytuvą arba faksą), tada pasirinkite spausdintuvą.
3. Pasirinkite spausdinimo tvarkyklę.
4. Pritaikykite pakeitimus.

Spausdintuvo programinės aparatinės įrangos instrukcijos

Spausdintuvo programinės aparatinės įrangos patikra

„Embedded Web Server“ naudojimas

> **Note:** Įsitikinkite, kad spausdintuvas yra prijungtas prie tinklo.

1. Atidarykite interneto naršyklę ir adreso lauke įveskite spausdintuvo IP adresą.

Pastabos

- IP adresas rodomas kaip keturi taškais atskirtų skaičių rinkiniai. Pavyzdžiui, 123.123.123.123.
- Jei naudojate įgaliotąjį serverį, laikinai jį išjunkite, kad galėtumėte tinkamai įkelti tinklalapį.

2. Spustelėkite **Ataskaitos › Įrenginys › Įrenginio informacija**.
3. Ieškokite **Pagrindas**.

Note: Programinės aparatinės įrangos versija pateikiama kaip taškais atskirtų raidžių ir skaičių rinkiniai. Pavyzdžiui, ABCDE.123.123.

Valdymo skydelio naudojimas

1. Eikite į **Nustatymai › Įrenginys › Apie šį spausdintuvą**.
2. Ieškokite **Programinės aparatinės įrangos versija**.

Note: Programinės aparatinės įrangos versija pateikiama kaip taškais atskirtų raidžių ir skaičių rinkiniai. Pavyzdžiui, ABCDE.123.123.

Spausdintuvo programinės aparatinės įrangos atsisiuntimas

1. Eikite į tvarkyklių ir atsisiuntimų puslapį.
2. Nurodykite spausdintuvo modelį ir paspauskite **Rasti tvarkykles ir atsisiuntimus**.
3. Skirsnyje **Rekomenduojama programinė aparatinė įranga** paspauskite ZIP failą.
4. Sutikite su galutinio vartotojo licencijos sutarties sąlygomis ir pradėkite atsisiuntimą.

Note: Failą išsaugoti galite kompiuteryje arba atmintuke.

5. Atsisiuntę programinę aparatinę įrangą, išskleiskite zip failą ir suraskite programinės aparatinės įrangos „flash“ failą **(.fls)**.

Programinės aparatinės įrangos naujinimas

Programinės aparatinės įrangos atnaujinimas naudojant valdymo skydelį

Pranešimų centro naudojimas

> **Note:** Šis būdas taikomas tik kai kurių modelių spausdintuvams.

1. Pradžios ekrane eikite į pranešimų centrą, tada pasirinkite **Yra programinės aparatinės įrangos atnaujinimas**.

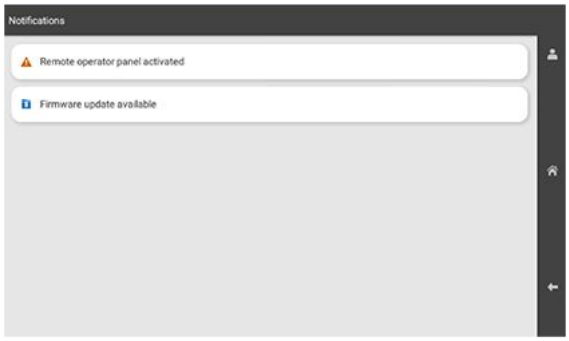

2. Pasirinkite **Diegti dabar**.

Atnaujinus spausdintuvas automatiškai paleidžiamas iš naujo.

Meniu Nustatymai naudojimas

1. Valdymo skydelyje eikite į **Nustatymai › Įrenginys**.
2. Priklausomai nuo spausdintuvo modelio pasirinkite **Atnaujinti programinę aparatinę įrangą** arba **Programinės aparatinės įrangos atnaujinimas**.
3. Priklausomai nuo savo spausdintuvo modelio pasirinkite **Tikrinti, ar nėra atnaujinimų** arba **Tikrinti, ar nėra atnaujinimų, dabar**.

   Jei atnaujinimas yra prieinamas, pasirinkite **Diegti dabar**.

   Atnaujinus spausdintuvas automatiškai paleidžiamas iš naujo.

Programinės aparatinės įrangos atnaujinimas „Embedded Web Server“

Pastabos

- Prieš pradėdami įsitikinkite, kad atsisiuntėte programinę aparatinę įrangą ir išsaugojote ją kompiuteryje arba atmintuke. Norėdami gauti daugiau informacijos, žr. Spausdintuvo programinės aparatinės įrangos atsisiuntimas on page 129.
- Įsitikinkite, kad spausdintuvas yra prijungtas prie tinklo.

Naujinimo mygtuko naudojimas

1. Atidarykite interneto naršyklę ir adreso lauke įveskite spausdintuvo IP adresą.

   Pastabos
   - IP adresas rodomas kaip keturi taškais atskirtų skaičių rinkiniai. Pavyzdžiui, 123.123.123.123.
   - Jei naudojate įgaliotąjį serverį, laikinai jį išjunkite, kad galėtumėte tinkamai įkelti tinklalapį.

2. Spustelėkite **Įrenginys**.
3. Slinkite žemyn ir spustelėkite **Programinės aparatinės įrangos naujinimas**.
4. Priklausomai nuo savo spausdintuvo modelio, spustelėkite **Tikrinti, ar nėra atnaujinimų** arba **Tikrinti, ar nėra atnaujinimų, dabar**.

   Jei atnaujinimas yra prieinamas, spustelėkite **Diegti dabar**.

   Atnaujinus spausdintuvas automatiškai paleidžiamas iš naujo.

„Flash“ failo (.fls) naudojimas

1. Atidarykite interneto naršyklę ir adreso lauke įveskite spausdintuvo IP adresą.

   Pastabos
   - IP adresas rodomas kaip keturi taškais atskirtų skaičių rinkiniai. Pavyzdžiui, 123.123.123.123.
   - Jei naudojate įgaliotąjį serverį, laikinai jį išjunkite, kad galėtumėte tinkamai įkelti tinklalapį.

2. Spustelėkite **Įrenginys**.
3. Slinkite žemyn ir spustelėkite **Programinės aparatinės įrangos naujinimas**.
4. Skirsnyje **Programinės aparatinės įrangos naujinimas pagal failą** spustelėkite **Peržiūrėti**.
5. Ieškokite, o tada pasirinkite **.fls** failą.

6. Spustelėkite **Nusiųsti**.

   Atnaujinus spausdintuvas automatiškai paleidžiamas iš naujo.

Programinės aparatinės įrangos naujinimas naudojant atmintuką

Pastabos

- Prieš pradėdami įsitikinkite, kad atsisiuntėte programinę aparatinę įrangą ir išsaugojote ją kompiuteryje arba atmintuke. Norėdami gauti daugiau informacijos, žr. Spausdintuvo programinės aparatinės įrangos atsisiuntimas on page 129.
- Atmintukas suformatuotas FAT32 formatu.

1. Įkiškite atmintuką į spausdintuvo priekyje esantį USB prievadą.

   Spausdintuvo ekrane automatiškai pateikiamas atmintuke saugomas turinys. Jei failai nepateikiami, pradžios ekrane pasirinkite **USB** atmintuką.
2. Ieškokite, o tada pasirinkite **.fls** failą.
3. Pasirinkite **Atnaujinti kodą**.

   Atnaujinus spausdintuvas automatiškai paleidžiamas iš naujo.

Papildomos aparatinės įrangos įrengimas

Papildomo 550 lapų dėklo įrengimas

DĖMESIO—ELEKTROS SMŪGIO PAVOJUS
Jei norite išvengti elektros smūgio pavojaus, kai bandote prieiti prie valdiklių plokštės arba įrenginėjate papildomą aparatinę įrangą ar atminties įtaisus jau būdami nustatę spausdintuvą, prieš vykdydami veiksmus išjunkite spausdintuvą ir ištraukite maitinimo laidą iš elektros lizdo. Jei prie spausdintuvo esate prijungę kokius nors kitus įrenginius, juos taip pat išjunkite ir atjunkite visus į spausdintuvą einančius kabelius.

Pastabos

- Turi būti visada montuojamas tiesiai po spausdintuvu ir negali būti montuojamas kartu su kitu pasirenkamu 550 lapų dėklu.
- Šiam darbui prireiks plokščiojo atsuktuvo.

1. Išjunkite spausdintuvą.

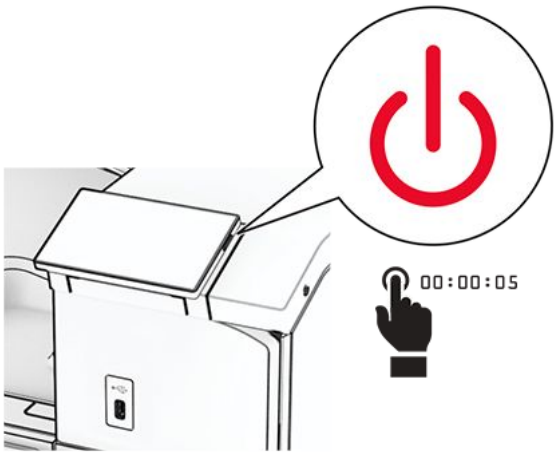

2. Ištraukite maitinimo laidą iš elektros lizdo, paskui – iš spausdintuvo.

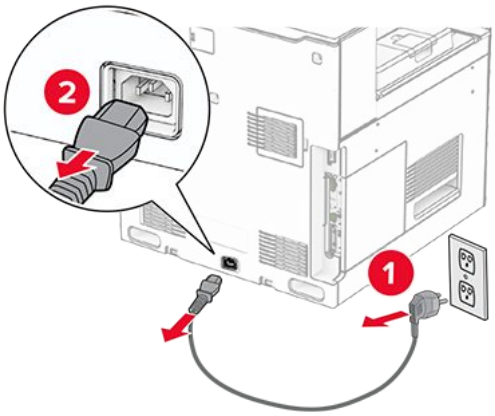

3. Išpakuokite papildomą 550 lapų dėklą.

> **Note:** Kad nepažeistumėte dėklo, keldami jį laikykite už priekinės ir galinės pusių.

4. Pritvirtinkite dešinįjį dėklo dangtį.

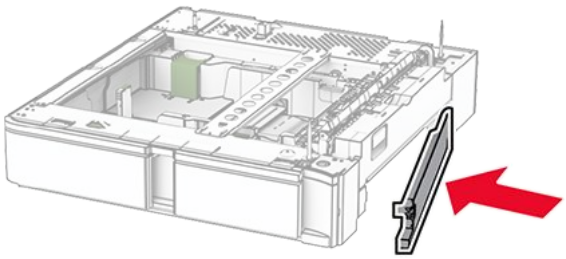

5. Ištraukite 550 lapų dėklo įdėklą.

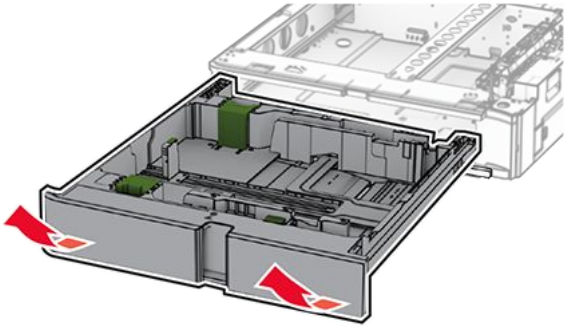

6. Nuimkite viršutinį dėklo dangtį.

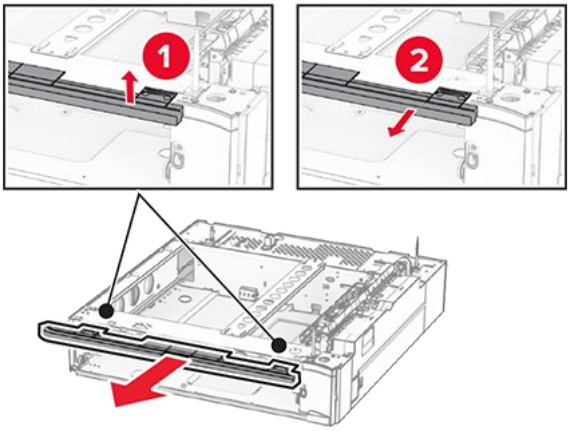

7. Atsukite varžtus.

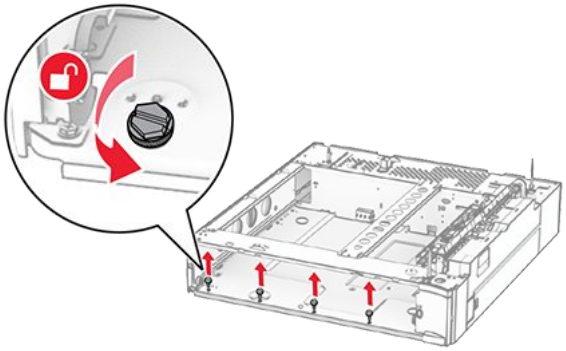

8. Pritvirtinkite apatinį dėklo dangtį.

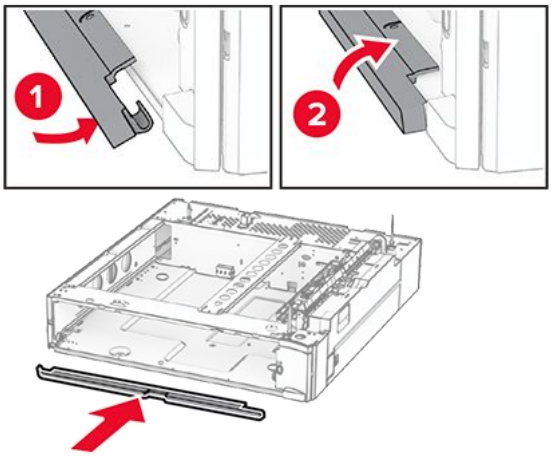

9. Įsukite varžtus.

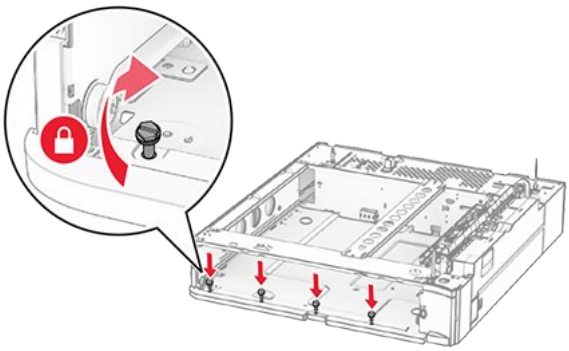

10. Pritvirtinkite viršutinį dėklo dangtį.

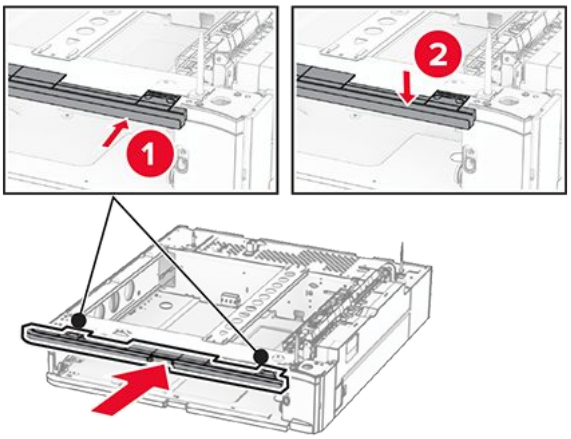

11. Įdėkite 550 lapų dėklo įdėklą.
12. Nuimkite dešinėje spausdintuvo pusėje esantį dangtį.

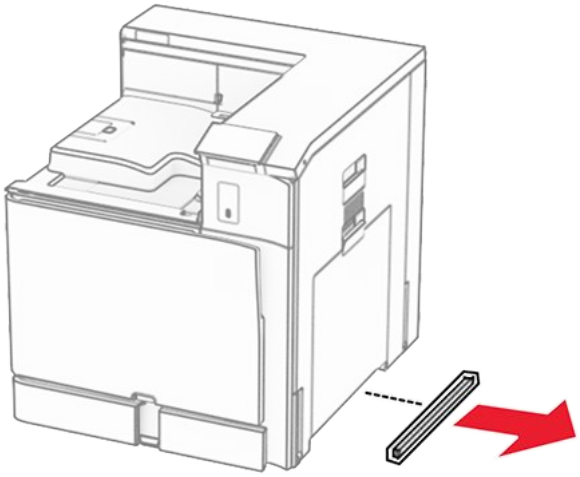

13. Sulygiuokite spausdintuvą su 550 lapų dėklu ir nuleiskite jį į vietą.

DĖMESIO—GALIMA SUSIŽALOTI
Jei spausdintuvo svoris yra didesnis nei 20 kg (44 sv.), norint jį saugiai pakelti gali prireikti dviejų ar daugiau žmonių.

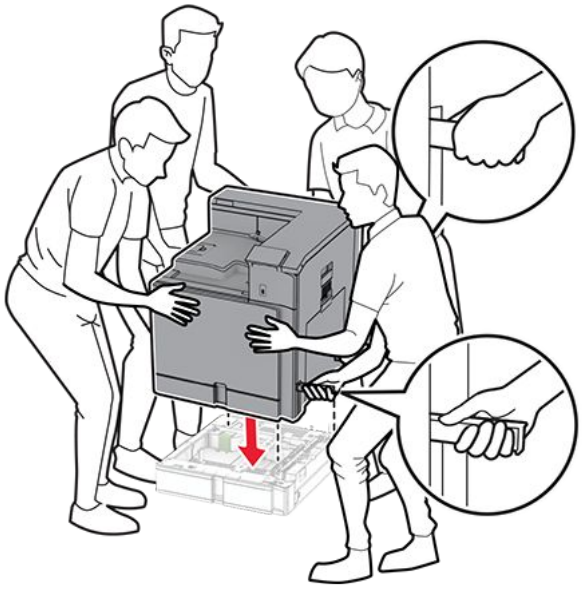

14. Ištraukite standartinio dėklo įdėklą.

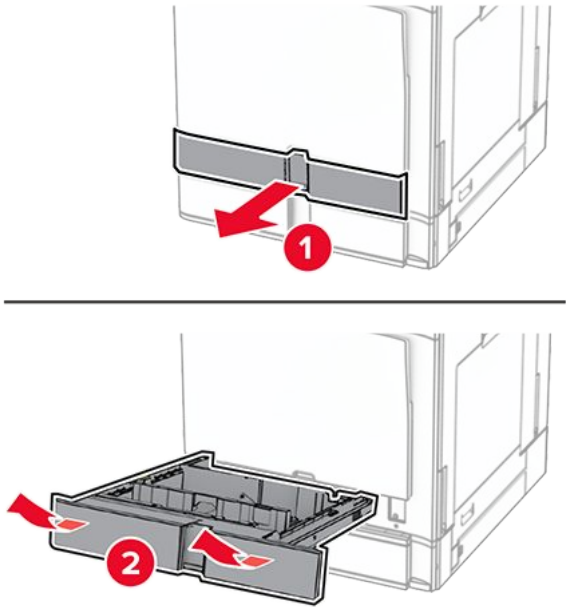

15. Pritvirtinkite 550 lapų dėklą prie spausdintuvo.

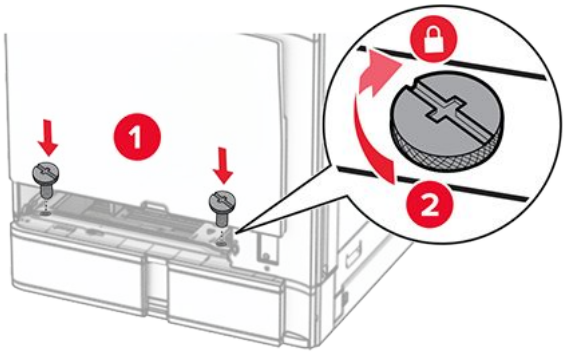

16. Įdėkite standartinio dėklo įdėklą.

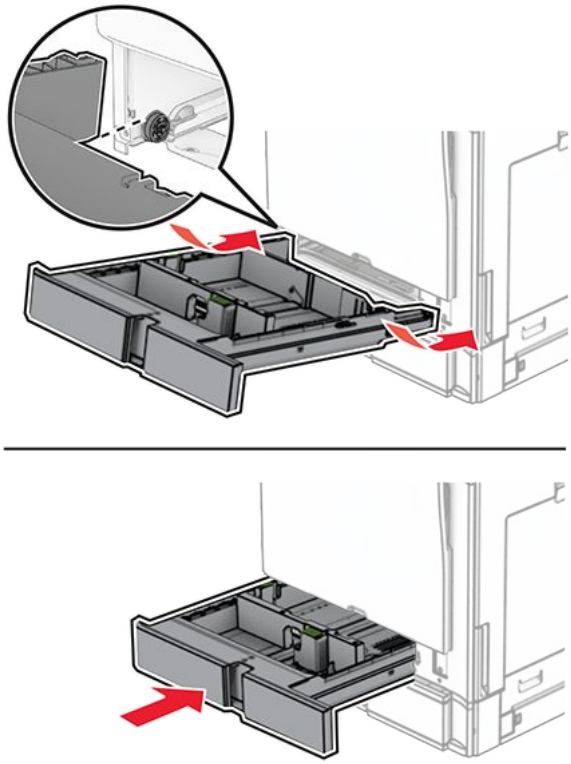

17. Galinę 550 lapų dėklo dalį pritvirtinkite prie spausdintuvo.

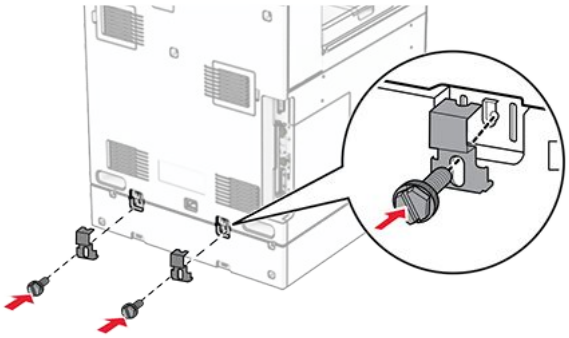

18. Vieną maitinimo laido galą prijunkite prie spausdintuvo, o kitą – prie elektros lizdo.

DĖMESIO—GALIMA SUSIŽALOTI
Siekdami išvengti gaisro ar elektros smūgio pavojaus, prijunkite maitinimo laidą prie tinkamos nominaliosios srovės ir tinkamai įžeminto elektros lizdo, kuris yra šalia gaminio ir lengvai pasiekiamas.

19. Įjunkite spausdintuvą.

Pridėkite dėklą spausdintuvo tvarkyklėje, kad jis būtų prieinamas atliekant spausdinimo užduotis. Norėdami gauti daugiau informacijos, žr. Galimos papildomos įrangos pridėjimas spausdinimo tvarkyklėje on page 128.

2 x 550 lapų dėklo įrengimas

DĖMESIO—ELEKTROS SMŪGIO PAVOJUS
Jei norite išvengti elektros smūgio pavojaus, kai bandote prieiti prie valdiklių plokštės arba įrenginėjate papildomą aparatinę įrangą ar atminties įtaisus jau būdami nustatę spausdintuvą, prieš vykdydami veiksmus išjunkite spausdintuvą ir ištraukite maitinimo laidą iš elektros lizdo. Jei prie spausdintuvo esate prijungę kokius nors kitus įrenginius, juos taip pat išjunkite ir atjunkite visus į spausdintuvą einančius kabelius.

Pastabos

- Ši papildoma įranga turi būti įrengta kartu su papildomu 550 lapų dėklu. Šią papildomą įrangą įrenkite konfigūracijos apačioje.
- Jei 550 lapų dėklas jau įrengtas, atjunkite jį, nuimkite šoninį dėklo dangtį, nuimkite apatinį dėklo dangtį, tada uždėkite dėklą ant šios papildomos įrangos.
- Šiam darbui prireiks plokščiojo atsuktuvo.

1. Išjunkite spausdintuvą.

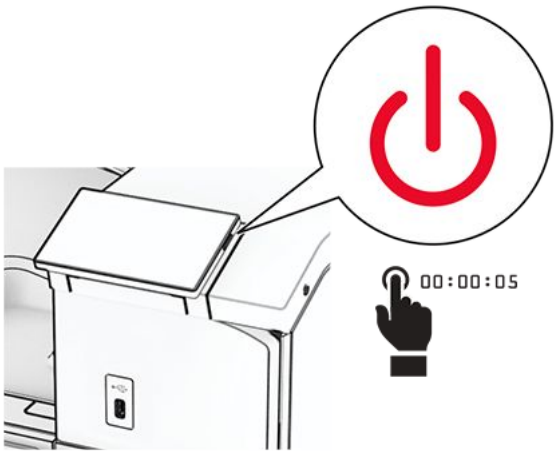

2. Ištraukite maitinimo laidą iš elektros lizdo, paskui – iš spausdintuvo.

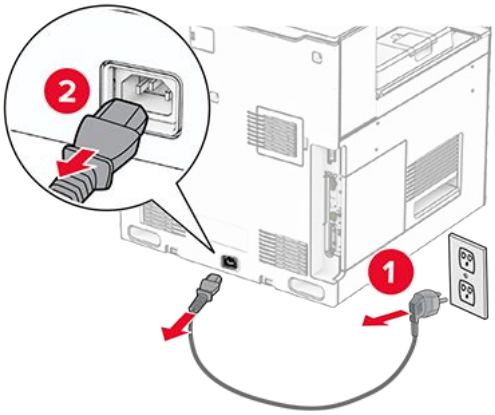

3. Išpakuokite 2 x 550 lapų dėklą.
4. Užfiksuokite ratuką, kad 2 x 550 lapų dėklas nejudėtų.

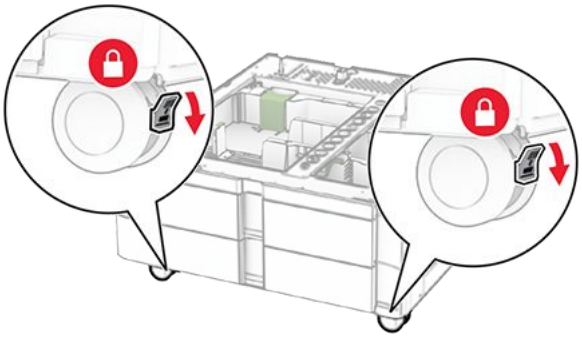

5. Sulygiuokite 550 lapų dėklą su 2 x 550 lapų dėklu ir nuleiskite jį į vietą.

> **Note:** Kad nepažeistumėte dėklo, keldami jį laikykite už priekinės ir galinės pusių.

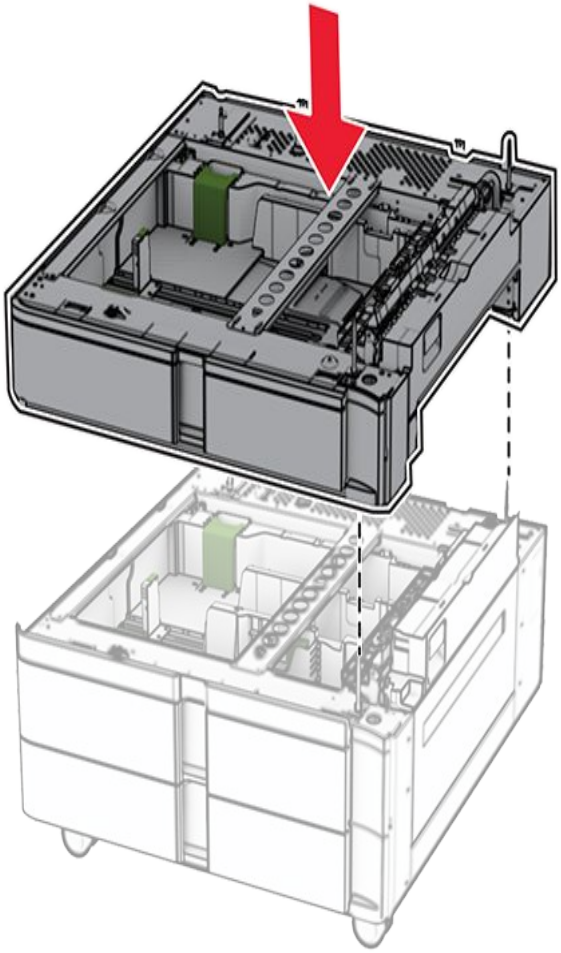

6. Ištraukite 550 lapų dėklo įdėklą.

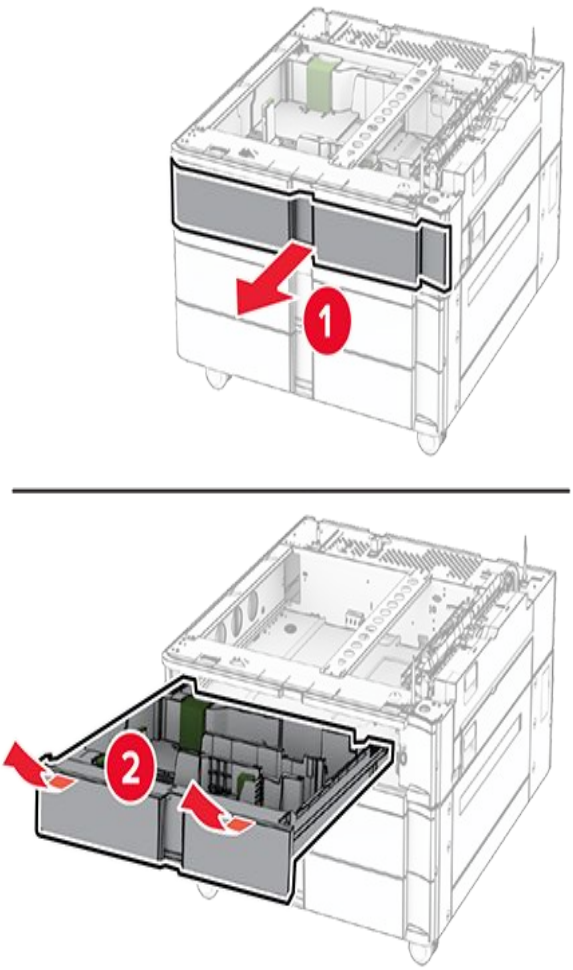

7. Pritvirtinkite 550 lapų dėklą prie 2 x 550 lapų dėklo.

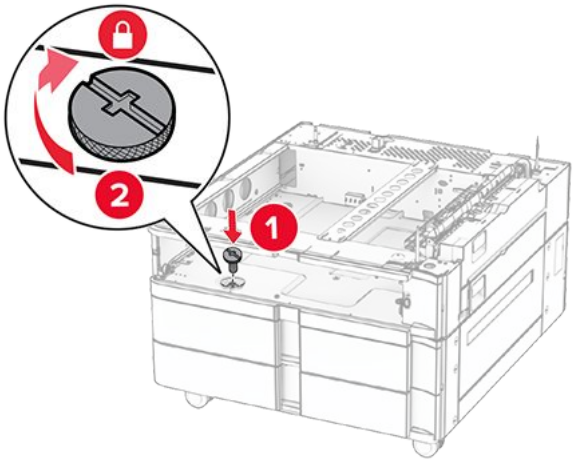

8. Įdėkite 550 lapų dėklo įdėklą.

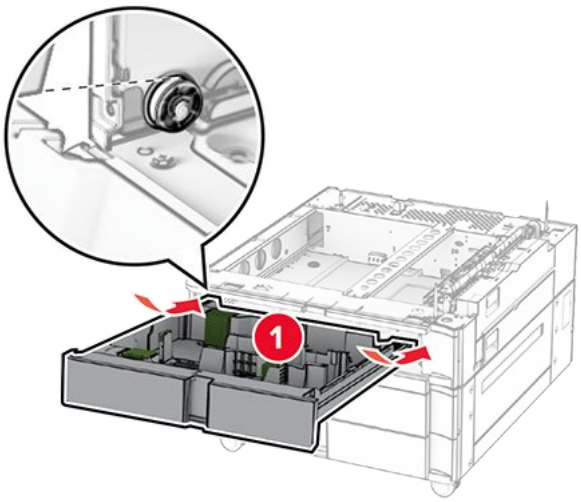

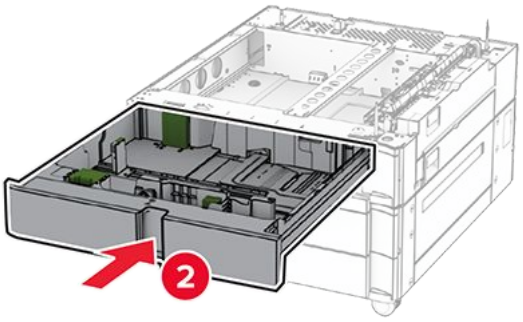

9. Galinę 550 lapų dėklo dalį pritvirtinkite prie 2 x 550 lapų dėklo.

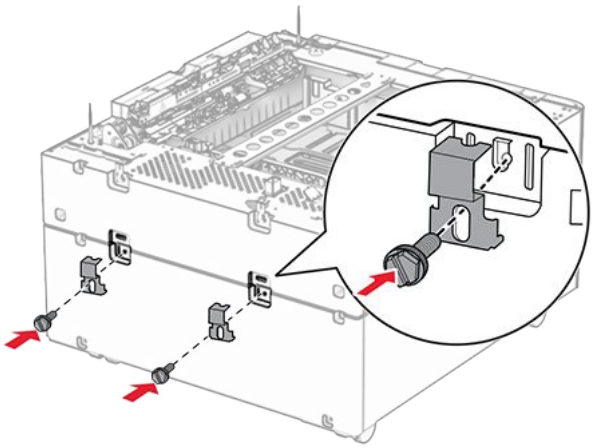

10. Nuimkite dešinėje spausdintuvo pusėje esantį dangtį.

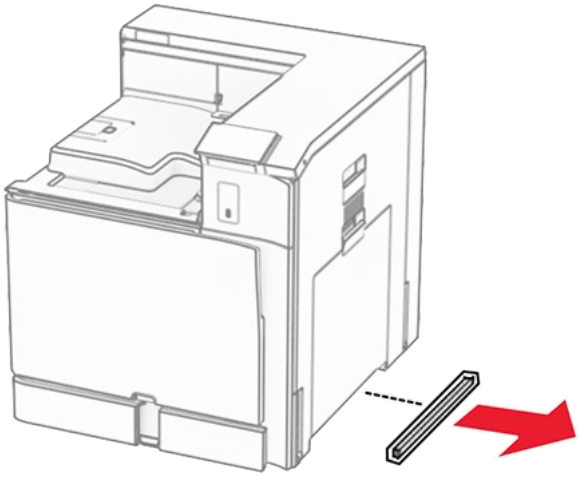

11. Sulygiuokite spausdintuvą su papildomais dėklais ir nuleiskite jį į vietą.

DĖMESIO—GALIMA SUSIŽALOTI
Jei spausdintuvo svoris yra didesnis nei 20 kg (44 sv.), norint jį saugiai pakelti gali prireikti dviejų ar daugiau žmonių.

12. Ištraukite standartinio dėklo įdėklą.

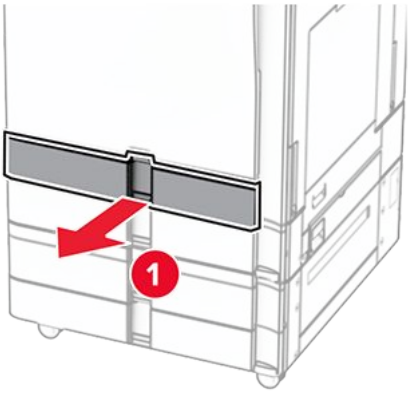

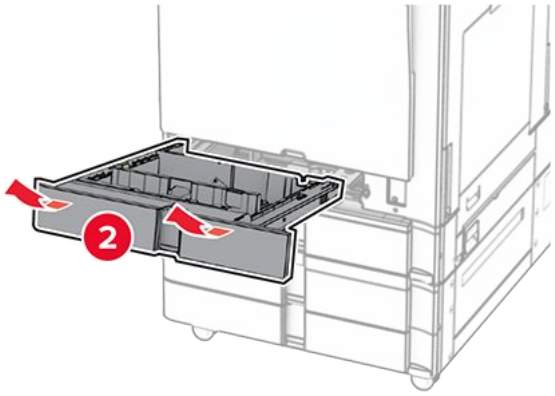

13. Pritvirtinkite 550 lapų dėklą prie spausdintuvo.

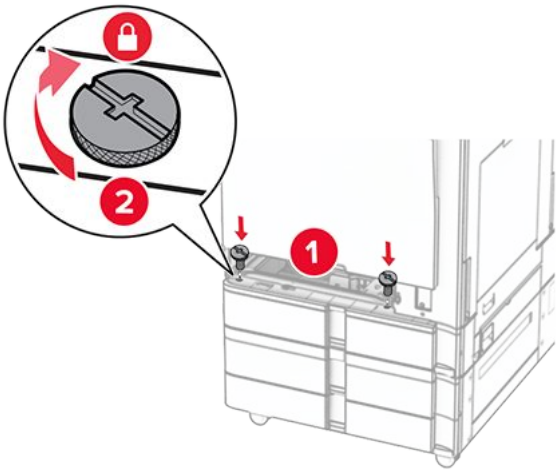

14. Įdėkite standartinio dėklo įdėklą.
15. Galinę 550 lapų dėklo dalį pritvirtinkite prie spausdintuvo.

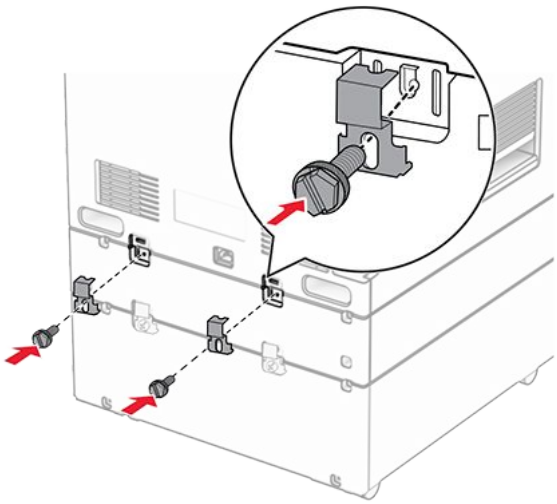

16. Vieną maitinimo laido galą prijunkite prie spausdintuvo, o kitą – prie elektros lizdo.

DĖMESIO—GALIMA SUSIŽALOTI
Siekdami išvengti gaisro ar elektros smūgio pavojaus, prijunkite maitinimo laidą prie tinkamos nominaliosios srovės ir tinkamai įžeminto elektros lizdo, kuris yra šalia gaminio ir lengvai pasiekiamas.

17. Įjunkite spausdintuvą.

Pridėkite dėklą spausdintuvo tvarkyklėje, kad jis būtų prieinamas atliekant spausdinimo užduotis. Norėdami gauti daugiau informacijos, žr. Galimos papildomos įrangos pridėjimas spausdinimo tvarkyklėje on page 128.

2000 lapų sudvejinto dėklo įrengimas

DĖMESIO—ELEKTROS SMŪGIO PAVOJUS
Jei norite išvengti elektros smūgio pavojaus, kai bandote prieiti prie valdiklių plokštės arba įrenginėjate papildomą aparatinę įrangą ar atminties įtaisus jau būdami nustatę spausdintuvą, prieš vykdydami veiksmus išjunkite spausdintuvą ir ištraukite maitinimo laidą iš elektros lizdo. Jei prie spausdintuvo esate prijungę kokius nors kitus įrenginius, juos taip pat išjunkite ir atjunkite visus į spausdintuvą einančius kabelius.

Pastabos

- Ši papildoma įranga turi būti įrengta kartu su papildomu 550 lapų dėklu. Šią papildomą įrangą įrenkite konfigūracijos apačioje.
- Jei 550 lapų dėklas jau įrengtas, atjunkite jį, nuimkite šoninį dėklo dangtį, nuimkite apatinį dėklo dangtį, tada uždėkite dėklą ant šios papildomos įrangos.
- Šiam darbui prireiks plokščiojo atsuktuvo.

1. Išjunkite spausdintuvą.

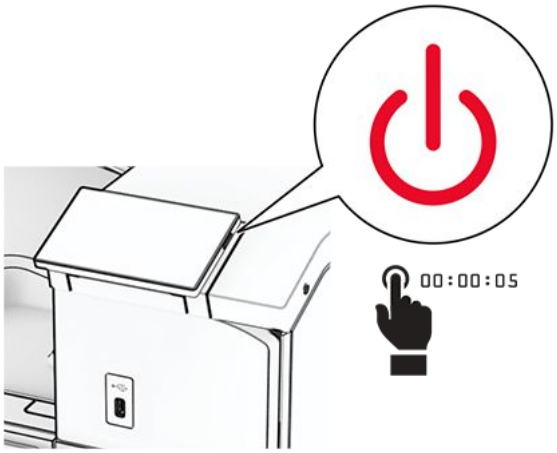

2. Ištraukite maitinimo laidą iš elektros lizdo, paskui – iš spausdintuvo.

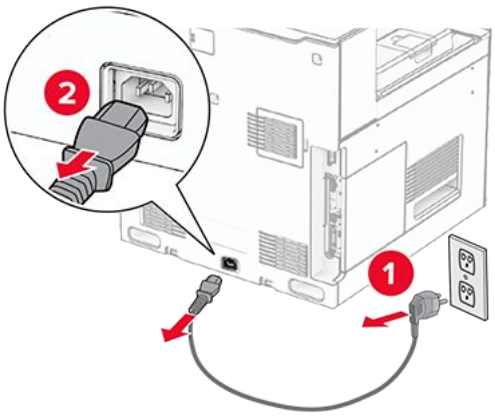

3. Išpakuokite sudvejintą dėklą ir nuimkite visas pakuotės medžiagas.
4. Užfiksuokite ratuką, kad sudvejintas dėklas nejudėtų.

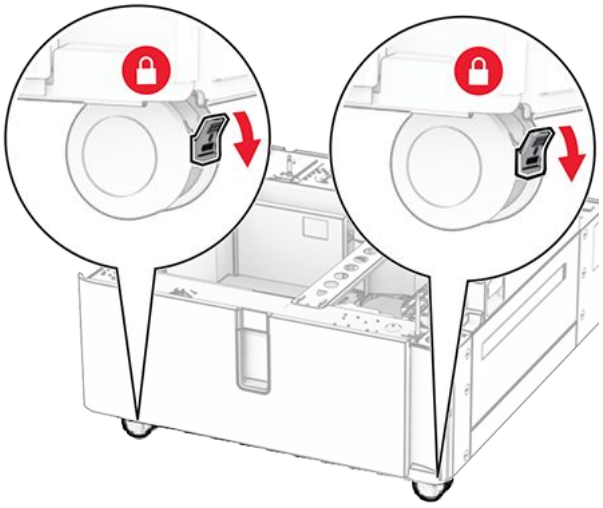

5. Sulygiuokite 550 lapų dėklą su sudvejintu dėklu ir nuleiskite jį į vietą.

> **Note:** Kad nepažeistumėte dėklo, keldami jį laikykite už priekinės ir galinės pusių.

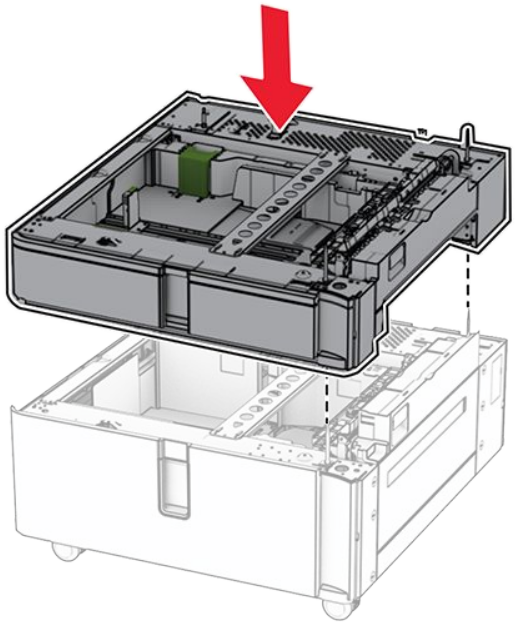

6. Ištraukite 550 lapų dėklo įdėklą.

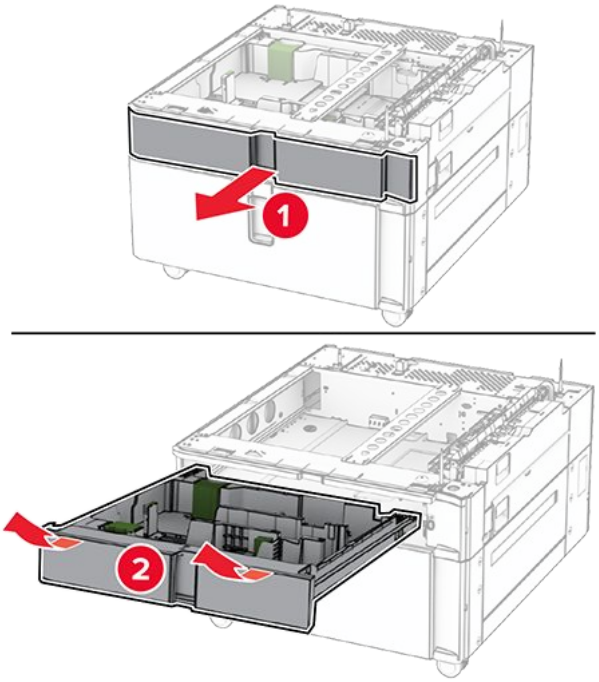

7. Pritvirtinkite 550 lapų dėklą prie sudvejinto dėklo.

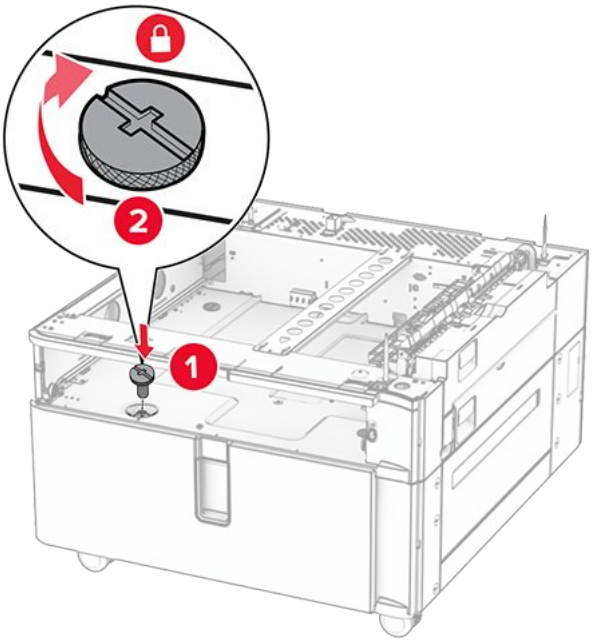

8. Įdėkite dėklo įdėklą.
9. Galinę 550 lapų dėklo dalį pritvirtinkite prie sudvejinto dėklo.

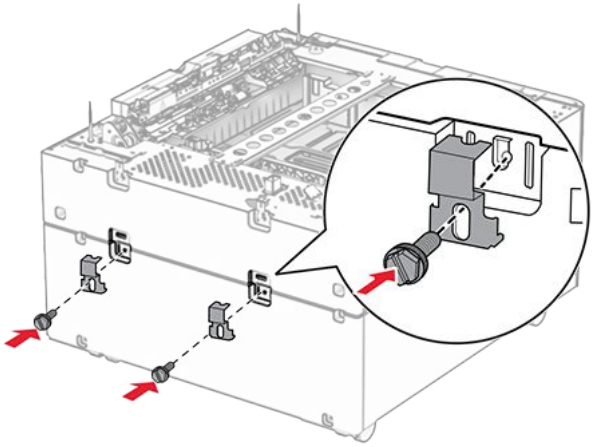

10. Nuimkite dešinėje spausdintuvo pusėje esantį dangtį.

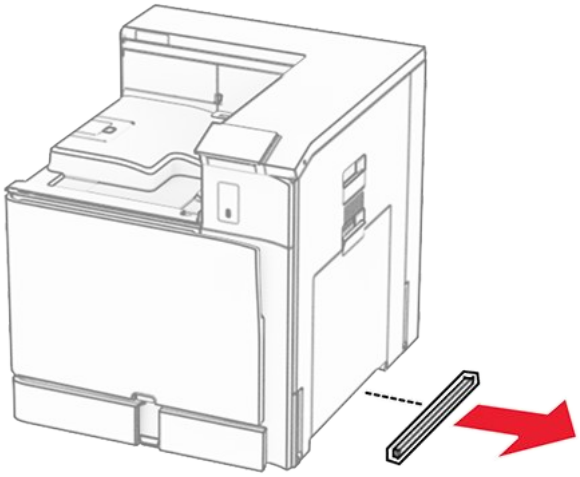

11. Sulygiuokite spausdintuvą su papildomais dėklais ir nuleiskite jį į vietą.

DĖMESIO—GALIMA SUSIŽALOTI
Jei spausdintuvo svoris yra didesnis nei 20 kg (44 sv.), norint jį saugiai pakelti gali prireikti dviejų ar daugiau žmonių.

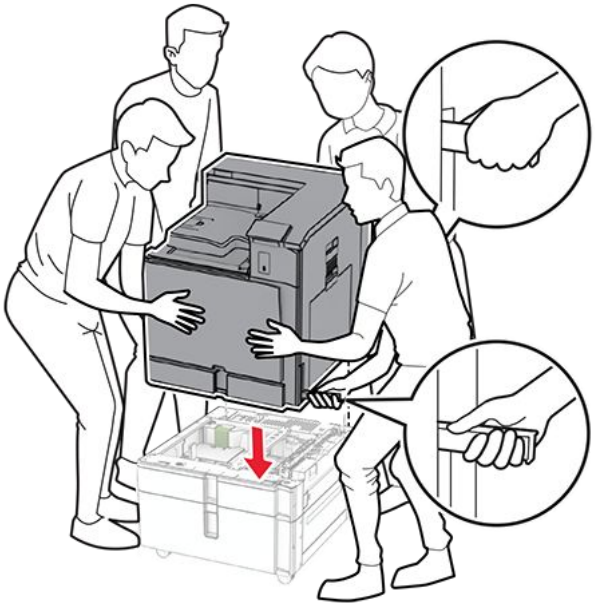

12. Ištraukite standartinį dėklą.

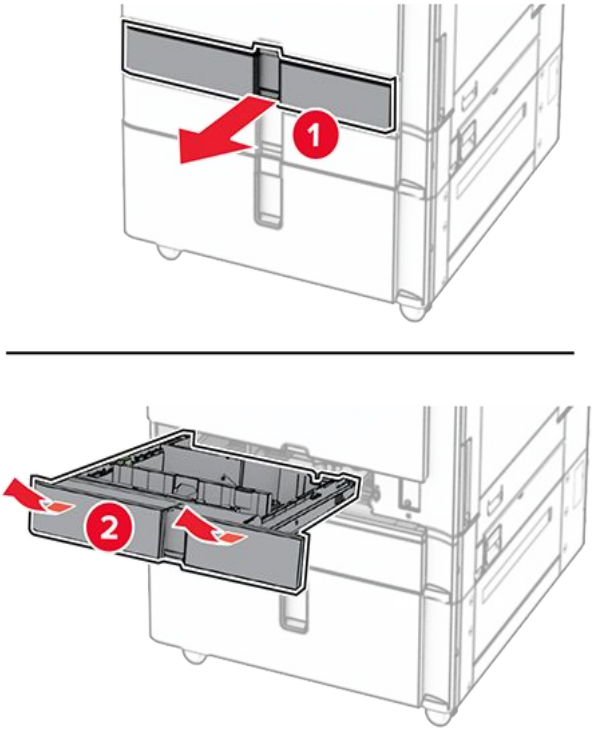

13. Pritvirtinkite 550 lapų dėklą prie spausdintuvo.

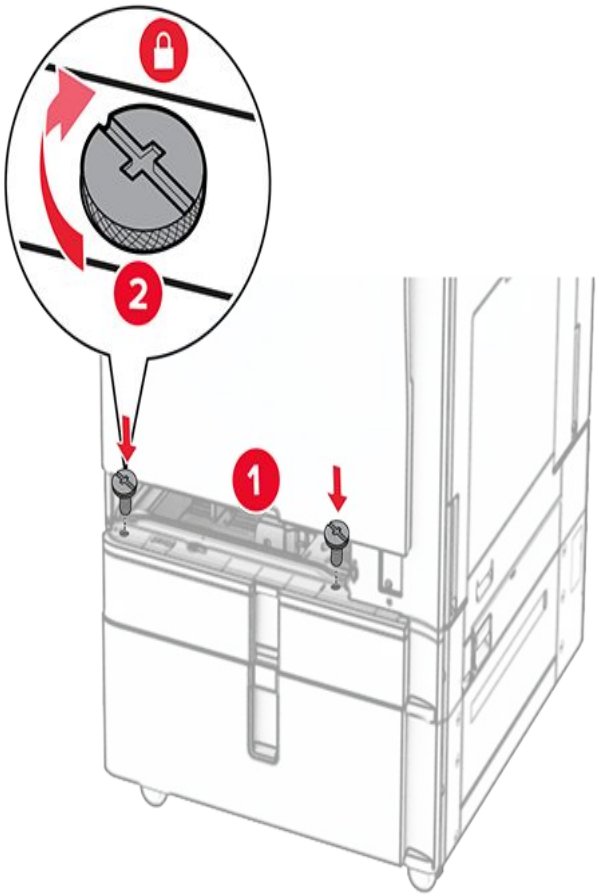

14. Įdėkite dėklą.
15. Galinę 550 lapų dėklo dalį pritvirtinkite prie spausdintuvo.

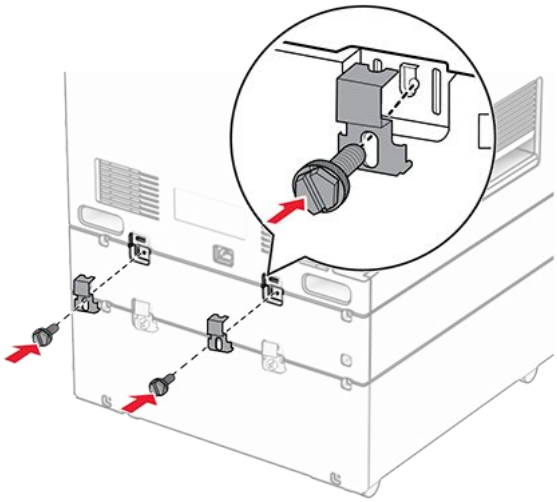

16. Vieną maitinimo laido galą prijunkite prie spausdintuvo, o kitą – prie elektros lizdo.

DĖMESIO—GALIMA SUSIŽALOTI
Siekdami išvengti gaisro ar elektros smūgio pavojaus, prijunkite maitinimo laidą prie tinkamos nominaliosios srovės ir tinkamai įžeminto elektros lizdo, kuris yra šalia gaminio ir lengvai pasiekiamas.

17. Įjunkite spausdintuvą.

Pridėkite dėklą spausdintuvo tvarkyklėje, kad jis būtų prieinamas atliekant spausdinimo užduotis. Norėdami gauti daugiau informacijos, žr. Galimos papildomos įrangos pridėjimas spausdinimo tvarkyklėje on page 128.

Spintelės įrengimas

DĖMESIO—ELEKTROS SMŪGIO PAVOJUS
Jei norite išvengti elektros smūgio pavojaus, kai bandote prieiti prie valdiklių plokštės arba įrenginėjate papildomą aparatinę įrangą ar atminties įtaisus jau būdami nustatę spausdintuvą, prieš vykdydami veiksmus išjunkite spausdintuvą ir ištraukite maitinimo laidą iš elektros lizdo. Jei prie spausdintuvo esate prijungę kokius nors kitus įrenginius, juos taip pat išjunkite ir atjunkite visus į spausdintuvą einančius kabelius.

Pastabos

- Ši papildoma įranga turi būti įrengta kartu su 550 lapų dėklu. Šią papildomą įrangą įrenkite konfigūracijos apačioje.
- Jei 550 lapų dėklas jau įrengtas, atjunkite jį, nuimkite apatinį dėklo dangtį ir uždėkite jį ant šios papildomos įrangos.
- Šiam darbui prireiks plokščiojo atsuktuvo.

1. Išpakuokite ir surinkite spintelę.
2. Išjunkite spausdintuvą.

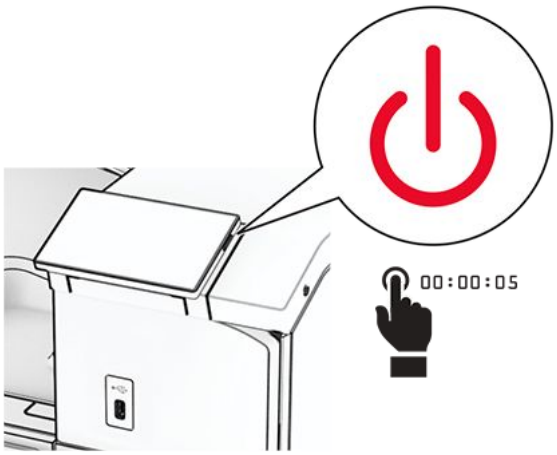

3. Ištraukite maitinimo laidą iš elektros lizdo, paskui – iš spausdintuvo.

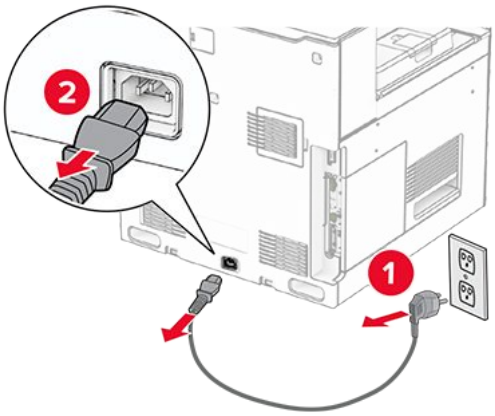

4. Užfiksuokite ratuką, kad spintelė nejudėtų.

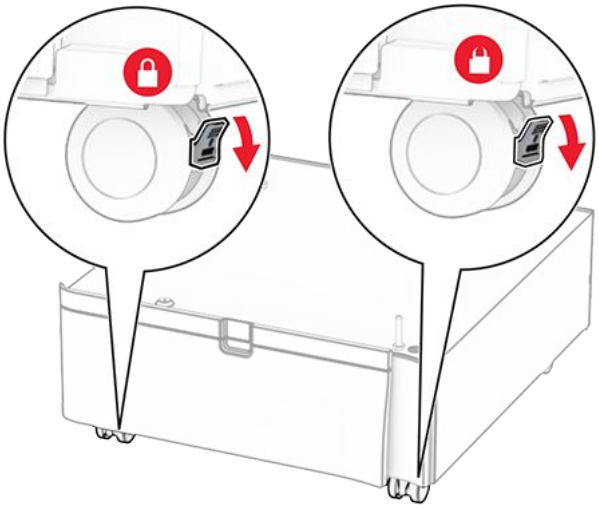

5. Pritvirtinkite šoninį 550 lapų dėklo dangtį.

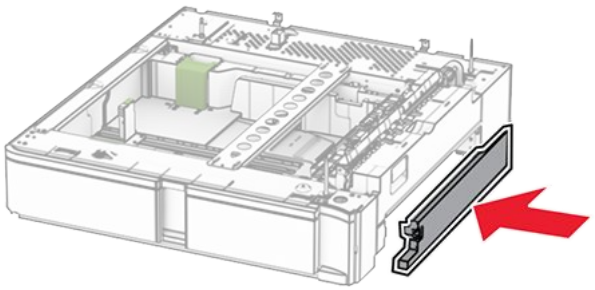

6. Sulygiuokite dėklą su spintele ir nuleiskite jį į vietą.

> **Note:** Kad nepažeistumėte dėklo, keldami jį laikykite už priekinės ir galinės pusių.

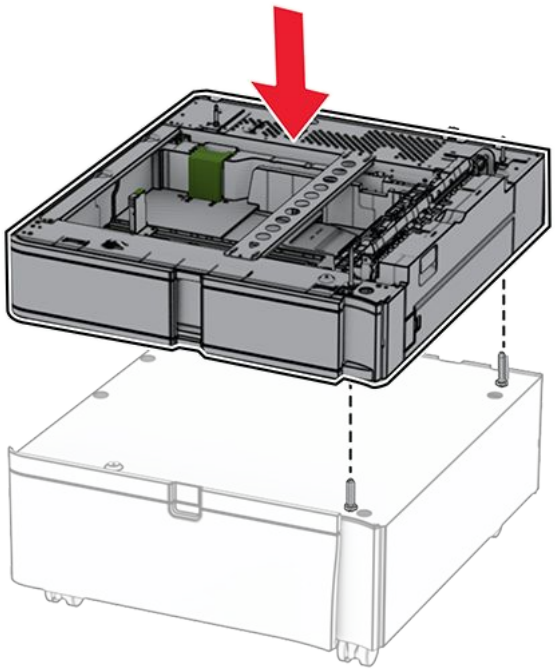

7. Ištraukite dėklo įdėklą.

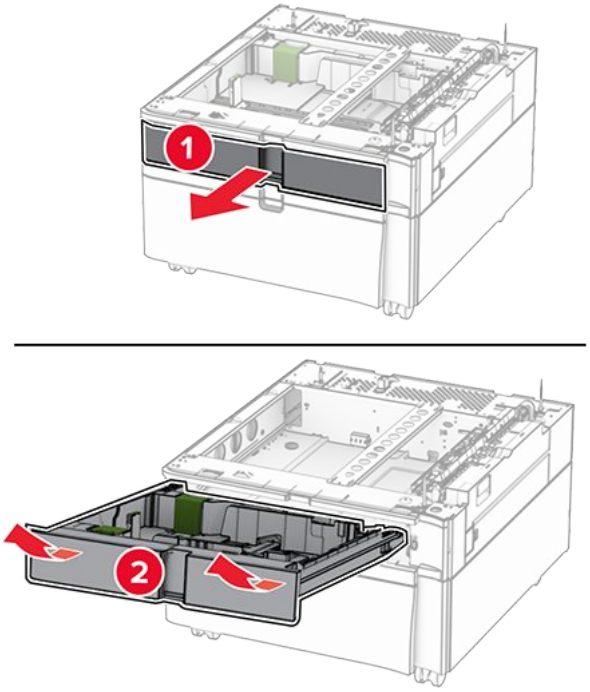

8. Pritvirtinkite dėklą prie spintelės.

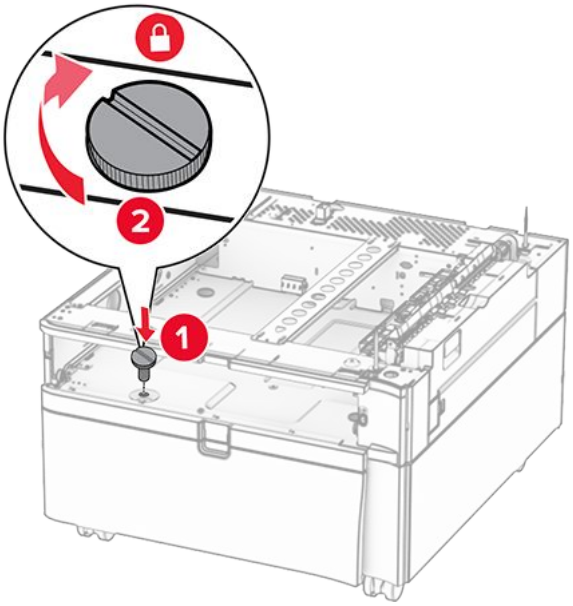

9. Įdėkite dėklo įdėklą.
10. Galinę dėklo dalį pritvirtinkite prie spintelės.

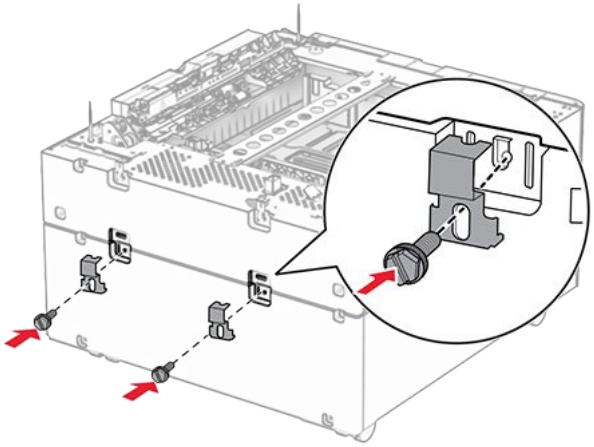

11. Nuimkite dešinėje spausdintuvo pusėje esantį dangtį.

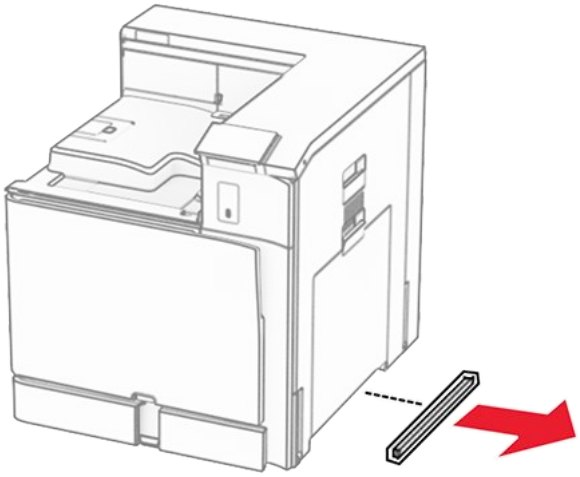

12. Sulygiuokite spausdintuvą su spintele ir dėklu, tada nuleiskite jį vietą.

DĖMESIO—GALIMA SUSIŽALOTI
Jei spausdintuvo svoris yra didesnis nei 20 kg (44 sv.), norint jį saugiai pakelti gali prireikti dviejų ar daugiau žmonių.

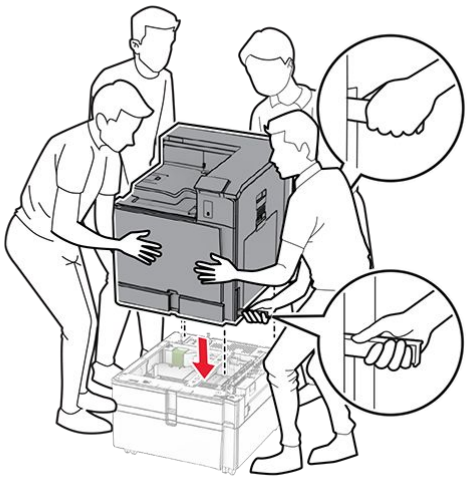

13. Ištraukite standartinio dėklo įdėklą.
14. Pritvirtinkite 550 lapų dėklą prie spausdintuvo.

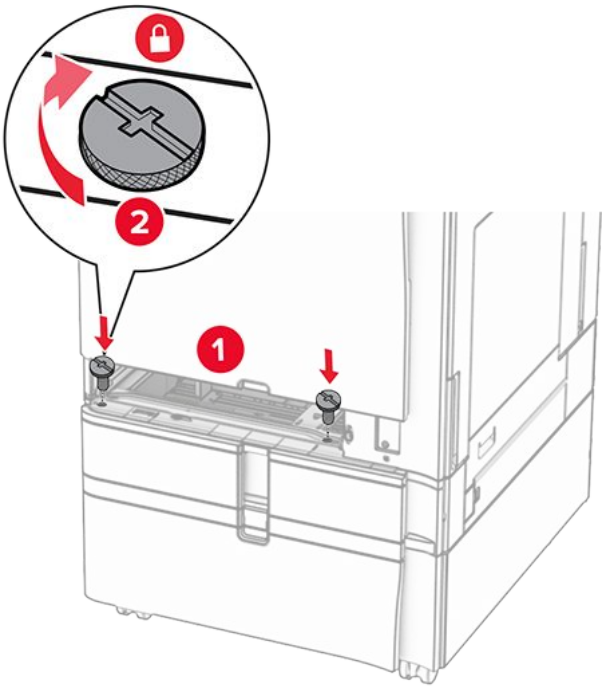

15. Įdėkite standartinio dėklo įdėklą.
16. Galinę 550 lapų dėklo dalį pritvirtinkite prie spausdintuvo.

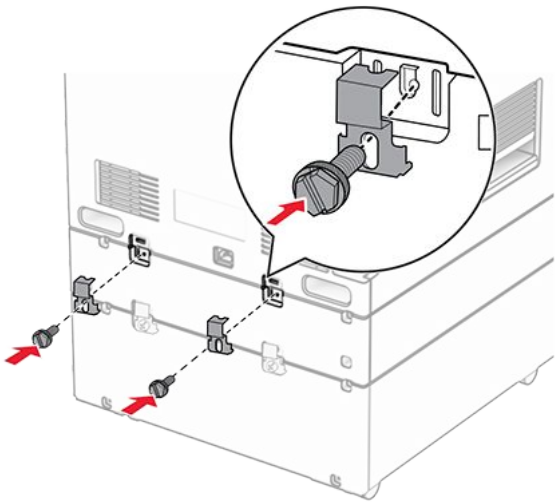

17. Vieną maitinimo laido galą prijunkite prie spausdintuvo, o kitą – prie elektros lizdo.

DĖMESIO—GALIMA SUSIŽALOTI
Siekdami išvengti gaisro ar elektros smūgio pavojaus, prijunkite maitinimo laidą prie tinkamos nominaliosios srovės ir tinkamai įžeminto elektros lizdo, kuris yra šalia gaminio ir lengvai pasiekiamas.

18. Įjunkite spausdintuvą.

1500 lapų dėklo įrengimas

DĖMESIO—ELEKTROS SMŪGIO PAVOJUS
Jei norite išvengti elektros smūgio pavojaus, kai bandote prieiti prie valdiklių plokštės arba įrenginėjate papildomą aparatinę įrangą ar atminties įtaisus jau būdami nustatę spausdintuvą, prieš vykdydami veiksmus išjunkite spausdintuvą ir ištraukite maitinimo laidą iš elektros lizdo. Jei prie spausdintuvo esate prijungę kokius nors kitus įrenginius, juos taip pat išjunkite ir atjunkite visus į spausdintuvą einančius kabelius.

Pastabos

- Prieš įrengdami šią papildomą įrangą, įsitikinkite, kad jau įrengtas papildomas 550 lapų dėklas ir 2 x 500 lapų dėklas arba 2000 lapų sudvejintas dėklas.
- Šiam darbui prireiks plokščiojo atsuktuvo.

1. Išjunkite spausdintuvą.

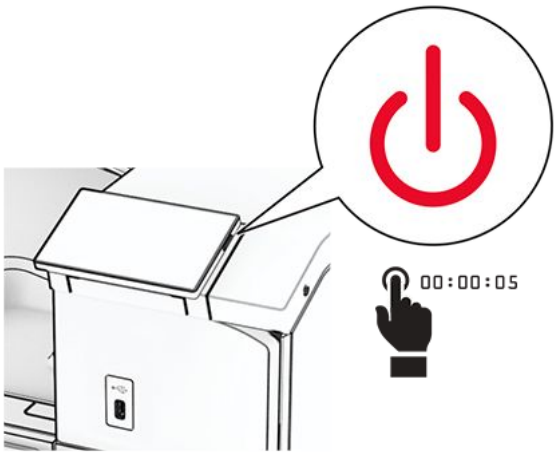

2. Ištraukite maitinimo laidą iš elektros lizdo, paskui – iš spausdintuvo.

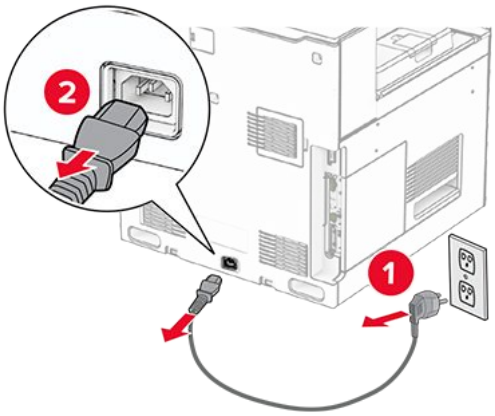

3. Nuimkite jungties dangtelį.

> **Note:** Neišmeskite dangčio.

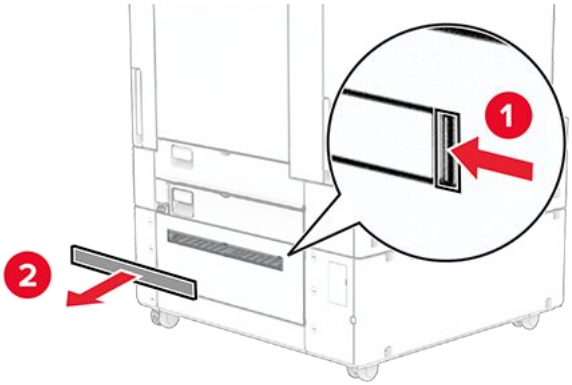

4. Nuimkite prievado dangtelį.

Note: Neišmeskite dangčio.

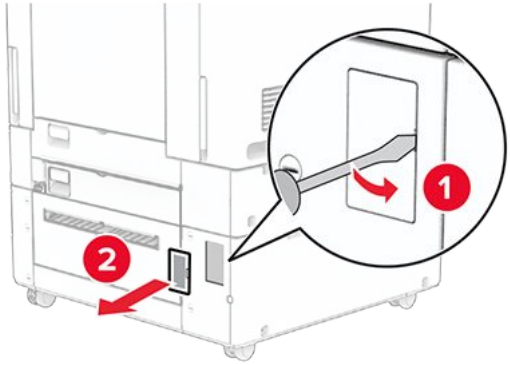

5. Nuimkite užsukamus dangtelius nuo spausdintuvo.

Note: Neišmeskite užsukamų dangtelių.

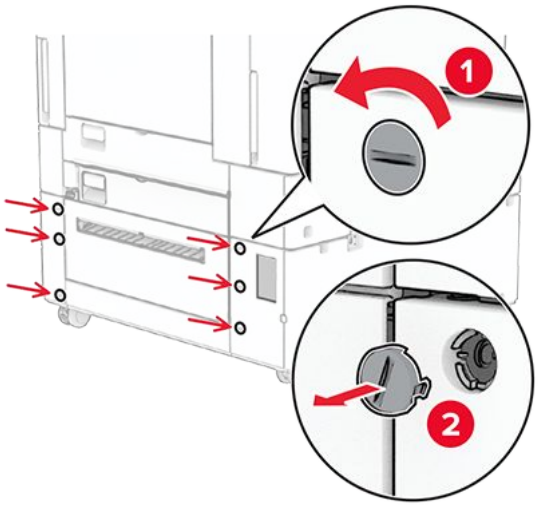

6. Išpakuokite 1500 lapų dėklą.
7. Įsukite tvirtinimo laikiklio varžtus.

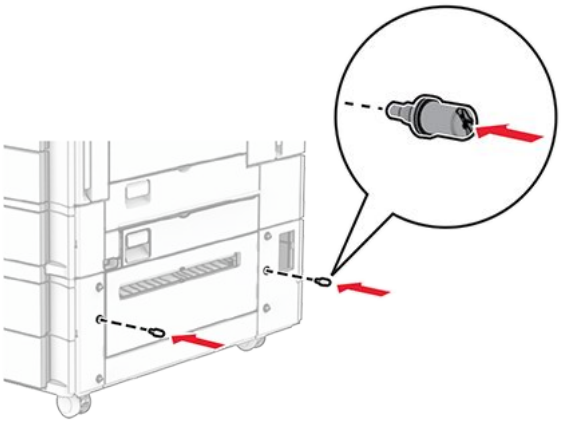

8. Tvirtinimo laikiklį pritvirtinkite prie spausdintuvo.

> **Note:** Naudokite tvirtinimo laikiklį ir varžtus, kuriuos gavote kartu su 1500 lapų dėklu.

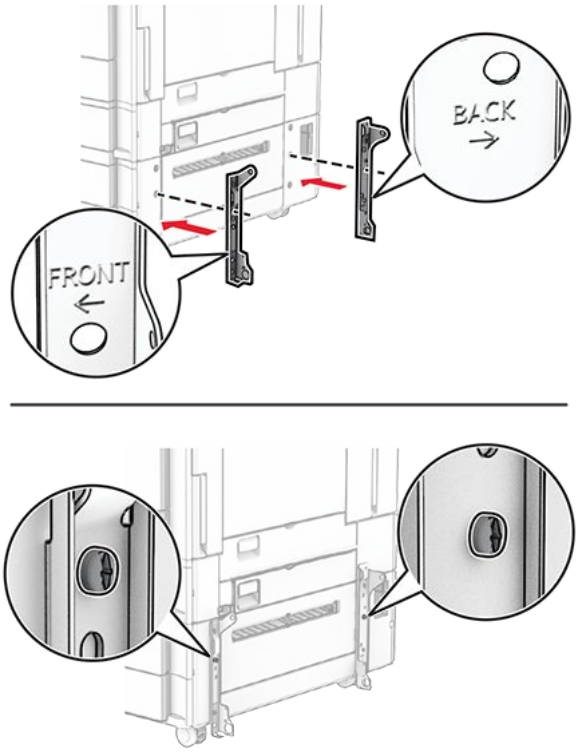

9. Įsukite likusius varžtus.

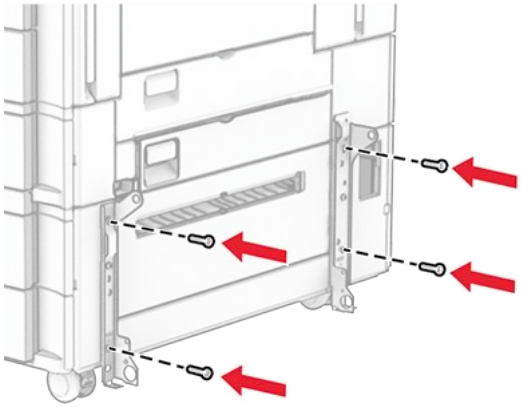

10. Įrenkite 1500 lapų dėklą.

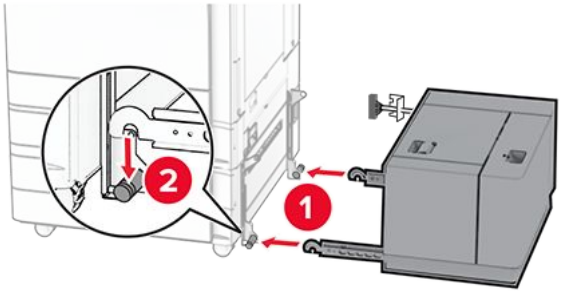

11. Prijunkite dėklo kabelį prie spausdintuvo.

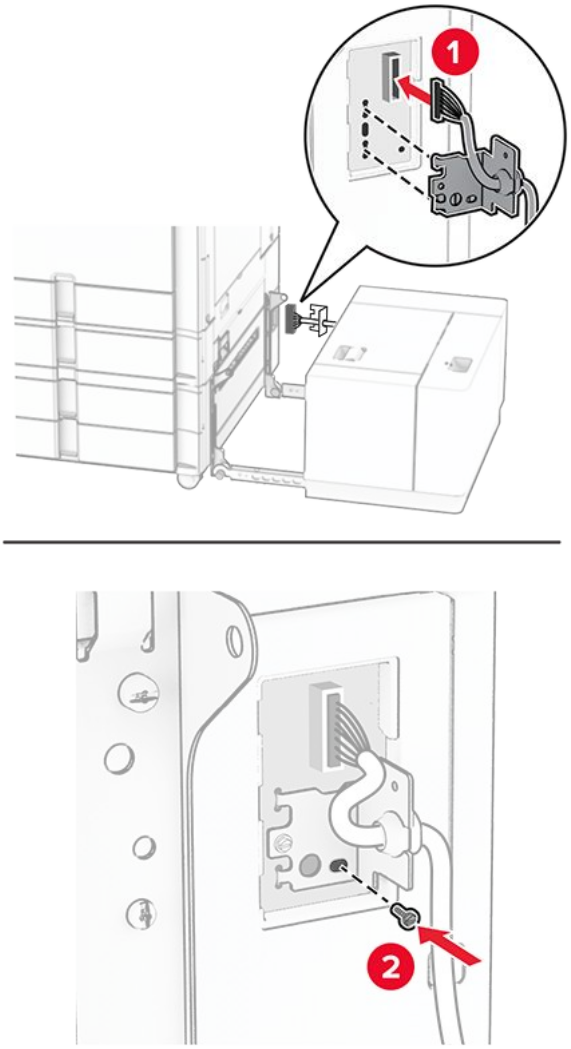

12. Uždėkite dėklo kabelio dangtelį.

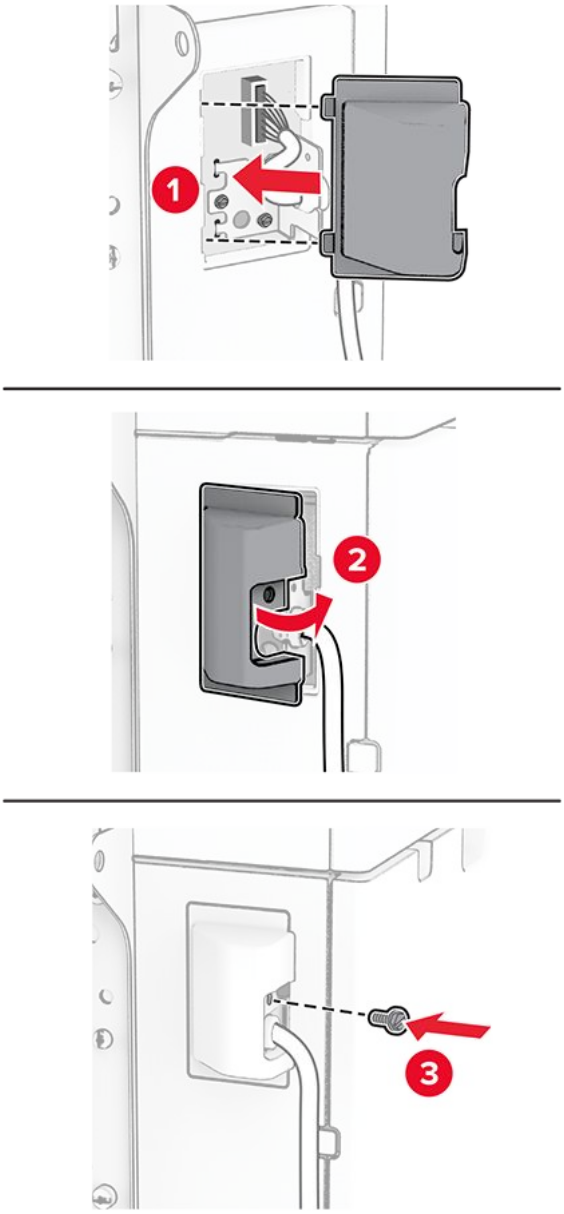

13. Pastumkite 1500 lapų dėklą link spausdintuvo.

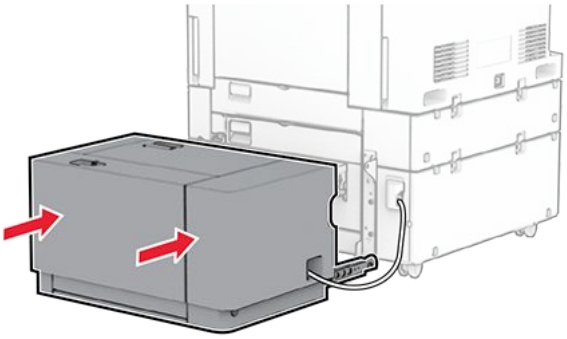

14. Vieną spausdintuvo maitinimo laido galą prijunkite prie spausdintuvo, o kitą – prie elektros lizdo.

DĖMESIO—GALIMA SUSIŽALOTI
Siekdami išvengti gaisro ar elektros smūgio pavojaus, prijunkite maitinimo laidą prie tinkamos nominaliosios srovės ir tinkamai įžeminto elektros lizdo, kuris yra šalia gaminio ir lengvai pasiekiamas.

15. Įjunkite spausdintuvą.

Pridėkite dėklą spausdintuvo tvarkyklėje, kad jis būtų prieinamas atliekant spausdinimo užduotis. Norėdami gauti daugiau informacijos, žr. Galimos papildomos įrangos pridėjimas spausdinimo tvarkyklėje on page 128.

Sąsagėlių segiklio įrengimas

DĖMESIO—ELEKTROS SMŪGIO PAVOJUS
Jei norite išvengti elektros smūgio pavojaus, kai bandote prieiti prie valdiklių plokštės arba įrenginėjate papildomą aparatinę įrangą ar atminties įtaisus jau būdami nustatę spausdintuvą, prieš vykdydami veiksmus išjunkite spausdintuvą ir ištraukite maitinimo laidą iš elektros lizdo. Jei prie spausdintuvo esate prijungę kokius nors kitus įrenginius, juos taip pat išjunkite ir atjunkite visus į spausdintuvą einančius kabelius.

Note: Šiam darbui prireiks plokščiojo atsuktuvo.

1. Išjunkite spausdintuvą.

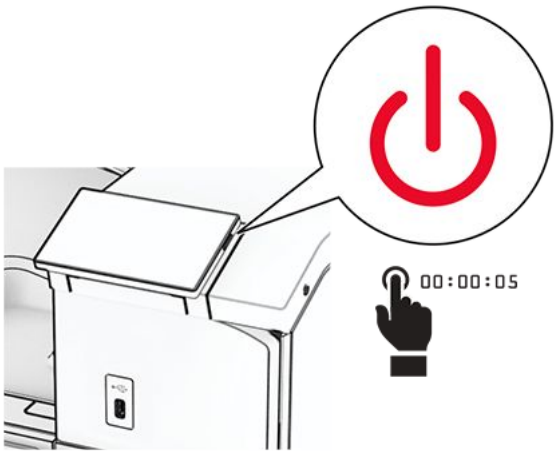

2. Ištraukite maitinimo laidą iš elektros lizdo, paskui – iš spausdintuvo.

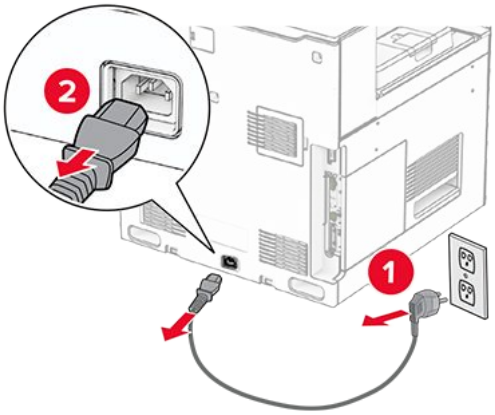

3. Išpakuokite sąsagėlių segiklį ir nuimkite visas pakuotės medžiagas.
4. Pritvirtinkite tiekimo kreiptuvą.

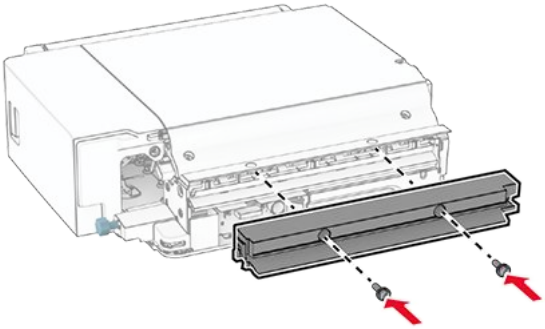

5. Išimkite standartinę dėtuvę.

> **Note:** Neišmeskite dėtuvės.

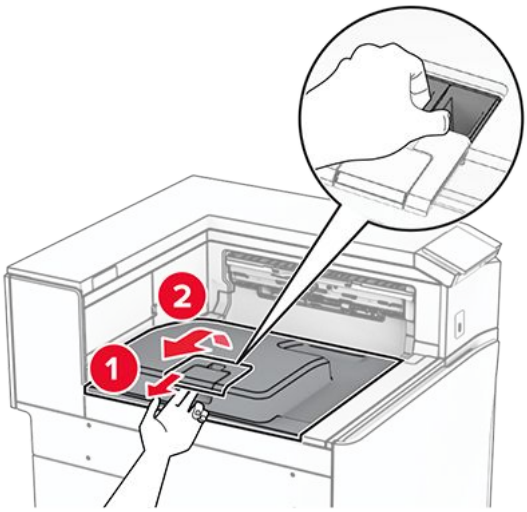

6. Prieš įrengdami papildomą įrangą, nustatykite išėjimo dėtuvės vėliavėlę į uždarą padėtį.

Note: Kai papildoma įranga atjungta, nustatykite išėjimo dėtuvės vėliavėlę į atvirą padėtį.

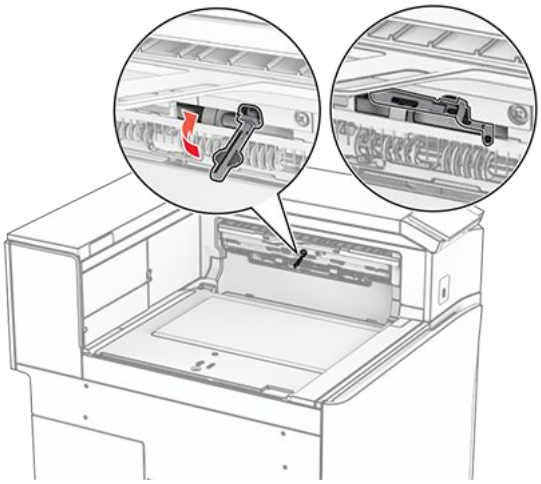

7. Nuimkite atsarginį velenėlį.

Note: Neišmeskite velenėlio.

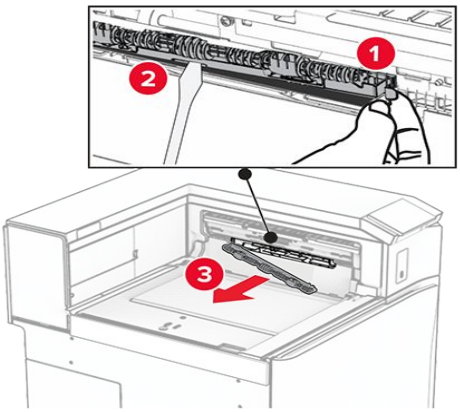

8. Stumkite tiekimo velenėlį, kurį gavote kartu su sąsagėlių segikliu, kol jis užsifiksuos.

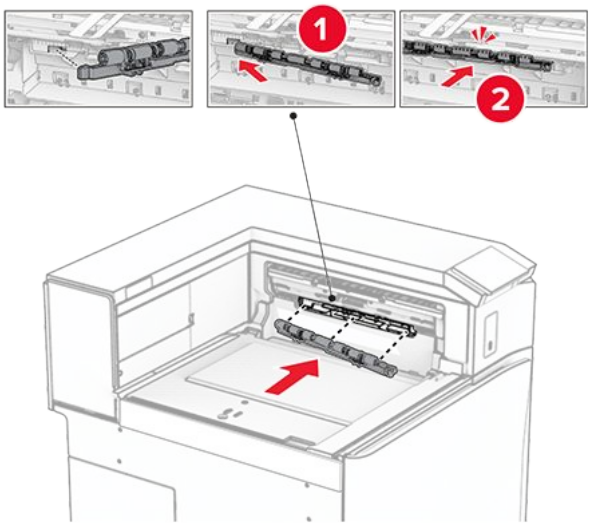

Note: Įsitikinkite, kad metalinė spyruoklė yra prieš tiekimo velenėlį.

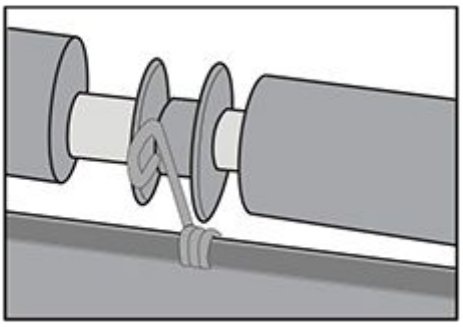

9. Pritvirtinkite velenėlio dangtį taip, kad jis užsifiksuotų.

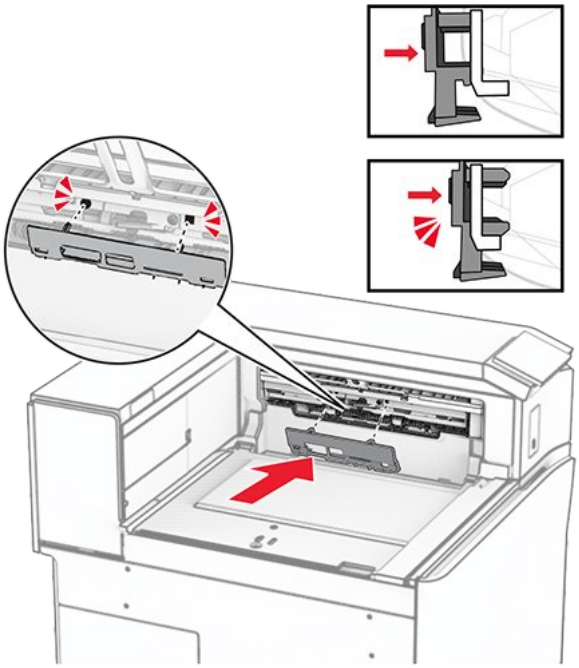

10. Atidarykite priekines dureles, tada nuimkite dangtį kairėje spausdintuvo pusėje.

> **Note:** Neišmeskite varžto ir dangčio.

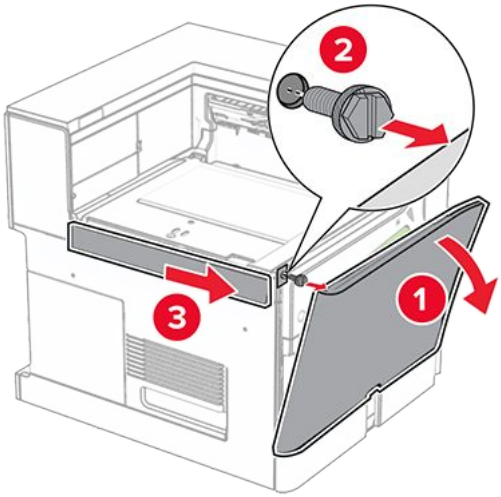

11. Nuimkite galinį dangtį kairėje.

> **Note:** Neišmeskite varžto ir dangčio.

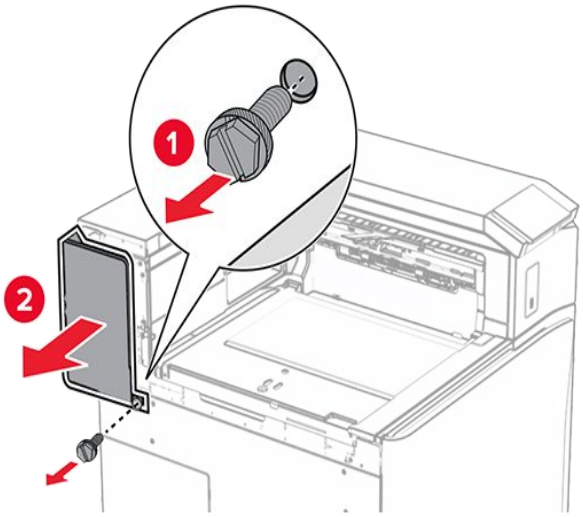

12. Nuimkite vidinės dėtuvės dangtį.

> **Note:** Neišmeskite dangčio.

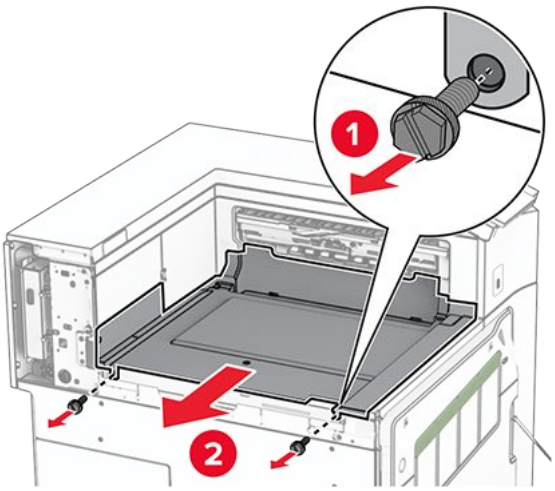

13. Sulygiuokite ir uždėkite vidinės dėtuvės dangtį, kurį gavote kartu su sąsagėlių segikliu.

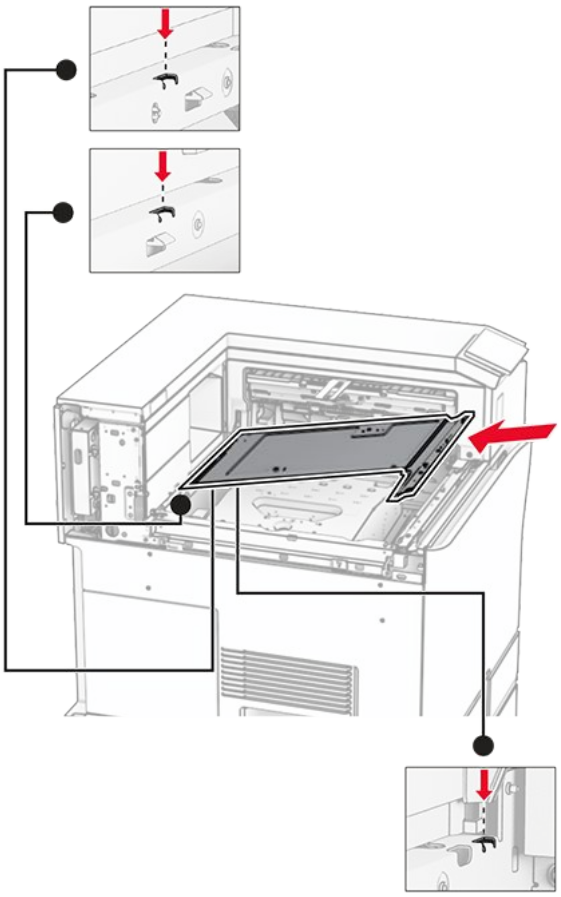

14. Prisukite varžtus prie vidinės dėtuvės dangčio.

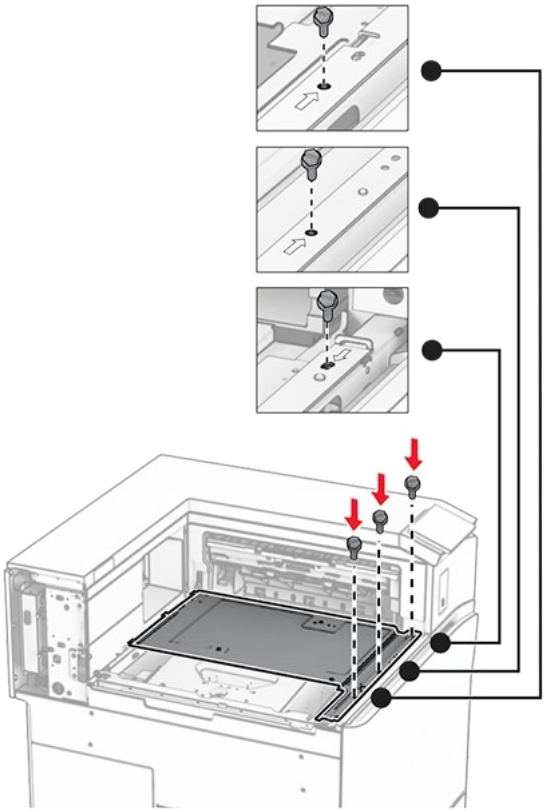

15. Pritvirtinkite sąsagėlių segiklo slankiklį.

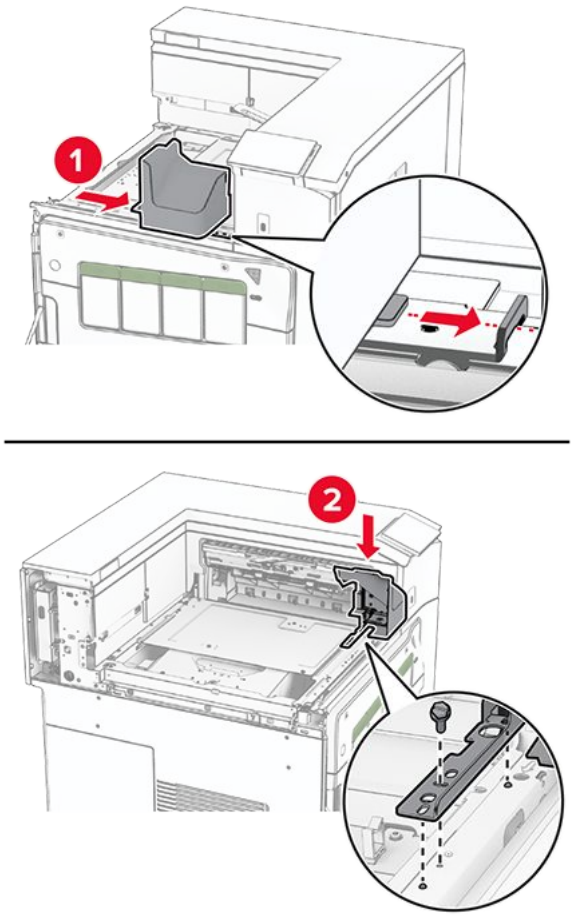

16. Įdėkite sąsagėlių segiklį.

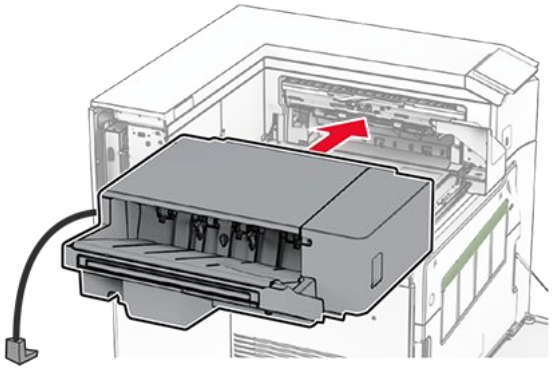

17. Įrenkite tvirtinimo laikiklį, kad pritvirtintumėte apipavidalinimo įtaisą prie spausdintuvo.

> **Note:** Naudokite varžtą, kurį gavote kartu su apipavidalinimo įtaisu.

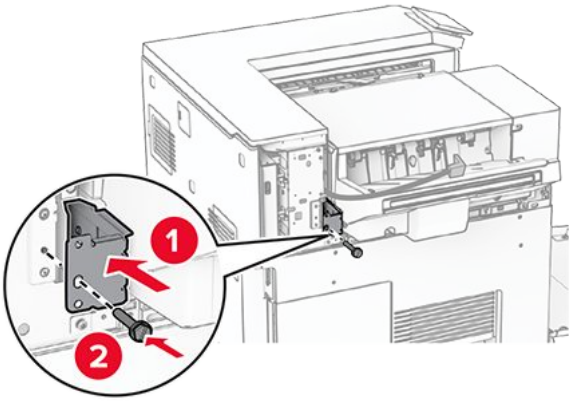

18. Pritvirtinkite galinį dangtį kairėje, tada pastumkite sąsagėlių segiklį į kairę.

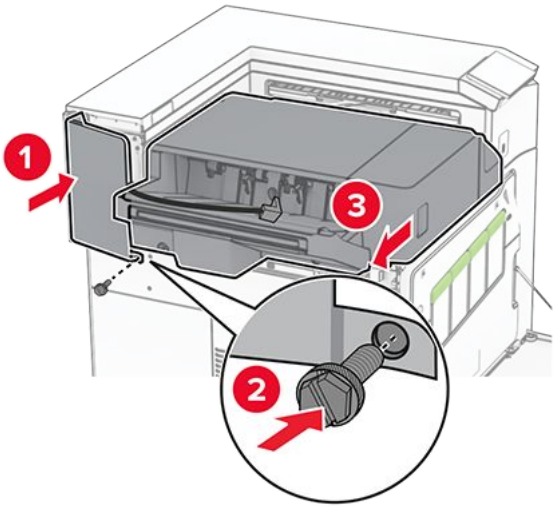

19. Pritvirtinkite kairįjį viršutinį apdailos dangtelį, kurį gavote kartu apipavidalinimo įtaisu.

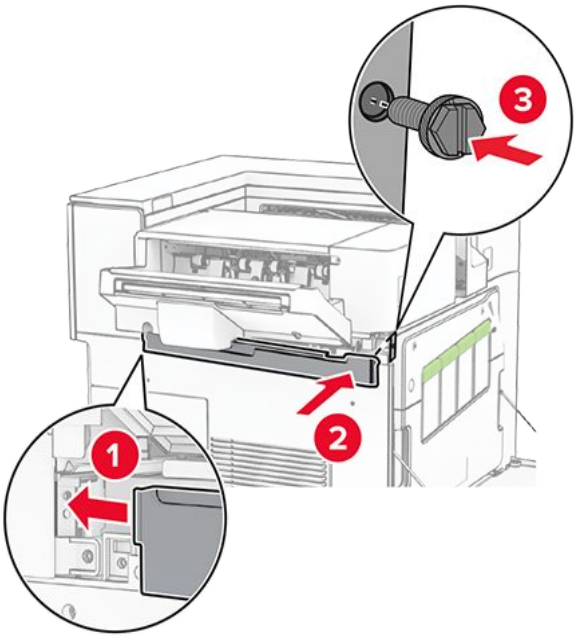

20. Stumkite sąsagėlių kasetę į apipavidalinimo įtaisą, kol ji užsifiksuos.

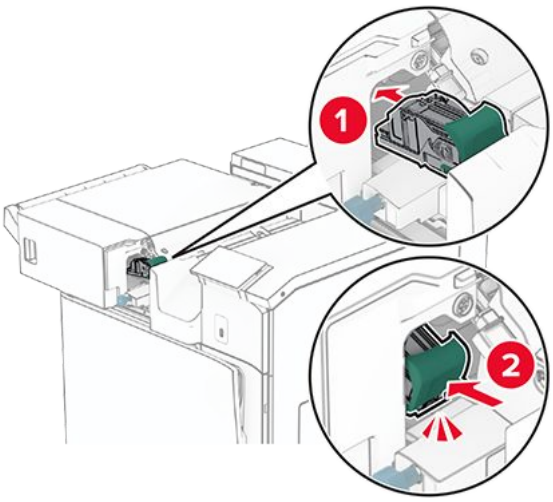

21. Uždarykite priekines dureles ir pastumkite apipavidalinimo įtaisą link spausdintuvo.

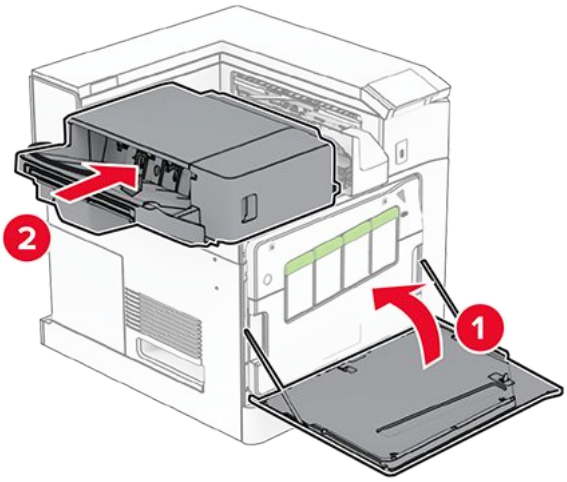

22. Prijunkite papildomos įrangos kabelį prie spausdintuvo.

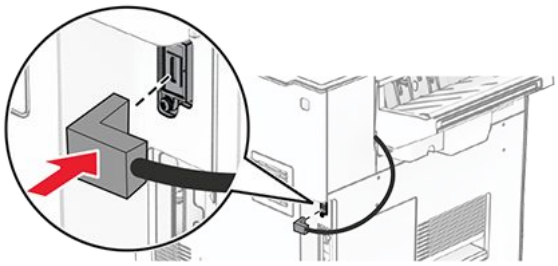

23. Vieną spausdintuvo maitinimo laido galą prijunkite prie spausdintuvo, o kitą – prie elektros lizdo.

DĖMESIO—GALIMA SUSIŽALOTI
Siekdami išvengti gaisro ar elektros smūgio pavojaus, prijunkite maitinimo laidą prie tinkamos nominaliosios srovės ir tinkamai įžeminto elektros lizdo, kuris yra šalia gaminio ir lengvai pasiekiamas.

24. Įjunkite spausdintuvą.

Pridėkite apipavidalinimo įtaisą spausdintuvo tvarkyklėje, kad jis būtų prieinamas atliekant spausdinimo užduotis. Norėdami gauti daugiau informacijos, žr. Galimos papildomos įrangos pridėjimas spausdinimo tvarkyklėje on page 128.

Grupavimo įtaiso įrengimas

DĖMESIO—ELEKTROS SMŪGIO PAVOJUS
Jei norite išvengti elektros smūgio pavojaus, kai bandote prieiti prie valdiklių plokštės arba įrenginėjate papildomą aparatinę įrangą ar atminties įtaisus jau būdami nustatę spausdintuvą, prieš vykdydami veiksmus išjunkite spausdintuvą ir ištraukite maitinimo laidą iš elektros lizdo. Jei prie spausdintuvo esate prijungę kokius nors kitus įrenginius, juos taip pat išjunkite ir atjunkite visus į spausdintuvą einančius kabelius.

1. Išjunkite spausdintuvą.

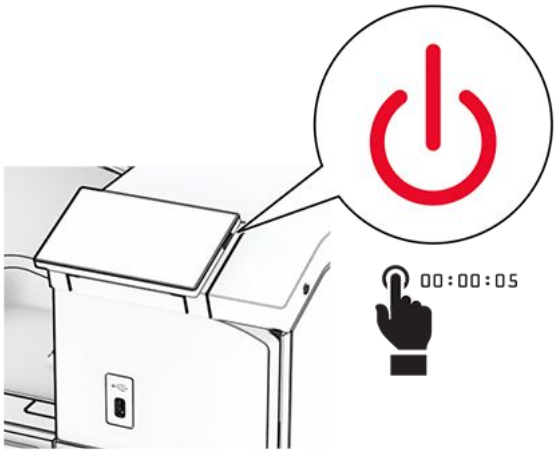

2. Ištraukite maitinimo laidą iš elektros lizdo, paskui – iš spausdintuvo.

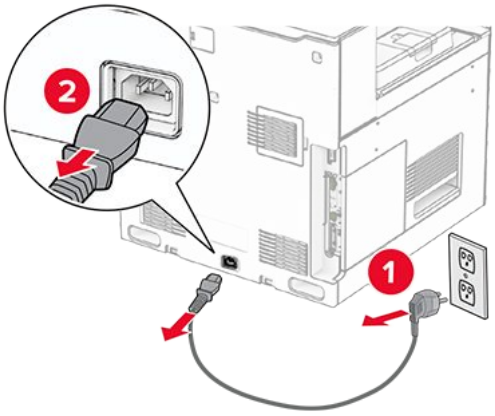

3. Išpakuokite grupavimo įtaisą ir nuimkite visas pakuotės medžiagas.
4. Pritvirtinkite vidinį galinį dangtį prie grupavimo įtaiso.

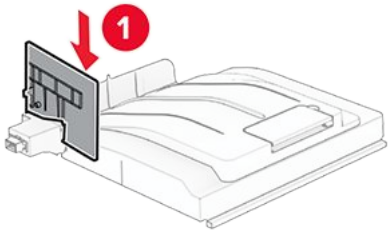

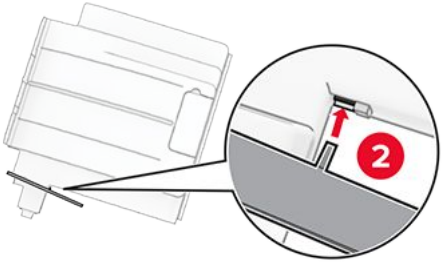

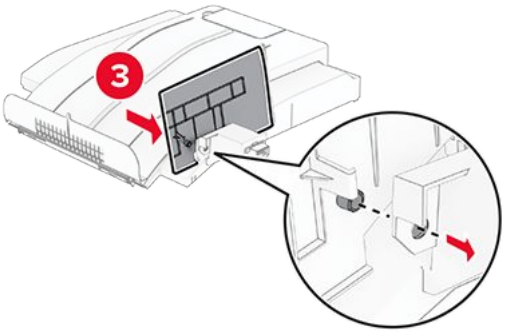

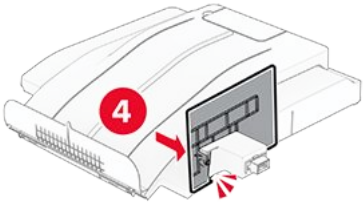

5. Išimkite standartinę dėtuvę.

Note: Neišmeskite dėtuvės.

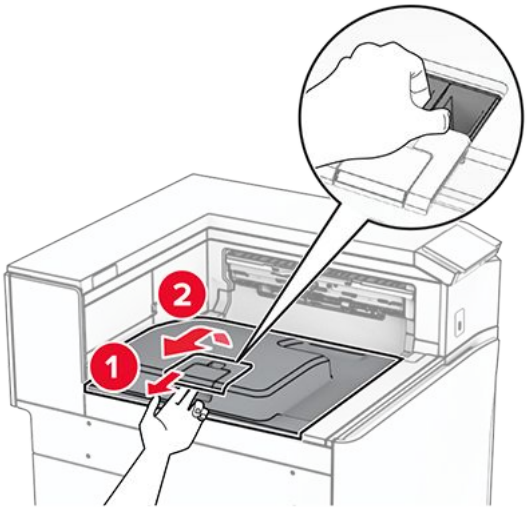

6. Nuimkite popieriaus gabenimo jungties dangtelį.

Note: Neišmeskite dangčio.

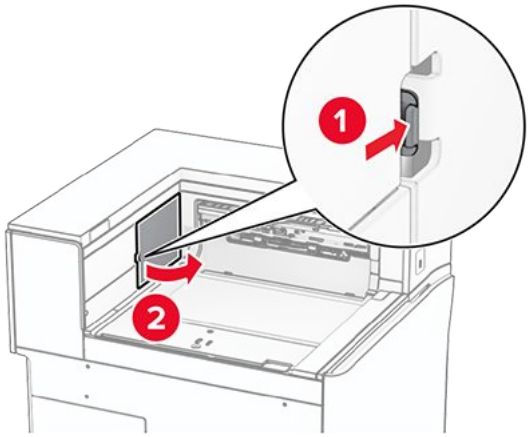

7. Prieš įrengdami papildomą įrangą, nustatykite išėjimo dėtuvės vėliavėlę į uždarą padėtį.

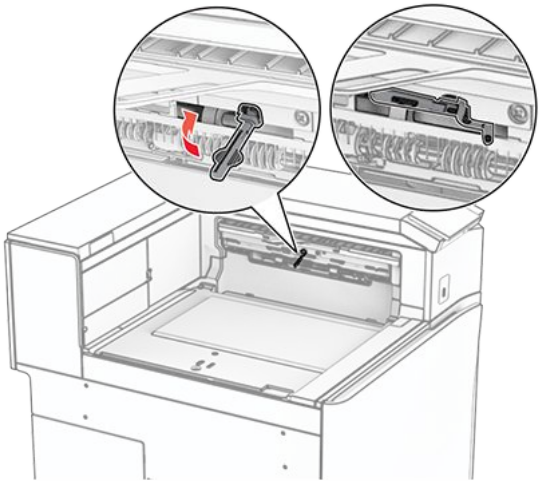

8. Sulygiuokite ir įdėkite grupavimo įtaisą į spausdintuvą.

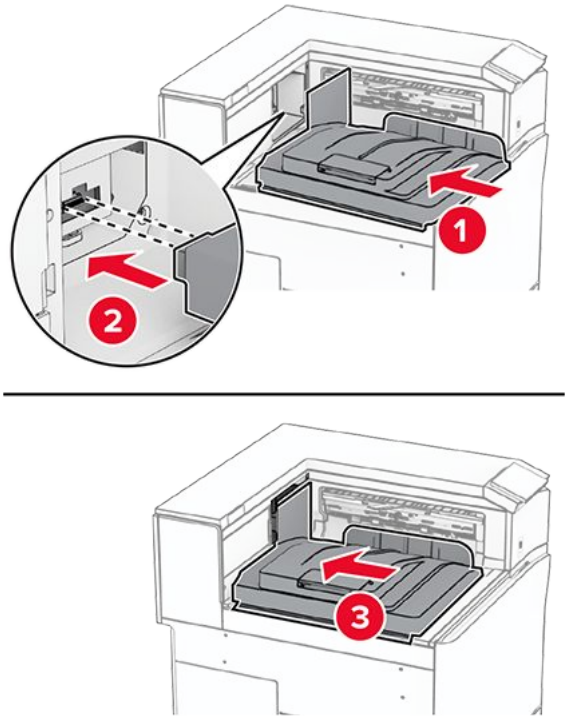

Note: Įsitikinkite, kad dalys gerai pritvirtintos ir sulygiuotos su spausdintuvu.

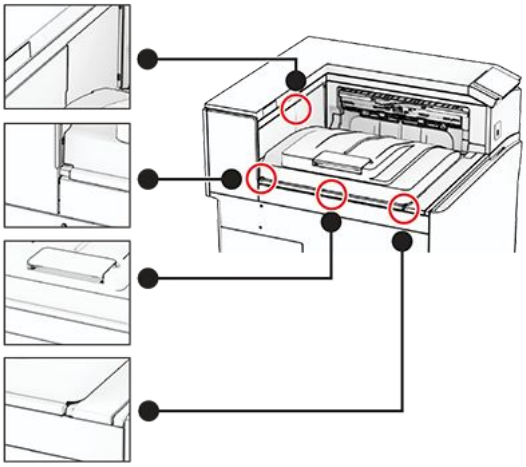

9. Prie spausdintuvo pritvirtinkite apsaugines grupavimo įtaiso juosteles.

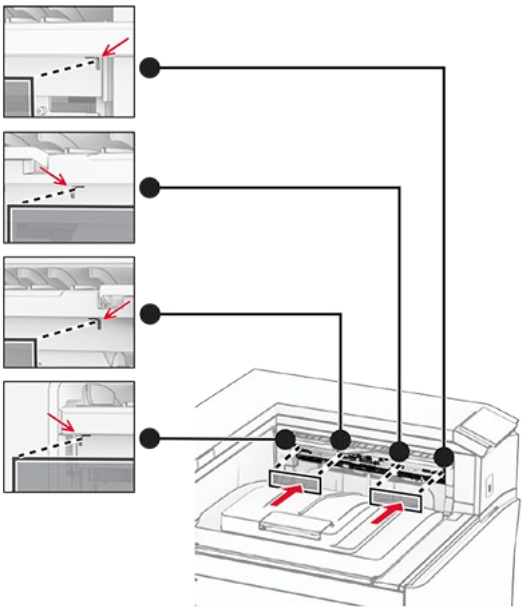

10. Nustatykite išėjimo dėtuvės vėliavėlę į atvirą padėtį.

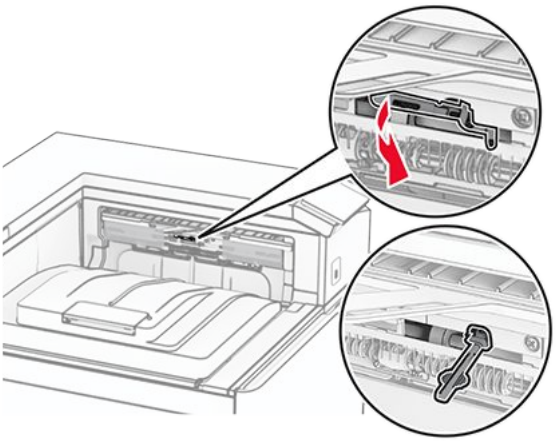

11. Pritvirtinkite dėtuvės vėliavėlės dangtelį taip, kad jis užsifiksuotų.

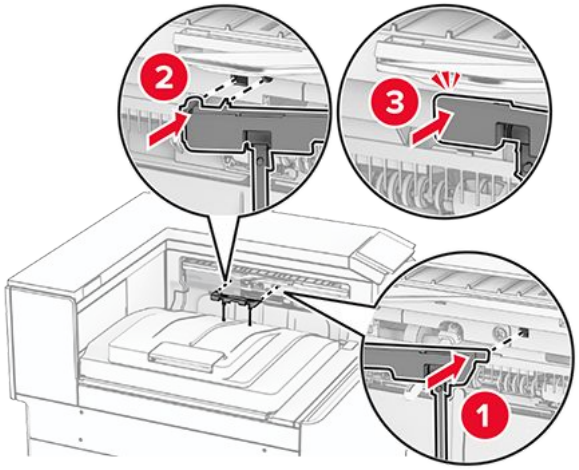

12. Vieną spausdintuvo maitinimo laido galą prijunkite prie spausdintuvo, o kitą – prie elektros lizdo.

> **DĖMESIO—GALIMA SUSIŽALOTI**
> Siekdami išvengti gaisro ar elektros smūgio pavojaus, prijunkite maitinimo laidą prie tinkamos nominaliosios srovės ir tinkamai įžeminto elektros lizdo, kuris yra šalia gaminio ir lengvai pasiekiamas.

13. Įjunkite spausdintuvą.

Pridėkite grupavimo įtaisą spausdintuvo tvarkyklėje, kad jis būtų prieinamas atliekant spausdinimo užduotis. Norėdami gauti daugiau informacijos, žr. Galimos papildomos įrangos pridėjimas spausdinimo tvarkyklėje on page 128.

Popieriaus gabenimo su lankstymu įtaiso įrengimas

> **DĖMESIO—ELEKTROS SMŪGIO PAVOJUS**
> Jei norite išvengti elektros smūgio pavojaus, kai bandote prieiti prie valdiklių plokštės arba įrenginėjate papildomą aparatinę įrangą ar atminties įtaisus jau būdami nustatę spausdintuvą, prieš vykdydami veiksmus išjunkite spausdintuvą ir ištraukite maitinimo laidą iš elektros lizdo. Jei prie spausdintuvo esate prijungę kokius nors kitus įrenginius, juos taip pat išjunkite ir atjunkite visus į spausdintuvą einančius kabelius.

> **Pastabos**
>
> - Šį papildomą įtaisą taip pat galima įrengti kartu su sąsagėlių, skylmušos įtaisu arba brošiūrų apipavidalinimo įtaisu.
> - Šiam darbui prireiks plokščiojo atsuktuvo.

1. Išjunkite spausdintuvą.

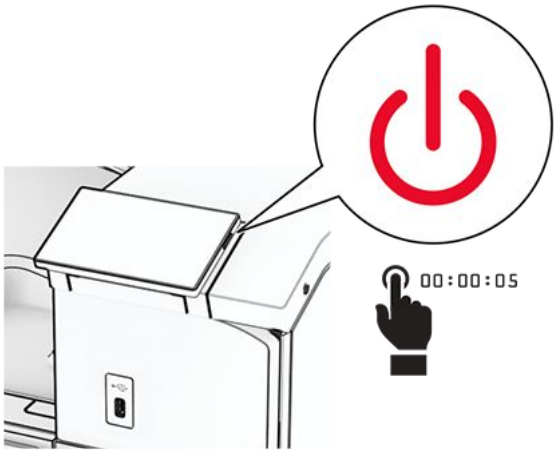

2. Ištraukite maitinimo laidą iš elektros lizdo, paskui – iš spausdintuvo.

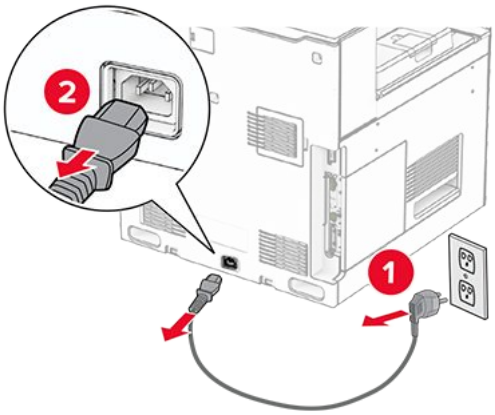

3. Išpakuokite popieriaus gabenimo su lankstymu įtaisą ir nuimkite visą pakavimo medžiagą.
4. Išimkite standartinę dėtuvę.

> **Note:** Neišmeskite dėtuvės.

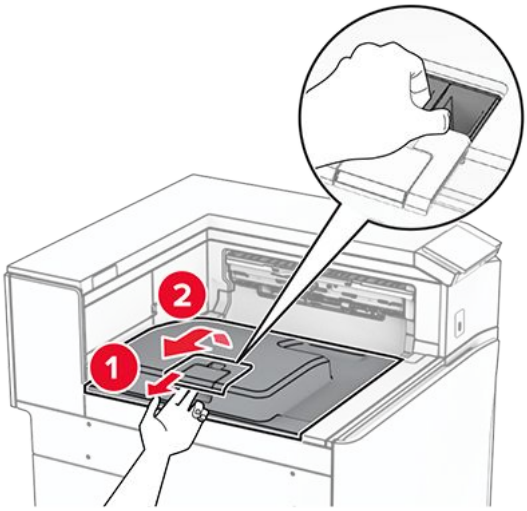

5. Prieš įrengdami papildomą įrangą, nustatykite išėjimo dėtuvės vėliavėlę į uždarą padėtį.

> **Note:** Kai papildoma įranga atjungta, nustatykite išėjimo dėtuvės vėliavėlę į atvirą padėtį.

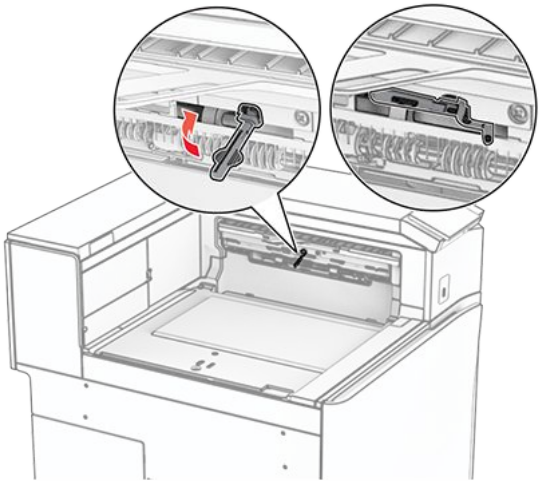

6. Nuimkite atsarginį velenėlį.

> **Note:** Neišmeskite velenėlio.

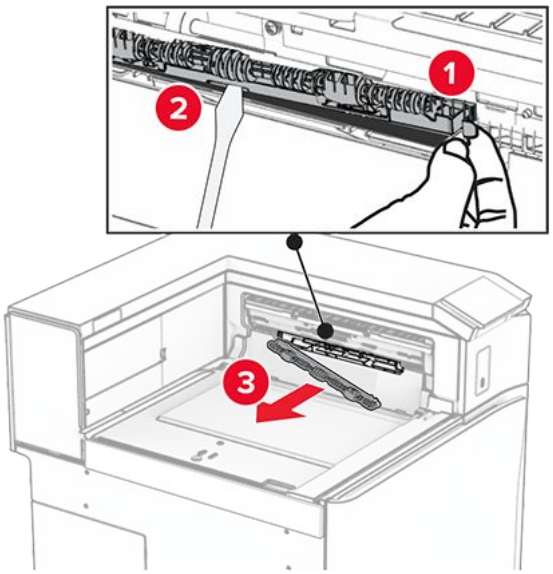

7. Stumkite tiekimo velenėlį, kurį gavote kartu su papildomu įtaisu, kol jis užsifiksuos.

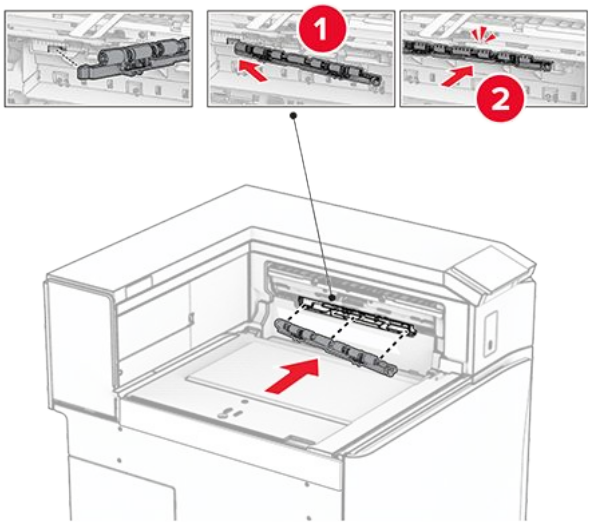

Note: Įsitikinkite, kad metalinė spyruoklė yra prieš tiekimo velenėlį.

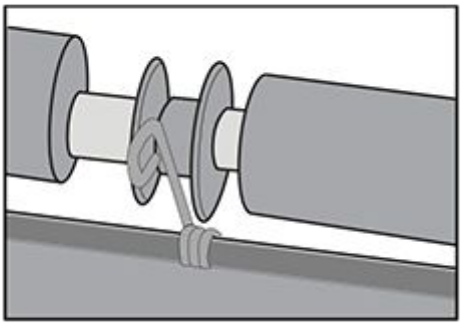

8. Pritvirtinkite velenėlio dangtį taip, kad jis užsifiksuotų.

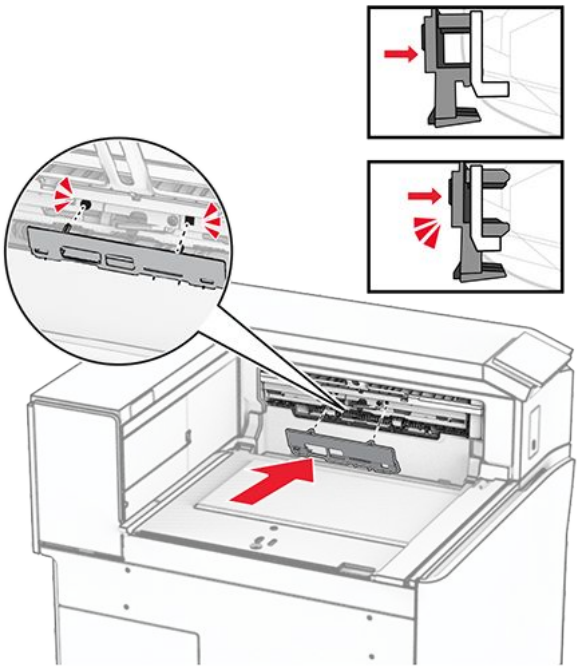

9. Atidarykite priekines dureles, tada nuimkite dangtį kairėje spausdintuvo pusėje.

> **Note:** Neišmeskite varžto ir dangčio.

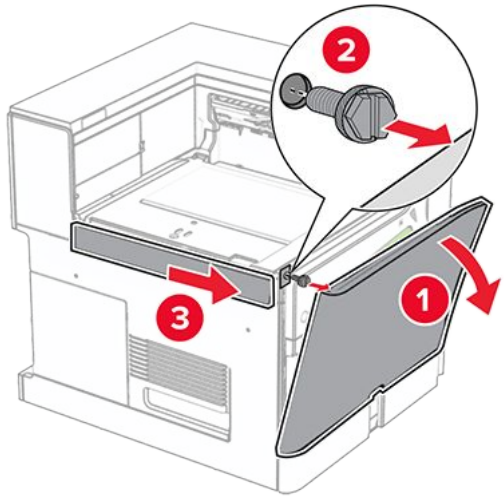

10. Uždarykite priekines dureles.
11. Nuimkite popieriaus gabenimo jungties dangtelį.

> **Note:** Neišmeskite dangčio.

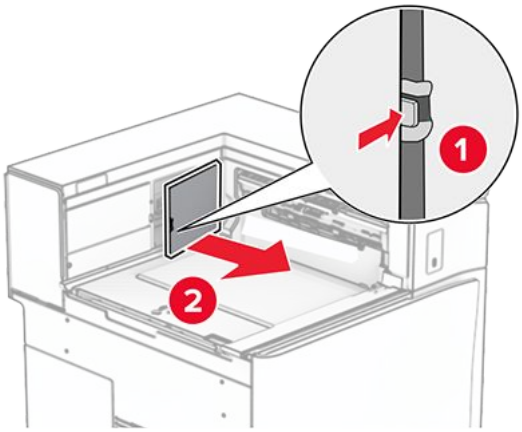

12. Nuimkite galinį dangtį kairėje.

> **Note:** Neišmeskite varžto ir dangčio.

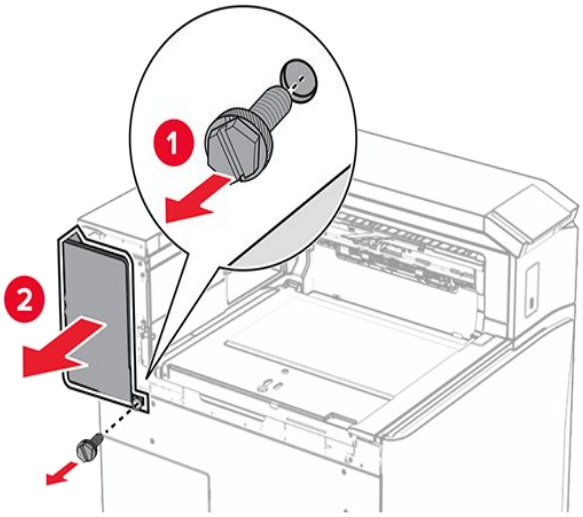

13. Nuimkite vidinės dėtuvės dangtį.

> **Note:** Neišmeskite varžto ir dangčio.

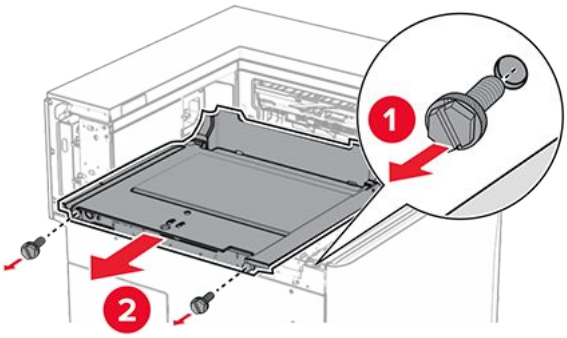

14. Sulygiuokite ir uždėkite vidinės dėtuvės dangtį, kurį gavote su papildomu įtaisu.

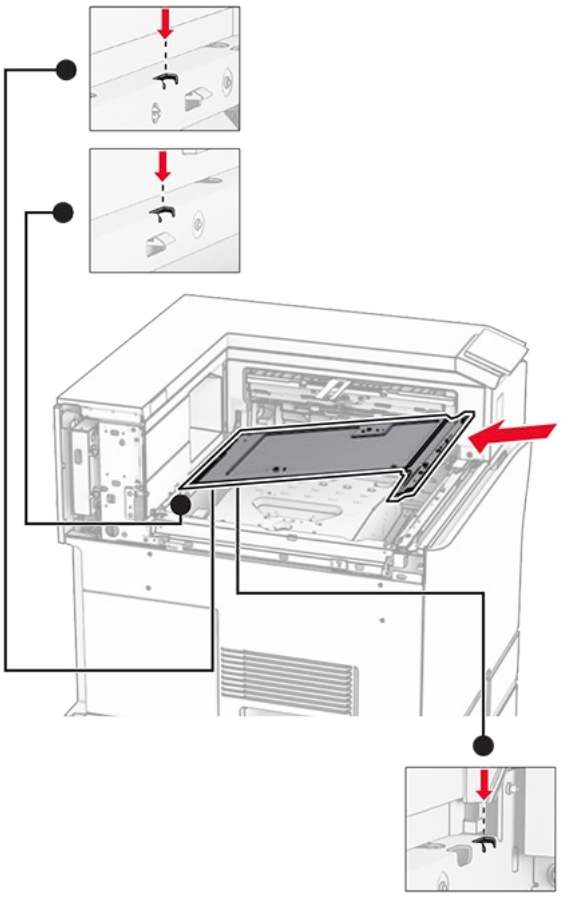

15. Prisukite varžtus prie vidinės dėtuvės dangčio.

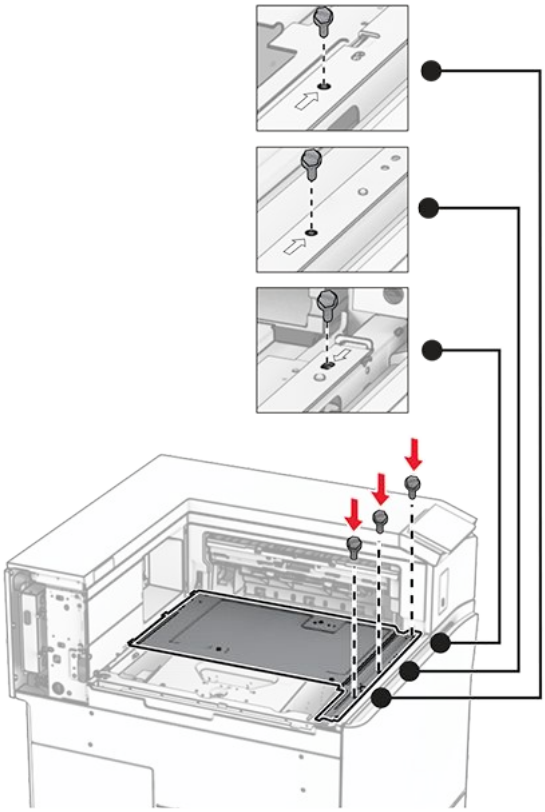

16. Prie papildomo įtaiso pritvirtinkite putplasčio juostos gabalus.

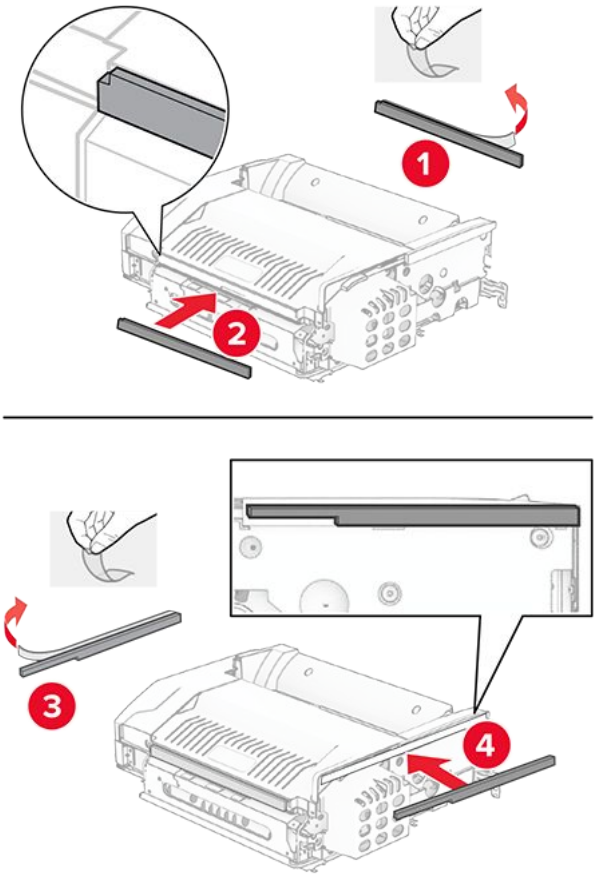

17. Atidarykite F dureles ir priveržkite varžtus.

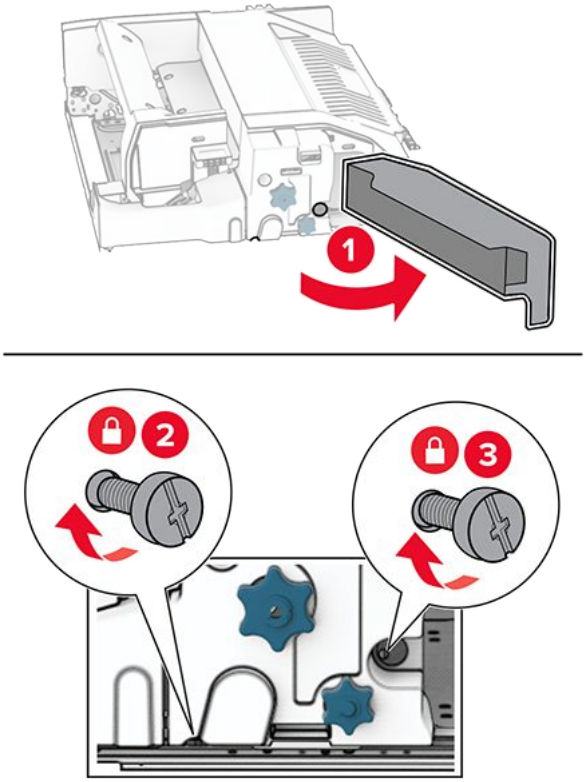

18. Uždarykite F dureles.

19. Prie papildomo įtaiso pritvirtinkite metalinį laikiklį.

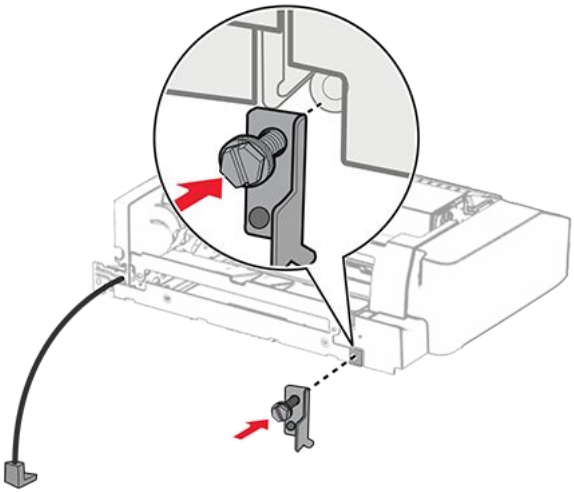

20. Įdėkite papildomą įtaisą.

> **Note:** Įsitikinkite, kad metalinis laikiklis yra prieš spausdintuvą.

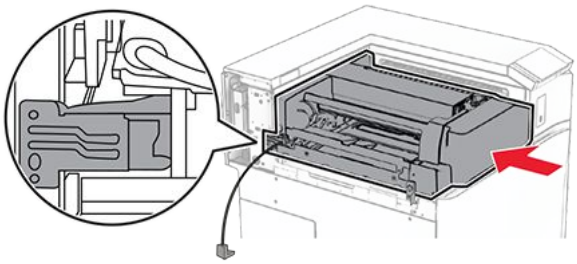

21. Atidarykite F dureles, tada atsuktuvu, kurį gavote kartu su papildomu įtaisu, įsukite varžtą.

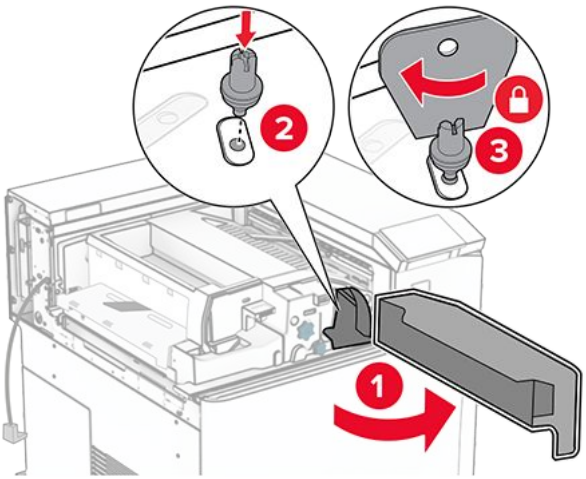

22. Uždarykite F dureles.

23. Įsukite varžtus į papildomą įtaisą.

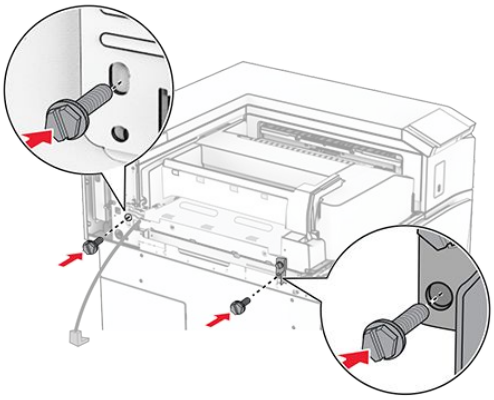

24. Uždėkite galinį dangtį kairėje.

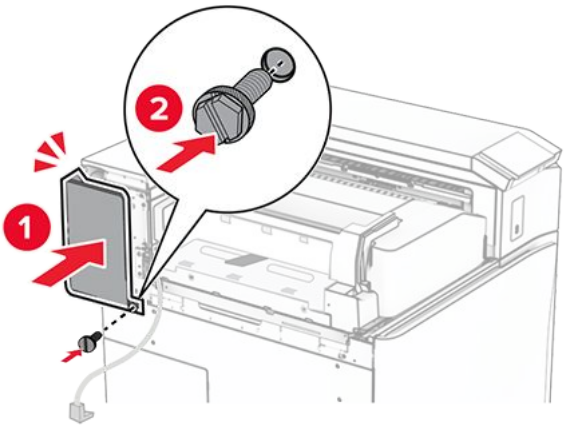

25. Atidarykite priekines dureles ir uždėkite dangtį kairėje spausdintuvo pusėje.

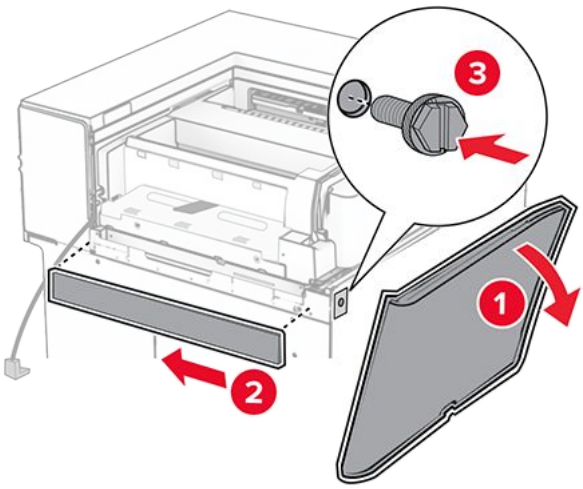

26. Uždarykite priekines dureles.
27. Pakelkite dėtuvės atvartą, tada sulygiuokite ir pritvirtinkite papildomą dėtuvę.

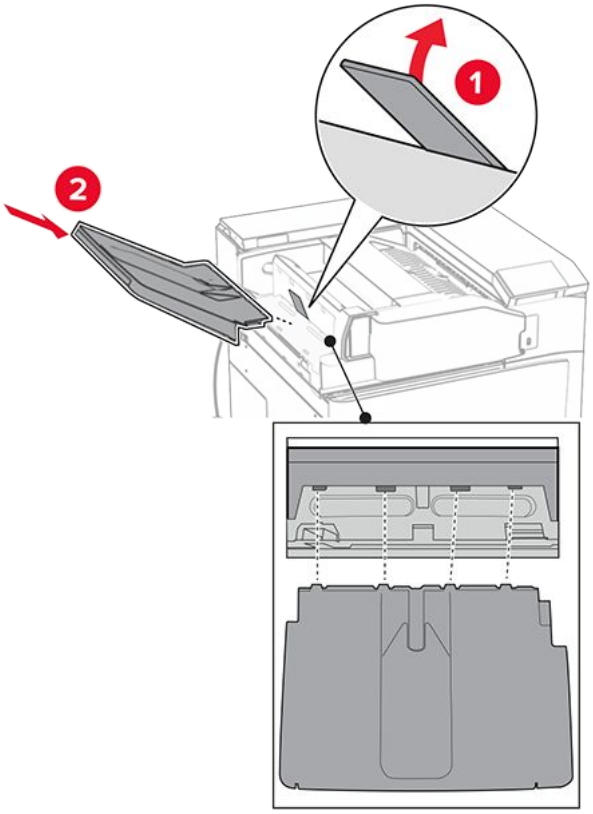

28. Įsukite varžtus į papildomą dėtuvę.

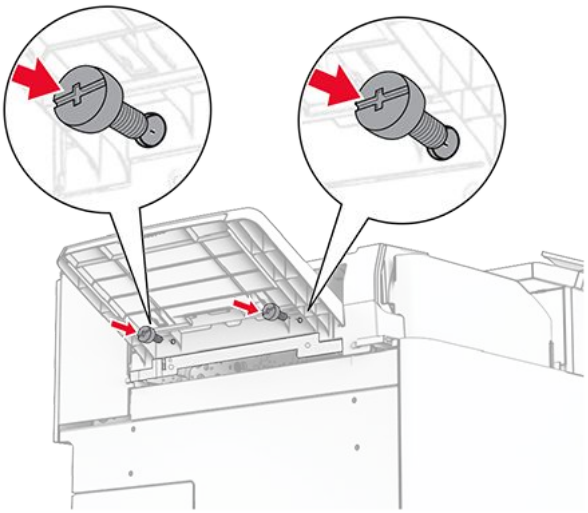

29. Pritvirtinkite apdailos dangtelį.

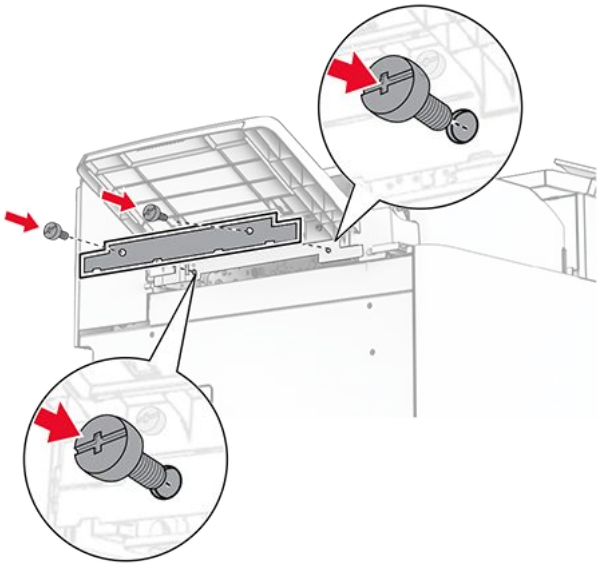

30. Prijunkite papildomos įrangos kabelį prie spausdintuvo.

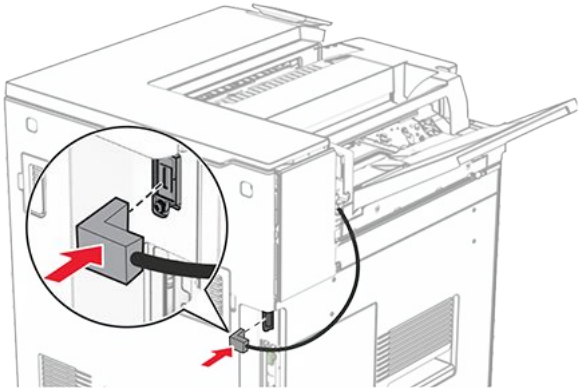

31. Vieną maitinimo laido galą prijunkite prie spausdintuvo, o kitą – prie elektros lizdo.

DĖMESIO—GALIMA SUSIŽALOTI
Siekdami išvengti gaisro ar elektros smūgio pavojaus, prijunkite maitinimo laidą prie tinkamos nominaliosios srovės ir tinkamai įžeminto elektros lizdo, kuris yra šalia gaminio ir lengvai pasiekiamas.

32. Įjunkite spausdintuvą.

Sąsagėlių, skylmušos įtaiso ir popieriaus gabenimo su lankstymu įrengimas

DĖMESIO—ELEKTROS SMŪGIO PAVOJUS
Jei norite išvengti elektros smūgio pavojaus, kai bandote prieiti prie valdiklių plokštės arba įrenginėjate papildomą aparatinę įrangą ar atminties įtaisus jau būdami nustatę spausdintuvą, prieš vykdydami veiksmus išjunkite spausdintuvą ir ištraukite maitinimo laidą iš elektros lizdo. Jei prie spausdintuvo esate prijungę kokius nors kitus įrenginius, juos taip pat išjunkite ir atjunkite visus į spausdintuvą einančius kabelius.

Note: Šiam darbui prireiks plokščiojo atsuktuvo.

1. Išjunkite spausdintuvą.

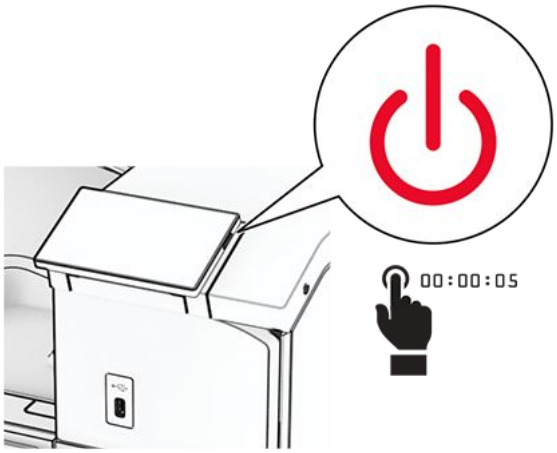

2. Ištraukite maitinimo laidą iš elektros lizdo, paskui – iš spausdintuvo.

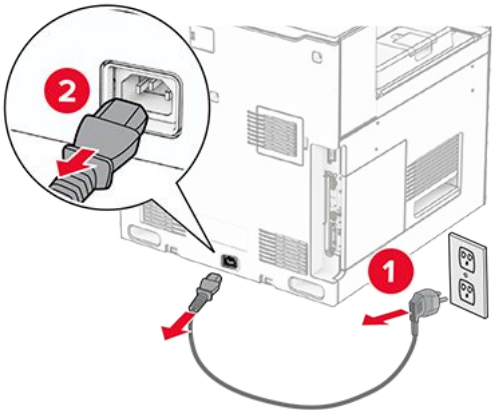

3. Išpakuokite popieriaus gabenimo įtaisą.
4. Išimkite standartinę dėtuvę.

Note: Neišmeskite dėtuvės.

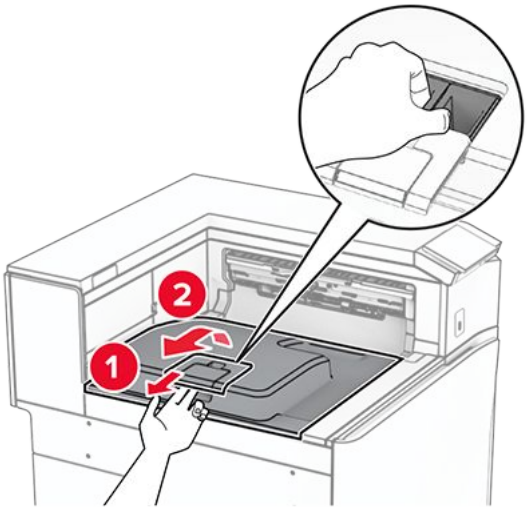

5. Prieš įrengdami papildomą įrangą, nustatykite išėjimo dėtuvės vėliavėlę į uždarą padėtį.

Note: Kai papildoma įranga atjungta, nustatykite išėjimo dėtuvės vėliavėlę į atvirą padėtį.

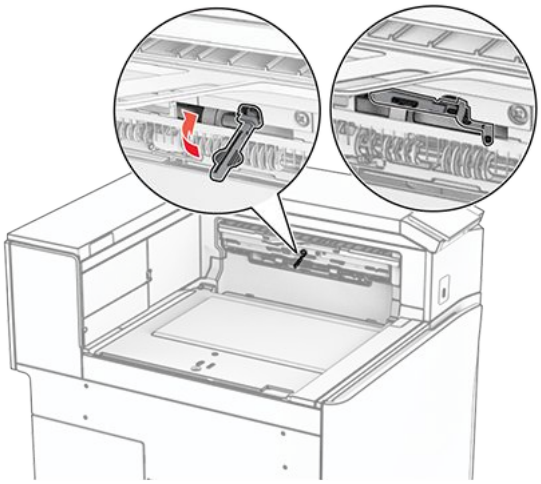

6. Nuimkite atsarginį velenėlį.

Note: Neišmeskite velenėlio.

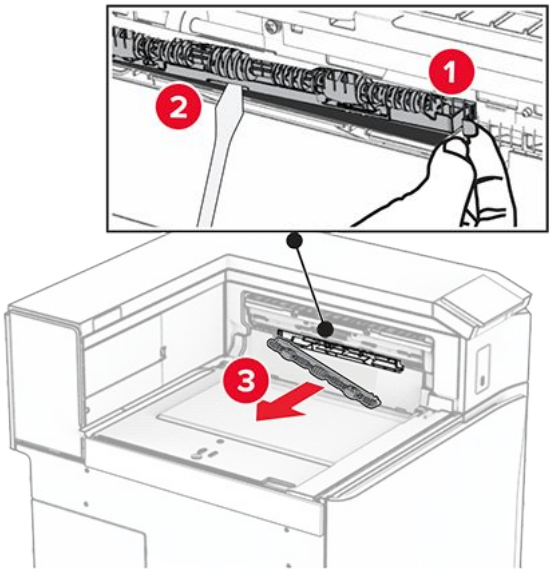

7. Stumkite tiekimo velenėlį, kurį gavote kartu su popieriaus gabenimo įtaisu, kol jis užsifiksuos.

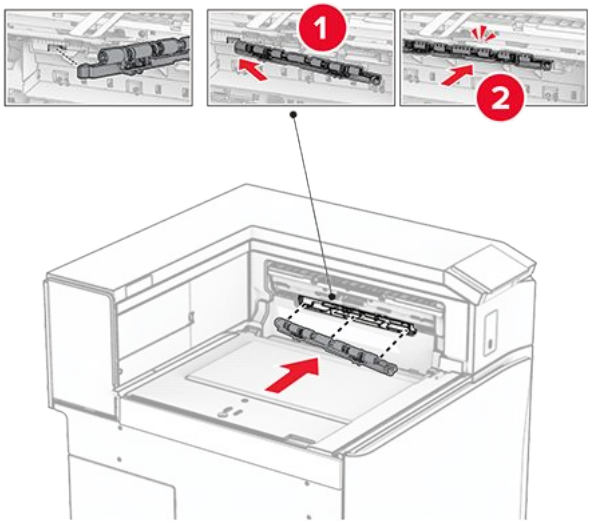

Note: Įsitikinkite, kad metalinė spyruoklė yra prieš tiekimo velenėlį.

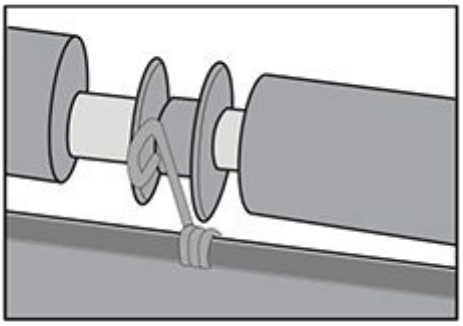

8. Pritvirtinkite dangtelį taip, kad jis užsifiksuotų.

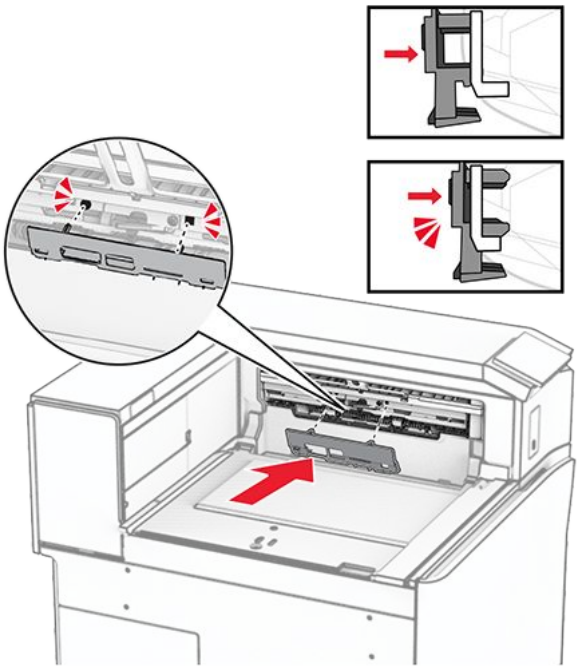

9. Atidarykite priekines dureles, tada nuimkite dangtį kairėje spausdintuvo pusėje.

> **Note:** Neišmeskite varžto ir dangčio.

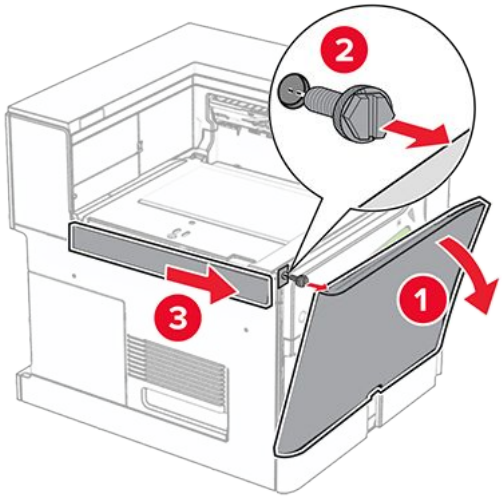

10. Uždarykite priekines dureles.
11. Nuimkite popieriaus gabenimo jungties dangtelį.

> **Note:** Neišmeskite dangčio.

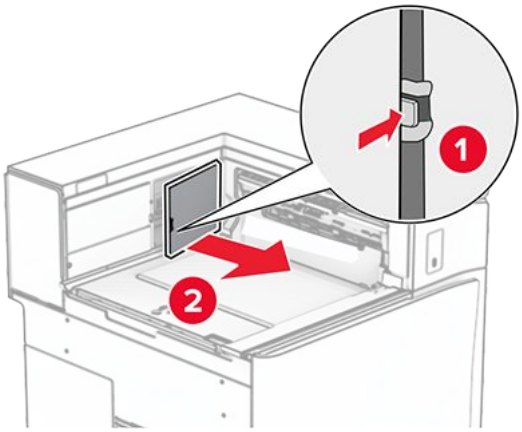

12. Nuimkite dangtį.

> **Note:** Neišmeskite dangčio.

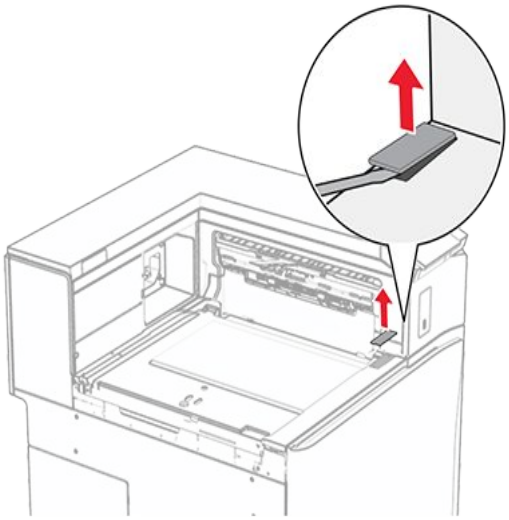

13. Pritvirtinkite metalinį laikiklį.

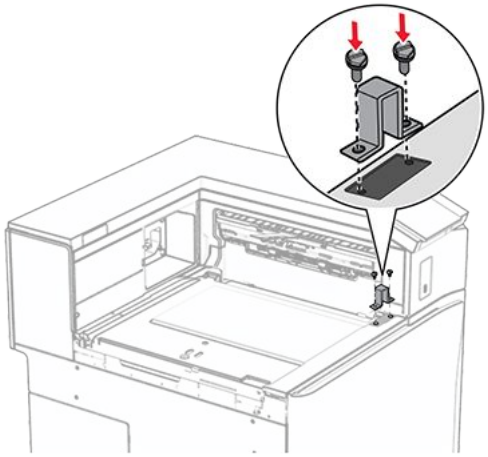

14. Įdėkite popieriaus gabenimo įtaisą.

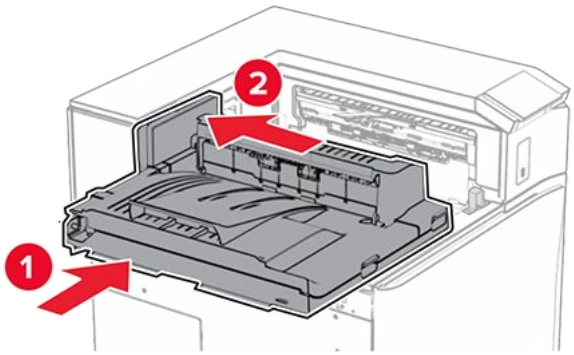

15. Atidarykite G rankenėlę, tada įsukite varžtą popieriaus gabenimo įtaiso priekinėje dalyje.

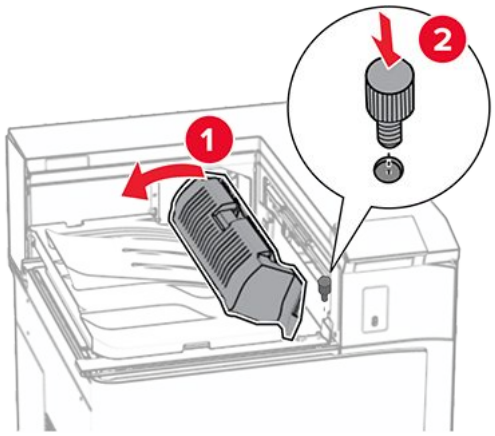

16. Uždarykite G rankenėlę.
17. Įsukite varžtą popieriaus gabenimo įtaiso galinėje dalyje.

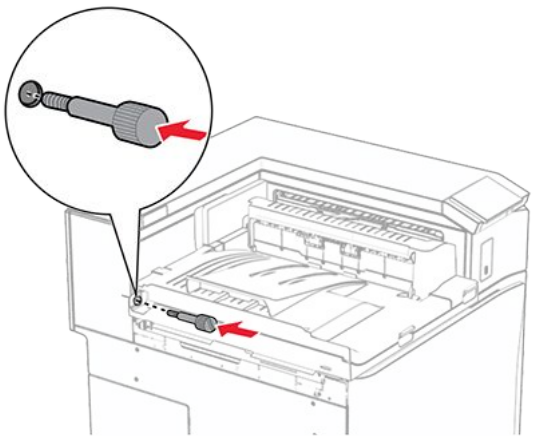

18. Atidarykite priekines dureles ir uždėkite dangtį, kurį gavote kartu su popieriaus gabenimo įtaisu, kairėje spausdintuvo pusėje.

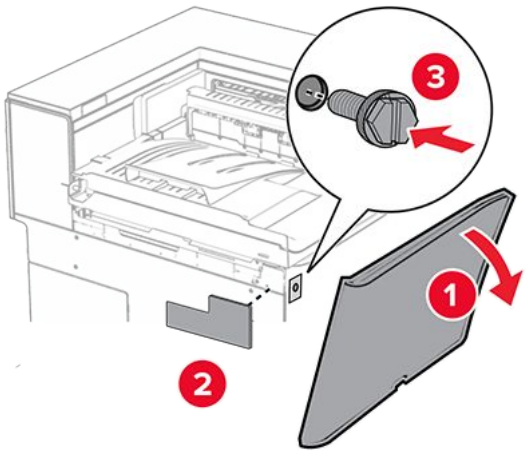

19. Uždarykite priekines dureles.
20. Išpakuokite sąsagėlių, skylmušos įtaisą.
21. Pritvirtinkite stabilizatorių.

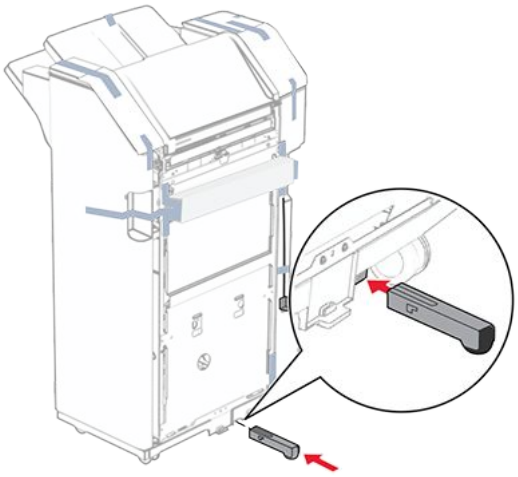

22. Nuimkite juostos gabalus aplink apipavidalinimo įtaisą.
23. Pritvirtinkite prie apipavidalinimo įtaiso laikiklį.

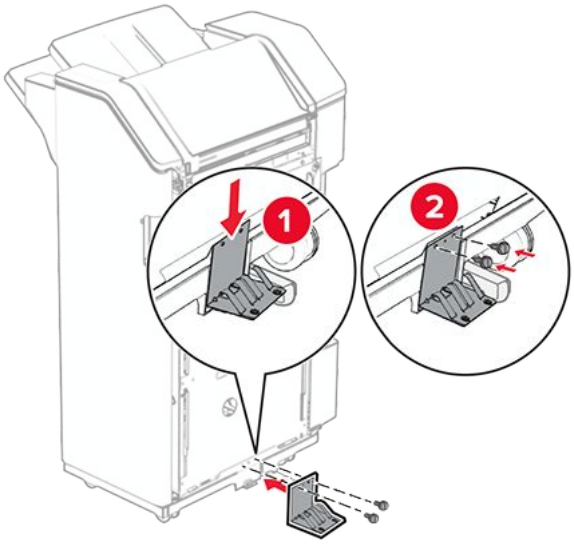

24. Pritvirtinkite putplasčio juostą prie apipavidalinimo įtaiso.

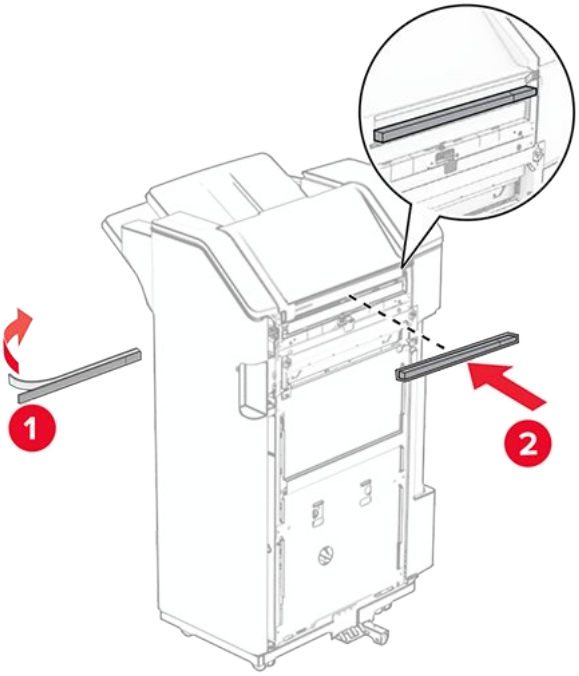

25. Pritvirtinkite tiekimo kreiptuvą prie apipavidalinimo įtaiso.

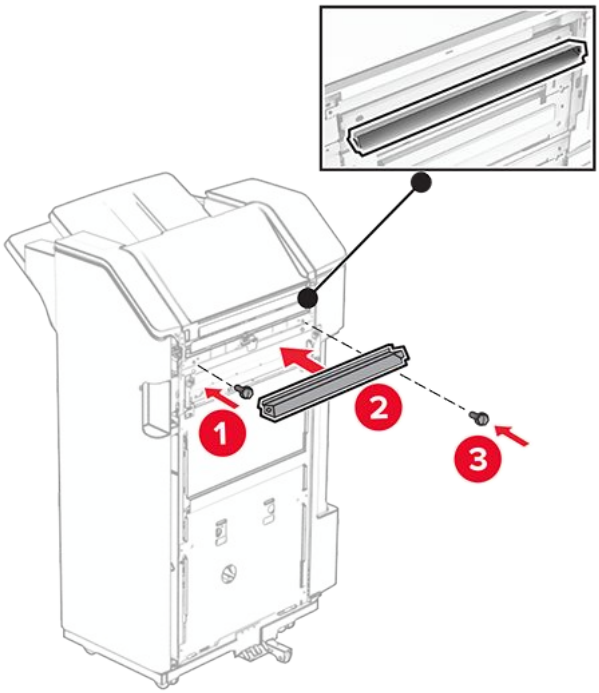

26. Pritvirtinkite dėtuvę prie apipavidalinimo įtaiso.

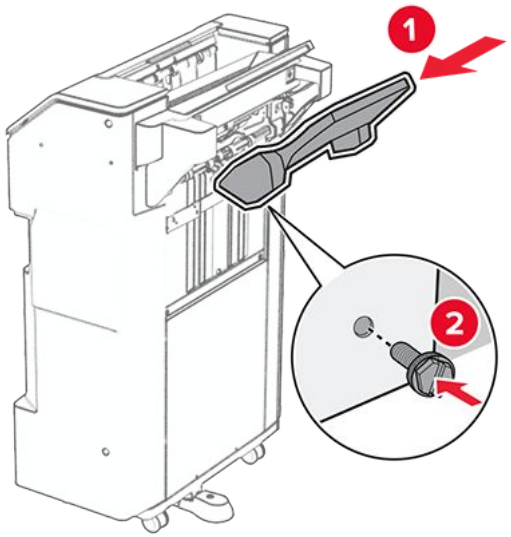

27. Atidarykite apipavidalinimo įtaiso dureles ir įstatykite skylmušos dėžutę.

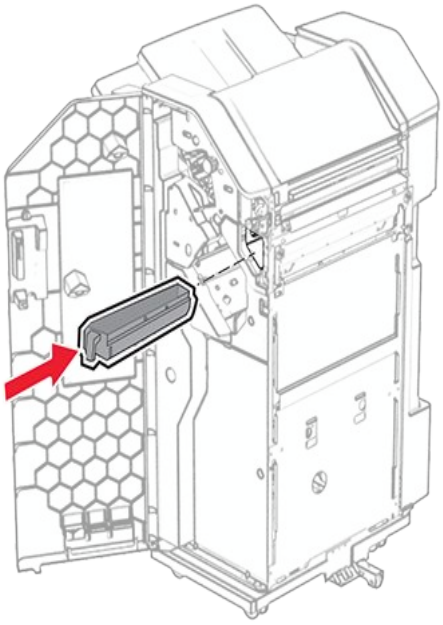

28. Įdėkite dėtuvės ilgintuvą į apipavidalinimo įtaiso dėtuvę.

Pastabos

- Dėtuvės ilgintuvas naudojamas A3 arba ilgesniam popieriui ir esant didelei drėgmei, kad būtų lengviau sukrauti popierių.
- Naudojant dėtuvės ilgintuvą, dėtuvės talpa sumažėja.

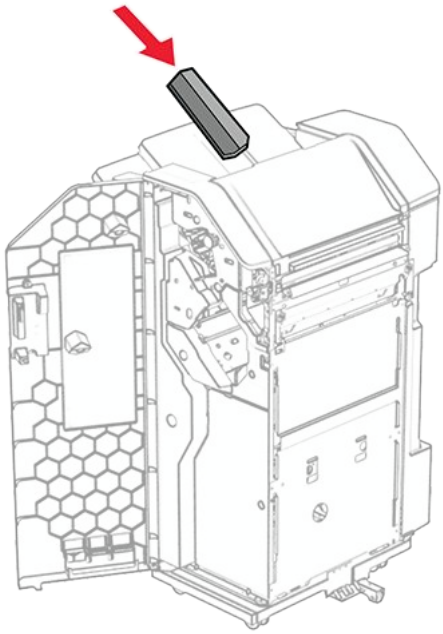

29. Uždarykite apipavidalinimo įtaiso dureles.
30. Tvirtinimo laikiklį pritvirtinkite prie spausdintuvo.

Note: Įsitikinkite, kad varžtai yra sulygiuoti su tvirtinimo laikiklio žymekliais.

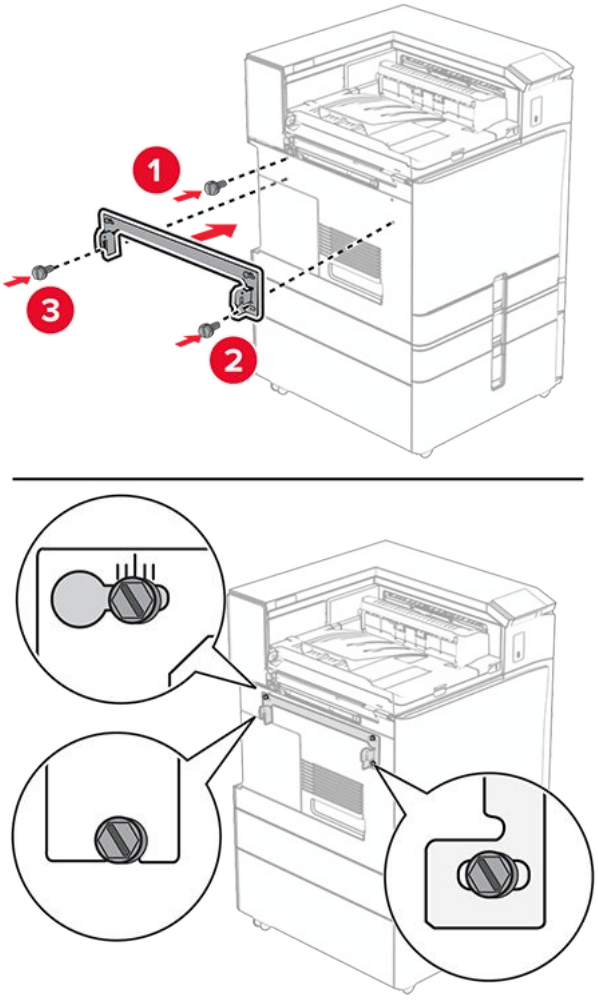

31. Prie spausdintuvo pritvirtinkite metalinį laikiklį, kurį gavote kartu su popieriaus gabenimo įtaisu.

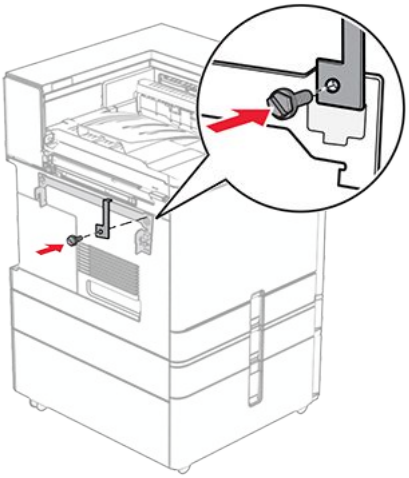

32. Atidarykite apipavidalinimo įtaiso dureles, atsukite varžtą ir patraukite apipavidalinimo įtaiso fiksatorių.

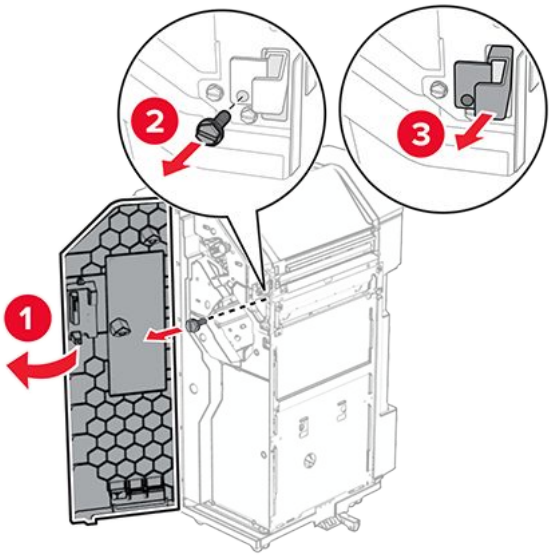

33. Prie spausdintuvo pritvirtinkite apipavidalinimo įtaisą.

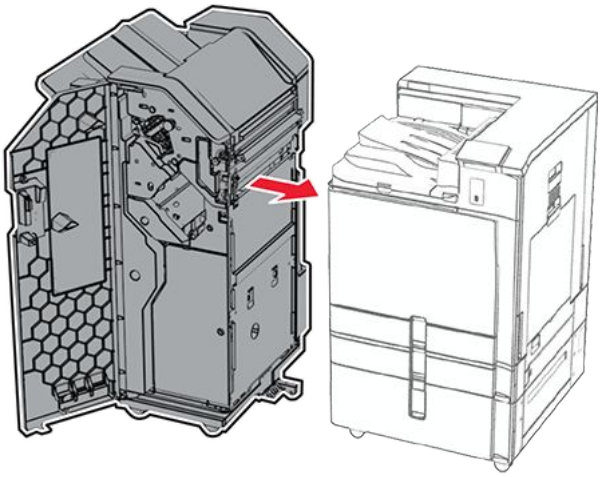

34. Užfiksuokite apipavidalinimo įtaisą prie spausdintuvo ir įsukite varžtą.

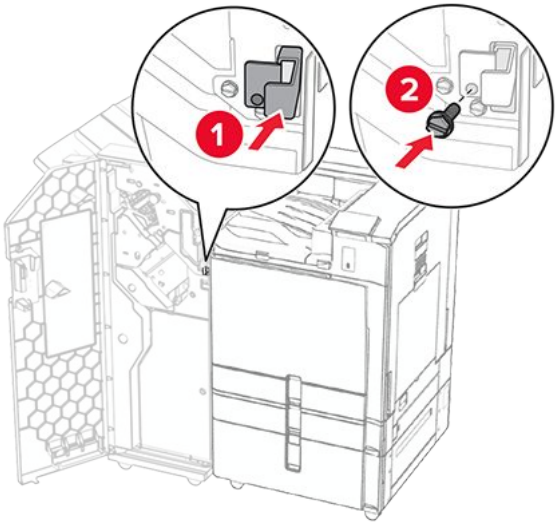

35. Prijunkite apipavidalinimo įtaiso laidą prie spausdintuvo.

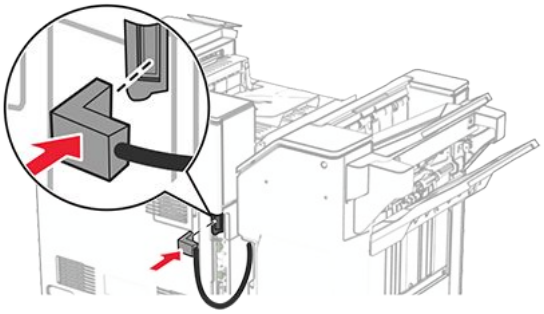

36. Vieną maitinimo laido galą prijunkite prie spausdintuvo, o kitą – prie elektros lizdo.

DĖMESIO—GALIMA SUSIŽALOTI
Siekdami išvengti gaisro ar elektros smūgio pavojaus, prijunkite maitinimo laidą prie tinkamos nominaliosios srovės ir tinkamai įžeminto elektros lizdo, kuris yra šalia gaminio ir lengvai pasiekiamas.

37. Įjunkite spausdintuvą.

Sąsagėlių, skylmušos įtaiso ir popieriaus gabenimo su lankstymu įrengimas

DĖMESIO—ELEKTROS SMŪGIO PAVOJUS
Jei norite išvengti elektros smūgio pavojaus, kai bandote prieiti prie valdiklių plokštės arba įrenginėjate papildomą aparatinę įrangą ar atminties įtaisus jau būdami nustatę spausdintuvą, prieš vykdydami veiksmus išjunkite spausdintuvą ir ištraukite maitinimo laidą iš elektros lizdo. Jei prie spausdintuvo esate prijungę kokius nors kitus įrenginius, juos taip pat išjunkite ir atjunkite visus į spausdintuvą einančius kabelius.

Note: Šiam darbui prireiks plokščiojo atsuktuvo.

1. Išjunkite spausdintuvą.

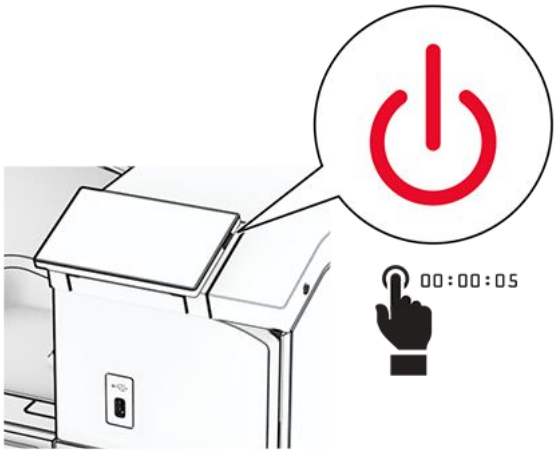

2. Ištraukite maitinimo laidą iš elektros lizdo, paskui – iš spausdintuvo.

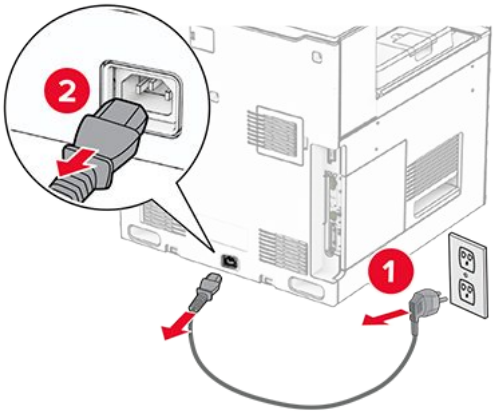

3. Išpakuokite popieriaus gabenimo įtaisą ir nuimkite visą pakavimo medžiagą.
4. Išimkite standartinę dėtuvę.

Note: Neišmeskite dėtuvės.

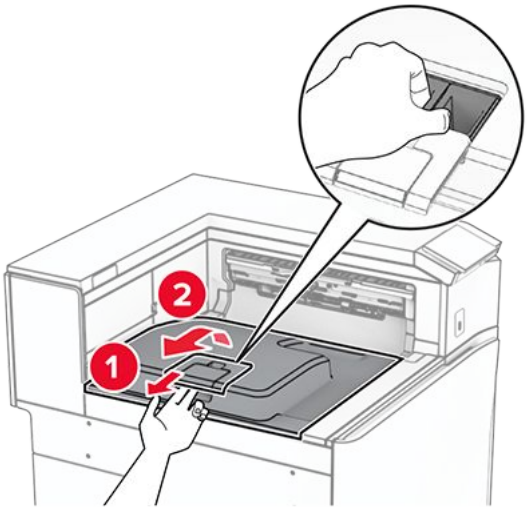

5. Prieš įrengdami papildomą įrangą, nustatykite išėjimo dėtuvės vėliavėlę į uždarą padėtį.

Note: Kai papildoma įranga atjungta, nustatykite išėjimo dėtuvės vėliavėlę į atvirą padėtį.

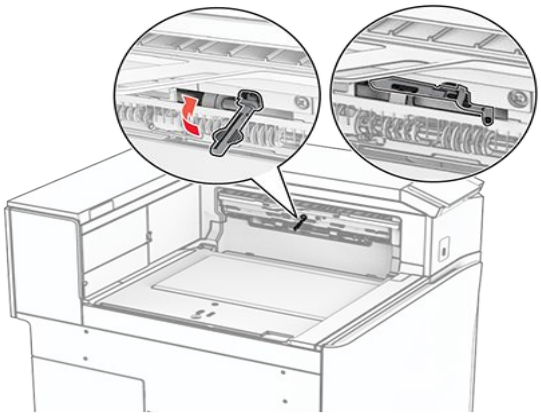

6. Nuimkite atsarginį velenėlį.

Note: Neišmeskite velenėlio.

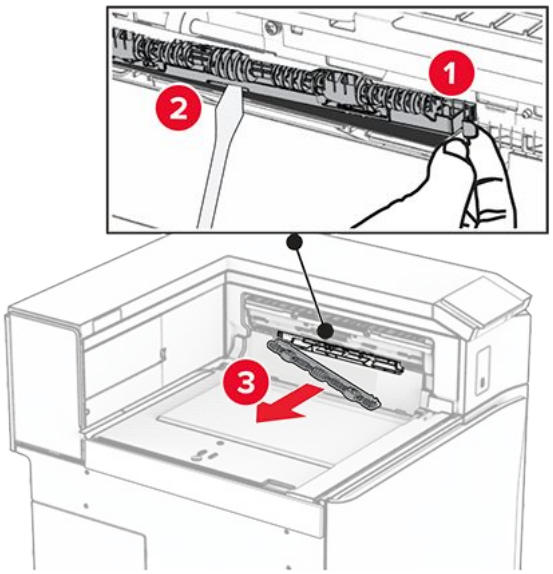

7. Stumkite tiekimo velenėlį, kurį gavote kartu su papildomu įtaisu, kol jis užsifiksuos.

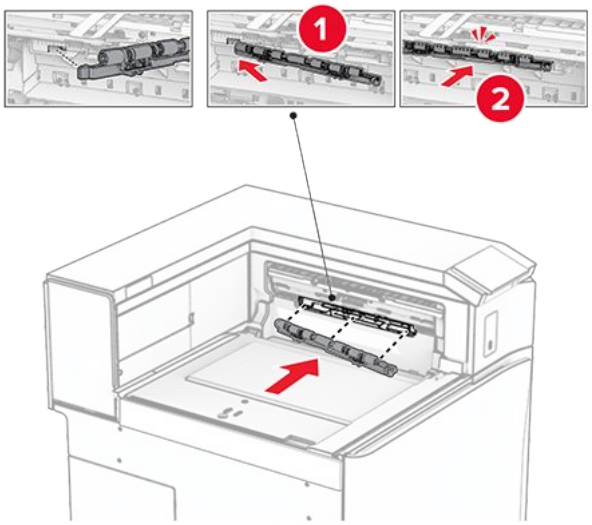

Note: Įsitikinkite, kad metalinė spyruoklė yra prieš tiekimo velenėlį.

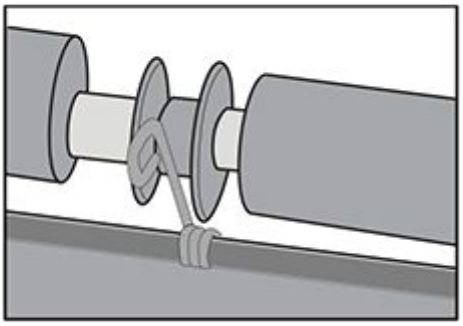

8. Pritvirtinkite dangtelį taip, kad jis užsifiksuos.

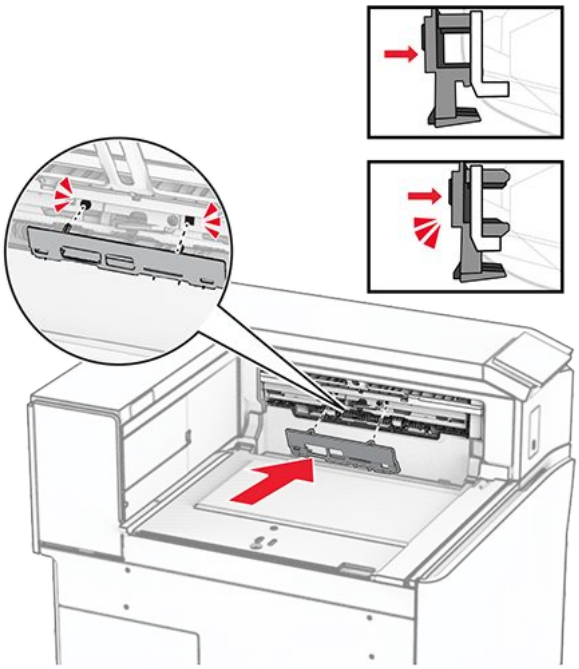

9. Atidarykite priekines dureles, tada nuimkite dangtį kairėje spausdintuvo pusėje.

> **Note:** Neišmeskite varžto ir dangčio.

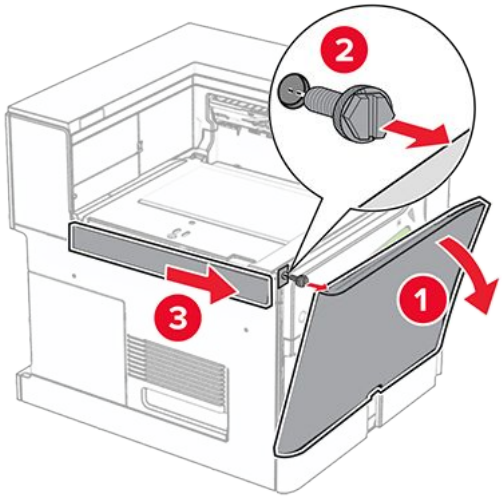

10. Uždarykite priekines dureles.
11. Nuimkite popieriaus gabenimo jungties dangtelį.

> **Note:** Neišmeskite dangčio.

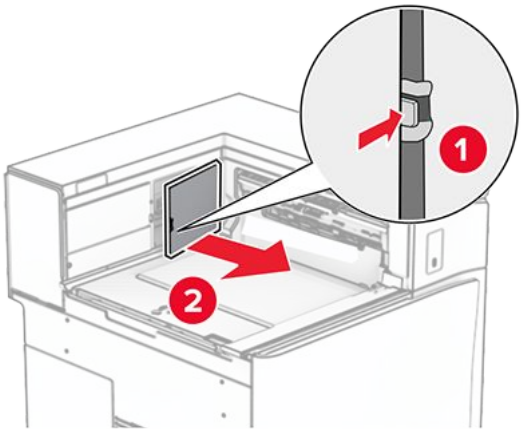

12. Nuimkite galinį dangtį kairėje.

> **Note:** Neišmeskite varžto ir dangčio.

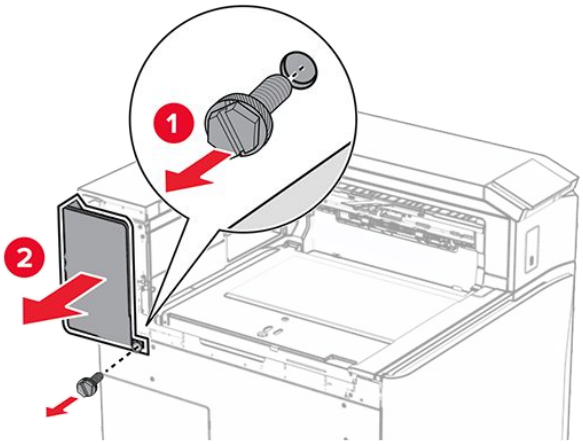

13. Nuimkite vidinės dėtuvės dangtį.

> **Note:** Neišmeskite varžto ir dangčio.

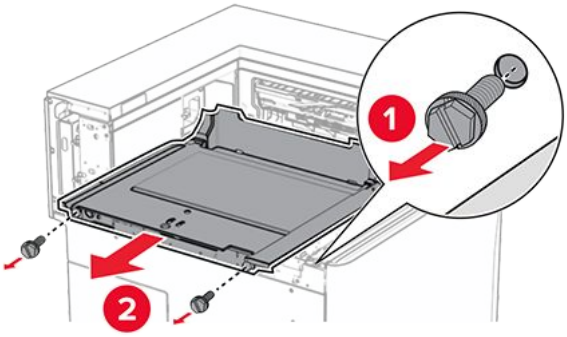

14. Sulygiuokite ir uždėkite vidinį dėtuvės dangtį, kurį gavote kartu su popieriaus gabenimo su lankstymu įtaisu.

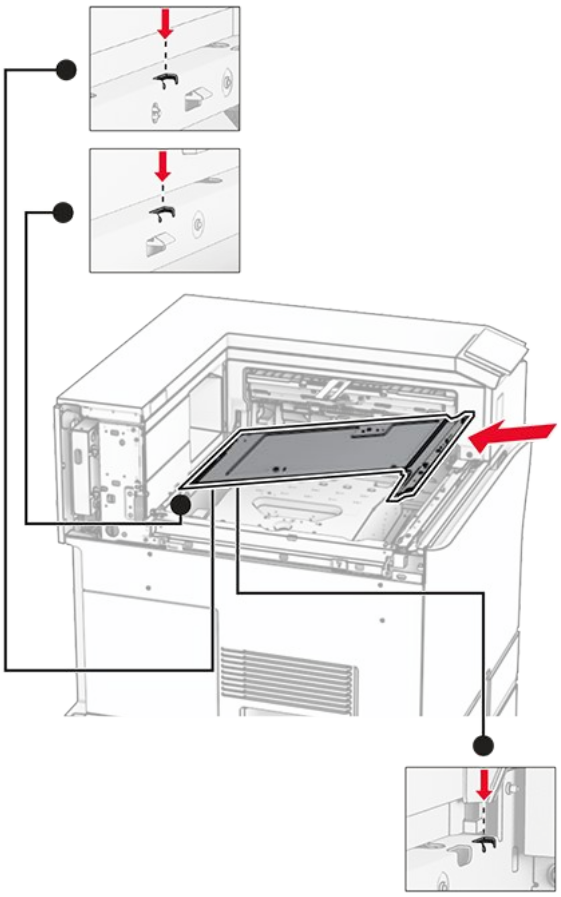

15. Prisukite varžtus prie vidinės dėtuvės dangčio.

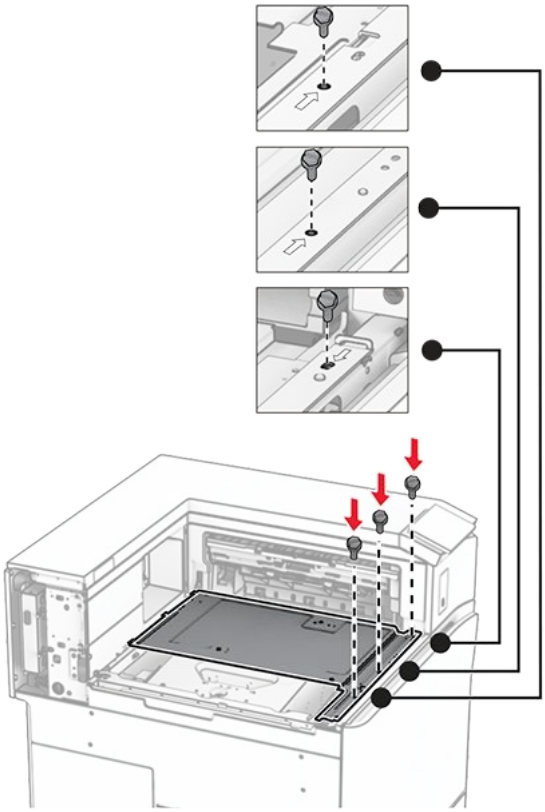

16. Prie papildomo įtaiso pritvirtinkite putplasčio juostos gabalus.

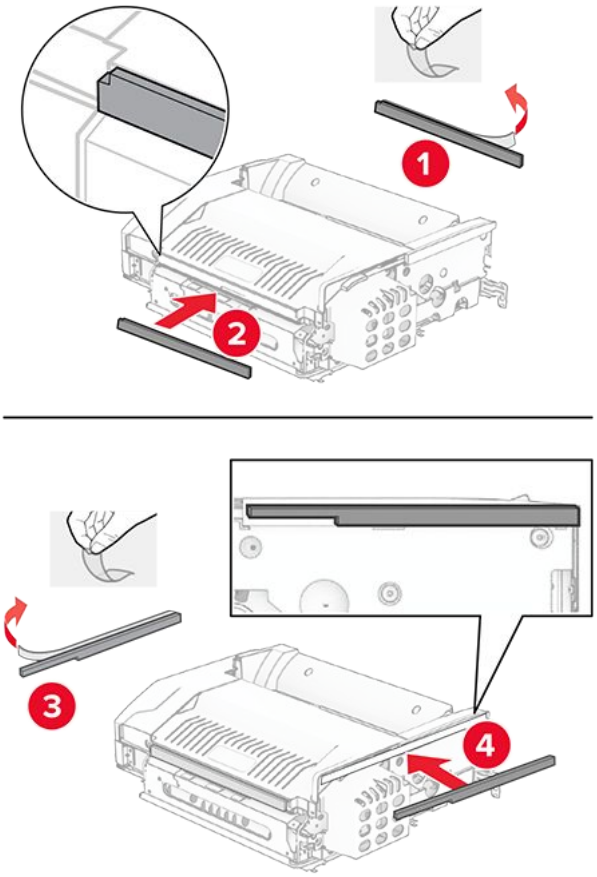

17. Atidarykite F dureles ir priveržkite varžtus.

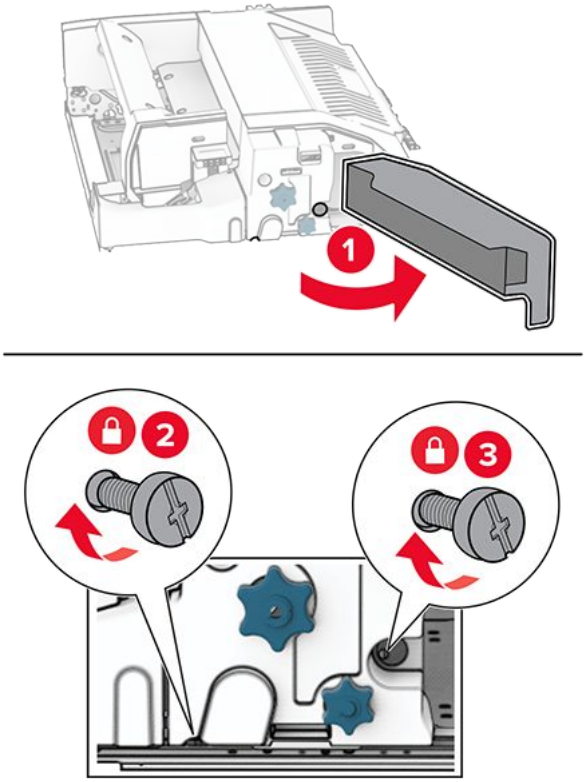

18. Uždarykite F dureles.

19. Prie papildomo įtaiso pritvirtinkite laikiklį.

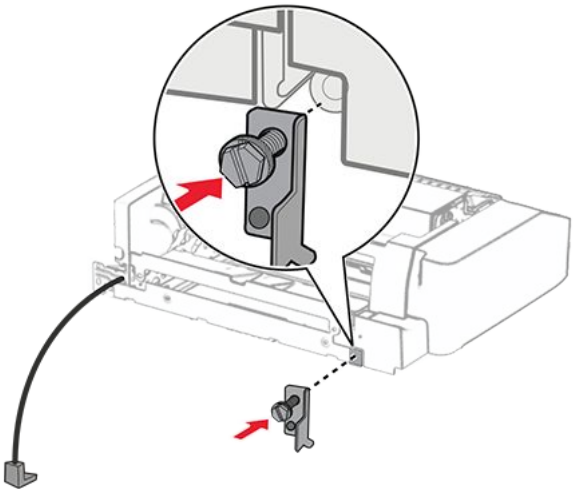

20. Įdėkite papildomą įtaisą.

> **Note:** Įsitikinkite, kad metalinis laikiklis yra prieš spausdintuvą.

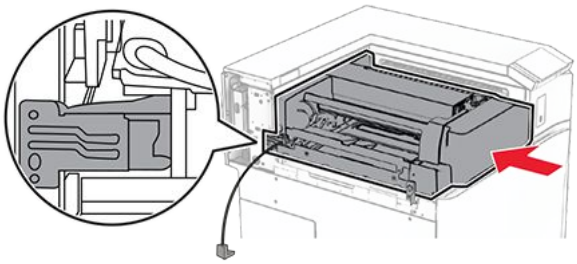

21. Atidarykite F dureles, tada atsuktuvu, kurį gavote kartu su papildomu įtaisu, įsukite varžtą.

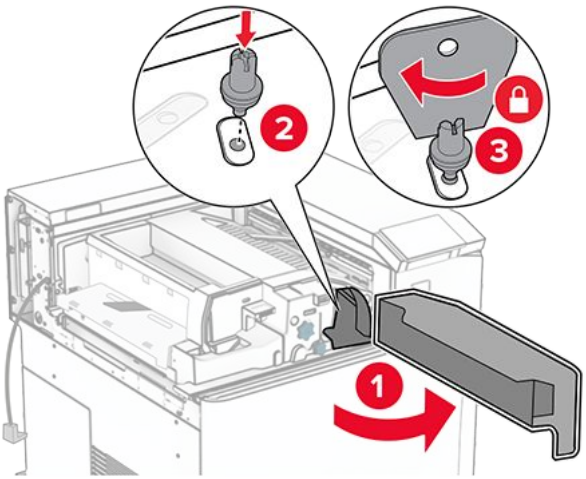

22. Uždarykite F dureles.

23. Įsukite varžtus į papildomą įtaisą.

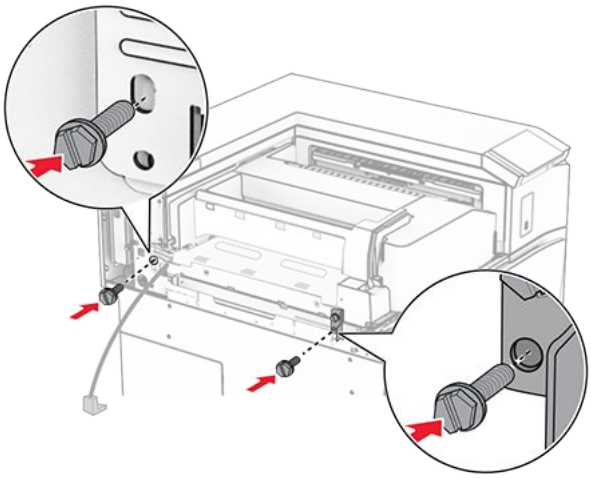

24. Uždėkite galinį dangtį kairėje.

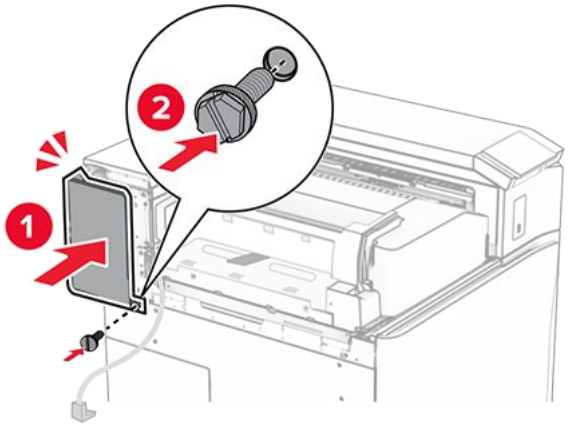

25. Išpakuokite sąsagėlių, skylmušos įtaisą.
26. Pritvirtinkite stabilizatorių.

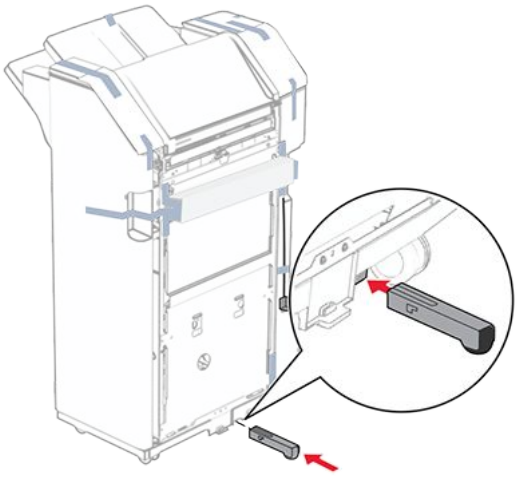

27. Nuimkite juostos gabalus aplink apipavidalinimo įtaisą.

28. Pritvirtinkite prie apipavidalinimo įtaiso laikiklį.

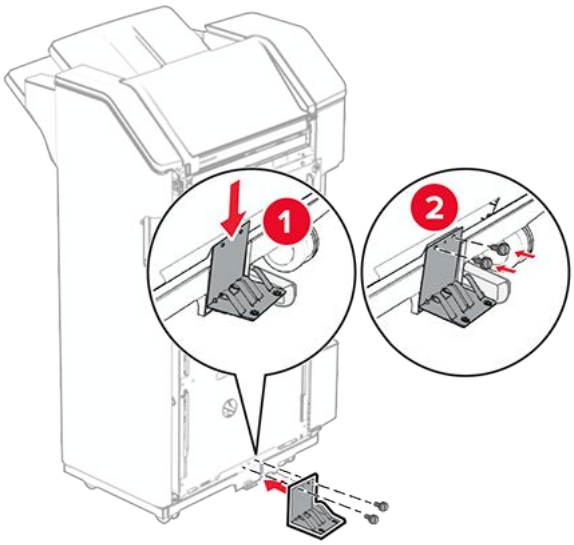

29. Pritvirtinkite putplasčio juostą prie apipavidalinimo įtaiso.

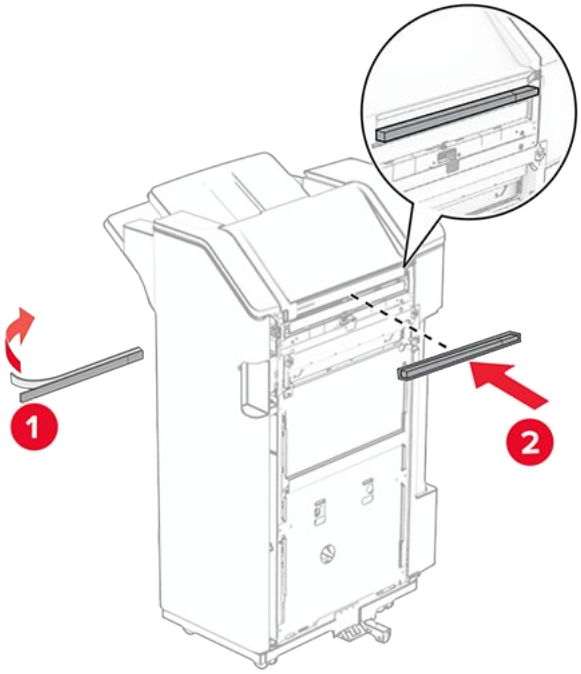

Note: Nuimkite nedidelį putplasčio juostos gabalą dešinėje apipavidalinimo įtaiso pusėje.

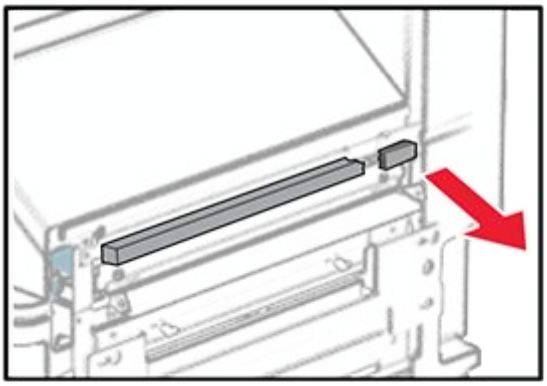

30. Pritvirtinkite tiekimo kreiptuvą prie apipavidalinimo įtaiso.

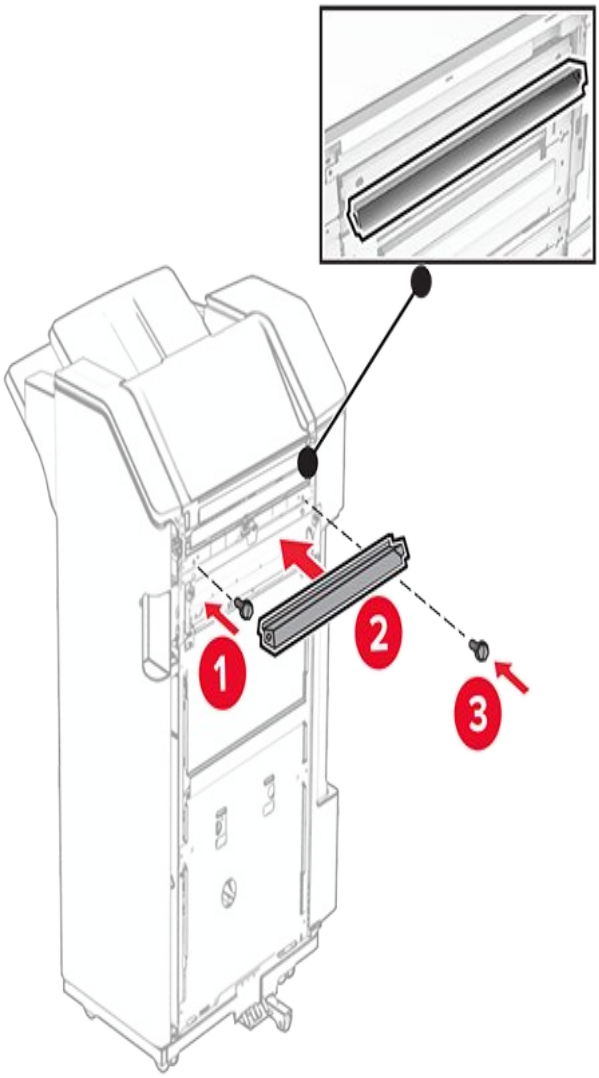

31. Pritvirtinkite dėtuvę prie apipavidalinimo įtaiso.

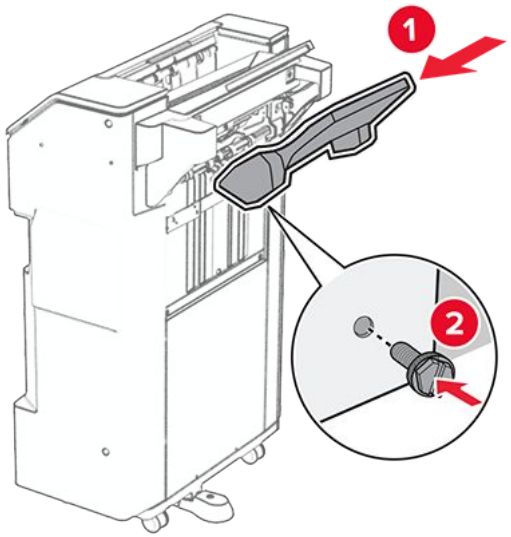

32. Atidarykite apipavidalinimo įtaiso dureles ir įstatykite skylmušos dėžutę.

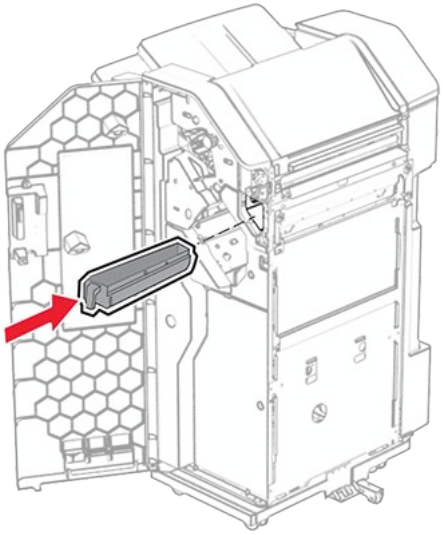

33. Įdėkite dėtuvės ilgintuvą į apipavidalinimo įtaiso dėtuvę.

Pastabos

- Dėtuvės ilgintuvas naudojamas A3 arba ilgesniam popieriui ir esant didelei drėgmei, kad būtų lengviau sukrauti popierių.
- Naudojant dėtuvės ilgintuvą, dėtuvės talpa sumažėja.

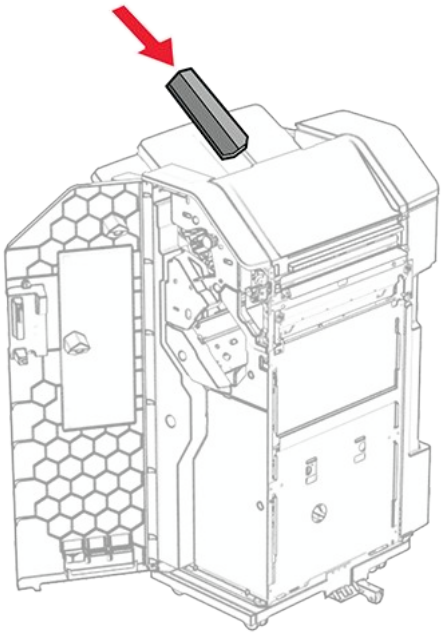

34. Uždarykite apipavidalinimo įtaiso dureles.
35. Pakelkite dėtuvės atvartą, tada sulygiuokite ir pritvirtinkite dangtį prie papildomo įtaiso.

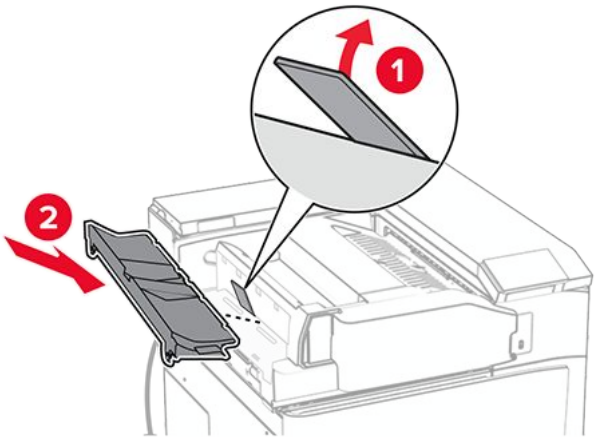

36. Įsukite varžtus.

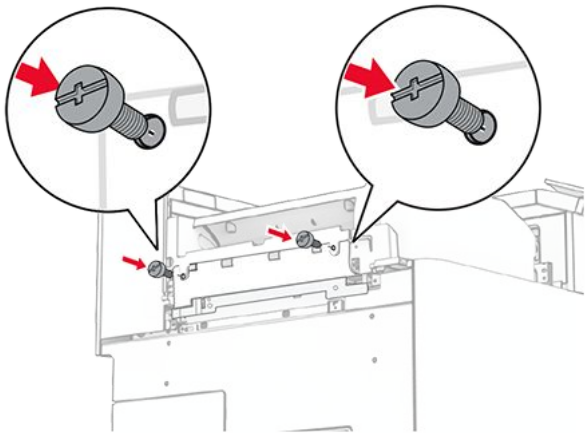

37. Atidarykite priekines dureles ir pritvirtinkite apdailos dangtelį, kurį gavote kartu su papildomu įtaisu.

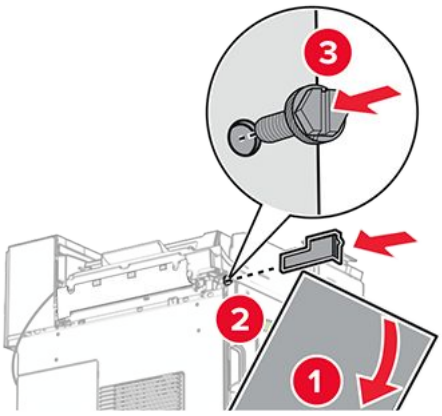

38. Laisvai prie spausdintuvo prisukite varžtą.

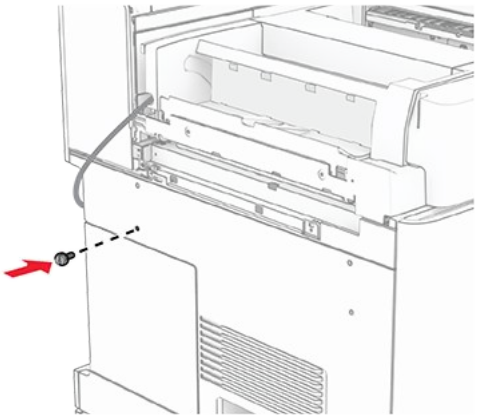

39. Sulygiuokite tvirtinimo laikiklį su varžtu.

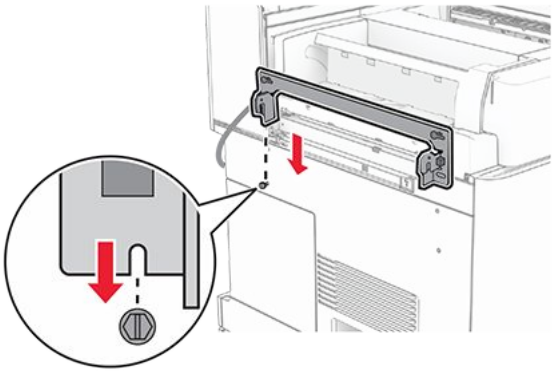

40. Laisvai pritvirtinkite varžtus prie tvirtinimo laikiklio.

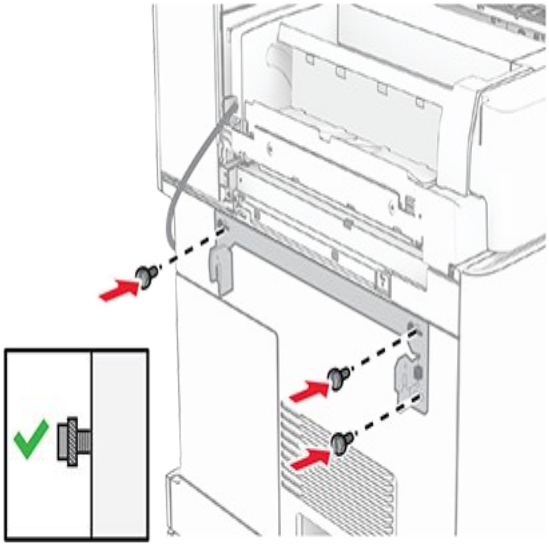

41. Priveržkite varžtus, kad pritvirtintumėte tvirtinimo laikiklį prie spausdintuvo.

> **Note:** Įsitikinkite, kad varžtai yra sulygiuoti su tvirtinimo laikiklio žymekliais.

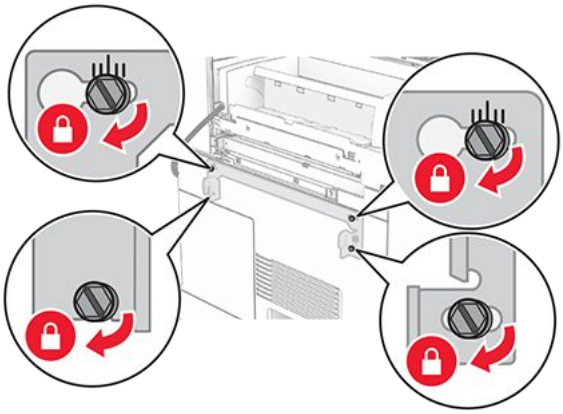

42. Atidarykite apipavidalinimo įtaiso dureles, atsukite varžtą ir patraukite apipavidalinimo įtaiso fiksatorių.

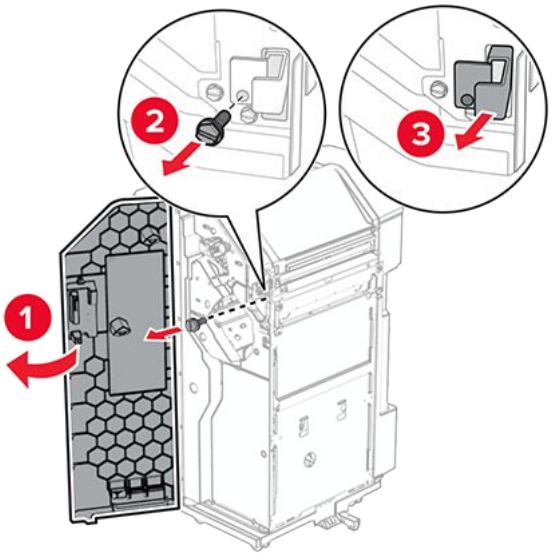

43. Prijunkite papildomos įrangos kabelį prie spausdintuvo.

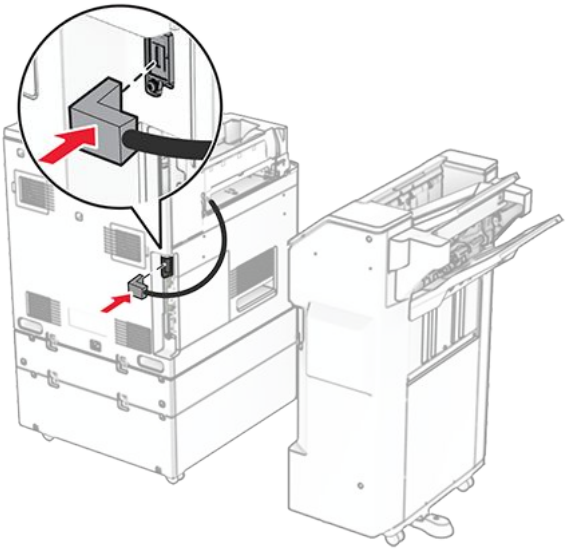

44. Prijunkite apipavidalinimo įtaiso laidą prie papildomo įtaiso.

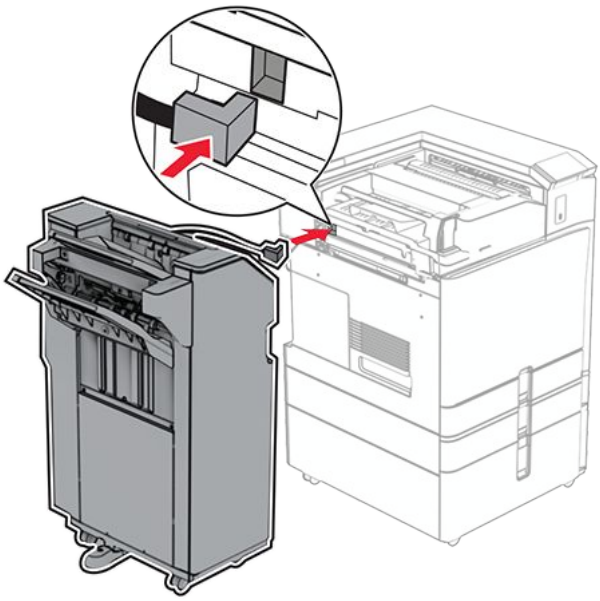

45. Prie spausdintuvo pritvirtinkite apipavidalinimo įtaisą.

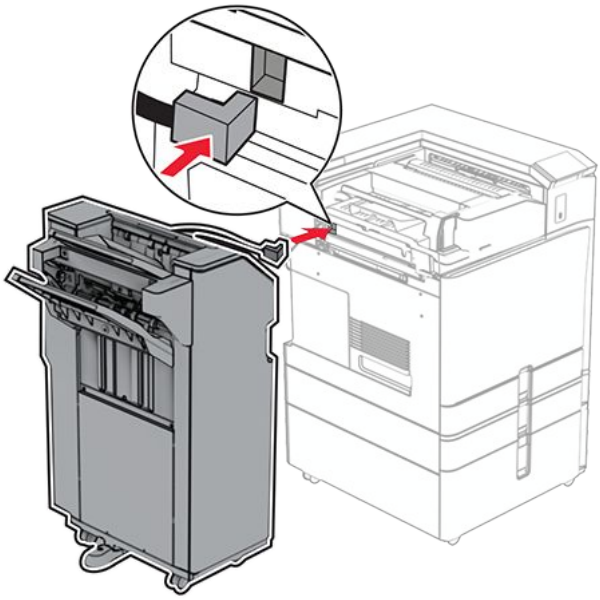

46. Užfiksuokite apipavidalinimo įtaisą prie spausdintuvo ir įsukite varžtą.

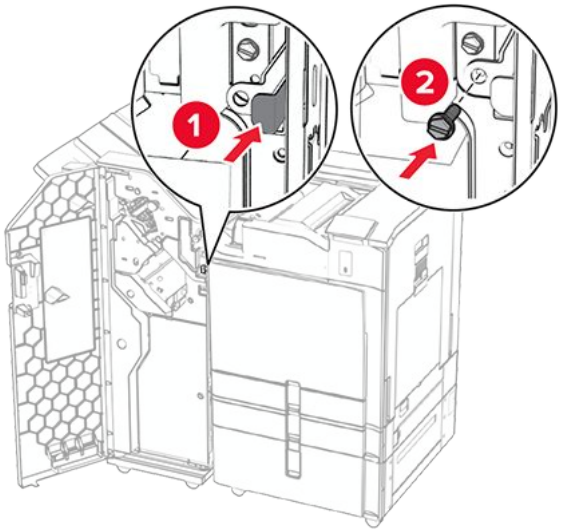

47. Uždarykite apipavidalinimo įtaiso dureles.
48. Vieną maitinimo laido galą prijunkite prie spausdintuvo, o kitą – prie elektros lizdo.

DĖMESIO—GALIMA SUSIŽALOTI
Siekdami išvengti gaisro ar elektros smūgio pavojaus, prijunkite maitinimo laidą prie tinkamos nominaliosios srovės ir tinkamai įžeminto elektros lizdo, kuris yra šalia gaminio ir lengvai pasiekiamas.

49. Įjunkite spausdintuvą.

Brošiūrų apipavidalinimo įtaiso ir popieriaus gabenimo papildomo įtaiso įrengimas

DĖMESIO—ELEKTROS SMŪGIO PAVOJUS
Jei norite išvengti elektros smūgio pavojaus, kai bandote prieiti prie valdiklių plokštės arba įrenginėjate papildomą aparatinę įrangą ar atminties įtaisus jau būdami nustatę spausdintuvą, prieš vykdydami veiksmus išjunkite spausdintuvą ir ištraukite maitinimo laidą iš elektros lizdo. Jei prie spausdintuvo esate prijungę kokius nors kitus įrenginius, juos taip pat išjunkite ir atjunkite visus į spausdintuvą einančius kabelius.

Note: Šiam darbui prireiks plokščiojo atsuktuvo.

1. Išjunkite spausdintuvą.

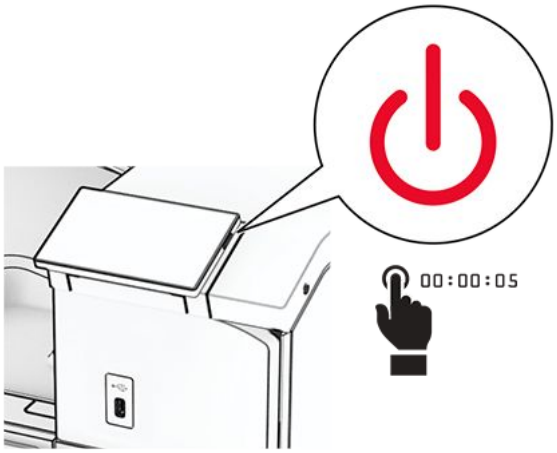

2. Ištraukite maitinimo laidą iš elektros lizdo, paskui – iš spausdintuvo.

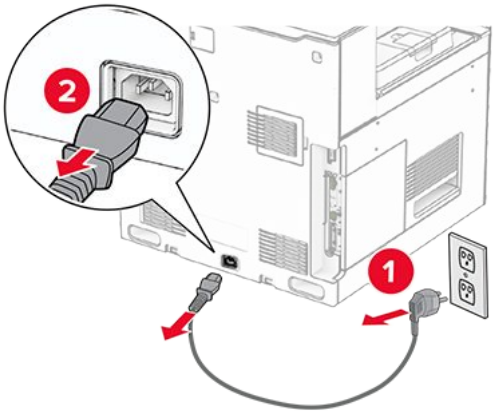

3. Išpakuokite popieriaus gabenimo įtaisą.
4. Išimkite standartinę dėtuvę.

Note: Neišmeskite dėtuvės.

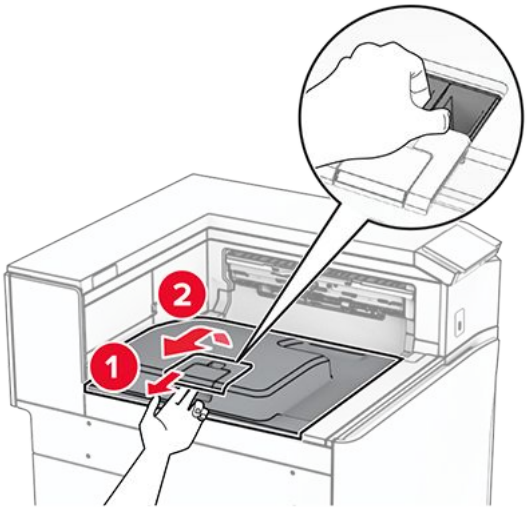

5. Prieš įrengdami papildomą įrangą, nustatykite išėjimo dėtuvės vėliavėlę į uždarą padėtį.

Note: Kai papildoma įranga atjungta, nustatykite išėjimo dėtuvės vėliavėlę į atvirą padėtį.

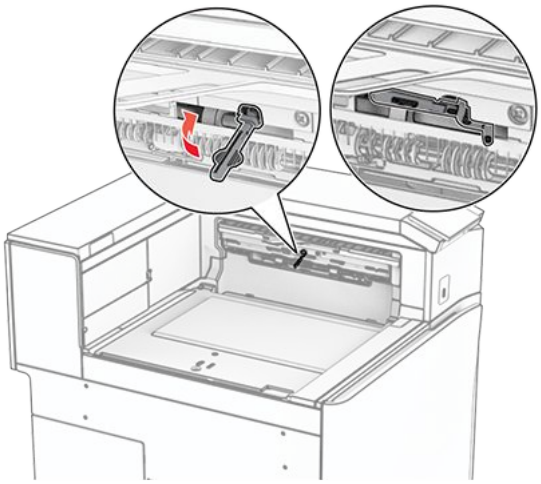

6. Nuimkite atsarginį velenėlį.

Note: Neišmeskite velenėlio.

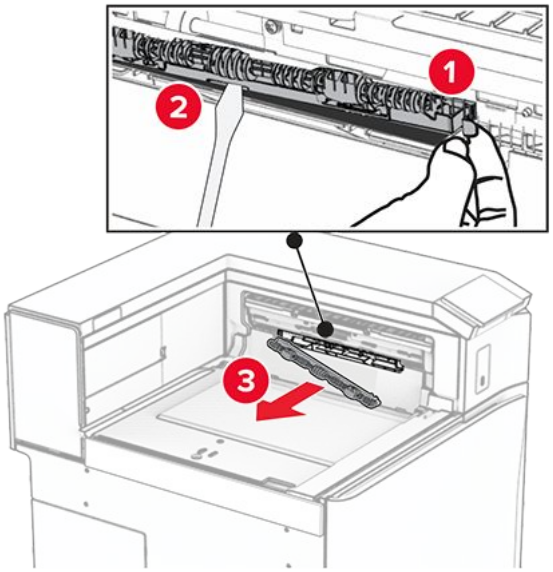

7. Stumkite tiekimo velenėlį, kurį gavote kartu su popieriaus gabenimo įtaisu, kol jis užsifiksuos.

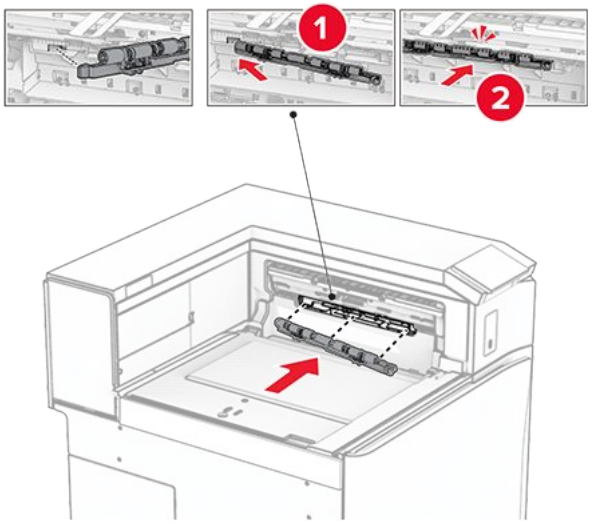

Note: Įsitikinkite, kad metalinė spyruoklė yra prieš tiekimo velenėlį.

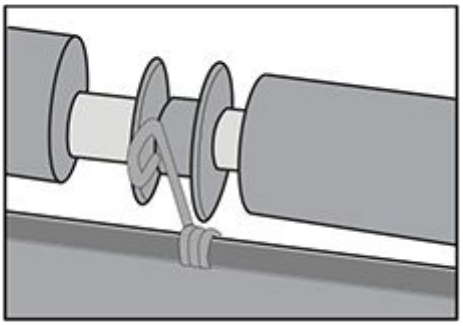

8. Pritvirtinkite velenėlio dangtį taip, kad jis užsifiksuotų.

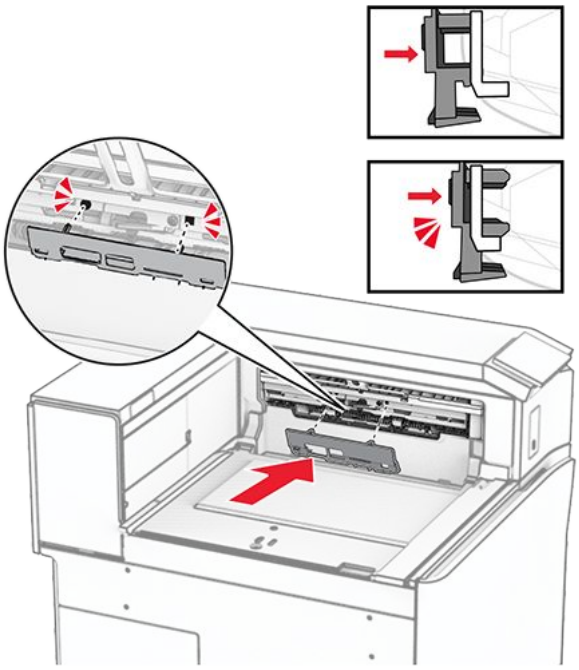

9. Atidarykite priekines dureles, tada nuimkite dangtį kairėje spausdintuvo pusėje.

> **Note:** Neišmeskite varžto ir dangčio.

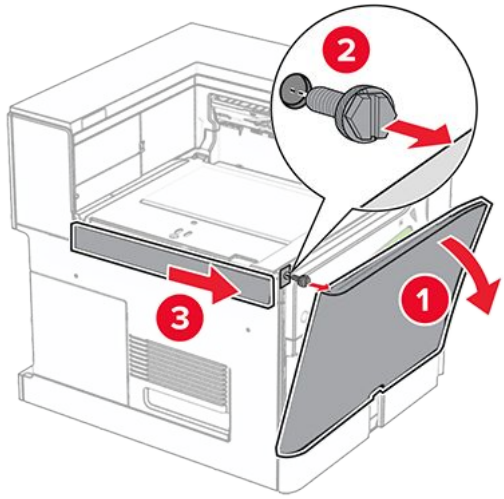

10. Uždarykite priekines dureles.
11. Nuimkite popieriaus gabenimo jungties dangtelį.

> **Note:** Neišmeskite dangčio.

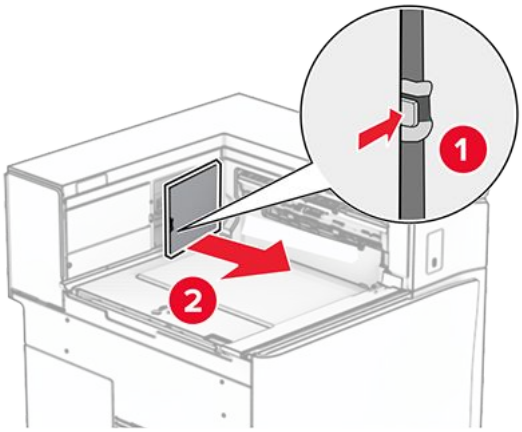

12. Nuimkite dangtį.

> **Note:** Neišmeskite dangčio.

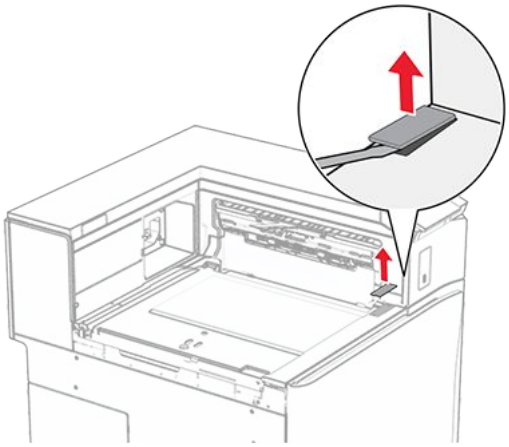

13. Pritvirtinkite metalinį laikiklį.

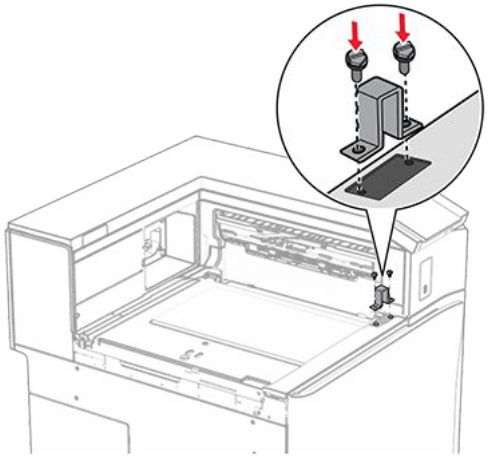

14. Įdėkite popieriaus gabenimo įtaisą.

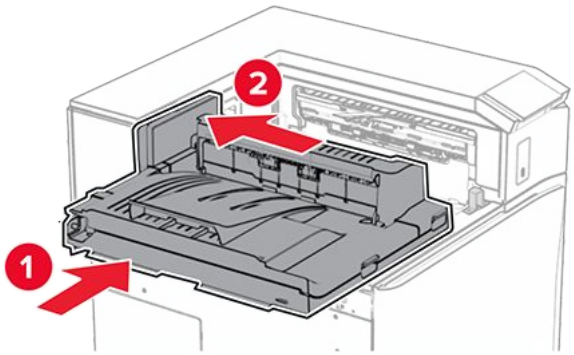

15. Atidarykite G rankenėlę, tada įsukite varžtą popieriaus gabenimo įtaiso priekinėje dalyje.

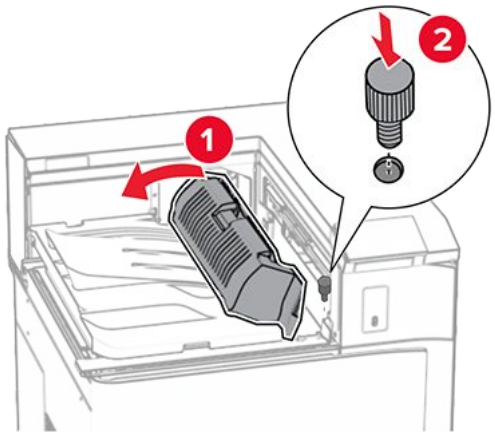

16. Uždarykite G rankenėlę.
17. Įsukite varžtą popieriaus gabenimo įtaiso galinėje dalyje.

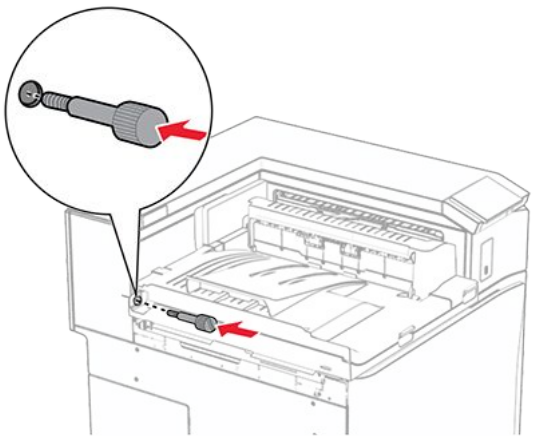

18. Atidarykite priekines dureles ir uždėkite dangtį, kurį gavote kartu su popieriaus gabenimo įtaisu, kairėje spausdintuvo pusėje.

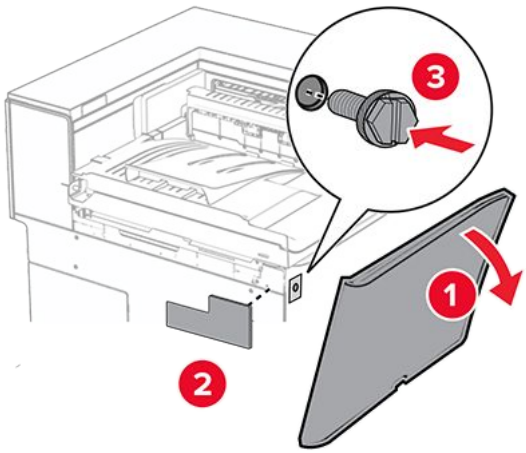

19. Uždarykite priekines dureles.
20. Išpakuokite brošiūrų apipavidalinimo įtaisą ir nuimkite visas pakuotės medžiagas.
21. Pritvirtinkite prie apipavidalinimo įtaiso laikiklį.

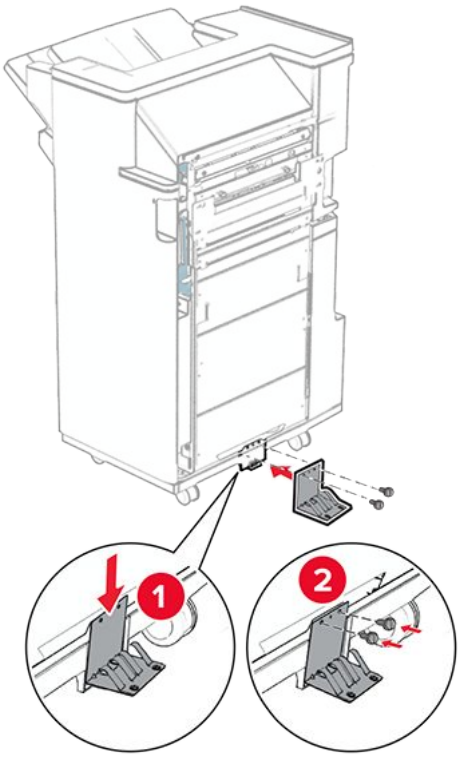

22. Pritvirtinkite putplasčio juostą prie apipavidalinimo įtaiso.

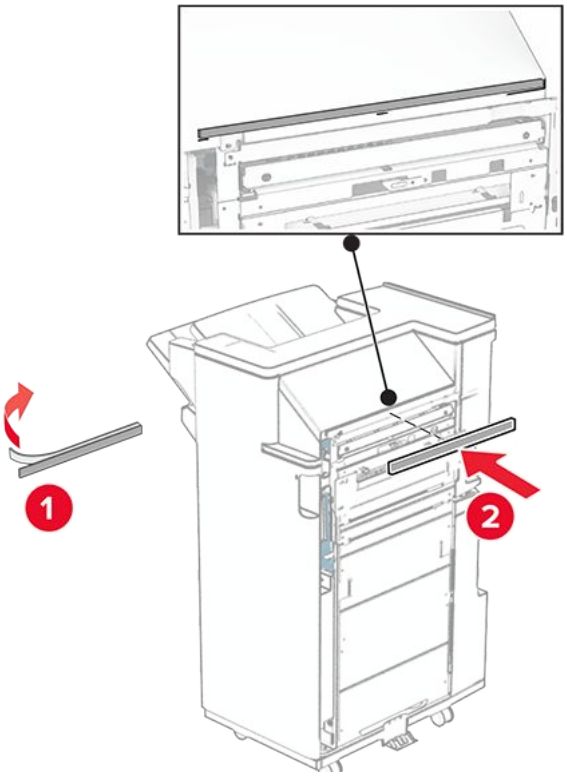

23. Pritvirtinkite tiekimo kreiptuvą prie apipavidalinimo įtaiso.

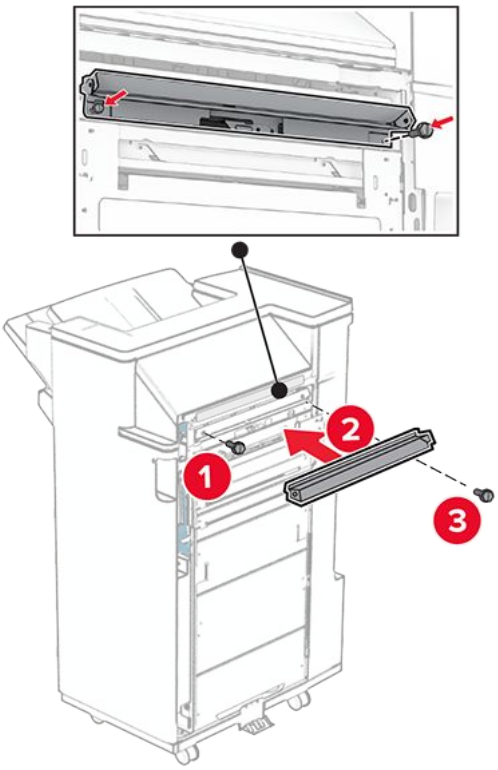

24. Pritvirtinkite viršutinę dėtuvę prie apipavidalinimo įtaiso.

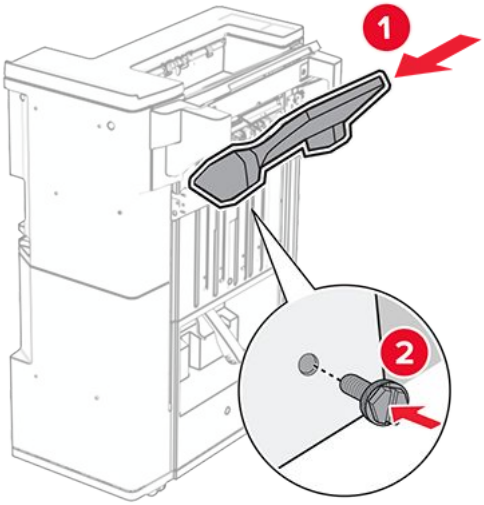

25. Pakelkite dėtuvės atvartą, tada pritvirtinkite apatinę dėtuvę prie apipavidalinimo įtaiso.

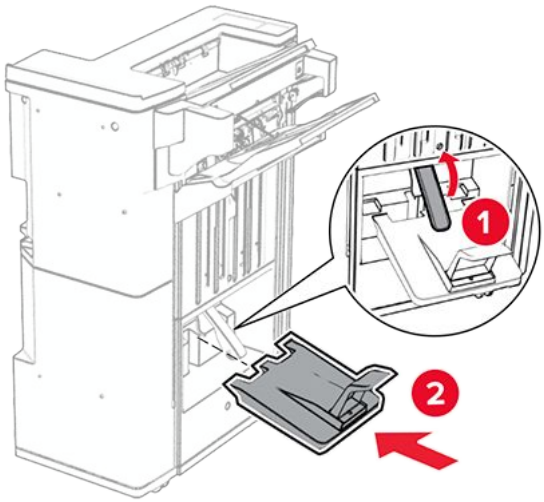

26. Atidarykite apipavidalinimo įtaiso dureles.
27. Nuimkite pakavimo medžiagą nuo skylmušos dėžutės ir įdėkite dėžutę į apipavidalinimo įtaisą.

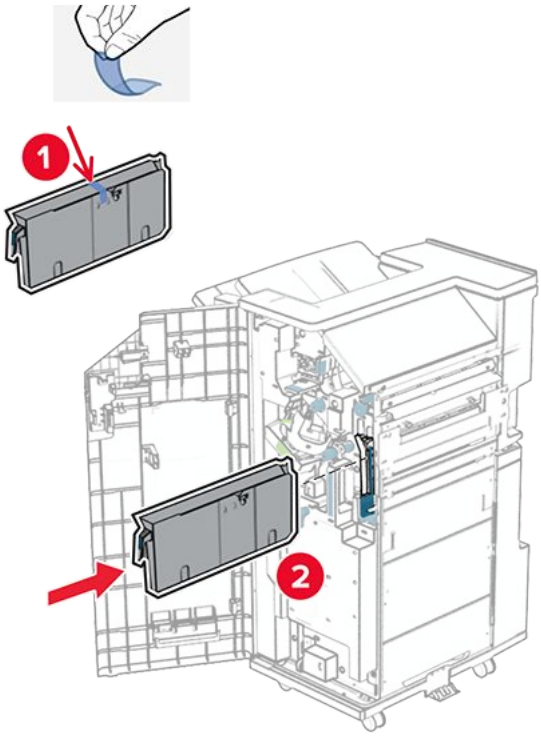

28. Uždėkite dėtuvės ilgintuvą ant apipavidalinimo įtaiso dėtuvės.

Pastabos

- Dėtuvės ilgintuvas naudojamas A3 arba ilgesniam popieriui ir esant didelei drėgmei, kad būtų lengviau sukrauti popierių.
- Naudojant dėtuvės ilgintuvą, dėtuvės talpa sumažėja.

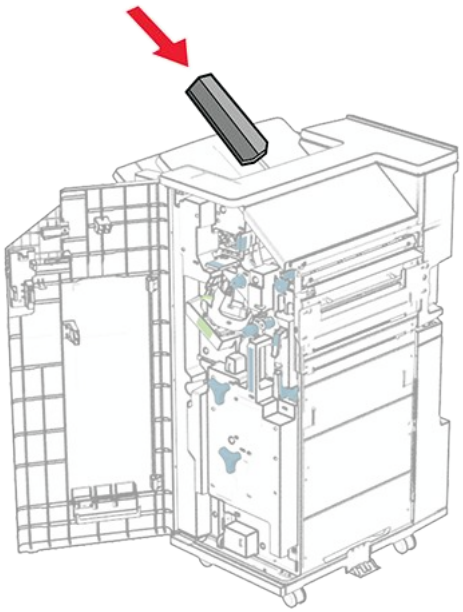

29. Pritvirtinkite krepšį apipavidalinimo įtaiso galinėje dalyje.

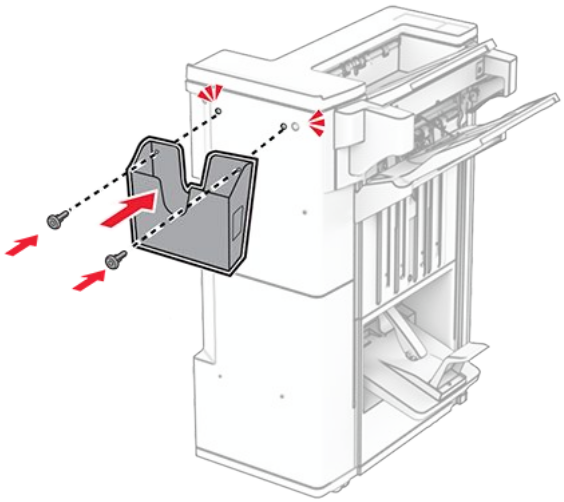

30. Uždarykite apipavidalinimo įtaiso dureles.
31. Laisvai prie spausdintuvo prisukite varžtą.

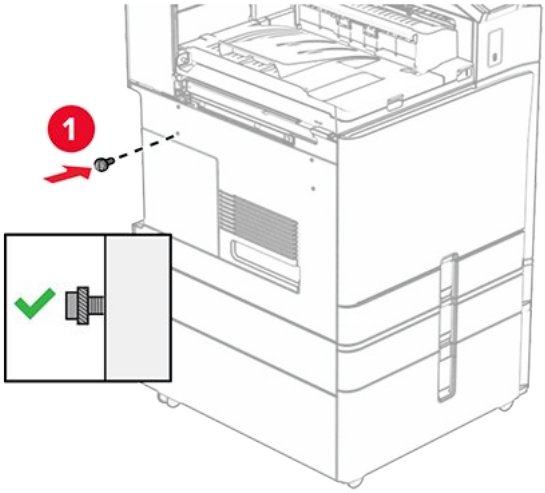

32. Sulygiuokite tvirtinimo laikiklį su varžtu.

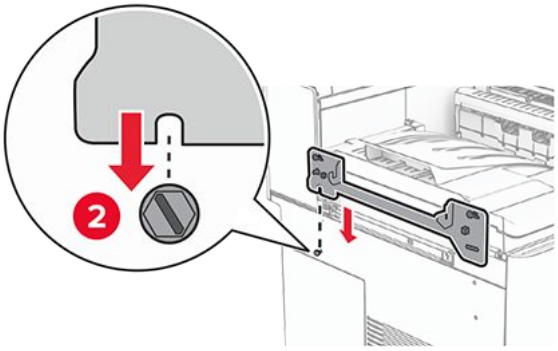

33. Laisvai pritvirtinkite varžtus ant tvirtinimo laikiklio.

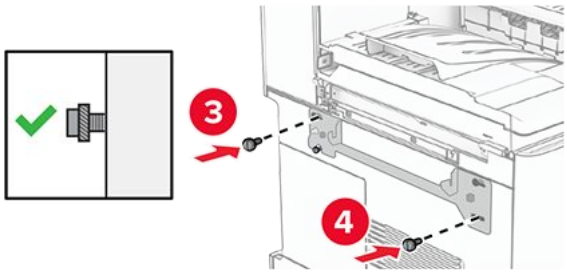

34. Prie spausdintuvo pritvirtinkite laikiklį, kurį gavote kartu su popieriaus gabenimo įtaisu.

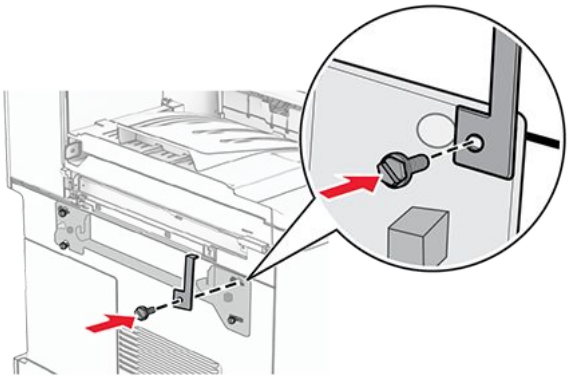

35. Priveržkite varžtus, kad pritvirtintumėte tvirtinimo laikiklį prie spausdintuvo.

> **Note:** Įsitikinkite, kad varžtai yra sulygiuoti su tvirtinimo laikiklio žymekliais.

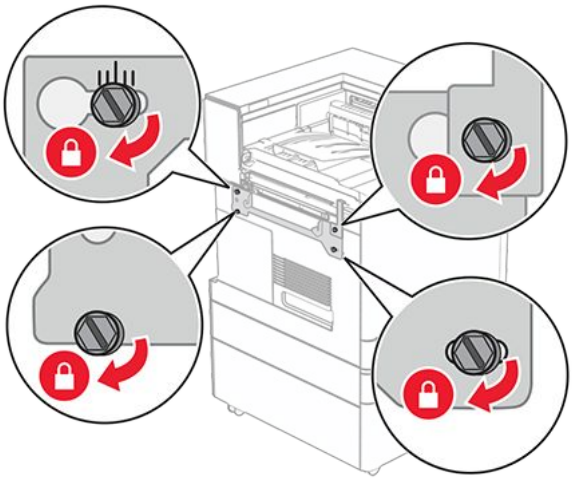

36. Atidarykite apipavidalinimo įtaiso dureles, atsukite varžtą ir patraukite apipavidalinimo įtaiso fiksatorių.

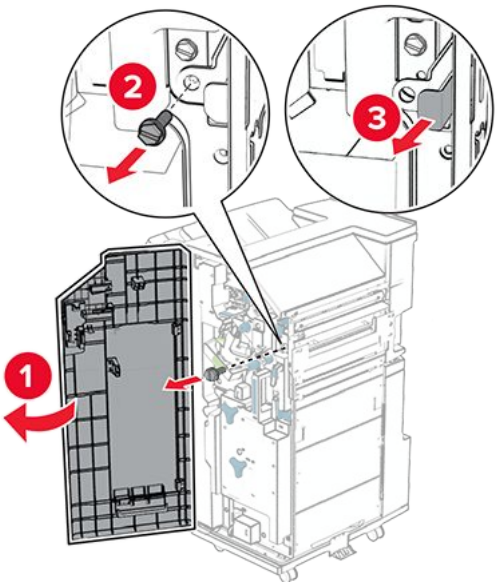

37. Prie spausdintuvo pritvirtinkite apipavidalinimo įtaisą.

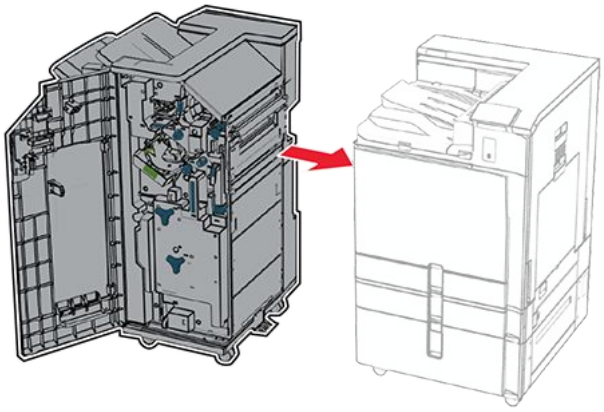

38. Užfiksuokite apipavidalinimo įtaisą prie spausdintuvo ir įsukite varžtą.

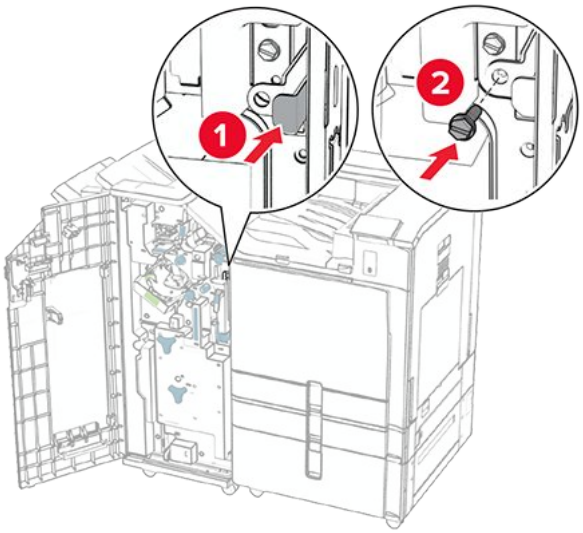

39. Uždarykite apipavidalinimo įtaiso dureles.
40. Prijunkite apipavidalinimo įtaiso laidą prie spausdintuvo.

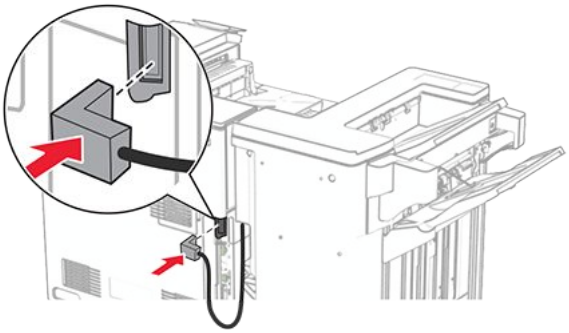

41. Vieną maitinimo laido galą prijunkite prie spausdintuvo, o kitą – prie elektros lizdo.

DĖMESIO—GALIMA SUSIŽALOTI
Siekdami išvengti gaisro ar elektros smūgio pavojaus, prijunkite maitinimo laidą prie tinkamos nominaliosios srovės ir tinkamai įžeminto elektros lizdo, kuris yra šalia gaminio ir lengvai pasiekiamas.

42. Įjunkite spausdintuvą.

Brošiūrų apipavidalinimo įtaiso ir popieriaus gabenimo įtaiso įrengimas

DĖMESIO—ELEKTROS SMŪGIO PAVOJUS
Jei norite išvengti elektros smūgio pavojaus, kai bandote prieiti prie valdiklių plokštės arba įrenginėjate papildomą aparatinę įrangą ar atminties įtaisus jau būdami nustatę spausdintuvą, prieš vykdydami veiksmus išjunkite spausdintuvą ir ištraukite maitinimo laidą iš elektros lizdo. Jei prie spausdintuvo esate prijungę kokius nors kitus įrenginius, juos taip pat išjunkite ir atjunkite visus į spausdintuvą einančius kabelius.

Note: Šiam darbui prireiks plokščiojo atsuktuvo.

1. Išjunkite spausdintuvą.

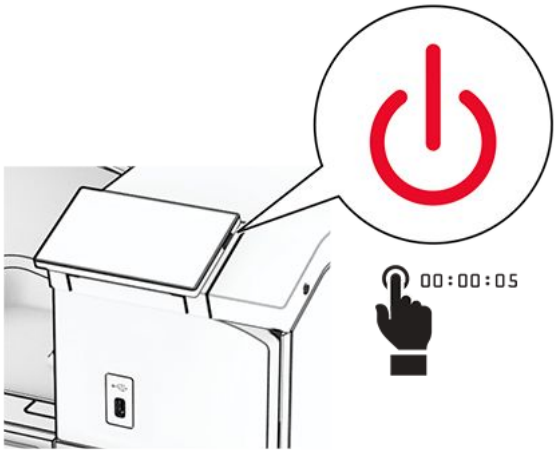

2. Ištraukite maitinimo laidą iš elektros lizdo, paskui – iš spausdintuvo.

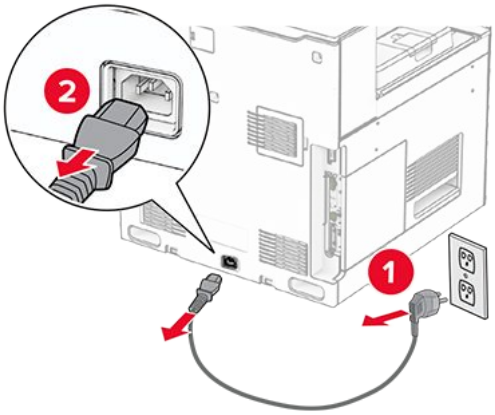

3. Išpakuokite popieriaus gabenimo su lankstymu įtaisą.
4. Išimkite standartinę dėtuvę.

> **Note:** Neišmeskite dėtuvės.

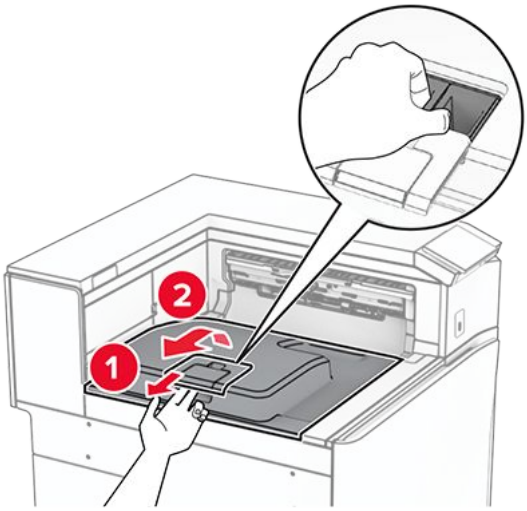

5. Prieš įrengdami papildomą įrangą, nustatykite išėjimo dėtuvės vėliavėlę į uždarą padėtį.

> **Note:** Kai papildoma įranga atjungta, nustatykite išėjimo dėtuvės vėliavėlę į atvirą padėtį.

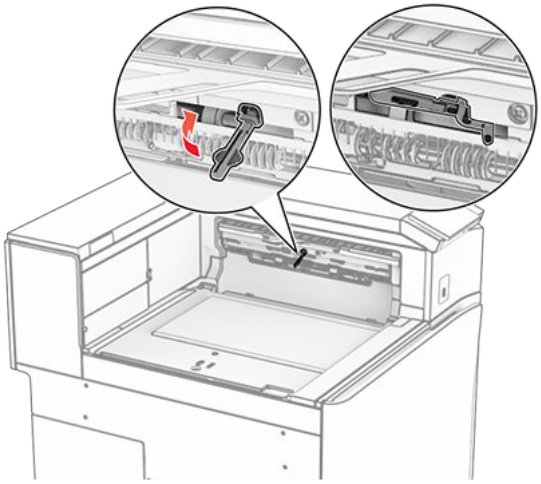

6. Nuimkite atsarginį velenėlį.

> **Note:** Neišmeskite velenėlio.

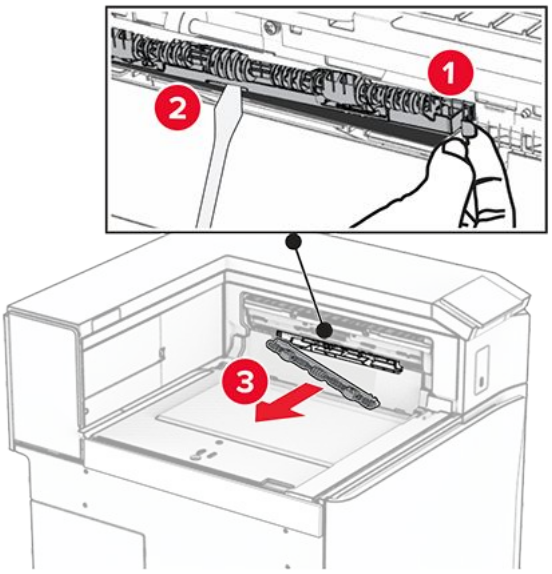

7. Stumkite tiekimo velenėlį, kurį gavote kartu su papildomu įtaisu, kol jis užsifiksuos.

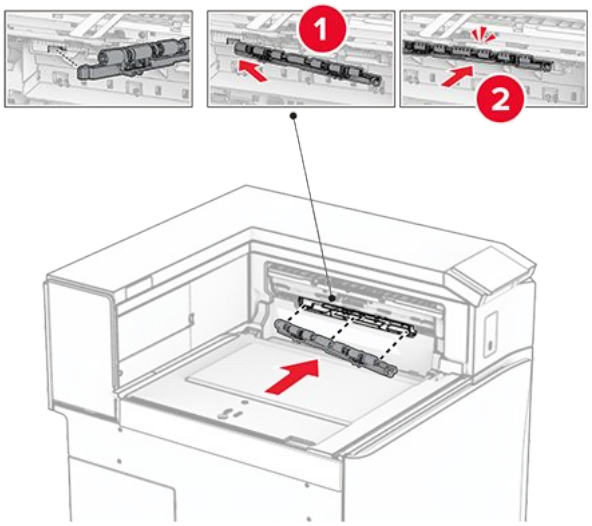

Note: Įsitikinkite, kad metalinė spyruoklė yra prieš tiekimo velenėlį.

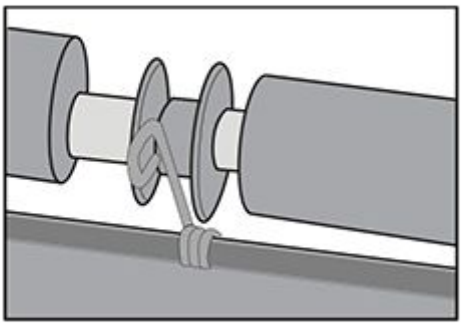

8. Pritvirtinkite velenėlio dangtį taip, kad jis užsifiksuotų.

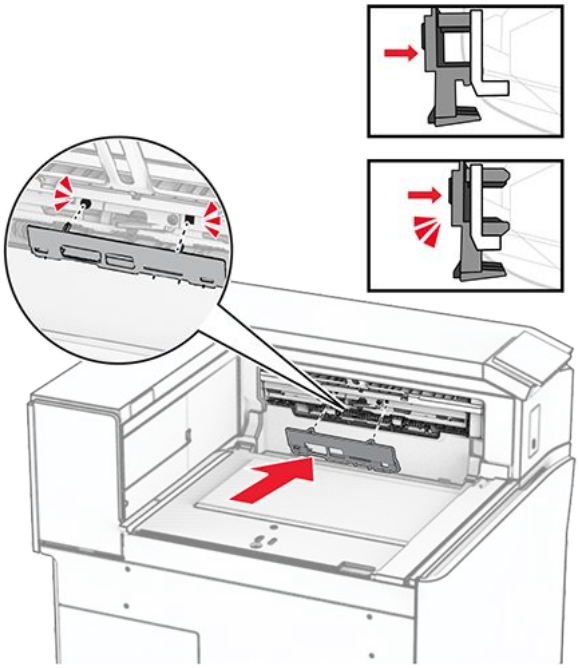

9. Atidarykite priekines dureles, tada nuimkite dangtį kairėje spausdintuvo pusėje.

> **Note:** Neišmeskite varžto ir dangčio.

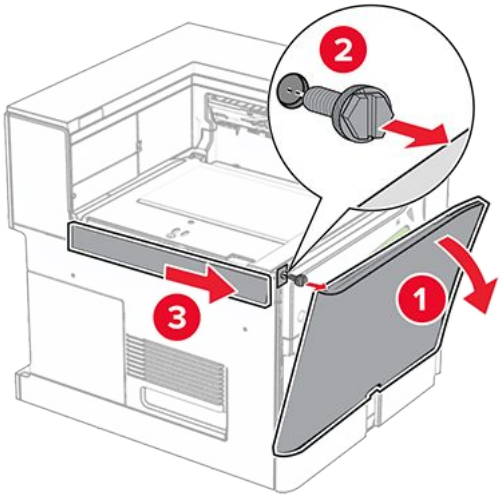

10. Uždarykite priekines dureles.
11. Nuimkite popieriaus gabenimo jungties dangtelį.

> **Note:** Neišmeskite dangčio.

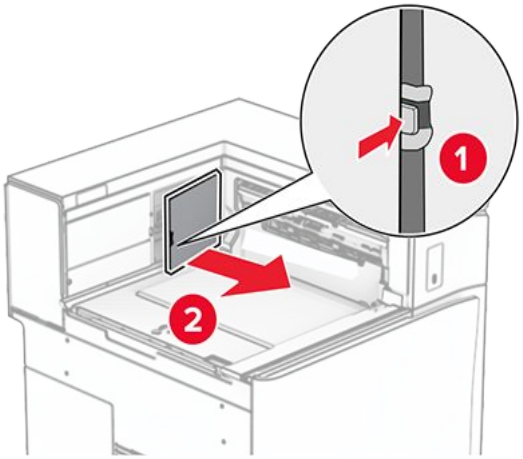

12. Nuimkite galinį dangtį kairėje.

> **Note:** Neišmeskite varžto ir dangčio.

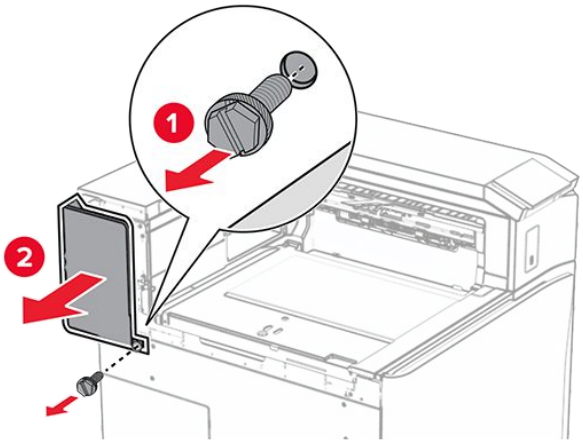

13. Nuimkite vidinės dėtuvės dangtį.

> **Note:** Neišmeskite varžto ir dangčio.

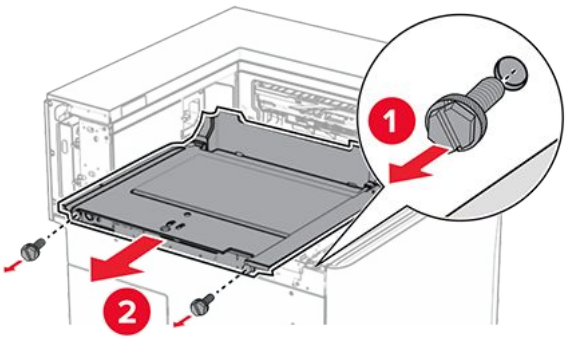

14. Sulygiuokite ir uždėkite vidinės dėtuvės dangtį, kurį gavote su papildomu įtaisu.

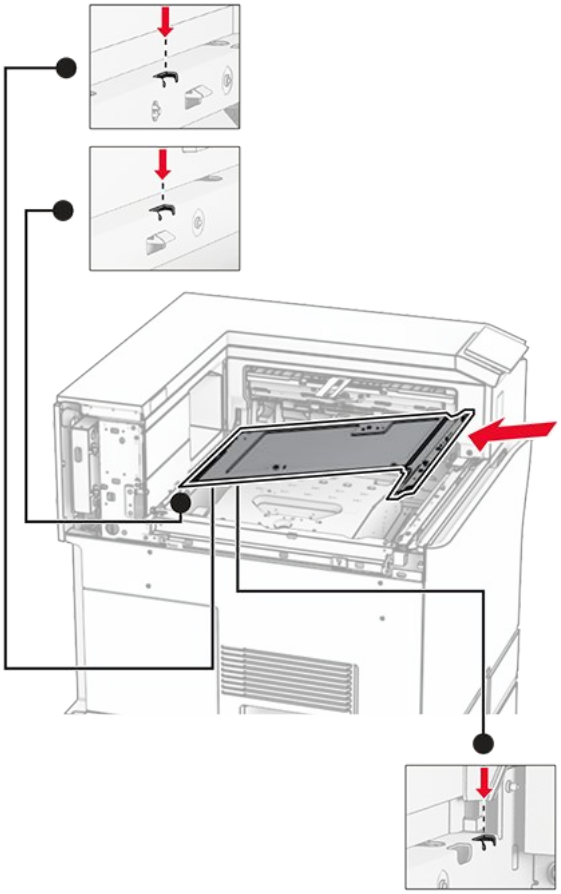

15. Prisukite varžtus prie vidinės dėtuvės dangčio.

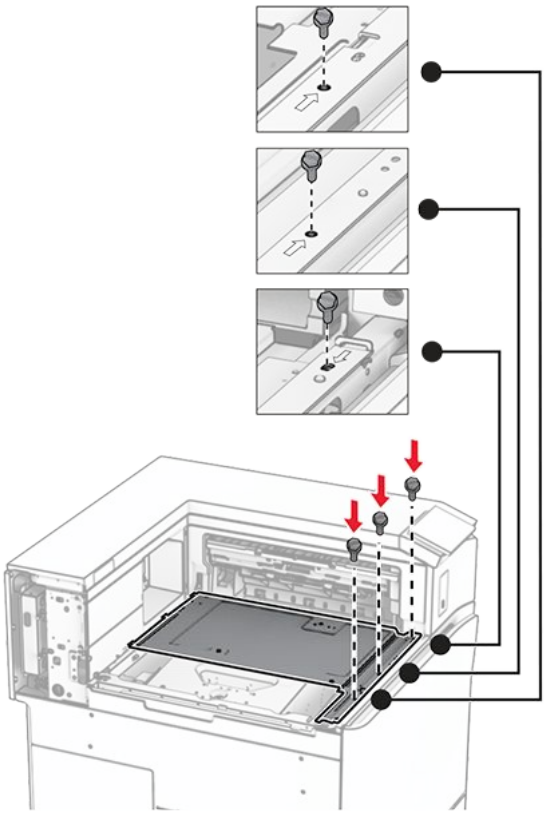

16. Prie papildomo įtaiso pritvirtinkite putplasčio juostos gabalus.

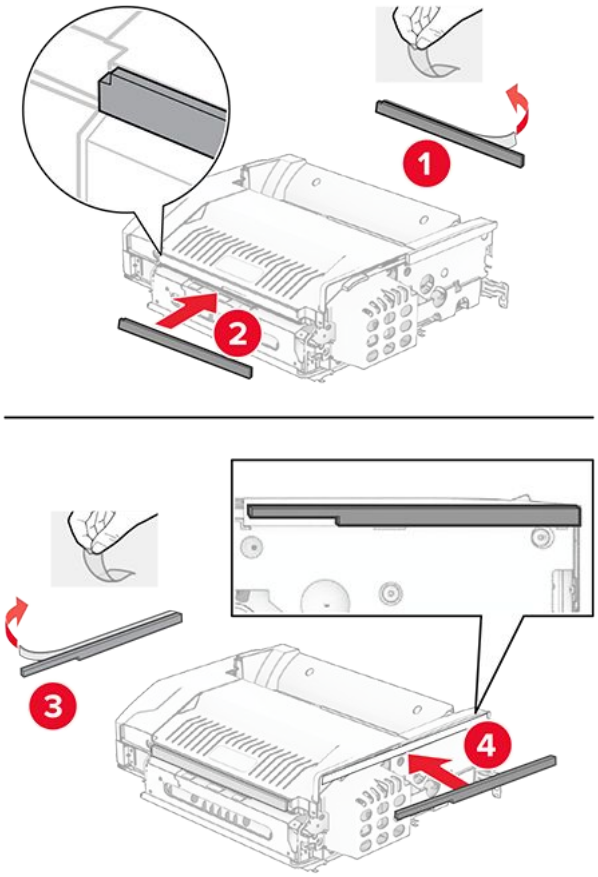

17. Atidarykite F dureles ir priveržkite varžtus.

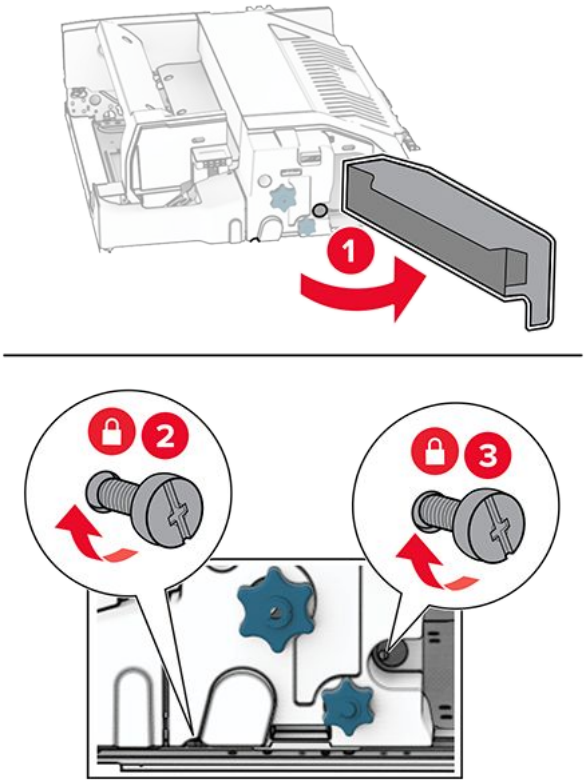

18. Uždarykite F dureles.
19. Prie papildomo įtaiso pritvirtinkite laikiklį.

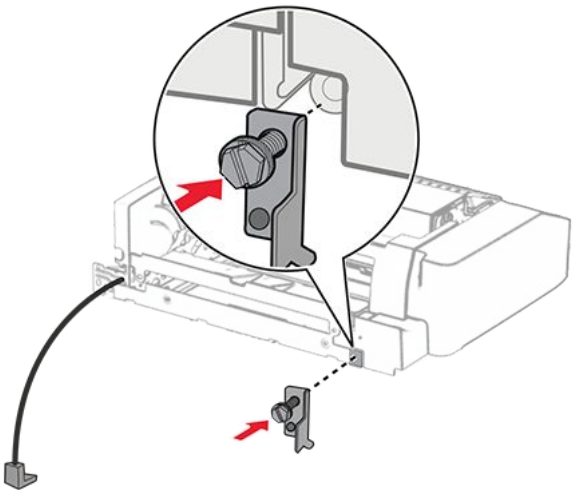

20. Įdėkite papildomą įtaisą.

> **Note:** Įsitikinkite, kad metalinis laikiklis yra prieš spausdintuvą.

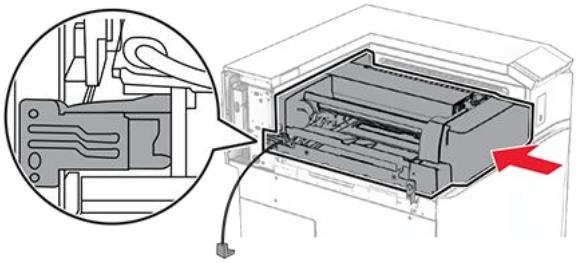

21. Atidarykite F dureles, tada atsuktuvu, kurį gavote kartu su papildomu įtaisu, įsukite varžtą.

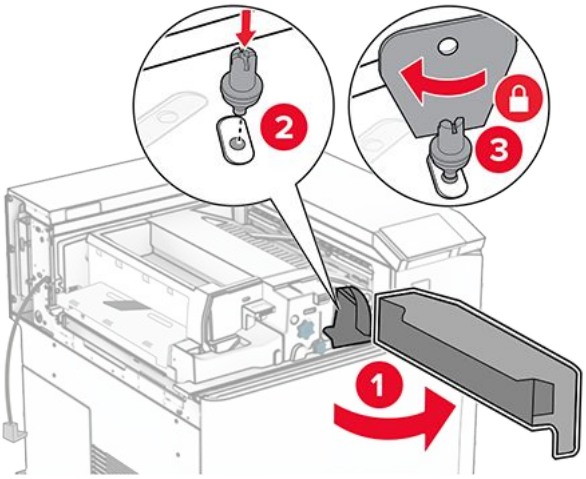

22. Uždarykite F dureles.
23. Įsukite varžtus į papildomą įtaisą.

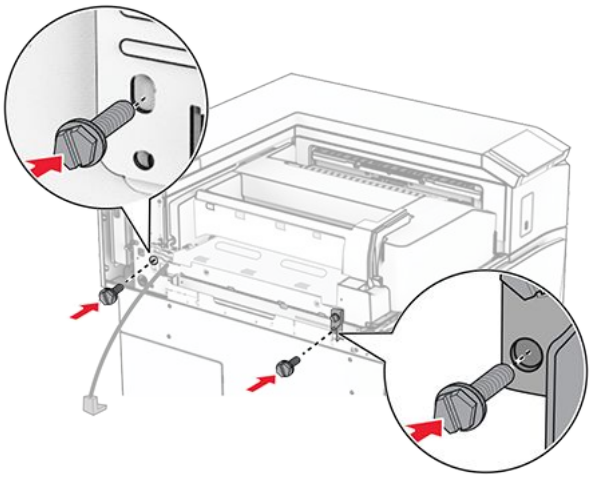

24. Uždėkite galinį dangtį kairėje.

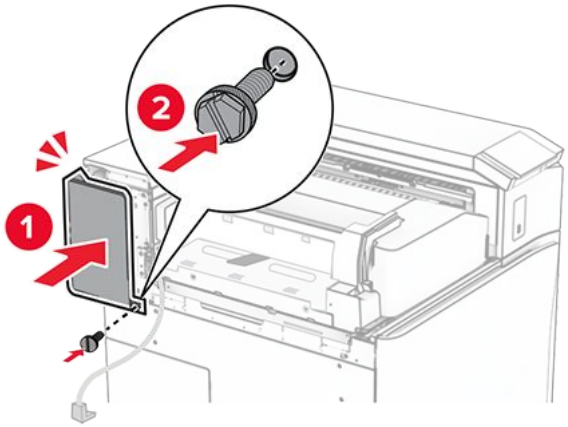

25. Išpakuokite brošiūrų apipavidalinimo įtaisą ir nuimkite visas pakuotės medžiagas.
26. Pritvirtinkite prie apipavidalinimo įtaiso laikiklį.

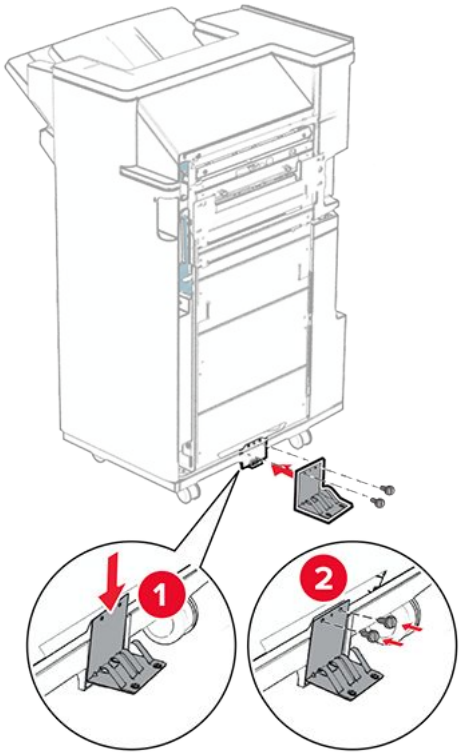

27. Pritvirtinkite putplasčio juostą prie apipavidalinimo įtaiso.

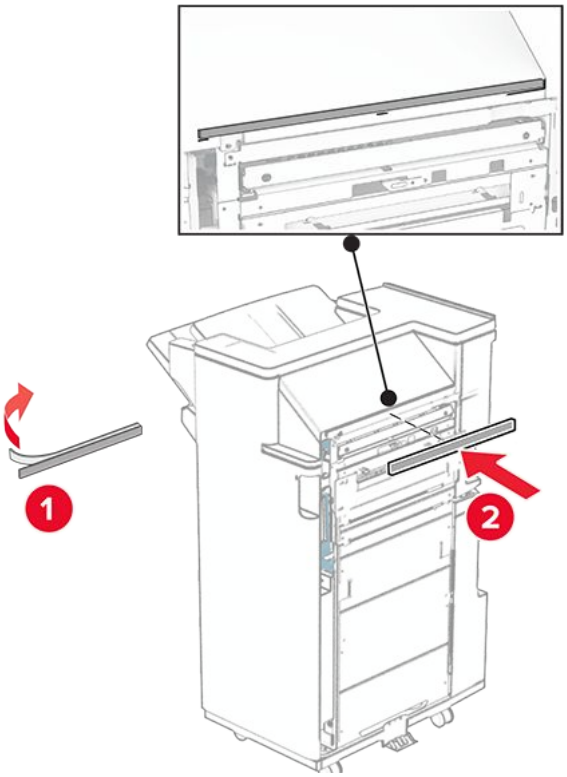

28. Pritvirtinkite tiekimo kreiptuvą prie apipavidalinimo įtaiso.

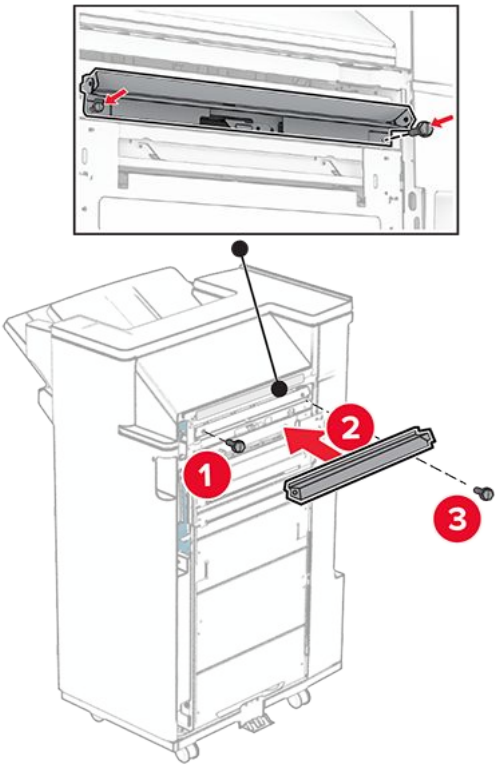

29. Pritvirtinkite viršutinę dėtuvę prie apipavidalinimo įtaiso.

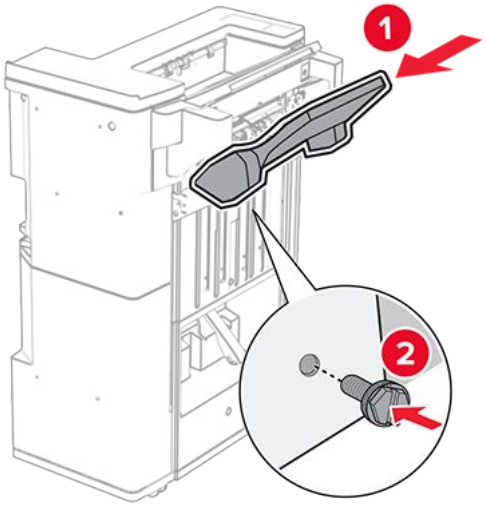

30. Pakelkite dėtuvės atvartą, tada pritvirtinkite apatinę dėtuvę prie apipavidalinimo įtaiso.

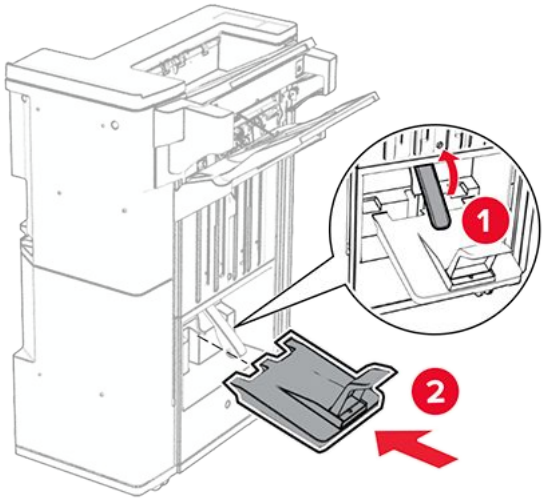

31. Atidarykite apipavidalinimo įtaiso dureles.
32. Nuimkite pakavimo medžiagą nuo skylmušos dėžutės ir įdėkite dėžutę į apipavidalinimo įtaisą.

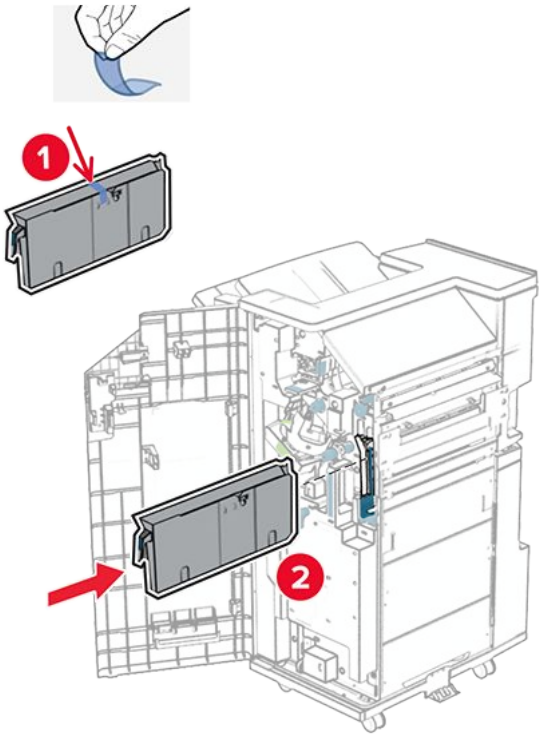

33. Uždėkite dėtuvės ilgintuvą ant apipavidalinimo įtaiso dėtuvės.

Pastabos

- Dėtuvės ilgintuvas naudojamas A3 arba ilgesniam popieriui ir esant didelei drėgmei, kad būtų lengviau sukrauti popierių.
- Naudojant dėtuvės ilgintuvą, dėtuvės talpa sumažėja.

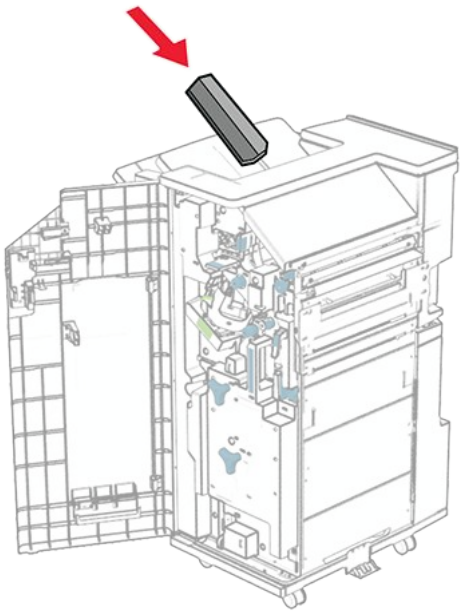

34. Pritvirtinkite krepšį apipavidalinimo įtaiso galinėje dalyje.

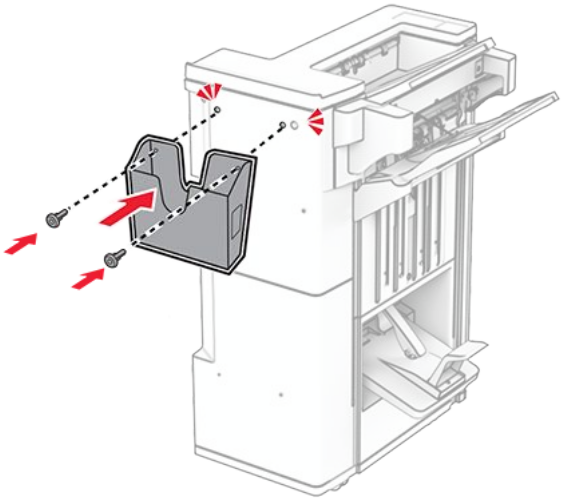

35. Uždarykite apipavidalinimo įtaiso dureles.
36. Pakelkite dėtuvės atvartą, tada sulygiuokite ir pritvirtinkite dangtį prie papildomo įtaiso.

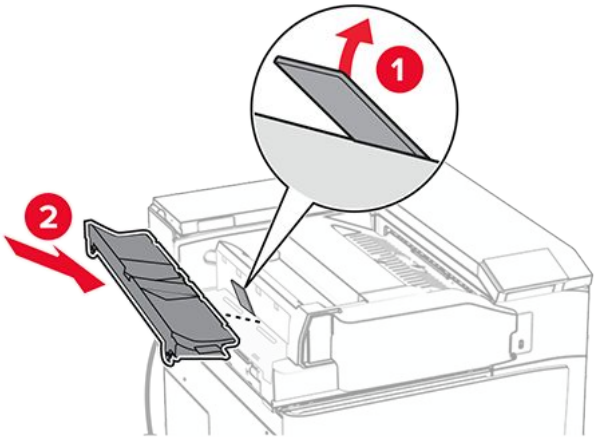

37. Įsukite varžtus.

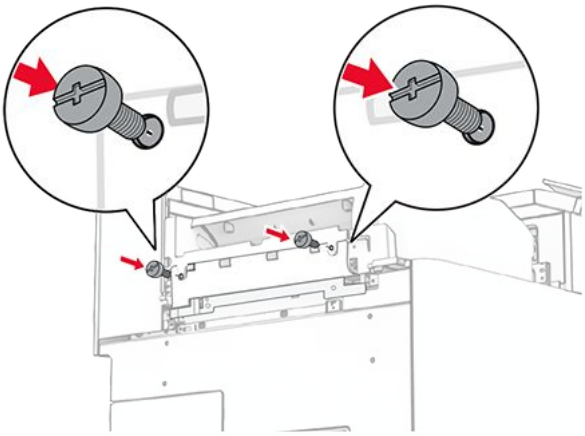

38. Atidarykite priekines dureles ir pritvirtinkite apdailos dangtelį, kurį gavote kartu su papildomu įtaisu.

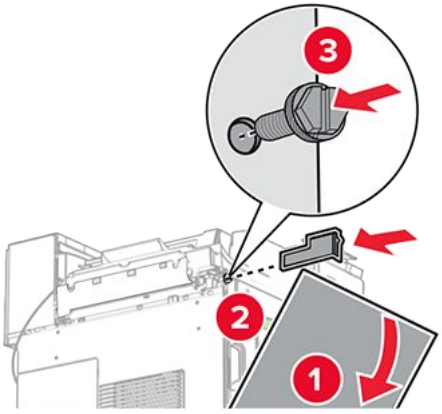

39. Laisvai prie spausdintuvo prisukite varžtą.

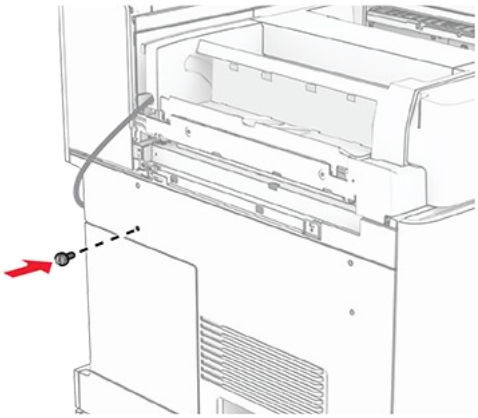

40. Sulygiuokite tvirtinimo laikiklį su varžtu.

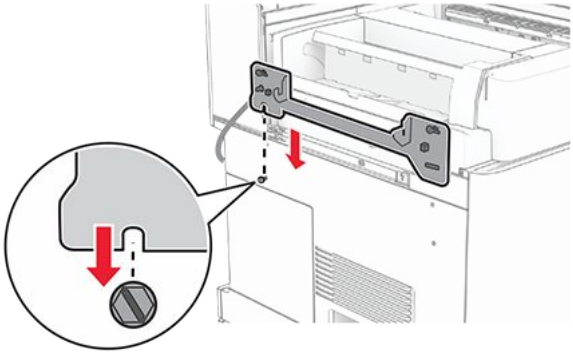

41. Laisvai pritvirtinkite varžtus prie tvirtinimo laikiklio.

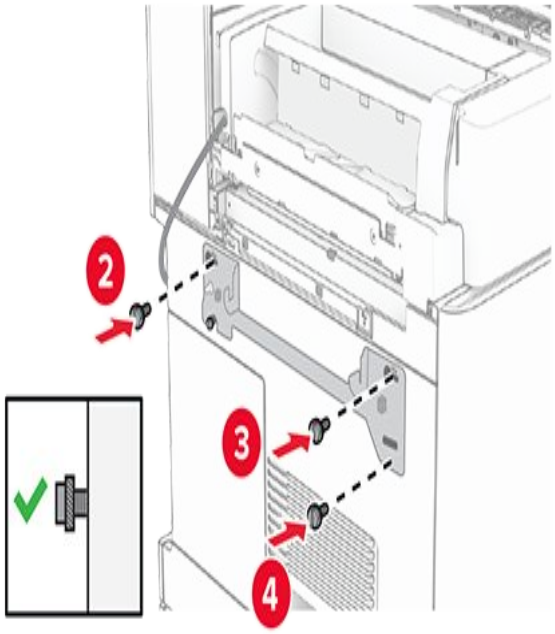

42. Priveržkite varžtus, kad pritvirtintumėte tvirtinimo laikiklį prie spausdintuvo.

> **Note:** Įsitikinkite, kad varžtai yra sulygiuoti su tvirtinimo laikiklio žymekliais.

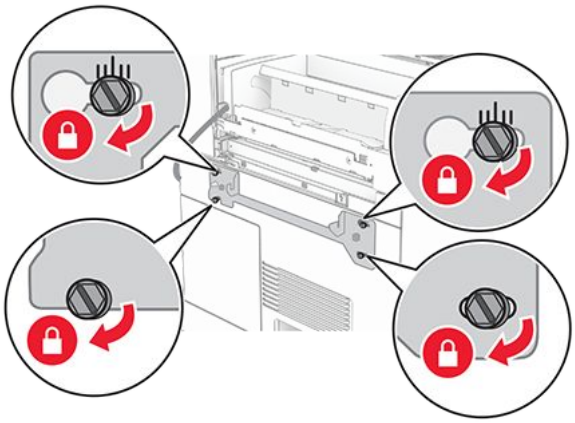

43. Atidarykite apipavidalinimo įtaiso dureles, atsukite varžtą ir patraukite apipavidalinimo įtaiso fiksatorių.

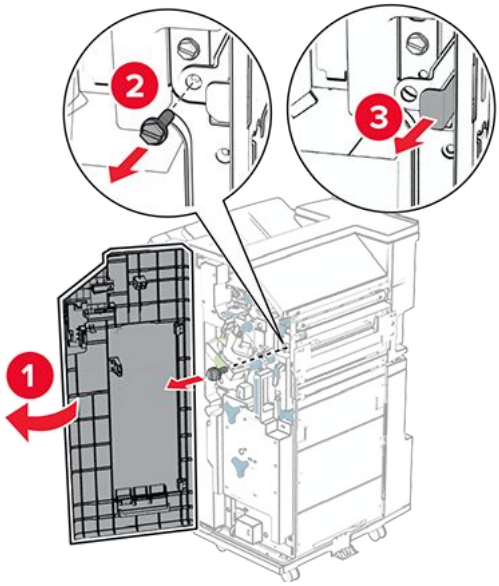

44. Prijunkite papildomos įrangos kabelį prie spausdintuvo.

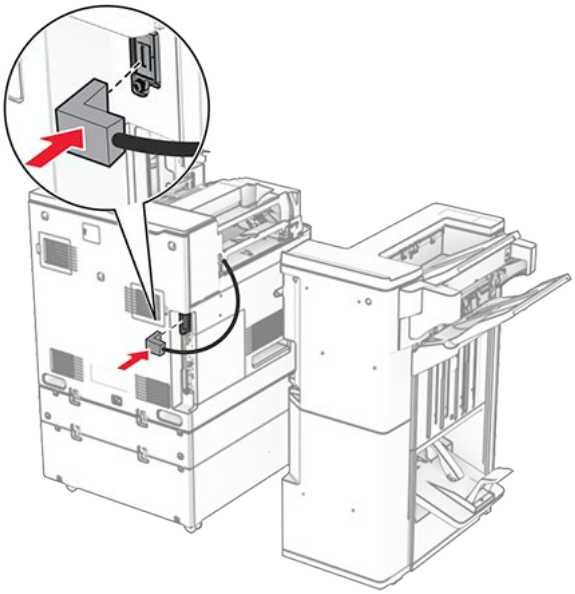

45. Prijunkite apipavidalinimo įtaiso laidą prie papildomo įtaiso.

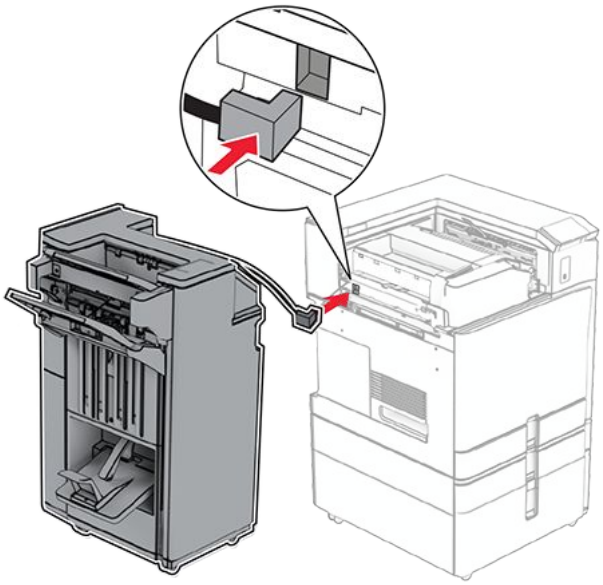

46. Prie spausdintuvo pritvirtinkite apipavidalinimo įtaisą.

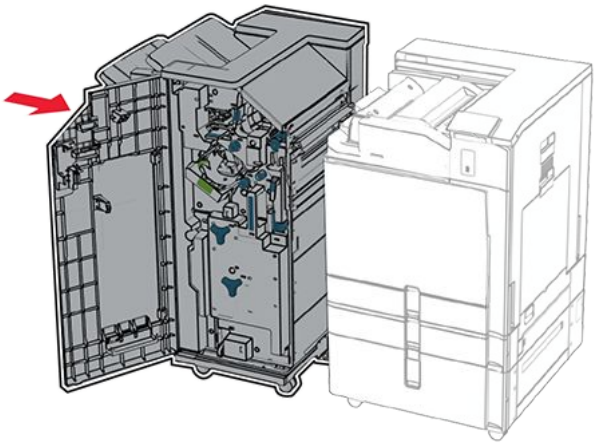

47. Užfiksuokite apipavidalinimo įtaisą prie spausdintuvo ir įsukite varžtą.

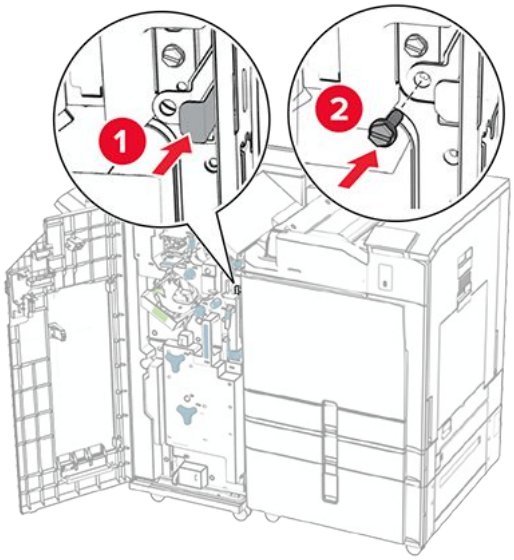

48. Uždarykite apipavidalinimo įtaiso dureles.
49. Vieną maitinimo laido galą prijunkite prie spausdintuvo, o kitą – prie elektros lizdo.

DĖMESIO—GALIMA SUSIŽALOTI
Siekdami išvengti gaisro ar elektros smūgio pavojaus, prijunkite maitinimo laidą prie tinkamos nominaliosios srovės ir tinkamai įžeminto elektros lizdo, kuris yra šalia gaminio ir lengvai pasiekiamas.

50. Įjunkite spausdintuvą.

Išmaniojo atminties įrenginio įrengimas

DĖMESIO—ELEKTROS SMŪGIO PAVOJUS
Jei norite išvengti elektros smūgio pavojaus, kai bandote prieiti prie valdiklių plokštės arba įrenginėjate papildomą aparatinę įrangą ar atminties įtaisus jau būdami nustatę spausdintuvą, prieš vykdydami veiksmus išjunkite spausdintuvą ir ištraukite maitinimo laidą iš elektros lizdo. Jei prie spausdintuvo esate prijungę kokius nors kitus įrenginius, juos taip pat išjunkite ir atjunkite visus į spausdintuvą einančius kabelius.

Note: Šiam darbui prireiks plokščiojo atsuktuvo.

1. Išjunkite spausdintuvą.

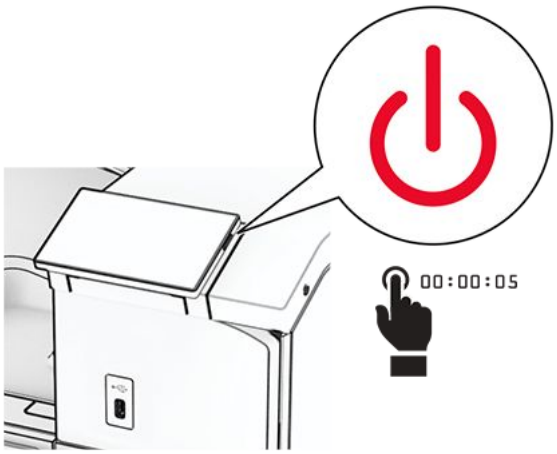

2. Ištraukite maitinimo laidą iš elektros lizdo, paskui – iš spausdintuvo.

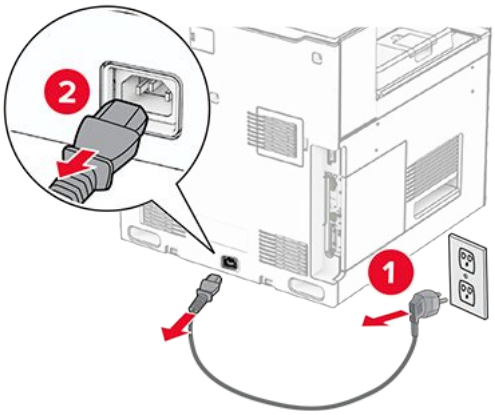

3. Atidarykite valdiklių plokštės prieigos dangtį.

Įspėjimas—Galima sugadinti
Valdiklių plokštės elektroninius komponentus gali lengvai pažeisti statinė elektra. Prieš liesdami valdiklių plokštės komponentus ar jungtis, palieskite metalinį spausdintuvo paviršių.

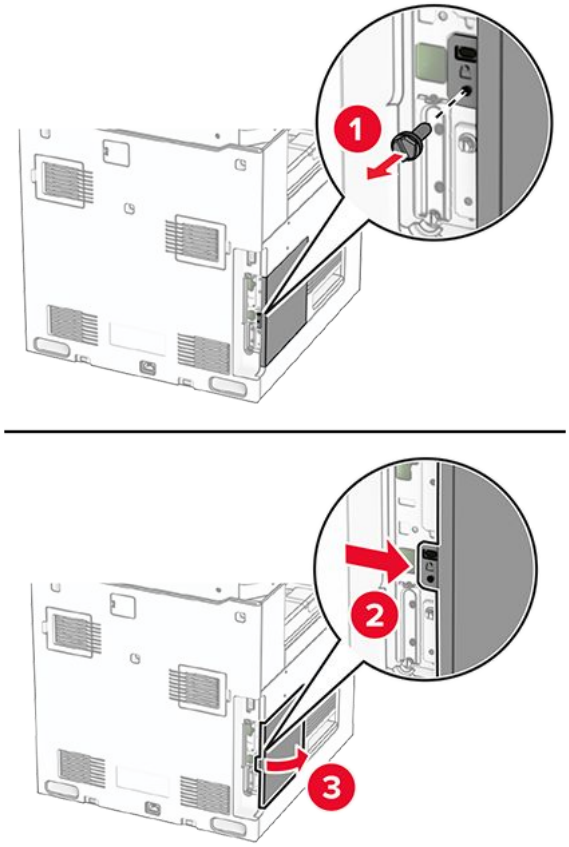

4. Išpakuokite išmanųjį atminties įrenginį (ISD).

Įspėjimas—Galima sugadinti
Nelieskite sujungimo taškų palei atminties įrenginio kraštą.

5. Raskite ISD jungtį.

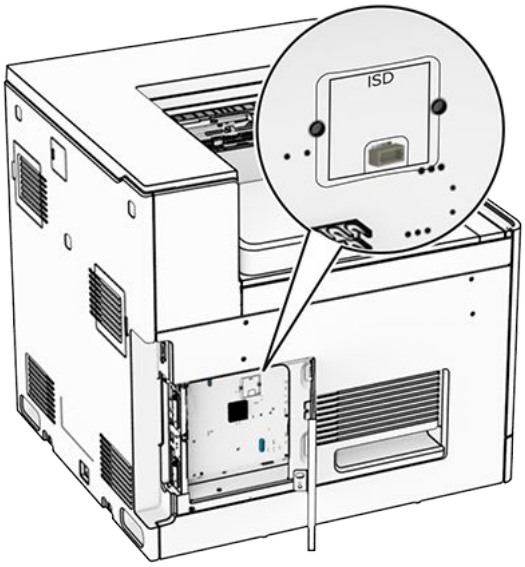

6. Prijunkite ISD prie jo jungties.

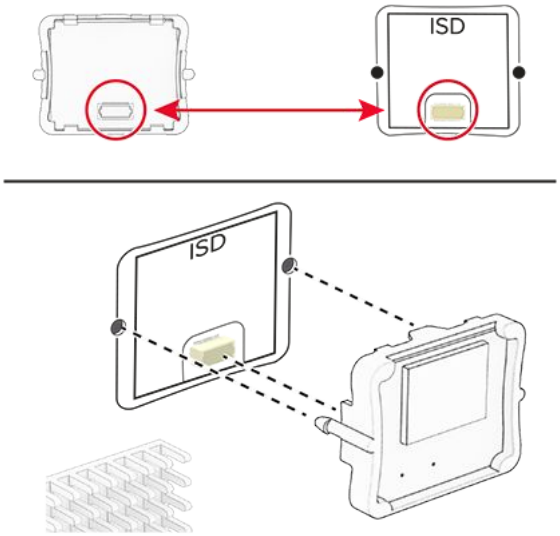

7. Uždarykite valdiklių plokštės prieigos dangtį.

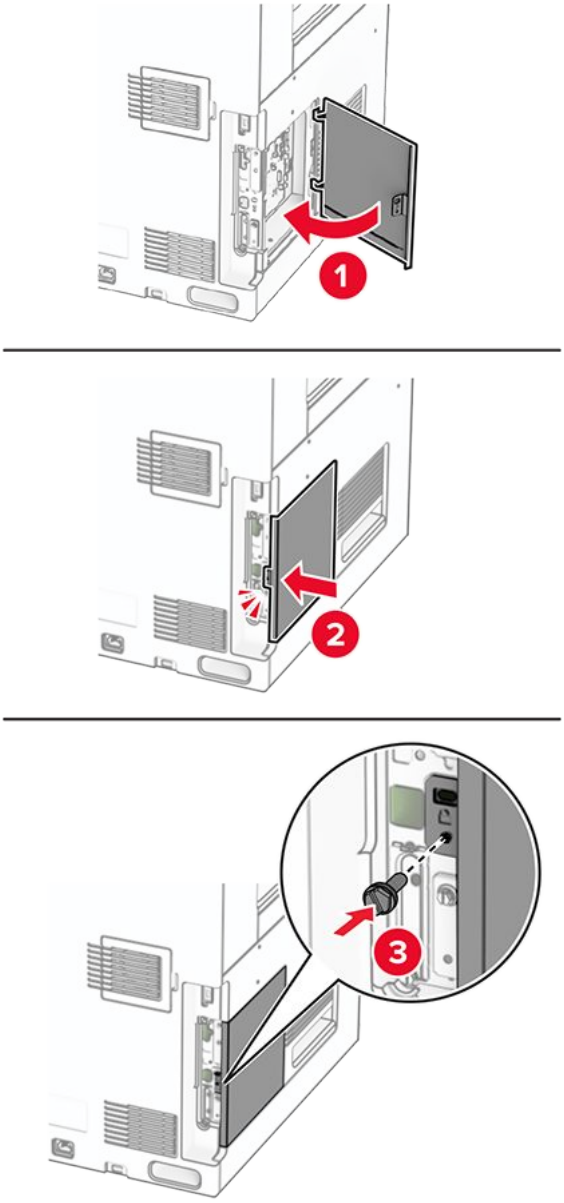

8. Vieną maitinimo laido galą prijunkite prie spausdintuvo, o kitą – prie elektros lizdo.

DĖMESIO—GALIMA SUSIŽALOTI
Siekdami išvengti gaisro ar elektros smūgio pavojaus, prijunkite maitinimo laidą prie tinkamos nominaliosios srovės ir tinkamai įžeminto elektros lizdo, kuris yra šalia gaminio ir lengvai pasiekiamas.

9. Įjunkite spausdintuvą.

Vidaus sprendimų prievado įrengimas

DĖMESIO—ELEKTROS SMŪGIO PAVOJUS
Jei norite išvengti elektros smūgio pavojaus, kai bandote prieiti prie valdiklių plokštės arba įrenginėjate papildomą aparatinę įrangą ar atminties įtaisus jau būdami nustatę spausdintuvą, prieš vykdydami veiksmus išjunkite spausdintuvą ir ištraukite maitinimo laidą iš elektros lizdo. Jei prie spausdintuvo esate prijungę kokius nors kitus įrenginius, juos taip pat išjunkite ir atjunkite visus į spausdintuvą einančius kabelius.

Note: Šiam darbui prireiks plokščiojo atsuktuvo.

1. Išjunkite spausdintuvą.

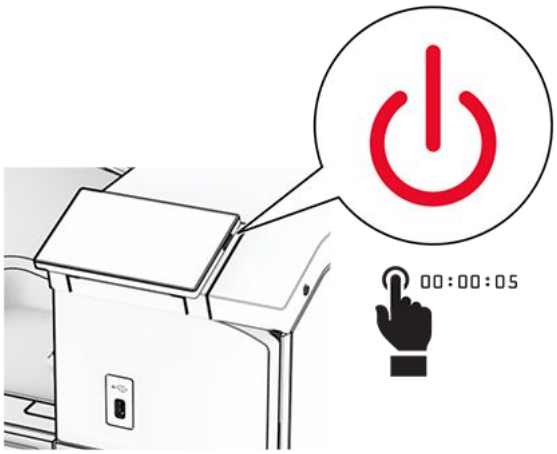

2. Ištraukite maitinimo laidą iš elektros lizdo, paskui – iš spausdintuvo.

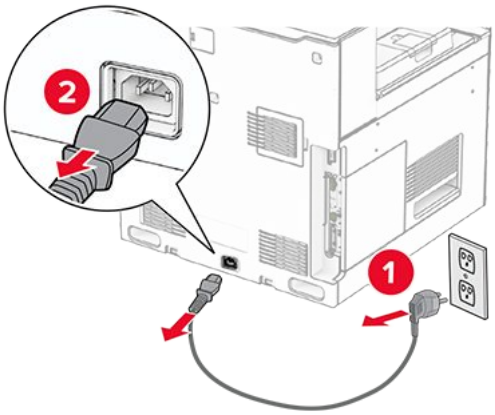

3. Atidarykite valdiklių plokštės prieigos dangtį.

Įspėjimas—Galima sugadinti
Valdiklių plokštės elektroninius komponentus gali lengvai pažeisti statinė elektra. Prieš liesdami valdiklių plokštės elektroninius komponentus ar jungtis, palieskite metalinį spausdintuvo paviršių.

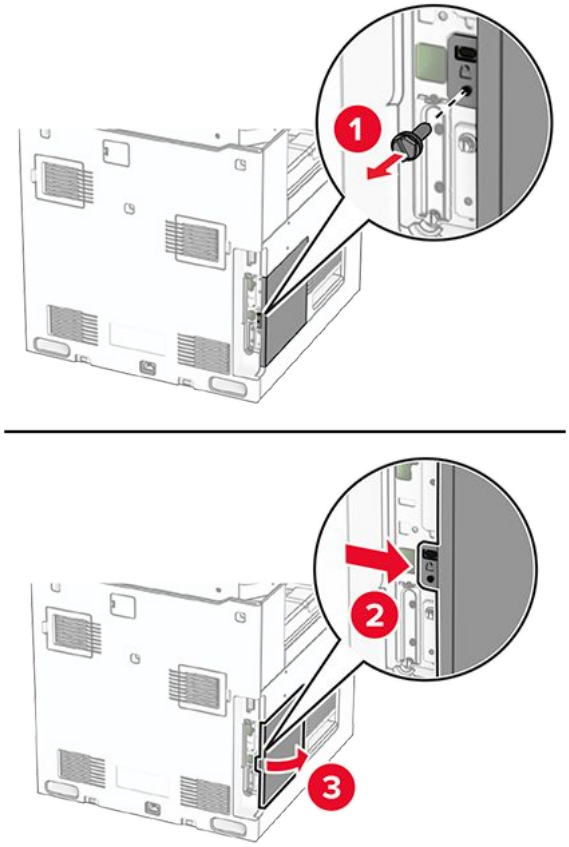

4. Nuimkite vidaus sprendimų prievado (ISP) dangtelį.

Note: Neišmeskite varžto ir dangčio.

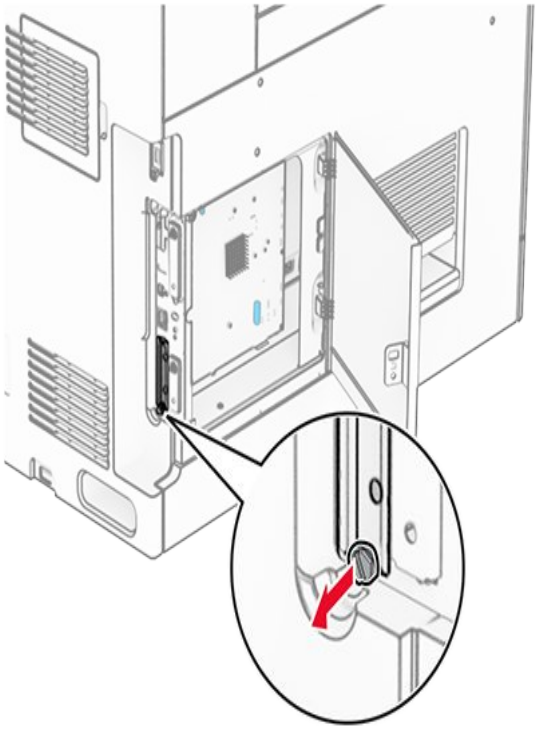

5. Išpakuokite ISP komplektą.

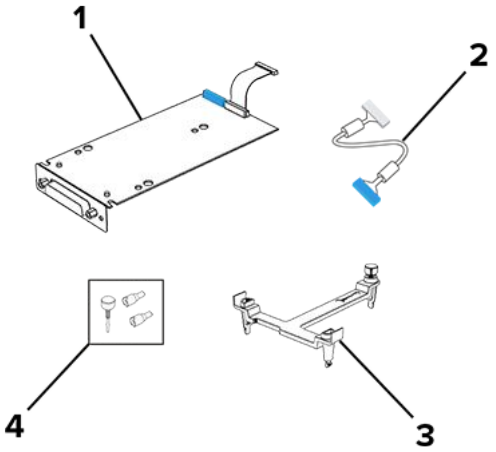

1	ISP
2	ISP pailgintas laidas
3	Tvirtinimo laikiklis
4	Sparnuotosios veržlės

6. Pritvirtinkite tvirtinimo laikiklį prie valdiklių plokštės taip, kad jis užsifiksuotų.

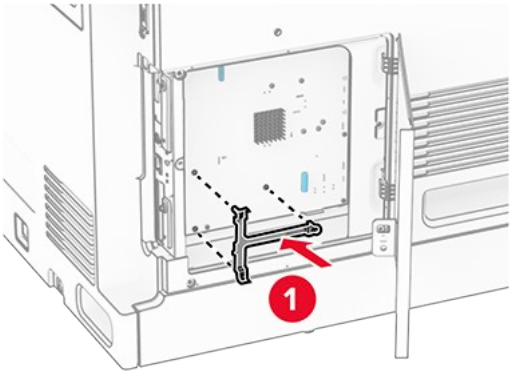

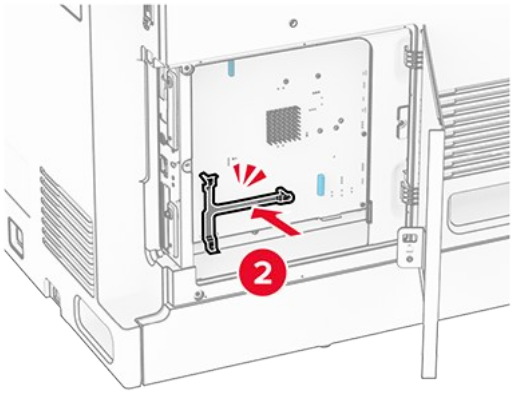

7. Pritvirtinkite ISP prie tvirtinimo laikiklio, tada prijunkite ISP pailgintą laidą prie jo jungties valdiklių plokštėje.

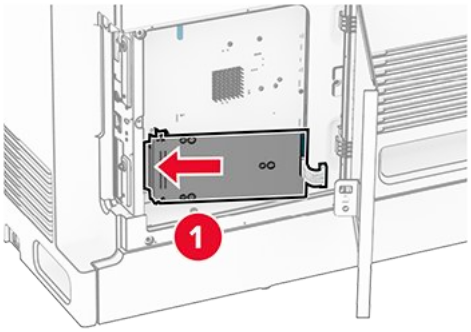

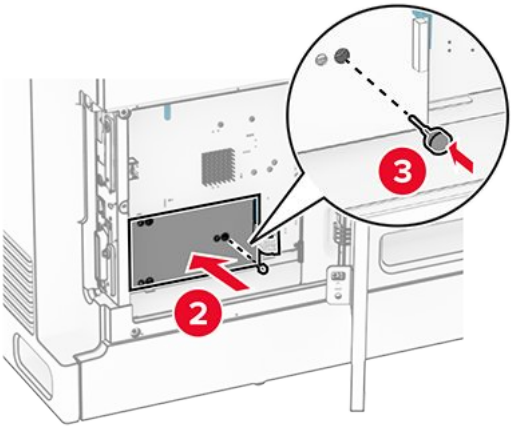

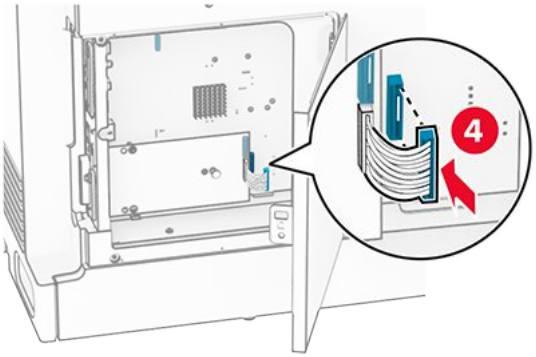

8. Pritvirtinkite ISP prie spausdintuvo.

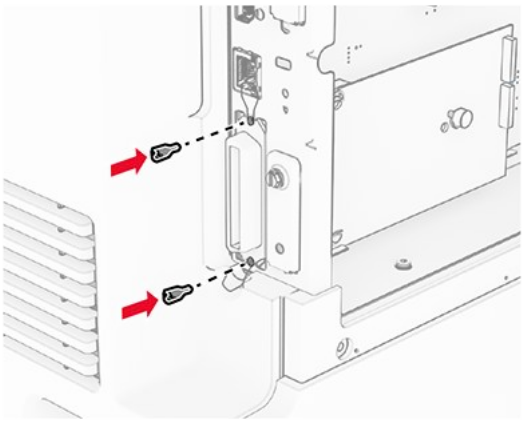

9. Uždarykite valdiklių plokštės prieigos dangtį.

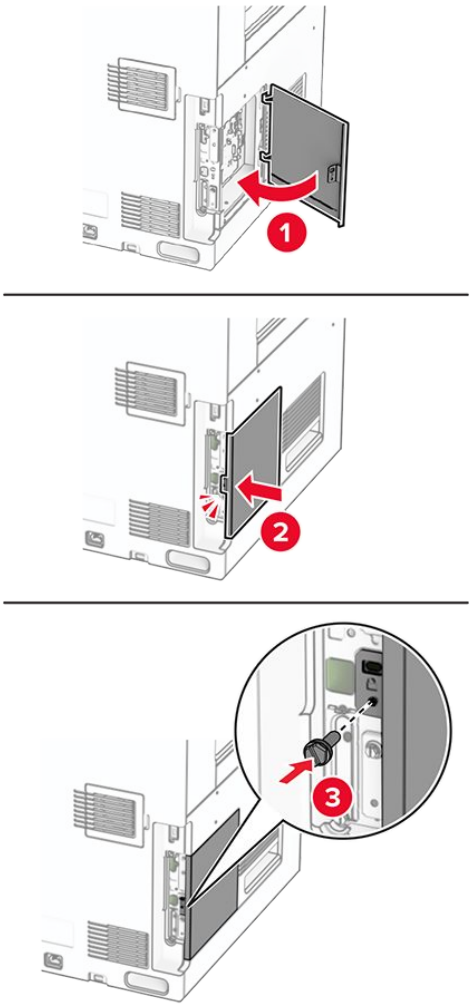

10. Vieną maitinimo laido galą prijunkite prie spausdintuvo, o kitą – prie elektros lizdo.

> **DĖMESIO—GALIMA SUSIŽALOTI**
> Siekdami išvengti gaisro ar elektros smūgio pavojaus, prijunkite maitinimo laidą prie tinkamos nominaliosios srovės ir tinkamai įžeminto elektros lizdo, kuris yra šalia gaminio ir lengvai pasiekiamas.

11. Įjunkite spausdintuvą.

Kortelių skaitytuvo įrengimas

1. Išjunkite spausdintuvą.

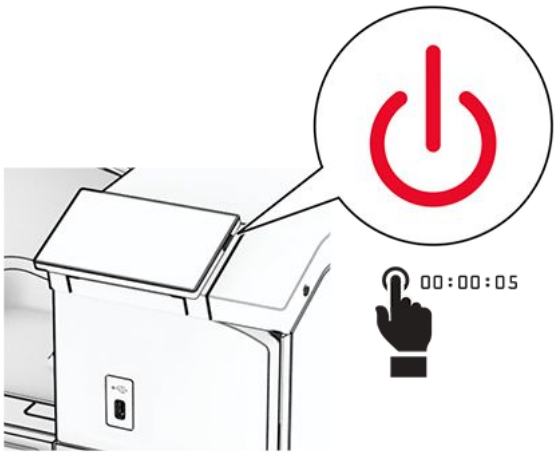

2. Atidarykite B dureles.

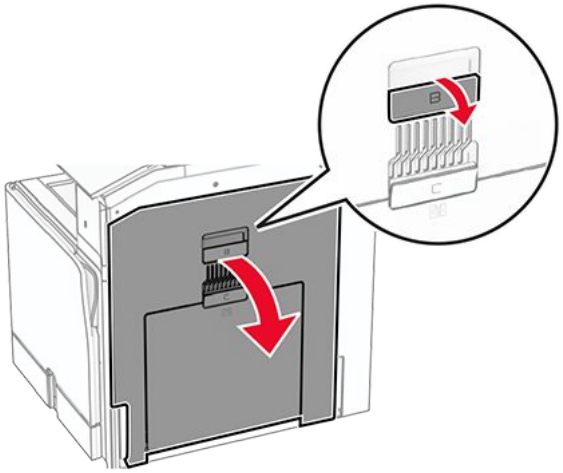

3. Atidarykite priekinės USB jungties dangtelį.

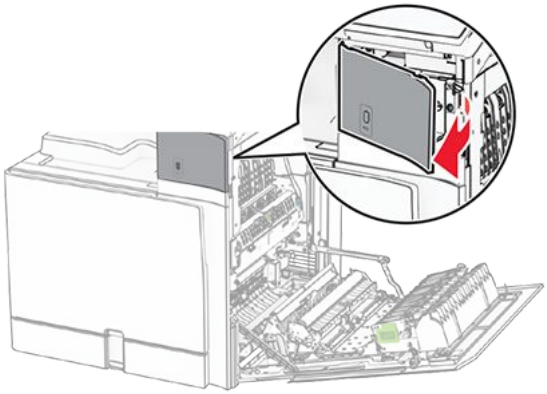

4. Nuimkite priekinės USB jungties apatinį dangtelį.

> **Note:** Jei jūsų spausdintuve šios dalies nėra, pereikite prie kito veiksmo.

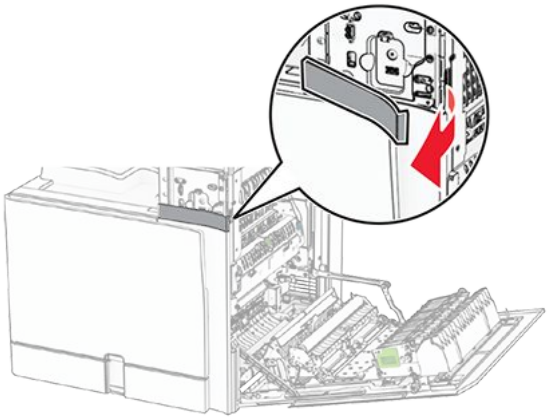

5. Nuimkite apsauginį dangtelį nuo kortelių skaitytuvo.

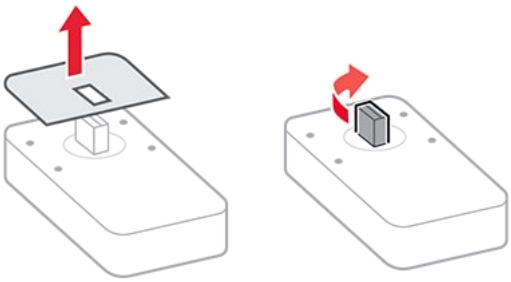

6. Prijunkite kortelių skaitytuvą.

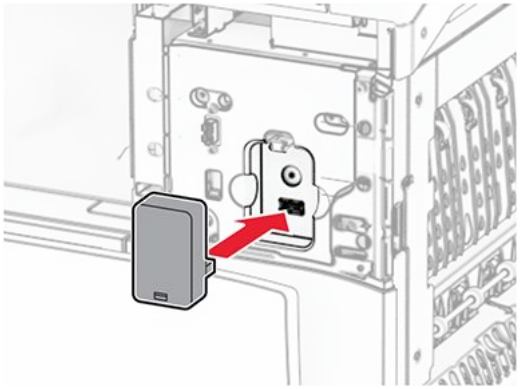

7. Pritvirtinkite apatinį dangtelį taip, kad jis užsifiksuotų.

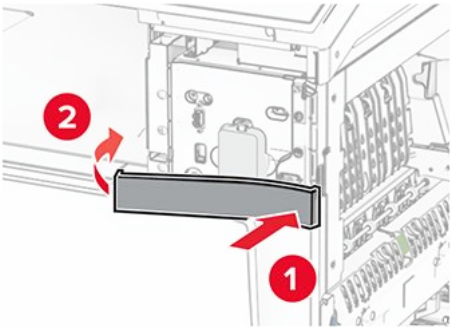

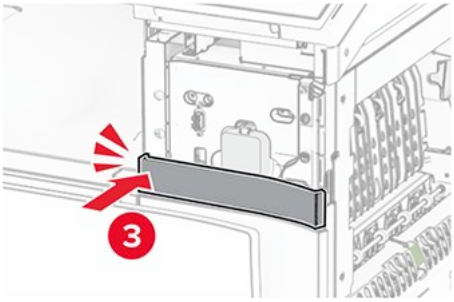

8. Ant priekinės USB jungties dangtelio užklijuokite lipduką.

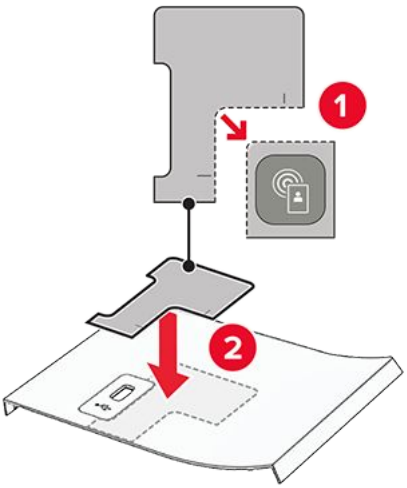

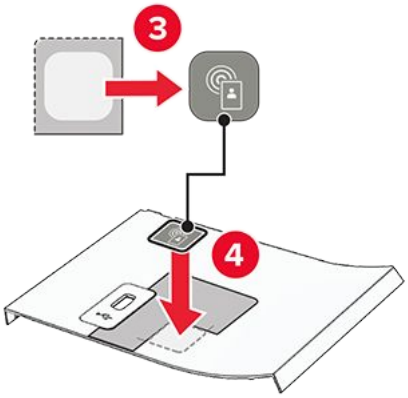

9. Pritvirtinkite priekinės USB jungties dangtelį taip, kad jis užsifiksuotų.

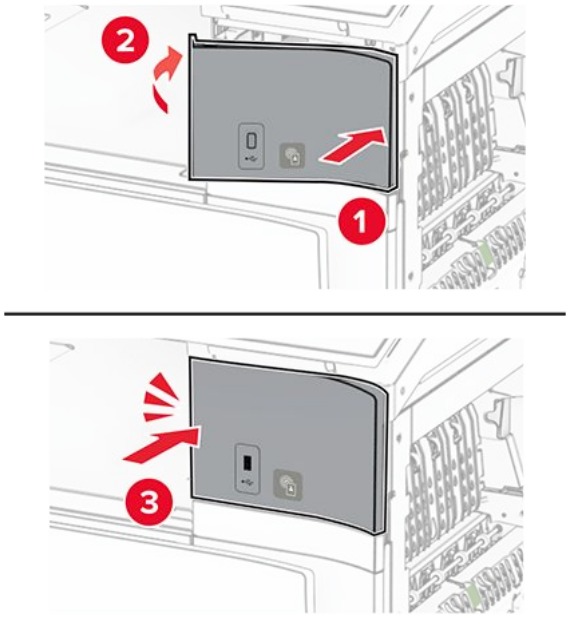

10. Uždarykite B dureles taip, kad jos užsifiksuotų.

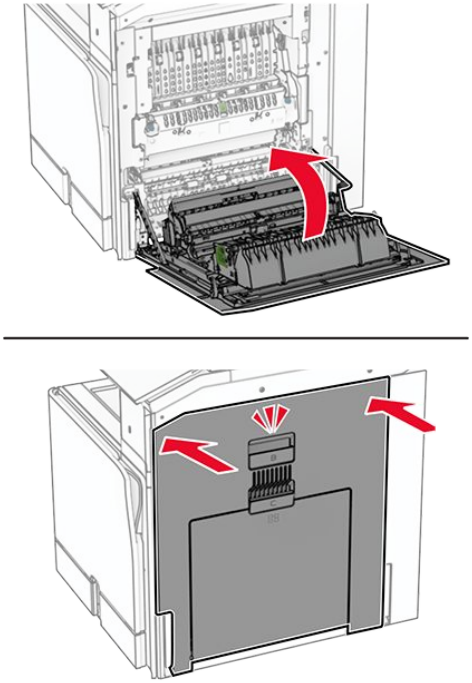

11. Įjunkite spausdintuvą.

Spausdintuvo prievadų nustatymų keitimas įrengus vidaus sprendimų prievadą

Pastabos

- Jei spausdintuvui priskirtas statinis IP adresas, konfigūracijos keisti nereikia.
- Jei kompiuteriai yra sukonfigūruoti naudoti tinklo pavadinimą, o ne IP adresą, konfigūracijos keisti nereikia.
- Jei norite pridėti belaidį vidaus sprendimų prievadą (ISP) spausdintuve, kuris prieš tai buvo sukonfigūruotas eterneto ryšiui, atjunkite spausdintuvą iš eterneto tinklo.

„Windows“ naudotojams

1. Atidarykite spausdintuvų aplanką.
2. Spausdintuvo, kuriame įrengtas naujas vidaus sprendimų prievadas (ISP), kontekstiniame meniu atidarykite spausdintuvo savybes.
3. Sukonfigūruokite prievadą, kuris yra sąraše.
4. Atnaujinkite IP adresą.
5. Pritaikykite pakeitimus.

„Macintosh“ naudotojams

1. **Sistemos parinktyse**, kurias rasite **„Apple“** meniu, eikite į spausdintuvų sąrašą ir pasirinkite **+ > IP**.
2. Įrašykite IP adresą į adreso lauką.
3. Pritaikykite pakeitimus.

Prijungimas prie tinklo

Spausdintuvo prijungimas prie „Wi-Fi“ tinklo

Prieš pradėdami įsitikinkite, kad atlikti toliau nurodyti veiksmai.

- Aktyvus adapteris yra nustatytas į **Automatinis**. Valdymo skydelyje eikite į **Nustatymai › Tinklas / prievadai › Tinklo apžvalga › Aktyvus adapteris**.
- Eterneto kabelis neprijungtas prie spausdintuvo.

Valdymo skydelio naudojimas

1. Valdymo skydelyje eikite į **Nustatymai › Tinklas / prievadai › Belaidis ryšys › Sąranka spausdintuvo valdymo skydelyje › Pasirinkti tinklą**.
2. Pasirinkite „Wi-Fi“ tinklą, tada įveskite tinklo slaptažodį.

Note: Spausdintuvuose su integruotąja „Wi-Fi“ funkcija atliekant pradinę sąranką parodomas raginimas nustatyti „Wi-Fi“ tinklą.

Spausdintuvo prijungimas prie belaidžio tinklo naudojant „Wi-Fi“ apsaugotą sąranką (WPS)

Prieš pradėdami įsitikinkite, kad atlikti toliau nurodyti veiksmai.

- Prieigos taškas (belaidis maršruto parinktuvas) yra patvirtintas arba suderinamas su „Wi-Fi“ apsaugota sąranka (WPS). Jei reikia daugiau informacijos, žr. dokumentaciją, kurią gavote kartu su prieigos tašku.
- Spausdintuve yra įrengtas belaidžio tinklo adapteris. Jei reikia daugiau informacijos, žr instrukciją, kurią gavote kartu su adapteriu.
- **Aktyvus adapteris** yra nustatytas į **Automatinis**. Valdymo skydelyje eikite į **Nustatymai › Tinklas / prievadai › Tinklo apžvalga › Aktyvus adapteris**.

Mygtukinio prijungimo metodo naudojimas

1. Valdymo skydelyje eikite į **Nustatymai › Tinklas / prievadai › Belaidis ryšys › „Wi-Fi“ apsaugota sąranka (WPS) › Paleidimo mygtuko paspaudimu metodas**.
2. Vadovaukitės ekrane pateikiamais nurodymais.

Asmeninio identifikavimo numerio (PIN) metodo naudojimas

1. Valdymo skydelyje eikite į **Nustatymai › Tinklas / prievadai › Belaidis ryšys › „Wi-Fi“ apsaugota sąranka (WPS) › Paleidimo naudojant PIN kodą metodas**.
2. Nukopijuokite aštuonių skaitmenų WPS PIN kodą.
3. Atidarykite interneto naršyklę ir adreso lauke įveskite prieigos taško IP adresą.

> **Pastabos**
> - Jei norite sužinoti IP adresą, žr. dokumentaciją, kurią gavote kartu su prieigos tašku.
> - Jei naudojate įgaliotąjį serverį, laikinai jį išjunkite, kad galėtumėte tinkamai įkelti tinklalapį.

4. Pereikite į WPS nustatymus. Jei reikia daugiau informacijos, žr. dokumentaciją, kurią gavote kartu su prieigos tašku.
5. Įveskite aštuonių skaitmenų PIN kodą ir išsaugokite pakeitimus.

„Wi-Fi Direct“ konfigūravimas

„Wi-Fi Direct“® suteikia galimybę „Wi-Fi“ įrenginiams tiesiogiai prisijungti prie vienas kito nenaudojant prieigos taško (belaidžio maršruto parinktuvo).

1. Valdymo skydelyje eikite į **Nustatymai › Tinklas / prievadai › „Wi-Fi Direct“**.
2. Sukonfigūruokite nustatymus.
   - **Įjungti „Wi-Fi Direct“** – spausdintuvas įgalinamas transliuoti savo paties „Wi-Fi Direct“ tinklą.
   - **„Wi-Fi Direct“ vardas** – priskiriamas vardas „Wi-Fi Direct“ tinklui.
   - **„Wi-Fi Direct“ slaptažodis** – priskiriamas slaptažodis dėl belaidžio ryšio saugumo, kai naudojamas lygiarangių ryšys.

- **Rodyti slaptažodį sąrankos puslapyje** – rodomas slaptažodis tinklo sąrankos puslapyje.
- **Pageidaujamo kanalo numeris** – priskiriamas pageidaujamas „Wi-Fi Direct“ tinklo kanalas.
- **Grupės savininko IP adresas** – priskiriamas grupės savininko IP adresas.
- **Automatiškai priimti mygtukinio prijungimo užklausas** – spausdintuvui leidžiama automatiškai priimti prijungimo užklausas.

> **Note:** Mygtukinio prijungimo užklausų priėmimas automatiškai nėra apsaugotas.

Pastabos

- Pagal numatytuosius nustatymus „Wi-Fi Direct“ tinklo slaptažodis spausdintuvo ekrane nerodomas. Jei norite, kad slaptažodis būtų parodytas, įgalinkite žvilgtelėjimo į slaptažodį piktogramą. Valdymo skydelyje eikite į **Nustatymai › Saugumas › Įvairūs › Įgalinti slaptažodžio / PIN kodo rodymą**.
- Jei norite sužinoti „Wi-Fi Direct“ tinklo slaptažodį jo nerodydami spausdintuvo ekrane, išspausdinkite **tinklo sąrankos puslapį**. Valdymo skydelyje eikite į **Nustatymai › Ataskaitos › Tinklas › Tinklo sąrankos puslapis**.

Mobiliojo prietaiso prijungimas prie spausdintuvo

Prieš prijungdami savo mobilųjį prietaisą įsitikinkite, kad sukonfigūruotas „Wi-Fi Direct“. Norėdami gauti daugiau informacijos, žr. „Wi-Fi Direct“ konfigūravimas on page 279.

Naudojant „Wi-Fi Direct“

> **Note:** Šios instrukcijos taikomos tik mobiliesiems įrenginiams, kurie veikia „Android™“ platformoje.

1. Mobiliajame prietaise eikite į meniu **Nustatymai**.
2. Įjunkite **„Wi-Fi“** ir bakstelėkite ⋮.
3. Pasirinkite „**Wi-Fi Direct**“.
4. Pasirinkite spausdintuvo „Wi-Fi Direct“ vardą.
5. Patvirtinkite prijungimą spausdintuvo valdymo skydelyje.

Naudojant „Wi-Fi“

1. Mobiliajame prietaise eikite į meniu **Nustatymai**.

2. Palieskite **„Wi-Fi“** ir pasirinkite spausdintuvo „Wi-Fi Direct“ vardą.

> **Note:** Prieš „Wi-Fi Direct“ vardą pridedama eilutė DIRECT-xy (kur x ir y – du atsitiktiniai ženklai).

3. Įveskite „Wi-Fi Direct“ slaptažodį.

Kompiuterio prijungimas prie spausdintuvo

Prieš prijungdami savo kompiuterį įsitikinkite, kad sukonfigūruotas „Wi-Fi Direct“. Norėdami gauti daugiau informacijos, žr. „Wi-Fi Direct“ konfigūravimas on page 279.

„Windows“ naudotojams

1. Atidarykite **Spausdintuvai ir skeneriai**, po to spustelėkite **Pridėti spausdintuvą arba skenerį**.
2. Spustelėkite **Rodyti „Wi-Fi Direct“ spausdintuvus**, tada pasirinkite spausdintuvo „Wi-Fi Direct“ vardą.
3. Spausdintuvo ekrane atkreipkite dėmesį į aštuonių skaitmenų spausdintuvo PIN kodą.
4. Kompiuteryje įveskite PIN kodą.

> **Note:** Jei spausdinimo tvarkyklė dar neįdiegta, „Windows“ atsisiunčia atitinkamą tvarkyklę.

„Macintosh“ naudotojams

1. Spustelėkite belaidžio ryšio piktogramą ir pasirinkite spausdintuvo „Wi-Fi Direct“ vardą.

> **Note:** Prieš „Wi-Fi Direct“ vardą pridedama eilutė DIRECT-xy (kur x ir y – du atsitiktiniai ženklai).

2. Įveskite „Wi-Fi Direct“ slaptažodį.

„Wi-Fi“ tinklo išjungimas

1. Valdymo skydelyje eikite į **Nustatymai › Tinklas / prievadai › Tinklo apžvalga › Aktyvus adapteris › Tipinis tinklas**.
2. Pasirinkite **Taip**, kad iš naujo paleistumėte spausdintuvą.

Spausdintuvo prijungimo tikrinimas

1. Valdymo skydelyje eikite į **Nustatymai › Ataskaitos › Tinklas › Tinklo sąrankos puslapis**.
2. Patikrinę pirmąją puslapio dalį patvirtinkite, kad spausdintuvas yra prijungtas.

   Jei tinklo būsena – neprijungta, gali būti, kad nėra aktyvus vietinio tinklo (LAN) ryšio taškas arba sugadintas tinklo kabelis. Susisiekite su administratoriumi, kad gautumėte pagalbos.

Spausdinimo per nuoseklųjį prievadą diegimas (tik „Windows“)

1. Nustatykite parametrus spausdintuve.
   a. Valdymo skydelyje eikite į prievadų nustatymams skirtą meniu.
   b. Raskite nuosekliųjų prievadų nustatymų meniu ir, jei reikia, pakoreguokite nustatymus.
   c. Pritaikykite pakeitimus.
2. Kompiuteryje atidarę spausdintuvų aplanką, pasirinkite savo spausdintuvą.
3. Atidarę spausdintuvo savybes, iš sąrašo pasirinkite COM prievadą.
4. Įtaisų tvarkytuvėje nustatykite COM prievado parametrus.

Pastabos

- Spausdinant per nuoseklųjį prievadą sulėtėja spausdinimo greitis.
- Įsitikinkite, kad nuoseklusis laidas yra prijungtas prie spausdintuvo nuosekliojo prievado.

Spausdintuvo apsaugojimas

Spausdintuvo atminties išvalymas

Norėdami spausdintuve išvalyti neišliekamąją atmintį arba buferinius duomenis, išjunkite spausdintuvą.
Norėdami išvalyti išliekamąją atmintį, įrenginio, tinklo ir saugos nustatymus bei įtaisytuosius sprendimus, atlikite šiuos veiksmus:

1. Valdymo skydelyje eikite į **Nustatymai › Įrenginys › Techninė priežiūra › Nenaudojamų duomenų išvalymas**.
2. Pasirinkite **Apvalyti visą išliekamojoje atmintyje esančią informaciją**, tada pasirinkite **IŠVALYTI**.
3. Pasirinkite **Paleisti pradinės sąrankos vediklį** arba **Palikti spausdintuvą neprijungtą**, tada pasirinkite **Toliau**.
4. Pradėkite procesą.

> **Note:** Šis procesas taip pat sunaikina šifravimo raktą, kuris naudojamas naudotojo duomenims apsaugoti. Sunaikinus šifravimo raktą, duomenys tampa neatkuriami.

Spausdintuvo atminties įrenginio išvalymas

1. Valdymo skydelyje eikite į **Nustatymai › Įrenginys › Techninė priežiūra › Nenaudojamų duomenų išvalymas**.
2. Atsižvelgdami į tai, koks atminties įrenginys yra įrengtas jūsų spausdintuve, atlikite vieną iš toliau nurodytų veiksmų.
   - Jei naudojate standųjį diską, pasirinkite **Apvalyti visą standžiajame diske esančią informaciją**, pasirinkite **IŠVALYTI**, tada pasirinkite duomenų išvalymo metodą.

     > **Note:** Standžiojo disko apvalymas gali trukti nuo kelių minučių iki daugiau nei valandą, o jo metu spausdintuvu negalima atlikti kitų užduočių.

   - Jei naudojate išmanųjį saugojimo įrenginį, pasirinkite **Kriptografiškai išvalyti visus naudotojo duomenis iš ISD**, tada pasirinkite **IŠVALYTI**.

Gamyklinių numatytųjų nustatymų atkūrimas

1. Valdymo skydelyje eikite į **Nustatymai › Įrenginys › Atkurti gamyklinius numatytuosius nustatymus**. Pasirinkite **Atkurti nustatymus**.
2. Pasirinkite nustatymus, kuriuos norite atkurti, tada pasirinkite **ATKURTI**.

Pareiškimas dėl neišliekamosios atminties įtaisų

Atminties tipas	Paaiškinimas
Neišliekamoji atmintis	Spausdintuve naudojama standartinė laisvosios prieigos atmintis (RAM), skirta laikinai apsaugoti naudotojo duomenis atliekant paprastas spausdinimo ir kopijavimo užduotis.
Išliekamoji atmintis	Spausdintuve gali būti naudojama dviejų formų išliekamoji atmintis: EEPROM ir NAND (atmintukas). Abiejuose tipuose saugoma operacinė sistema, spausdintuvo nustatymai ir tinklo informacija. Juose taip pat saugomi skaitytuvo ir adresyno nustatymai bei įtaisytieji sprendimai.
Standžiojo disko atminties įrenginys	Kai kuriuose spausdintuvuose gali būti įrengta standžiojo disko atmintinė. Spausdintuvo standusis diskas yra skirtas spausdintuvui būdingoms funkcijoms palaikyti. Standusis diskas leidžia spausdintuvui išlaikyti saugomus naudotojo duomenis iš sudėtingų spausdinimo užduočių, taip pat formų ir šriftų duomenis.
Išmanusis atminties įrenginys (ISD)	Kai kuriuose spausdintuvuose gali būti įrengtas ISD. ISD naudojama išliekamoji atmintuko atmintis, kad jame būtų saugomi sudėtingų spausdinimo užduočių, formų ir šriftų naudotojo duomenys.

Įdiegtos spausdintuvo atminties turinį išvalykite esant toliau nurodytoms aplinkybėms.

- Nutraukiamas spausdintuvo naudojimas.
- Pakeičiamas spausdintuvo standusis diskas arba ISD.
- Spausdintuvas perkeliamas į kitą skyrių ar vietą.
- Spausdintuvas aptarnaujamas ne jūsų organizacijai priklausančių asmenų.
- Spausdintuvas išgabenamas remontui iš jūsų patalpų.
- Spausdintuvas parduodamas kitai organizacijai.

Note: Norėdami išmesti atminties įrenginį, vadovaukitės savo organizacijos taisyklėmis ir tvarka.

Spausdinimas

Spausdinimas iš kompiuterio

„Windows“ naudotojams

Jei spausdinate iš „Microsoft“ programos, pavyzdžiui, „Word“ ar „PowerPoint“, atlikite toliau nurodytus veiksmus:

1. Spustelėti**Failas › Spausdinimas**.

   > **Note:** Taip pat galite paspausti **CTRL** ir **P** klavišus, kad atidarytumėte spausdinimo dialogo langą.

2. **Spausdintuvo** meniu pasirinkite spausdintuvą ir spustelėkite **Spausdintuvo savybės**.

   > **Note:** Atidaromas Spausdinimo parinkčių dialogo langas, kuriame pateikiami spausdinimo užduočių atlikimo nustatymai.

Jei spausdinate Adobe Acrobat™ programoje, atlikite toliau nurodytus veiksmus:

1. Spustelėti**Failas › Meniu › Spausdinimas**.

   > **Note:** Taip pat galite paspausti **CTRL** ir **P** klavišus, kad atidarytumėte spausdinimo dialogo langą.

2. **Spausdintuvo** meniu pasirinkite spausdintuvą ir spustelėkite **Savybės**.

   > **Note:** Atidaromas Spausdinimo parinkčių dialogo langas, kuriame pateikiami spausdinimo užduočių atlikimo nustatymai.

Jei spausdinate interneto naršyklėje, atlikite toliau nurodytus veiksmus:

1. Spustelėkite **Nustatymai** meniu (trys taškai) ir **Spausdinti**.

   > **Note:** Taip pat galite paspausti **CTRL** ir **P** klavišus, kad atidarytumėte spausdinimo dialogo langą.

2. Pasirinkite **Daugiau nustatymų**, slinkite žemyn ir pasirinkite **Spausdinti naudojant sistemos dialogą.**
3. Meniu **Pasirinkti spausdintuvą** pasirinkite spausdintuvą ir spustelėkite **Parinktys.**

   > **Note:** Atidaromas Spausdinimo parinkčių dialogo langas, kuriame pateikiami spausdinimo užduočių atlikimo nustatymai.

„Macintosh“ naudotojams

1. Esant atidarytam dokumentui spustelėkite **Failas › Spausdinimas**.

   > **Note:** Taip pat galite paspausti klavišus **Command** ir **P**, kad atidarytumėte dialogo langą Spausdinti, kuriame pateikiami spausdinimo užduočių atlikimo nustatymai.

Spausdinimas iš mobiliojo prietaiso

Spausdinimas iš mobiliojo prietaiso naudojant „Lexmark Print“

„ Lexmark™ Print“ yra mobiliojo spausdinimo programa mobiliesiems prietaisams su „Android™ 6.0“ ir naujesnėmis versijomis. Ji suteikia galimybę siųsti dokumentus ir vaizdus į prie tinklo prijungtus spausdintuvus ir spausdinimo valdymo serverius.

> **Pastabos**
>
> - Atsisiuntę programą „Lexmark Print“ iš „Google Play™“ parduotuvės, būtinai ją įgalinkite mobiliajame prietaise.
> - Įsitikinkite, kad spausdintuvas ir mobilusis prietaisas yra prijungti prie to paties tinklo.

1. Mobiliajame prietaise pasirinkite dokumentą failų tvarkytuvėje.
2. Dokumentą siųskite į „Lexmark Print“ arba bendrinkite su ja.

   > **Note:** Kai kuriose trečiųjų šalių programose siuntimo ar bendrinimo funkcija gali būti nepalaikoma. Jei reikia daugiau informacijos, žr. dokumentaciją, kurią gavote kartu su programa.

3. Pasirinkite spausdintuvą.

   Jei reikia, pakoreguokite nustatymus.

4. Atspausdinkite dokumentą.

Spausdinimas iš mobiliojo prietaiso naudojant „Mopria™ Print Service“

„Mopria Print Service“ yra mobiliojo spausdinimo programa mobiliesiems prietaisams su „Android™ 5.0“ ir naujesnėmis versijomis. Ji suteikia galimybę spausdinti tiesiogiai naudojant bet kurį „Mopria™“ patvirtintą spausdintuvą.

Note: Atsisiuntę programą „Mopria Print Service“ iš „Google Play™“ parduotuvės, būtinai ją įgalinkite mobiliajame prietaise.

1. Mobiliajame prietaise paleiskite suderinamą programą arba pasirinkite dokumentą iš failų tvarkytuvės.
2. Palieskite ⋮ **> Spausdinimas**.
3. Pasirinkite spausdintuvą ir, jei reikia, pakoreguokite nustatymus.
4. Palieskite 🖶.

Spausdinimas iš mobiliojo prietaiso naudojant „AirPrint“

Programinės įrangos funkcija „AirPrint“ yra mobiliojo spausdinimo programa, suteikianti galimybę iš „Apple“ prietaisų siųsti spausdinimo užduotis tiesiai į „AirPrint“ patvirtintą spausdintuvą.

Pastabos

- Įsitikinkite, kad „Apple“ prietaisas ir spausdintuvas yra prijungti prie to paties tinklo. Jei tinkle yra keli belaidžiai šakotuvai, įsitikinkite, kad abu įrenginiai yra prijungti prie to paties potinklio.
- Ši programa yra palaikoma tik tam tikruose „Apple“ prietaisuose.

1. Mobiliajame prietaise pasirinkite dokumentą iš failų tvarkytuvės arba paleiskite suderinamą programą.
2. Palieskite ⬆ **> Spausdinti**.
3. Pasirinkite spausdintuvą ir, jei reikia, pakoreguokite nustatymus.
4. Atspausdinkite dokumentą.

Spausdinimas iš mobiliojo prietaiso naudojant „Wi-Fi Direct®“

„Wi-Fi Direct“® yra spausdinimo paslauga, kuri leidžia spausdinti bet kuriuo su „Wi-Fi Direct“ suderintu spausdintuvu.

Note: Įsitikinkite, kad mobilusis prietaisas yra prijungtas prie belaidžio spausdintuvo tinklo. Norėdami gauti daugiau informacijos, žr. Mobiliojo prietaiso prijungimas prie spausdintuvo on page 280.

1. Mobiliajame prietaise paleiskite suderinamą programą arba pasirinkite dokumentą iš failų tvarkytuvės.
2. Priklausomai nuo savo mobiliojo prietaiso atlikite vieną iš šių veiksmų:

- Palieskite ⋮ > **Spausdinimas**.
- Palieskite ⬆ > **Spausdinimas**.
- Palieskite ▪▪▪ > **Spausdinimas**.

3. Pasirinkite spausdintuvą ir, jei reikia, pakoreguokite nustatymus.
4. Atspausdinkite dokumentą.

Spausdinimas iš atmintuko

1. Prijunkite atmintuką.

   Jei reikia daugiau informacijos apie palaikomus atmintukus, žr. Palaikomi atmintukai ir failų tipai on page 96.

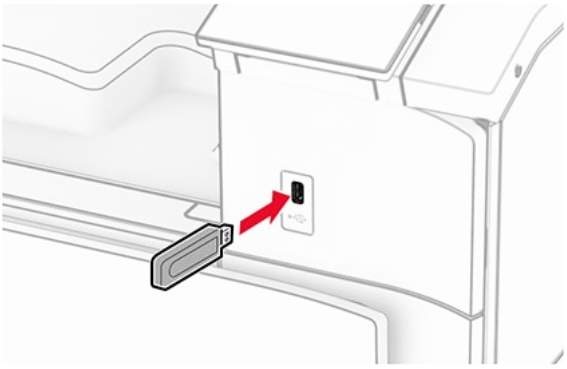

> **Pastabos**
> - Jei atmintukas prijungiamas, kai rodomas klaidos pranešimas, spausdintuvas atmintuką ignoruoja.
> - Jei atmintukas prijungiamas, kai spausdintuvas atlieka kitas spausdinimo užduotis, ekrane parodomas pranešimas Užimtas.

2. Valdymo skydelyje pasirinkite **Spausdinimas**.
3. Pasirinkite **USB diskas**, tada pasirinkite dokumentą, kurį norite spausdinti.

   Jei reikia, sukonfigūruokite nustatymus.

4. Atspausdinkite dokumentą.

> **Įspėjimas—Galima sugadinti**
> Norėdami išvengti duomenų praradimo arba spausdintuvo veikimo sutrikimo, aktyviai spausdindami, nuskaitydami ar įrašydami iš atminties įtaiso, nelieskite atmintuko arba spausdintuvo nurodytose vietose.

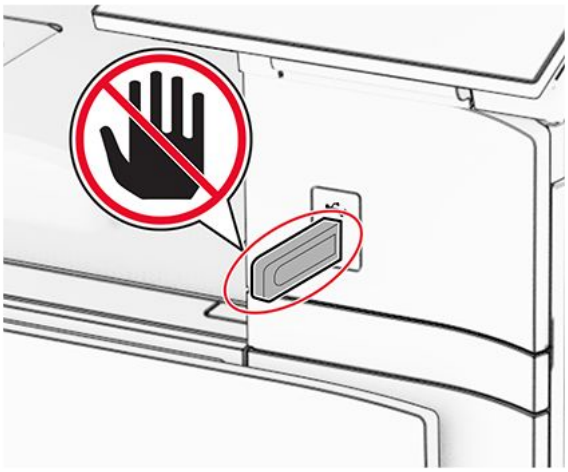

Konfidencialių užduočių konfigūravimas

1. Valdymo skydelyje eikite į **Nustatymai > Saugumas > Konfidencialaus spausdinimo sąranka**.
2. Sukonfigūruokite nustatymus.

Nustatymas	Paaiškinimas
Maksimalus neteisingo PIN kodo įvedimų skaičius	Nustatoma neteisingo PIN kodo įvedimų skaičiaus riba. **Note:** Pasiekus maksimalų skaičių su to naudotojo vardu susijusios spausdinimo užduotys yra pašalinamos.
Konfidencialių užduočių galiojimo laikas	Nustatomas atskiras kiekvienos turimos užduoties galiojimo laikas, kol ji automatiškai pašalinama iš spausdintuvo atminties, standžiojo disko arba išmaniojo atminties įrenginio. **Note:** Turima užduotis gali būti **konfidenciali**, **kartotina**, **atidėta** arba **tikrintina**.
Kartotinų užduočių galiojimo laikas	Nustatomas spausdinimo užduočių, kurias norima pakartoti, galiojimo laikas.
Tikrintinų užduočių galiojimo laikas	Nustatomas užduoties kopijos spausdinimo galiojimo laikas, kad būtų galima patikrinti jos kokybę prieš spausdinant likusias kopijas.

Nustatymas	Paaiškinimas
Atidėtų užduočių galiojimo laikas	Nustatomas užduočių, kurias norima išsaugoti spausdintuve, kad būtų galima atspausdinti vėliau, galiojimo laikas.
Reikalauti, kad visos užduotys būtų užlaikomos	Nustatoma, kad spausdintuvas užlaikytų visas spausdinimo užduotis.
Išlaikyti besidubliuojančius dokumentus	Nustatoma, kad spausdintuvas visus dokumentus išlaikytų tuo pačiu failo pavadinimu.

Konfidencialių ir kitų turimų užduočių spausdinimas

> **Note:** Turimos užduotys gali būti ištrintos prieš pasibaigiant jų galiojimo laikui arba be jokios intervencijos, jei atminties ištekliai tampa maži. Jei spausdintuvas palaiko saugojimo diską, įdiekite standųjį diską arba išmanųjį saugojimo diską, kad padidintumėte turimų užduočių saugojimo vietą.

„Windows“ naudotojams

1. Esant atidarytam dokumentui spustelėkite **Failas > Spausdinti**.
2. Pasirinkite spausdintuvą, tada spustelėkite **Ypatybės**, **Nuostatos**, **Parinktys** arba **Sąranka**.
3. Spustelėkite **Spausdinti ir laikyti**.
4. Spustelėkite **Naudoti funkciją „Spausdinti ir laikyti“**, tada priskirkite naudotojo vardą.
5. Pasirinkite iš toliau nurodytų tipų spausdinimo užduočių.
    - **Konfidencialus spausdinimas** – prieš leisdamas spausdinti užduotį spausdintuvas paprašo asmeninio identifikavimo numerio.
    - **Tikrinti spausdinimą** – spausdintuvas išspausdina vieną kopiją, o likusios kopijos, kurių paprašėte iš tvarkyklės, laikomos spausdintuvo atmintyje.
    - **Atidėti spausdinimą** – spausdintuvas išsaugo užduotį atmintyje, kad užduotį galėtumėte spausdinti vėliau.
    - **Kartoti spausdinimą** – spausdintuvas išspausdina visas prašomas užduoties kopijas ir išsaugo užduotį atmintyje, kad vėliau galėtumėte spausdinti papildomas kopijas.
6. Spustelėkite **Gerai**.
7. Spustelėkite **Print** (Spausdinti).
8. Spausdintuvo valdymo skydelyje atlikite spausdinimo užduotį.
    a. Pasirinkite **Spausdinti**.
    b. Pasirinkite **Turimos užduotys**, tada pasirinkite savo naudotojo vardą.

    > **Note:** Konfidencialaus spausdinimo užduočių atveju pasirinkite **Konfidencialu**, įveskite PIN kodą, tada pasirinkite **Gerai**.

    c. Pasirinkite spausdinimo užduotį, tada pasirinkite **Spausdinti**.

„Macintosh“ naudotojams

1. Esant atidarytam dokumentui pasirinkite **Failas > Spausdinti**.
2. Pasirinkite spausdintuvą.
3. Išskleidžiamajame meniu **Print Job Security** (Spausdinimo užduočių sauga) įgalinkite **Print with PIN** (Spausdinti su PIN kodu), tada įveskite keturių skaitmenų PIN kodą.
4. Spustelėkite **Print** (Spausdinti).
5. Spausdintuvo valdymo skydelyje atlikite spausdinimo užduotį.

    a. Pasirinkite **Turimos užduotys**, tada pasirinkite kompiuterio pavadinimą.
    b. Pasirinkite **Konfidencialu**, tada įveskite PIN kodą.
    c. Pasirinkite spausdinimo užduotį, tada pasirinkite **Spausdinti**.

Šriftų pavyzdžių sąrašo spausdinimas

1. Valdymo skydelyje eikite į **Nustatymai > Ataskaitos > Spausdinimas > Spausdinimo šriftai**.
2. Pasirinkite šrifto tipą.

Katalogo sąrašo spausdinimas

1. Valdymo skydelyje eikite į **Nustatymai > Ataskaitos > Spausdinimas**.
2. Pasirinkite **Spausdinimo katalogas**.

Skiriamųjų lapų įdėjimas atliekant spausdinimo užduotis

1. Esant atidarytam dokumentui spustelėkite **Failas > Spausdinti**.
2. Pasirinkite spausdintuvą, tada spustelėkite **Ypatybės**, **Nuostatos**, **Parinktys** arba **Sąranka**.
3. Spustelėkite **Popierius / apipavidalinimas**.
4. Meniu **Skiriamieji lapai** pasirinkite nustatymą.
5. Spustelėkite **Gerai**, tada spustelėkite **Spausdinti**.

Spausdinimo užduoties atšaukimas

1. Valdymo skydelyje pasirinkite **Užduočių eilė**.
2. Pasirinkite **Spausdinti**, tada pasirinkite užduotį, kurią norite atšaukti.

> **Note:** Jei dokumentas jau spausdinamas, apatiniame dešiniajame ekrano kampe pasirinkite **Atšaukti užduotį**, kad sustabdytumėte spausdinimą.

Dažų tamsumo koregavimas

1. Valdymo skydelyje eikite į **Nustatymai > Spausdinimas > Kokybė**.
2. Pakoreguokite **dažų tamsumo** nustatymą.

Spausdintuvo meniu

Meniu planas

Įrenginys	• Parinktys • Ekonominis režimas • Nuotolinis operatoriaus skydelis • Pranešimai • Energijos sąnaudų valdymas • Dalytis duomenimis su „Lexmark“	• Prieinamumas • Atkurti gamyklinius numatytuosius nustatymus • **Eksploatacija** • Atnaujinti programinę aparatinę įrangą • Apie šį spausdintuvą
Spausdinimas	• Išdėstymas • Baigti [1] • Sąranka • Kokybė • Užduočių apskaita	• PDF • „PostScript“ • PCL • Vaizdas
Popierius	• Dėklų konfigūracija • Laikmenų konfigūracija	• Dėtuvių konfigūracija [1]
USB atmintukas	Spausdinimas iš atmintuko	
Tinklas / prievadai	• Tinklo apžvalga • Belaidis ryšys • „Wi-Fi Direct“ • Mobiliųjų paslaugų valdymas • Eternetas • TCP / IP • SNMP	• IPSec • 802.1x • LPD konfigūracija • HTTP / FTP nustatymai • „ThinPrint“ • USB • Apriboti išorinę tinklo prieigą

Saugumas	• **Prisijungimo metodai** • Sudaryti USB įtaisų tvarkaraštį • Saugumo audito žurnalas • Prisijungimo apribojimai	• Konfidencialaus spausdinimo sąranka • Šifravimas • Išvalyti laikinuosius duomenų failus • Sprendimų LDAP nustatymai • Įvairūs
Debesų paslaugos	Registracija debesų paslaugose	
Ataskaitos	• Meniu nustatymų puslapis • Įrenginys	• Spausdinimas • Tinklas
Trikčių šalinimas	**Spausdinimo kokybės testavimo puslapiai**	
„Forms Merge“ [2]	„Forms Merge“	

[1] Rodoma tik tada, kai yra įrengtas apipavidalinimo įtaisas.

[2] Rodoma tik tada, kai yra įrengtas atminties įrenginys.

Įrenginys

Parinktys

Meniu elementas	Antrinio meniu elementas	Nustatymai	Paaiškinimas
Ekrano kalba	Nėra	[List of languages]	Nustatoma ekrane rodomo teksto kalba.
Šalis / regionas	Nėra	[List of countries or regions]	Nurodoma šalis arba regionas, kuriuose spausdintuvas sukonfigūruotas veikti.
Paleisti pradinę sąranką	Nėra	**Išjungta*** **Įjungta**	Paleidžiamas sąrankos vediklis.

Meniu elementas	Antrinio meniu elementas	Nustatymai	Paaiškinimas
Klaviatūra	**Klaviatūros tipas**	[List of languages]	Pasirenkama kalba kaip klaviatūros tipas. **Note:** Ne visos **Klaviatūros tipas** reikšmės gali būti rodomos arba tam, kad būtų rodomos, gali prireikti specialios aparatinės įrangos.

Meniu elementas	Antrinio meniu elementas	Nustatymai	Paaiškinimas
Data ir laikas	**Konfigūruoti**	**Data ir laikas** **Rankiniu būdu nustatyti datą ir laiką** **Datos formatas** (**MM-DD-YYYY***) **Laiko formatas** (**12 valandų priešpiet / popiet***) **Laiko juosta** **Vasaros laiko (GMT) poslinkis** **Vasaros laiko pradžia** **Vasaros laiko pabaiga** **Vasaros laiko poslinkis**	Sukonfigūruojama spausdintuvo data, laikas ir tinklo laiko protokolas.

Meniu elementas	Antrinio meniu elementas	Nustatymai	Paaiškinimas
	Tinklo laiko protokolas (angl. Network Time Protocol, NTP)	**Įjungti NTP** (**Įjungta***) **NTP serveris** **Įgalinti tapatumo nustatymą** (**Nėra***) **Rakto vardas** **Slaptažodis**	**Pastabos** • **MM-DD-YYYY** yra JAV gamyklinis numatytasis nustatymas. **DD-MM-YYYY** yra tarptautinis gamyklinis numatytasis nustatymas. • Meniu elementai **UTC (GMT) poslinkis**, **Vasaros laiko pradžia**, **Vasaros laiko pabaiga** ir **Vasaros laiko poslinkis** rodomi tik tuo atveju, jei parinktis **Laiko juosta** nustatyta į **(UTC+naudotojo) pasirinktinė**.

Meniu elementas	Antrinio meniu elementas	Nustatymai	Paaiškinimas
			• Elementai **Rakto vardas** ir **Slaptažodis** rodomi tik tuo atveju, jei parinktis **Įgalinti tapatumo nustatymą** nustatyta į **MD5 raktas**.
Popieriaus formatai	Nėra	**JAV*** **Metrinė sistema**	Nurodomas popieriaus formatų matavimo vienetas. **Note:** Pradinis popieriaus formato nustatymas priklauso nuo pradinės sąrankos vediklyje pasirinktos šalies arba regiono.
Ekrano skaistis	Nėra	**20–100%** (100*)	Koreguojamas ekrano skaistis.
Prieiga prie atmintuko	Nėra	**Išjungta** **Įgalinta***	Įgalinama prieiga prie spausdintuvo atmintuko funkcijos.
Leisti fono pašalinimą	Nėra	**Išjungta** **Įjungta***	Nurodoma, ar bus leidžiamas fono pašalinimas.
Įrenginio garsai	**Nutildyti visus garsus**	**Išjungta*** **Įjungta**	Konfigūruojami spausdintuvo garsų nustatymai.

Meniu elementas	Antrinio meniu elementas	Nustatymai	Paaiškinimas
	Mygtukinis atsakas	**Išjungta** **Įjungta***	
	Garsumas	**0–10** (5*)	
	Pavojaus signalų valdymas	**Išjungta** **Pavienis*** **Ištisinis**	
	Kasetės įspėjamasis signalas	**Išjungta** **Pavienis*** **Ištisinis**	
Ekrano skirtasis laikas	Nėra	**5–300 sek.** (60*)	Nustatomas neveikos laikas sekundėmis, iki parodomas pradžios ekranas arba iki spausdintuvas automatiškai atjungia naudotojo paskyrą.

Note: Žvaigždutė (*) šalia vertės nurodo gamyklinį numatytąjį nustatymą.

Ekonominis režimas

Meniu elementas	Antrinio meniu elementas	Nustatymai	Paaiškinimas
Spausdinimas	**Pusės**	**Vienpusis** **Dvipusis***	Nurodoma, ar bus spausdinama ant vienos popieriaus pusės, ar ant abiejų.

Meniu elementas	Antrinio meniu elementas	Nustatymai	Paaiškinimas
	Puslapiai vienoje pusėje	**Išjungta*** **2 puslapiai vienoje pusėje** **3 puslapiai vienoje pusėje** **4 puslapiai vienoje pusėje** **6 puslapiai vienoje pusėje** **9 puslapių vienoje pusėje** **12 puslapių vienoje pusėje** **16 puslapių vienoje pusėje**	Nurodoma, kiek puslapių bus spausdinama ant vienos popieriaus lapo pusės.
	Dažų tamsumas	**1–5** (4*)	Nustatomas teksto atvaizdų šviesumas arba tamsumas.
	Spalvų taupymas	**Išjungta*** **Įjungta**	Nustatykite, kad spausdintuvas sumažintų dažų kiekį, kurį naudoja spausdindamas grafiką ir vaizdus.

Note: Žvaigždutė (*) šalia vertės nurodo gamyklinį numatytąjį nustatymą.

Nuotolinis operatoriaus skydelis

Note: Žvaigždutė (*) šalia vertės nurodo gamyklinį numatytąjį nustatymą.

Meniu elementas	Nustatymai	Paaiškinimas
Išorinis VNC prijungimas	**Neleisti*** **Leisti**	Išorinis virtualiojo tinklo kompiuterijos (angl. Virtual Network Computing, VNC) klientas prijungiamas prie nuotolinio valdymo skydelio.
Autentifikavimo tipas	**Nėra*** **Standartinis autentifikavimas**	Nustatomas autentifikavimo tipas prisijungiant prie VNC kliento serverio.

Meniu elementas	Nustatymai	Paaiškinimas
VNC slaptažodis	Nustatymas yra nustatytas naudotojo.	Nurodomas slaptažodis, skirtas prisijungti prie VNC kliento serverio. **Note:** Šis meniu elementas rodomas, tik jei **Autentifikavimo tipas** yra nustatytas į **Standartinis autentifikavimas**.

Pranešimai

Meniu elementas	Antrinio meniu elementas	Nustatymai	Paaiškinimas
Pavojaus signalų valdymas	Nėra	**Išjungta** **Pavienis*** **Ištisinis**	Nustatoma, kiek kartų suskamba pavojaus signalas, kai spausdintuve reikia naudotojo įsikišimo.
Eksploataciniai reikmenys	**Rodyti likusį eksploatacinių reikmenų kiekį**	**Rodyti likusį kiekį*** **Nerodyti likusio kiekio**	Rodoma apytikrė spausdintuvo eksploatacinių reikmenų būsena.
	Kasetės įspėjamasis signalas	**Išjungta** **Pavienis*** **Ištisinis**	Nustatoma, kiek kartų suskamba įspėjamasis signalas, kai baigiasi dažų kasetė.
	Segiklio pavojaus signalas	**Išjungta*** **Pavienis** **Ištisinis**	Nustatoma, kiek kartų suskamba įspėjamasis signalas, kai baigiasi sąsagėlių kasetė. **Note:** Šis meniu elementas rodomas tik tada, kai yra įrengtas sąsagėlių segiklis.

Meniu elementas	Antrinio meniu elementas	Nustatymai	Paaiškinimas
	Skylmušos pavojaus signalas	**Išjungta*** **Pavienis** **Ištisinis**	Nustatoma, kiek kartų suskamba įspėjamasis signalas, kai perforavimo konteineris pilnas arba jo nėra. **Note:** Šis meniu elementas rodomas tik tada, kai yra įrengtas sąsagėlių, skylmušos įtaisas.
El. pašto įspėjimų sąranka	**Pirminis SMTP tinklų sietuvas**	Nustatymas yra nustatytas naudotojo.	Įvedamas pirminio SMTP serverio IP adresas arba pagrindinio kompiuterio vardas.
	Pirminio SMTP tinklų sietuvo prievadas	**1–65535** (25*)	Įvedamas pirminio SMTP serverio prievado numeris.
	Antrinis SMTP tinklų sietuvas	Nustatymas yra nustatytas naudotojo.	Įvedamas antrinio SMTP serverio IP adresas arba pagrindinio kompiuterio vardas.
	Antrinio SMTP tinklų sietuvo prievadas	**1–65535** (25*)	Įvedamas antrinio SMTP serverio prievado numeris.
	SMTP skirtasis laikas	**5–30 sek.** (30*)	Nurodykite laiką, kurį SMTP serveris laukia, kol nustoja bandyti siųsti el. laišką.
	Atgalinis adresas	Nustatymas yra nustatytas naudotojo.	El. laiške nurodomas atgalinis adresas.
	Visada naudoti SMTP numatytąjį atgalinį adresą	**Įjungta** **Išjungta***	Visada naudojamas SMTP serveryje numatytasis atgalinis adresas.
	Naudoti SSL/TLS	**Išjungta*** **Sutartinis** **Privalomas**	El. laiškas siunčiamas naudojant užšifruotą nuorodą.

Meniu elementas	Antrinio meniu elementas	Nustatymai	Paaiškinimas
	Reikalauti patikimo liudijimo	**Įjungta*** **Išjungta**	Jungiantis prie SMTP serverio reikalaujama patikimo liudijimo.

Note: Žvaigždutė (*) šalia vertės nurodo gamyklinį numatytąjį nustatymą.

Meniu elementas	Antrinio meniu elementas	Nustatymai	Paaiškinimas
El. pašto įspėjimų sąranka	**SMTP serverio tapatumo nustatymas**	**Nereikia tapatumo nustatymo*** **Prisijungimas / atviras tekstas** **NTLM** **CRAM-MD5** **Digest-MD5** **Kerberos 5**	Nustatomas SMTP serverio autentifikavimo tipas.
	Įrenginio inicijuojamas el. laiškas	**Nėra*** **Naudoti įrenginio SMTP prisijungimo duomenis**	Nustatoma, ar įrenginio inicijuojamiems el. laiškams reikalingi prisijungimo duomenys.
	Naudotojo inicijuojamas el. laiškas	**Nėra*** **Naudoti įrenginio SMTP prisijungimo duomenis** **Naudoti seanso naudotojo vardą ir slaptažodį** **Naudoti seanso el. pašto adresą ir slaptažodį** **Klausti naudotojo**	Nustatoma, ar naudotojo inicijuojamiems el. laiškams reikalingi prisijungimo duomenys.
	Naudoti veikiamojo katalogo įrenginio prisijungimo duomenis	**Įjungta** **Išjungta***	Prie SMTP serverio leidžiama prisijungti naudojant naudotojo prisijungimo duomenis ir grupinius pavadinimus.

Meniu elementas	Antrinio meniu elementas	Nustatymai	Paaiškinimas
	Įrenginio naudotojo vardas	Nustatymas yra nustatytas naudotojo.	Nurodomas naudotojo vardas, skirtas prisijungti prie SMTP serverio.
	Įrenginio slaptažodis	Nustatymas yra nustatytas naudotojo.	Nurodomas slaptažodis, skirtas prisijungti prie SMTP serverio.
	„Kerberos 5“ sritis	Nustatymas yra nustatytas naudotojo.	Nurodoma „Kerberos 5“ autentifikavimo protokolo sritis.
	NTLM sritis	Nustatymas yra nustatytas naudotojo.	Nurodomas NTLM saugumo protokolo srities vardas.
	Išjungti „SMTP serveris neįdiegtas“ klaidą	**Įjungta** **Išjungta***	Išjungiamas klaidos pranešimas apie SMTP serverio sąranką.
	Nustatyti el. pašto adresų sąrašus ir įspėjimus	Nustatymas yra nustatytas naudotojo.	Nurodomi el. pašto adresai ir įgalinami el. pašto įspėjimai. **Note:** Šis meniu elementas rodomas tik „Embedded Web Server“.
Klaidų prevencija	**Tęsti automatiškai**	**Išjungta** **Įjungta*** **Automatinio tęsimo laikas**	Spausdintuvas gali toliau automatiškai apdoroti arba spausdinti užduotį, išvalius tam tikras priežiūros sąlygas. **Note:** Pasirinkus **Įjungta**, numatytasis nustatymas yra 5 sekundės.

Meniu elementas	Antrinio meniu elementas	Nustatymai	Paaiškinimas
	Automatinis kartotinis paleidimas	**Pakartoti paleidimą, kai nenaudojamas** **Visada pakartoti paleidimą*** **Niekada nekartoti paleidimo**	Nustatoma, kad įvykus klaidai spausdintuvas būtų paleidžiamas iš naujo.
	Maksimalus automatinių pakartotinių paleidimų skaičius	**1–20** (2*)	Nustatomas automatinių pakartotinių spausdintuvo paleidimų, kuriuos jis gali atlikti, skaičius.
	Automatinio kartotinio paleidimo langas	**1–525600** (720*)	Nustatomas sekundžių skaičius, po kurio spausdintuvas atliks automatinį pakartotinį paleidimą.
	Automatinių kartotinių paleidimų skaitiklio vertės	Nustatymas yra tik skaitoma informacija.	Rodomas automatinių pakartotinių spausdintuvo paleidimų, kuriuos jis atliko, skaičius.
	Iš naujo nustatyti Automatinių kartotinių paleidimų skaitiklį	**Grįžti į pradinę būseną**	Automatinių kartotinių paleidimų skaitiklis nustatomas iš naujo.
	Rodyti klaidą popieriaus trūkumo	**Įjungta** **Automatinis išvalymas***	Nustatoma, kad spausdintuve būtų rodomas pranešimas, kai įvyksta klaida dėl per trumpo popieriaus. **Note:** „Per trumpas popierius“ reiškia įdėto popieriaus formatą.

Meniu elementas	Antrinio meniu elementas	Nustatymai	Paaiškinimas
	Puslapio apsauga	**Išjungta*** **Įjungta**	Nustatoma, kad prieš spausdindamas spausdintuvas visą lapą apdorotų atmintyje.
Turinio atkūrimas po strigties	**Atkūrimas po strigties**	**Išjungta** **Įjungta** **Automatiškai***	Nustatoma, kad spausdintuvas visada iš naujo atspausdintų užstrigusius puslapius.

Note: Žvaigždutė (*) šalia vertės nurodo gamyklinį numatytąjį nustatymą.

Energijos sąnaudų valdymas

Meniu elementas	Antrinio meniu elementas	Nustatymai	Paaiškinimas
Miego režimo profilis	**Spausdinti esant miego režimui**	**Po spausdinimo likti parengties režime** **Po spausdinimo įeiti į miego režimą***	Nustatoma, kad po spausdinimo spausdintuvas liktų veikti parengties režimu arba būtų įjungtas **miego režimas**.
	Paliesti norint pažadinti iš giliaus miego režimo	**Išjungta** **Įjungta***	Spausdintuvas pažadinamas iš **gilaus miego režimo**.
Skirtieji laikai	**Miego režimas**	**1–114 min.** (15*)	Nustatoma spausdintuvo nenaudojimo trukmė, po kurios jis pradeda veikti **miego režimu**.

Meniu elementas	Antrinio meniu elementas	Nustatymai	Paaiškinimas
	Užmigdymo skirtasis laikas	**Išjungta** **1 valanda** **2 valandos** **3 valandos** **6 valandos** **1 diena** **2 dienos** **3 dienos*** **1 savaitė** **2 savaitės** **1 mėnuo**	Nustatomas laikas, kuriam praėjus spausdintuvas išsijungia.
	Užmigdymo skirtasis laikas prisijungiant	**Užmigdymas** **Neužmigdyti***	Nustatomas **Užmigdymo skirtasis laikas**, kuriam praėjus spausdintuvas išjungiamas esant aktyviam eterneto ryšiui.
Nustatyti energijos režimų tvarkaraštį	**Tvarkaraščiai**	**Pridėti naują tvarkaraštį**	Suplanuojama, kada spausdintuvas veiks **miego** arba **užmigdymo** režimu.

Note: Žvaigždutė (*) šalia vertės nurodo gamyklinį numatytąjį nustatymą.

Dalytis duomenimis su „Lexmark“

Note: Žvaigždutė (*) šalia vertės nurodo gamyklinį numatytąjį nustatymą.

Meniu elementas	Nustatymai	Paaiškinimas
Dalytis duomenimis su „Lexmark“	**Taip** **Ne***	Įmonei „Lexmark“ siunčiama spausdintuvo naudojimo ir našumo informacija.

Meniu elementas	Nustatymai	Paaiškinimas
Duomenų, kuriais dalijamasi, siuntimo laikas	**Pradžios laikas** **Pabaigos laikas**	Pasirinkite duomenų rinkimo ir perdavimo laikotarpį. **Note:** Parinktis **Duomenų, kuriais dalijamasi, siuntimo laikas** rodoma tik tada, kai pasirenkate **Taip** skiltyje **Dalytis duomenimis su „Lexmark“**.

Prieinamumas

Note: Žvaigždutė (*) šalia vertės nurodo gamyklinį numatytąjį nustatymą.

Meniu elementas	Nustatymai	Paaiškinimas
Laiko tarpas tarp pakartotinių klavišo paspaudimų	Nuo**0,00** iki **5,00** (0.00*)	Nustatomas laiko tarpas sekundėmis, per kurias spausdintuvas ignoruoja prijungtoje klaviatūroje antrą kartą paspaudžiamą klavišą.
Pradinės delsos trukmė iki pakartotinai paspaudžiant klavišą	Nuo**0,25** iki **5,00** (1.00*)	Nustatoma pradinės delsos trukmė sekundėmis, kol bus galima iš naujo paspausti pakartotinai spaudžiamą klavišą.
Pakartotinių klavišo paspaudimų dažnis	Nuo**0,5** iki **30,0** (30.0*)	Nustatomas pakartotinių klavišo paspaudimų per sekundę skaičius.
Prailginti ekrano skirtąjį laiką	**Išjungta*** **Įjungta**	Naudotojui leidžiama likti toje pačioje vietoje ir yra iš naujo nustatomas **ekrano skirtojo laiko** laikmatis, o ne grįžtama į pradžios ekraną.
Ausinių garsumas	Nuo**1** iki **10** (5*)	Koreguojamas ausinių garsumas.
Įgalinti valdymą balsu, kai yra prijungtos ausinės	**Išjungta*** **Įjungta**	Įgalinamas valdymas balsu, kai prie ausinių lizdo prijungiamos ausinės.
Ištarti slaptažodžius / PIN kodus	**Išjungta*** **Įjungta**	Nustatoma, kad spausdintuvas kad galėtų garsiai perskaityti slaptažodžius arba asmeninio identifikavimo numerius.

Meniu elementas	Nustatymai	Paaiškinimas
Kalbėjimo tempas	**Labai lėtas** **Lėtas** **Įprastas*** **Greitas** **Greitesnis** **Labai greitas** **Spartus** **Labai spartus** **Greičiausias**	Nustatomas kalbėjimo tempas valdant balsu.

Atkurti gamyklinius numatytuosius nustatymus

Meniu elementas	Nustatymai	Paaiškinimas
Atkurti nustatymus	**Atkurti visus nustatymus** **Atkurti spausdintuvo nustatymus** **Atkurti tinklo nustatymus** **Atkurti programų nustatymus**	Atkuriami gamykliniai numatytieji spausdintuvo nustatymai.

Techninė priežiūra

Meniu „Konfigūracija“

Meniu elementas	Antrinio meniu elementas	Nustatymai	Paaiškinimas
USB konfigūracija	**USB PnP**	**1*** **2**	Keičiamas spausdintuvo USB tvarkyklės režimas, kad pagerėtų jo suderinamumas su asmeniniu kompiuteriu.
	USB sparta	**Visa** **Automatiškai***	Nustatoma, kad USB jungtis veiktų visa sparta ir būtų išjungtos didelės spartos galimybės.

Meniu elementas	Antrinio meniu elementas	Nustatymai	Paaiškinimas
Dėklų konfigūracija	**Formato atpažinimas**	**Dėklo** [x] **atpažinimas** (**Įjungta***)	Nustatoma, kad dėklas automatiškai atpažintų į jį įdėto popieriaus formatą.
	Dėklų susiejimas	**Automatinis*** **Išjungta**	Spausdintuve nustatoma, kad būtų susieti dėklai, kurių popieriaus rūšies ir formato nustatymai yra tokie patys.
	Rodyti pranešimą apie dėklo įdėjimą	**Išjungta** **Tik nežinomiems formatams*** **Visada***	Rodomas pranešimas, leidžiantis naudotojui pakeisti popieriaus formato ir rūšies nustatymus įdėjus dėklą.
	Raginimai įdėti popieriaus	**Automatiškai*** **Daugiafunkcis tiektuvas** **Rankiniu būdu įdedamas popierius**	Nustatomas popieriaus šaltinis, kurį naudotojas pripildo, kai parodomas raginimas įdėti popieriaus. **Note:** Tam, kad meniu elementas **Daugiafunkcis tiektuvas** būtų rodomas meniu **Popierius**, parinktį **Konfigūruoti rankiniu būdu įdedamą popierių** nustatykite į **Kasetinis**.

Meniu elementas	Antrinio meniu elementas	Nustatymai	Paaiškinimas
	Raginimai įdėti vokų	**Automatiškai*** **Daugiafunkcis tiektuvas** **Rankiniu būdu įdedami vokai**	Nustatomas popieriaus šaltinis, kurį naudotojas pripildo, kai parodomas raginimas įdėti vokų. **Note:** Tam, kad meniu elementas **Daugiafunkcis tiektuvas** būtų rodomas meniu **Popierius**, parinktį **Konfigūruoti rankiniu būdu įdedamą popierių** nustatykite į **Kasetinis**.
	Veiksmai reaguojant į raginimus	**Klausti naudotojo*** **Tęsti** **Naudoti esamą (-us)**	Nustatoma, kad spausdintuve būtų atlikti su raginimais dėl popieriaus ar vokų pakeitimo susiję veiksmai.
	Įvairūs universalūs formatai	**Išjungta*** **Įjungta**	Nustatoma, kad dėklas palaikytų kelis universalius popieriaus formatus.
Ataskaitos	Nėra	**Meniu nustatymų puslapis** **Įvykių žurnalas** **Įvykių žurnalo suvestinė**	Spausdinamos ataskaitos apie spausdintuvo meniu nustatymus ir būseną bei įvykių žurnalai.
Eksploatacinių reikmenų naudojimas ir skaitikliai	**Išvalyti eksploatacinių reikmenų naudojimo istoriją**	**Pradėti**	Eksploatacinių medžiagų naudojimo istorija iš naujo nustatoma į gamyklinių nustatymų lygį.

Meniu elementas	Antrinio meniu elementas	Nustatymai	Paaiškinimas
	ITM nustatymas iš naujo	**Pradėti**	Įdėjus naują eksploatacinę medžiagą ar eksploatacijos komplektą skaitiklis nustatomas iš naujo.
	Iš naujo nustatyti juodos spalvos dažų kasetės skaitiklį	**Pradėti**	
	Iš naujo nustatyti žydros spalvos dažų kasetės skaitiklį	**Pradėti**	
	Iš naujo nustatyti purpurinės spalvos dažų kasetės skaitiklį	**Pradėti**	
	Iš naujo nustatyti geltonos spalvos dažų kasetės skaitiklį	**Pradėti**	
	Iš naujo nustatyti juodos spalvos vaizdavimo įrenginio skaitiklį	**Pradėti**	
	Nustatyti iš naujo spalvinio vaizdo gavimo komplekto skaitiklį	**Pradėti**	
	Iš naujo nustatyti DF tiektuvo velenėlių komplekto skaitiklį	**Pradėti**	
	Iš naujo nustatyti 1500 lapų velenėlių komplekto skaitiklį	**Pradėti**	
	Iš naujo nustatyti velenėlių komplekto skaitiklį	**Pradėti**	
	Skirtingo padengimo diapazonai	**Skirtingo padengimo metrika** (**Rodyti***)	Rodoma skirtingo padengimo atsiskaitymo skiltis įrenginio statistikos ataskaitoje.
		Skirtingo padengimo diapazonai	

Meniu elementas	Antrinio meniu elementas	Nustatymai	Paaiškinimas
	Didelių laikmenų koregavimai	**Išjungta*** **Įjungta**	Įjunkite didelio popieriaus dviejų paspaudimų puslapio apskaitą.
Spausdintuvo emuliacijos	**PPDS emuliacija**	**Išjungta*** **Įjungta**	Nustatoma, kad spausdintuvas atpažintų ir naudotų PPDS duomenų srautą.
	PS emuliacija*	**Išjungta** **Įjungta***	Nustatoma, kad spausdintuvas atpažintų ir naudotų PS duomenų srautą.
	Įgalinti „Formsmerge“	**Išjungta*** **Įjungta**	Suaktyvinama „Forms Merge“. **Note:** Turi būti prijungtas naudotojo atmintukas.
	Įgalinti „Prescribe“	**Išjungta*** **Įjungta**	Suaktyvinama PRESCRIBE spausdintuvo kalba.
	Emuliatoriaus saugumas	**Puslapio skirtasis laikas** (60*)	Nustatomas puslapio skirtasis laikas emuliacijos metu.
		Po užduoties emuliatorių nustatyti iš naujo (**Išjungta***)	Po spausdinimo užduoties emuliatorius nustatomas iš naujo.
		Išjungti prieigą prie spausdintuvo pranešimų (**Įjungta***)	Nustatoma, ar emuliatorius gali pasiekti pradinę spausdintuvo sąranką, ar ne.
Spausdinimo konfigūracija	**Režimas „Tik nespalvotai“**	**Išjungta*** **Įjungta**	Ne kopijavimo užduotys spausdinamos pilkais tonais.

Meniu elementas	Antrinio meniu elementas	Nustatymai	Paaiškinimas
	Spalvų persidengimas	**Išjungta** **1** **2*** **3** **4** **5**	Spaudiniai paryškinami, kad būtų subalansuotas neteisingas spausdintuvo spalvų registras.
	Šrifto ryškinimas	**0–150** (24*)	Nustatoma teksto taškų dydžio vertė, žemiau kurios spausdinant šrifto duomenis naudojami aukšto dažnio ekranai. Pavyzdžiui, jei vertė yra 24, visi šriftai, kurių dydis 24 ar mažesnis, naudojami aukšto dažnio ekranuose.
	Naudoti integruotuosius ISD šriftus	**Įjungta*** **Išjungta**	Leidžiama naudotojui pasirinkti, ar naudoti nemokamus šriftus, esančius išmaniajame atminties įrenginyje (ISD). **Note:** Šis meniu elementas rodomas tik tada, kai yra įrengtas ISD.

Meniu elementas	Antrinio meniu elementas	Nustatymai	Paaiškinimas
Įrenginio veiksenos	**tylusis režimas**	**Išjungta*** **Įjungta**	Koreguojamas spausdintuvo skleidžiamo triukšmo lygis. **Note:** Įgalinus šį nustatymą sulėtėja bendras spausdintuvo darbas.
	Ribotoji veiksena	**Išjungta*** **Įjungta**	Nustatoma, kad spausdintuvas veiktų specialiuoju režimu, kuriame siūloma kuo daugiau funkcijų nepaisant žinomų problemų. Pavyzdžiui, kai nustatyta **Įjungta**, bet neveikia dvipusio spausdinimo įrenginio variklis, spausdintuvas atlieka vienpusį spausdinimą, net jei užduotis – dvipusis spausdinimas. **Note:** Įgalinus šį nustatymą, galima spausdinti tik iš daugiafunkcio tiektuvo.
	Išvalyti pasirinktinę būseną	**Pradėti**	Išvalomos naudotojo nustatytos eilutės pasirinktiniuose pranešimuose **Numatytieji** arba **Alternatyvieji**.
	Išvalyti visus nuotoliniu būdu įdiegtus pranešimus	**Pradėti**	Išvalomi nuotoliniu būdu įdiegti pranešimai.

Meniu elementas	Antrinio meniu elementas	Nustatymai	Paaiškinimas
	Automatiškai rodyti klaidų ekranus	**Išjungta** **Įjungta***	Ekrane rodomi esami klaidų pranešimai, kai spausdintuvo pradžios ekranas tam tikrą laiką būna neaktyvus.
	Paslaugos išliekamoji atmintis	**Šifravimo būsena**	Rodoma atminties įrenginio šifravimo būsena.
		Šifruoti paslaugos išliekamąją atmintį	Įgalinamas simetrinis šifravimas rankiniu būdu.
Dažų jutiklio sąranka	**Kalibravimo dažnio parinktis**	**Išjungta** **Mažiausi nustatymai** **Mažesni nustatymai** **Įprastas*** **Geresnis atitikimas** **Geriausias atitikimas**	Nustatoma, kad spausdintuve būtų tiekiamas tinkamas dažų kiekis spalvų darnai išlaikyti.
	Visas kalibravimas	**Pradėti**	Paleidžiamas visas spalvų kalibravimas.
	TPS informacijos puslapį	**Spausdinti TPS informacijos puslapį**	Atspausdinamas diagnostikos puslapis, kuriame yra informacijos apie dažų jutiklio kalibravimą.
Programėlės konfigūracija	**LES programos**	**Išjungta** **Įjungta***	Įgalinamos „Lexmark“ įtaisytųjų sprendimų (LES) programos.

Note: Žvaigždutė (*) šalia vertės nurodo gamyklinį numatytąjį nustatymą.

Nenaudojamų duomenų išvalymas

Meniu elementas	Antrinio meniu elementas	Nustatymai	Paaiškinimas
Nenaudojamų duomenų išvalymas	**Paskutinį kartą atmintis apvalyta**	Nustatymas yra tik skaitoma informacija.	Rodoma, kada paskutinį kartą buvo išvalyta spausdintuvo atmintis.
	Paskutinį kartą standusis diskas apvalytas	Nustatymas yra tik skaitoma informacija.	Rodoma, kada paskutinį kartą buvo išvalytas standusis diskas. **Note:** Šis meniu elementas rodomas tik tada, kai yra įrengtas standusis diskas.
	Paskutinį kartą ištrintas ISD	Nustatymas yra tik skaitoma informacija.	Rodoma, kada paskutinį kartą buvo išvalytas išmanusis atminties įrenginys (ISD). **Note:** Šis meniu elementas rodomas tik tada, kai yra įrengtas ISD.
	Apvalyti visą išliekamojoje atmintyje esančią informaciją	**Išvalyti visus spausdintuvo ir tinklo nustatymus** **Išvalyti visas programas ir programų nustatymus**	Išvaloma visa išliekamojoje atmintyje esanti informacija.

Meniu elementas	Antrinio meniu elementas	Nustatymai	Paaiškinimas
	Apvalyti visą standžiajame diske esančią informaciją	**Išvalyti siuntas (išvalomos visos makrokomandos, šriftai, PFO ir t. t.)** **Išvalyti buferines užduotis** **Išvalyti turimas užduotis**	Išvaloma visa standžiajame diske esanti informacija. **Note:** Šis meniu elementas rodomas tik tada, kai yra įrengtas standusis diskas.
	Išvalyti išmanųjį atminties įrenginį	**Kriptografiškai išvalyti visus naudotojo duomenis iš ISD**	Išvaloma visa ISD esanti informacija. **Note:** Šis meniu elementas rodomas tik tada, kai yra įrengtas ISD.

Atnaujinti programinę aparatinę įrangą

Meniu elementas	Nustatymai	Paaiškinimas
Naudojama versija	Nustatymas yra tik skaitoma informacija.	Rodoma spausdintuve įdiegtos programinės aparatinės įrangos versija.
Tikrinti, ar nėra atnaujinimų, dabar	**Diegti dabar** **Diegti vėliau**	Tikrinama, ar yra programinės aparatinės įrangos atnaujinimų.
Tikrinti, ar nėra atnaujinimų, automatiškai	**Įjungta** **Išjungta***	Nustatoma, kad spausdintuvas automatiškai tikrintų, ar yra atnaujinimų.

Apie šį spausdintuvą

Meniu elementas	Paaiškinimas
Įrenginio etiketė	Nurodomas spausdintuvo tapatumas.
Spausdintuvo buvimo vieta	Nurodoma spausdintuvo buvimo vieta.

Meniu elementas	Paaiškinimas
Kontaktinis asmuo	Nurodoma spausdintuvo kontaktinio asmens informacija.
Programinės aparatinės įrangos versija	Rodoma spausdintuve įdiegtos programinės aparatinės įrangos versija.
Variklis	Rodomas spausdintuvo variklio numeris.
Serijos numeris	Rodomas spausdintuvo serijos numeris.
Eksportuoti konfigūracijos failą į USB	Konfigūracijos failas eksportuojamas į atmintuką.
Eksportuoti suglaudintus žurnalus į USB	Suglaudinti žurnalų failai eksportuojami į atmintuką.
Siųsti žurnalus	Įmonei „Lexmark“ siunčiama spausdintuvo žurnalų informacija.

Spausdinimas

Išdėstymas

Note: Žvaigždutė (*) šalia vertės nurodo gamyklinį numatytąjį nustatymą.

Meniu elementas	Nustatymai	Paaiškinimas
Pusės	**Vienpusis** **Dvipusis***	Nurodoma, ar bus spausdinama iš vienos popieriaus pusės ar iš abiejų.
Apvertimo stilius	**Ilgasis kraštas*** **Trumpasis kraštas**	Nustatoma, kuriuo popieriaus kraštu įrišama, kai spausdinama ant abiejų pusių.
Tušti puslapiai	**Spausdinimas** **Nespausdinti***	Į spausdinimo užduotį įterpiami tušti lapai.
Sudėstyti	**Išjungta (1,1,1,2,2,2)** **Įjungta (1,2,1,2,1,2)***	Spausdinimo užduoties puslapiai sudėliojami iš eilės, ypač spausdinant keletą užduoties kopijų.
Skiriamieji lapai	**Nėra*** **Tarp kopijų** **Tarp užduočių** **Tarp puslapių**	Spausdinant įterpiami tušti skiriamieji lapai.

Meniu elementas	Nustatymai	Paaiškinimas
Skiriamųjų lapų šaltinis	**Dėklas** [x] (1*) **Daugiafunkcis tiektuvas**	Nurodomas skiriamųjų lapų popieriaus šaltinis.
Puslapiai vienoje pusėje	**Išjungta*** **2 puslapiai vienoje pusėje** **3 puslapiai vienoje pusėje** **4 puslapiai vienoje pusėje** **6 puslapiai vienoje pusėje** **9 puslapių vienoje pusėje** **12 puslapių vienoje pusėje** **16 puslapių vienoje pusėje**	Kelių puslapių atvaizdai spausdinami ant vienos popieriaus lapo pusės.
Puslapių vienoje pusėje rikiavimas	**Horizontaliai*** **Horizontaliai atvirkštine tvarka** **Vertikaliai** **Vertikaliai atvirkštine tvarka**	Naudojant meniu **Puslapiai vienoje pusėje** nurodoma, kaip bus išdėstyti kelių puslapių atvaizdai.
Puslapių vienoje pusėje orientacija	**Automatinis*** **Gulsčiai** **Stačiai**	Naudojant meniu **Puslapiai vienoje pusėje** nurodoma, kokia bus kelių puslapių atvaizdų orientacija.
Puslapių vienoje pusėje rėmelis	**Nėra*** **Ištisinis**	Naudojant meniu **Puslapiai vienoje pusėje** aplink kiekvieną puslapyje esantį atvaizdą atspausdinamas rėmelis.
Kopijos	Nuo **1** iki **9 999** (1*)	Kiekvienai spausdinimo užduočiai nurodomas kopijų skaičius.
Spausdinimo plotas	**Įprastas*** **Talpinti į puslapį** **Visas puslapis**	Nurodomas spausdintinas plotas popieriaus lape.

Apipavidalinimas

Note: Žvaigždutė (*) šalia vertės nurodo gamyklinį numatytąjį nustatymą.

Meniu elementas	Nustatymai	Paaiškinimas
Susegimo sąsagėlėmis užduotis	**Išjungta*** **1 sąsagėlė, viršutiniame kairiajame kampe** **2 sąsagėlės, kairėje** **1 sąsagėlė, viršutiniame dešiniajame kampe** **2 sąsagėlės, viršuje** **1 sąsagėlė, apatiniame kairiajame kampe** **2 sąsagėlės, apačioje** **1 sąsagėlė, apatiniame dešiniajame kampe** **2 sąsagėlės, dešinėje**	Nurodoma sąsagėlių padėtis visoms spausdinimo užduotims. **Note:** Šis meniu elementas rodomas tik tada, kai yra įrengtas sąsagėlių segiklis.
Susegimo testavimas	**Pradėti**	Nustatoma, ar sąsagėlių segiklis veikia tinkamai. **Note:** Šis meniu elementas rodomas tik tada, kai yra įrengtas sąsagėlių segiklis.
Skylmuša	**Išjungta*** **Įjungta**	Išmušamos skylės palei spaudinių kraštą. **Note:** Šis meniu elementas rodomas tik tada, kai yra įrengtas sąsagėlių, skylmušos įtaisas.

Meniu elementas	Nustatymai	Paaiškinimas
Skylmušos režimas	**2 skylės** **3 skylės** **4 skylės**	Spaudiniams nustatomas skylmušos režimas. **Pastabos** • **3 skylės** – JAV gamyklinis numatytasis nustatymas. **4 skylės** – tarptautinis gamyklinis numatytasis nustatymas. • Šis meniu elementas rodomas tik tada, kai yra įrengtas popieriaus gabenimo įtaisas ir sąsagėlių, skylmušos arba brošiūros apipavidalinimo įtaisas.
Sukomplektuoti lapus	**Nėra*** **Tarp kopijų** **Tarp užduočių**	Sugrupuojami kiekvienos spausdinimo užduoties spaudiniai arba kiekviena spausdinimo užduoties kopija. **Pastabos** • Esant nustatymui**Tarp kopijų** sugrupuojama kiekviena spausdinimo užduoties kopija, jei parinktis **Sudėstyti** nustatyta į **Įjungta [1,2,1,2,1,2]**. Jei parinktis **Sudėstyti** nustatyta į **Išjungta [1,1,1,2,2,2]**, kiekvienas atspausdintų puslapių rinkinys sugrupuojamas į visus pirmuosius (1) puslapius ir visus antruosius (2) puslapius. • Esant nustatymui **Tarp užduočių** visai spausdinimo užduočiai nustatoma ta pati grupavimo pozicija nepriklausomai nuo spausdinamų kopijų skaičiaus.

Sąranka

Meniu elementas	Nustatymai	Paaiškinimas
Spausdintuvo kalba	**PCL emuliacija** **PS emuliacija***	Nustatoma spausdintuvo kalba. **Note:** Numatytosios spausdintuvo kalbos nustatymas netrukdo programinės įrangos programai siųsti spausdinimo užduotis, kuriose naudojama kita spausdintuvo kalba.
Laukia užduotis	**Išjungta*** **Įjungta**	Išsaugomos spausdinimo užduotys, kurioms atlikti reikia eksploatacinių medžiagų, kad būtų galima spausdinti užduotis, kurioms nereikia nesamų eksploatacinių medžiagų. **Note:** Šis meniu elementas rodomas tik tada, kai įrengtas atminties įrenginys.
Užduoties atidėjimui skirtasis laikas	**0–255** (30*)	Nustatomas laikas sekundėmis, kurį spausdintuvas laukia naudotojo įsikišimo, po kurio užduotys, kurioms reikia neturimų išteklių, užlaikomos. **Note:** Šis meniu elementas rodomas tik tada, kai įrengtas atminties įrenginys.

Meniu elementas	Nustatymai	Paaiškinimas
Atsisiuntimų vieta	**Laisvosios prieigos atmintis (RAM)*** **Atmintukas** **Diskas**	Nurodoma, kur išsaugoti visus nuolatinius išteklius, kurie buvo atsiųsti į spausdintuvą. **Note:** Šis meniu elementas rodomas tik tada, kai įrengtas atminties įrenginys.

Meniu elementas	Nustatymai	Paaiškinimas
Spausdintuvo naudojimas	**Maksimali sparta** **Maksimali išeiga***	Nustatoma, ar spausdinant įtraukimo aparatūra atjungia arba sujungia spalvos ryškalo blokus. **Pastabos** • Pasirinkus nustatymą **Maksimali išeiga**, spalvos ryškalo blokai išjungiami, jei jų nereikia. Šiuo nustatymu padidinamas komponentų eksploatavimo trukmė, tačiau gali atsirasti pauzių. • Pasirinkus nustatymą **Maksimali sparta**, spalvos ryškalo blokai išlieka įjungti, nepaisant to, ar užduotyje yra nespalvotas, ar spalvotas turinys. Šiuo nustatymu galima sutrumpinti spalvų komponentų eksploatavimo trukmę.

Meniu elementas	Nustatymai	Paaiškinimas
Mažos spartos spausdintuvo naudojimas	**Maksimali išeiga*** **Maksimali sparta**	Nustatoma, ar spausdinant mažu greičiu įtraukimo aparatūra atjungia arba sujungia spalvos ryškalo blokus. **Note:** Šis nustatymas pakeičia spausdintuvo veikimą tik tada, kai spausdinimo variklis veikia 25 puslapių per minutę apdorojimo sparta. Jis neturi jokio poveikio, kai spausdinimo variklis veikia didesne apdorojimo sparta.

Meniu elementas	Nustatymai	Paaiškinimas
Išteklių išsaugojimas	**Išjungta*** **Įjungta**	Nustatoma, ką spausdintuvas daro su atsisiųstais ištekliais, kai gauna užduotį, kuriai atlikti reikia daugiau laisvos atminties. **Pastabos** • Pasirinkus nustatymą **Išjungta**, spausdintuvas atsisiųstus išteklius išsaugo, tik kol reikia atminties. Su neaktyvia spausdintuvo kalba susiję ištekliai ištrinami. • Pasirinkus nustatymą **Įjungta**, spausdintuvas išsaugo visus nuolatinius atsisiųstus išteklius kiekviena perjungiama kalba. Jei reikia, spausdintuvas ne ištrina nuolatinius išteklius, o rodo pranešimus, kad atmintis užpildyta.
„Spausdinti viską“ tvarka	**Abėcėlinė*** **Pirma naujausios** **Pirma seniausios**	Nurodoma tvarka, kada pasirenkate spausdinti visas laikomas ir konfidencialias užduotis.

Meniu elementas	Nustatymai	Paaiškinimas
Automatinis pertrauktų spausdinimo užduočių ištrynimas	**Išjungta*** **Įjungta**	Nustatoma, kad spausdintuvas automatiškai atšauktų eilėje esančias spausdinimo užduotis, kurios pertraukiamos dėl klaidų, pvz., popieriaus strigčių ir trūkstamų eksploatacinių medžiagų.

Note: Žvaigždutė (*) šalia vertės nurodo gamyklinį numatytąjį nustatymą.

Kokybė

Note: Žvaigždutė (*) šalia vertės nurodo gamyklinį numatytąjį nustatymą.

Meniu elementas	Antrinio meniu elementas	Nustatymai	Paaiškinimas
Spausdinimo režimas	Nėra	**Nespalvotai** **Spalvotai***	Nustatoma, kaip spausdintuvas generuos spalvotą turinį.
Spausdinimo skiriamoji geba	Nėra	**4800 CQ*** **1200 tšk./col.**	Nustatoma atspausdintų išvedinių skiriamoji geba. **Note:** Meniu elementas **4800 CQ** užtikrina aukštos kokybės išvedinius maksimalia sparta.
Dažų tamsumas	Nėra	Nuo**1** iki **5** (4*)	Nustatomas teksto atvaizdų šviesumas arba tamsumas.
Pustoninis	Nėra	**Normalu*** **Detalus**	Paryškinami atspausdinti išvediniai, kad būtų lygesnės linijos ir ryškesni kraštai.
Spalvų taupymas	Nėra	**Išjungta*** **Įjungta**	Sumažinamas grafikai ir vaizdams atspausdinti naudojamas dažų kiekis. **Note:** Kai šis nustatymas būna nustatytas į **Įjungta**, jis pakeičia nustatymo **Dažų tamsumas** vertę.

Meniu elementas	Antrinio meniu elementas	Nustatymai	Paaiškinimas
RGB (RŽM) spalvų skaistis	Nėra	Nuo**–6** iki **6** (0*)	Koreguojamas kiekvieno RGB (RŽM) ir pilkos spalvos objekto skaistis puslapyje. **Note:** Šis nustatymas neturi įtakos failams, kuriuose naudojamos CMYK (ŽPGJ) spalvų specifikacijos.
RGB (RŽM) spalvų kontrastas	Nėra	Nuo**0** iki **5** (0*)	Koreguojamas kiekvieno RGB (RŽM) ir pilkos spalvos objekto kontrastas puslapyje. **Note:** Šis nustatymas neturi įtakos failams, kuriuose naudojamos CMYK (ŽPGJ) spalvų specifikacijos.
RGB (RŽM) spalvų grynis	Nėra	Nuo**0** iki **5** (0*)	Koreguodami kiekvieno puslapyje esančio objekto spalvų vertes išsaugokite juodos ir baltos spalvų vertes. **Note:** Šis nustatymas neturi įtakos failams, kuriuose naudojamos CMYK (ŽPGJ) spalvų specifikacijos.
Išplėstinis vaizdo gavimas	**Spalvų balansas**	**Žydra** (0*) **Purpurinė** (0*) **Geltona** (0*) **Juoda** (0*)	Koreguojamas kiekvienai spalvai naudojamų dažų kiekis.
		Atkurti numatytuosius nustatymus	Atkuriamos visų spalvų nustatymų numatytosios vertės.

Meniu elementas	Antrinio meniu elementas	Nustatymai	Paaiškinimas
	Spalvų korekcija	**Išjungta** **Automatiškai*** **Rankinis**	Keičiami dokumentams spausdinti naudojami spalvų nustatymai. **Pastabos** • **Išjungta**—nustatoma, kad spausdintuvas spalvų korekciją gautų iš programinės įrangos. • **Automatinė**—nustatoma, kad spausdintuvas kiekvienam objektui spausdinamame puslapyje pritaikytų skirtingus spalvų profilius. • **Neautomatinė**—kiekvienam objektui spausdinamame puslapyje galima pritaikyti RGB (RŽM) arba CMYK (ŽPGJ) spalvų konvertavimus.
	Spalvų modeliai	**Spausdinti spalvų modelius**	Atspausdinami pavyzdiniai kiekvienos spausdintuve naudojamos RGB (RŽM) ir CMYK (ŽPGJ) spalvų konvertavimo lentelės puslapiai.
	Spalvų priderinimas	**Spalvų priderinimas**	Spausdintuvas sukalibruojamas, kad spausdinamuose išvediniuose būtų priderinti spalvų variantai.
	Papildomų spalvų pakeitimas	**Nustatyti tinkintas CMYK (ŽPGJ) spalvas**	Nurodytoms 20 papildomų spalvų priskiriamos tam tikros CMYK (ŽPGJ) spalvų modelio vertės.

Užduočių apskaita

Note: Žvaigždutė (*) šalia vertės nurodo gamyklinį numatytąjį nustatymą.

Meniu elementas	Nustatymai	Paaiškinimas
Užduočių apskaita	**Išjungta*** **Įjungta**	Nustatoma, kad spausdintuvas sukurtų gaunamų spausdinimo užduočių žurnalą.
Apskaitos žurnalo failo sukūrimo dažnis	**Kasdien** **Kas savaitę** **Kas mėnesį***	Nurodoma, kaip dažnai spausdintuvas sukurs žurnalo failą.
Žurnalo reagavimas pasibaigus nustatyto dažnio laikui	**Nėra*** **Išsiųsti dabartinį žurnalą į el. paštą** **Išsiųsti dabartinį žurnalą į el. paštą ir pašalinti** **Išsiųsti dabartinį žurnalą** **Išsiųsti dabartinį žurnalą ir pašalinti**	Nurodoma, kaip spausdintuvas reaguoja, kai pasibaigia nustatyto dažnio laikas. **Note:** Meniu elemento **Apskaitos žurnalo failo sukūrimo dažnis** vertė lemia, kada prasideda šis reagavimas.
Žurnalas beveik užpildytas	**Įjungta*** (5 MB) **Išjungta**	Nurodomas maksimalus žurnalo failo dydis, iki spausdintuve įvyksta **Žurnalo reagavimas jam esant beveik užpildytam**. **Note:** Šis meniu elementas rodomas tik tada, kai įrengtas atminties įrenginys.

Meniu elementas	Nustatymai	Paaiškinimas
Žurnalo reagavimas jam esant beveik užpildytam	**Nėra*** **Išsiųsti dabartinį žurnalą į el. paštą** **Išsiųsti dabartinį žurnalą į el. paštą ir pašalinti** **Išsiųsti seniausią žurnalą į el. paštą ir pašalinti** **Išsiųsti dabartinį žurnalą** **Išsiųsti dabartinį žurnalą ir pašalinti** **Išsiųsti seniausią žurnalą ir pašalinti** **Pašalinti dabartinį žurnalą** **Pašalinti seniausią žurnalą** **Pašalinti visus, išskyrus dabartinį** **Pašalinti visus žurnalus**	Nurodoma, kaip spausdintuvas reaguoja atminties įrenginiui esant beveik užpildytam. **Note:** Meniu elemento **Žurnalas beveik užpildytas** vertė lemia, kada prasideda šis reagavimas.
Žurnalo reagavimas jam esant užpildytam	**Nėra*** **Išsiųsti dabartinį žurnalą į el. paštą ir pašalinti** **Išsiųsti seniausią žurnalą į el. paštą ir pašalinti** **Išsiųsti dabartinį žurnalą ir pašalinti** **Išsiųsti seniausią žurnalą ir pašalinti** **Pašalinti dabartinį žurnalą** **Pašalinti seniausią žurnalą** **Pašalinti visus, išskyrus dabartinį** **Pašalinti visus žurnalus**	Nurodoma, kaip spausdintuvas reaguoja atminties įrenginio panaudojimui pasiekus didžiausią ribą (100 MB).

Meniu elementas	Nustatymai	Paaiškinimas
URL žurnalo siuntimui	Nustatymas yra nustatytas naudotojo.	Nurodoma, kur spausdintuvas išsiunčia užduočių apskaitos žurnalus.
El. pašto adresas žurnalams siųsti	Nustatymas yra nustatytas naudotojo.	Nurodomas el. pašto adresas, kuriuo spausdintuvas siunčia užduočių apskaitos žurnalus.
Žurnalo failo priešdėlis	Nustatymas yra nustatytas naudotojo.	Nurodomas žurnalo failų pavadinimo priešdėlis. **Note:** Kaip numatytasis žurnalo failo priešdėlis naudojamas dabartinis TCP/IP meniu nustatytas pagrindinio kompiuterio vardas.

PDF

Note: Žvaigždutė (*) šalia vertės nurodo gamyklinį numatytąjį nustatymą.

Meniu elementas	Nustatymai	Paaiškinimas
Nustatyti tinkantį mastelį	**Išjungta*** **Įjungta**	Nustatomas mastelis, kad puslapio turinys tilptų pasirinktame popieriaus formate.
Komentarai	**Spausdinimas** **Nespausdinti***	Nurodoma, ar spausdinti komentarus PDF faile.
Spausdinti PDF klaidą	**Išjungta** **Įjungta***	Įgalinamas PDF klaidos spausdinimas.

„PostScript“

Note: Žvaigždutė (*) šalia vertės nurodo gamyklinį numatytąjį nustatymą.

Meniu elementas	Nustatymai	Paaiškinimas
Atspausdinti PS klaidą	**Išjungta*** **Įjungta**	Atspausdinamas puslapis, kuriame apibūdinama „PostScript®“ emuliacijos klaida. **Note:** Įvykus klaidai užduoties apdorojimas sustoja, spausdintuvas atspausdina klaidos pranešimą, o likusi spausdinimo užduotis yra išvaloma.
Minimalus eilutės plotis	Nuo**1** iki **30** (2*)	Nustatomas minimalus stulpelio plotis. **Note:** Užduotims, spausdinamoms 1200 tšk./col., vertė naudojama tiesiogiai.
Užrakinti PS paleidimo režimą	**Išjungta** **Įjungta***	Išjungiamas „SysStart“ failas. **Note:** Jei aktyvinsite „SysStart“ failą, spausdintuvas ar vietinis tinklas bus pažeidžiami išorinių pavojų.
Vaizdo glodinimas	**Išjungta*** **Įjungta**	Padidinamas mažos skiriamosios gebos vaizdų kontrastas ir ryškumas. **Note:** Šis nustatymas neturi įtakos vaizdams, kurių skiriamoji geba yra 300 tšk./col. ar didesnė.

Meniu elementas	Nustatymai	Paaiškinimas
Šrifto prioritetas	**Rezidentinis*** **Atmintukas / diskas**	Nustatoma šrifto paieškos tvarka. **Pastabos** • **Rezidentinis**—nustatoma, kad spausdintuvas, prieš ieškodamas prašomo šrifto atminties įrenginyje, pirmiausia jo ieškos savo atmintyje. • **Atmintukas / diskas**—nustatoma, kad spausdintuvas, prieš ieškodamas prašomo šrifto savo atmintyje, pirmiausia jo ieško atminties įrenginyje. • Šis meniu elementas rodomas tik tada, kai įrengtas atminties įrenginys.
Laukimo skirtasis laikas	**Išjungta** **Įjungta***	Įgalinama, kad spausdintuvas lauktų daugiau duomenų iki atšaukiant spausdinimo užduotį. **Note: Įjungta**, numatytasis gamyklinis nustatymas – 40 sekundžių.

PCL

Meniu elementas	Nustatymai	Paaiškinimas
Šrifto šaltinis	**Rezidentinis*** **Diskas** **Siunta** **Atmintukas** **Šriftų plokštė** **Visi**	Pasirenkamas šaltinis, kuriame yra numatytasis šrifto parinkimas. **Pastabos** • **Diskas** – rodom tik tada, kai prijungtas nesugedęs, nuo skaitymo / rašymo neapsaugotas standusis diskas, kuriame yra šriftų. • **Siunta** – rodoma tik tada, kai spausdintuvo atmintyje yra atsisiųstų šriftų. • **Atmintukas** – rodoma tik tada, kai prijungtas nesugedęs, nuo skaitymo / rašymo neapsaugotas atmintukas, kuriame yra šriftų.

Meniu elementas	Nustatymai	Paaiškinimas
		• **Šriftų plokštė** – rodoma tik tada, kai prijungta tinkama šriftų plokštė arba sukonfigūruotas išmanusis atminties įrenginys.
Šrifto pavadinimas	[List of available fonts] (**„Courier“***)	Iš nurodyto šriftų šaltinio pasirenkamas šriftas.
Simbolių rinkinys	[List of available symbol sets] (**10U PC-8***)	Kiekvienam šrifto pavadinimui nurodomas simbolių rinkinys. **Note:** Simbolių rinkinys – raidinių ir skaitinių simbolių, skyrybos ženklų ir specialiųjų simbolių rinkinys. Simbolių rinkinius tinka naudoti skirtingoms kalboms arba konkrečioms programoms, pavyzdžiui, matematinius simbolius moksliniam tekstui.
Intervalas	**0,08–100,00** (10,00*)	Nurodomas intervalas fiksuoto dydžio arba lygiapločiams šriftams. **Note:** Šis meniu elementas reiškia fiksuoto dydžio ženklų skaičių horizontaliame šrifto colyje.

Meniu elementas	Nustatymai	Paaiškinimas
Orientacija	**Stačiai*** **Gulsčiai** **Pakeisti stačiai** **Pakeisti gulsčiai**	Nurodoma puslapio teksto ir grafikos orientacija.
Eilučių viename puslapyje skaičius	**1–255**	Nurodomas kiekvieno puslapio, išspausdinto per PCL® duomenų srautą, teksto eilučių skaičius. **Pastabos** • Šis meniu elementas suaktyvina vertikalaus judėjimo reguliatorių, dėl kurio pasirinktas prašomų eilučių skaičius spausdinamas tarp numatytųjų puslapio paraščių. • 60 – JAV gamyklinis numatytasis nustatymas. 64 – tarptautinis gamyklinis numatytasis nustatymas.
PCL5 minimalus eilutės plotis	**1–30** (2*)	Naudodami atitinkamą emuliatorių nustatykite bet kokios užduoties, spausdinamos 1200 tšk./col. skiriamąja geba, pradinę minimalią eilutės pločio vertę.
PCLXL minimalus eilutės plotis	**1–30** (2*)	

Meniu elementas	Nustatymai	Paaiškinimas
A4 formato plotis	**198 mm*** **203 mm**	Nustatomas loginio puslapio plotis A4 formato popieriuje. **Note:** Loginis puslapis – tai vieta fiziniame puslapyje, kuriame spausdinami duomenys.
Automatinis grįžimas į eilutės pradžią (CR) po eilutės patraukimo (LF)	**Įjungta** **Išjungta***	Nustatoma, kad spausdintuvas atliktų grįžimą į eilutės pradžią po eilutės patraukimo valdymo komandos. **Note:** Grįžimas į eilutės pradžią – mechanizmas, kuris leidžia spausdintuvui perkelti žymeklio padėtį į pirmąją tos pačios eilutės poziciją.
Automatinis eilutės patraukimas (LF) po grįžimo į eilutės pradžią (CR)	**Įjungta** **Išjungta***	Nustatoma, kad spausdintuvas atliktų eilutės patraukimą po grįžimo į eilutės pradžią valdymo komandos.

Meniu elementas	Nustatymai	Paaiškinimas
Dėklų pernumeravimas	**Priskirti DF tiektuvą** **Priskirti dėklą** [x] **Priskirti rankiniu būdu įdedamą popierių** **Priskirti rankiniu būdu įdedamus vokus**	Sukonfigūruojama, kad spausdintuvas veiktų su kita spausdinimo tvarkykle arba pasirinktine programa, kurioje naudojamas kitoks šaltinio paskyrimų rinkinys, norint paprašyti tam tikro popieriaus šaltinio. Pasirenkama iš toliau nurodytų parinkčių. **Išjungta*** – spausdintuve naudojamas gamyklinių numatytųjų popieriaus šaltinių priskyrimas. **Joks** – popieriaus šaltinis nepaiso komandos „Pasirinkite popieriaus tiekimą“. **0–199** – pasirenkama skaitinė vertė, kuri kaip pasirinktinė vertė priskiriama popieriaus šaltiniui.
	Peržiūrėti gamyklinius numatytuosius nustatymus	Rodoma kiekvienam popieriaus šaltiniui priskirta gamyklinė numatytoji vertė.
	Atkurti numatytuosius nustatymus	Dėklų pernumeravimo vertės atkuriamos į gamyklines numatytąsias.
Spausdinimo skirtasis laikas	**Išjungta** **Įjungta*** (90)	Spausdintuvas nustatomas, kad užbaigtų spausdinimo užduotį, kai buvo nenaudojamas nurodytą laiko tarpą.

Note: Žvaigždutė (*) šalia vertės nurodo gamyklinį numatytąjį nustatymą.

Vaizdas

Note: Žvaigždutė (*) šalia vertės nurodo gamyklinį numatytąjį nustatymą.

Meniu elementas	Nustatymai	Paaiškinimas
Automatiškai pritaikyti	**Įjungta** **Išjungta***	Vaizdui parenkamas geriausias galimas popieriaus formato ir orientacijos nustatymas. **Note:** Kai šis meniu elementas yra nustatytas į **Įjungta**, nepaisoma vaizdo mastelio ir orientacijos nustatymų.
Invertuoti	**Išjungta*** **Įjungta**	Invertuojami bitiniai nespalvoti vaizdai. **Note:** Šis meniu elementas netaikomas GIF arba JPEG formato vaizdams.
Mastelis	**Labiausiai tinka*** **Pririšti viršuje kairėje** **Pririšti per vidurį** **Pritaikyti aukštį / plotį** **Pritaikyti aukštį** **Pritaikyti plotį**	Vaizdas koreguojamas, kad tilptų į spausdintiną plotą. **Note:** Kai parinktis **Automatiškai pritaikyti** nustatyta į **Įjungta**, **Mastelis** automatiškai nustatomas į **Labiausiai tinka**.
Orientacija	**Stačiai*** **Gulsčiai** **Pakeisti stačiai** **Pakeisti gulsčiai**	Nurodoma puslapio teksto ir grafikos orientacija.

Popierius

Dėklų konfigūracija

Note: Žvaigždutė (*) šalia vertės nurodo gamyklinį numatytąjį nustatymą.

Meniu elementas	Antrinio meniu elementas	Nustatymai	Paaiškinimas
Numatytas is šaltinis	Nėra	**Dėklas** [x] (1*) **Daugiafunkcis tiektuvas** **Rankiniu būdu įdedamas popierius** **Rankiniu būdu įdedami vokai**	Visoms spausdinimo užduotims nustatomas numatytasis popieriaus šaltinis.
Popieriaus formatas / rūšis	**Dėklas** [x] **Daugiafunkcis tiektuvas** **Rankiniu būdu įdedamas popierius** **Rankiniu būdu įdedami vokai**	**Formatas** **Tipas**	Nurodomas į kiekvieną popieriaus šaltinį įdėto popieriaus formatas arba rūšis.
Pakaitinis formatas	Nėra	**Išjungta** **„Statement“ / A5** **„Letter“ / A4** **11 x 17/A3** **Visi išvardyti***	Nustatoma, kad spausdintuve būtų pakeistas nurodytas popieriaus formatas, jei reikalaujamo formato popieriaus nėra įdėta nei į vieną popieriaus šaltinį. **Pastabos** • **Išjungta**—naudotojas paraginamas įdėti reikiamo formato popieriaus. • **Visi išvardyti**—leidžiami visi galimi pakeitimai.

Meniu elementas	Antrinio meniu elementas	Nustatymai	Paaiškinimas
Konfigūruoti daugiafunkcį tiektuvą	Nėra	**Kasetinis*** **Rankinis** **Pirmasis**	Nustatomas daugiafunkcio tiektuvo veikimas. **Pastabos** • **Kasetinis**— daugiafunkcis tiektuvas sukonfigūruojamas kaip automatinis popieriaus šaltinis. • **Rankinis**— daugiafunkcis tiektuvas nustatomas tik spausdinimo užduotimis, kurias atliekant popierius paduodamus rankiniu būdu. • **Pirmasis**— daugiafunkcis tiektuvas sukonfigūruojamas kaip pirminis popieriaus šaltinis.

Laikmenų konfigūracija

Meniu elementas	Antrinio meniu elementas	Nustatymai	Paaiškinimas
Matavimo vienetai	Nėra	**Coliai** **Milimetrai**	Nurodomas universalaus popieriaus formato matavimo vienetas. **Note:** JAV gamyklinis numatytasis nustatymas – **Coliai**. **Milimetrai** – tarptautinis gamyklinis numatytasis nustatymas.
Universalaus formato sąranka	**Visi įvedinių dėklai**	**Stačio lapo plotis**	Nustatomas universalaus formato popieriaus stačio lapo plotis.
		Stačio lapo aukštis	Nustatomas universalaus formato popieriaus stačio lapo aukštis.
		Tiekimo kryptis (**Trumpasis kraštas***)	Nustatoma, kad spausdintuvas popierių imtų trumpuoju arba ilguoju kraštu. **Note:** Nustatymas **Ilgasis kraštas** rodomas tik tada, kai ilgiausias kraštas yra trumpesnis nei didžiausias palaikomas plotis.

Meniu elementas	Antrinio meniu elementas	Nustatymai	Paaiškinimas
Laikmenos rūšies sąranka	[List of paper types]	**Tekstūra** **Svoris** **Dėjimo orientacija** **Siųsti į dėtuvę**	Nurodoma popieriaus tekstūra, svoris ir orientacija.

Note: Žvaigždutė (*) šalia vertės nurodo gamyklinį numatytąjį nustatymą.

Dėtuvių konfigūracija

Note: Žvaigždutė (*) šalia vertės nurodo gamyklinį numatytąjį nustatymą.

Meniu elementas	Nustatymai	Paaiškinimas
Išvedinių dėtuvė	**Standartinė dėtuvė*** **Dėtuvė** [x]	Nurodoma spausdinimo užduočių išvesčių dėtuvė.
Konfigūruoti dėtuves	**Dokumentų skirstytuvas*** **Susieti** **Susieti papildomai pasirenkamas** **Rūšies priskyrimas**	Konfigūruojamas išvesčių dėtuvių darbo režimas. **Pastabos** • **Dokumentų skirstytuvas**—standartinę dėtuvę ir bet kurią pasirenkamą dėtuvę galima pasirinkti atskirai. • **Susieti**—visas išvesčių dėtuves galima susieti, tarsi jos būtų viena didelė dėtuvė. • **Susieti papildomai pasirenkamas**—visos pasirenkamos dėtuvės laikomos viena didele išvesčių dėtuve. • **Rūšies priskyrimas**—kiekvienai popieriaus rūšiai priskiriama dėtuvė arba susietų dėtuvių grupė.

Meniu elementas	Nustatymai	Paaiškinimas
Tinkinti dėtuvių pavadinimai	**Standartinė dėtuvė** **Dėtuvė** [x]	Kiekvienai dėtuvei priskiriamas pavadinimas.

USB atmintukas

Spausdinimas iš atmintuko

Note: Žvaigždutė (*) šalia vertės nurodo gamyklinį numatytąjį nustatymą.

Meniu elementas	Nustatymai	Paaiškinimas
Kopijų skaičius	Nuo **1** iki **9999** (1*)	Nustatomas spausdinimo užduoties kopijų skaičius.
Popieriaus šaltinis	**Dėklas** [x] (1*) **Daugiafunkcis tiektuvas** **Rankiniu būdu įdedamas popierius** **Rankiniu būdu įdedami vokai**	Nustatomas spausdinimo užduoties popieriaus šaltinis.
Spalva	**Išjungta** **Įjungta***	Atmintuko failas atspausdinamas spalvotai.
Sudėstyti	**Išjungta [1,1,1,2,2,2]** **Įjungta [1,2,1,2,1,2]***	Spausdinimo užduoties puslapiai sudėliojami iš eilės, ypač spausdinant keletą užduoties kopijų.
Pusės	**Vienpusis*** **Dvipusis**	Nurodoma, ar bus spausdinama iš vienos popieriaus pusės ar iš abiejų.

Meniu elementas	Nustatymai	Paaiškinimas
Susegimas	**Išjungta*** **1 sąsagėlė, viršutiniame kairiajame kampe** **2 sąsagėlės, kairėje** **1 sąsagėlė, viršutiniame dešiniajame kampe** **2 sąsagėlės, viršuje** **1 sąsagėlė, apatiniame kairiajame kampe** **2 sąsagėlės, apačioje** **1 sąsagėlė, apatiniame dešiniajame kampe** **2 sąsagėlės, dešinėje**	Nurodoma sąsagėlių padėtis visoms spausdinimo užduotims. **Note: Sąsagėlė** rodoma tik tada, kai yra įrengtas sąsagėlių segiklis.
Skylmuša	**Išjungta*** **2 skylės** **3 skylės** **4 skylės**	Visoms spausdinimo užduotims nustatoma skylių mušimo veiksena. **Note:** Šis meniu elementas rodomas tik tada, kai yra įrengtas popieriaus gabenimo įtaisas ir sąsagėlių, skylmušos arba brošiūros apipavidalinimo įtaisas.

Meniu elementas	Nustatymai	Paaiškinimas
Sukomplektuoti lapus	**Nėra*** **Tarp kopijų** **Tarp užduočių**	Sugrupuojami kiekvienos spausdinimo užduoties spaudiniai arba kiekviena spausdinimo užduoties kopija. **Pastabos** • Esant nustatymui **Tarp kopijų**—sugrupuojama kiekviena spausdinimo užduoties kopija, jei parinktis **Sudėstyti** nustatyta į **Įjungta [1,2,1,2,1,2]**. Jei parinktis **Sudėstyti** nustatyta į **Išjungta [1,1,1,2,2,2]**, kiekvienas atspausdintų puslapių rinkinys sugrupuojamas į visus pirmuosius (1) puslapius ir visus antruosius (2) puslapius. • **Tarp užduočių**—visai spausdinimo užduočiai nustatoma ta pati grupavimo pozicija nepriklausomai nuo spausdinamų kopijų skaičiaus.
Apvertimo stilius	**Ilgasis kraštas*** **Trumpasis kraštas**	Nustatoma, kuriuo popieriaus kraštu įrišama, kai spausdinama ant abiejų pusių.
Puslapiai vienoje pusėje	**Išjungta*** **2 puslapiai vienoje pusėje** **3 puslapiai vienoje pusėje** **4 puslapiai vienoje pusėje** **6 puslapiai vienoje pusėje** **9 puslapių vienoje pusėje** **12 puslapių vienoje pusėje** **16 puslapių vienoje pusėje**	Kelių puslapių atvaizdai spausdinami ant vienos popieriaus lapo pusės.

Meniu elementas	Nustatymai	Paaiškinimas
Puslapių vienoje pusėje rikiavimas	**Horizontaliai*** **Horizontaliai atvirkštine tvarka** **Vertikaliai atvirkštine tvarka** **Vertikaliai**	Naudojant meniu **Puslapiai vienoje pusėje** nurodoma, kaip bus išdėstyti kelių puslapių atvaizdai.
Puslapių vienoje pusėje orientacija	**Automatinis*** **Gulsčiai** **Stačiai**	Naudojant meniu **Puslapiai vienoje pusėje** nurodoma, kokia bus kelių puslapių atvaizdų orientacija.
Puslapių vienoje pusėje rėmelis	**Nėra*** **Ištisinis**	Naudojant meniu **Puslapiai vienoje pusėje** aplink kiekvieną puslapyje esantį atvaizdą atspausdinamas rėmelis.
Skiriamieji lapai	**Išjungta*** **Tarp kopijų** **Tarp užduočių** **Tarp puslapių**	Spausdinant įterpiami tušti skiriamieji lapai.
Skiriamųjų lapų šaltinis	**Dėklas** [x] (1*) **Daugiafunkcis tiektuvas**	Nurodomas skiriamųjų lapų popieriaus šaltinis.
Tušti puslapiai	**Nespausdinti*** **Spausdinimas**	Spausdinimo užduotyje spausdinami tušti puslapiai.

Tinklas / prievadai

Tinklo apžvalga

Meniu elementas	Nustatymai	Paaiškinimas
Aktyvus adapteris	**Automatinis*** **Tipinis tinklas** **Belaidis ryšys**	Nurodomas tinklo ryšio tipas. **Note:** Meniu elementas **Belaidis ryšys** galimas tik spausdintuvuose, prijungtuose prie belaidžio tinklo.

Meniu elementas	Nustatymai	Paaiškinimas
Tinklo būsena	Nustatymas yra tik skaitoma informacija.	Rodoma spausdintuvo prijungimo prie tinklo būsena.
Rodyti spausdintuvo tinklo būseną	**Išjungta** **Įjungta***	Ekrane rodoma tinklo būsena.
Sparta, dvipusis spausdinimas	Nustatymas yra tik skaitoma informacija.	Rodoma šiuo metu aktyvios tinklo plokštės sparta.
IPv4	Nustatymas yra tik skaitoma informacija.	Rodomas IPv4 adresas.
Visi IPv6 adresai	Nustatymas yra tik skaitoma informacija.	Rodomi visi IPv6 adresai.
Iš naujo nustatyti spausdintuvo serverį	**Pradėti**	Iš naujo nustatomos visos aktyvios spausdintuvo tinklo jungtys. **Note:** Šiuo nustatymu pašalinami visi tinklo konfigūracijos nustatymai.
Tinklo užduoties skirtasis laikas	**Išjungta** **Įjungta*** (90 sekundžių)	Nustatomas laikas iki spausdintuve atšaukiama tinklo spausdinimo užduotis.
Reklamjuostės puslapis	**Išjungta*** **Įjungta**	Atspausdinamas identifikavimo puslapis.
Įgalinti tinklo jungtis	**Išjungta** **Įjungta***	Leidžiama spausdintuvui prisijungti prie tinklo.
Įgalinti LLDP	**Išjungta*** **Įjungta**	Pradžios ekrane rodoma tinklo būsena.

Note: Žvaigždutė (*) šalia vertės nurodo gamyklinį numatytąjį nustatymą.

Belaidis ryšys

Note: Šis meniu yra galimas tik prie „Wi-Fi“ tinklo prijungtuose spausdintuvuose arba spausdintuvuose su belaidžio tinklo adapteriu.

Meniu elementas	Antrinio meniu elementas	Nustatymai	Paaiškinimas
Sąranka spausdintuvo valdymo skydelyje	**Pasirinkti tinklą**	[List of available wireless networks]	Nustatomas belaidis tinklas, prie kurio prijungiamas spausdintuvas.
	Pridėti „Wi-Fi“ tinklą	**Tinklo pavadinimas** **Tinklo režimas** (**Infrastruktūrinis***) **Belaidžio tinklo saugumo režimas** (**Išjungta***)	Rankiniu būdu įveskite tinklo pavadinimą ir tinklo tipą.

Meniu elementas	Antrinio meniu elementas	Nustatymai	Paaiškinimas
„Wi-Fi“ apsaugota sąranka	Nėra	**Paleidimo mygtuko paspaudimu metodas** **Paleidimo naudojant PIN kodą metodas**	Nustatomas „Wi-Fi“ tinklas ir įgalinama tinklo apsauga.

Meniu elementas	Antrinio meniu elementas	Nustatymai	Paaiškinimas
			Pastabos • Pasirinkus nustatymą **Mygtukinis prijungimo metodas** spausdintuvas prie „Wi-Fi“ tinklo prijungiamas per tam tikrą laiką paspaudžiant ir spausdintuvo, ir prieigos taško (belaidžio maršruto parinktuvo) mygtukus.

Meniu elementas	Antrinio meniu elementas	Nustatymai	Paaiškinimas
			• Pasirinkus nustatymą **Prijungimo metodas naudojant PIN kodą** spausdintuvas prie „W-Fi“ tinklo prijungiamas spausdintuvo PIN kodą įvedant į prieigos taško belaidžio ryšio nustatymus.
Tinklo režimas	Nėra	**BSS tipas** **Infrastruktūrinis***	Nurodomas tinklo režimas.
Suderinama	Nėra	**802.11b/g/n (2,4 GHz)*** **802.11a/b/g/n/ac (2,4 GHz / 5 GHz)** **802.11a/n/ac (5 GHz)**	„Wi-Fi“ tinklui nurodomas belaidžio ryšio standartas. **Note:** Meniu elementai **802.11a/b/g/n/ac (2,4 GHz/ 5 GHz)** ir **802.11a/n/ac (5 GHz)** rodomi tik tada, kai yra įdiegta pasirinktinė „Wi-Fi“ įranga.

Meniu elementas	Antrinio meniu elementas	Nustatymai	Paaiškinimas
Belaidžio tinklo saugumo režimas	Nėra	**Išjungtas*** **WPA2 / WPA – asmeninis** **WPA2 – asmeninis** **WPA3 / WPA – asmeninis** **WPA3 – asmeninis** **802.1X – RADIUS**	Nustatomas spausdintuvo prijungimo prie „Wi-Fi“ įrenginių saugumo režimas.
WPA2 / WPA asmeninis	Nėra	**AES**	Įgalinamas „Wi-Fi“ ryšio saugumas naudojant apsaugotąją „Wi-Fi“ prieigą (WPA). **Note:** Šis meniu elementas rodomas tik tada, kai **Belaidžio tinklo saugumo režimas** nustatytas kaip **WPA2/ WPA – asmeninis**.
Nustatyti PSK	Nėra	Nustatymas yra nustatytas naudotojo.	Nustatomas saugaus „Wi-Fi“ ryšio slaptažodis.
WPA2 – asmeninis	Nėra	**AES**	Įgalinamas „Wi-Fi“ ryšio saugumas naudojant WPA2. **Note:** Šis meniu elementas rodomas tik tada, kai **Belaidžio tinklo saugumo režimas** nustatytas kaip **WPA2 – asmeninis**.

Meniu elementas	Antrinio meniu elementas	Nustatymai	Paaiškinimas
802.1x šifravimo režimas	Nėra	**WPA+** **WPA2*** **Pastabos** • Šis meniu elementas rodomas tik tada, kai **Belaidžio tinklo saugumo režimas** nustatytas kaip **802.1x – RADIUS**. • **802.1x – RADIUS** galima sukonfigūruoti tik per „Embedded Web Server“.	Įgalinamas „Wi-Fi“ ryšio saugumas naudojant 802.1x standartą.
IPv4	**Įjungti DHCP**	**Įjungta*** **Išjungta**	Spausdintuve įgalinami ir sukonfigūruojami IPv4 nustatymai.
	Nustatyti statinį IP adresą	**IP adresas** **Tinklo kaukė** **Tinklų sietuvas**	
IPv6	**Įjungti IPv6**	**Įjungta*** **Išjungta**	Spausdintuve įgalinami ir sukonfigūruojami IPv6 nustatymai.

Meniu elementas	Antrinio meniu elementas	Nustatymai	Paaiškinimas
	Įjungti DHCPv6	**Įjungta** **Išjungta***	
	Automatinė neįsimenamojo adreso konfigūracija	**Įjungta*** **Išjungta**	
	DNS serverio adresas	Nustatymas yra nustatytas naudotojo.	
	Rankiniu būdu priskiriamas IPv6 adresas	Nustatymas yra nustatytas naudotojo.	
	Rankiniu būdu priskiriamas IPv6 maršruto parinktuvas	Nustatymas yra nustatytas naudotojo.	
	Adreso priešdėlis	Nustatymas yra nustatytas naudotojo.	
	Visi IPv6 adresai	Nustatymas yra nustatytas naudotojo.	
	Visi IPv6 maršruto parinktuvo adresai	Nustatymas yra nustatytas naudotojo.	
Tinklo adresas	Nėra	**UAA** **LAA**	Peržiūrimi tinklo adresai.

Meniu elementas	Antrinio meniu elementas	Nustatymai	Paaiškinimas
„PCL SmartSwitch“	Nėra	**Išjungta** **Įjungta***	Nustatoma, kad spausdintuvas būtų automatiškai perjungiamas į PCL emuliaciją, kai ji reikalinga spausdinimo užduočiai atlikti, nepriklausomai nuo numatytosios spausdintuvo kalbos. **Note:** Jei parinktis **„PCL SmartSwitch“** nustatyta į **Išjungta**, įeinantys duomenys spausdintuve neanalizuojami ir naudojama meniu **Sąranka** nurodyta numatytoji spausdintuvo kalba.

Meniu elementas	Antrinio meniu elementas	Nustatymai	Paaiškinimas
„PS SmartSwitch“	Nėra	**Išjungta** **Įjungta***	Nustatoma, kad spausdintuvas būtų automatiškai perjungiamas į PS emuliaciją, kai ji reikalinga spausdinimo užduočiai atlikti, nepriklausomai nuo numatytosios spausdintuvo kalbos. **Note:** Jei parinktis **„PS SmartSwitch“** nustatyta į **Išjungta**, įeinantys duomenys spausdintuve neanalizuojami ir naudojama meniu **Sąranka** nurodyta numatytoji spausdintuvo kalba.
Užduoties suderinimas	Nėra	**Įjungta** **Išjungta***	Spausdinimo užduotys laikinai išsaugomos atminties įrenginyje prieš spausdinant. **Note:** Šis meniu elementas rodomas tik tada, kai įrengtas atminties įrenginys.

Meniu elementas	Antrinio meniu elementas	Nustatymai	Paaiškinimas
„Mac“ dvejetainė PS	Nėra	**Automatiškai*** **Įjungta** **Išjungta**	Nustatoma, kad spausdintuvas galėtų apdoroti „Macintosh“ dvejetainės „PostScript“ emuliacijos spausdinimo užduotis. **Pastabos** • Pasirinkus nustatymą **Įjungta**, apdorojamos neapdorotos dvejetainės „PostScript“ emuliacijos spausdinimo užduotys. • Pasirinkus nustatymą **Išjungta**, spausdinimo užduotys filtruojamos naudojant standartinį protokolą.

„Wi-Fi Direct“

Note: Žvaigždutė (*) šalia vertės nurodo gamyklinį numatytąjį nustatymą.

Meniu elementas	Nustatymai	Paaiškinimas
Įjungti „Wi-Fi Direct“	**Įjungta** **Išjungta***	Nustatoma, kad spausdintuvas tiesiogiai prisijungtų prie „Wi-Fi“ įrenginių.
„Wi-Fi Direct“ vardas	Nustatymas yra nustatytas naudotojo.	Nurodomas „Wi-Fi Direct“ tinklo vardas.

Meniu elementas	Nustatymai	Paaiškinimas
„Wi-Fi Direct“ slaptažodis	Nustatymas yra nustatytas naudotojo.	Nustatomas slaptažodis, kad būtų galima nustatyti ir patikrinti „Wi-Fi“ ryšio naudotojų tapatybę.
Rodyti slaptažodį sąrankos puslapyje	**Išjungta** **Įjungta***	**„Wi-Fi Direct“ slaptažodis** rodomas **tinklo sąrankos puslapyje**.
Pageidaujamas kanalo numeris	Nuo**1** iki **11** **Automatinis***	Nustatomas pageidaujamas „Wi-Fi“ tinklo kanalas.
Grupės savininko IP adresas	Nustatymas yra nustatytas naudotojo.	Nurodomas grupės savininko IP adresas.
Automatiškai priimti mygtukinio prijungimo užklausas	**Išjungta*** **Įjungta**	Automatiškai priimamos užklausos prisijungti prie tinklo. **Note:** Automatinis klientų priėmimas nėra apsaugotas.

Mobiliųjų paslaugų valdymas

Meniu elementas	Nustatymai	Paaiškinimas
Įgalinti IPP spausdinimą	**Įjungta*** **Išjungta**	Leidžiama tinklo spausdintuvui spausdinti užduotis naudojant interneto spausdinimo protokolą (IPP).
Įgalinti IPP per USB	**Įjungta*** **Išjungta**	Leidžiama USB spausdintuvui spausdinti užduotis naudojant IPP. **Note:** IPP paprastai yra skirtas tinklo spausdintuvams.
Įgalinti „Mopria“ aptikimą	**Įjungta*** **Išjungta**	Leidžiama mobiliesiems prietaisams aptikti „Mopria™“ sertifikuotą spausdintuvą.

Note: Žvaigždutė (*) šalia vertės nurodo gamyklinį numatytąjį nustatymą.

Eternetas

Meniu elementas	Antrinio meniu elementas	Nustatymai	Paaiškinimas
Tinklo sparta	Nėra	Nustatymas yra tik skaitoma informacija.	Rodoma aktyvaus tinklo adapterio veikimo sparta.
IPv4	**Įjungti DHCP**	**Įjungta*** **Išjungta**	Konfigūruojami IPv4 nustatymai. **Note:** Nustatymai yra nustatyti naudotojo.
	Nustatyti statinį IP adresą	**IP adresas** **Tinklo kaukė** **Tinklų sietuvas**	
IPv6	**Įjungti IPv6**	**Įjungta*** **Išjungta**	Konfigūruojami IPv6 nustatymai.
	Įjungti DHCPv6	**Išjungta*** **Įjungta**	
	Automatinė neįsimenamojo adreso konfigūracija	**Įjungta*** **Išjungta**	
	DNS serverio adresas	Nustatymas yra nustatytas naudotojo.	
	Rankiniu būdu priskiriamas IPv6 adresas	Nustatymas yra nustatytas naudotojo.	
	Rankiniu būdu priskiriamas IPv6 maršruto parinktuvas	Nustatymas yra nustatytas naudotojo.	
	Adreso priešdėlis	**0–128** (64*)	
	Visi IPv6 adresai	Nustatymas yra tik skaitoma informacija.	
	Visi IPv6 maršruto parinktuvo adresai	Nustatymas yra tik skaitoma informacija.	
Tinklo adresas	Nėra	**UAA** **LAA**	Nurodomas tinklo adresas.

Meniu elementas	Antrinio meniu elementas	Nustatymai	Paaiškinimas
„PCL SmartSwitch“	Nėra	**Išjungta** **Įjungta***	Nustatoma, kad spausdintuvas būtų automatiškai perjungiamas į PCL emuliaciją, kai ji reikalinga spausdinimo užduočiai atlikti, nepriklausomai nuo numatytosios spausdintuvo kalbos. **Note:** Šiam nustatymui esant išjungtam, įeinantys duomenys spausdintuve neanalizuojami ir naudojama meniu **Sąranka** nurodyta numatytoji spausdintuvo kalba.

Meniu elementas	Antrinio meniu elementas	Nustatymai	Paaiškinimas
„PS SmartSwitch“	Nėra	**Išjungta** **Įjungta***	Nustatoma, kad spausdintuvas būtų automatiškai perjungiamas į „PostScript“ emuliaciją, kai ji reikalinga spausdinimo užduočiai atlikti, nepriklausomai nuo numatytosios spausdintuvo kalbos. **Note:** Šiam nustatymui esant išjungtam, įeinantys duomenys spausdintuve neanalizuojami ir naudojama meniu **Sąranka** nurodyta numatytoji spausdintuvo kalba.
Užduoties suderinimas	Nėra	**Išjungta*** **Įjungta**	Prieš pradedant spausdinti užduotys laikinai saugomos atminties įrenginyje. **Note:** Šis meniu elementas rodomas tik tada, kai įrengtas atminties įrenginys.

Meniu elementas	Antrinio meniu elementas	Nustatymai	Paaiškinimas
„Mac“ dvejetainė PS	Nėra	**Automatinis*** **Išjungta** **Įjungta**	Nustatoma, kad spausdintuvas galėtų apdoroti „Macintosh“ dvejetainės „PostScript“ emuliacijos spausdinimo užduotis. **Pastabos** • Esant parinkčiai **Automatiškai**, spausdintuvas apdoroja spausdinimo užduotis iš kompiuterių, kuriuose naudojamos „Windows“ arba „Macintosh“ operacinės sistemos. • Pasirinkus nustatymą **Išjungta**, „PostScript“ emuliacijos spausdinimo užduotys filtruojamos naudojant standartinį protokolą.
Efektyviai energiją vartojantis eternetas	Nėra	**Įjungta** **Išjungta** **Automatiškai***	Sumažinamos energijos sąnaudos spausdintuvui negaunant duomenų iš eterneto tinklo.

Note: Žvaigždutė (*) šalia vertės nurodo gamyklinį numatytąjį nustatymą.

TCP/IP

Pastabos

- Šis meniu rodomas tik tinklo spausdintuvuose arba spausdintuvuose, prijungtuose prie spausdinimo serverių.
- Žvaigždutė (*) šalia vertės nurodo gamyklinį numatytąjį nustatymą.

Meniu elementas	Nustatymai	Paaiškinimas
Nustatyti pagrindinio kompiuterio vardą	Nustatymas yra nustatytas naudotojo.	Nustatomas esamas TCP/IP pagrindinio kompiuterio vardas.
Srities vardas	Nustatymas yra nustatytas naudotojo.	Nustatomas srities vardas.
Leisti DHCP / BOOTP atnaujinti NTP serverį	**Įjungta*** **Išjungta**	Leidžiama dinaminio pagrindinio kompiuterio konfigūravimo protokolo (DHCP) ir „BOOTstrap“ protokolo (BOOTP) klientams atnaujinti spausdintuvo NTP nustatymus.
Nulinės konfigūracijos pavadinimas	Nustatymas yra nustatytas naudotojo.	Nurodomas nulinės konfigūracijos tinklo paslaugos pavadinimas.
Įjungti automatinį IP	**Išjungta** **Įjungta***	IP adresas priskiriamas automatiškai.
DNS serverio adresas	Nustatymas yra nustatytas naudotojo.	Nurodomas dabartinis sričių vardų sistemos (DNS) serverio adresas.
Atsarginės kopijos DNS serverio adresas	Nustatymas yra nustatytas naudotojo.	Nurodomi atsarginės kopijos DNS serverio adresai.
2 atsarginės kopijos DNS serverio adresas		
3 atsarginės kopijos DNS serverio adresas		
Sričių paieškos tvarka	Nustatymas yra nustatytas naudotojo.	Nurodomas sričių vardų sąrašas, kad būtų galima rasti spausdintuvą ir jo išteklius, esančius skirtingose tinklo srityse.
Įgalinti DDNS	**Išjungta*** **Įjungta**	Atnaujinami dinaminės DNS nustatymai.
DDNS TTL	Nustatymas yra nustatytas naudotojo.	Nurodomi dabartiniai DDNS nustatymai.
Numatytasis TTL		

Meniu elementas	Nustatymai	Paaiškinimas
DDNS atnaujinimo laikas		
Įgalinti mDNS	**Išjungta** **Įjungta***	Atnaujinami daugiaadresės DNS nustatymai.
WINS serverio adresas	Nustatymas yra nustatytas naudotojo.	Nurodomas „Windows“ interneto vardų (WINS) serverio adresas.
Įjungti BOOTP	**Išjungta*** **Įjungta**	BOOTP gali priskirti spausdintuvo IP adresą.
Apribotas serverių sąrašas	Nustatymas yra nustatytas naudotojo.	Nurodomi IP adresai, kuriems leidžiama susisiekti su spausdintuvu naudojant TCP/IP. **Pastabos** • Kiekvienas IP adresas atskiriamas kableliu. • Galima pridėti iki 50 IP adresų.
Apriboto serverių sąrašo parinktys	**Blokuoti visus prievadus*** **Blokuoti tik spausdinimą** **Blokuoti tik spausdinimą ir HTTP**	Nurodoma prieigos parinktis IP adresams, kurių nėra sąraše.
MTU	Nuo**256** iki **1500 eternetas** (1500*)	Nurodomas didžiausio perdavimo vieneto (MTU) parametras TCP prisijungimams.
RAW spausdintuvo prievadas	Nuo**1** iki **65 535** (9 100*)	Nurodomas prie tinklo prijungtų spausdintuvų RAW prievadų skaičius.
Didžiausia duomenų išsiuntimo sparta	**Išjungta*** **Įjungta**	Nustatoma maksimali spausdintuvo duomenų perdavimo sparta. **Note:** Šiai nustatymo parinkčiai esant įjungtai, ji yra 100–1000000 kilobitų per sekundę.

Meniu elementas	Nustatymai	Paaiškinimas
TLS palaikymas	**Įgalinti TLSv1.0** (**Išjungta***) **Įgalinti TLSv1.1** (**Išjungta***) **Įgalinti TLSv1.2** (**Įjungta***)	Įgalinamas apsaugotojo duomenų perdavimo tarp mazgų internete (angl. „Transport Layer Security“, TLS) protokolas.
SSL šriftų sąrašas	Nustatymas yra nustatytas naudotojo.	Nurodomi šriftų algoritmai, kurie bus naudojami SSL arba TLS ryšiui.
TLSv1.3 SSL šriftų sąrašas		

SNMP

Pastabos

- Šis meniu rodomas tik tinklo spausdintuvuose arba spausdintuvuose, prijungtuose prie spausdinimo serverių.
- Žvaigždutė (*) šalia vertės nurodo gamyklinį numatytąjį nustatymą.

Meniu elementas	Antrinio meniu elementas	Nustatymai	Paaiškinimas
1 ir 2c SNMP versijos	**Įgalinta**	**Išjungta** **Įjungta***	Sukonfigūruojamos paprastojo tinklo valdymo protokolo (angl. „Simple Network Management Protocol“, SNMP) 1 ir 2c versijos, kad būtų galima įdiegti spausdinimo tvarkykles ir programas.
	Leisti įdiegti SNMP	**Išjungta** **Įjungta***	
	Įjungti PPM MIB	**Išjungta** **Įjungta***	
	SNMP bendruomenė	Nustatymas yra nustatytas naudotojo.	
3 SNMP versija	**Įgalinta**	**Išjungta** **Įjungta***	Įjungiama SNMP 3 versija, kad būtų galima įdiegti ir atnaujinti spausdintuvo saugumą.
	Kontekstinis pavadinimas	Nustatymas yra nustatytas naudotojo.	Įveskite kontekstinį pavadinimą.

Meniu elementas	Antrinio meniu elementas	Nustatymai	Paaiškinimas
	Nustatyti skaitymo ir rašymo prisijungimo duomenis	**Naudotojo vardas** **Tapatumo nustatymo slaptažodis** **Privatumo slaptažodis**	Įveskite 3 SNMP versijos skaitymo ir rašymo prisijungimo duomenis.
	Nustatyti pastoviuosius prisijungimo duomenis	**Naudotojo vardas** **Tapatumo nustatymo slaptažodis** **Privatumo slaptažodis**	Įveskite 3 SNMP versijos tik skaitymo prisijungimo duomenis.
	Autentifikavimo maiša	**MD5** **SHA1***	Nustatoma taikoma autentifikavimo maiša.
	Minimalus tapatumo nustatymo lygis	**Be tapatumo nustatymo, be privatumo** **Tapatumo nustatymas, be privatumo** **Tapatumo nustatymas, privatumas***	Nustatomas taikomas minimalus autentifikavimo lygis.
	Privatumo algoritmas	**DES** **AES-128***	Nustatomas taikomas privatumo algoritmas.

IPSec

> **Note:** Šis meniu rodomas tik tinklo spausdintuvuose arba prie spausdinimo serverių prijungtuose spausdintuvuose.

Meniu elementas	Nustatymai	Paaiškinimas
Įjungti IPSec	**Išjungta*** **Įjungta**	Įjungiama interneto protokolo apsauga (angl. „Internet Protocol Security“, IPSec).

Meniu elementas	Nustatymai	Paaiškinimas
Bazinė konfigūracija	**Numatytoji*** **Suderinama** **Saugi**	Nustatoma bazinė IPSec konfigūracija. **Note:** Šis meniu elementas rodomas tik tada, kai parinktis **Įjungti IPSec** yra nustatyta į **Įjungta**.
DH (Diffie-Hellman) grupės pasiūlymas	**modp2048 (14)*** **modp3072 (15)** **modp4096 (16)** **modp6144 (17)**	Nustatoma bazinė IPSec konfigūracija. **Note:** Šis meniu elementas rodomas tik tada, kai parinktis **Bazinė konfigūracija** yra nustatyta į **Suderinama**.
Siūlomas užšifravimo metodas	**3DES** **AES***	Nustatomas užšifravimo metodas. **Note:** Šis meniu elementas rodomas tik tada, kai parinktis **Bazinė konfigūracija** yra nustatyta į **Suderinama**.
Siūlomas autentifikavimo metodas	**SHA1** **SHA256*** **SHA512**	Nustatomas autentifikavimo metodas. **Note:** Šis meniu elementas rodomas tik tada, kai parinktis **Bazinė konfigūracija** yra nustatyta į **Suderinama**.

Meniu elementas	Nustatymai	Paaiškinimas
IKE SA naudojimo trukmė (valandos)	**1** **2** **4** **8** **24***	Nurodoma IKE SA naudojimo trukmė. **Note:** Šis meniu elementas rodomas tik tada, kai parinktis **Bazinė konfigūracija** yra nustatyta į **Saugi**.
IPSec SA naudojimo trukmė (valandos)	**1** **2** **4** **8** **24***	Nurodoma IPSec SA naudojimo trukmė. **Note:** Šis meniu elementas rodomas tik tada, kai parinktis **Bazinė konfigūracija** yra nustatyta į **Saugi**.
IPSec įrenginio sertifikatas	**numatytasis***	Nurodomas IPSec sertifikatas. **Note:** Šis meniu elementas rodomas tik tada, kai parinktis **Įjungti IPSec** yra nustatyta į **Įjungta**.
Bendruoju raktu (Pre-Shared Key) autentifikuojami prisijungimai	**Pagrindinis kompiuteris** [x]	Sukonfigūruojami autentifikuojami spausdintuvo prisijungimai. **Note:** Šie meniu elementai rodomi tik tada, kai parinktis **Įjungti IPSec** yra nustatyta į **Įjungta**.
Sertifikatu autentifikuojami prisijungimai	**Pagrindinio kompiuterio** [x] **adresas[/subnet]**	

Note: Žvaigždutė (*) šalia vertės nurodo gamyklinį numatytąjį nustatymą.

802.1x

Pastabos

- Šis meniu rodomas tik tinklo spausdintuvuose arba spausdintuvuose, prijungtuose prie spausdinimo serverių.
- Žvaigždutė (*) šalia vertės nurodo gamyklinį numatytąjį nustatymą.

Meniu elementas	Antrinio meniu elementai	Nustatymai	Paaiškinimas
Aktyvus	Nėra	**Išjungta*** **Įjungta**	Spausdintuvas gali prisijungti prie tinklų, kuriuose prieš suteikiant prieigą reikalaujama autentifikuoti.
802.1x autentifikavimas	**Įrenginio prisijungimo vardas**	Nustatymas yra nustatytas naudotojo.	Nurodomas unikalus prisijungimo vardas.
	Įrenginio prisijungimo slaptažodis	Nustatymas yra nustatytas naudotojo.	Nurodomas unikalus slaptažodis.
	Patikrinti serverio sertifikatą	**Įjungta*** **Išjungta**	Įgalinkite šią parinktį, jei norite, kad autentifikavimo serveryje būtų patikrintas saugumo sertifikatas.
	Įgalinti įvykių registravimą	**Įjungta** **Išjungta***	Leidžiama spausdintuvui įrašyti ryšio žurnalus.
	802.1x įrenginio sertifikatas	**numatytasis***	Pasirinkite skaitmeninį sertifikatą, kurį norite naudoti. **Note:** Jei įdiegtas tik vienas sertifikatas, rodoma tik parinktis **numatytasis**.
Autentifikavimo mechanizmas	**EAP – MD5**	**Įjungta*** **Išjungta**	Įgalinama išplečiamojo autentifikavimo protokolo (angl. „Extensible Authentication Protocol“, EAP) MD5 sistema.
	EAP – MSCHAPv2	**Įjungta*** **Išjungta**	Įgalinamas EAP „Microsoft Challenge Handshake Authentication Protocol“ (MSCHAP) 2 versijos autentifikavimo metodas.

Meniu elementas	Antrinio meniu elementai	Nustatymai	Paaiškinimas
	LEAP	**Įjungta*** **Išjungta**	Įgalinamas supaprastintas išplečiamasis autentifikavimo protokolas (angl. „Lightweight Extensible Authentication Protocol“, LEAP), modifikuota MSCHAP versija.
	PEAP	**Įjungta*** **Išjungta**	Įgalinamas apsaugotas išplečiamasis autentifikavimo protokolas (angl. „Protected Extensible Authentication Protocol“, PEAP) – metodas, kuris užtikrina saugesnį 802.11 WLAN autentifikavimą. PEAP palaiko 802.1x prievado prieigos kontrolę.
	EAP – TLS	**Įjungta*** **Išjungta**	Įgalinamas EAP apsaugotojo duomenų perdavimo tarp mazgų internete (angl. „Transport Layer Security“, TLS) protokolas, kuriame klientas ir serveris autentifikuoja vienas kitą naudodami skaitmeninius sertifikatus.
	EAP – TTLS	**Įjungta*** **Išjungta**	Įgalinamas EAP tunelinis apsaugotojo duomenų perdavimo tarp mazgų internete (angl. „Transport Layer Security“, TLS) protokolas, panašus į EAP_TLS, išskyrus tai, kad tik serveris turi sertifikatą, kad pirmiausia galėtų autentifikuoti save klientui.
	TTLS autentifikavimo metodas	**CHAP** **MSCHAP** **MSCHAPv2*** **PAP**	Pasirinkite, kurį EAP TTLS metodą naudoti įrenginyje.

LPD konfigūracija

Pastabos

- Šis meniu rodomas tik tinklo spausdintuvuose arba spausdintuvuose, prijungtuose prie spausdinimo serverių.
- Žvaigždutė (*) šalia vertės nurodo gamyklinį numatytąjį nustatymą.

Meniu elementas	Nustatymai	Paaiškinimas
LPD skirtasis laikas	Nuo**0** iki **665 535 sekundžių** (90*)	Nustatoma skirtojo laiko vertė, kad linijinio spausdintuvo posistemio (angl. „Line Printer Daemon“, LPD) serveris užstrigusių ar netinkamų spausdinimo užduočių nelauktų neribotą laiką.
LPD reklamjuostės puslapis	**Išjungta*** **Įjungta**	Visoms LPD spausdinimo užduotims atspausdinamas identifikavimo puslapis. **Note:** Identifikavimo puslapis – pirmasis spausdinimo užduoties puslapis, naudojamas kaip spausdinimo užduočių atskyriklis ir yra skirtas spausdinimo užduoties rengėjui identifikuoti.
LPD pabaigoje pridedamas puslapis	**Išjungta*** **Įjungta**	Visoms LPD spausdinimo užduotims atspausdinamas pabaigoje pridedamas puslapis. **Note:** Pabaigoje pridedamas puslapis – paskutinis spausdinimo užduoties puslapis.
LPD grįžimo į eilutės pradžią konvertavimas	**Išjungta*** **Įjungta**	Įgalinamas grįžimo į eilutės pradžią konvertavimas. **Note:** Grįžimas į eilutės pradžią – mechanizmas, kuris leidžia spausdintuvui perkelti žymeklio padėtį į pirmąją tos pačios eilutės poziciją.

HTTP / FTP nustatymai

Note: Žvaigždutė (*) šalia vertės nurodo gamyklinį numatytąjį nustatymą.

Meniu elementas	Antrinio meniu elementas	Nustatymai	Paaiškinimas
Įgaliotasis serveris	**HTPP įgaliotojo serverio IP adresas**	Nustatyma s yra nustatytas naudotojo.	Sukonfigūruojami HTTP serverių nustatymai.

Meniu elementas	Antrinio meniu elementas	Nustatymai	Paaiškinimas
	HTTP numatytasis IP prievadas	Nustatyma s yra nustatytas naudotojo.	Sukonfigūruojamas numatytasis HTTP IP prievado adresas. **Note:** Gamyklinis numatytasis HTTP prievadas yra 80.
	FTP įgaliotojo serverio IP adresas	Nustatyma s yra nustatytas naudotojo.	Sukonfigūruojami FTP nustatymai.
	FTP numatytasis IP prievadas	Nustatyma s yra nustatytas naudotojo.	Sukonfigūruojamas numatytasis FTP IP prievado adresas. **Note:** Gamyklinis numatytasis HTTP prievadas yra 21.
	Autentifikavimas	**Nėra** **Automatini s*** **Pagrindini s** **Digest** **NTLM**	Nurodomi autentifikavimo kredencialai.
	Naudotojo vardas	Nustatyma s yra nustatytas naudotojo.	Nurodomas unikalus naudotojo vardas.
	Slaptažodis	Nustatyma s yra nustatytas naudotojo.	Nurodomas unikalus slaptažodis.
	Vietinės sritys	Nustatyma s yra nustatytas naudotojo.	Nurodomi HTTP ir FTP serverių sričių vardai.
Kiti nustatyma i	**Įjungti HTTP serverį**	**Įjungta*** **Išjungta**	Prisijungiama prie „Embedded Web Server“, kad būtų galima stebėti ir valdyti spausdintuvą.

Meniu elementas	Antrinio meniu elementas	Nustatymai	Paaiškinimas
	Įgalinti HTPPS	**Įjungta*** **Išjungta**	Įgalinamas saugaus hipertekstų persiuntimo protokolas (angl. „Hypertext Transfer Protocol Secure“, HTTPS), kad būtų galima užšifruoti duomenų perkėlimą į spausdinimo serverį ir iš jo.
	Paskatinti prisijungimą per HTTPS	**Įjungta** **Išjungta***	Paskatinama, kad spausdintuve būtų naudojamas prisijungimas per HTTPS.
	Įjungti FTP / TFTP	**Įjungta*** **Išjungta**	Siunčiami failai naudojantis FTP / TFTP.
	HTTPS įrenginio sertifikatas	**numatytas is***	Peržiūrimas spausdintuve naudojamas HTTP įrenginio sertifikatas.
	HTTP / FTP užklausų atidėjimo laikas	Nuo**1** iki **299 sekundžių** (30*)	Nurodoma, per kiek laiko baigsis prisijungimas prie serverio.
	Pakartotiniai HTTP / FTP užklausų bandymai	Nuo**1** iki **299 sekundžių** (3*)	Nustatomas pakartotinių bandymų prisijungti prie HTTP / FTP serverio skaičius.

„ThinPrint“

Meniu elementas	Nustatymai	Paaiškinimas
Įjungti „ThinPrint“	**Išjungta*** **Įjungta**	Spausdinama naudojant „ThinPrint“.
Jungties numeris	**4 000–4 999** (4 000*)	Nustatomas „ThinPrint“ serverio jungties numeris.
Pralaidumas (b/s)	**100–1000 000** (0*)	Nustatoma, kokia sparta „ThinPrint“ aplinkoje perduodami duomenys.
Duomenų paketo dydis (kilobaitais)	**0–64 000** (0*)	Nustatomas perduodamų duomenų paketo dydis.

Note: Žvaigždutė (*) šalia vertės nurodo gamyklinį numatytąjį nustatymą.

USB

Note: Žvaigždutė (*) šalia vertės nurodo gamyklinį numatytąjį nustatymą.

Meniu elementas	Nustatymai	Paaiškinimas
„PCL SmartSwitch“	**Išjungta** **Įjungta***	Nustatoma, kad spausdintuvas būtų perjungiamas į PCL emuliaciją, kai ji reikalinga per USB prievadą gautai spausdinimo užduočiai, nepriklausomai nuo numatytosios spausdintuvo kalbos. **Note:** Šiam nustatymui esant išjungtam, įeinantys duomenys spausdintuve neanalizuojami ir naudojama meniu **Sąranka** nurodyta numatytoji spausdintuvo kalba.
„PS SmartSwitch“	**Išjungta** **Įjungta***	Nustatoma, kad spausdintuvas būtų perjungiamas į „PostScript“ emuliaciją, kai ji reikalinga per USB prievadą gautai spausdinimo užduočiai, nepriklausomai nuo numatytosios spausdintuvo kalbos. **Note:** Šiam nustatymui esant išjungtam, įeinantys duomenys spausdintuve neanalizuojami ir naudojama meniu **Sąranka** nurodyta numatytoji spausdintuvo kalba.
Užduoties suderinimas	**Išjungta*** **Įjungta**	Prieš pradedant spausdinti užduotys laikinai saugomos atminties įrenginyje. **Note:** Šis meniu elementas rodomas tik tada, kai įrengtas atminties įrenginys.

Meniu elementas	Nustatymai	Paaiškinimas
„Mac“ dvejetainė PS	**Automatiškai*** **Įjungta** **Išjungta**	Nustatoma, kad spausdintuvas galėtų apdoroti „Macintosh“ dvejetainės „PostScript“ emuliacijos spausdinimo užduotis. **Pastabos** • Esant parinkčiai**Automatiškai**—spausdintuvas apdoroja spausdinimo užduotis iš kompiuterių, kuriuose naudojamos „Windows“ arba „Macintosh“ operacinės sistemos. • Pasirinkus nustatymą **Išjungta**—„PostScript“ emuliacijos spausdinimo užduotys filtruojamos naudojant standartinį protokolą.
Įgalinti USB jungtį	**Išjungta** **Įjungta***	Įgalinamos priekinė ir galinė USB jungtys.

Apriboti išorinę tinklo prieigą

Meniu elementas	Nustatymai	Paaiškinimas
Apriboti išorinę tinklo prieigą	**Išjungta*** **Įjungta**	Apribojama prieiga prie tinklo svetainių.
Išorinis tinklo adresas	Nustatymas yra nustatytas naudotojo.	Nurodomi tinklo adresai su apribota prieiga.
El. pašto adresas pranešimams	Nustatymas yra nustatytas naudotojo.	Nurodomas el. pašto adresas, kuriuo bus siunčiami pranešimai apie užregistruotus įvykius.
Ryšio patikrinimo dažnis	**1–300** (10*)	Nurodomas tinklo ryšio patikrinimo intervalas sekundėmis.
Tema	Nustatymas yra nustatytas naudotojo.	Nurodoma pranešimo el. paštu tema ir turinys.
Laiškas		

> **Note:** Žvaigždutė (*) šalia vertės nurodo gamyklinį numatytąjį nustatymą.

Saugumas

Prisijungimo metodai

Tvarkyti leidimus

Meniu elementas	Nustatymai	Paaiškinimas
Prieiga prie funkcijų	**Prisijungti prie adresų knygos programose** **Modifikuoti adresų knygą** **Tvarkyti sparčiąsias nuorodas** **Kurti profilius** **Tvarkyti adresyno įrašus** **Spausdinimas iš atmintuko** **Spalvotas spausdinimas iš atmintuko** **Prieiga prie turimų užduočių** **Naudoti profilius** **Atšaukti užduotis įrenginyje** **Keisti kalbą** **Interneto spausdinimo protokolas (IPP)** **Nespalvotas spausdinimas** **Spalvotas spausdinimas**	Nurodomos spausdintuvo funkcijos, kurias gali pasiekti naudotojas. **Note:** Kai kurie meniu elementai rodomi tik tada, kai prijungtas atminties įrenginys.

Meniu elementas	Nustatymai	Paaiškinimas
Administraciniai meniu	**Meniu „Apsauga“** **Meniu „Tinklas / prievadai“** **Meniu „Popierius“** **Meniu „Ataskaitos“** **Meniu „Funkcijų konfigūracija“** **Meniu „Eksploataciniai reikmenys“** **Meniu „Papildomos plokštės“** **Meniu „SE“** **Meniu „Įrenginys“**	Valdoma prieiga prie spausdintuvo meniu nustatymų.
Įrenginio tvarkymas	**Nuotolinis tvarkymas** **Programinės aparatinės įrangos naujinimai** **Programų konfigūracija** **Prieiga prie įtaisytojo interneto serverio (EWS)** **Importuoti / eksportuoti visus nustatymus** **Nenaudojamų duomenų išvalymas** **Registracija debesų paslaugose**	Nurodomos **įrenginio tvarkymo** funkcijos, kurias gali pasiekti naudotojas.
Programos	**Naujos programos** **Skaidrių demonstravimas** **Darbalaukio fono keitimas** **Ekrano užsklanda**	Valdoma prieiga prie spausdintuvo programų.

Vietinės paskyros

Meniu elementas	Antrinio meniu elementas	Nustatymai	Paaiškinimas
Tvarkyti grupes / leidimus	**Pridėti grupę**	Nustatyma s yra nustatytas naudotojo.	Nurodykite grupes, turinčias prieigą prie spausdintuvo funkcijų, administracinių meniu, spausdintuvo valdymo parinkčių ir programų.

Meniu elementas	Antrinio meniu elementas	Nustatymai	Paaiškinimas
	Visi naudotojai	**Importuoti prieigos teises**	Importuojamos prieigos teisės iš paskyrų, užregistruotų spausdintuve.
Pridėti naudotoją	**Naudotojo vardas / slaptažodis** **Naudotojo vardas** **Slaptažodis** **PIN kodas**	Nustatyma s yra nustatytas naudotojo.	Pridedamas naudotojas ir nurodomas prisijungimo prie spausdintuvo metodas.

Numatytieji prisijungimo metodai

Note: Šis meniu rodomas tik tada, kai sukonfigūruotas meniu **Vietinės paskyros**.

Meniu elementas	Nustatymai	Paaiškinimas
Valdymo skydelis	**Naudotojo vardas / slaptažodis** **Naudotojo vardas** **Slaptažodis** **PIN kodas**	Nurodomas numatytasis prisijungimo metodas prieigai prie valdymo skydelio.
Naršyklė	**Naudotojo vardas / slaptažodis** **Naudotojo vardas** **Slaptažodis** **PIN kodas**	Nurodomas numatytasis prisijungimo metodas prieigai prie naršyklės.

Sudaryti USB įtaisų tvarkaraštį

Meniu elementas	Antrinio meniu elementai	Nustatymai	Paaiškinimas
Tvarkaraščiai	**Pridėti naują tvarkaraštį**	**Išsaugoti tvarkaraštį** **Veiksmas** **Diena (-os)** **Laikas**	Sudarykite prieigos prie priekinės USB jungties tvarkaraštį.

Saugumo audito žurnalas

Meniu elementas	Nustatymai	Paaiškinimas
Įjungti auditą	**Išjungta*** **Įjungta**	Spausdintuvas nustatomas, kad saugiame audito žurnale ir nuotoliniame sisteminiame žurnale būtų registruojami įvykiai.
Įjungti nuotolinį sisteminį žurnalą	**Išjungta*** **Įjungta**	Spausdintuvas nustatomas siųsti audito žurnalus į nuotolinį serverį.
Nuotolinio sisteminio žurnalo serveris	Nustatymas yra nustatytas naudotojo.	Nurodomas nuotolinis sisteminio žurnalo serveris.
Nuotolinio sisteminio žurnalo prievadas	**1–65 535** (514*)	Nurodomas prievadas, per kurį spausdintuvas siunčia užregistruotus įvykius į nuotolinį serverį.
Nuotolinio sisteminio žurnalo metodas	**Įprastas UDP*** **„Stunnel“**	Nustatomas protokolas, kurį spausdintuvas naudoja užregistruotiems įvykiams perduoti į nuotolinį serverį.

Meniu elementas	Nustatymai	Paaiškinimas
Nuotolinio sisteminio žurnalo priemonė	**0 - branduolio pranešimai (Kernel Messages)** **1 - naudotojo lygmens pranešimai (User-Level Messages)** **2 - pašto sistema (Mail System)** **3 - sistemos tarnybos (System Daemons)** **4 - saugumo / leidimo pranešimai** (Security/ Authorization Messages)* **5 - sisteminių žurnalų sukurti pranešimai (Messages Generated Internally by Syslogs)** **6 - linijinis spausdintuvo posistemis (Line Printer Subsystem)** **7 - tinklo naujienų posistemis (Network News Subsystem)** **8 - UUCP posistemis (UUCP Subsystem)** **9 - laikrodžio tarnyba (Clock Daemon)** **10 - saugumo / leidimo pranešimai (Security/ Authorization Messages)** **11 - FTP tarnyba (FTP Daemon)** **12 - NTP posistemis (NTP Subsystem)** **13 - žurnalų auditas (Log Audit)** **14 - įspėjimai dėl žurnalų (Log Alert)** **15 - laikrodžio tarnyba (Clock Daemon)** **16 - vietinis naudojimas (Local Use) 0 (vietinis 0)** **17- vietinis naudojimas (Local Use) 1 (vietinis 1)**	Nurodoma priemonės vertė, kuri naudojama spausdintuvui siunčiant žurnalo įvykius į nuotolinį sisteminio žurnalo serverį.

Meniu elementas	Nustatymai	Paaiškinimas
	18 - vietinis naudojimas (Local Use) 2 (vietinis 2) **19 - vietinis naudojimas (Local Use) 3 (vietinis 3)** **20 - vietinis naudojimas (Local Use) 4 (vietinis 4)** **21 - vietinis naudojimas (Local Use) 5 (vietinis 5)** **22 - vietinis naudojimas (Local Use) 6 (vietinis 6)** **23 - vietinis naudojimas (Local Use) 7 (vietinis 7)**	
Registruotinų įvykių svarbumas	**0 - avarinė situacija (Emergency)** **1 - įspėjimas (Alert)** **2 - kritinė situacija (Critical)** **3 - klaida (Error)** **4 - perspėjimas** (Warning)* **5 - pranešimas:** **6 - informacinis pranešimas (Informational)** **7 - derinimas (Debug)**	Nurodoma kiekvieno įvykio svarbumo vertė.
Nuotoliniame sisteminiame žurnale neregistruoti įvykiai	**Išjungta*** **Įjungta**	Spausdintuvas nustatomas siųsti visus taikomus įvykius.
Administratoriaus el. pašto adresas	Nustatymas yra nustatytas naudotojo.	Nurodomas spausdintuvo administratoriaus, kuriam pranešama apie tam tikrus žurnalo įvykius, el. pašto adresas.
El. paštu išsiųsti įspėjimą, kad žurnalas išvalytas	**Išjungta*** **Įjungta**	Spausdintuvas nustatomas siųsti el. laišką administratoriui kiekvieną kartą, kai ištrinamas žurnalas.
El. paštu išsiųsti įspėjimą, kad žurnalas suglaustas	**Išjungta*** **Įjungta**	Spausdintuvas nustatomas siųsti administratoriui el. laišką, kai žurnalo įrašai suglausti.

Meniu elementas	Nustatymai	Paaiškinimas
Elgsena žurnalui esant užpildytam	**Seniausius įrašus suglausti*** **Žurnalą išsiųsti el. paštu, po to visus įrašus pašalinti**	Nustatoma, kaip spausdintuvas išsprendžia žurnalo saugojimo problemas, kai žurnalas užpildo jam skirtą atmintį.
El. paštu išsiųsti įspėjimą apie % užpildymą	**Išjungta*** **Įjungta**	Spausdintuvas nustatomas siųsti administratoriui el. laišką, kai žurnalas užpildo jam skirtą atmintį.
Įspėjamasis % užpildymo lygis	**1–99** (90*)	Nurodoma, ar žurnalo užimama vieta yra lygi įspėjamojo užpildymo lygio vertei arba ją viršija.
El. paštu išsiųsti įspėjimą, kad žurnalas eksportuotas	**Išjungta*** **Įjungta**	Eksportavus žurnalą, administratoriui el. paštu išsiunčiamas pranešimas.
El. paštu išsiųsti įspėjimą, kad žurnalo nustatymai pakeisti	**Išjungta*** **Įjungta**	Spausdintuvas nustatomas siųsti el. laišką administratoriui, kai pakeičiama meniu **Įjungti auditą** vertė.
Žurnalo eilučių skirtukai	**LF (\n)** (eilutės patraukimas)* **CR (\r) (grįžimas į eilutės pradžią)** **CRLF (\r\n) (grįžimas į eilutės pradžią ir eilutės patraukimas)**	Nustatoma, kaip spausdintuvas tvarko eilučių pabaigas žurnalo faile, priklausomai nuo operacinės sistemos, kurioje failas analizuojamas arba peržiūrimas.
Skaitmeniniu būdu pasirašyti eksportuojamus žurnalus	**Išjungta*** **Įjungta**	Spausdintuvas nustatomas automatiškai pasirašyti eksportuotus saugos žurnalus.
Išvalyti žurnalą	Nustatymas yra nustatytas naudotojo.	Pašalinami visi audito žurnalai.
Eksportuoti žurnalą	**Sisteminis žurnalas (RFC 5424)** **Sisteminis žurnalas (RFC 3164)** **CSV**	Eksportuojami žurnalai iš spausdintuvo arba atmintuko.

Note: Žvaigždutė (*) šalia vertės nurodo gamyklinį numatytąjį nustatymą.

Prisijungimo apribojimai

Note: Žvaigždutė (*) šalia vertės nurodo gamyklinį numatytąjį nustatymą.

Meniu elementas	Nustatymai	Paaiškinimas
Nepavykę prisijungimai	Nuo**1** iki **10** (3*)	Nurodomas nepavykusių bandymų prisijungti skaičius iki naudotojas užblokuojamas.
Laiko tarpas bandant prisijungti nepavykus	Nuo**1** iki **60 minučių** (5*)	Nurodomas laikotarpis, per kurį nepavykę bandymai prisijungti leidžiami, iki naudotojas užblokuojamas.
Blokavimo trukmė	Nuo**1** iki **60 minučių** (5*)	Nurodomas laikas, per kurį prisijungti neleidžiama.
Skirtasis interneto sąsajos laikas	Nuo**1** iki **120 minučių** (10*)	Nurodoma, kiek laiko nuotolinė sąsaja, pvz., tinklalapis, gali likti neaktyvi iki naudotojas automatiškai atjungiamas.

Konfidencialaus spausdinimo sąranka

Note: Žvaigždutė (*) šalia vertės nurodo gamyklinį numatytąjį nustatymą.

Meniu elementas	Nustatymai	Paaiškinimas
Maksimalus neteisingo PIN kodo įvedimų skaičius	Nuo**2** iki **10**	Nustatoma neteisingo PIN kodo įvedimų skaičiaus riba. **Note:** Pasiekus maksimalų skaičių su to naudotojo vardu susijusios spausdinimo užduotys yra pašalinamos.

Meniu elementas	Nustatymai	Paaiškinimas
Konfidencialių užduočių galiojimo laikas	**Išjungta*** **1 valanda** **4 valandos** **24 valandos** **72 valandos** **1 savaitė**	Nustatomas atskiras kiekvieno tipo turimos užduoties galiojimo laikas iki ji automatiškai ištrinama iš spausdintuvo atminties. **Pastabos** • Turimų užduočių tipai: **konfidenciali**, **kartotinė**, **atidėta** ir **tikrintina**. • Jei galiojimo laiko nustatymas pakeičiamas konfidencialioms spausdinimo užduotims esant spausdintuvo atmintyje arba standžiajame diske, šių spausdinimo užduočių galiojimo laikas nepasikeičia į naują numatytąją vertę. • Jei spausdintuvas yra išjungiamas, visos spausdintuvo atmintyje laikomos konfidencialios užduotys pašalinamos.
Kartotinų užduočių galiojimo laikas	**Išjungta*** **1 valanda** **4 valandos** **24 valandos** **72 valandos** **1 savaitė**	Nustatomas spausdinimo užduočių, kurias norima pakartoti, galiojimo laikas.
Tikrintinų užduočių galiojimo laikas	**Išjungta*** **1 valanda** **4 valandos** **24 valandos** **72 valandos** **1 savaitė**	Nustatomas užduoties kopijos spausdinimo galiojimo laikas, kad būtų galima patikrinti jos kokybę prieš spausdinant likusias kopijas.

Meniu elementas	Nustatymai	Paaiškinimas
Atidėtų užduočių galiojimo laikas	**Išjungta*** **1 valanda** **4 valandos** **24 valandos** **72 valandos** **1 savaitė**	Nustatomas užduočių, kurias norima išsaugoti spausdintuve, kad būtų galima atspausdinti vėliau, galiojimo laikas.
Reikalauti, kad visos užduotys būtų užlaikomos	**Išjungta*** **Įjungta**	Nustatoma, kad spausdintuvas užlaikytų visas spausdinimo užduotis.
Išlaikyti besidubliuojančius dokumentus	**Išjungta*** **Įjungta**	Nustatoma, kad spausdintuvas visus dokumentus išlaikytų tuo pačiu failo pavadinimu.

Šifravimas

Meniu elementas	Nustatymai	Paaiškinimas
Vidinė atmintis	Nustatymas yra tik skaitoma informacija.	Rodoma vidinės atminties šifravimo būsena.
Standusis diskas	Nustatymas yra tik skaitoma informacija.	Rodoma standžiojo disko šifravimo būsena. **Note:** Šis meniu elementas rodomas tik tada, kai yra įrengtas standusis diskas.
Išmanusis atminties įrenginys	Nustatymas yra tik skaitoma informacija.	Rodoma išmaniojo atminties įrenginio (ISD) šifravimo būsena. **Note:** Šis meniu elementas rodomas tik tada, kai yra įrengtas ISD.

Išvalyti laikinuosius duomenų failus

Note: Žvaigždutė (*) šalia vertės nurodo gamyklinį numatytąjį nustatymą.

Meniu elementas	Nustatymai	Paaiškinimas
Saugoma įrenginio atmintyje	**Išjungta*** **Įjungta**	Nustatoma, kad baigęs užduotį spausdintuvas išvalytų visus užduoties duomenis iš savo atminties.
Saugoma standžiajame diske	**Išvalyti 1 kartu*** **Išvalyti 3 kartais** **Išvalyti 7 kartais**	Nurodomas metodas, kurį spausdintuvas naudoja, kad išvalytų visus užduoties duomenis iš standžiojo disko, kai užduotis baigiama. **Note:** Šis meniu elementas rodomas tik tada, kai yra įrengtas standusis diskas.

Sprendimų LDAP nustatymai

Note: Žvaigždutė (*) šalia vertės nurodo gamyklinį numatytąjį nustatymą.

Meniu elementas	Nustatymai	Paaiškinimas
Sekti LDAP persiuntimus	**Išjungta*** **Įjungta**	Skirtinguose srities serveriuose ieškoma prisijungusio naudotojo paskyros.
LDAP liudijimų patikra	**Taip** **Ne***	Įgalinama LDAP liudijimų patikra.

Įvairūs

Meniu elementas	Nustatymai	Paaiškinimas
Apsaugotos funkcijos	**Rodyti*** **Slėpti**	Rodomos visos funkcijos, kurias funkcijų prieigos kontrolė (FAC) saugo nepriklausomai nuo naudotojo turimo apsaugos leidimo. **Note:** Meniu elementas **Slėpti** rodo tik FAC apsaugotas funkcijas, prie kurių naudotojas turi prieigą.

Meniu elementas	Nustatymai	Paaiškinimas
Leidimas spausdinti	**Išjungta*** **Įjungta**	Prieš spausdinant naudotojo reikalaujama prisijungti.
Numatytieji leidimo spausdinti prisijungimo duomenys	**Naudotojo vardas / slaptažodis*** **Naudotojo vardas**	Meniu elementui **Leidimas spausdinti** nustatomas numatytasis prisijungimo vardas.
Apsaugos nustatymo iš naujo trumpiklis	**Įgalinti prieigą „Svečias“*** **Jokio poveikio**	Nurodoma naudotojo prieiga prie spausdintuvo. **Pastabos** • Nustačius **Įgalinti prieigą „Svečias“** prieiga prie bet kurio spausdintuvo aspekto suteikiama kiekvienam. • Nustačius **Jokio poveikio** prieiga prie spausdintuvo gali būti neįmanoma nepateikus reikiamos saugos informacijos.
Naudotojo duomenims naudoti išmoningąjį atminties įrenginį	**Išjungta** **Įjungta***	Išmanusis atminties įrenginys įgalinamas saugoti naudotojo duomenis. **Note:** Šis meniu elementas būna išjungtas, kai yra įrengtas standusis diskas.

Meniu elementas	Nustatymai	Paaiškinimas
Minimalus slaptažodžio ilgis	**0–32** (0*)	Nurodykite minimalų slaptažodžio ilgį, naudojamą vidinėms paskyroms, pvz., **slaptažodžio** ir **naudotojo vardo / slaptažodžio** paskyroms.
Įgalinti slaptažodžio / PIN kodo rodymą	**Išjungta** **Įjungta***	Rodomas slaptažodis arba asmeninio identifikavimo numeris.
Leisti šifruoti paslaugos išliekamąją atmintį	**Išjungta*** **Įjungta**	Įgalinamas paslaugos išliekamosios atminties šifravimas įrenginyje. **Note:** Šis nustatymas galimas, jei išjungta **Šifruoti paslaugos išliekamąją atmintį** .

Note: Žvaigždutė (*) šalia vertės nurodo gamyklinį numatytąjį nustatymą.

Debesų paslaugos

Registracija debesų paslaugose

Meniu elementas	Nustatymai	Paaiškinimas
Peržiūrėti daugiau informacijos	Nustatymas yra tik skaitoma informacija.	Galima peržiūrėti daugiau informacijos apie naudojimąsi „Lexmark Cloud Services“.
Įgalinti ryšį su „Lexmark Cloud Services“	**Išjungta*** **Įjungta**	Spausdintuvas įgalinamas užmegzti ryšį su „Lexmark Cloud Services“.
Peržiūrėti dabartinę būseną	Nustatymas yra tik skaitoma informacija.	Galima peržiūrėti ryšio tarp spausdintuvo ir „Lexmark Cloud Services“ būseną.

Note: Žvaigždutė (*) šalia vertės nurodo gamyklinį numatytąjį nustatymą.

Ataskaitos

Meniu nustatymų puslapis

Meniu elementas	Paaiškinimas
Meniu nustatymų puslapis	Atspausdinama ataskaita su visais spausdintuvo meniu.

Įrenginys

Meniu elementas	Paaiškinimas
Įrenginio informacija	Atspausdinama ataskaita, kurioje pateikiama informacija apie spausdintuvą.
Įrenginio statistika	Išspausdinama ataskaita apie eksploatacinių medžiagų būseną, lapų skaičių, užduoties informaciją ir kt.
Profilių sąrašas	Atspausdinamas spausdintuve saugomų profilių sąrašas.
Įrenginio informacijos ataskaita	Atspausdinama diagnostikos priemonė spausdinimo problemoms spręsti. **Note:** Kad turinys nebūtų nukirptas, ataskaitą spausdinkite ant „Letter“ arba A4 formato popieriaus.

Spausdinimas

Meniu elementas	Nustatymai	Paaiškinimas
Spausdinimo šriftai	**PCL šriftai** **PS šriftai**	Spausdinami pavyzdžiai ir informacija apie šriftus, kurie yra prieinami kiekviena spausdintuvo kalba.

Meniu elementas	Nustatymai	Paaiškinimas
Demonstracinė spausdinimo versija	**Demonstracinis puslapis**	Atspausdinama diagnostikos priemonė spausdinimo problemoms spręsti. **Pastabos** • Kad turinys nebūtų nukirptas, ataskaitą spausdinkite ant „Letter“ arba A4 formato popieriaus. • Šis meniu elementas rodomas tik tada, kai spausdintuve galimas demonstracinis puslapis.
Spausdinimo katalogas	Nustatymas yra nustatytas naudotojo.	Išspausdinama ataskaita, kurioje rodomi atmintuke arba standžiajame diske saugomi ištekliai.

Tinklas

Meniu elementas	Paaiškinimas
Tinklo sąrankos puslapis	Atspausdinamas puslapis, kuriame rodomi sukonfigūruoti spausdintuvo tinklo ir belaidžio ryšio nustatymai. **Note:** Šis meniu elementas rodomas tik tinklo spausdintuvuose arba spausdintuvuose, prijungtuose prie spausdinimo serverių.
Klientai, prisijungę naudojant „Wi-Fi Direct“	Atspausdinamas puslapis, kuriame rodomas įrenginių, prijungtų prie spausdintuvo naudojant „Wi-Fi Direct“, sąrašas. **Note:** Šis meniu elementas rodomas tik tada, kai parinktis **Įjungti „Wi-Fi Direct“** nustatyta į **Įjungta**.

Trikčių šalinimas

Meniu elementas	Paaiškinimas
Spausdinimo kokybės testavimo puslapiai	Atspausdinami pavyzdiniai puslapiai spausdinimo kokybės defektams nustatyti ir taisyti.

„Forms Merge“

Pastabos

- Šis meniu elementas rodomas tik tada, kai įrengtas atminties įrenginys.
- Žvaigždutė (*) šalia vertės nurodo gamyklinį numatytąjį nustatymą.

Meniu elementas	Antrinio meniu elementas	Nustatymai	Paaiškinimas
Sujungimo režimas	Nėra	**Spausdinti*** **Duomenų fiksavimas** **Išjungta**	Nurodomas „Forms Merge“ veikimo režimas.
Duomenų fiksavimo paskirties vieta	Nėra	**Atmintukas***	Nustatoma paskirties vieta, į kurią persiunčiami užfiksuoti duomenys. **Note:** Šis meniu elementas rodomas tik tada, kai **Sujungimo režimas** nustatytas į **Duomenų fiksavimas**.
Spausdintuvo prievadas ir filtro nustatymai	**Tinklo prievadas**	**Įjungta*** **Išjungta**	Leidžiama „Forms Merge“ apdoroti visus duomenis, siunčiamus į tinklo prievadą.

Meniu elementas	Antrinio meniu elementas	Nustatymai	Paaiškinimas
	Tinklo filtras	**Išjungta*** **NULL** **OFIS** **OFIS+NULL** **OFIS+AS400** **AS400** **PCL** **ZPL** **ZPLF**	Nurodomas visų duomenų, kurie siunčiami į spausdintuvą, tinklo filtras.
	USB jungtis	**Įjungta*** **Išjungta**	Leidžiama „Forms Merge“ apdoroti visus duomenis, siunčiamus į USB jungtį.
	USB filtras	**Išjungta*** **NULL** **OFIS** **OFIS+NULL** **OFIS+AS400** **AS400** **PCL** **ZPL** **ZPLF**	Nurodomas visų duomenų, kurie siunčiami į spausdintuvą, USB filtras.
	Vietinio prievado skirtasis laikas	Nuo**1** iki **100** (10*)	Nurodoma „Forms Merge“ užduočių, siunčiamų į vietinį prievadą, skirtojo laiko vertė.
Įvairūs	**Spausdinti visas formas**	**Pradėti**	Spausdinami visi formų rinkiniai, saugomi išmaniajame atminties įrenginyje arba standžiajame diske.
	Klaidos puslapio spausdinimas	**Įjungta*** **Išjungta**	Leidžiama spausdinti klaidos puslapį, kai įvyksta „Forms Merge“ užduoties klaida.

Meniu nustatymų puslapio spausdinimas

1. Valdymo skydelyje eikite į **Nustatymai > Ataskaitos**.
2. Pasirinkite **Meniu nustatymų puslapis**.

Spausdintuvo priežiūra

Dalių ir eksploatacinių medžiagų būsenos tikrinimas

1. Viršutiniame dešiniajame valdymo skydelio kampe pasirinkite .
2. Peržiūrėkite spausdintuvo dalių ir eksploatacinių medžiagų būseną.

Note: Taip pat galite pasirinkti ir peržiūrėti pranešimus, kurie reikalauja naudotojo veiksmų.

Pranešimų dėl eksploatacinių medžiagų konfigūravimas

1. Atidarykite interneto naršyklę ir adreso lauke įveskite spausdintuvo IP adresą.

   Pastabos
   - Spausdintuvo pradžios ekrane peržiūrėkite spausdintuvo IP adresą. IP adresas rodomas kaip keturi taškais atskirtų skaičių rinkiniai, pavyzdžiui, 123.123.123.123.
   - Jei naudojate įgaliotąjį serverį, laikinai jį išjunkite, kad galėtumėte tinkamai įkelti tinklalapį.

2. Spustelėkite **Nustatymai > Prietaisai > Pranešimai**.
3. Spustelėkite **Tinkinti pranešimai dėl eksploatacinių reikmenų**.
4. Pasirinkite kiekvienos eksploatacinės medžiagos pranešimą.
5. Pritaikykite pakeitimus.

Įspėjimų el. paštu nustatymas

1. Atidarykite interneto naršyklę ir adreso lauke įveskite spausdintuvo IP adresą.

Pastabos

- Spausdintuvo pradžios ekrane peržiūrėkite spausdintuvo IP adresą. IP adresas rodomas kaip keturi taškais atskirtų skaičių rinkiniai, pavyzdžiui, 123.123.123.123.
- Jei naudojate įgaliotąjį serverį, laikinai jį išjunkite, kad galėtumėte tinkamai įkelti tinklalapį.

2. Spustelėkite **Nustatymai > Prietaisai > Pranešimai**.
3. Spustelėkite **El. pašto įspėjimų sąranka**, tada sukonfigūruokite nustatymus.

Note: Jei reikia daugiau informacijos apie SMTP nustatymus, kreipkitės į el. pašto paslaugų teikėją.

4. Pritaikykite pakeitimus.
5. Spustelėkite **Nustatyti el. pašto adresų sąrašus ir įspėjimus**, tada sukonfigūruokite nustatymus.
6. Pritaikykite pakeitimus.

Ataskaitų ir žurnalų generavimas

1. Valdymo skydelyje eikite į **Nustatymai > Ataskaitos**.
2. Pasirinkite ataskaitą arba žurnalą, kurį norite spausdinti.

   - **Meniu nustatymų puslapis** – rodomos esamos spausdintuvo parinktys, nustatymai ir konfigūracijos.
   - **Įrenginys**

     Įrenginio informacija – rodomas spausdintuvo serijos numeris, įdiegti sprendimai ir faksas.
     Įrenginio statistika – rodoma eksploatacinių medžiagų būsena, bendras išspausdintų lapų skaičius ir spausdintuvo užduočių informacija.
     Profilių sąrašas – rodomas spausdintuve saugomų profilių arba sparčiųjų nuorodų sąrašas.
     Įrenginio informacijos ataskaita – rodoma spausdintuvo informacija, pavyzdžiui, serijos numeris ir modelio pavadinimas.
   - **Spausdinimas**

     Spausdinimo šriftai – rodomi šriftai, kurie galimi kiekviena spausdintuvo kalba.
     Demonstracinė spausdinimo versija – rodomi demonstraciniai failai, kurie yra prieinami programinėje aparatinėje įrangoje, papildomame atmintuke ir papildomame diske.
     Spausdinimo katalogas – rodomi ištekliai, saugomi atmintuke, standžiajame diske arba išmaniajame atminties įrenginyje (ISD).

     Note: Ši ataskaita rodoma tik tada, kai yra prijungtas atmintukas, spausdintuvo standusis diskas arba ISD.

   - **Tinklas**

Tinklo sąrankos puslapis – rodomi sukonfigūruoti spausdintuvo tinklo ir belaidžio ryšio nustatymai.

> **Note:** Ši ataskaita rodoma tik tinklo spausdintuvuose ir prie spausdinimo serverių prijungtuose spausdintuvuose.

Klientai, prisijungę naudojant „Wi-Fi Direct“ – rodomas įrenginių, prijungtų prie spausdintuvo naudojant „Wi-Fi Direct“, sąrašas.

> **Note:** Ši ataskaita rodoma tik tada, kai parinktis **Įjungti „Wi-Fi Direct“** nustatyta į **Įjungta**.

Dalių ir eksploatacinių reikmenų užsakymas

Kontaktinė informacija ir atsargumo priemonės

Jei eksploatacinius reikmenis užsakote JAV, kreipkitės į „Lexmark“ tel. 1-800-539-6275, kad sužinotumėte apie „Lexmark“ įgaliotuosius eksploatacinių reikmenų prekybos atstovus jūsų vietovėje. Jei užsakote kitose šalyse arba regionuose, apsilankykite interneto svetainėje www.lexmark.com arba kreipkitės į vietą, kurioje įsigijote spausdintuvą.

> **Note:** Visų spausdintuvo eksploatacinių reikmenų naudojimo trukmė skaičiuojama darant prielaidą, kad spausdinama ant popieriaus laiškams „Letter“ arba A4 formato paprasto popieriaus.

> **Įspėjimas—Galima sugadinti**
> Nepalaikant optimalaus spausdintuvo veikimo arba nepakeitus jo dalių ir eksploatacinių medžiagų, spausdintuvas gali sugesti.

Originalių „Lexmark“ dalių ir eksploatacinių reikmenų naudojimas

„Lexmark“ spausdintuvas geriausiai veikia, jei jame naudojamos originalios „Lexmark“ dalys ir eksploataciniai reikmenys. Trečiųjų šalių eksploatacinių medžiagų ar dalių naudojimas gali pakenkti spausdintuvo ir jo vaizdo gavimo komponentų efektyvumui, patikimumui arba naudojimo trukmei. Tai gali turėti neigiamos įtakos garantijos taikymui. Jei spausdintuvas sugenda naudojant trečiųjų šalių dalis ir eksploatacinius reikmenis, garantija netaikoma. Visi gyvavimo ciklo indikatoriai yra skirti veikti naudojant „Lexmark“ dalis ir eksploatacinius reikmenis, todėl naudojant trečiųjų šalių dalis ir eksploatacinius reikmenis rezultatai gali būti neprognozuojami. Naudojant vaizdo gavimo komponentus ilgiau nei numatyta jų naudojimo trukmė, „Lexmark“ spausdintuvas arba jo komponentai gali sugesti.

Įspėjimas—Galima sugadinti
Eksploatacines medžiagas ir dalis, kurioms netaikomos grąžinimo programos sutarties sąlygos, galima nustatyti iš naujo ir atnaujinti. Tačiau gamintojo garantija neapima jokios žalos, kurią sukėlė neoriginalios eksploatacinė medžiagos ar dalys. Iš naujo nustačius eksploatacinės medžiagos ar dalies, kuri nebuvo tinkamai atnaujinta, skaitiklius, spausdintuvas gali sugesti. Iš naujo nustačius eksploatacinės medžiagos ar dalies skaitiklį, spausdintuvas gali rodyti klaidą apie iš naujo nustatyto elemento buvimą.

Dažų kasetės užsakymas

Pastabos

- Kasetės išeiga yra apskaičiuota pagal ISO/IEC 19798 standartą.
- Jei ilgą laiką labai mažai spausdinama, tai gali neigiamai paveikti realią išeigą.

Grąžinimo programos dažų kasetės

Gaminys	Jungtinės Amerikos Valstijos, Kanada, Australija ir Naujoji Zelandija	Europos Sąjunga, Europos ekonominė erdvė, Islandija, Lichtenšteinas, Norvegija, Šveicarija	Kitos Azijos ir Ramiojo vandenyno regiono šalys	Lotynų Amerika, Puerto Rikas ir Meksika	Likusios Europos šalys, Artimieji Rytai, Afrika, Vidurio ir Rytų Europa, Nepriklausomų valstybių sandrauga
Žydra	77L10C0	77L20C0	77L30C0	77L40C0	77L50C0
Purpurinė	77L10M0	77L20M0	77L30M0	77L40M0	77L50M0
Geltona	77L10Y0	77L20Y0	77L30Y0	77L40Y0	77L50Y0
Juoda	77L10K0	77L20K0	77L30K0	77L40K0	77L50K0

Jei reikia daugiau informacijos apie kiekvieno regiono šalis, apsilankykite www.lexmark.com/regions.

Didelės išeigos grąžinimo programos dažų kasetės

Gaminys	Jungtinės Amerikos Valstijos, Kanada, Australija ir Naujoji Zelandija	Europos Sąjunga, Europos ekonominė erdvė, Islandija, Lichtenštein as, Norvegija, Šveicarija	Kitos Azijos ir Ramiojo vandenyno regiono šalys	Lotynų Amerika, Puerto Rikas ir Meksika	Likusios Europos šalys, Artimieji Rytai, Afrika, Vidurio ir Rytų Europa, Nepriklauso mų valstybių sandrauga
Žydra	77L1HC0	77L2HC0	77L3HC0	77L4HC0	77L5HC0
Purpurinė	77L1HM0	77L2HM0	77L3HM0	77L4HM0	77L5HM0
Geltona	77L1HY0	77L2HY0	77L3HY0	77L4HY0	77L5HY0
Juoda	77L1HK0	77L2HK0	77L3HK0	77L4HK0	77L5HK0

Jei reikia daugiau informacijos apie kiekvieno regiono šalis, apsilankykite www.lexmark.com/regions.

Didelės išeigos įprastos dažų kasetės

Gaminys	Visame pasaulyje
Žydra	77L0H20
Purpurinė	77L0H30
Geltona	77L0H40
Juoda	77L0H10

Jei reikia daugiau informacijos apie kiekvieno regiono šalis, apsilankykite www.lexmark.com/regions.

Nespalvinio vaizdo gavimo įtaiso užsakymas

Gaminys	Dalies numeris
Grąžinimo programos nespalvinis vaizdo gavimo įtaisas	77L0ZK0
Nespalvinis vaizdo gavimo įtaisas	77L0Z10

Spalvinio vaizdo gavimo komplekto užsakymas

Gaminys	Dalies numeris
Grąžinimo programos spalvinis vaizdo gavimo komplektas	77L0ZV0
Spalvotas vaizdo gavimo įtaisas	77L0Z50

Dažų atliekų konteinerio užsakymas

Gaminys	Dalies numeris
Dažų atliekų konteineris	77L0W00

Sąsagėlių kasetės užsakymas

Gaminys	Dalies numeris
Sąsagėlių kasetės (4 pakuotės)[1]	20L7500
Sąsagėlių kasetėss (3 pakuotės)[2]	25A0013

[1] Prieinama tik brošiūrų ruošimo įrenginiui.

[2] Prieinama tik brošiūrų apipavidalinimo įtaisui, sąsagėlių segikliui ir sąsagėlių, skylmušos įtaisui.

Eksploatacijos komplekto užsakymas

Eksploatacijos komplektą suderinkite su spausdintuvo įtampa.

Pastabos

- Naudojant tam tikrų rūšių popierių, eksploatacijos komplektą gali tekti keisti dažniau.
- Į eksploatacijos komplektą įeina kaitintuvas ir popieriaus paėmimo ratukai. Šios dalys gali būti individualiai užsakomos ir prireikus pakeičiamos.

Gaminys	Dalies numeris
100 V grąžinimo programos kaitintuvo eksploatacijos komplektas, 02 tipo	41X5654
110–120 V grąžinimo programos kaitintuvo eksploatacijos komplektas, 00 tipo	41X5655
220–240 V grąžinimo programos kaitintuvo eksploatacijos komplektas, 01 tipo	41X5656

Gaminys	Dalies numeris
100 V įprastas kaitintuvo eksploatacijos komplektas, 12 tipo	41X6053
110–120 V įprastas kaitintuvo eksploatacijos komplektas, 10 tipo	41X6051
220–240 V įprastas kaitintuvo eksploatacijos komplektas, 11 tipo	41X6052

Note: Eksploatacijos komplektą gali pakeisti tik įgaliotas techninės priežiūros specialistas. Kreipkitės į savo paslaugų teikėją.

Dalių ir eksploatacinių reikmenų keitimas

Dažų kasetės keitimas

1. Atidarykite priekines dureles.

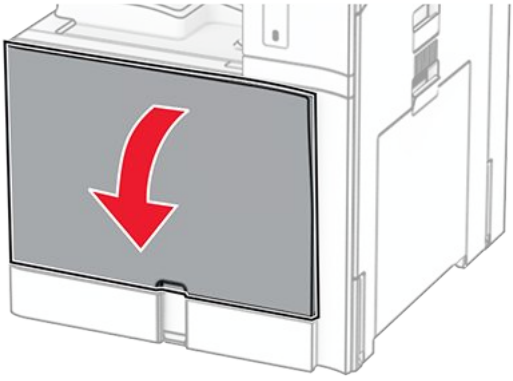

2. Išimkite panaudotą dažų kasetę.

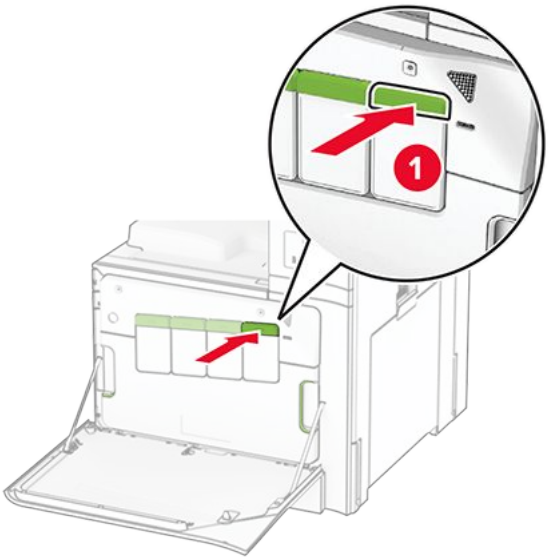

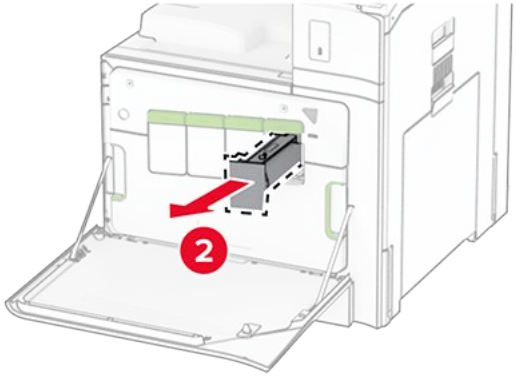

3. Išpakuokite naują dažų kasetę.
4. Kiškite naują dažų kasetę, kol ji bus užfiksuota užsifiksuotų.

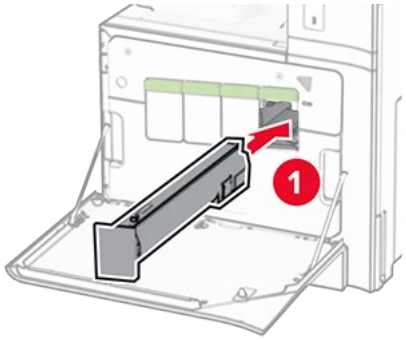

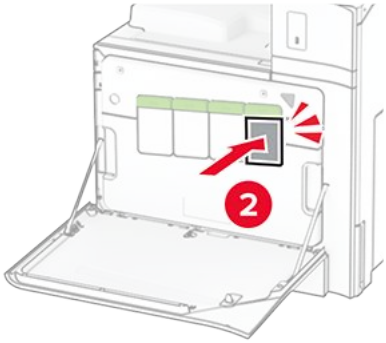

5. Uždarykite dureles.

Nespalvinio vaizdo gavimo įtaiso keitimas

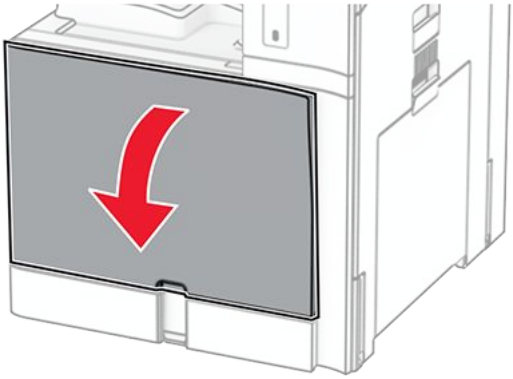

1. Atidarykite priekines dureles.
2. Išimkite dažų kasetes.

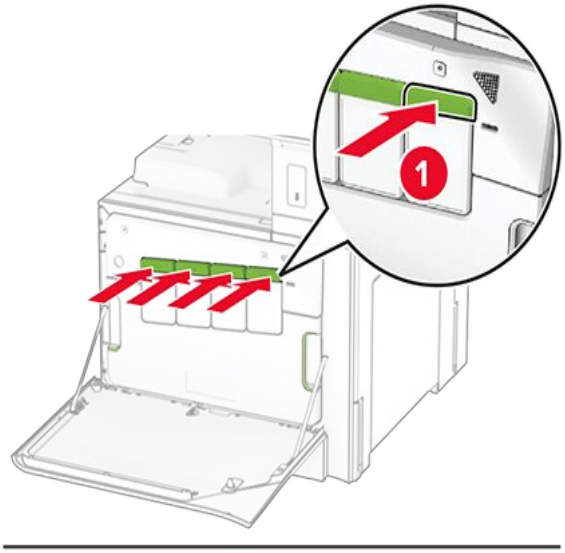

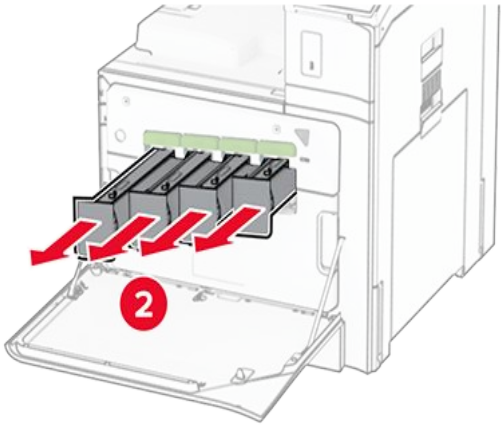

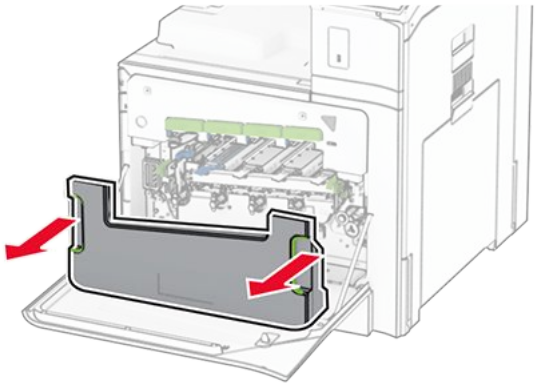

3. Išimkite dažų atliekų konteinerį.

> **Note:** Konteinerį pastatykite vertikalioje padėtyje, kad neišbyrėtų dažai.

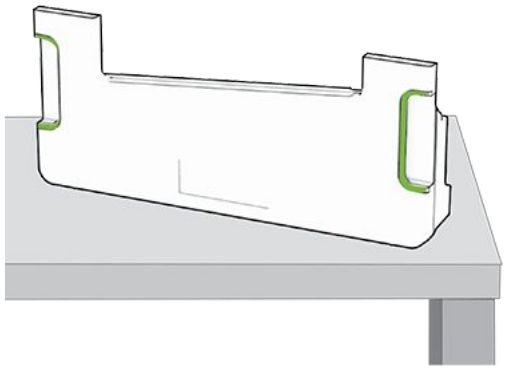

4. Išimkite vaizdo gavimo komplektą.

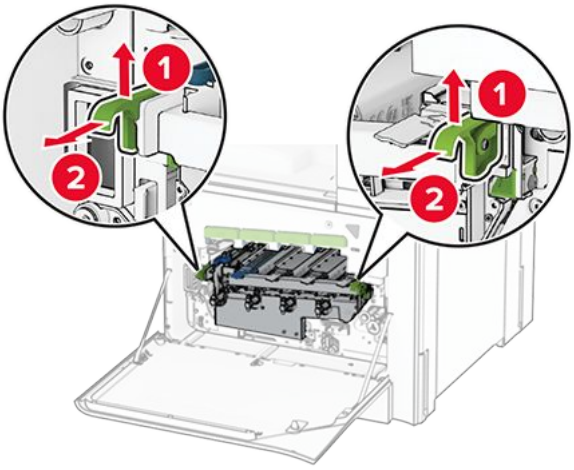

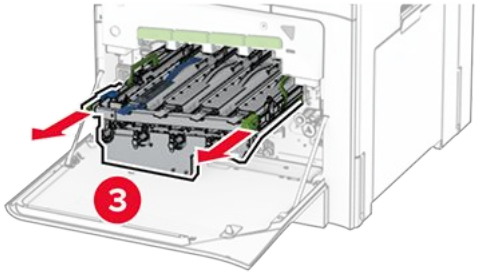

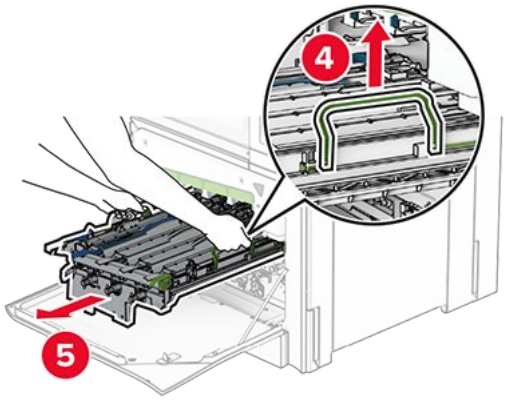

Įspėjimas – Galima sugadinti
Saugokite vaizdo gavimo komplektą nuo tiesioginės šviesos. Dėl ilgo buvimo šviesoje gali kilti spausdinimo kokybės problemų.

Įspėjimas – Galima sugadinti
Nelieskite fotolaidininko būgno. Tai gali turėti neigiamos įtakos būsimų spausdinimo užduočių kokybei.

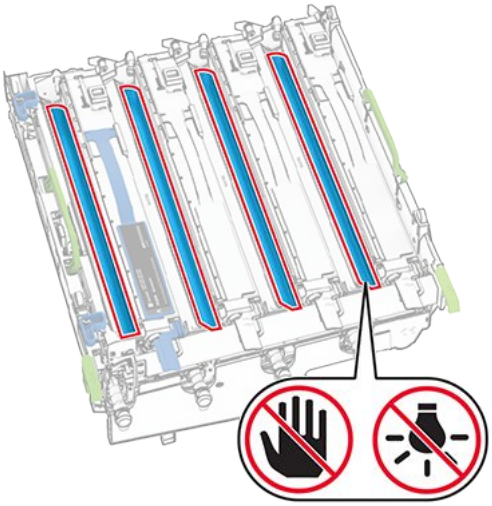

Note: Padėkite vaizdo gavimo komplektą ant švaraus, lygaus paviršiaus vertikalioje padėtyje, kad nesubraižytumėte arba nepažeistumėte fotolaidininko būgno.

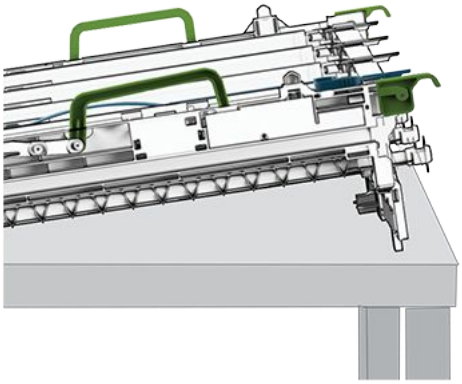

5. Atfiksuokite panaudotą nespalvinį vaizdo gavimo įtaisą.

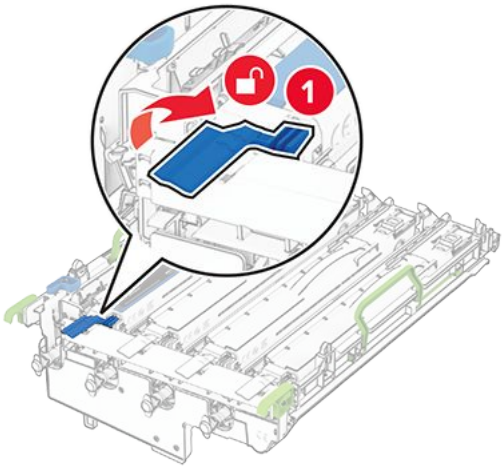

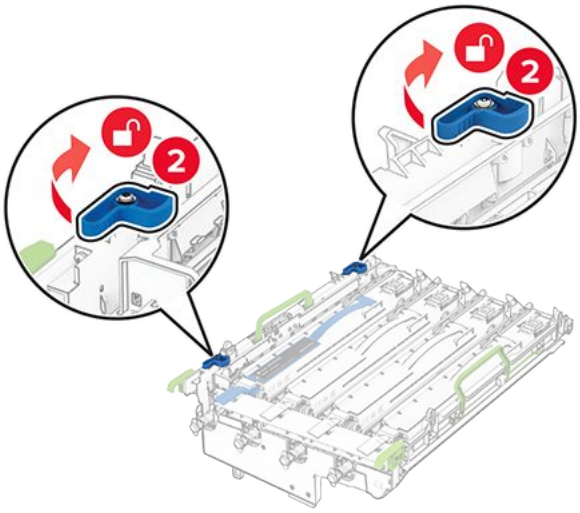

6. Išimkite panaudotą nespalvinį vaizdo gavimo įtaisą.

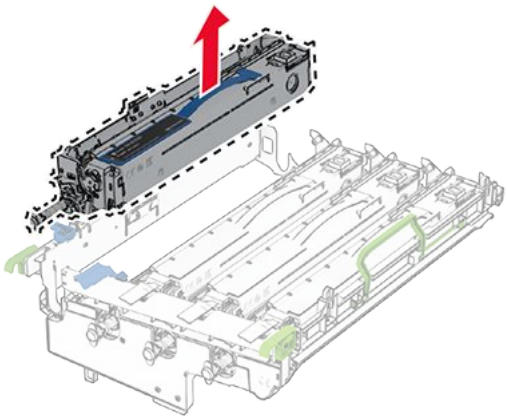

7. Išpakuokite naują nespalvinį vaizdo gavimo įtaisą.

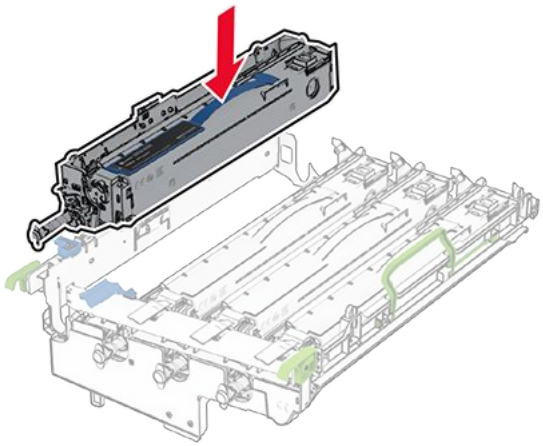

8. Įdėkite naują nespalvinį vaizdo gavimo įtaisą.
9. Užfiksuokite naują nespalvinį vaizdo gavimo įtaisą.

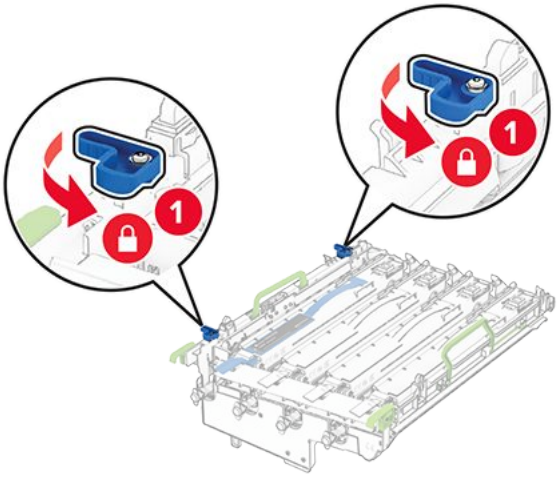

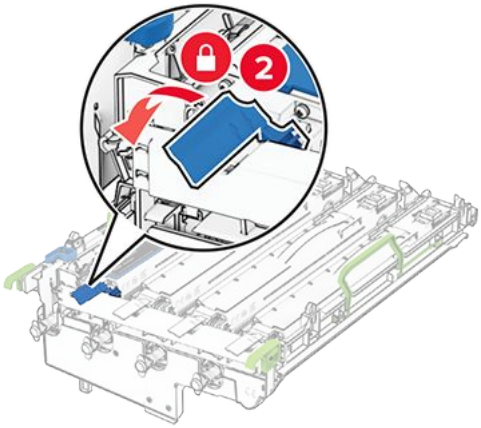

10. Stumkite vaizdo gavimo komplektą, kol jį visiškai įstatysite.

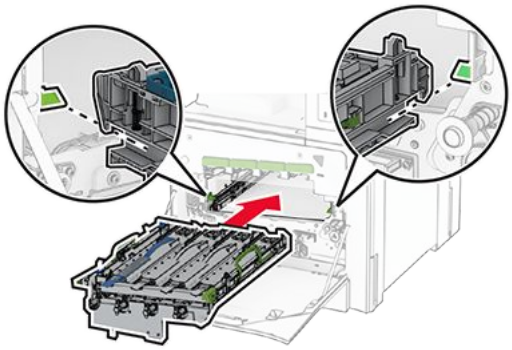

11. Kiškite dažų atliekų konteinerį į spausdintuvą, kol pasigirs užsifiksavimo garsas.

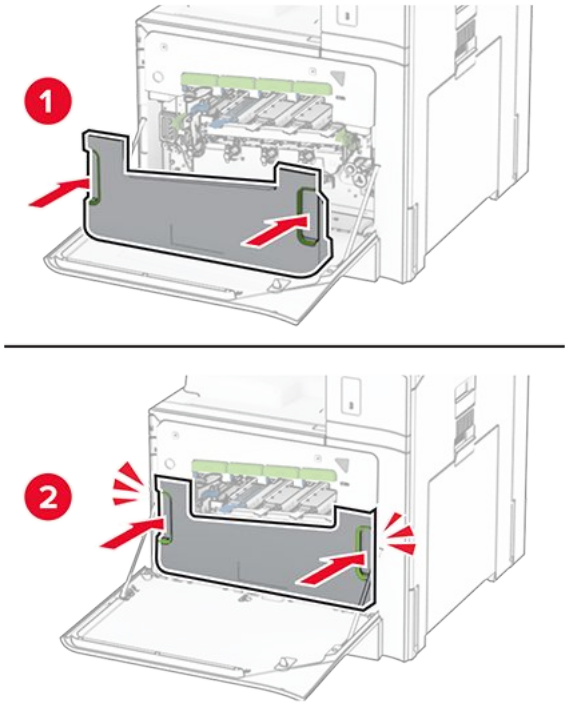

12. Atsargiai ištraukite spausdinimo galvutės valytuvus ir išvalykite spausdinimo galvutės lęšius.

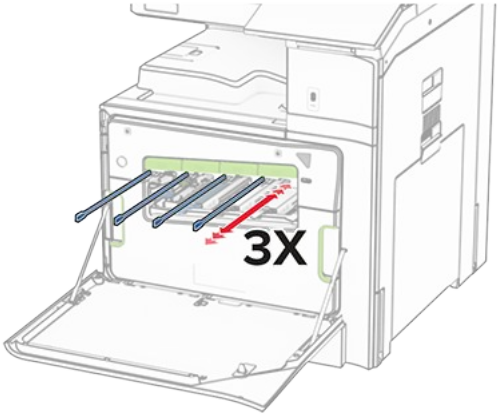

Jei reikia daugiau informacijos, kaip valyti spausdinimo galvutės lęšius, žr. skyrių Spausdinimo galvučių lęšių valymas on page 444.

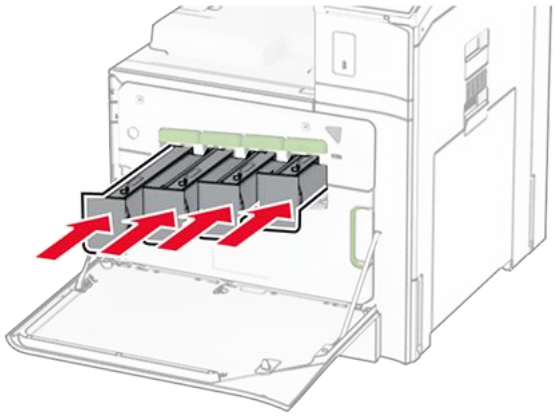

13. Įdėkite dažų kasetes.
14. Uždarykite dureles.

Spalvinio vaizdo gavimo komplekto keitimas

1. Atidarykite priekines dureles.

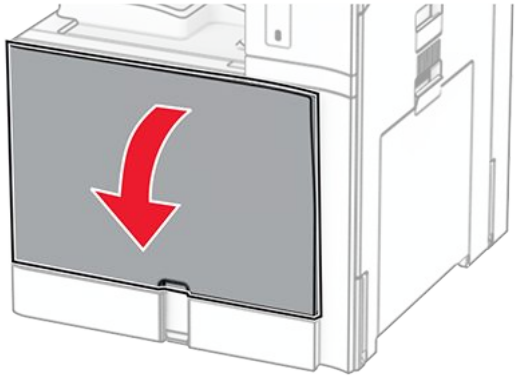

2. Išimkite dažų kasetes.

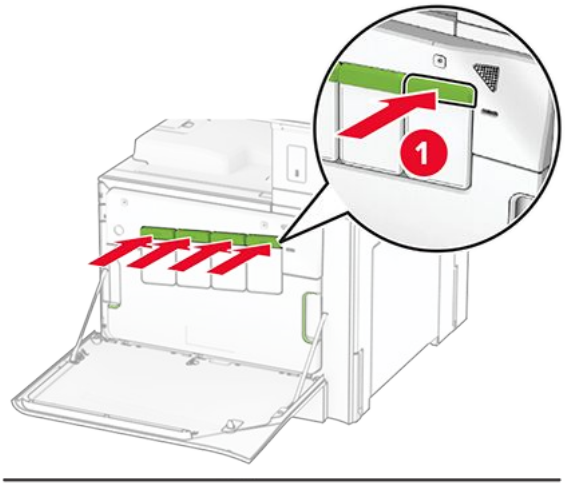

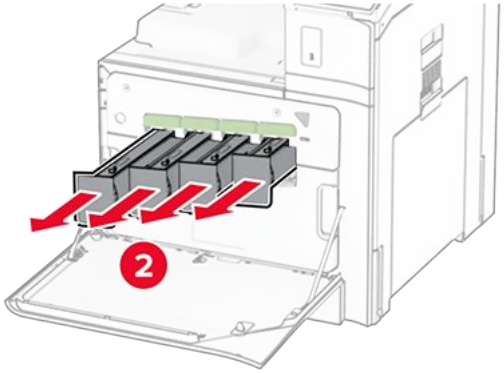

3. Išimkite dažų atliekų konteinerį.

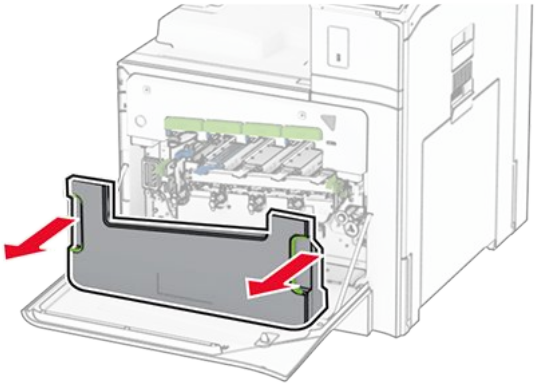

Note: Konteinerį pastatykite vertikalioje padėtyje, kad neišbyrėtų dažai.

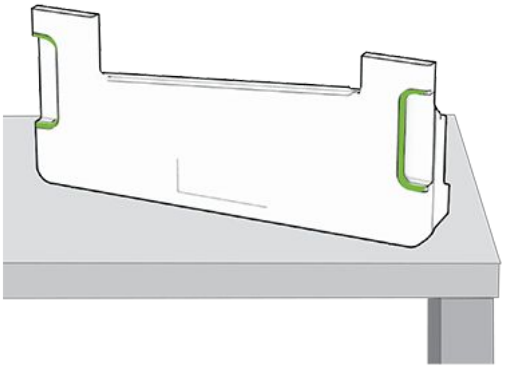

4. Išimkite panaudotą vaizdo gavimo komplektą.

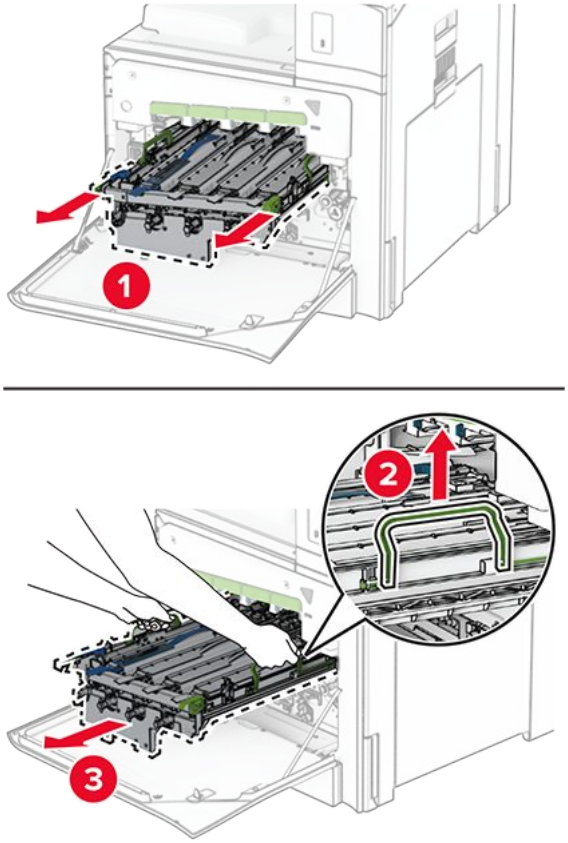

Note: Padėkite vaizdo gavimo komplektą ant švaraus, lygaus paviršiaus vertikalioje padėtyje, kad nesubraižytumėte arba nepažeistumėte fotolaidininko būgno.

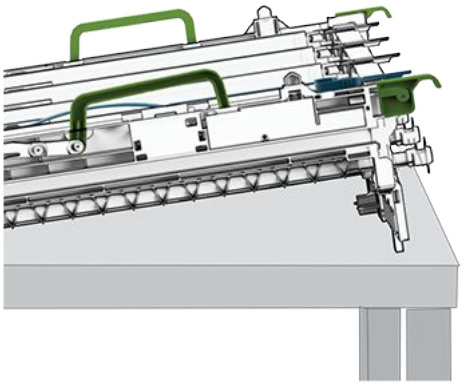

5. Atfiksuokite nespalvinį vaizdo gavimo įtaisą.

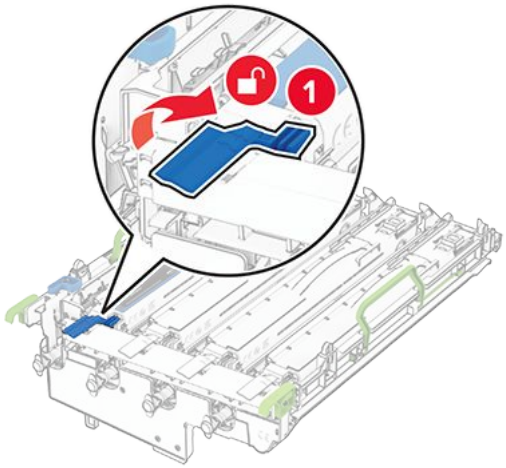

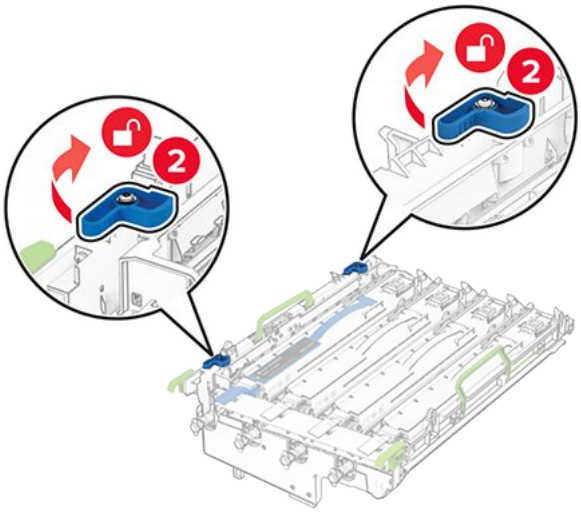

6. Išimkite nespalvinį vaizdo gavimo įtaisą.

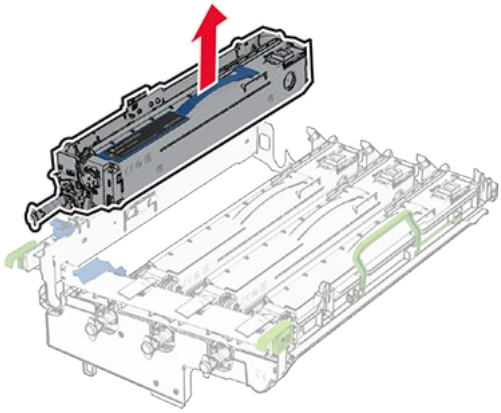

> **Note:** Neišmeskite nespalvinio vaizdo gavimo įtaiso. Jis bus įrengtas naujajame vaizdo gavimo komplekte.

7. Išpakuokite naująjį vaizdo gavimo komplektą.

Note: Vaizdo gavimo komplektą sudaro vaizdo gavimo krepšys ir žydros, purpurinės bei geltonos spalvos ryškalo blokai.

Įspėjimas—Galima sugadinti
Saugokite vaizdo gavimo komplektą nuo tiesioginės šviesos. Dėl ilgo buvimo šviesoje gali kilti spausdinimo kokybės problemų.

Įspėjimas—Galima sugadinti
Nelieskite fotolaidininko būgno. Tai gali turėti neigiamos įtakos būsimų spausdinimo užduočių kokybei.

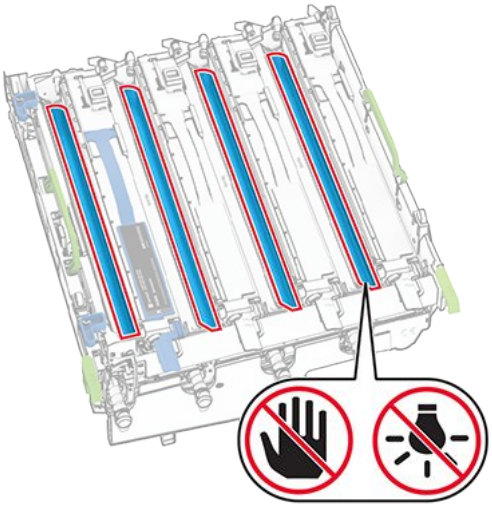

8. Nespalvinį vaizdo gavimo įtaisą įdėkite į naująjį vaizdo gavimo komplektą.

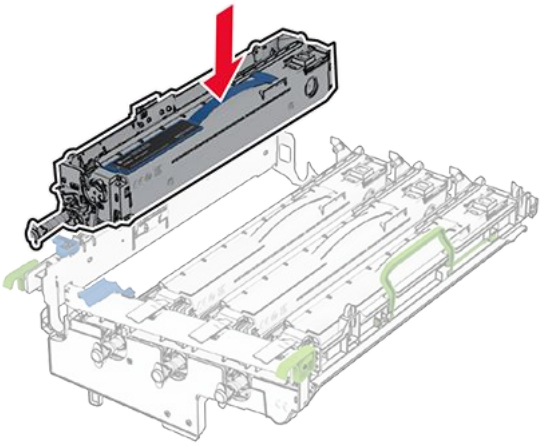

9. Užfiksuokite nespalvinį vaizdo gavimo įtaisą.

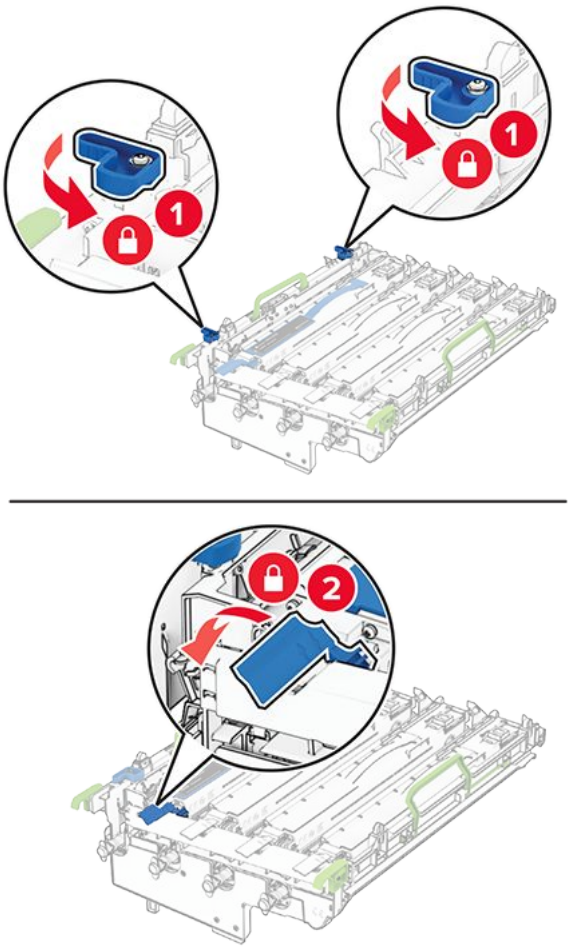

10. Stumkite naująjį vaizdo gavimo komplektą, kol jį visiškai įstatysite.

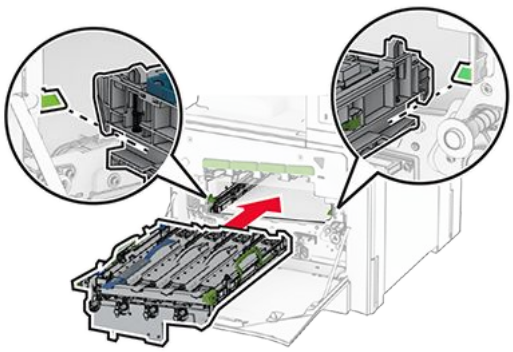

11. Kiškite dažų atliekų konteinerį į spausdintuvą, kol pasigirs spragtelėjimas.

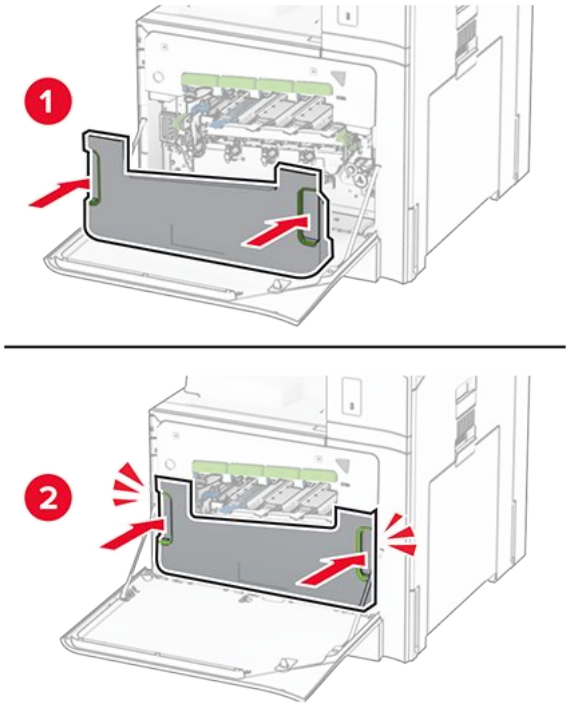

12. Atsargiai ištraukite spausdinimo galvutės valytuvus ir išvalykite spausdinimo galvutės lęšius.

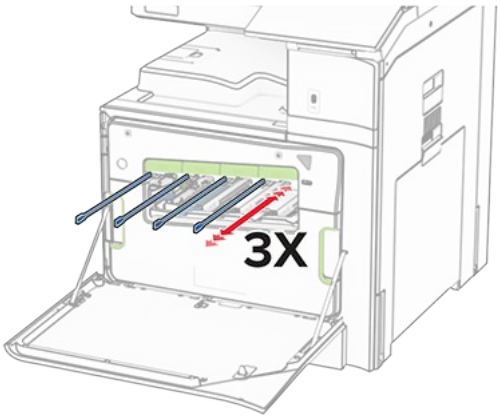

Jei reikia daugiau informacijos, kaip valyti spausdinimo galvutės lęšius, žr. Spausdinimo galvučių lęšių valymas on page 444.

13. Įdėkite dažų kasetes.

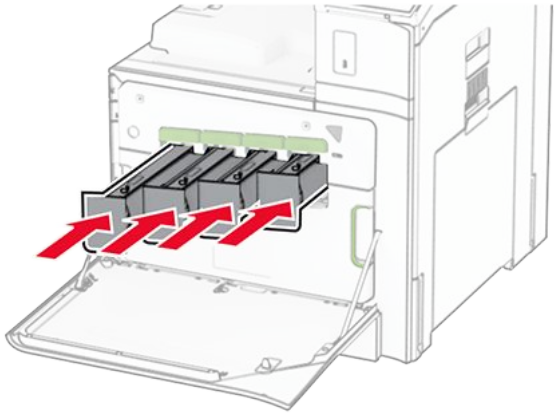

14. Uždarykite dureles.

Dažų atliekų konteinerio keitimas

1. Atidarykite priekines dureles.

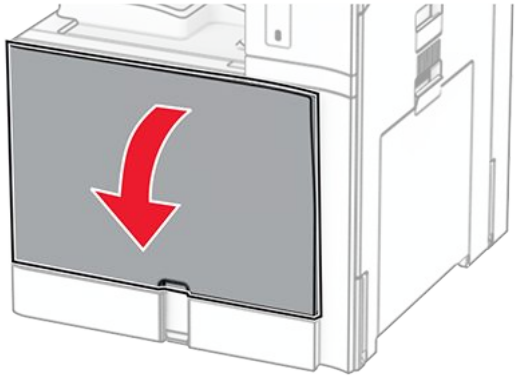

2. Išimkite panaudotą dažų atliekų konteinerį.

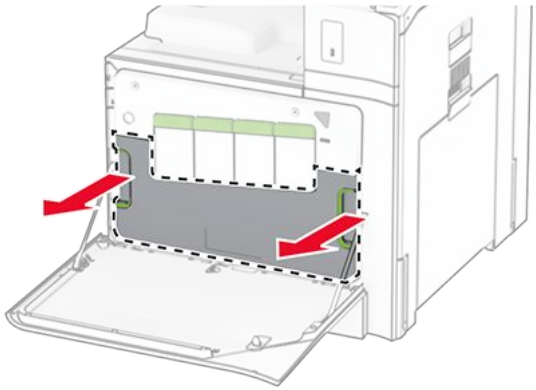

Note: Konteinerį pastatykite vertikalioje padėtyje, kad neišbyrėtų dažai.

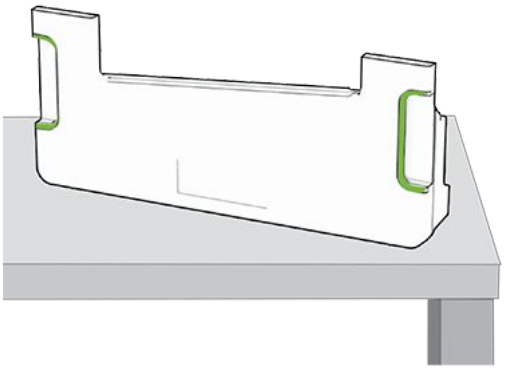

3. Išpakuokite naują dažų atliekų konteinerį.
4. Kiškite naują dažų atliekų konteinerį į spausdintuvą, kol pasigirs spragtelėjimas, ir uždarykite dureles.

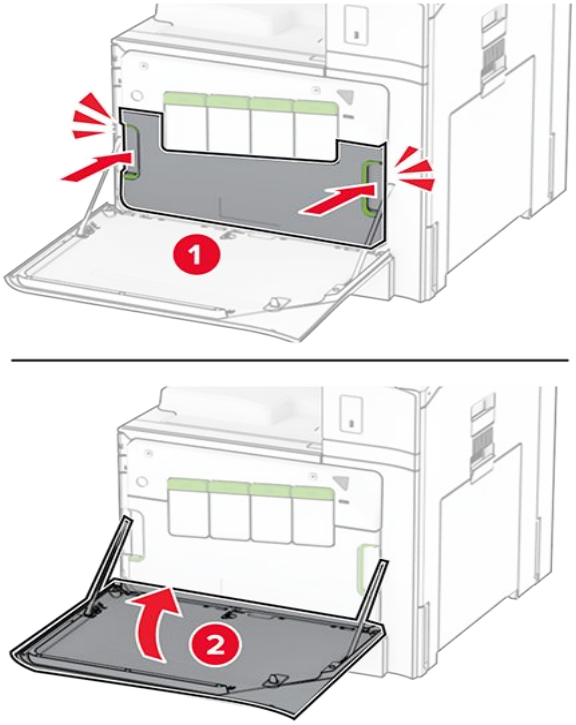

Kaitintuvo keitimas

1. Išjunkite spausdintuvą.

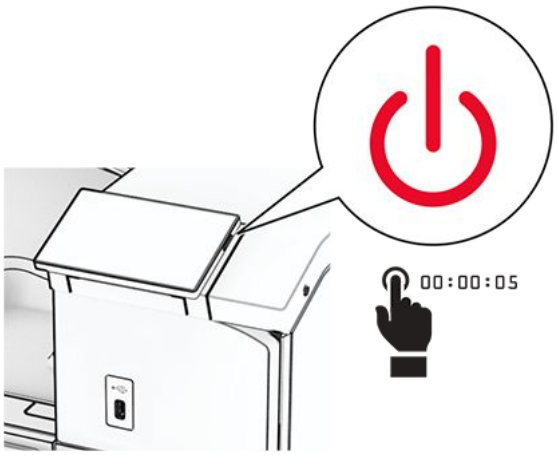

2. Ištraukite maitinimo laidą iš elektros lizdo, paskui – iš spausdintuvo.
3. Atidarykite B dureles.

DĖMESIO—KARŠTAS PAVIRŠIUS
Spausdintuvo vidus gali būti karštas. Norėdami sumažinti pavojų susižaloti nuo karšto komponento, prieš liesdami leiskite paviršiui atvėsti.

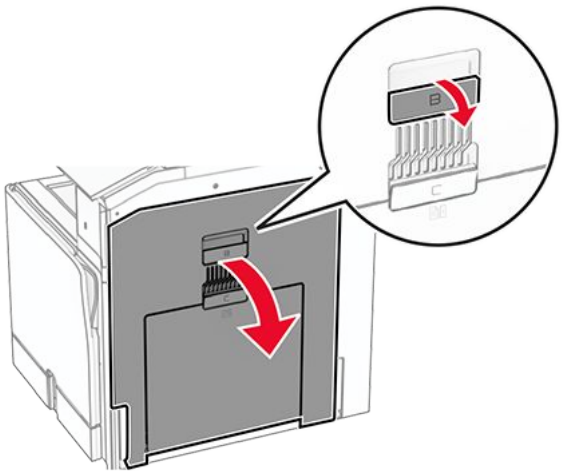

4. Atlaisvinkite varžtus ir išimkite panaudotą fiuzerį.

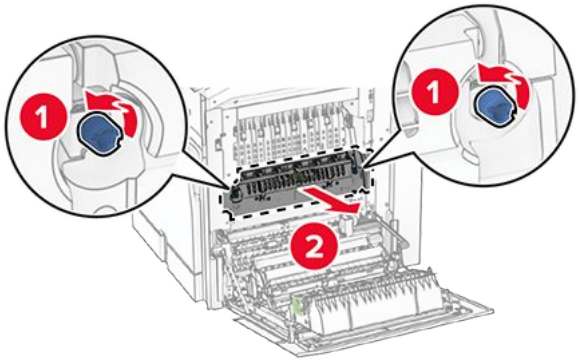

5. Išpakuokite naują kaitintuvą.
6. Kiškite naują kaitintuvą į spausdintuvą, kol jis į vietą, tada priveržkite varžtus.

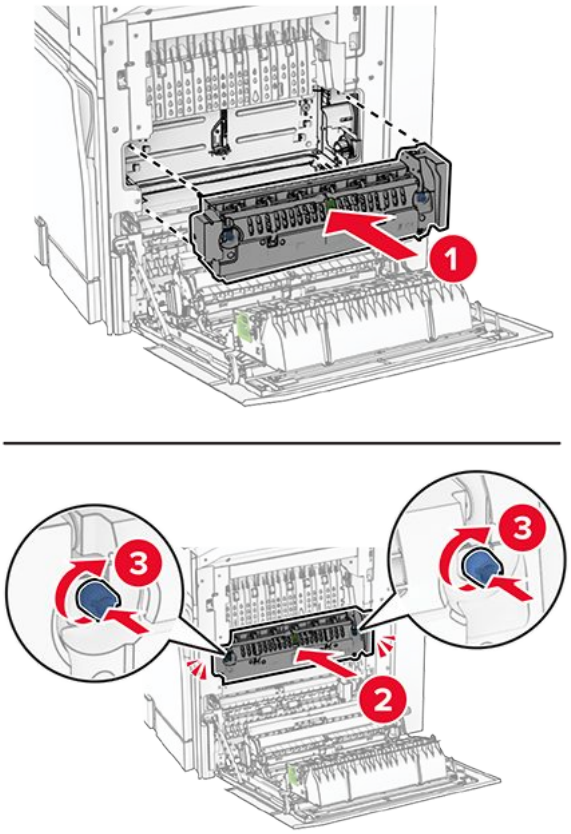

7. Uždarykite dureles.
8. Vieną maitinimo laido galą prijunkite prie spausdintuvo, o kitą – prie elektros lizdo.

DĖMESIO—GALIMA SUSIŽALOTI
Siekdami išvengti gaisro ar elektros smūgio pavojaus, prijunkite maitinimo laidą prie tinkamos nominaliosios srovės ir tinkamai įžeminto elektros lizdo, kuris yra šalia gaminio ir lengvai pasiekiamas.

9. Įjunkite spausdintuvą.

Dėklo įdėklo keitimas

1. Ištraukite panaudotą dėklo įdėklą.

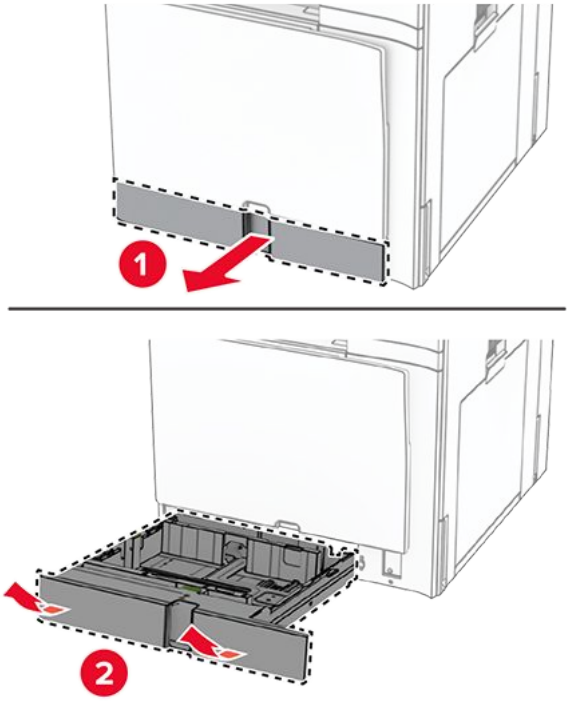

2. Išpakuokite naują dėklo įdėklą.
3. Įdėkite naują dėklo įdėklą.

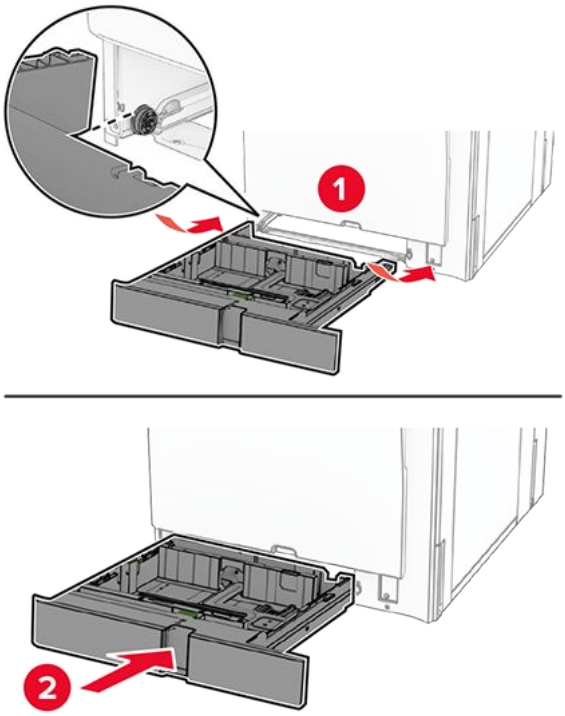

Dydžio kreiptuvų papildomame 550 lapų dėkle keitimas

1. Ištraukite dėklą.

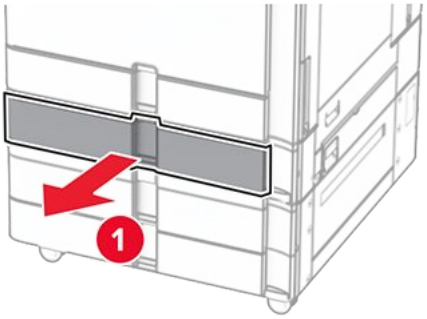

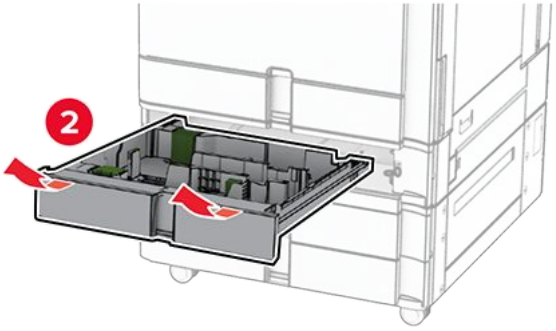

2. Išimkite panaudotus dydžio kreiptuvus.

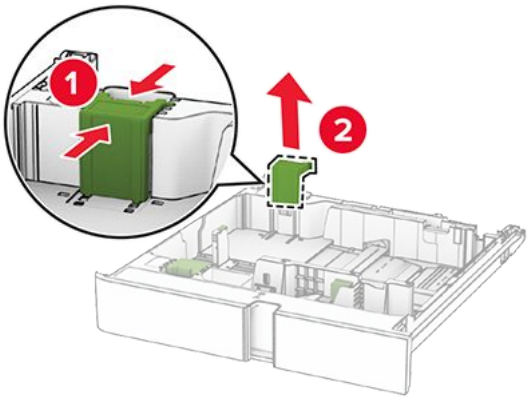

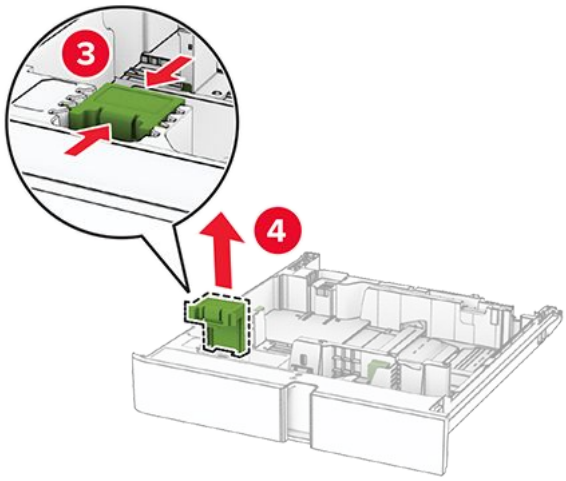

3. Išpakuokite naujus dydžio kreiptuvus.
4. Stumkite naujus dydžio kreiptuvus, kol jie užsifiksuos.

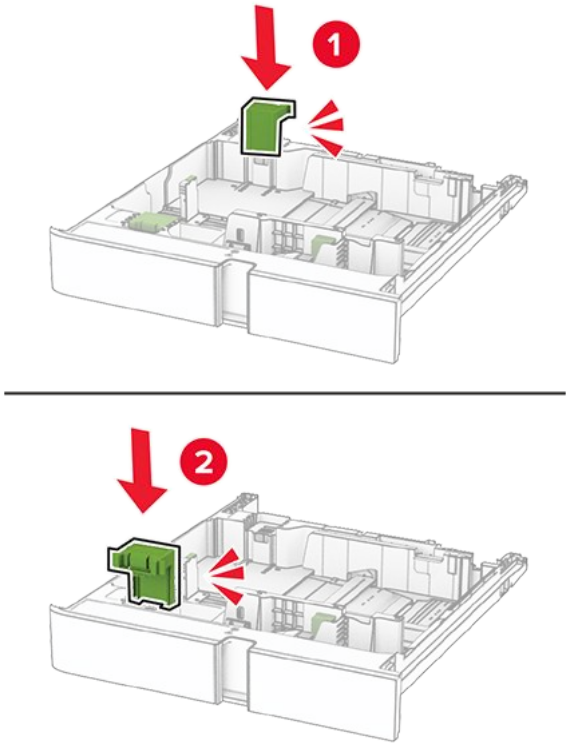

5. Įdėkite dėklą.

Dangčio papildomame 550 lapų dėkle keitimas

1. Nuimkite panaudotą dėklo dangtį.

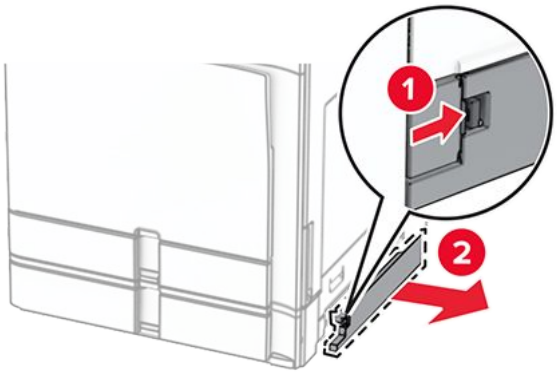

2. Išpakuokite naują dėklo dangtį.
3. Uždėkite naują dėklo dangtį taip, kad jis užsifiksuotų.

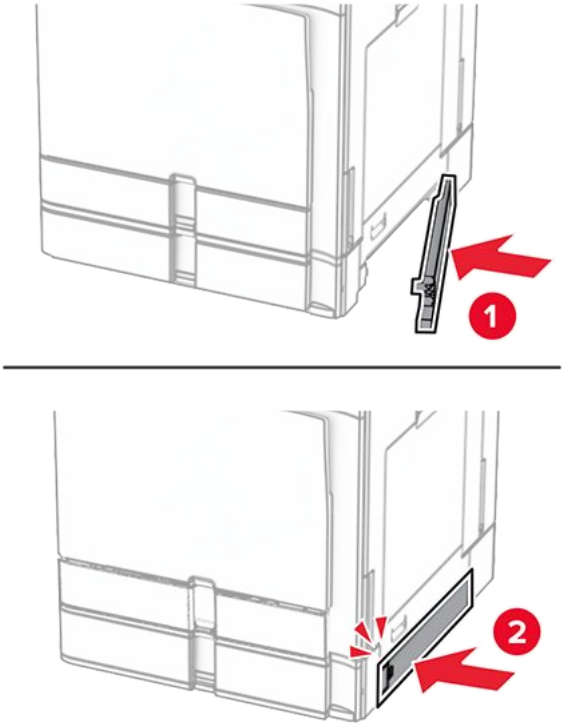

Brošiūrų apipavidalinimo įtaiso viršutinės dėtuvės plėtinio keitimas

1. Nuimkite panaudotą viršutinės dėtuvės plėtinį.

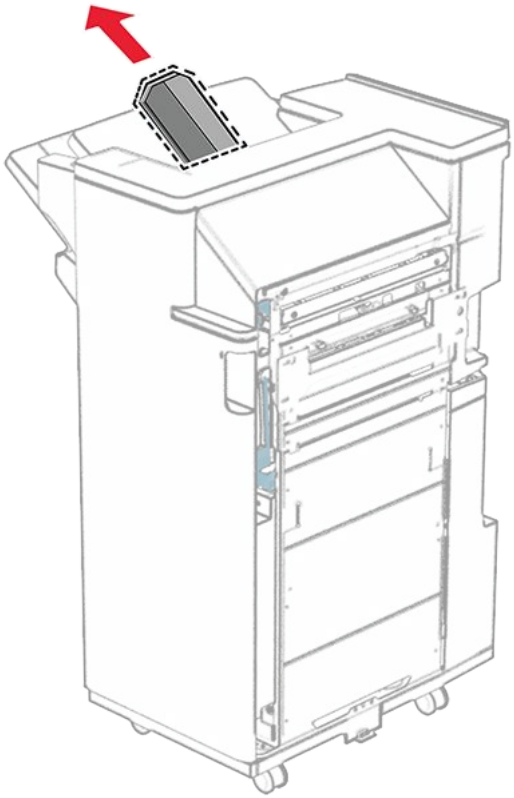

2. Išpakuokite naują viršutinės dėtuvės plėtinį.
3. Įdėkite naują viršutinės dėtuvės plėtinį.

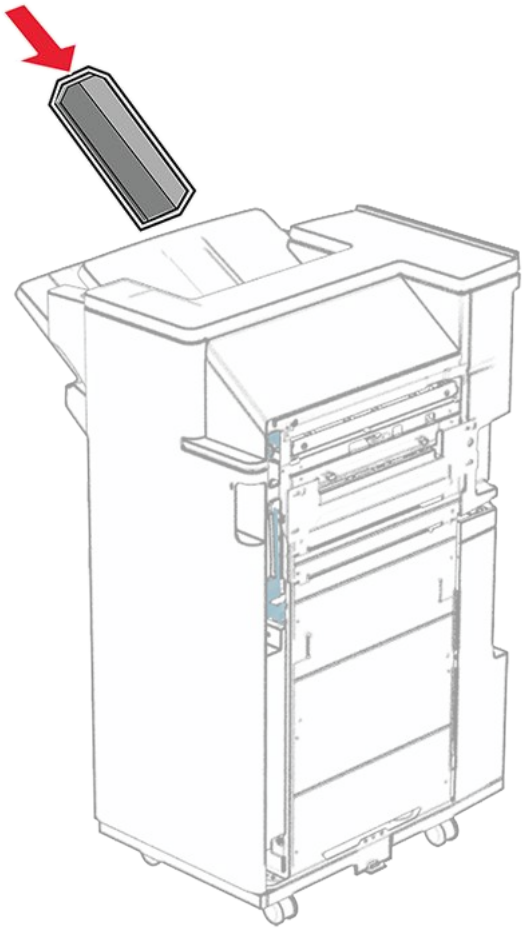

Skylmušos dėžutės keitimas

Note: Priklausomai nuo įrengto apipavidalinimo įtaiso, skylmušos dėžutės išvaizda gali skirtis.

1. Atidarykite apipavidalinimo įtaiso dureles.

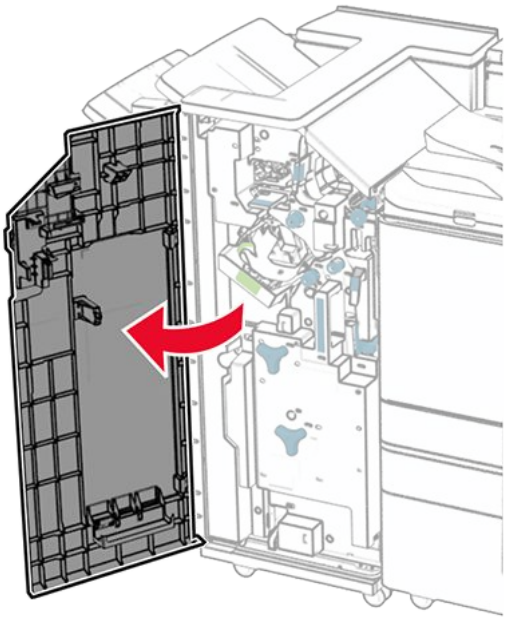

2. Išimkite panaudotą skylmušos dėžutę.

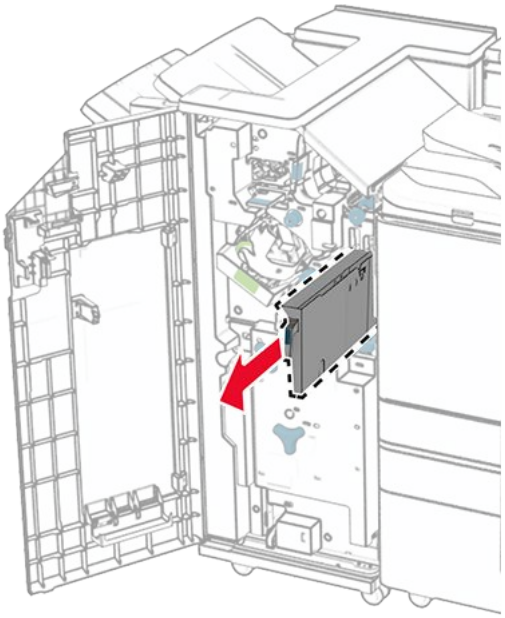

3. Išpakuokite naują skylmušos dėžutę.
4. Įdėkite naują skylmušos dėžutę.

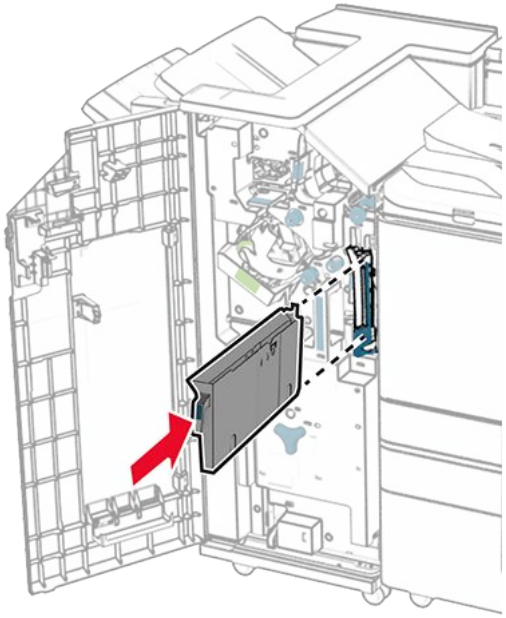

5. Uždarykite apipavidalinimo įtaiso dureles.

Standartinės dėtuvės keitimas

1. Išimkite panaudotą standartinę dėtuvę.

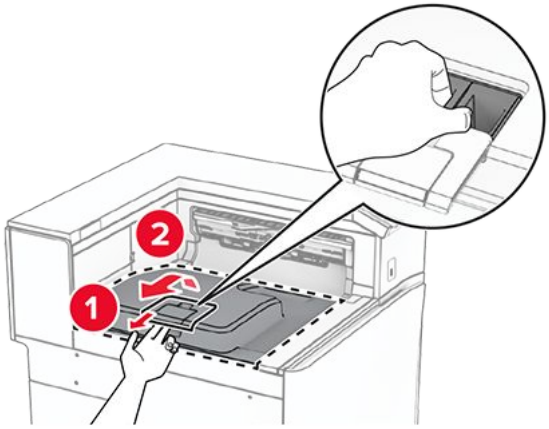

2. Išpakuokite naują standartinę dėtuvę.
3. Prijunkite naują standartinę dėtuvę.

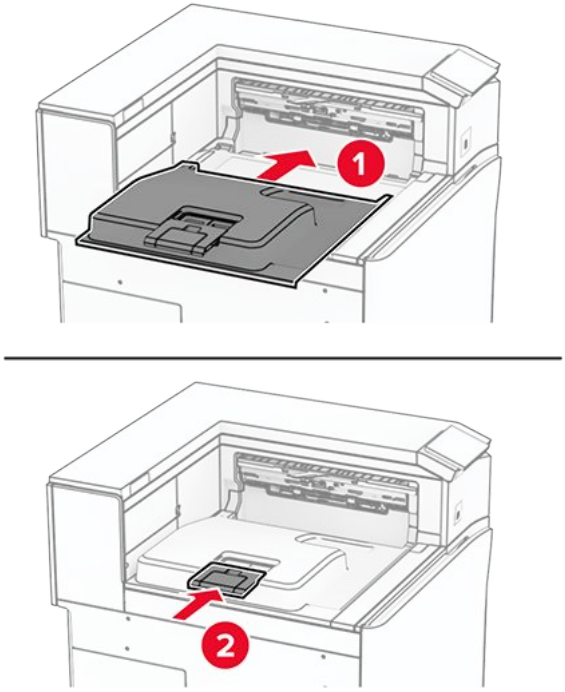

Ventiliatoriaus dangtelio keitimas

1. Nuimkite panaudotą ventiliatoriaus dangtelį.

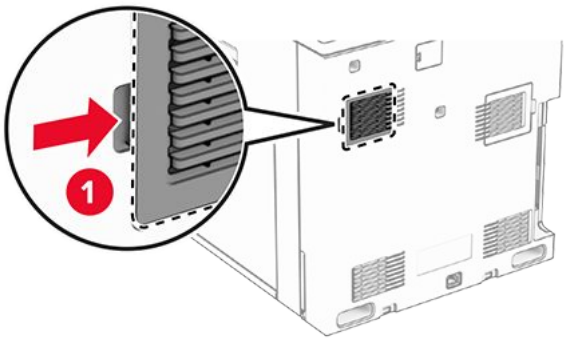

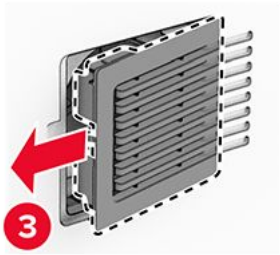

2. Išpakuokite naują dangtelį.
3. Uždėkite naują dangtelį taip, kad jis užsifiksuotų.

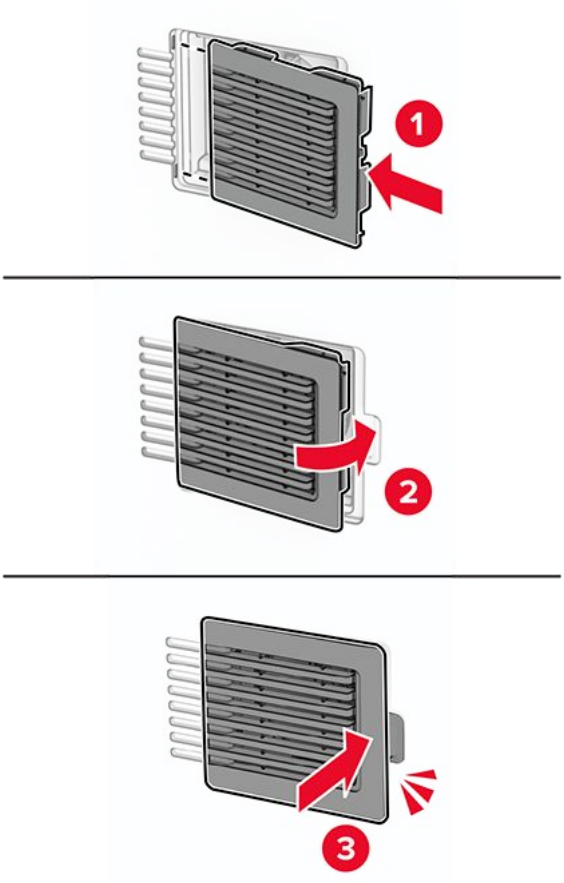

Dešiniojo dangčio keitimas

1. Nuimkite panaudotą dešinįjį dangtį.

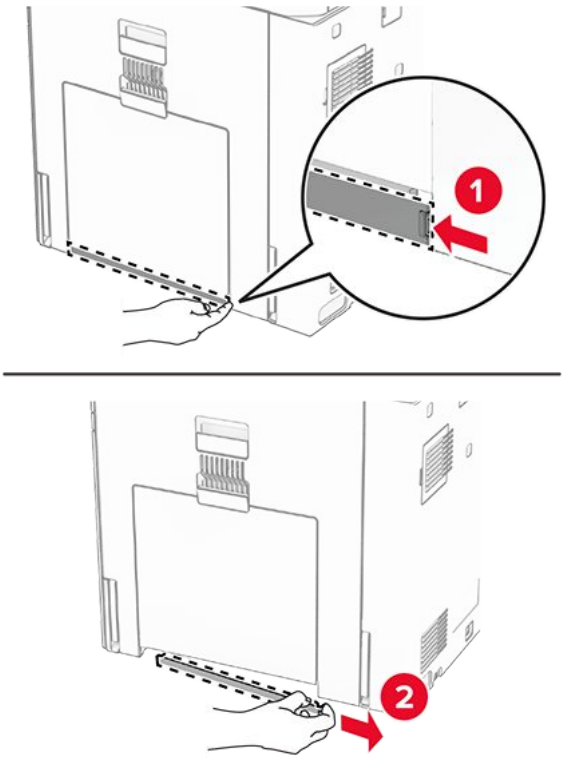

2. Išpakuokite naują dangtelį.
3. Uždėkite naują dangtelį taip, kad jis užsifiksuotų.

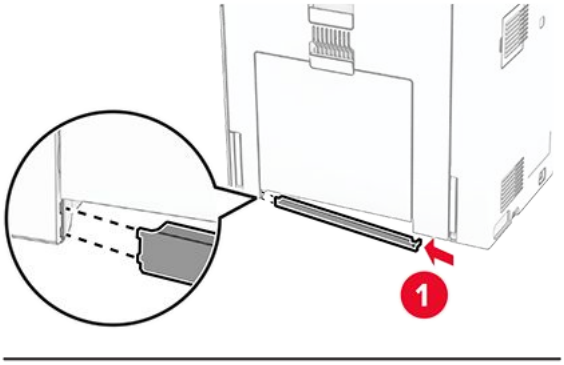

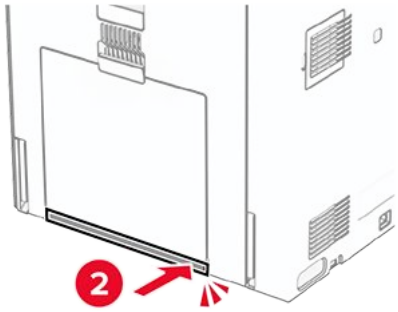

Popieriaus gabenimo jungties dangtelio keitimas

1. Išimkite standartinę dėtuvę.

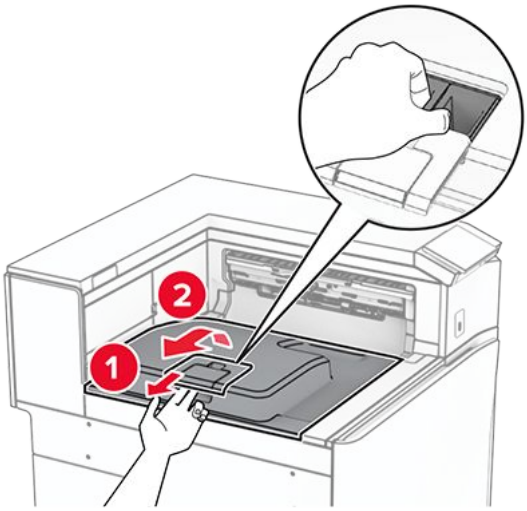

2. Nuimkite panaudotą popieriaus gabenimo jungties dangtelį.

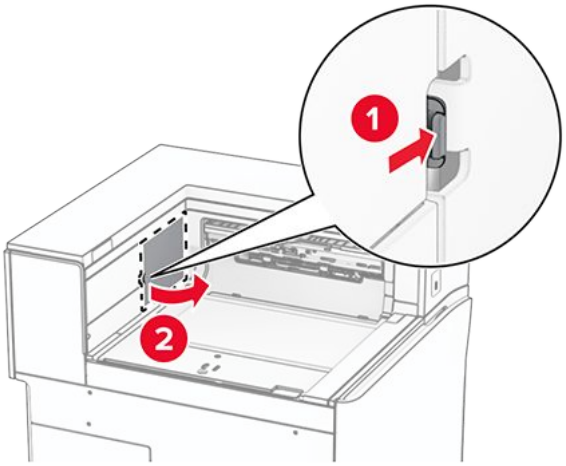

3. Išpakuokite naują jungties dangtelį.
4. Uždėkite naują jungties dangtelį taip, kad jis užsifiksuotų.

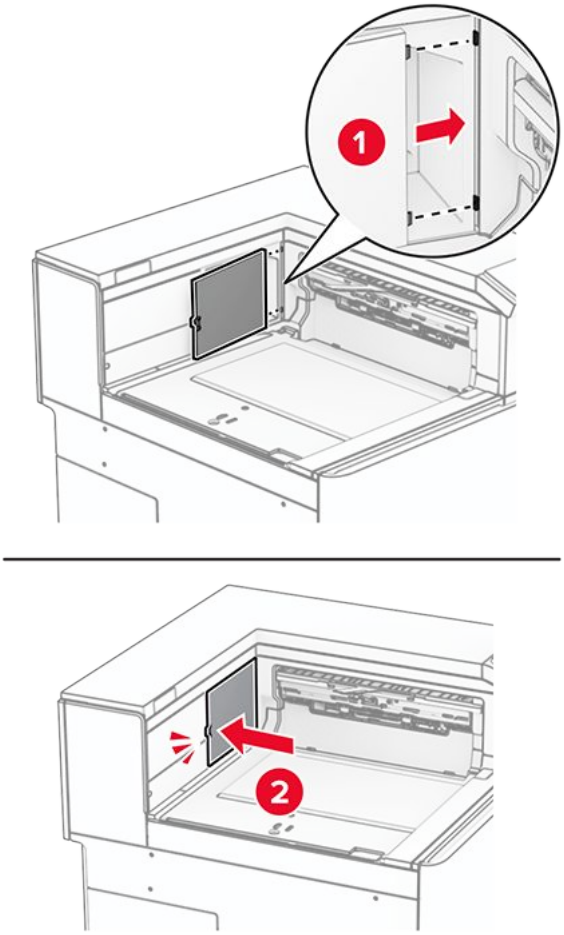

5. Įdėkite standartinę dėtuvę.

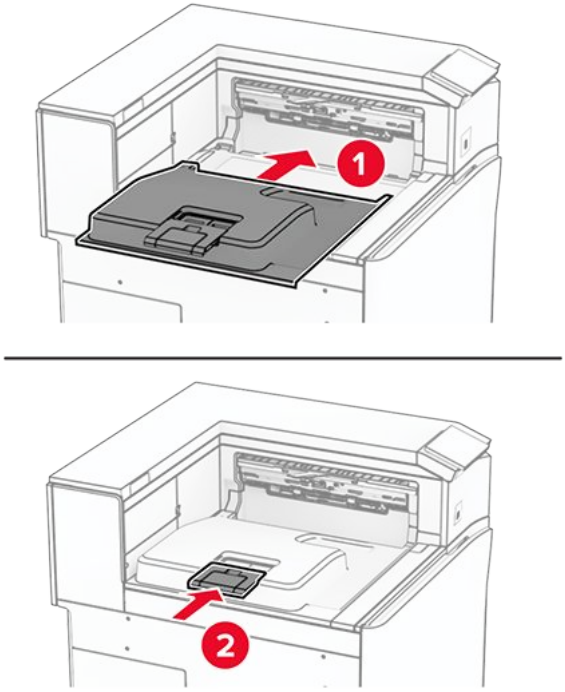

Sąsagėlių kasetės bloko keitimas

Sąsagėlių kasetės keitimas sąsagėlių segiklyje

1. Suimkite F rankenėlę, tada pastumkite sąsagėlių segiklį į kairę.

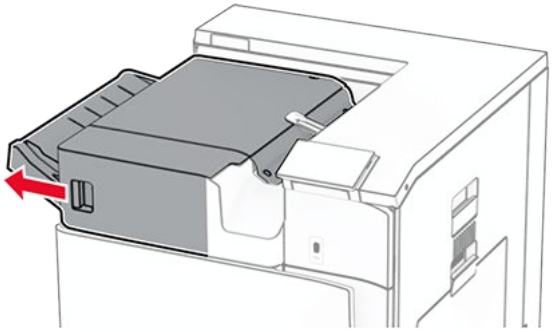

2. Išimkite sąsagėlių kasetės laikiklį.

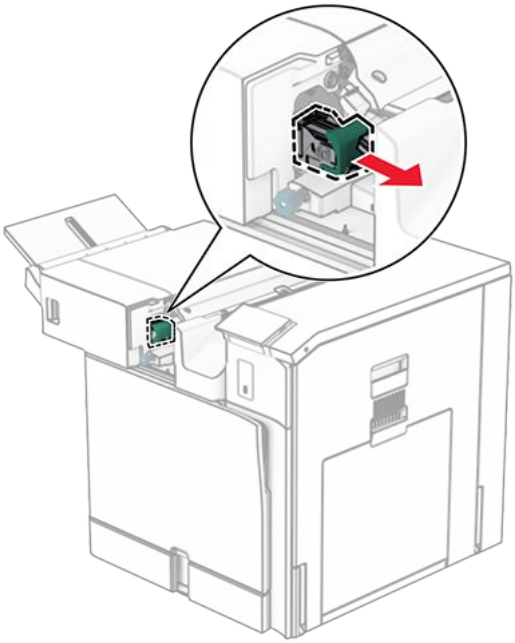

3. Ištraukite tuščią sąsagėlių kasetę.

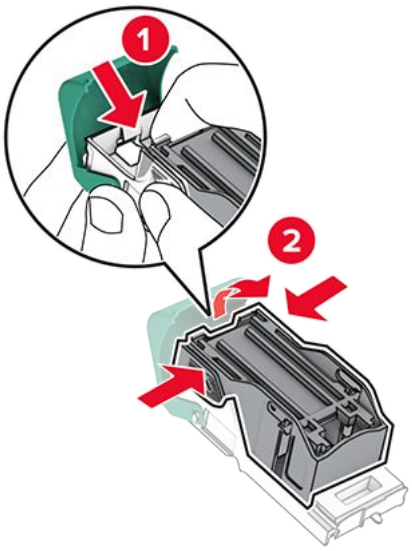

4. Stumkite naują sąsagėlių kasetę, kol ji užsifiksuos.

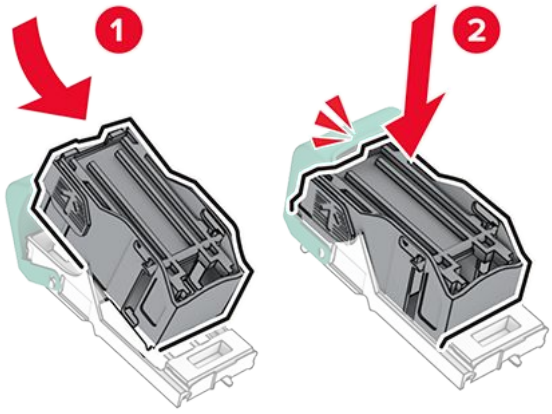

5. Kiškite sąsagėlių dažų kasetės apkabą, kol ji užsifiksuos.

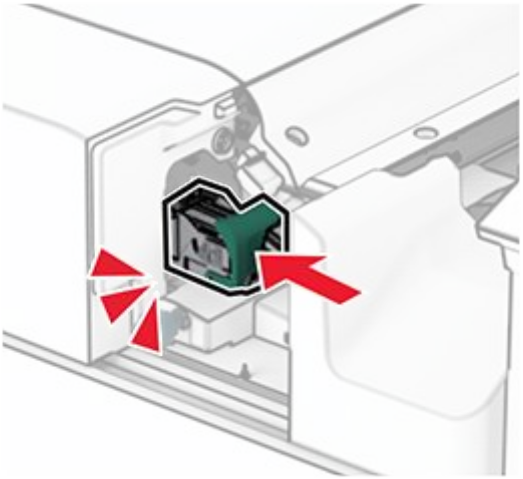

6. Pastumkite sąsagėlių segiklį į dešinę.

Sąsagėlių kasetės keitimas sąsagėlių, skylmušos įtaise

1. Atidarykite H dureles.

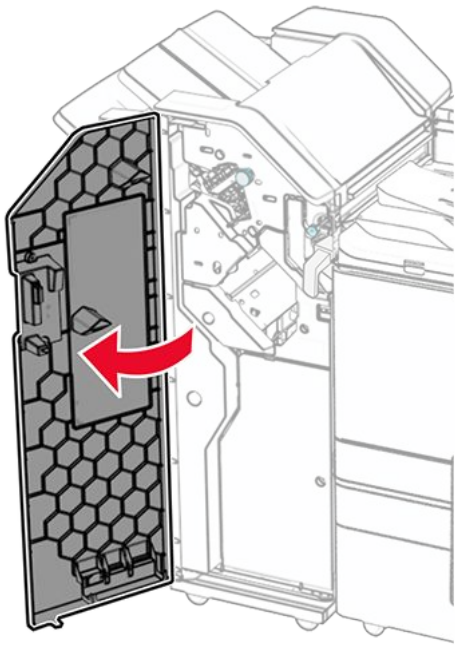

2. Ištraukite žalią rankenėlę, tada išimkite sąsagėlių kasetės laikiklį.

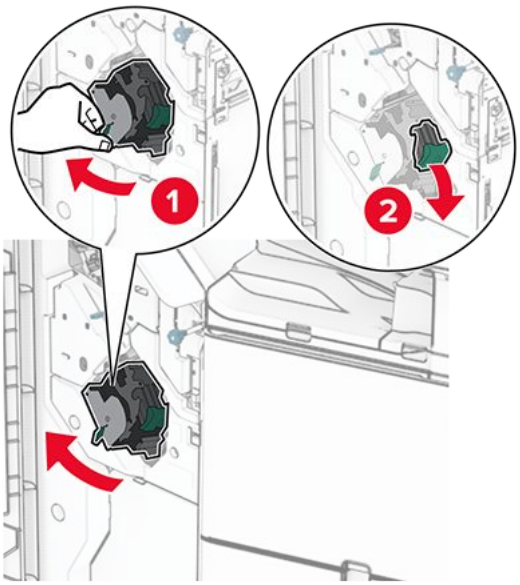

3. Ištraukite tuščią sąsagėlių kasetę.

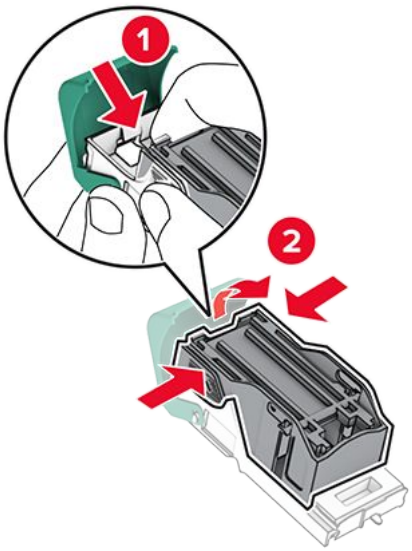

4. Išpakuokite naują sąsagėlių kasetę.
5. Stumkite naują sąsagėlių kasetę, kol jis užsifiksuos.

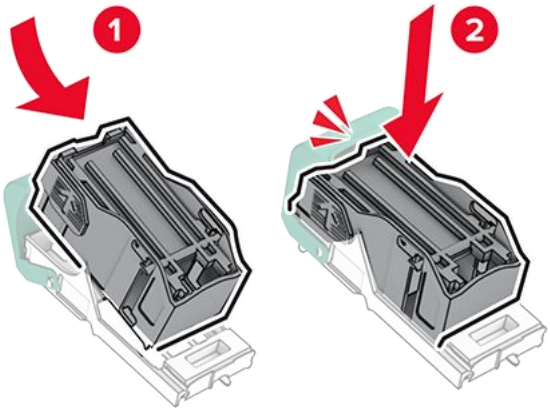

6. Kiškite sąsagėlių dažų kasetės apkabą, kol jis užsifiksuos.

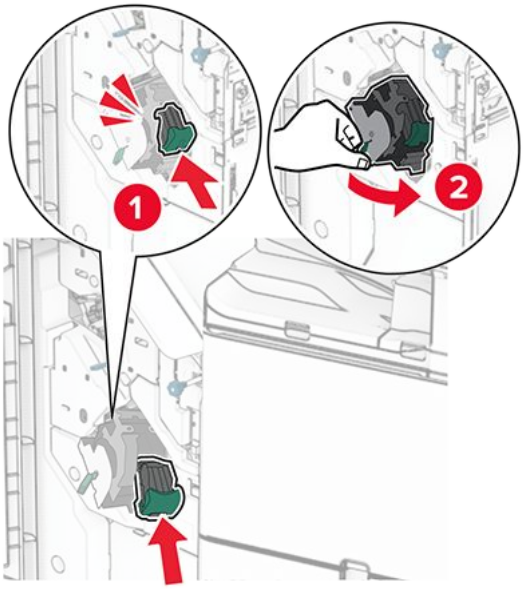

7. Uždarykite H dureles.

Sąsagėlių kasetės keitimas brošiūrų apipavidalinimo įtaise

1. Atidarykite H dureles.

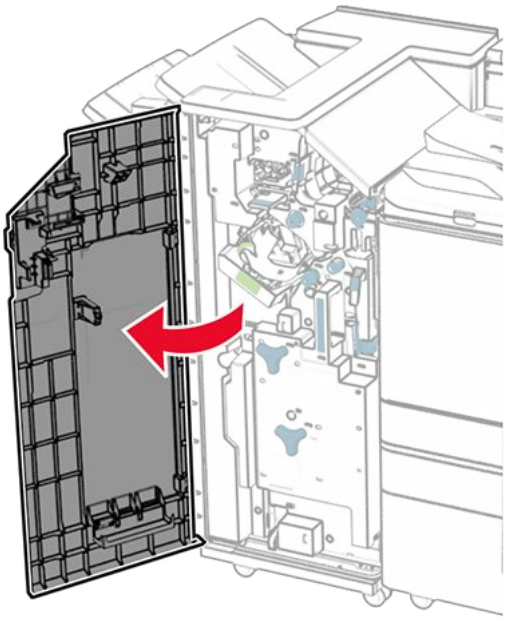

2. Ištraukite žalią rankenėlę, tada išimkite sąsagėlių kasetės laikiklį.

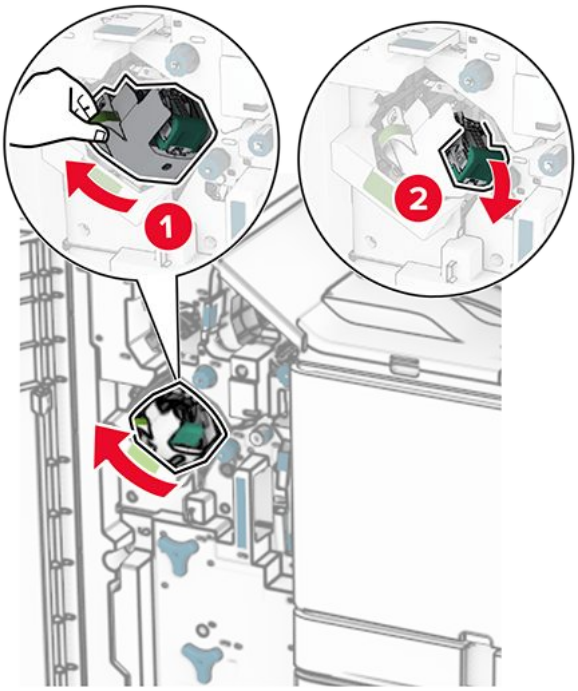

3. Ištraukite tuščią sąsagėlių kasetę.

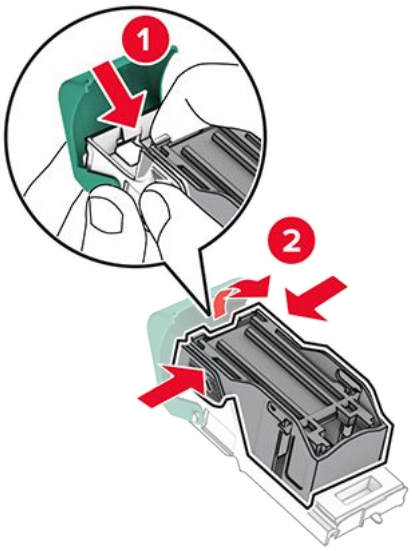

4. Išpakuokite naują sąsagėlių kasetę.
5. Stumkite naują sąsagėlių kasetę, kol ji užsifiksuos.

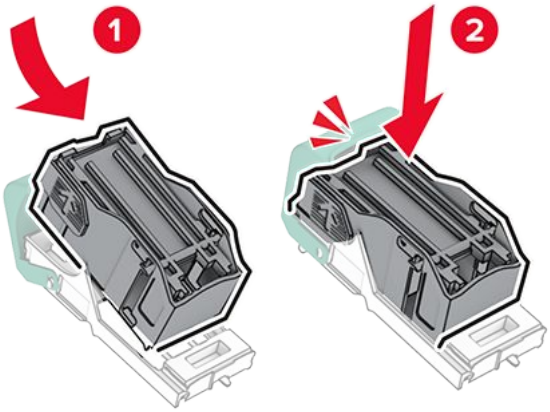

6. Kiškite sąsagėlių dažų kasetės apkabą, kol jis užsifiksuos.

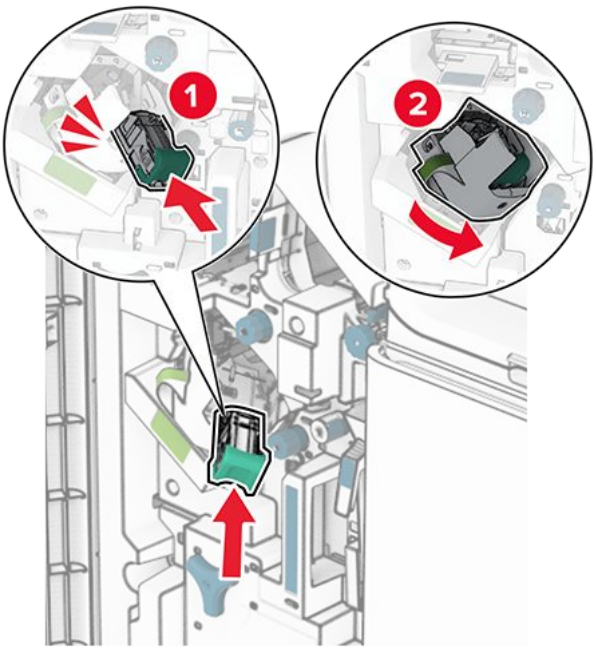

7. Uždarykite H dureles.

Sąsagėlių kasetės laikiklių keitimas brošiūrų apipavidalinimo įtaise

1. Atidarykite apipavidalinimo įtaiso dureles.

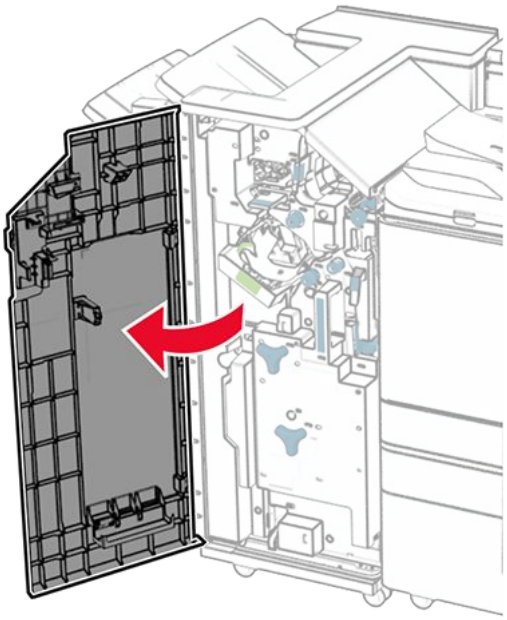

2. Ištraukite brošiūrų ruošimo įrenginį, tada išimkite panaudotus sąsagėlių kasetės laikiklius.

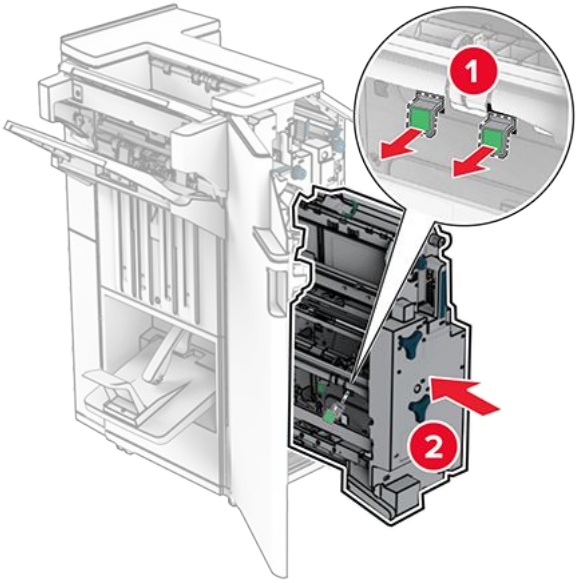

3. Išpakuokite naujus sąsagėlių kasečių laikiklius.
4. Įdėkite naujus sąsagėlių kasetės laikiklius.

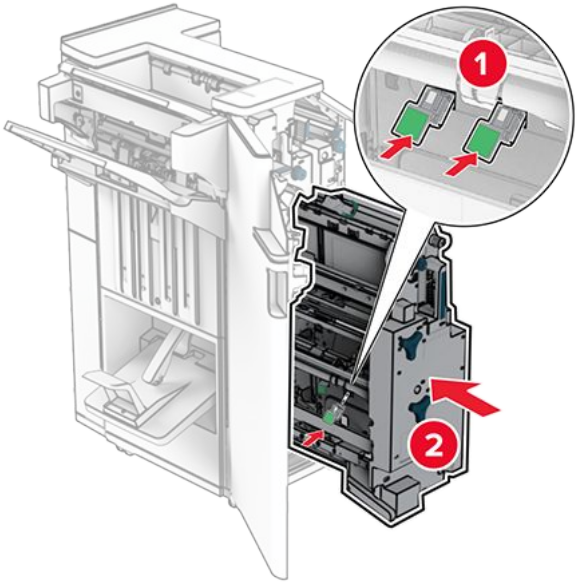

5. Įdėkite brošiūrų ruošimo įrenginį ir uždarykite apipavidalinimo įtaiso dureles.

Eksploatacinių medžiagų naudojimo skaitiklių nustatymas iš naujo

1. Valdymo skydelyje eikite į **Nustatymai > Prietaisas > Techninė priežiūra > Meniu „Konfigūracija“ > Eksploatacinių reikmenų naudojimas ir skaitikliai**.
2. Pasirinkite skaitiklį, kurį norite nustatyti iš naujo.

Įspėjimas—Galima sugadinti
Eksploatacines medžiagas ir dalis, kurioms netaikomos grąžinimo programos sutarties sąlygos, galima nustatyti iš naujo ir atnaujinti. Tačiau gamintojo garantija neapima jokios žalos, kurią sukėlė neoriginalios eksploatacinė medžiagos ar dalys. Iš naujo nustačius eksploatacinės medžiagos ar dalies, kuri nebuvo tinkamai atnaujinta, skaitiklius, spausdintuvas gali sugesti. Iš naujo nustačius eksploatacinės medžiagos ar dalies skaitiklį, spausdintuvas gali rodyti klaidą apie iš naujo nustatyto elemento buvimą.

Spausdintuvo dalių valymas

Spausdintuvo valymas

DĖMESIO—ELEKTROS SMŪGIO PAVOJUS
Siekdami išvengti elektros smūgio pavojaus valydami spausdintuvo išorę, prieš pradėdami valyti ištraukite maitinimo laidą iš elektros lizdo ir atjunkite visus spausdintuvo laidus.

Pastabos

- Šį darbą atlikite kas du mėnesius.
- Jei spausdintuvas sugadinamas netinkamai jį prižiūrint, garantija netaikoma.

1. Išjunkite spausdintuvą ir ištraukite maitinimo laidą iš elektros lizdo.
2. Išimkite popierių iš standartinės dėtuvės ir daugiafunkcio tiektuvo.
3. Minkštu šepečiu arba dulkių siurbliu aplink spausdintuvą pašalinkite visas dulkes, pūkelius ir popieriaus gabalėlius.
4. Spausdintuvo išorę nuvalykite drėgnu, minkštu audiniu be pūkelių.

   Pastabos
   - Nenaudokite buitinių valiklių ar ploviklių, kad nepažeistumėte spausdintuvo paviršiaus.
   - Įsitikinkite, kad nuvalius visos spausdintuvo sritys lieka sausos.

5. Įkiškite maitinimo laidą į elektros lizdą ir įjunkite spausdintuvą.

   DĖMESIO—GALIMA SUSIŽALOTI
   Siekdami išvengti gaisro ar elektros smūgio pavojaus, prijunkite maitinimo laidą prie tinkamos nominaliosios srovės ir tinkamai įžeminto elektros lizdo, kuris yra šalia gaminio ir lengvai pasiekiamas.

Jutiklinio ekrano valymas

DĖMESIO—ELEKTROS SMŪGIO PAVOJUS
Siekdami išvengti elektros smūgio pavojaus valydami spausdintuvo išorę, prieš pradėdami valyti ištraukite maitinimo laidą iš elektros lizdo ir atjunkite visus spausdintuvo laidus.

1. Išjunkite spausdintuvą ir ištraukite maitinimo laidą iš elektros lizdo.
2. Drėgnu, minkštu, pūkelių neturinčiu audiniu nuvalykite jutiklinį ekraną.

   Pastabos
   - Nenaudokite buitinių valiklių ar ploviklių, kad nepažeistumėte jutiklinio ekrano.
   - Užtikrinkite, kad nuvalius jutiklinis ekranas būtų sausas.

3. Įkiškite maitinimo laidą į elektros lizdą ir įjunkite spausdintuvą.

DĖMESIO—GALIMA SUSIŽALOTI
Siekdami išvengti gaisro ar elektros smūgio pavojaus, prijunkite maitinimo laidą prie tinkamos nominaliosios srovės ir tinkamai įžeminto elektros lizdo, kuris yra šalia gaminio ir lengvai pasiekiamas.

Spausdinimo galvučių lęšių valymas

1. Atidarykite priekines dureles.

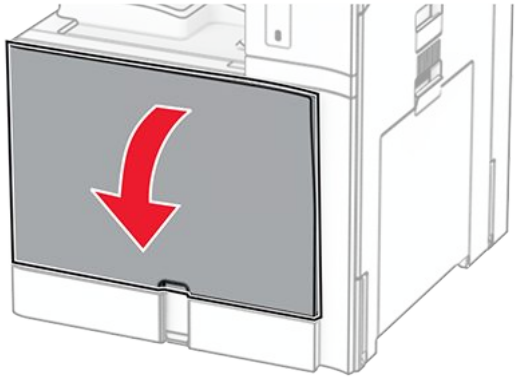

2. Išimkite dažų kasetes.

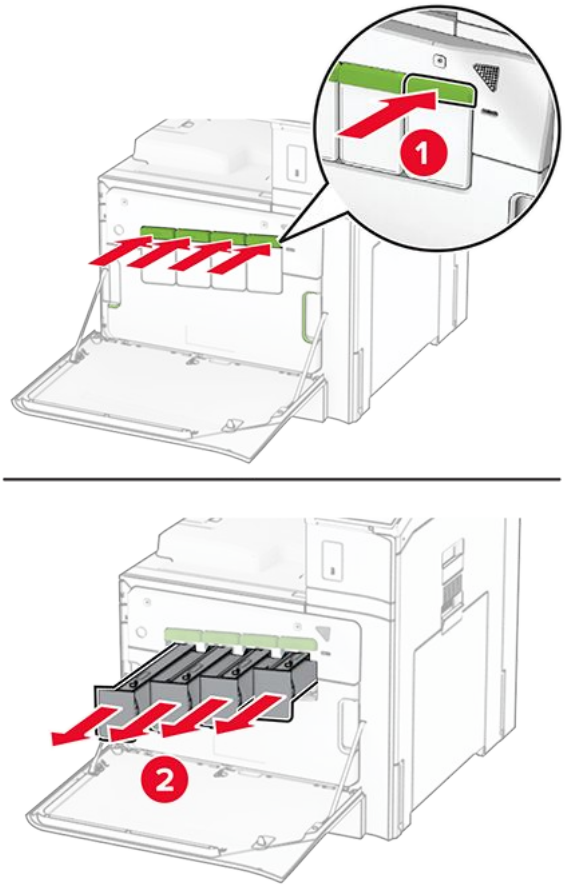

3. Atsargiai traukite valytuvą, kol jis sustos.

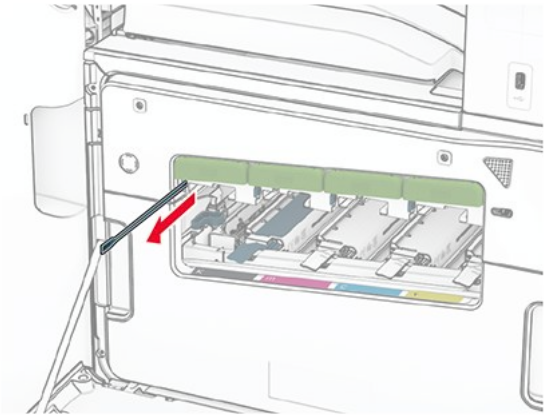

Note: Valytuvas neatsijungia nuo spausdintuvo.

4. Stumkite valytuvą atgal į spausdinimo galvutę, kol jis sustos.

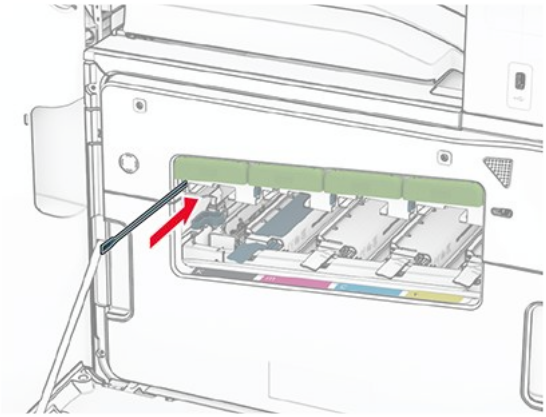

5. Kiekvienai spausdinimo galvutei tris kartus pakartokite 3 ir 4 žingsnius.
6. Įdėkite dažų kasetes.

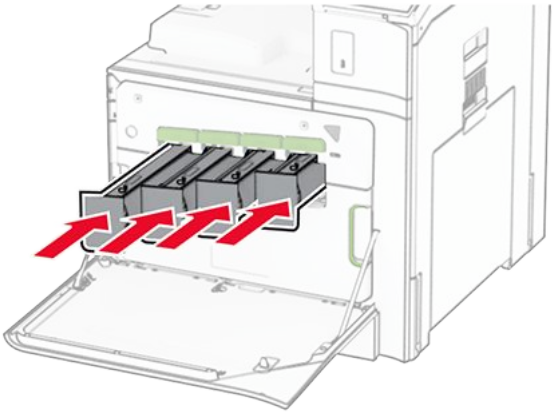

7. Uždarykite priekines dureles.

Skylmušos dėžutės ištuštinimas

Note: Priklausomai nuo įrengto apipavidalinimo įtaiso, skylmušos dėžutės išvaizda gali skirtis.

1. Atidarykite apipavidalinimo įtaiso dureles.

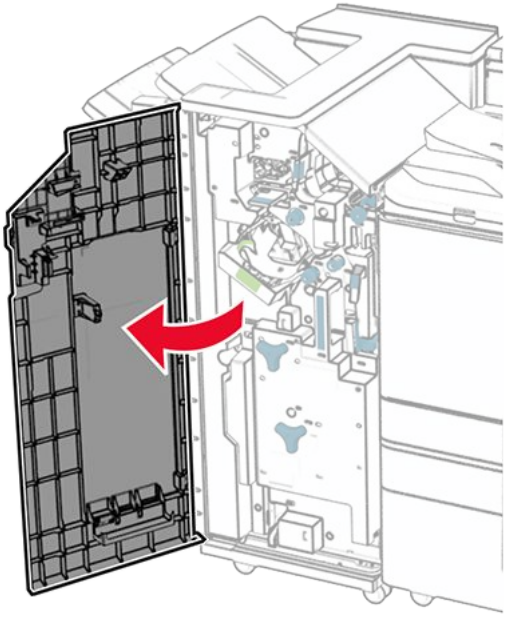

2. Išimkite ir ištuštinkite skylmušos dėžutę.

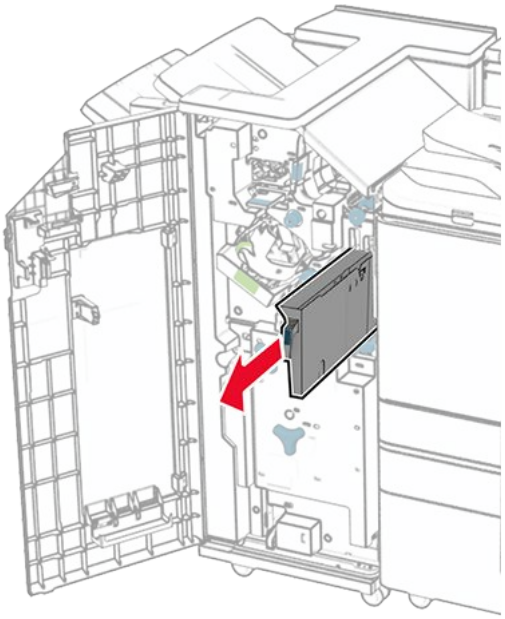

3. Įdėkite skylmušos dėžutę.

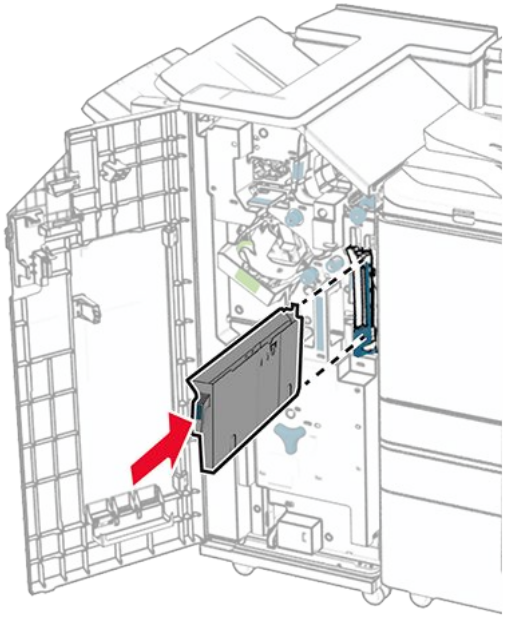

4. Uždarykite apipavidalinimo įtaiso dureles.

Elektros energijos ir popieriaus taupymas

Energijos taupymo režimo nustatymų konfigūravimas

miego režimas

1. Valdymo skydelyje eikite į **Nustatymai > Prietaisas > Energijos sąnaudų valdymas > Skirtieji laikai > Miego režimas**.
2. Nustatykite spausdintuvo neveikos laiką prieš jam pereinant į **miego režimą**.

užmigdymo režimas

1. Valdymo skydelyje eikite į **Nustatymai > Prietaisas > Energijos sąnaudų valdymas > Skirtieji laikai > Užmigdymo skirtasis laikas**.
2. Nustatykite spausdintuvo neveikos laiką prieš jam pereinant į užmigdymo režimą.

Pastabos

- Norėdami, kad veiktų nustatymas **Užmigdymo skirtasis laikas**, parinktį **Užmigdymo skirtasis laikas prisijungiant** nustatykite į **Užmigdyti**.
- Spausdintuvui veikiant užmigdymo režimu, „Embedded Web Server“ būna išjungtas.

Ekrano skaisčio koregavimas

1. Valdymo skydelyje eikite į **Nustatymai > Prietaisas > Parinktys**.
2. Meniu **Ekrano skaistis** pakoreguokite nustatymą.

Eksploatacinių medžiagų taupymas

- Spausdinkite ant abiejų popieriaus pusių.

> **Note:** Numatytasis nustatymas spausdintuve – abipusis spausdinimas.

- Spausdinkite kelis puslapius ant vieno popieriaus lapo.
- Naudokitės peržiūros funkcija, kad pažiūrėtumėte, kaip dokumentas atrodo, prieš jį spausdindami.
- Atspausdinkite vieną dokumento kopiją, kad patikrintumėte, ar jos turinys ir formatas yra tinkami.

Spausdintuvo perkėlimas į kitą vietą

DĖMESIO—GALIMA SUSIŽALOTI
Jei spausdintuvo svoris yra didesnis nei 20 kg (44 sv.), norint jį saugiai pakelti gali prireikti dviejų ar daugiau žmonių.

DĖMESIO—GALIMA SUSIŽALOTI
Siekdami išvengti gaisro ar elektros smūgio pavojaus, naudokite tik kartu su šiuo gaminiu pateiktą maitinimo laidą arba, gamintojui leidus, pakaitinį laidą.

DĖMESIO—GALIMA SUSIŽALOTI
Norėdami perkelti spausdintuvą, laikykitės šių nurodymų, kad būtų išvengta sužalojimų ar spausdintuvo sugadinimo:

- Įsitikinkite, kad visos durelės ir dėklai yra uždaryti.
- Išjunkite spausdintuvą ir ištraukite maitinimo laidą iš elektros lizdo.
- Atjunkite visus spausdintuvo laidus ir kabelius.
- Jei prie spausdintuvo yra pritvirtinta atskirų pastatomų papildomų dėklų arba išvesčių įtaisų, prieš perkeldami spausdintuvą juos atskirkite.
- Jei spausdintuvas su ratukais, atsargiai nuridenkite jį į naują vietą. Būkite atsargūs ridendami per slenksčius ir grindų tarpus.
- Jei spausdintuvas ne su ratukais, bet yra sukonfigūruotas su papildomai pasirenkamais dėklais arba išvesčių įtaisais, pašalinkite papildomus išvesčių įtaisus ir nukelkite spausdintuvą nuo dėklų. Nebandykite tuo pačiu metu kelti ir spausdintuvo, ir papildomų įtaisų.
- Keldami spausdintuvą visada naudokitės ant jo esančiomis rankenomis.

- Į spausdintuvo perkėlimui naudojamo vežimėlio paviršių turi remtis visi spausdintuvo lietimosi taškai.
- Į pasirinktos aparatinės įrangos perkėlimui naudojamo vežimėlio paviršių įranga turi remtis visu dydžiu.
- Laikykite spausdintuvą vertikalioje padėtyje.
- Venkite staigių nedarnių judesių.
- Statydami spausdintuvą įsitikinkite, kad jūsų pirštai ne po spausdintuvu.
- Įsitikinkite, kad aplink spausdintuvą yra pakankamai erdvės.

Note: Jei spausdintuvas sugadinamas netinkamai jį perkeliant, garantija netaikoma.

Trikties šalinimas

Spausdinimo kokybės problemos

Raskite paveikslėlį, kuris yra panašus į jūsų spausdinimo kokybės problemą, ir spustelėję žemiau esančią nuorodą perskaitykite problemos sprendimo veiksmus.

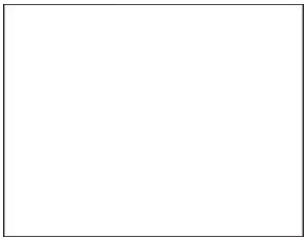

Tušti arba balti lapai on page 468

Spausdinama per tamsiai on page 469

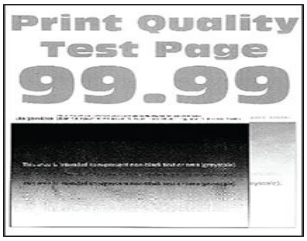

Sudvejinti vaizdai on page 471

Pilkas arba spalvotas fonas on page 472

Netinkamos paraštės on page 473

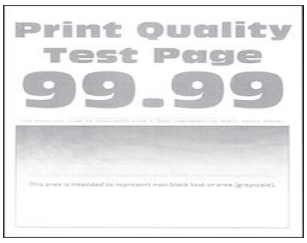

Spausdinama per šviesiai on page 474

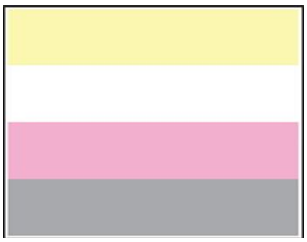

Trūksta spalvų on page 475

Spausdinama taškuotai on page 477

Popierius užsiriečia on page 545

Spausdinama kreivai arba iškreiptai on page 478

Vientisi spalvoti arba nespalvoti atvaizdai on page 479

Nukirptas tekstas arba vaizdai on page 480

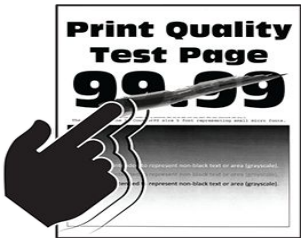 Dažai lengvai nusitrina on page 481	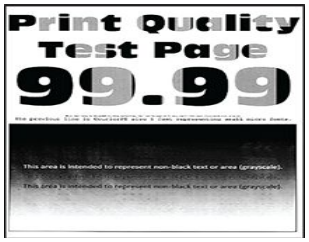 Netolygus spausdinimo tankis on page 482	Horizontalios tamsios linijos on page 483
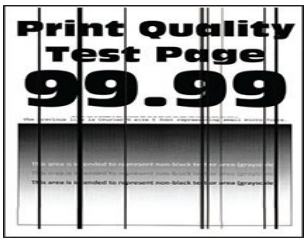 Vertikalios tamsios linijos arba dryžiai	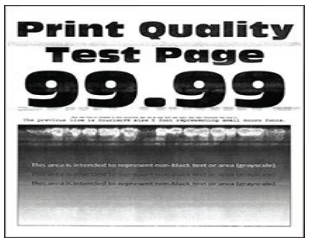 Horizontalios baltos linijos on page 486	Vertikalios baltos linijos on page 487
Pasikartojantys defektai on page 488		

Spausdintuvo klaidų kodai

Klaidų kodai	koks klaidos pranešimas;	Sprendimas
2.01	Reikalingas papildymas.	Pasirinkite **Atšaukti užduotį** ir užsisakykite trūkstamą dalį. Norėdami gauti daugiau informacijos, žr. skyrių „Dalių ir eksploatacinių reikmenų užsakymas“.
3.01	Standartinė surinkimo dėžė pilna.	Išimkite popierių iš dėtuvės, tada pasirinkite **Tęsti**.
3.02, 3.03, 3.04	Išimti popierių iš dėtuvės [x].	Išimkite popierių iš dėtuvės, tada pasirinkite **Tęsti**.
7.13, 7.23, 7.33,7.43	Įdėkite dėklą [x].	Išimkite nurodytą dėklą.
8.01	Uždarykite priekines dureles.	Priekines dureles laikykite uždarytas, nebent atliekate techninę priežiūrą.
8.02, 8.03, 8.04, 8.05, 8.08, 8.10, 8.11	Uždarykite dureles [x].	Nurodytas dureles laikykite uždarytas, nebent atliekate techninę priežiūrą.

Klaidų kodai	koks klaidos pranešimas;	Sprendimas
8.06	Vėl pritvirtinkite 1500 lapų dėklą.	Įsitikinkite, kad dėklas tinkamai pritvirtintas prie spausdintuvo.
8.07	Vėl prijunkite sąsagėlių segiklį.	Įsitikinkite, kad apipavidalinimo įtaisas tinkamai pritvirtintas prie spausdintuvo.
8.08	Uždarykite F popieriaus gabenimo įtaiso dangtį.	Dangtį laikykite uždarytą, nebent atliekate techninę priežiūrą.
8.09	Uždarykite G popieriaus gabenimo įtaiso dangtį.	
9	Spausdintuvas turėjo būti paleistas iš naujo. Paskutinė užduotis gali būti nebaigta	Jei norite pašalinti pranešimą ir tęsti spausdinimą, pasirinkite **Tęsti**.
11.11, 11.21, 11.31, 11.41, 11.51, 11.81, 11.91	Įdėkite <source/> su <type/> <size/>.	Į nurodytą dėklą įdėkite popierių. Norėdami sužinoti daugiau informacijos, žr. skyrių „Popieriaus ir specialiųjų laikmenų įdėjimas“.
11.12, 11.22, 11.32, 11.42, 11.82, 11.92	Įdėkite <source/> su <type/> <size/> <orientation/>.	
12.11, 12.21, 12.31, 12.41, 12.51, 12.91	Pakeiskite <source/> į <type/> <size/>.	Ištraukite nurodytą dėklą, išimkite popierių ir įdėkite tinkamos rūšies ir formato popierių. Norėdami sužinoti daugiau informacijos, žr. skyrių „Popieriaus ir specialiųjų laikmenų įdėjimas“.
12.12, 12.22, 12.32, 12.4212.92	Pakeiskite <source/> į <type/> <size/> <orientation/>.	
31.00	Trūksta skylmušos dėžutės arba ji pilna.	1. Atidarykite H dureles. 2. Išimkite skylmušos dėžutę. **Note:** Jei skylmušos dėžė pilna, ištuštinkite ją. 3. Įdėkite skylmušos dėžutę. 4. Uždarykite H dureles.

Klaidų kodai	koks klaidos pranešimas;	Sprendimas
31.35, 31.35A, 31.35B	Vėl įdėkite trūkstamą arba nereaguojantį dažų atliekų konteinerį.	1. Atidarykite priekines dureles. 2. Išimkite dažų atliekų konteinerį. **Note:** Konteinerį pastatykite vertikalioje padėtyje, kad neišbyrėtų dažai. 3. Vėl įdėkite dažų atliekų konteinerį. 4. Uždarykite priekines dureles.
31.40z, 31.41z, 31.42z, 31.43z	Vėl įdėkite trūkstamą arba nereaguojančią [color] dažų kasetę.	1. Atidarykite priekines dureles. 2. Išimkite dažų kasetę. 3. Įdėkite dažų kasetę 4. Uždarykite priekines dureles.

Klaidų kodai	koks klaidos pranešimas;	Sprendimas
31.60z	Įdėkite trūkstamą arba nereaguojantį nespalvinį vaizdo gavimo įtaisą.	1. Atidarykite priekines dureles. 2. Išimkite dažų kasetes. 3. Išimkite dažų atliekų konteinerį. **Note:** Konteinerį pastatykite vertikalioje padėtyje, kad neišbyrėtų dažai. 4. Išimkite vaizdo gavimo komplektą. **Įspėjimas—Galima sugadinti** Saugokite vaizdo gavimo komplektą nuo tiesioginės šviesos. Dėl ilgo buvimo šviesoje gali kilti spausdinimo kokybės problemų. **Įspėjimas—Galima sugadinti** Nelieskite fotolaidininko būgno. Tai gali turėti neigiamos įtakos būsimų spausdinimo užduočių kokybei. 5. Atfiksuokite ir išimkite nespalvinį vaizdo gavimo įtaisą. 6. Įdėkite nespalvinį vaizdo gavimo įtaisą ir jį užfiksuokite. 7. Stumkite vaizdo gavimo komplektą, kol jį visiškai įstatysite. 8. Įdėkite dažų atliekų konteinerį. 9. Įdėkite dažų kasetes. 10. Uždarykite priekines dureles.

Klaidų kodai	koks klaidos pranešimas;	Sprendimas
31.64z	Iš naujo įdėkite trūkstamą, atjungtą ar nereaguojantį spalvinį vaizdo gavimo komplektą.	1. Atidarykite priekines dureles. 2. Išimkite dažų kasetes. 3. Išimkite dažų atliekų konteinerį. **Note:** Konteinerį pastatykite vertikalioje padėtyje, kad neišbyrėtų dažai. 4. Išimkite vaizdo gavimo komplektą. **Įspėjimas—Galima sugadinti** Saugokite vaizdo gavimo komplektą nuo tiesioginės šviesos. Dėl ilgo buvimo šviesoje gali kilti spausdinimo kokybės problemų. **Įspėjimas—Galima sugadinti** Nelieskite fotolaidininko būgno. Tai gali turėti neigiamos įtakos būsimų spausdinimo užduočių kokybei. 5. Stumkite vaizdo gavimo komplektą, kol jį visiškai įstatysite. 6. Įdėkite dažų atliekų konteinerį. 7. Įdėkite dažų kasetes. 8. Uždarykite priekines dureles.

Klaidų kodai	koks klaidos pranešimas;	Sprendimas
31.80z	Įdėkite trūkstamą arba nereaguojantį kaitintuvą.	1. Atidarykite B dureles. **DĖMESIO—KARŠTAS PAVIRŠIUS** Spausdintuvo vidus gali būti karštas. Norėdami sumažinti pavojų susižaloti nuo karšto komponento, prieš liesdami leiskite paviršiui atvėsti. 2. Atfiksuokite, tada išimkite kaitintuvą. 3. Įdėkite kaitintuvą ir jį užfiksuokite. 4. Uždarykite B dureles.
32.40z, 32.41z, 32.42z, 32.43z	Pakeiskite nepalaikomą [color] dažų kasetę.	Norėdami gauti daugiau informacijos, žr. Dažų kasetės keitimas on page 401.
32.60z	Pakeiskite netinkamą nespalvinį vaizdo gavimo įtaisą.	Norėdami gauti daugiau informacijos, žr. Nespalvinio vaizdo gavimo įtaiso keitimas on page 403.
32.65z	Pakeiskite netinkamą spalvinį vaizdo gavimo komplektą.	Norėdami gauti daugiau informacijos, žr. Spalvinio vaizdo gavimo komplekto keitimas on page 410.
33.40z, 33.41z, 33.42z, 33.43z	Pakartotinai papildyta įprasta [color] dažų kasetė	Norėdami gauti daugiau informacijos, žr. Pakartotinai papildyta įprasta [color] dažų kasetė on page 544.
33.60z	Neoriginalus nespalvinis vaizdo gavimo įtaisas, žr. *Naudotojo vadovą*.	Norėdami gauti daugiau informacijos, žr. Ne „Lexmark“ eksploatacinė medžiagaNe spausdintuvo gamintojo eksploatacinė medžiaga on page 545.
33.64z	Neoriginalus spalvinis vaizdo gavimo komplektas, *Naudotojo vadovą*.	
34.00	Per trumpas popieriaus lapas.	Nustatykite į dėklą įdėto popieriaus lapo formatą. Valdymo skydelyje eikite į **Nustatymai > Popierius > Dėklas > Konfigūracija > Popieriaus formatas / rūšis.**.

Klaidų kodai	koks klaidos pranešimas;	Sprendimas
34.10, 34.20, 34.30, 34.40, 34.50	Patikrinkite [source], sureguliuokite kreiptuvus ir padėtį.	Ištraukite nurodytą dėklą ir įsitikinkite, kad popierius įdėtas tinkamai. Norėdami sužinoti daugiau informacijos, žr. skyrių „Popieriaus ir specialiųjų laikmenų įdėjimas“.
34.90	Patikrinkite daugiafunkcį tiektuvą, sureguliuokite kreiptuvus ir padėtį.	Įsitikinkite, kad popierius įdėtas tinkamai. Daugiau informacijos žr. skyriuje „Daugiafunkcio tiektuvo įdėjimas“.
37.1	Nepakanka atminties užduočiai sudėstyti.	Pamėginkite atlikti kurį nors iš šių veiksmų. • Norėdami atspausdinti saugomos spausdinimo užduoties dalį ir pradėti dėstyti likusią spausdinimo užduotį, pasirinkite **Tęsti**. • Atšaukite šią spausdinimo užduotį.
37.3	Nepakanka atminties, kai kurios užlaikomos užduotys buvo pašalintos.	Jei norite pašalinti pranešimą ir tęsti spausdinimą, pasirinkite **Tęsti**.
38.1	Atmintis užpildyta.	Pabandykite atlikti vieną ar daugiau iš toliau nurodytų veiksmų. • Jei norite pašalinti pranešimą ir tęsti spausdinimą, pasirinkite **Tęsti**. • Atšaukite šią spausdinimo užduotį. • Įdiekite daugiau spausdintuvo atminties. • Sumažinkite spausdinimo užduoties puslapių skaičių.

Klaidų kodai	koks klaidos pranešimas;	Sprendimas
39.1	Sudėtingas puslapis, kai kurie duomenys galėjo nebūti išspausdinti.	Pabandykite atlikti vieną ar daugiau iš toliau nurodytų veiksmų. • Jei norite pašalinti pranešimą ir tęsti spausdinimą, pasirinkite **Tęsti**. • Atšaukite šią spausdinimo užduotį. • Įdiekite daugiau spausdintuvo atminties. • Prieš vėl siųsdami spausdinti, sumažinkite spausdinimo užduoties sudėtingumą ir dydį. • Sumažinkite spausdinimo užduoties puslapių skaičių. • Sumažinkite atsisiųstų šriftų skaičių ir dydį. • Spausdinimo užduotyje pašalinkite visus nereikalingus šriftus ar makrokomandas. • Sumažinkite spausdinimo užduoties grafikos elementų skaičių.
42.yyC, 42.yyK, 42.yyM, 42.yyY	Pakeiskite [color] dažų kasetę, spausdintuvo regiono neatitiktis.	Norėdami gauti daugiau informacijos, žr. Pakeiskite kasetę, spausdintuvo regiono neatitiktis on page 544.
43.40Y, 43.41Y, 43.42Y, 43.43Y	Iš naujo įdėkite [color] dažų kasetę.	1. Atidarykite priekines dureles. 2. Išimkite dažų kasetę. 3. Įdėkite kasetę 4. Uždarykite priekines dureles.
43.40Z, 43.41Z, 43.42Z, 43.43Z	Pakeiskite [color] dažų kasetę.	Norėdami gauti daugiau informacijos, žr. Dažų kasetės keitimas on page 401.
50	PPDS šrifto klaida.	Įdiekite spausdinimo užduotyje nurodytą PPDS šriftą, tada pasirinkite **Tęsti**, kad spausdintuvas ieškotų pakaitinio šrifto.
51	Aptiktas sugadintas atmintukas.	Pabandykite atlikti vieną ar daugiau iš šių veiksmų: • Pakeiskite atmintuką. • Jei norite pašalinti pranešimą ir tęsti spausdinimą, pasirinkite **Tęsti**. • Atšaukite šią spausdinimo užduotį.

Klaidų kodai	koks klaidos pranešimas;	Sprendimas
52	Atmintuke ištekliams nepakanka laisvos vietos.	Pabandykite atlikti vieną ar daugiau iš toliau nurodytų veiksmų. • Jei norite pašalinti pranešimą ir tęsti spausdinimą, pasirinkite **Tęsti**. • Iš atmintuko pašalinkite šriftus, makrokomandas ir kitus duomenis. • Įkiškite atminties raktą **Note:** Atsisiųsti šriftai ir makrokomandos, kurie anksčiau nebuvo išsaugoti atmintuke, pašalinami.
58.4	Netinkama išvesčių papildomo įtaiso konfigūracija.	Išjunkite spausdintuvą ir įrenkite tinkamą dėtuvę arba apipavidalinimo įtaisą.
61	Išimkite sugedusį diską.	Pakeiskite sugadintą atminties įrenginį.
62	Diskas užpildytas.	Pabandykite atlikti vieną ar daugiau iš toliau nurodytų veiksmų. • Jei norite pašalinti pranešimą ir tęsti spausdinimą, pasirinkite **Tęsti**. • Iš atminties įrenginio pašalinkite jame laikomus šriftus, makrokomandas ir kitus duomenis. • Prijunkite atminties įrenginį
63	Suformatuokite diską.	Suformatavus dabar, iš atminties įrenginio bus išvalyta visa informacija. Jei norite suformatuoti diską, atlikite šiuos veiksmus: 1. Valdymo skydelyje eikite į **Nustatymai > Prietaisas > Eksploatacija > Nenaudojamų duomenų išvalymas**. 2. Pasirinkite **Apvalyti visą standžiajame diske esančią informaciją**, tada pasirinkite **IŠVALYTI**.
71.4	Netinkamai nustatytas spausdintuvo laikas.	Nustatykite spausdintuvo laiką. Valdymo skydelyje eikite į **Nustatymai > Prietaisas > Parinktys > Data ir laikas > Konfigūravimas**.

Klaidų kodai	koks klaidos pranešimas;	Sprendimas
75.01	Aptiktas saugusis elementas.	Atlikite vieną iš toliau nurodytų veiksmų. • Naudokite įdėtą saugųjį elementą. **Note:** Spausdintuvas išvalo visus esamus sertifikatus, taip pat gali išvalyti ir iš naujo suformatuoti atminties įrenginį. • Išjunkite spausdintuvą ir išimkite saugųjį elementą.
75.02		Saugusis elementas neatpažintas.
75.03	Ryšio su saugiuoju elementu klaida.	Atlikite vieną iš toliau nurodytų veiksmų. • Nustokite naudoti saugųjį elementą. **Note:** Spausdintuvas išvalo visus esamus sertifikatus, taip pat gali išvalyti ir iš naujo suformatuoti atminties įrenginį. • Išjunkite spausdintuvą, išimkite, tada įdėkite saugųjį elementą.
75.11	Nepavyko atnaujinti saugiojo elemento.	Atlikite vieną iš toliau nurodytų veiksmų. • Pabandykite atnaujinti dar kartą. • Atšaukite atnaujinimą. **Note:** Spausdintuvas gali išvalyti visus esamus sertifikatus ir atminties įrenginio turinį.

Klaidų kodai	koks klaidos pranešimas;	Sprendimas
75.12	Neužbaigtas saugiojo elemento atnaujinimas.	Atlikite vieną iš toliau nurodytų veiksmų. • Iš naujo paleiskite spausdintuvą. **Note:** Palaukite 10 sekundžių, kad būtų baigtas atnaujinimas. • Atšaukite atnaujinimą. **Note:** Spausdintuvas gali išvalyti visus esamus sertifikatus ir atminties įrenginio turinį.
80.01, 80.09	Beveik baigiasi eksploatacijos komplekto tinkamumas naudoti.	Pasirinkite **Tęsti**, kad pašalintumėte pranešimą.
80.11, 80.19	Baigiasi eksploatacijos komplekto tinkamumas naudoti.	
80.21, 80.29	Visiškai baigiasi eksploatacijos komplekto tinkamumas naudoti.	
80.31	Pakeiskite eksploatacijos komplektą, kad galėtumėte toliau spausdinti.	Norėdami gauti daugiau informacijos, žr. Kaitintuvo keitimas on page 418.
80.31	Pakeiskite eksploatacijos komplektą, viršyta rekomenduojama naudojimo trukmė.	
81.11	Baigiasi 1500 lapų dėklo velenėlių komplekto tinkamumas naudoti.	Pasirinkite **Tęsti**, kad pašalintumėte pranešimą.

Klaidų kodai	koks klaidos pranešimas;	Sprendimas
81.31	Pakeiskite 1500 lapų dėklo velenėlių komplektą, baigėsi rekomenduojama naudojimo trukmė.	Jei norite sužinoti daugiau informacijos, kreipkitės į klientų aptarnavimo skyrių.
82.00, 82.02, 82.09	Dažų atliekų konteineris beveik pilnas.	Norėdami gauti daugiau informacijos, žr. Dažų atliekų konteinerio keitimas on page 417.
82.3, 82.32, 82.33, 82.39	Pakeiskite dažų atliekų konteinerį.	
83.1y	Baigiasi perdavimo modulio tinkamumas naudoti.	Pasirinkite **Tęsti**, kad pašalintumėte pranešimą.
83.3y	Pakeiskite perdavimo modulį, baigėsi rekomenduojama naudojimo trukmė.	Jei norite sužinoti daugiau informacijos, kreipkitės į klientų aptarnavimo skyrių.
83.4y	Pakeiskite perdavimo modulį.	
83.20	Sąsagėlių kasetė beveik tuščia.	Pasirinkite **Tęsti**, kad pašalintumėte pranešimą.
83.20	Vidinė S2 sąsagėlių kasetė beveik tuščia.	
83.20	Išorinė S2 sąsagėlių kasetė beveik tuščia.	
83.30	Sąsagėlių kasetė tuščia arba jos nėra.	Pamėginkite atlikti kurį nors iš šių veiksmų. • Išimkite ir vėl įdėkite sąsagėlių kasetę. • Pakeiskite sąsagėlių kasetę. Jei reikia daugiau informacijos, žr. Sąsagėlių kasetės keitimas sąsagėlių, skylmušos įtaise on page 435 arba Sąsagėlių kasetės keitimas sąsagėlių segiklyje on page 433.
83.30	S1 sąsagėlių kasetė tuščia arba jos nėra.	Pamėginkite atlikti kurį nors iš šių veiksmų. • Išimkite ir vėl įdėkite sąsagėlių kasetę. • Pakeiskite sąsagėlių kasetę. Norėdami gauti daugiau informacijos, žr. Sąsagėlių kasetės keitimas brošiūrų apipavidalinimo įtaise on page 438.

Klaidų kodai	koks klaidos pranešimas;	Sprendimas
83.30	Vidinė S2 sąsagėlių kasetė tuščia arba jos nėra.	Pamėginkite atlikti kurį nors iš šių veiksmų. • Išimkite ir vėl įdėkite sąsagėlių kasetę. • Pakeiskite sąsagėlių kasetę. Norėdami gauti daugiau informacijos, žr. Sąsagėlių kasetės laikiklių keitimas brošiūrų apipavidalinimo įtaise on page 440.
83.30	Išorinė S2 sąsagėlių kasetė tuščia arba jos nėra.	
84.01K, 84.03K, 84.09K	Beveik baigiasi nespalvinio vaizdo gavimo įtaiso tinkamumas naudoti.	Pasirinkite **Tęsti**, kad pašalintumėte pranešimą.
84.11K, 84.13K, 84.19K	Baigiasi nespalvinio vaizdo gavimo įtaiso tinkamumas naudoti.	
84.21C, 84.03C, 84.09C	Visiškai baigiasi nespalvinio vaizdo gavimo įtaiso tinkamumas naudoti.	
84.01C, 84.03C, 84.09C	Beveik baigiasi spalvinio vaizdo gavimo komplekto tinkamumas naudoti.	
84.11C, 84.13C, 84.19C	Baigiasi spalvinio vaizdo gavimo komplekto tinkamumas naudoti.	
84.21C, 84.23C, 84.29C	Visiškai baigiasi spalvinio vaizdo gavimo komplekto tinkamumas naudoti.	
84.31, 84.33	Pakeiskite nespalvinį vaizdo gavimo įtaisą, viršyta rekomenduojama naudojimo trukmė.	Norėdami gauti daugiau informacijos, žr. Nespalvinio vaizdo gavimo įtaiso keitimas on page 403.
84.31, 84.33	Pakeiskite spalvinį vaizdo gavimo komplektą, baigėsi rekomenduojama naudojimo trukmė.	Norėdami gauti daugiau informacijos, žr. Spalvinio vaizdo gavimo komplekto keitimas on page 410.

Klaidų kodai	koks klaidos pranešimas;	Sprendimas
84.41, 84.43, 84.48	Pakeiskite nespalvinį vaizdo gavimo įtaisą, kad galėtumėte toliau spausdinti.	Norėdami gauti daugiau informacijos, žr. Nespalvinio vaizdo gavimo įtaiso keitimas on page 403.
84.41, 84.43, 84.48	Pakeiskite spalvinį vaizdo gavimo komplektą, kad galėtumėte toliau spausdinti.	Norėdami gauti daugiau informacijos, žr. Spalvinio vaizdo gavimo komplekto keitimas on page 410.
88.00[x], 88.07[x], 88.08[x], 88.09[x]	[Color] dažų kasetėje liko gana mažai dažų.	Pasirinkite **Tęsti**, kad pašalintumėte pranešimą.
88.10[x], 88.17[x], 88.18[x], 88.19[x]	[Color] dažų kasetėje liko mažai dažų.	
88.20[x], 88.27[x], 88.28[x], 88.29[x]	[Color] dažų kasetėje liko labai mažai dažų.	
88.30[x], 88.37[x], 88.38[x]	Pakeiskite [color] dažų kasetę, apskaičiuota, kad liko <NUM/> puslapių.	Norėdami gauti daugiau informacijos, žr. Dažų kasetės keitimas on page 401.
88.30[x], 88.37[x], 88.38[x]	Pakeiskite [color] dažų kasetę.	
88.40[x], 88.47[x], 88.48[x]	Pakeiskite [color] dažų kasetę, apskaičiuota, kad liko 0 puslapių.	
88.40[x], 88.47[x], 88.48[x]	Pakeiskite [color] dažų kasetę.	

Klaidų kodai	koks klaidos pranešimas;	Sprendimas
200.03, 200.05, 200.12, 200.13, 200.14, 200.15, 200.22, 200.23, 200.24, 200.25, 200.26, 200.32, 200.33, 200.34, 200.35, 200.36, 200.42, 200.43, 200.44, 200.45, 200.46, 200.52, 200.53, 200.54, 200.55, 200.56, 200.91, 201.91, 202.02, 202.03, 202.04, 202.05, 202.12, 202.13, 202.14, 202.15, 202.22, 202.23, 202.24, 202.25, 202.32, 202.33, 202.34, 202.35, 202.42, 202.43, 202.44, 202.45, 202.52, 202.53, 202.54, 202.55, 202.91, 202.93, 202.95, 231.03, 231.05, 231.13, 231.15, 231.23, 231.25, 231.33, 231.35, 231.43, 231.45, 231.53, 231.55, 231.91, 232.03, 232.05, 232.13, 232.15, 232.23, 232.25, 232.33, 232.35, 232.43, 232.45, 232.53, 232.55, 232.93, 232.94, 232.95, 240.05, 240.25, 240.35, 240.45, 240.55, 240.91, 240.95, 241.12, 241.14, 241.15, 241.91	Popieriaus strigtis [LOCATION/].	Norėdami gauti daugiau informacijos, žr. Popieriaus strigtis B durelėse on page 503.
240.06	Popieriaus strigtis [LOCATION/].	Norėdami gauti daugiau informacijos, žr. Popieriaus strigtis daugiafunkciame tiektuve on page 498.

Klaidų kodai	koks klaidos pranešimas;	Sprendimas
241.16, 241.82, 241.83, 241.84, 661.13, 661.84	Popieriaus įdėjimo klaida [LOCATION/].	1. Atidarykite 1 dėklą. 2. Išimkite ir pakoreguokite popieriaus krūvą. 3. Jei reikia, pakoreguokite popieriaus kreiptuvus. 4. Vėl įdėkite 1 dėklą. 5. Uždarykite 1 dėklą.
242.23, 242.25, 242.35, 242.45, 242.55, 242.91	Popieriaus strigtis [LOCATION/].	Norėdami gauti daugiau informacijos, žr. Popieriaus strigtis papildomame 550 lapų dėkle on page 496.
242.33, 242.43, 243.33, 243.35, 243.36, 243.43, 243.35, 243.45, 243.45, 243.55, 243.91, 244.43, 244.45, 244.91	Popieriaus strigtis [LOCATION/].	Jei reikia daugiau informacijos žr. vieną iš toliau nurodytų skilčių. • Popieriaus strigtis 2 x 550 lapų dėkle on page 498 • Popieriaus strigtis 2000 lapų sudvejintame dėkle on page 500
243.43, 243.53, 244.43, 244.45, 244.46, 244.91, 245.53, 245.56, 245.55, 245.91, 602.59, 664.43, 665.53	Popieriaus strigtis [LOCATION/].	Norėdami gauti daugiau informacijos, žr. Popieriaus strigtis 1500 lapų dėkle on page 501.
400.11, 400.13, 400.15, 401.11, 401.13, 401.15, 404.19, 438.11, 438.21, 444.66, 450.21, 450.23, 450.25, 450.98, 450.99, 451.21, 451.23, 451.25, 452.66, 453.21, 453.23, 454.21, 454.23, 454.25, 457.21, 457.23, 457.25, 460.66, 461.66, 464.66, 465.66, 466.66, 467.66, 468.66, 469.66, 472.66, 477.66, 480.66, 483.66, 486.29, 504.11, 504.15, 505.11, 505.15, 514.19, 698.29	Popieriaus strigtis [LOCATION/].	Norėdami gauti daugiau informacijos, žr. Popieriaus strigtis sąsagėlių, skylmušos įtaise on page 512.

Klaidų kodai	koks klaidos pranešimas;	Sprendimas
400.11, 400.13, 400.15, 401.11, 401.13, 401.15, 404.19, 438.11, 438.21, 442.66, 444.66, 445.66, 450.21, 450.23, 450.25, 451.21, 451.23, 451.25, 451.98, 451.99, 452.66, 453.21, 453.23, 453.25, 454.21, 454.23, 454.25, 457.21, 457.23, 457.25, 459.66, 460.66, 461.66, 462.66, 463.66, 464.66, 465.66, 466.66, 467.66, 468.66, 469.66, 470.66, 472.66, 473.66, 476.66, 477.66, 480.66, 483.66, 486.29, 490.66, 491.21, 491.25, 491.66, 493.21, 494.21, 492.66, 494.66, 495.66, 496.66, 497.66, 504.11, 504.15, 505.11, 505.15, 514.19, 698.29	Popieriaus strigtis [LOCATION/].	Norėdami gauti daugiau informacijos, žr. Popieriaus strigtis brošiūrų apipavidalinimo įtaise on page 523.
420.11, 420.13, 420.15, 420.99, 421.56, 422.56, 423.56, 424.56, 425.13, 425.15, 425.11, 426.11, 426.15, 428.56A, 428.56B, 431.56, 435.56, 438.11, 439.19, 461.56, 698.19	Popieriaus strigtis [LOCATION/].	Norėdami gauti daugiau informacijos, žr. Popieriaus strigtis sąsagėlių segiklyje on page 507.
438.11, 500.11, 500.13, 500.15, 500.99, 502.11, 502.13, 502.15, 504.11, 504.13, 504.15, 505.13, 506.11, 506.13, 506.15, 507.11, 507.13, 507.15, 508.56, 509.56, 510.56, 511.56, 512.56, 513.56, 514.19, 698.19, 698.29	Popieriaus strigtis [LOCATION/].	Norėdami gauti daugiau informacijos, žr. Popieriaus strigtys popieriaus gabenimo įtaise on page 509.

Klaidų kodai	koks klaidos pranešimas;	Sprendimas
602.29, 662.23	Popieriaus įdėjimo klaida 2 dėkle.	Norėdami gauti daugiau informacijos, žr. Popieriaus įdėjimas į 550 lapų dėklą on page 111.
602.39, 663.33	Popieriaus įdėjimo klaida 3 dėkle.	Jei reikia daugiau informacijos žr. vieną iš toliau nurodytų skilčių. • Popieriaus įdėjimas į 550 lapų dėklą on page 111 • Popieriaus įdėjimas į 2000 lapų sudvejintą dėklą on page 115
602.49, 664.43	Popieriaus įdėjimo klaida 4 dėkle.	Norėdami gauti daugiau informacijos, žr. Popieriaus įdėjimas į 550 lapų dėklą on page 111.

Spausdinimo problemos

Prasta spausdinimo kokybė

Tušti arba balti lapai

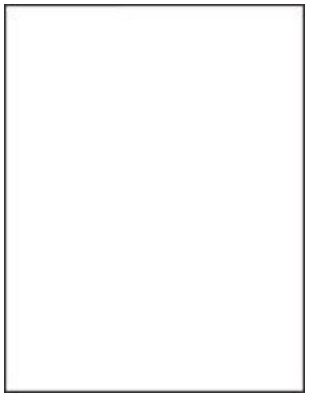

Pastabos
Prieš spręsdami problemą, atlikite toliau nurodytus veiksmus:

1. Atlikite Spalvų priderinimą. Valdymo skydelyje eikite į **Nustatymai › Spausdinimas › Kokybė › Išplėstinis vaizdo gavimas › Spalvų priderinimas**.
2. Atspausdinkite spausdinimo kokybės testavimo puslapius. Valdymo skydelyje eikite į **Nustatymai › Trikčių šalinimas › Spausdinimo kokybės testavimo puslapiai**.

> **Note:** Naudokite 1 dėklą puslapių pavyzdžiams spausdinti ir įsitikinkite, kad popierius įdėtas stačiai.

Pabandykite atlikti vieną ar daugiau iš toliau nurodytų veiksmų.

- Įsitikinkite, kad iš vaizdo gavimo komplekto, vaizdo gavimo įtaiso ir dažų kasečių pašalinta visa pakavimo medžiaga.
- Patikrinkite, ar spausdintuve naudojama originali ir tinkama „Lexmark“ dažų kasetė.

> **Note:** Jei dažų kasetė netinkama, įdėkite tinkamą.

- Įsitikinkite, kad vaizdo gavimo komplektas ir nespalvinis vaizdo gavimo įtaisas įrengti tinkamai.

  1. Išimkite vaizdo gavimo komplektą, tada išimkite nespalvinį vaizdo gavimo įtaisą.

     > **Įspėjimas—Galima sugadinti**
     > Nelaikykite vaizdo gavimo komplekto ir nespalvinio vaizdo gavimo įtaiso tiesioginėje šviesoje ilgiau nei 10 minučių. Dėl ilgo buvimo šviesoje gali kilti spausdinimo kokybės problemų.

     > **Įspėjimas—Galima sugadinti**
     > Nelieskite fotolaidininko būgno po vaizdo gavimo komplektu ir nespalviniu vaizdo gavimo įtaisu. Tai gali turėti neigiamos įtakos būsimų spausdinimo užduočių kokybei.

  2. Įdėkite nespalvinį vaizdo gavimo įtaisą, tada – vaizdo gavimo komplektą.

Jei problema išlieka, susisiekite su klientų aptarnavimo skyriumi.

Spausdinama per tamsiai

Pastabos
Prieš spręsdami problemą, atlikite toliau nurodytus veiksmus:

1. Atlikite Spalvų priderinimą. Valdymo skydelyje eikite į **Nustatymai › Spausdinimas › Kokybė › Išplėstinis vaizdo gavimas › Spalvų priderinimas**.
2. Atspausdinkite spausdinimo kokybės testavimo puslapius. Valdymo skydelyje eikite į **Nustatymai › Trikčių šalinimas › Spausdinimo kokybės testavimo puslapiai**.

> **Note:** Naudokite 1 dėklą puslapių pavyzdžiams spausdinti ir įsitikinkite, kad popierius įdėtas stačiai.

Pabandykite atlikti vieną ar daugiau iš toliau nurodytų veiksmų.

- Priklausomai nuo savo operacinės sistemos, sumažinkite dažų tamsumą dialogo lange „Spausdinimo parinktys“ arba „Spausdinimas“.

> **Note:** Nustatymą galima pakeisti ir spausdintuvo valdymo skydelyje. Eikite į **Nustatymai › Spausdinimas › Kokybė › Dažų tamsumas**.

- Priklausomai nuo savo operacinės sistemos, nurodykite popieriaus rūšį dialogo lange „Spausdinimo parinktys“ arba „Spausdinimas“. Įsitikinkite, kad nustatymas atitinka į dėklą įdėto popieriaus nustatymą.

> **Note:** Nustatymą galima pakeisti ir spausdintuvo valdymo skydelyje. Eikite į **Nustatymai › Popierius › Dėklų konfigūracija › Popieriaus formatas / rūšis**.

- Įsitikinkite, kad popieriaus paviršius nėra reljefiškas arba šiurkštus.
- Įdėkite popierių iš naujos pakuotės.

> **Note:** Esant didelei drėgmei popierius ją sugeria. Kol nesate pasiruošę popieriaus naudoti, laikykite jį originalioje pakuotėje.

Jei problema išlieka, susisiekite su klientų aptarnavimo skyriumi.

Sudvejinti vaizdai

Pastabos
Prieš spręsdami problemą, atlikite toliau nurodytus veiksmus:

1. Atlikite Spalvų priderinimą. Valdymo skydelyje eikite į **Nustatymai › Spausdinimas › Kokybė › Išplėstinis vaizdo gavimas › Spalvų priderinimas**.
2. Atspausdinkite spausdinimo kokybės testavimo puslapius. Valdymo skydelyje eikite į **Nustatymai › Trikčių šalinimas › Spausdinimo kokybės testavimo puslapiai**.

> **Note:** Naudokite 1 dėklą puslapių pavyzdžiams spausdinti ir įsitikinkite, kad popierius įdėtas stačiai.

Pabandykite atlikti vieną ar daugiau iš toliau nurodytų veiksmų.

- Į dėklą įdėkite tinkamos rūšies ir svorio popieriaus.
- Priklausomai nuo savo operacinės sistemos, nurodykite popieriaus rūšį dialogo lange „Spausdinimo parinktys“ arba „Spausdinimas“. Įsitikinkite, kad nustatymas atitinka į dėklą įdėto popieriaus nustatymą.

> **Note:** Nustatymą galima pakeisti ir spausdintuvo valdymo skydelyje. Eikite į **Nustatymai › Popierius › Dėklų konfigūracija › Popieriaus formatas / rūšis**.

Jei problema išlieka, susisiekite su klientų aptarnavimo skyriumi.

Pilkas arba spalvotas fonas

Pastabos:
Prieš spręsdami problemą, atlikite toliau nurodytus veiksmus:

1. Atlikite Spalvų priderinimą. Valdymo skydelyje eikite į **Nustatymai › Spausdinimas › Kokybė › Išplėstinis vaizdo gavimas › Spalvų priderinimas**.
2. Atspausdinkite spausdinimo kokybės testavimo puslapius. Valdymo skydelyje eikite į **Nustatymai › Trikčių šalinimas › Spausdinimo kokybės testavimo puslapiai**.

> **Note:** Naudokite 1 dėklą puslapių pavyzdžiams spausdinti ir įsitikinkite, kad popierius įdėtas stačiai.

Pabandykite atlikti vieną ar daugiau iš toliau nurodytų veiksmų.

- Įsitikinkite, kad popieriaus tekstūros ir svorio spausdintuvo nustatymai atitinka įdėtą popierių.

  Valdymo skydelyje eikite į **Nustatymai › Popierius › Laikmenų konfigūracija › Laikmenų rūšys**.

  > **Note:** Ant šiurkščios tekstūros ir didelio svorio popieriaus gali būti spausdinama lėčiau.

- Įsitikinkite, kad vaizdo gavimo komplektas ir nespalvinis vaizdo gavimo įtaisas įrengti tinkamai.

  1. Išimkite vaizdo gavimo komplektą, tada išimkite nespalvinį vaizdo gavimo įtaisą.

     > **Įspėjimas—Galima sugadinti**
     > Nelaikykite vaizdo gavimo komplekto ir nespalvinio vaizdo gavimo įtaiso tiesioginėje šviesoje ilgiau nei 10 minučių. Dėl ilgo buvimo šviesoje gali kilti spausdinimo kokybės problemų.

> **Įspėjimas—Galima sugadinti**
> Nelieskite fotolaidininko būgno po vaizdo gavimo komplektu ir nespalviniu vaizdo gavimo įtaisu. Tai gali turėti neigiamos įtakos būsimų spausdinimo užduočių kokybei.

2. Įdėkite nespalvinį vaizdo gavimo įtaisą, tada – vaizdo gavimo komplektą.

Jei problema išlieka, susisiekite su klientų aptarnavimo skyriumi.

Netinkamos paraštės

> **Pastabos**
> Prieš spręsdami problemą, atlikite toliau nurodytus veiksmus:
>
> 1. Atlikite Spalvų priderinimą. Valdymo skydelyje eikite į **Nustatymai › Spausdinimas › Kokybė › Išplėstinis vaizdo gavimas › Spalvų priderinimas**.
> 2. Atspausdinkite spausdinimo kokybės testavimo puslapius. Valdymo skydelyje eikite į **Nustatymai › Trikčių šalinimas › Spausdinimo kokybės testavimo puslapiai**.
>
> > **Note:** Naudokite 1 dėklą puslapių pavyzdžiams spausdinti ir įsitikinkite, kad popierius įdėtas stačiai.

Pabandykite atlikti vieną ar daugiau iš toliau nurodytų veiksmų.

- Perkelkite popieriaus kreiptuvus dėkle į įdėtam popieriui tinkamą padėtį.
- Priklausomai nuo savo operacinės sistemos, nurodykite popieriaus formatą dialogo lange „Spausdinimo parinktys“ arba „Spausdinimas“. Įsitikinkite, kad nustatymas atitinka įdėto popieriaus nustatymus.

> **Note:** Nustatymą galima pakeisti ir spausdintuvo valdymo skydelyje. Eikite į **Nustatymai › Popierius › Dėklų konfigūracija › Popieriaus formatas / rūšis**.

Jei problema išlieka, susisiekite su klientų aptarnavimo skyriumi.

Spausdinama per šviesiai

Pastabos
Prieš spręsdami problemą, atlikite toliau nurodytus veiksmus:

1. Atlikite Spalvų priderinimą. Valdymo skydelyje eikite į **Nustatymai › Spausdinimas › Kokybė › Išplėstinis vaizdo gavimas › Spalvų priderinimas**.
2. Atspausdinkite spausdinimo kokybės testavimo puslapius. Valdymo skydelyje eikite į **Nustatymai › Trikčių šalinimas › Spausdinimo kokybės testavimo puslapiai**.

> **Note:** Naudokite 1 dėklą puslapių pavyzdžiams spausdinti ir įsitikinkite, kad popierius įdėtas stačiai.

Pabandykite atlikti vieną ar daugiau iš toliau nurodytų veiksmų.

- Įsitikinkite, kad iš vaizdo gavimo komplekto, vaizdo gavimo įtaiso ir dažų kasečių pašalinta visa pakavimo medžiaga.
- Priklausomai nuo savo operacinės sistemos, padidinkite dažų tamsumą dialogo lange „Spausdinimo parinktys“ arba „Spausdinimas“.

> **Note:** Nustatymą galima pakeisti ir spausdintuvo valdymo skydelyje. Eikite į **Nustatymai › Spausdinimas › Kokybė › Dažų tamsumas**.

- Valdymo skydelyje **Nustatymai › Spausdinimas › Kokybė**, ir tada išjunkite **spalvų taupymo priemonę**.
- Priklausomai nuo savo operacinės sistemos popieriaus rūšį nurodykite Spausdinimo parinktyse arba dialogo lange Spausdinti. Įsitikinkite, kad nustatymas atitinka įdėto popieriaus nustatymus.

> **Note:** Nustatymą galima pakeisti ir spausdintuvo valdymo skydelyje. Eikite į **Nustatymai › Popierius › Dėklų konfigūracija › Popieriaus formatas / rūšis**.

- Įsitikinkite, kad popieriaus paviršius nėra reljefiškas arba šiurkštus.
- Įdėkite popierių iš naujos pakuotės.

> **Note:** Esant didelei drėgmei popierius ją sugeria. Kol nesate pasiruošę popieriaus naudoti, laikykite jį originalioje pakuotėje.

- Įsitikinkite, kad vaizdo gavimo komplektas ir nespalvinis vaizdo gavimo įtaisas įrengti tinkamai.

  1. Išimkite vaizdo gavimo komplektą, tada išimkite nespalvinį vaizdo gavimo įtaisą.

     > **Įspėjimas—Galima sugadinti**
     > Nelaikykite vaizdo gavimo komplekto ir nespalvinio vaizdo gavimo įtaiso tiesioginėje šviesoje ilgiau nei 10 minučių. Dėl ilgo buvimo šviesoje gali kilti spausdinimo kokybės problemų.

     > **Įspėjimas—Galima sugadinti**
     > Nelieskite fotolaidininko būgno po vaizdo gavimo komplektu ir nespalviniu vaizdo gavimo įtaisu. Tai gali turėti neigiamos įtakos būsimų spausdinimo užduočių kokybei.

  2. Įdėkite nespalvinį vaizdo gavimo įtaisą, tada – vaizdo gavimo komplektą.

Jei problema išlieka, susisiekite su klientų aptarnavimo skyriumi.

Trūksta spalvų

Pastabos
Prieš spręsdami problemą, atlikite toliau nurodytus veiksmus:

1. Atlikite Spalvų priderinimą. Valdymo skydelyje eikite į **Nustatymai › Spausdinimas › Kokybė › Išplėstinis vaizdo gavimas › Spalvų priderinimas**.
2. Atspausdinkite spausdinimo kokybės testavimo puslapius. Valdymo skydelyje eikite į **Nustatymai › Trikčių šalinimas › Spausdinimo kokybės testavimo puslapiai**.

> **Note:** Naudokite 1 dėklą puslapių pavyzdžiams spausdinti ir įsitikinkite, kad popierius įdėtas stačiai.

Pabandykite atlikti vieną ar daugiau iš toliau nurodytų veiksmų.

- Įsitikinkite, kad iš vaizdo gavimo komplekto, vaizdo gavimo įtaiso ir dažų kasečių pašalinta visa pakavimo medžiaga.
- Išimkite trūkstamos spalvos ryškalo bloką.

1. Išimkite vaizdo gavimo komplektą.

> **Įspėjimas—Galima sugadinti**
> Nelaikykite vaizdo gavimo komplekto ir nespalvinio vaizdo gavimo įtaiso tiesioginėje šviesoje ilgiau nei 10 minučių. Dėl ilgo buvimo šviesoje gali kilti spausdinimo kokybės problemų.

> **Įspėjimas—Galima sugadinti**
> Nelieskite fotolaidininko būgno po vaizdo gavimo komplektu ir nespalviniu vaizdo gavimo įtaisu. Tai gali turėti neigiamos įtakos būsimų spausdinimo užduočių kokybei.

2. Išimkite ir vėl įdėkite trūkstamos spalvos ryškalo bloką.
3. Įdėkite vaizdo gavimo komplektą.

Jei problema išlieka, susisiekite su klientų aptarnavimo skyriumi.

Spausdinama taškuotai

Pastabos
Prieš spręsdami problemą, atlikite toliau nurodytus veiksmus:

1. Atlikite Spalvų priderinimą. Valdymo skydelyje eikite į **Nustatymai › Spausdinimas › Kokybė › Išplėstinis vaizdo gavimas › Spalvų priderinimas**.
2. Atspausdinkite spausdinimo kokybės testavimo puslapius. Valdymo skydelyje eikite į **Nustatymai › Trikčių šalinimas › Spausdinimo kokybės testavimo puslapiai**.

> **Note:** Naudokite 1 dėklą puslapių pavyzdžiams spausdinti ir įsitikinkite, kad popierius įdėtas stačiai.

Pabandykite atlikti vieną ar daugiau iš toliau nurodytų veiksmų.

- Patikrinkite, ar išbirę dažai neužteršė spausdintuvo.
- Įsitikinkite, kad popieriaus formato ir rūšies nustatymai atitinka įdėtą popierių**Nustatymai › Popierius › Dėklų konfigūracija › Popieriaus formatas / rūšis**..

> **Note:** Įsitikinkite, kad popieriaus paviršius nėra reljefiškas arba šiurkštus.

- Priklausomai nuo savo operacinės sistemos, nurodykite popieriaus formatą ir rūšį dialogo lange „Spausdinimo parinktys“ arba „Spausdinimas“. Įsitikinkite, kad nustatymai atitinka į dėklą įdėtą popierių.
- Įdėkite popierių iš naujos pakuotės.

> **Note:** Esant didelei drėgmei popierius ją sugeria. Kol nesate pasiruošę popieriaus naudoti, laikykite jį originalioje pakuotėje.

- Įsitikinkite, kad vaizdo gavimo komplektas ir nespalvinis vaizdo gavimo įtaisas įrengti tinkamai.

  1. Išimkite vaizdo gavimo komplektą, tada išimkite nespalvinį vaizdo gavimo įtaisą.

> **Įspėjimas—Galima sugadinti**
> Nelaikykite vaizdo gavimo komplekto ir nespalvinio vaizdo gavimo įtaiso tiesioginėje šviesoje ilgiau nei 10 minučių. Dėl ilgo buvimo šviesoje gali kilti spausdinimo kokybės problemų.

> **Įspėjimas—Galima sugadinti**
> Nelieskite fotolaidininko būgno po vaizdo gavimo komplektu ir nespalviniu vaizdo gavimo įtaisu. Tai gali turėti neigiamos įtakos būsimų spausdinimo užduočių kokybei.

2. Įdėkite nespalvinį vaizdo gavimo įtaisą, tada – vaizdo gavimo komplektą.

Jei problema išlieka, susisiekite su klientų aptarnavimo skyriumi.

Spausdinama kreivai arba iškreiptai

> **Pastabos**
> Prieš spręsdami problemą, atlikite toliau nurodytus veiksmus:
>
> 1. Atlikite Spalvų priderinimą. Valdymo skydelyje eikite į **Nustatymai › Spausdinimas › Kokybė › Išplėstinis vaizdo gavimas › Spalvų priderinimas**.
> 2. Atspausdinkite spausdinimo kokybės testavimo puslapius. Valdymo skydelyje eikite į **Nustatymai › Trikčių šalinimas › Spausdinimo kokybės testavimo puslapiai**.
>
> > **Note:** Naudokite 1 dėklą puslapių pavyzdžiams spausdinti ir įsitikinkite, kad popierius įdėtas stačiai.

Pabandykite atlikti vieną ar daugiau iš toliau nurodytų veiksmų.

- Įdėkite popierių iš naujos pakuotės.

  1. Atidarę dėklą išimkite popierių.

2. Įdėkite popierių iš naujos pakuotės.

> **Note:** Esant didelei drėgmei popierius ją sugeria. Kol nesate pasiruošę popieriaus naudoti, laikykite jį originalioje pakuotėje.

3. Perkelkite popieriaus kreiptuvus dėkle į įdėtam popieriui tinkamą padėtį.

- Įsitikinkite, kad spausdinate ant palaikomo popieriaus.

Jei problema išlieka, susisiekite su klientų aptarnavimo skyriumi.

Vientisi spalvoti arba nespalvoti atvaizdai

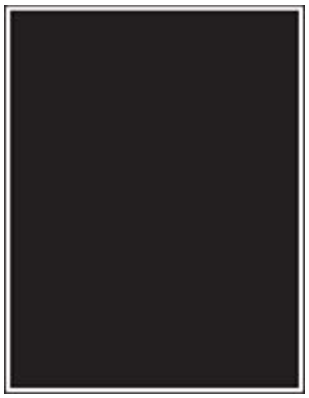

> **Pastabos**
> Prieš spręsdami problemą, atlikite toliau nurodytus veiksmus:
>
> 1. Atlikite Spalvų priderinimą. Valdymo skydelyje eikite į **Nustatymai › Spausdinimas › Kokybė › Išplėstinis vaizdo gavimas › Spalvų priderinimas**.
> 2. Atspausdinkite spausdinimo kokybės testavimo puslapius. Valdymo skydelyje eikite į **Nustatymai › Trikčių šalinimas › Spausdinimo kokybės testavimo puslapiai**.
>
> > **Note:** Naudokite 1 dėklą puslapių pavyzdžiams spausdinti ir įsitikinkite, kad popierius įdėtas stačiai.

1. Išimkite vaizdo gavimo komplektą, tada išimkite nespalvinį vaizdo gavimo įtaisą.

> **Įspėjimas—Galima sugadinti**
> Nelaikykite vaizdo gavimo komplekto ir nespalvinio vaizdo gavimo įtaiso tiesioginėje šviesoje ilgiau nei 10 minučių. Dėl ilgo buvimo šviesoje gali kilti spausdinimo kokybės problemų.

> **Įspėjimas—Galima sugadinti**
> Nelieskite fotolaidininko būgno po vaizdo gavimo komplektu ir nespalviniu vaizdo gavimo įtaisu. Tai gali turėti neigiamos įtakos būsimų spausdinimo užduočių kokybei.

2. Įdėkite nespalvinį vaizdo gavimo įtaisą, tada – vaizdo gavimo komplektą.

Jei problema išlieka, susisiekite su klientų aptarnavimo skyriumi.

Nukirptas tekstas arba vaizdai

> **Pastabos**
> Prieš spręsdami problemą, atlikite toliau nurodytus veiksmus:
>
> 1. Atlikite Spalvų priderinimą. Valdymo skydelyje eikite į **Nustatymai › Spausdinimas › Kokybė › Išplėstinis vaizdo gavimas › Spalvų priderinimas**.
> 2. Atspausdinkite spausdinimo kokybės testavimo puslapius. Valdymo skydelyje eikite į **Nustatymai › Trikčių šalinimas › Spausdinimo kokybės testavimo puslapiai**.
>
> > **Note:** Naudokite 1 dėklą puslapių pavyzdžiams spausdinti ir įsitikinkite, kad popierius įdėtas stačiai.

Pabandykite atlikti vieną ar daugiau iš toliau nurodytų veiksmų.

- Įsitikinkite, kad iš vaizdo gavimo komplekto, vaizdo gavimo įtaiso ir dažų kasečių pašalinta visa pakavimo medžiaga.
- Perkelkite popieriaus kreiptuvus dėkle į įdėtam popieriui tinkamą padėtį.
- Priklausomai nuo savo operacinės sistemos popieriaus formatą nurodykite „Spausdinimo parinktyse“ arba dialogo lange „Spausdinti“. Įsitikinkite, kad nustatymas atitinka į dėklą įdėto popieriaus nustatymą.

> **Note:** Nustatymą galima pakeisti ir spausdintuvo valdymo skydelyje. Eikite į **Nustatymai › Popierius › Dėklų konfigūracija › Popieriaus formatas / rūšis**.

- Įsitikinkite, kad vaizdo gavimo komplektas ir nespalvinis vaizdo gavimo įtaisas įrengti tinkamai.

  1. Išimkite vaizdo gavimo komplektą, tada išimkite nespalvinį vaizdo gavimo įtaisą.

     > **Įspėjimas—Galima sugadinti**
     > Nelaikykite vaizdo gavimo komplekto ir nespalvinio vaizdo gavimo įtaiso tiesioginėje šviesoje ilgiau nei 10 minučių. Dėl ilgo buvimo šviesoje gali kilti spausdinimo kokybės problemų.

     > **Įspėjimas—Galima sugadinti**
     > Nelieskite fotolaidininko būgno po vaizdo gavimo komplektu ir nespalviniu vaizdo gavimo įtaisu. Tai gali turėti neigiamos įtakos būsimų spausdinimo užduočių kokybei.

  2. Įdėkite nespalvinį vaizdo gavimo įtaisą, tada – vaizdo gavimo komplektą.

Jei problema išlieka, susisiekite su klientų aptarnavimo skyriumi.

Dažai lengvai nusitrina

> **Pastabos**
> Prieš spręsdami problemą, atlikite toliau nurodytus veiksmus:
>
> 1. Atlikite Spalvų priderinimą. Valdymo skydelyje eikite į **Nustatymai › Spausdinimas › Kokybė › Išplėstinis vaizdo gavimas › Spalvų priderinimas**.
> 2. Atspausdinkite spausdinimo kokybės testavimo puslapius. Valdymo skydelyje eikite į **Nustatymai › Trikčių šalinimas › Spausdinimo kokybės testavimo puslapiai**.
>
> > **Note:** Naudokite 1 dėklą puslapių pavyzdžiams spausdinti ir įsitikinkite, kad popierius įdėtas stačiai.

Pamėginkite atlikti kurį nors iš toliau nurodytų veiksmų.

- Įsitikinkite, kad spausdintuvo maitinimo laidas prijungtas prie tinkamos nominaliosios srovės ir tinkamai įžeminto elektros lizdo.
- Priklausomai nuo savo operacinės sistemos, nurodykite popieriaus rūšį dialogo lange „Spausdinimo parinktys“ arba „Spausdinimas“. Įsitikinkite, kad nustatymas atitinka įdėto popieriaus nustatymus.
- Valdymo skydelyje sukonfigūruokite popieriaus rūšį. Eikite į **Nustatymai › Popierius › Dėklų konfigūracija › Popieriaus formatas / rūšis**.

Jei problema išlieka, susisiekite su klientų aptarnavimo skyriumi.

Netolygus spausdinimo tankis

Pastabos
Prieš spręsdami problemą, atlikite toliau nurodytus veiksmus:

1. Atlikite Spalvų priderinimą. Valdymo skydelyje eikite į **Nustatymai › Spausdinimas › Kokybė › Išplėstinis vaizdo gavimas › Spalvų priderinimas**.
2. Atspausdinkite spausdinimo kokybės testavimo puslapius. Valdymo skydelyje eikite į **Nustatymai › Trikčių šalinimas › Spausdinimo kokybės testavimo puslapiai**.

> **Note:** Naudokite 1 dėklą puslapių pavyzdžiams spausdinti ir įsitikinkite, kad popierius įdėtas stačiai.

Pabandykite atlikti vieną ar daugiau iš toliau nurodytų veiksmų.

- Atidarykite B dureles ir įsitikinkite, kad antrasis perdavimo velenas yra užfiksuotas vietoje.
- Įsitikinkite, kad vaizdo gavimo komplektas ir nespalvinis vaizdo gavimo įtaisas įrengti tinkamai.

  1. Išimkite vaizdo gavimo komplektą, tada išimkite nespalvinį vaizdo gavimo įtaisą.

> **Įspėjimas—Galima sugadinti**
> Nelaikykite vaizdo gavimo komplekto ir nespalvinio vaizdo gavimo įtaiso tiesioginėje šviesoje ilgiau nei 10 minučių. Dėl ilgo buvimo šviesoje gali kilti spausdinimo kokybės problemų.

> **Įspėjimas—Galima sugadinti**
> Nelieskite fotolaidininko būgno po vaizdo gavimo komplektu ir nespalviniu vaizdo gavimo įtaisu. Tai gali turėti neigiamos įtakos būsimų spausdinimo užduočių kokybei.

2. Įdėkite nespalvinį vaizdo gavimo įtaisą, tada – vaizdo gavimo komplektą.

Jei problema išlieka, susisiekite su klientų aptarnavimo skyriumi.

Horizontalios tamsios linijos

> **Pastabos**
> Prieš spręsdami problemą, atlikite toliau nurodytus veiksmus:
>
> 1. Atlikite Spalvų priderinimą. Valdymo skydelyje eikite į **Nustatymai › Spausdinimas › Kokybė › Išplėstinis vaizdo gavimas › Spalvų priderinimas**.
> 2. Atspausdinkite spausdinimo kokybės testavimo puslapius. Valdymo skydelyje eikite į **Nustatymai › Trikčių šalinimas › Spausdinimo kokybės testavimo puslapiai**.
>
> > **Note:** Naudokite 1 dėklą puslapių pavyzdžiams spausdinti ir įsitikinkite, kad popierius įdėtas stačiai.

Pabandykite atlikti vieną ar daugiau iš toliau nurodytų veiksmų.

- Priklausomai nuo savo operacinės sistemos popieriaus rūšį nurodykite Spausdinimo parinktyse arba dialogo lange Spausdinti. Įsitikinkite, kad nustatymas atitinka įdėto popieriaus nustatymus.

> **Note:** Nustatymą galima pakeisti ir spausdintuvo valdymo skydelyje. Eikite į **Nustatymai › Popierius › Dėklų konfigūracija › Popieriaus formatas / rūšis**.

- Įsitikinkite, kad popieriaus paviršius nėra reljefiškas arba šiurkštus.
- Įdėkite popierių iš naujos pakuotės.

> **Note:** Esant didelei drėgmei popierius ją sugeria. Kol nesate pasiruošę popieriaus naudoti, laikykite jį originalioje pakuotėje.

- Įsitikinkite, kad vaizdo gavimo komplektas ir nespalvinis vaizdo gavimo įtaisas įrengti tinkamai.

  1. Išimkite vaizdo gavimo komplektą, tada išimkite nespalvinį vaizdo gavimo įtaisą.

     > **Įspėjimas—Galima sugadinti**
     > Nelaikykite vaizdo gavimo komplekto ir nespalvinio vaizdo gavimo įtaiso tiesioginėje šviesoje ilgiau nei 10 minučių. Dėl ilgo buvimo šviesoje gali kilti spausdinimo kokybės problemų.

     > **Įspėjimas—Galima sugadinti**
     > Nelieskite fotolaidininko būgno po vaizdo gavimo komplektu ir nespalviniu vaizdo gavimo įtaisu. Tai gali turėti neigiamos įtakos būsimų spausdinimo užduočių kokybei.

  2. Įdėkite nespalvinį vaizdo gavimo įtaisą, tada – vaizdo gavimo komplektą.

Jei problema išlieka, susisiekite su klientų aptarnavimo skyriumi.

Vertikalios tamsios linijos

Pastabos

- Prieš spręsdami problemą, atsispausdinkite spausdinimo kokybės testavimo puslapius. Valdymo skydelyje eikite į **Nustatymai › Trikčių šalinimas › Spausdinimo kokybės testavimo puslapiai**.
- Naudokite 1 dėklą puslapių pavyzdžiams spausdinti ir įsitikinkite, kad popierius įdėtas stačiai.

Pabandykite atlikti vieną ar daugiau iš toliau nurodytų veiksmų.

- Priklausomai nuo savo operacinės sistemos, nurodykite popieriaus rūšį dialogo lange „Spausdinimo parinktys“ arba „Spausdinimas“. Įsitikinkite, kad nustatymas atitinka į dėklą įdėto popieriaus nustatymą.

  Note: Nustatymą galima pakeisti ir spausdintuvo valdymo skydelyje. Eikite į **Nustatymai > Popierius > Dėklų konfigūracija > Popieriaus formatas / rūšis**.

- Įsitikinkite, kad popieriaus paviršius nėra reljefiškas arba šiurkštus.
- Įdėkite popierių iš naujos pakuotės.

  Note: Esant didelei drėgmei popierius ją sugeria. Kol nesate pasiruošę popieriaus naudoti, laikykite jį originalioje pakuotėje.

- Įsitikinkite, kad vaizdo gavimo komplektas ir nespalvinis vaizdo gavimo įtaisas įrengti tinkamai.

  1. Išimkite vaizdo gavimo komplektą, tada išimkite nespalvinį vaizdo gavimo įtaisą.

     Įspėjimas—Galima sugadinti
     Nelaikykite vaizdo gavimo komplekto ir nespalvinio vaizdo gavimo įtaiso tiesioginėje šviesoje ilgiau nei 10 minučių. Dėl ilgo buvimo šviesoje gali kilti spausdinimo kokybės problemų.

     Įspėjimas—Galima sugadinti
     Nelieskite fotolaidininko būgno po vaizdo gavimo komplektu ir nespalviniu vaizdo gavimo įtaisu. Tai gali turėti neigiamos įtakos būsimų spausdinimo užduočių kokybei.

  2. Įdėkite nespalvinį vaizdo gavimo įtaisą, tada – vaizdo gavimo komplektą.

Jei problema išlieka, susisiekite su klientų aptarnavimo skyriumi.

Horizontalios baltos linijos

Pastabos
Prieš spręsdami problemą, atlikite toliau nurodytus veiksmus:

1. Atlikite Spalvų priderinimą. Valdymo skydelyje eikite į **Nustatymai › Spausdinimas › Kokybė › Išplėstinis vaizdo gavimas › Spalvų priderinimas**.
2. Atspausdinkite spausdinimo kokybės testavimo puslapius. Valdymo skydelyje eikite į **Nustatymai › Trikčių šalinimas › Spausdinimo kokybės testavimo puslapiai**.

> **Note:** Naudokite 1 dėklą puslapių pavyzdžiams spausdinti ir įsitikinkite, kad popierius įdėtas stačiai.

Pabandykite atlikti vieną ar daugiau iš toliau nurodytų veiksmų.

- Priklausomai nuo savo operacinės sistemos, nurodykite popieriaus rūšį dialogo lange „Spausdinimo parinktys“ arba „Spausdinimas“. Įsitikinkite, kad nustatymas atitinka į dėklą įdėto popieriaus nustatymą.

> **Note:** Nustatymą galima pakeisti ir spausdintuvo valdymo skydelyje. Eikite į **Nustatymai › Popierius › Dėklų konfigūracija › Popieriaus formatas / rūšis**.

- Į nurodytą popieriaus šaltinį įdėkite rekomenduojamos rūšies popieriaus.
- Įsitikinkite, kad vaizdo gavimo komplektas ir nespalvinis vaizdo gavimo įtaisas įrengti tinkamai.

1. Išimkite vaizdo gavimo komplektą, tada išimkite nespalvinį vaizdo gavimo įtaisą.

> **Įspėjimas—Galima sugadinti**
> Saugokite fotolaidininko būgną nuo tiesioginės šviesos. Dėl ilgo buvimo šviesoje gali kilti spausdinimo kokybės problemų.

> **Įspėjimas—Galima sugadinti**
> Nelieskite fotolaidininko būgno. Tai gali turėti neigiamos įtakos būsimų spausdinimo užduočių kokybei.

2. Įdėkite nespalvinį vaizdo gavimo įtaisą, tada – vaizdo gavimo komplektą.

- Spausdinimo galvučių lęšius valykite spausdinimo galvučių valymo įrankiu. Norėdami gauti daugiau informacijos, žr. Spausdinimo galvučių lęšių valymas on page 444.

Jei problema išlieka, susisiekite su klientų aptarnavimo skyriumi.

Vertikalios baltos linijos

> **Pastabos**
> Prieš spręsdami problemą, atlikite toliau nurodytus veiksmus:
>
> 1. Atlikite Spalvų priderinimą. Valdymo skydelyje eikite į **Nustatymai › Spausdinimas › Kokybė › Išplėstinis vaizdo gavimas › Spalvų priderinimas**.
> 2. Atspausdinkite spausdinimo kokybės testavimo puslapius. Valdymo skydelyje eikite į **Nustatymai › Trikčių šalinimas › Spausdinimo kokybės testavimo puslapiai**.
>
> > **Note:** Naudokite 1 dėklą puslapių pavyzdžiams spausdinti ir įsitikinkite, kad popierius įdėtas stačiai.

Pabandykite atlikti vieną ar daugiau iš toliau nurodytų veiksmų.

- Priklausomai nuo savo operacinės sistemos, nurodykite popieriaus rūšį dialogo lange „Spausdinimo parinktys“ arba „Spausdinimas“. Įsitikinkite, kad nustatymas atitinka į dėklą įdėto popieriaus nustatymą.

> **Note:** Nustatymą galima pakeisti ir spausdintuvo valdymo skydelyje. Eikite į **Nustatymai › Popierius › Dėklų konfigūracija › Popieriaus formatas / rūšis**.

- Patikrinkite, ar naudojate rekomenduojamos rūšies popierių. Į nurodytą popieriaus šaltinį būtinai įdėkite rekomenduojamos rūšies popierių.
- Įsitikinkite, kad vaizdo gavimo komplektas ir nespalvinis vaizdo gavimo įtaisas įrengti tinkamai.

  1. Išimkite vaizdo gavimo komplektą, tada išimkite nespalvinį vaizdo gavimo įtaisą.

     Įspėjimas—Galima sugadinti
     Nelaikykite vaizdo gavimo komplekto ir nespalvinio vaizdo gavimo įtaiso tiesioginėje šviesoje ilgiau nei 10 minučių. Dėl ilgo buvimo šviesoje gali kilti spausdinimo kokybės problemų.

     Įspėjimas—Galima sugadinti
     Nelieskite fotolaidininko būgno po vaizdo gavimo komplektu ir nespalviniu vaizdo gavimo įtaisu. Tai gali turėti neigiamos įtakos būsimų spausdinimo užduočių kokybei.

  2. Įdėkite nespalvinį vaizdo gavimo įtaisą, tada – vaizdo gavimo komplektą.
- Spausdinimo galvučių lęšius valykite spausdinimo galvučių valymo įrankiu. Norėdami gauti daugiau informacijos, žr. Spausdinimo galvučių lęšių valymas on page 444.

Jei problema išlieka, susisiekite su klientų aptarnavimo skyriumi.

Pasikartojantys defektai

Pastabos

- Prieš spręsdami problemą, atsispausdinkite spausdinimo kokybės testavimo puslapius. Valdymo skydelyje eikite į **Nustatymai › Trikčių šalinimas › Spausdinimo kokybės testavimo puslapiai**.
- Naudokite 1 dėklą puslapių pavyzdžiams spausdinti ir įsitikinkite, kad popierius įdėtas stačiai.

1. Išmatuokite atstumą tarp pasikartojančių defektų paveiktame spalvotame puslapyje. Naudodamiesi eksploatacijos defektų liniuote, atitinkamame spalvotame puslapyje išmatuokite atstumą tarp pasikartojančių defektų.
2. Pakeiskite eksploatacinę medžiagą arba dalį, kuri atitinka matavimą atitinkamame spalvotame puslapyje.

   Spalvinis vaizdo gavimo komplektas arba nespalvinis vaizdo gavimo įtaisas

   - 94,5 mm (3,72 col.)
   - 19,9 mm (1,18 col.)
   - 23,2 mm (0,19 col.)

   Ryškalo blokas

   - 43,6 mm (1,72 col.)
   - 45,0 mm (1,77 col.)

   Kaitintuvas

   - 95 mm (3,74 col.)
   - 110 mm (4,33 col.)

Jei problema išlieka, susisiekite su klientų aptarnavimo skyriumi.

Spausdinimo užduotys nespausdinamos

Pabandykite atlikti vieną ar daugiau iš toliau nurodytų veiksmų.

- Dokumente, kurį bandote spausdinti, atidarykite dialogo langą „Spausdinimo parinktys“ arba „Spausdinimas“ ir patikrinkite, ar pasirinkote tinkamą spausdintuvą.
- Patikrinkite, ar spausdintuvas įjungtas, tada imkitės veiksmų, susijusių su visais ekrane rodomais klaidų pranešimais.
- Patikrinkite, ar veikia jungtys ir ar gerai prijungti laidai prie kompiuterio ir spausdintuvo. Jei reikia daugiau informacijos, žr. sąrankos dokumentaciją, kurią gavote kartu su spausdintuvu.
- Išjunkite spausdintuvą, palaukite apie 10 sekundžių ir vėl jį įjunkite.
- Pašalinkite ir vėl įdiekite spausdinimo tvarkyklę.

Jei problema išlieka, susisiekite su klientų aptarnavimo skyriumi.

Nespausdinami konfidencialūs ir kiti turimi dokumentai

Pabandykite atlikti vieną ar daugiau iš toliau nurodytų veiksmų.

- Valdymo skydelyje patikrinkite, ar dokumentai rodomi sąraše **Turimos užduotys**.

  > **Note:** Jei dokumentų sąraše nėra, juos atspausdinkite naudodamiesi parinktimis „Spausdinti ir laikyti“.

- Išspręskite galimas formatavimo klaidas arba neteisingus duomenis spausdinimo užduotyje.
  - Pašalinkite spausdinimo užduotį ir išsiųskite ją dar kartą.
  - Jei norite spausdinti PDF failus, sukurkite naują failą ir atspausdinkite dokumentą.

- Jei spausdinate iš interneto, spausdintuvas keleto užduočių pavadinimus gali nuskaityti kaip besidubliuojančius.
    - Jei naudojate „Windows“, dialogo lange „Spausdinimo parinktys“ arba „Spausdinimas“ būtinai pasirinkite **Išlaikyti besidubliuojančius dokumentus**.
    - Jei naudojate „Macintosh“, kiekvieną užduotį pavadinkite skirtingai.
- Pašalinkite keletą turimų užduočių, kad atlaisvintumėte vietos spausdintuvo atmintyje.
- Įdiekite daugiau spausdintuvo atminties.

Jei problema išlieka, susisiekite su klientų aptarnavimo skyriumi.

Užduotis spausdinama ne iš to dėklo arba ne ant to popieriaus

Pabandykite atlikti vieną ar daugiau iš toliau nurodytų veiksmų.

- Įsitikinkite, kad spausdinate ant tinkamo popieriaus.
- Priklausomai nuo savo operacinės sistemos, nurodykite popieriaus formatą ir rūšį dialogo lange „Spausdinimo parinktys“ arba „Spausdinimas“. Įsitikinkite, kad nustatymai atitinka įdėtą popierių.

  > **Note:** Nustatymą galima pakeisti ir spausdintuvo valdymo skydelyje. Eikite į **Nustatymai › Popierius › Dėklų konfigūracija › Popieriaus formatas / rūšis**.

- Patikrinkite, ar dėklai susieti. Norėdami gauti daugiau informacijos, žr. Dėklų susiejimas on page 124.

Jei problema išlieka, susisiekite su klientų aptarnavimo skyriumi.

Spausdinama per lėtai

Pabandykite atlikti vieną ar daugiau iš toliau nurodytų veiksmų.

- Įsitikinkite, kad spausdintuvo laidas gerai prijungtas prie spausdintuvo, kompiuterio, spausdinimo serverio, papildomo įtaiso ir kito tinklo įrenginio.
- Įsitikinkite, kad spausdintuve nėra nustatytas **Tylusis režimas**.

  Valdymo skydelyje eikite į **Nustatymai › Įrenginys › Techninė priežiūra › Meniu „Konfigūracija“ › Įrenginio veiksenos › tylusis režimas**.
- Nurodykite dokumento, kurį norite spausdinti, skiriamąją gebą.

  1. Priklausomai nuo savo operacinės sistemos, atidarykite dialogo langą „Spausdinimo parinktys“ arba „Spausdinimas“.
  2. Nustatykite **4800 CQ** skiriamąją gebą.

     > **Note:** Nustatymą galima pakeisti ir valdymo skydelyje. Eikite į **Nustatymai › Spausdinimas › Kokybė › Spausdinimo skiriamoji geba**.

- Priklausomai nuo savo operacinės sistemos, nurodykite popieriaus rūšį dialogo lange „Spausdinimo parinktys“ arba „Spausdinimas“.

> **Pastabos**
> - Nustatymą galima pakeisti ir valdymo skydelyje. Eikite į **Nustatymai › Popierius › Dėklų konfigūracija › Popieriaus formatas / rūšis**.
> - Ant sunkesnio popieriaus spausdinama lėčiau.
> - Lėčiau gali būti spausdinama ir ant popieriaus, kuris yra siauresnis nei „Letter“, A4 ar „Legal“.

- Įsitikinkite, kad popieriaus tekstūros ir svorio spausdintuvo nustatymai atitinka įdėtą popierių.

  Valdymo skydelyje eikite į **Nustatymai › Popierius › Laikmenų konfigūracija › Laikmenų rūšys**.

> **Note:** Ant šiurkščios tekstūros ir didelio svorio popieriaus gali būti spausdinama lėčiau.

- Pašalinkite turimas užduotis.
- Įsitikinkite, kad spausdintuvas neperkaista.

> **Pastabos**
> - Po ilgos spausdinimo užduoties leiskite spausdintuvui atvėsti.
> - Laikykitės spausdintuvo laikymui rekomenduojamos aplinkos temperatūros. Norėdami gauti daugiau informacijos, žr. Vietos spausdintuvui parinkimas on page 98.

Jei problema išlieka, susisiekite su klientų aptarnavimo skyriumi.

Spausdintuvas nereaguoja

Pabandykite atlikti vieną ar daugiau iš toliau nurodytų veiksmų.

- Patikrinkite, ar maitinimo laidas įjungtas į elektros lizdą.

> **DĖMESIO—GALIMA SUSIŽALOTI**
> Siekdami išvengti gaisro ar elektros smūgio pavojaus, prijunkite maitinimo laidą prie tinkamos nominaliosios srovės ir tinkamai įžeminto elektros lizdo, kuris yra šalia gaminio ir lengvai pasiekiamas.

- Įsitikinkite, kad elektros lizdas nėra išjungtas jungikliu arba pertraukikliu.
- Patikrinkite, ar spausdintuvas įjungtas.
- Įsitikinkite, kad spausdintuvas neveikia miego arba užmigdymo režimu.
- Patikrinkite, ar spausdintuvą ir kompiuterį jungiantys laidai prijungti prie tinkamų jungčių.

- Išjunkite spausdintuvą, įdėkite papildomą aparatinę įrangą ir vėl jį įjunkite. Jei reikia daugiau informacijos, žr. dokumentaciją, kurią gavote kartu su papildoma įranga.
- Įdiekite tinkamą spausdinimo tvarkyklę.
- Išjunkite spausdintuvą, palaukite apie 10 sekundžių ir vėl jį įjunkite.

Jei problema išlieka, susisiekite su klientų aptarnavimo skyriumi.

Nepavyksta nuskaityti atmintuko

Pabandykite atlikti vieną ar daugiau iš toliau nurodytų veiksmų.

- Įsitikinkite, kad spausdintuvas neapdoroja kelių užduočių.
- Įsitikinkite, kad atmintukas prijungtas prie priekinės USB jungties.

> **Note:** Atmintukas neveiks, jei jis prijungtas prie galinės USB jungties.

- Įsitikinkite, kad atmintukas palaikomas. Norėdami gauti daugiau informacijos, žr. Palaikomi atmintukai ir failų tipai on page 96.
- Atjunkite ir vėl prijunkite atmintuką.

Jei problema išlieka, susisiekite su klientų aptarnavimo skyriumi.

USB jungties įgalinimas

1. Valdymo skydelyje eikite į **Nustatymai › Tinklas / prievadai › USB**.
2. Pasirinkite **Įgalinti USB jungtį**.

Strigčių šalinimas

Kaip išvengti strigčių

Tinkamai įdėkite popierių

- Įsitikinkite, kad popierius dėkle guli lygiai.

Tinkamas popieriaus įdėjimas	Netinkamas popieriaus įdėjimas
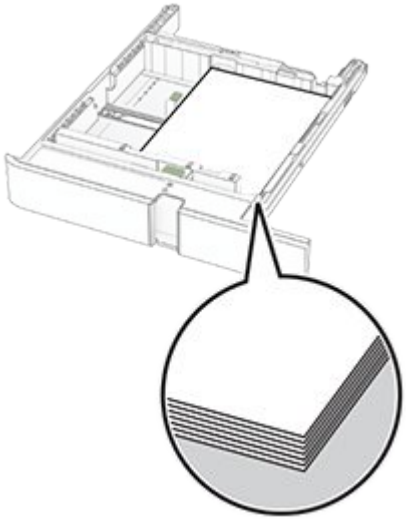	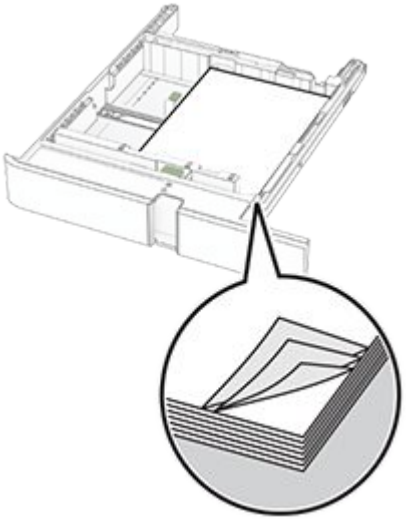

- Nedėkite popieriaus ir neišimkite dėklo spausdintuvui spausdinant.
- Nedėkite per daug popieriaus. Įsitikinkite, kad pluoštas yra žemiau maksimalaus užpildymo indikatoriaus.
- Nestumkite popieriaus į dėklą. Dėkite popierių, kaip parodyta iliustracijoje.

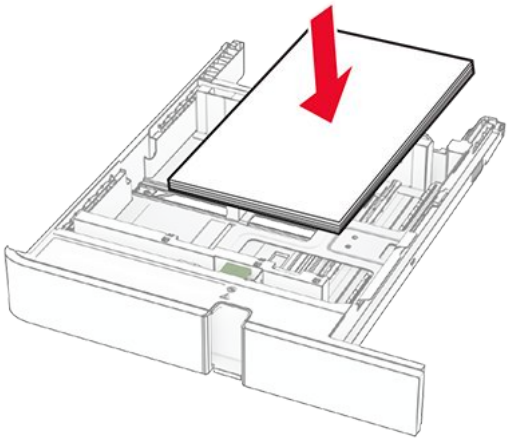

- Įsitikinkite, kad popieriaus kreiptuvai yra nustatyti teisingai ir ne per stipriai spaudžia popierių ar vokus.
- Įdėję popieriaus tvirtai įstumkite dėklą į spausdintuvą.

Naudokite rekomenduojamą popierių

- Naudokite tik rekomenduojamą popierių arba specialiąsias laikmenas.
- Nedėkite susiraukšlėjusio, sulenkto, drėgno, sulankstyto arba užsirietusio popieriaus.
- Prieš dėdami popierių, jį palankstykite, pavėduokite ir sulyginkite lapų kraštus.

- Nenaudokite ranka nukirpto ar patrumpinto popieriaus.
- Tame pačiame dėkle nedėkite skirtingų formatų, svorių ar rūšių popieriaus.

- Įsitikinkite, kad kompiuteryje ar spausdintuvo valdymo skydelyje popieriaus formatas ir rūšis yra tinkamai nustatyti.
- Popierių laikykite laikydamiesi gamintojo rekomendacijų.

Strigčių vietų nustatymas

Pastabos

- Kai funkcijos **Strigčių pagelbiklis** nustatymas – **Įjungta**, pašalinus užstrigusį lapą spausdintuvas išleidžia tuščius lapus arba lapus su daliniais spaudiniais. Patikrinkite, ar tarp spaudinių nėra tuščių lapų.
- Kai funkcijos **Atkūrimas po strigčių** nustatymas – **Įjungta** arba **Automatiškai**, užstrigusius lapus spausdintuvas atspausdina iš naujo.

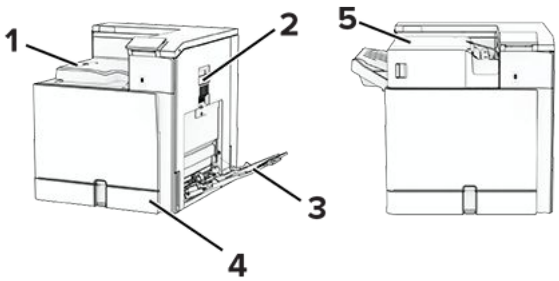

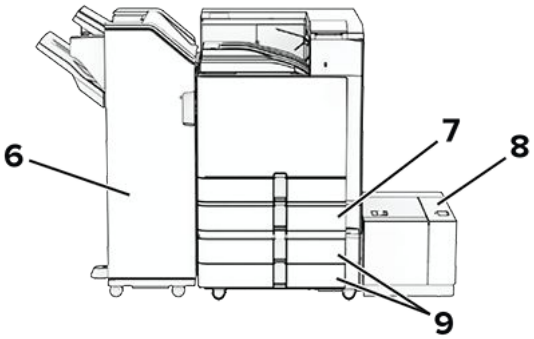

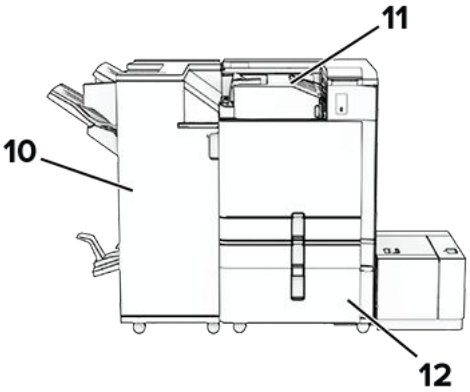

	Strigčių vietos
1	Standartinė dėtuvė
2	B durelės
3	Daugiafunkcis tiektuvas
4	Standartinis dėklas
5	Sąsagėlių segiklis
6	Sąsagėlių, skylmušos įtaisas
7	Papildomas 550 lapų dėklas
8	1500 lapų dėklas
9	2x550 lapų dėklas
10	Brošiūrų apipavidalinimo įtaisas
11	Popieriaus gabenimo su lankstymu papildomas įtaisas
12	2000 lapų sudvejintas dėklas

Popieriaus strigtis standartiniame dėkle

1. Ištraukite standartinį dėklą.

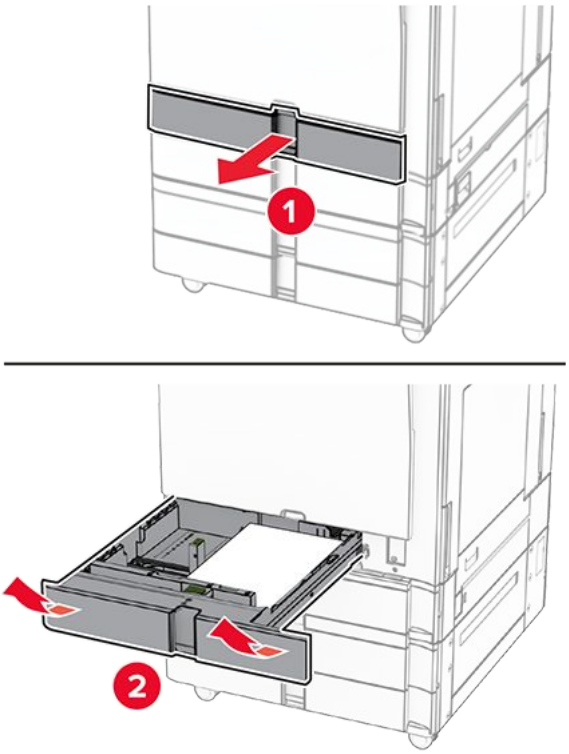

2. Išimkite užstrigusį popierių.

Note: Įsitikinkite, kad pašalinote visas popieriaus daleles.

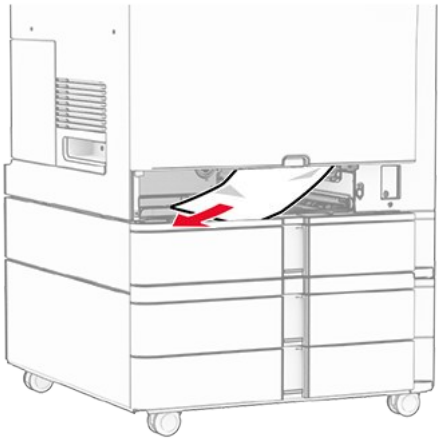

3. Įdėkite dėklą.

Popieriaus strigtis papildomame 550 lapų dėkle

1. Atidarykite D dureles.

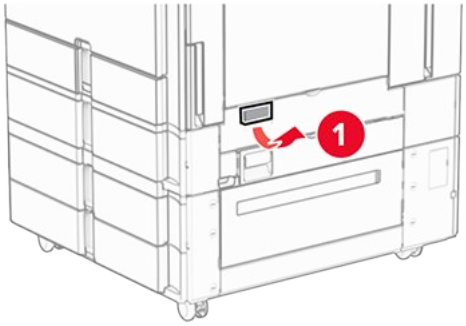

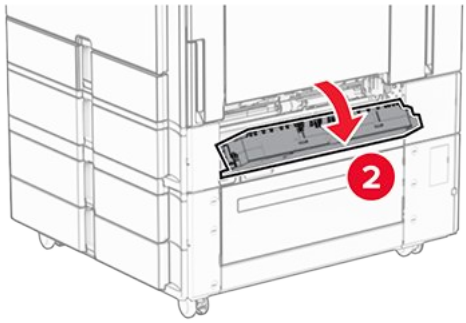

2. Išimkite užstrigusį popierių.

Note: Įsitikinkite, kad pašalinote visas popieriaus daleles.

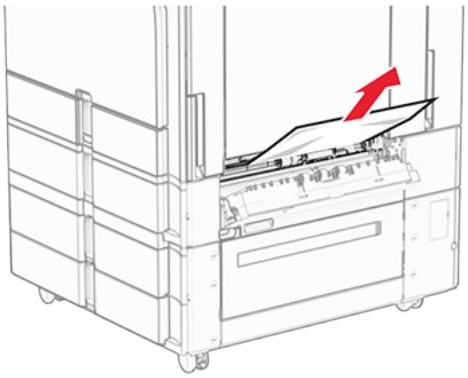

3. Uždarykite dureles.
4. Ištraukite papildomą 550 lapų dėklą.

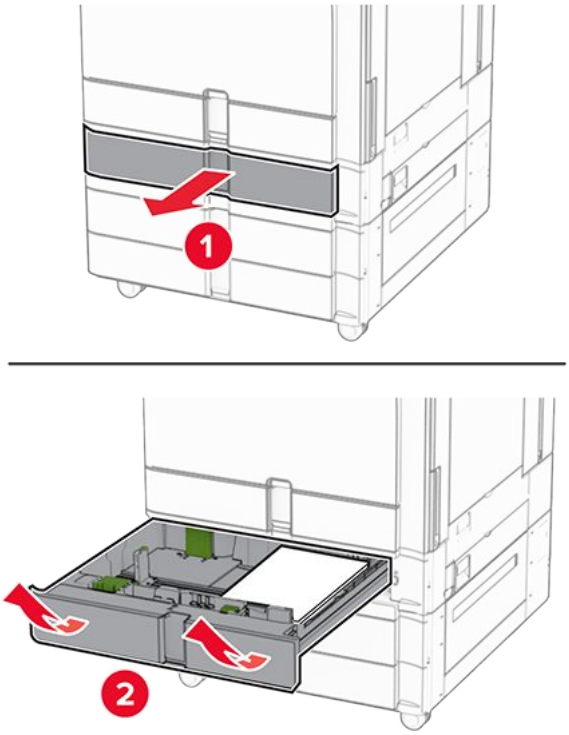

5. Išimkite užstrigusį popierių.

Note: Įsitikinkite, kad pašalinote visas popieriaus daleles.

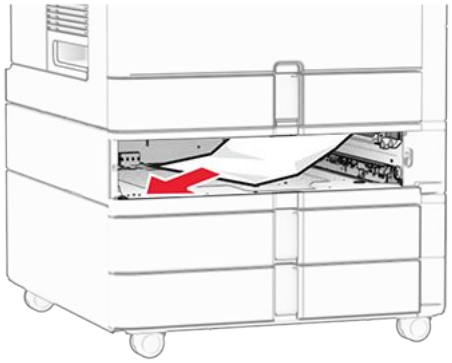

6. Įdėkite dėklą.

Popieriaus strigtis daugiafunkciame tiektuve

1. Pašalinkite popierių iš daugiafunkcio tiektuvo.
2. Išimkite užstrigusį popierių.

> **Note:** Įsitikinkite, kad pašalinote visas popieriaus daleles.

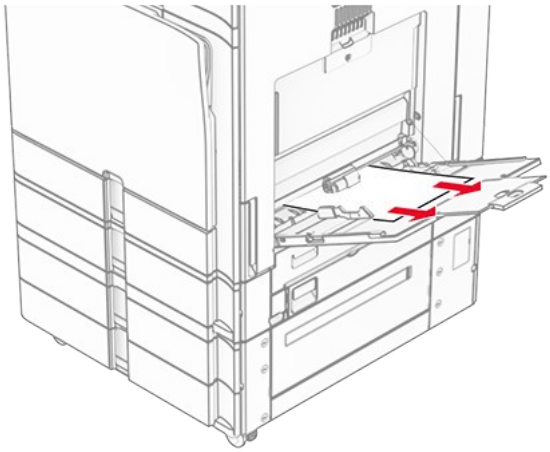

Popieriaus strigtis 2 x 550 lapų dėkle

1. Atidarykite E dureles.

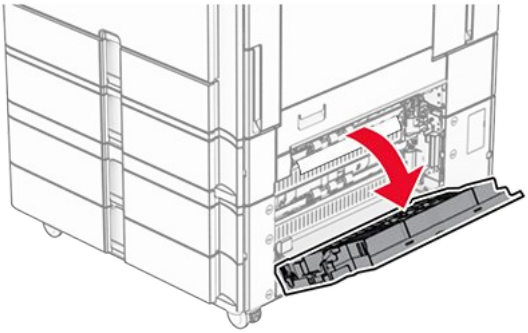

2. Pašalinkite E durelėse užstrigusį popierių.

> **Note:** Įsitikinkite, kad pašalinote visas popieriaus daleles.

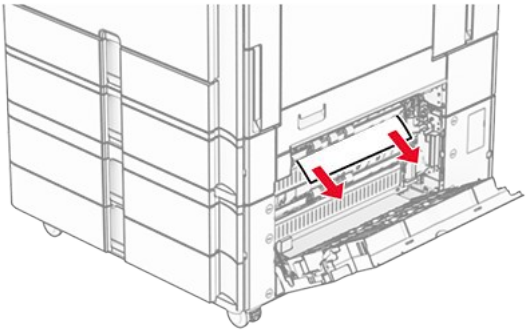

3. Uždarykite E dureles.
4. Ištraukite 3 dėklą.

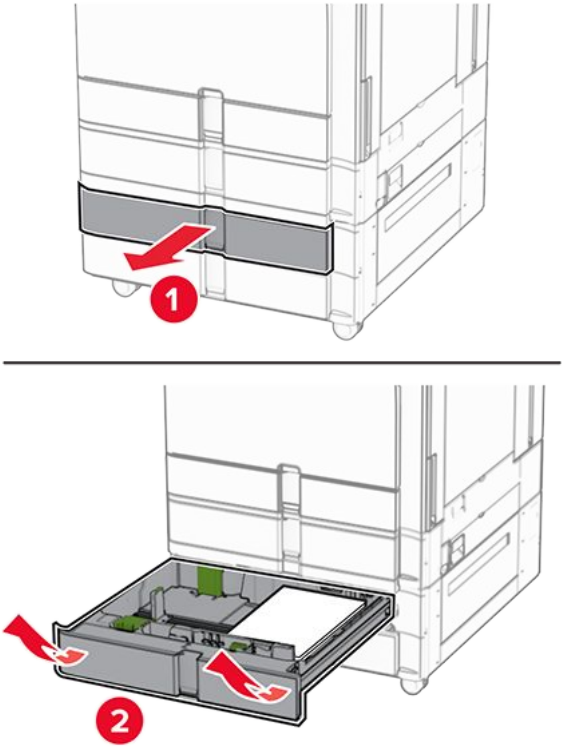

5. Išimkite užstrigusį popierių.

> **Note:** Įsitikinkite, kad pašalinote visas popieriaus daleles.

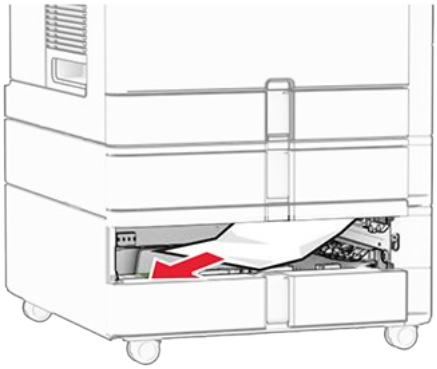

6. Įdėkite 3 dėklą.
7. 4 dėklui pakartokite 4–6 žingsnius.

Popieriaus strigtis 2000 lapų sudvejintame dėkle

1. Atidarykite E dureles.

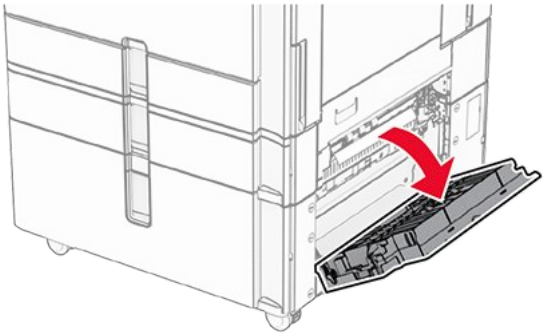

2. Pašalinkite E durelėse užstrigusį popierių.

> **Note:** Įsitikinkite, kad pašalinote visas popieriaus daleles.

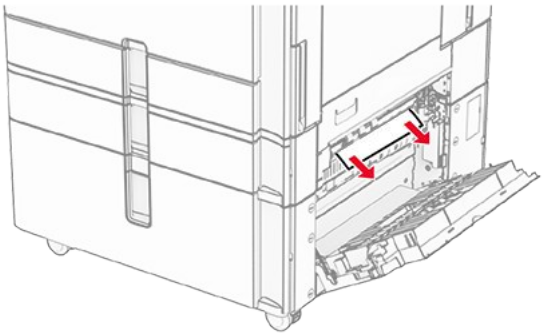

3. Uždarykite E dureles.

Popieriaus strigtis 1500 lapų dėkle

1. Atidarykite K dureles.

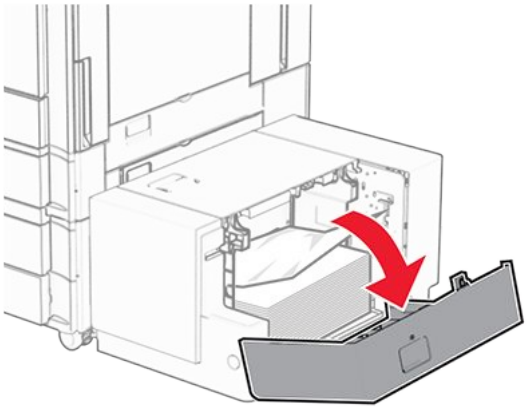

2. Išimkite užstrigusį popierių.

Note: Įsitikinkite, kad pašalinote visas popieriaus daleles.

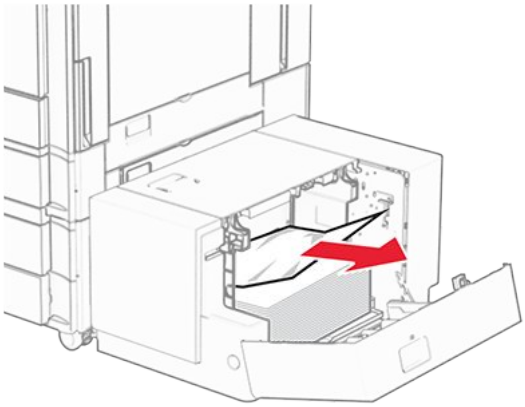

3. Uždarykite K dureles.
4. Suimkite už J rankenos, tada pastumkite dėklą į dešinę.

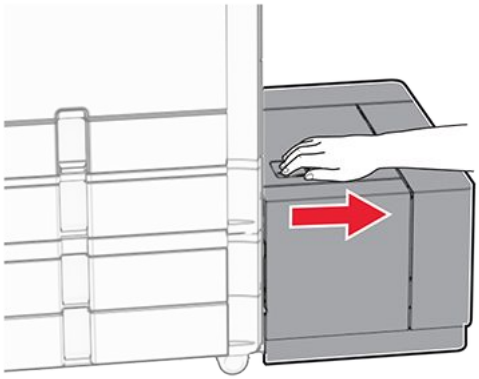

5. Išimkite užstrigusį popierių.

Note: Įsitikinkite, kad pašalinote visas popieriaus daleles.

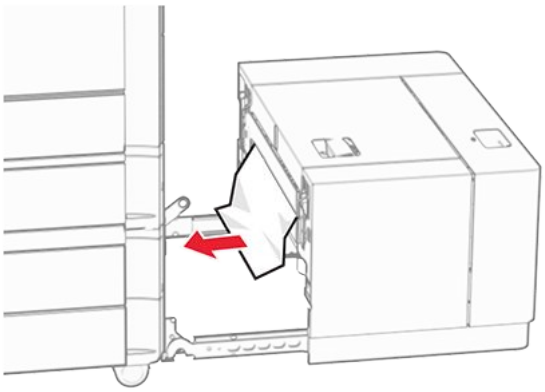

6. Pastumkite dėklą atgal į vietą.

Popieriaus strigtis B durelėse

1. Atidarykite B dureles.

DĖMESIO—KARŠTAS PAVIRŠIUS
Spausdintuvo vidus gali būti karštas. Norėdami sumažinti pavojų susižaloti nuo karšto komponento, prieš liesdami leiskite paviršiui atvėsti.

Įspėjimas—Galima sugadinti
Prieš pasiekdami arba liesdami vidines spausdintuvo sritis, palieskite bet kurią neapsaugotą spausdintuvo metalinio korpuso vietą, kad išvengtumėte gedimų dėl elektrostatinės iškrovos.

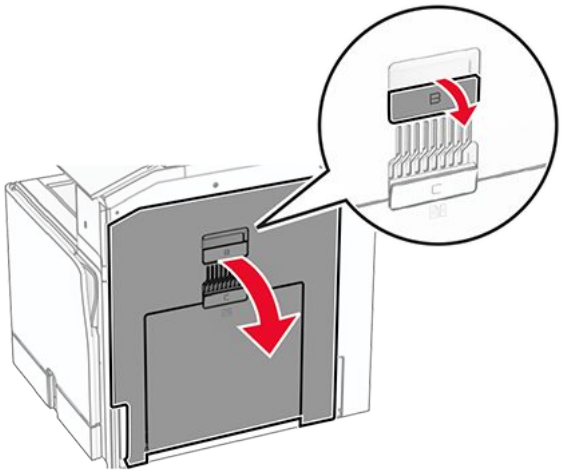

2. Pašalinkite popierių, užstrigusį bet kurioje iš toliau nurodytų vietų.

Note: Įsitikinkite, kad pašalinote visas popieriaus daleles.

- Virš kaitintuvo

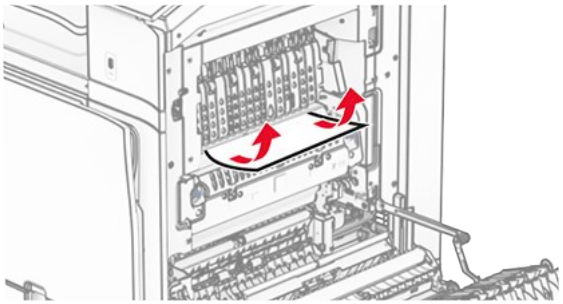

- Kaitintuve

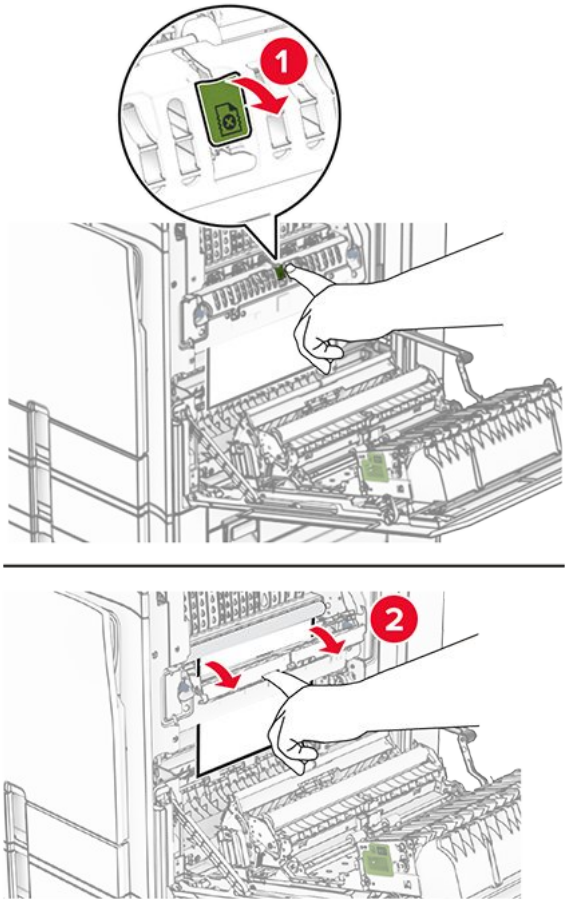

- Po kaitintuvu

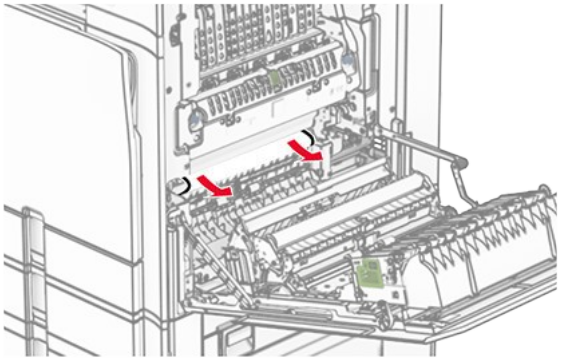

- Po standartinės dėtuvės išėjimo velenu

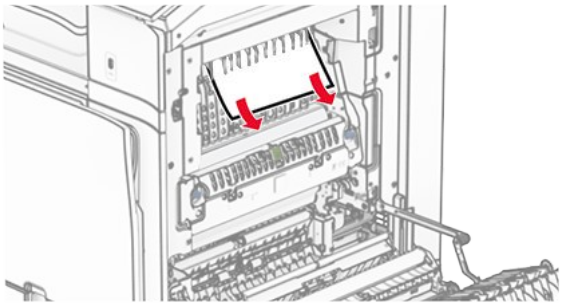

- Dvipusio spausdinimo įrenginyje

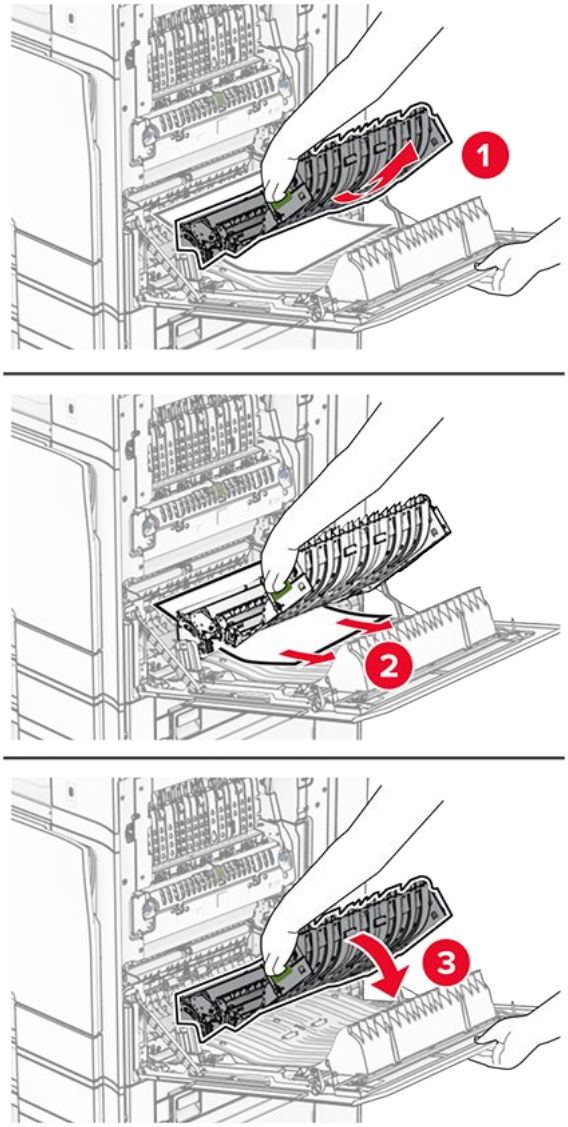

3. Uždarykite B dureles.

Popieriaus strigtis standartinėje dėtuvėje

1. Pašalinkite popierių iš standartinės dėtuvės.
2. Išimkite užstrigusį popierių.

> **Note:** Įsitikinkite, kad pašalinote visas popieriaus daleles.

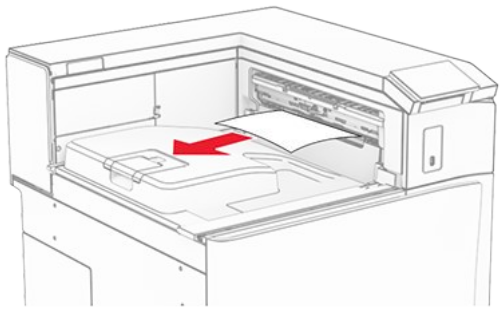

Popieriaus strigtis sąsagėlių segiklyje

1. Pašalinkite sąsagėlių segiklio dėtuvėje užstrigusį popierių.

   Note: Įsitikinkite, kad pašalinote visas popieriaus daleles.

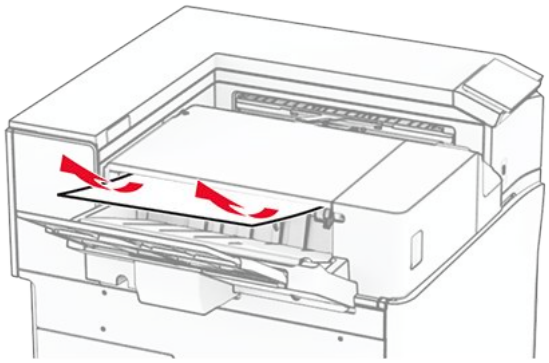

2. Suimkite F rankenėlę, tada pastumkite sąsagėlių segiklį į kairę.

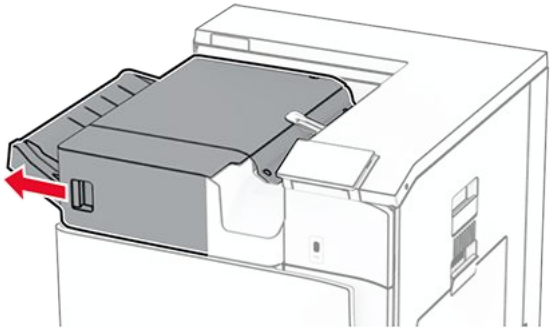

3. Atidarykite R1 dureles, tada pasukite R2 rankenėlę pagal laikrodžio rodyklę.

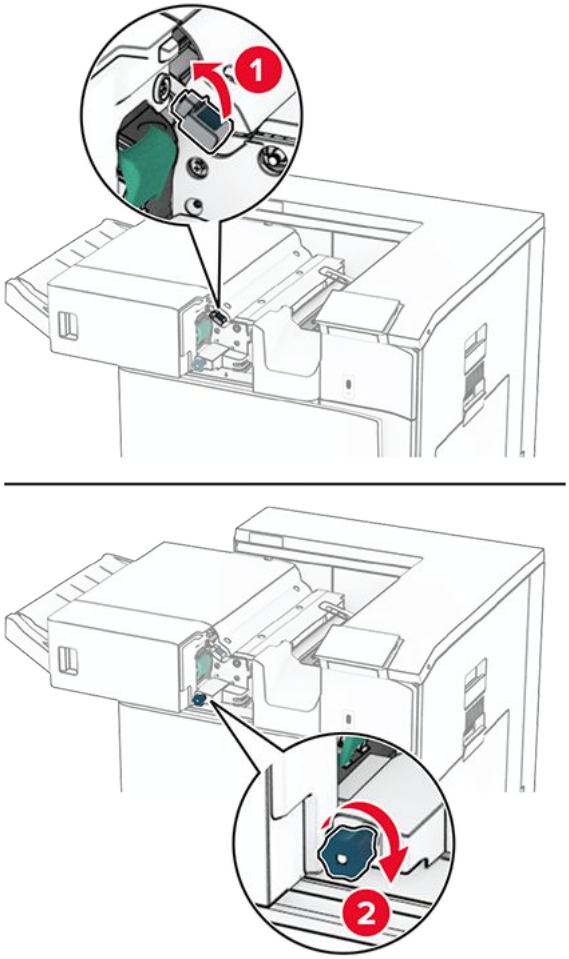

4. Išimkite užstrigusį popierių.

> **Note:** Įsitikinkite, kad pašalinote visas popieriaus daleles.

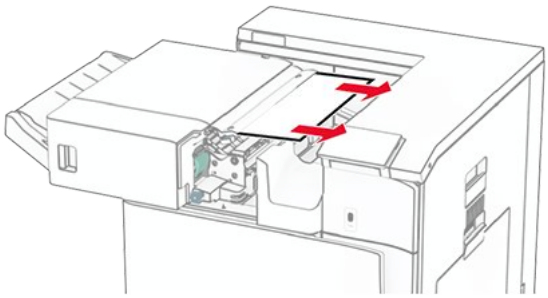

5. Uždarykite R1 dureles
6. Pašalinkite standartinės dėtuvės išėjimo velene užstrigusį popierių.

> **Note:** Įsitikinkite, kad pašalinote visas popieriaus daleles.

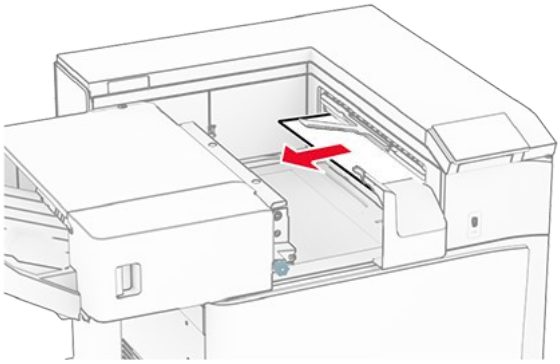

7. Pastumkite sąsagėlių segiklį atgal į vietą.

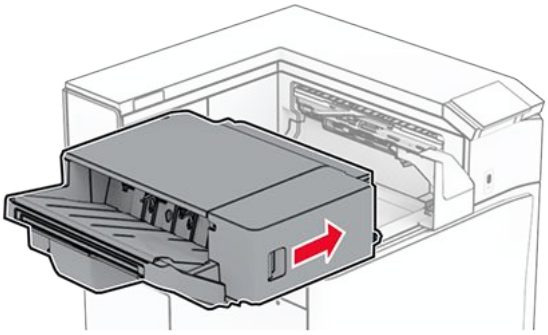

Popieriaus strigtys popieriaus gabenimo įtaise

1. Išimkite užstrigusį popierių.

   Note: Įsitikinkite, kad pašalinote visas popieriaus daleles.

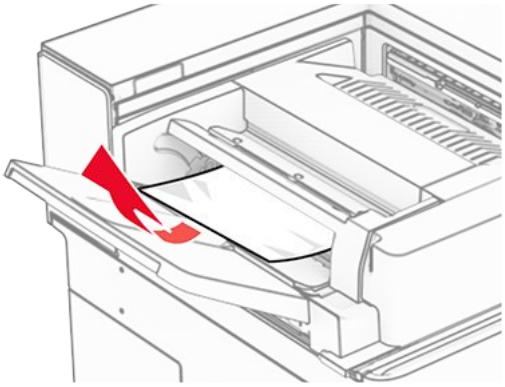

2. Atidarykite F dureles.

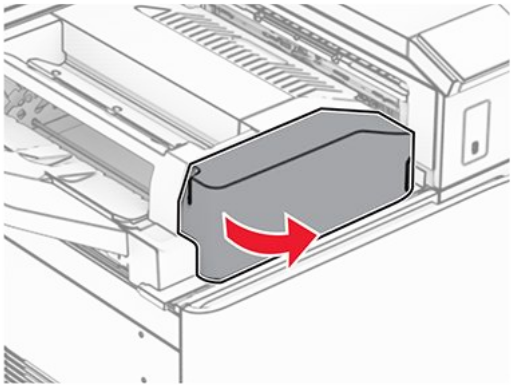

3. Pakelkite N4 rankenėlę.

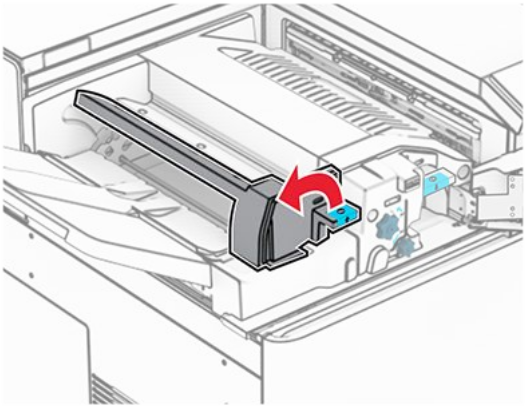

4. Pakelkite N5 rankenėlę.

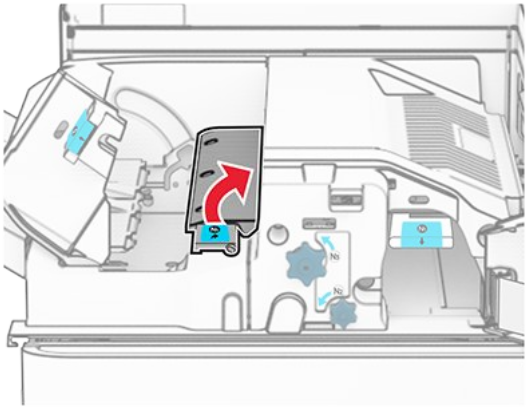

5. Išimkite užstrigusį popierių.

> **Note:** Įsitikinkite, kad pašalinote visas popieriaus daleles.

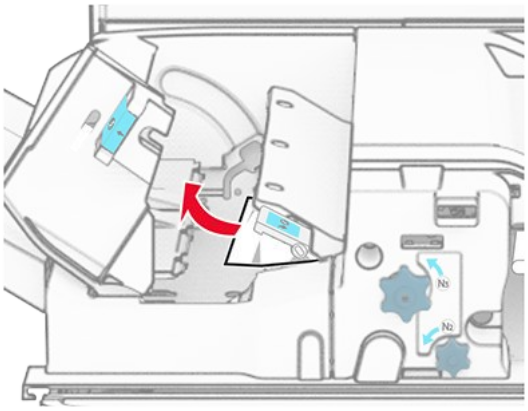

6. Uždarykite N5 rankenėlę, tada uždarykite N4 rankenėlę.
7. Paspauskite žemyn N1 rankenėlę.

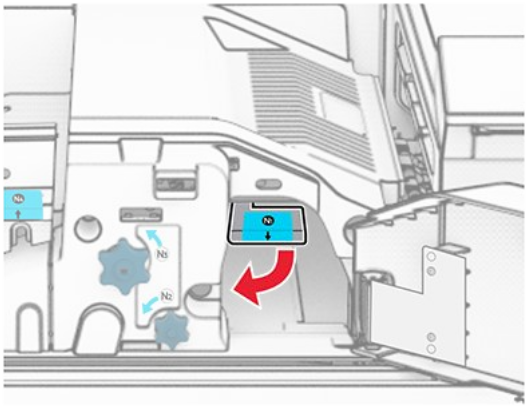

8. Pasukite N2 rankenėlę prieš laikrodžio rodyklę.

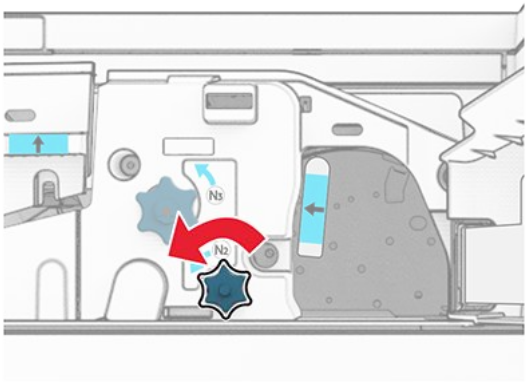

9. Pašalinkite užstrigusį popierių.

Įspėjimas—Galima sugadinti
Kad nesugadintumėte spausdintuvo, prieš šalindami užstrigusį popierių nusiimkite visus rankų aksesuarus.

Note: Įsitikinkite, kad pašalinote visas popieriaus daleles.

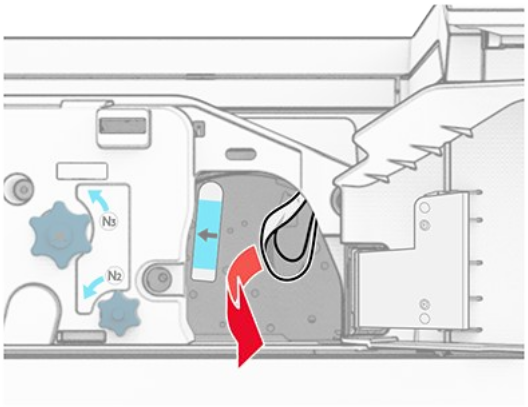

10. Grąžinkite N1 rankenėlę į vietą.
11. Uždarykite F dureles.

Popieriaus strigtis sąsagėlių, skylmušos įtaise

Jei jūsų spausdintuvas sukonfigūruotas su popieriaus gabenimo įtaisu, atlikite toliau nurodytus veiksmus.

1. Pašalinkite 1 dėtuvėje užstrigusį popierių.

Pastabos
- Įsitikinkite, kad pašalinote visas popieriaus daleles.
- Neišimkite atspausdintų lapų, esančių susegimo dėkle, kad spaudinyje netrūktų puslapių.

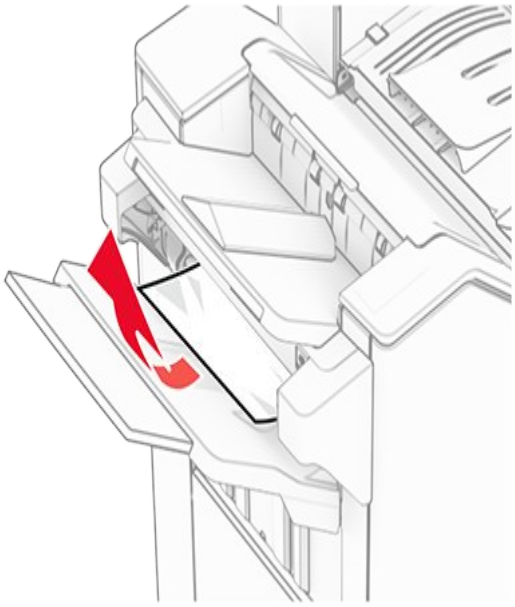

2. Pašalinkite apipavidalinimo įtaiso standartinėje dėtuvėje užstrigusį popierių.

> **Note:** Įsitikinkite, kad pašalinote visas popieriaus daleles.

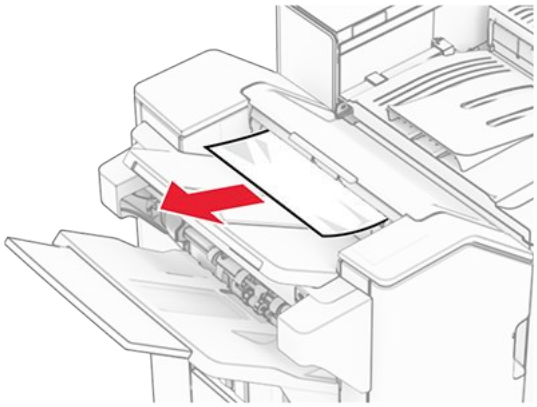

3. Pašalinkite 2 dėtuvėje užstrigusį popierių.

> **Note:** Įsitikinkite, kad pašalinote visas popieriaus daleles.

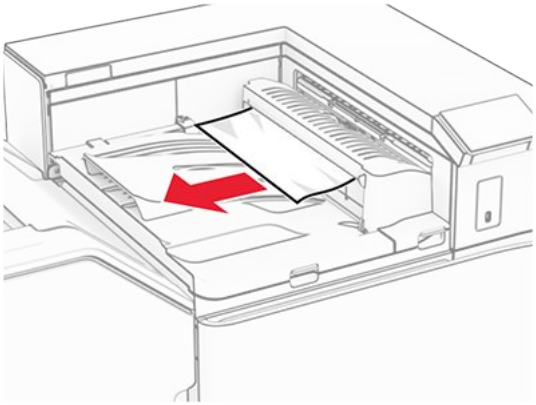

4. Atidarykite G popieriaus gabenimo įtaiso dangtį, tada pašalinkite užstrigusį popierių.

> **Note:** Įsitikinkite, kad pašalinote visas popieriaus daleles.

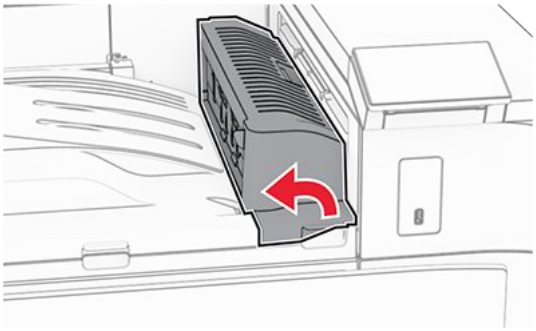

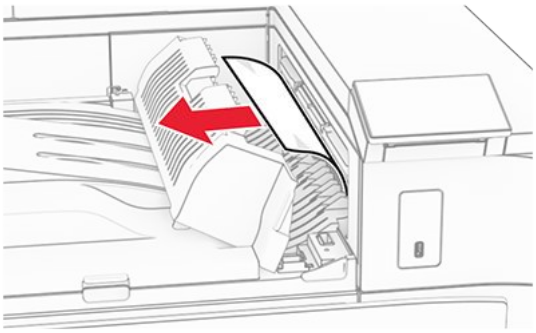

5. Uždarykite G popieriaus gabenimo įtaiso dangtį.
6. Atidarykite I dureles, atidarykite R1 dureles, tada pašalinkite užstrigusį popierių.

> **Note:** Įsitikinkite, kad pašalinote visas popieriaus daleles.

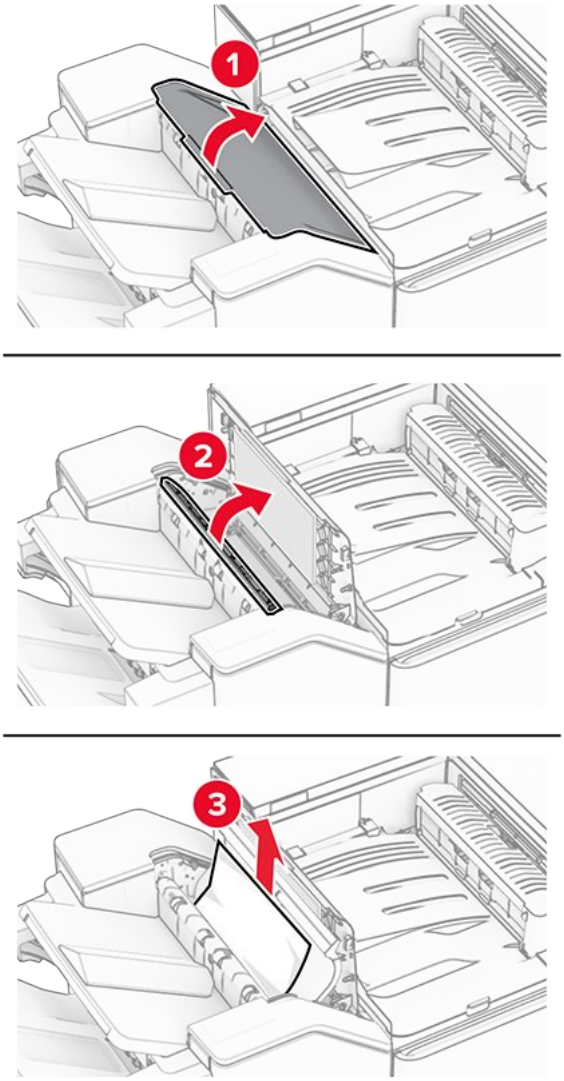

7. Uždarykite R1 dureles, paskui – I dureles.
8. Atidarykite F popieriaus gabenimo įtaiso dangtį.

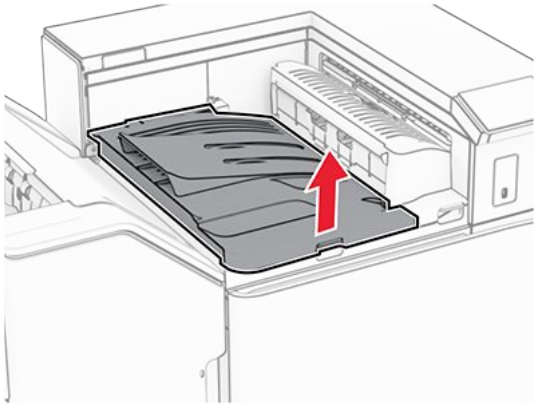

9. Atidarykite H dureles.

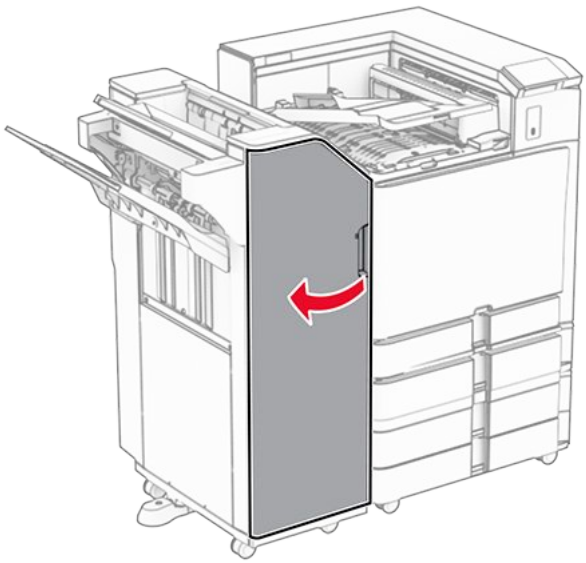

10. Pakelkite R4 rankenėlę.

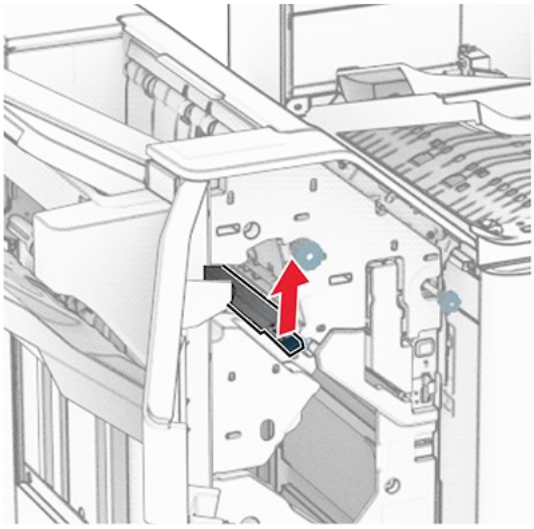

11. Pasukite R3 rankenėlę prieš laikrodžio rodyklę, tada pašalinkite 1 dėtuvėje užstrigusį popierių.

> **Note:** Įsitikinkite, kad pašalinote visas popieriaus daleles.

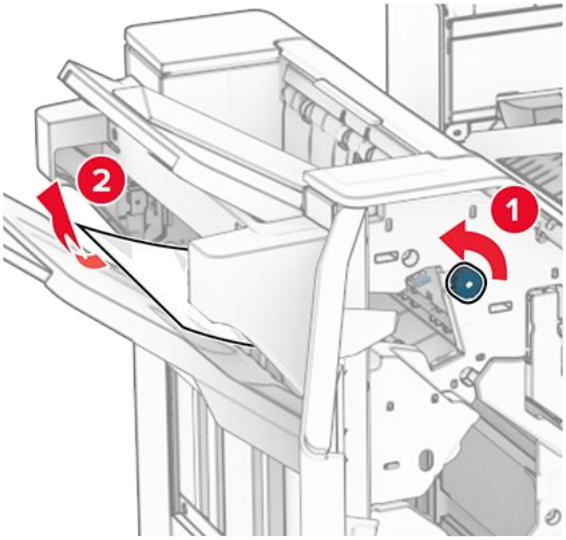

12. Pasukite R2 rankenėlę prieš laikrodžio rodyklę, tada pašalinkite F popieriaus gabenimo įtaiso dangtyje užstrigusį popierių.

> **Note:** Įsitikinkite, kad pašalinote visas popieriaus daleles.

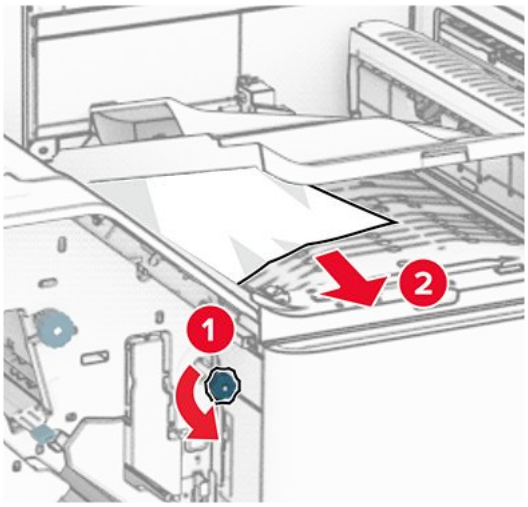

13. Uždarykite F popieriaus gabenimo įtaiso dangtį.
14. Grąžinkite R4 rankenėlę į pradinę padėtį.
15. Uždarykite H dureles.

Jei jūsų spausdintuvas sukonfigūruotas su popieriaus gabenimo įtaisu, atlikite toliau nurodytus veiksmus:

1. Pašalinkite 1 dėtuvėje užstrigusį popierių.

Pastabos

- Įsitikinkite, kad pašalinote visas popieriaus daleles.
- Neišimkite atspausdintų lapų, esančių susegimo dėkle, kad spaudinyje netrūktų puslapių.

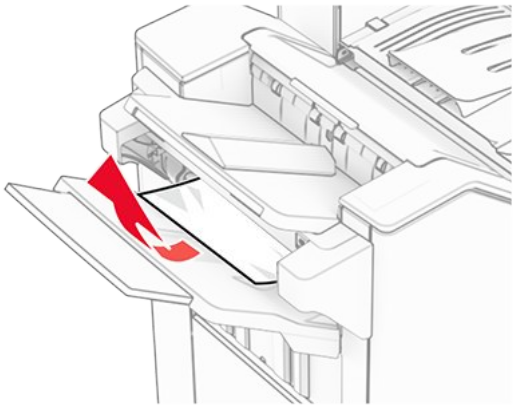

2. Pašalinkite apipavidalinimo įtaiso standartinėje dėtuvėje užstrigusį popierių.

Note: Įsitikinkite, kad pašalinote visas popieriaus daleles.

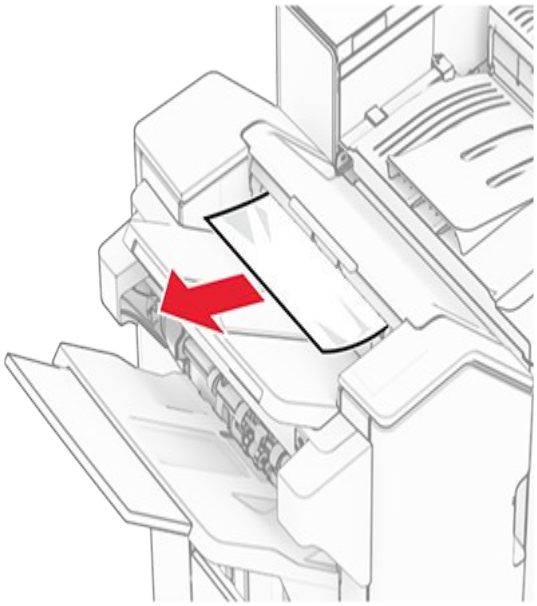

3. Pašalinkite 2 dėtuvėje užstrigusį popierių.

Note: Įsitikinkite, kad pašalinote visas popieriaus daleles.

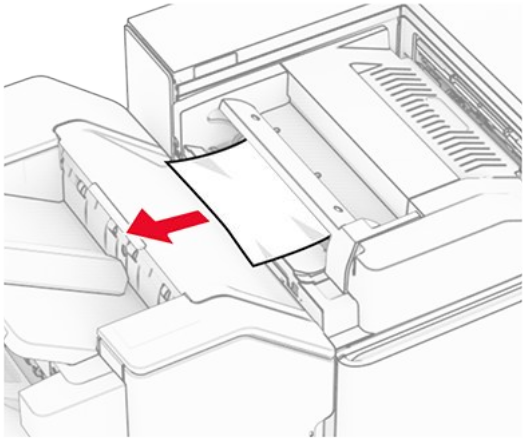

4. Atidarykite F dureles.

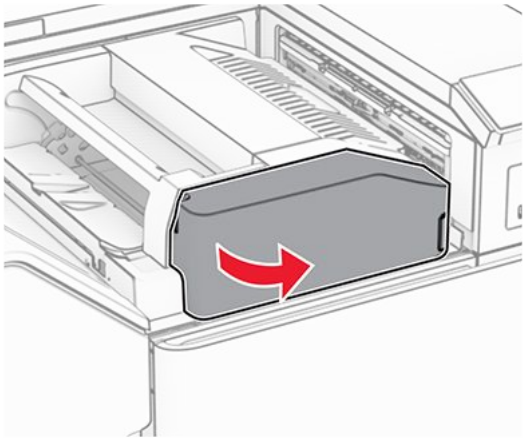

5. Atidarykite N4 dureles.

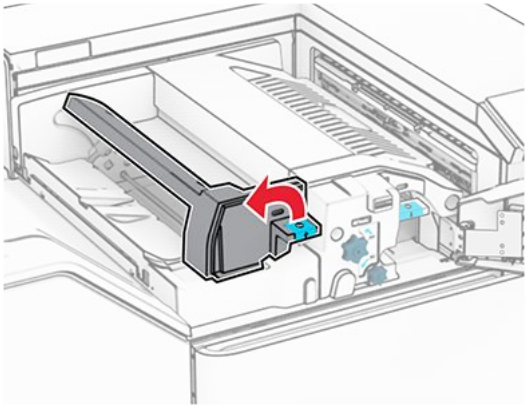

6. Atidarykite N5 dureles.

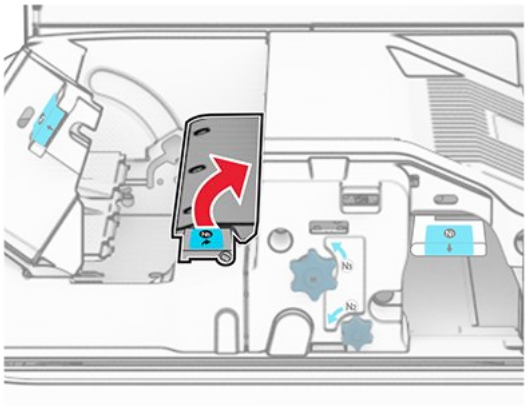

7. Atidarykite H dureles.

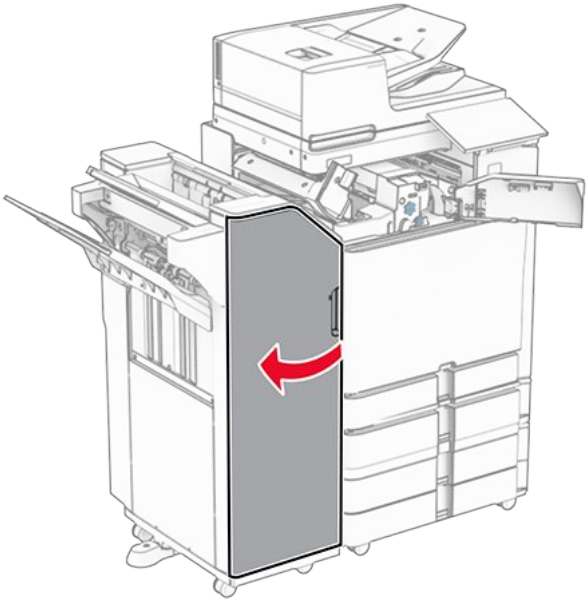

8. Pakelkite R4 rankenėlę.

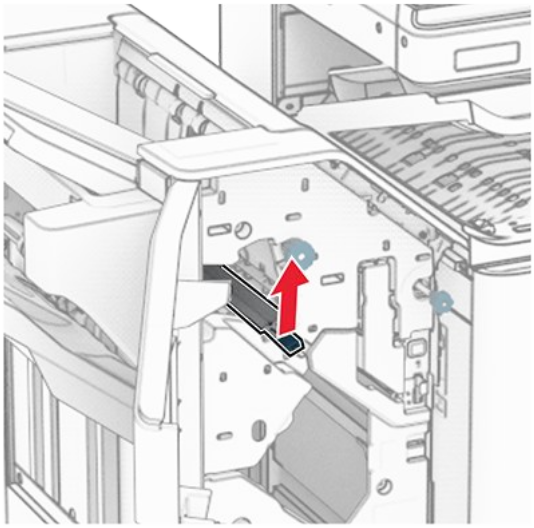

9. Pasukite R3 rankenėlę prieš laikrodžio rodyklę, tada pašalinkite 1 dėtuvėje užstrigusį popierių.

Note: Įsitikinkite, kad pašalinote visas popieriaus daleles.

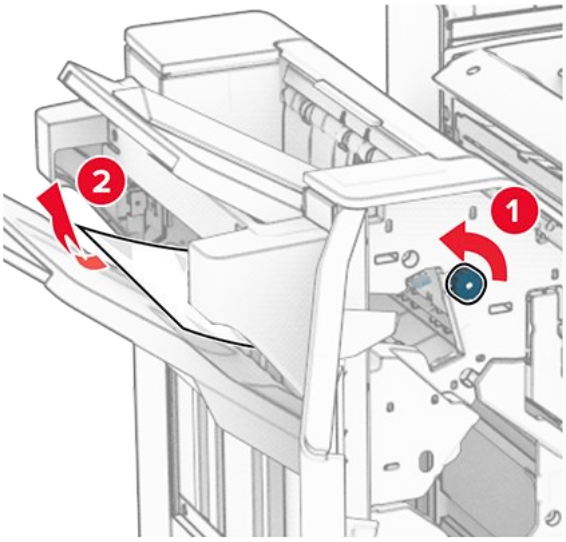

10. Pasukite R2 rankenėlę prieš laikrodžio rodyklę, tada pašalinkite tarp N4 ir N5 durelių užstrigusį popierių.

Note: Įsitikinkite, kad pašalinote visas popieriaus daleles.

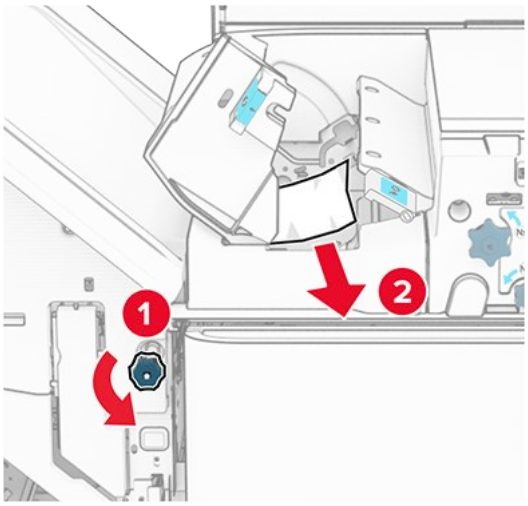

11. Atidarykite B dureles.

DĖMESIO—KARŠTAS PAVIRŠIUS
Spausdintuvo vidus gali būti karštas. Norėdami sumažinti pavojų susižaloti nuo karšto komponento, prieš liesdami leiskite paviršiui atvėsti.

Įspėjimas—Galima sugadinti
Prieš pasiekdami arba liesdami vidines spausdintuvo sritis, palieskite bet kurią neapsaugotą spausdintuvo metalinio korpuso vietą, kad išvengtumėte gedimų dėl elektrostatinės iškrovos.

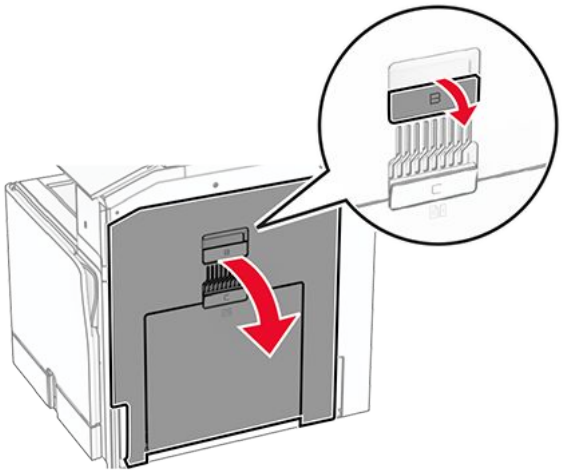

12. Pašalinkite po standartinės dėtuvės išėjimo velenu užstrigusį popierių.

Note: Įsitikinkite, kad pašalinote visas popieriaus daleles.

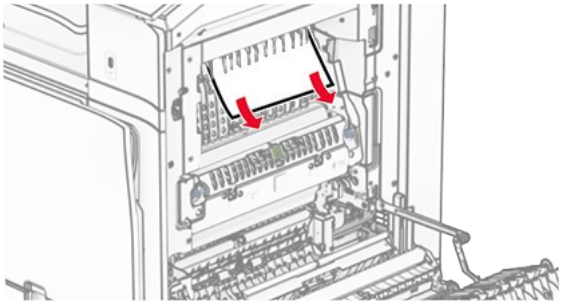

13. Uždarykite B dureles.
14. Paspauskite žemyn N1 rankenėlę.

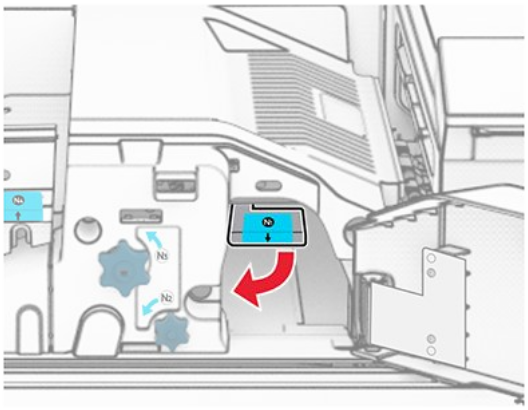

15. Pasukite N2 rankenėlę prieš laikrodžio rodyklę.

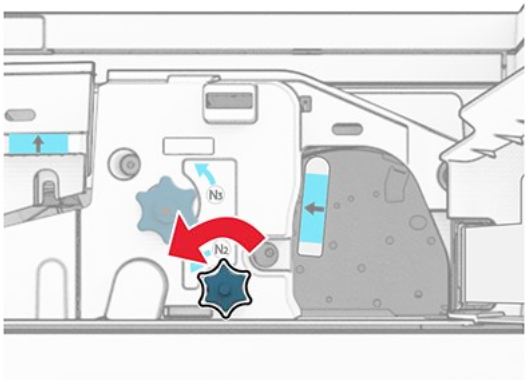

16. Pašalinkite užstrigusį popierių.

> **Įspėjimas—Galima sugadinti**
> Kad nesugadintumėte spausdintuvo, prieš šalindami užstrigusį popierių nusiimkite visus rankų aksesuarus.

> **Note:** Įsitikinkite, kad pašalinote visas popieriaus daleles.

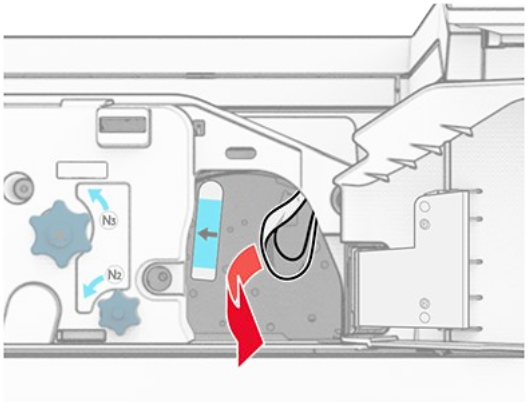

17. Grąžinkite N1 rankenėlę į vietą.
18. Uždarykite N5 rankenėlę, tada uždarykite N4 rankenėlę.
19. Uždarykite F dureles.
20. Grąžinkite R4 rankenėlę į pradinę padėtį.
21. Uždarykite H dureles.

Popieriaus strigtis brošiūrų apipavidalinimo įtaise

Jei jūsų spausdintuvas sukonfigūruotas su popieriaus gabenimo įtaisu, atlikite toliau nurodytus veiksmus.

1. Pašalinkite apipavidalinimo įtaiso standartinėje dėtuvėje užstrigusį popierių.

Note: Įsitikinkite, kad pašalinote visas popieriaus daleles.

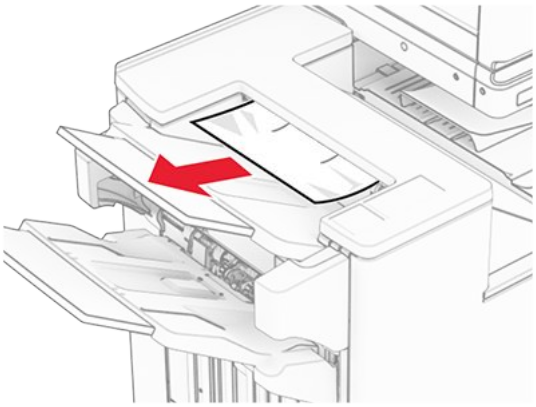

2. Pašalinkite 1 dėtuvėje užstrigusį popierių.

Note: Įsitikinkite, kad pašalinote visas popieriaus daleles.

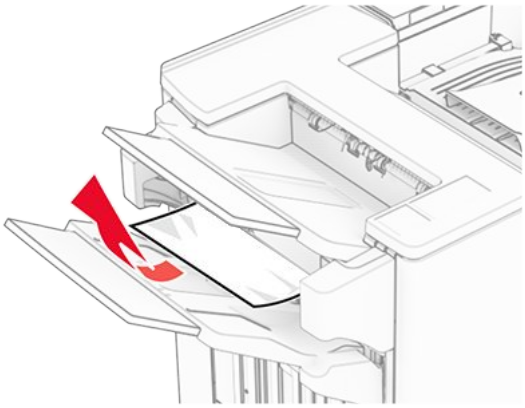

3. Pašalinkite 1 dėtuvėje užstrigusį popierių.

Pastabos

- Įsitikinkite, kad pašalinote visas popieriaus daleles.
- Neišimkite atspausdintų lapų, esančių susegimo dėkle, kad spaudinyje netrūktų puslapių.

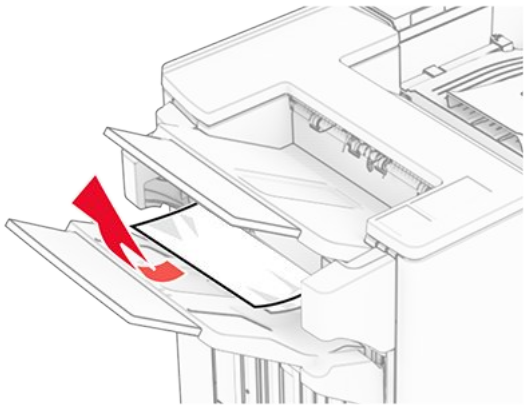

4. Pašalinkite 3 dėtuvėje užstrigusį popierių.

> **Note:** Įsitikinkite, kad pašalinote visas popieriaus daleles.

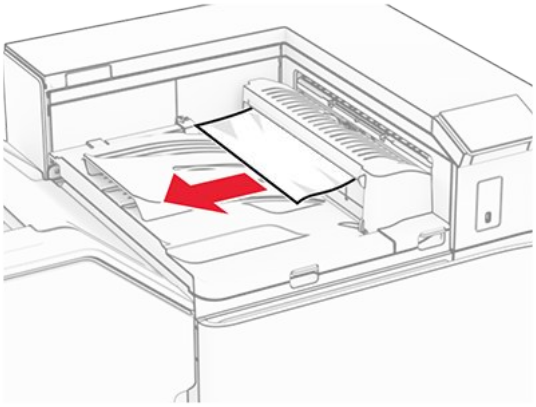

5. Atidarykite G popieriaus gabenimo įtaiso dangtį, tada pašalinkite užstrigusį popierių.

> **Note:** Įsitikinkite, kad pašalinote visas popieriaus daleles.

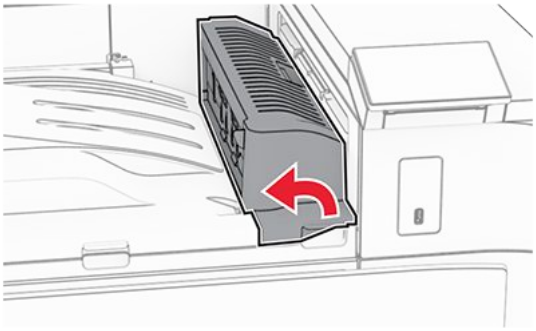

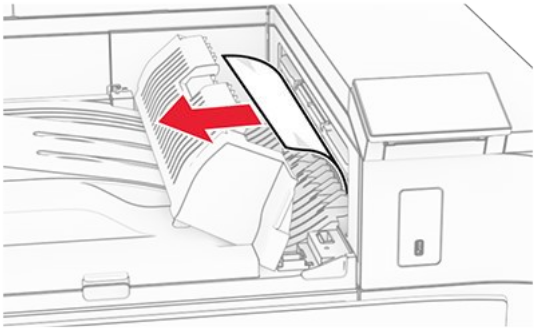

6. Uždarykite G popieriaus gabenimo įtaiso dangtį.
7. Atidarykite F popieriaus gabenimo įtaiso dangtį.

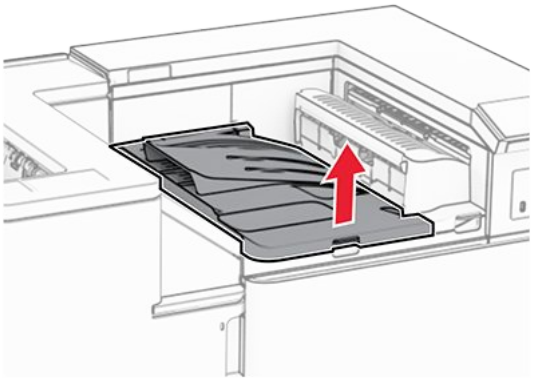

8. Atidarykite H dureles.

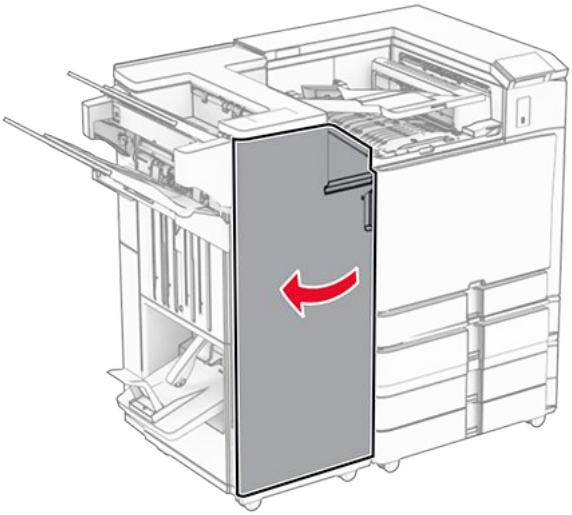

9. Pastumkite R3 rankenėlę į dešinę, tada pašalinkite užstrigusį popierių.

> **Note:** Įsitikinkite, kad pašalinote visas popieriaus daleles.

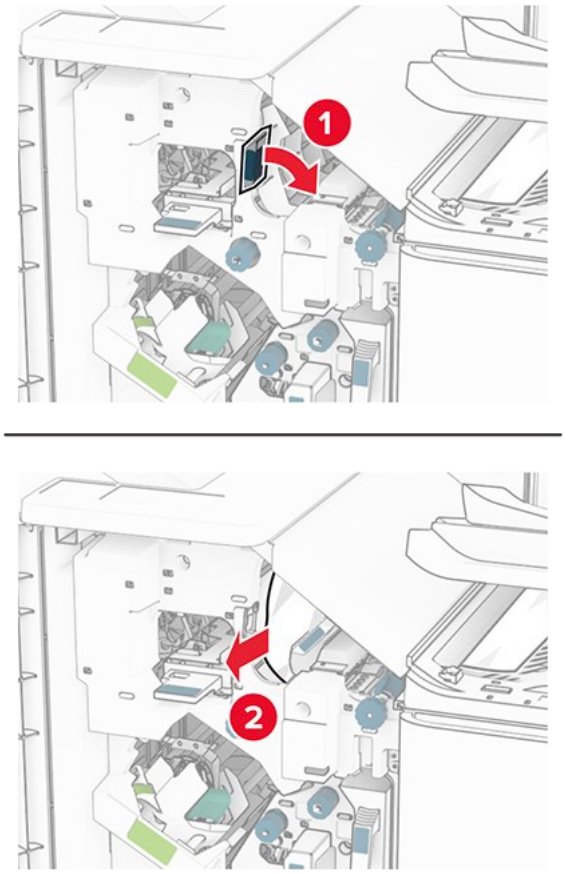

10. Pasukite R1 rankenėlę į kairę, pasukite rankenėlę R2 prieš laikrodžio rodyklę, tada pašalinkite užstrigusį popierių.

> **Note:** Įsitikinkite, kad pašalinote visas popieriaus daleles.

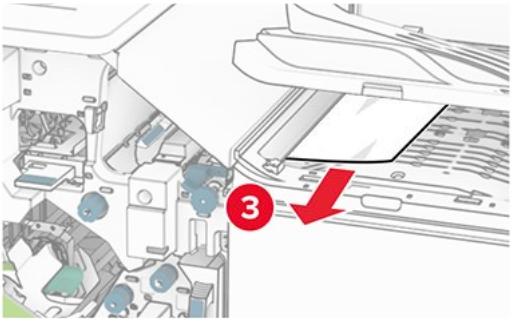

11. Pasukite R5 rankenėlę prieš laikrodžio rodyklę, tada pašalinkite apipavidalinimo įtaiso standartinėje dėtuvėje užstrigusį popierių.

> **Note:** Įsitikinkite, kad pašalinote visas popieriaus daleles.

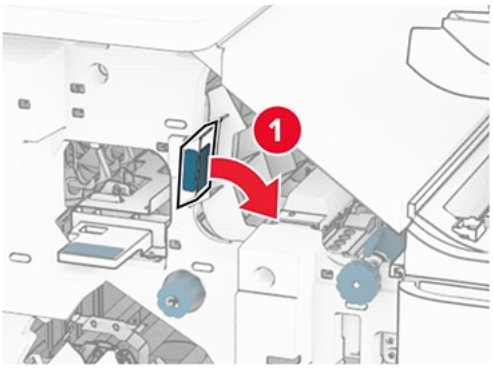

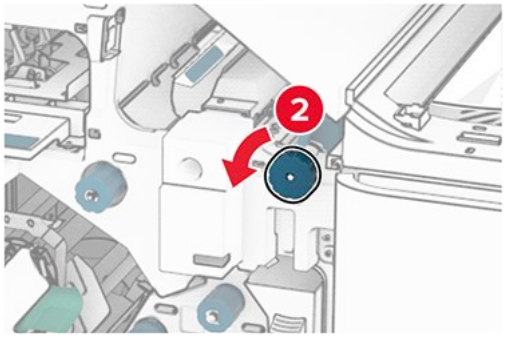

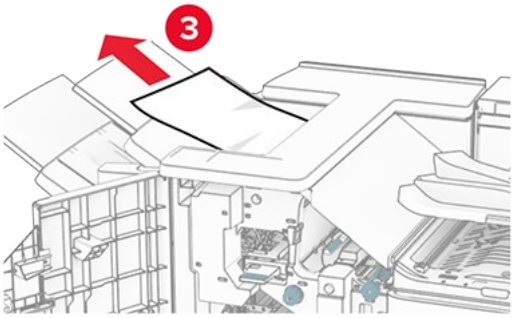

12. Pakelkite R4 rankenėlę, pasukite R2 rankenėlę pagal laikrodžio rodyklę, tada pašalinkite užstrigusį popierių.

> **Note:** Įsitikinkite, kad pašalinote visas popieriaus daleles.

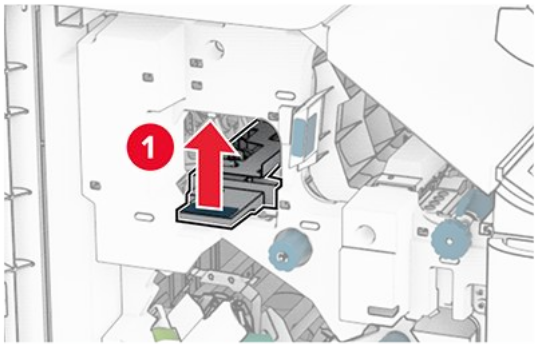

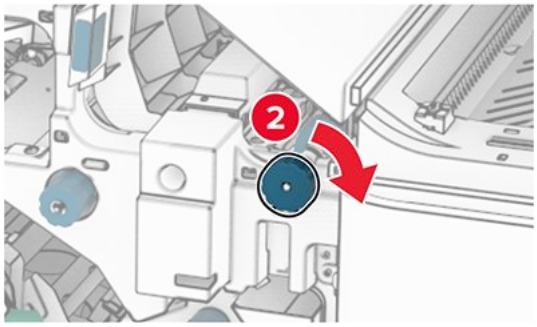

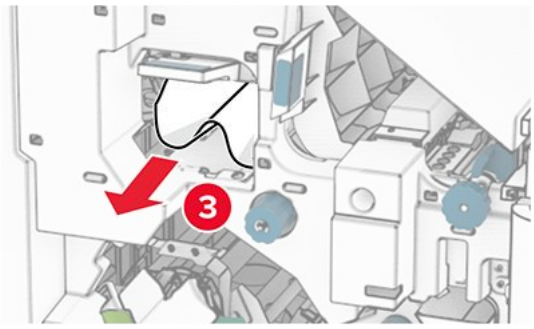

13. Uždarykite F popieriaus gabenimo įtaiso dangtį.
14. Grąžinkite R1, R3 ir R4 rankenėles į pradines padėtis.
15. Uždarykite H dureles.

Jei jūsų spausdintuvas sukonfigūruotas su popieriaus gabenimo įtaisu, atlikite toliau nurodytus veiksmus.

1. Pašalinkite apipavidalinimo įtaiso standartinėje dėtuvėje užstrigusį popierių.

> **Note:** Įsitikinkite, kad pašalinote visas popieriaus daleles.

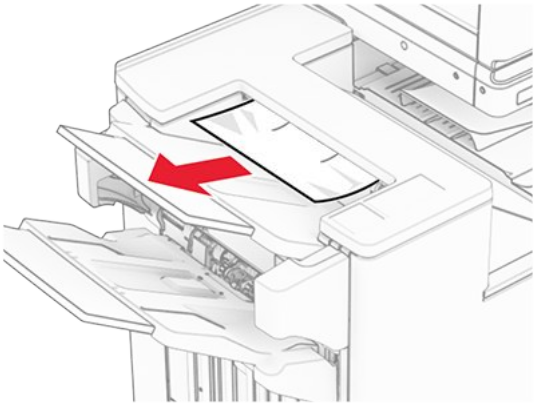

2. Pašalinkite 1 dėtuvėje užstrigusį popierių.

> **Note:** Įsitikinkite, kad pašalinote visas popieriaus daleles.

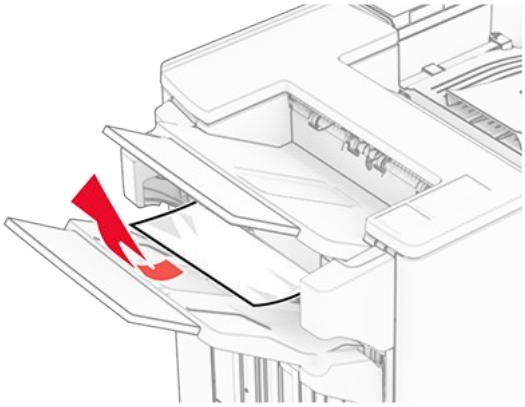

3. Pašalinkite 1 dėtuvėje užstrigusį popierių.

> **Pastabos**
> - Įsitikinkite, kad pašalinote visas popieriaus daleles.
> - Neišimkite atspausdintų lapų, esančių susegimo dėkle, kad spaudinyje netrūktų puslapių.

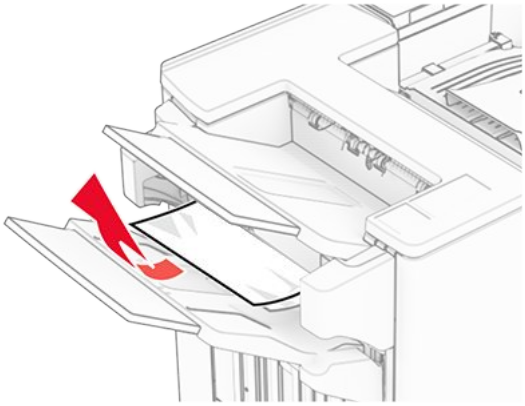

4. Pašalinkite 3 dėtuvėje užstrigusį popierių.

> **Note:** Įsitikinkite, kad pašalinote visas popieriaus daleles.

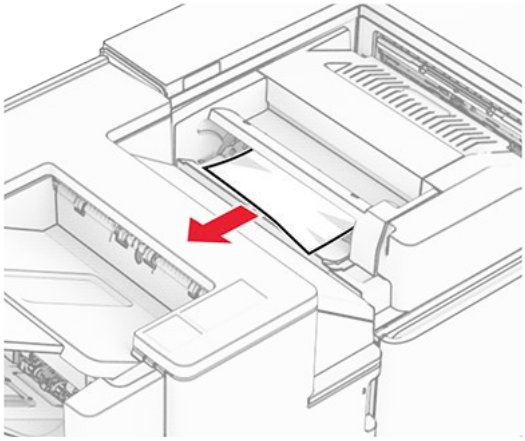

5. Atidarykite F dureles.

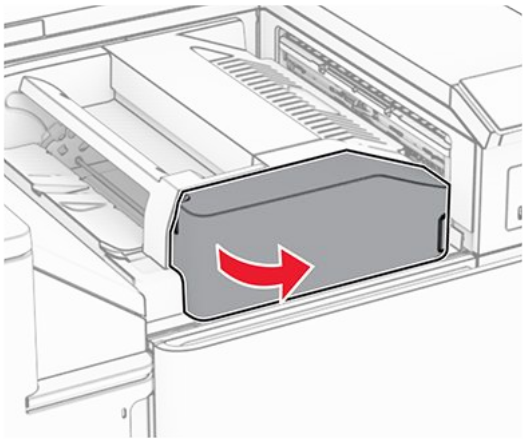

6. Atidarykite H dureles.

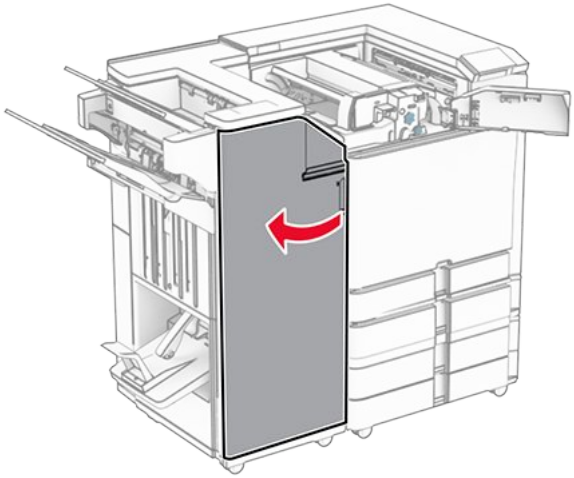

7. Atidarykite N4 dureles.

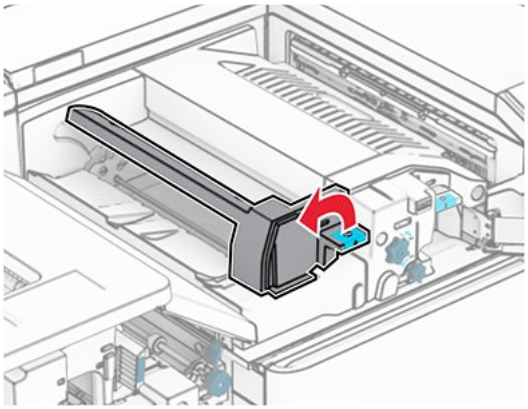

8. Atidarykite N5 dureles.

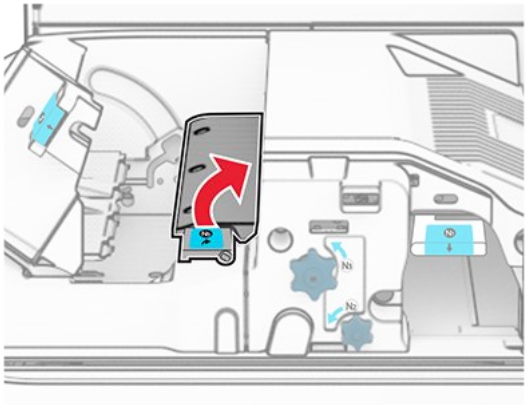

9. Pakelkite R4 rankenėlę.

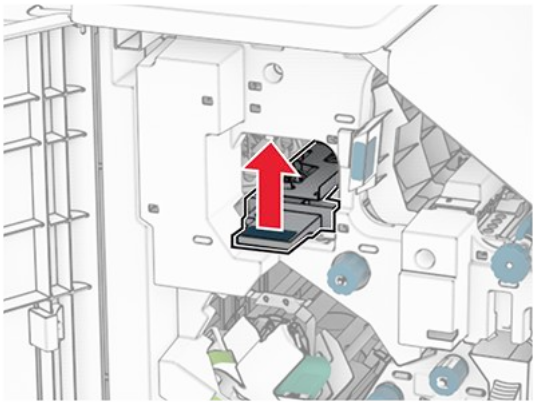

10. Pasukite R2 rankenėlę pagal laikrodžio rodyklę, tada pašalinkite R4 rankenėlėje užstrigusį popierių.

> **Note:** Įsitikinkite, kad pašalinote visas popieriaus daleles.

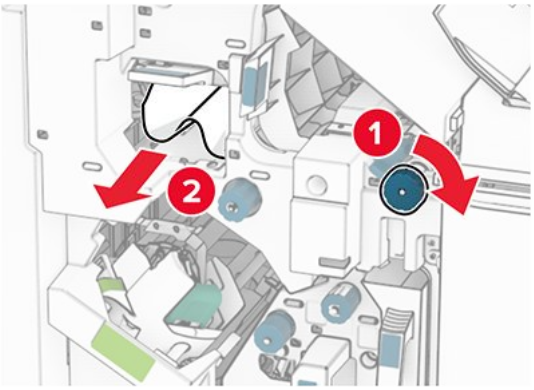

11. Pasukite R1 rankenėlę į kairę, pasukite R2 rankenėlę prieš laikrodžio rodyklę, tada pašalinkite tarp N4 ir N5 durelių užstrigusį popierių.

> **Note:** Įsitikinkite, kad pašalinote visas popieriaus daleles.

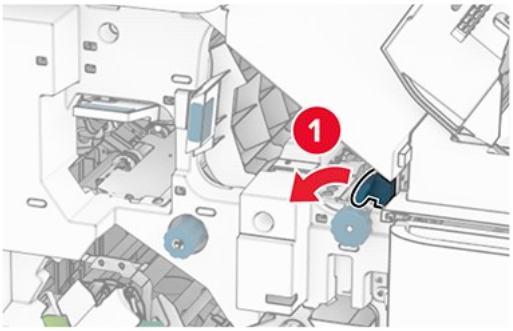

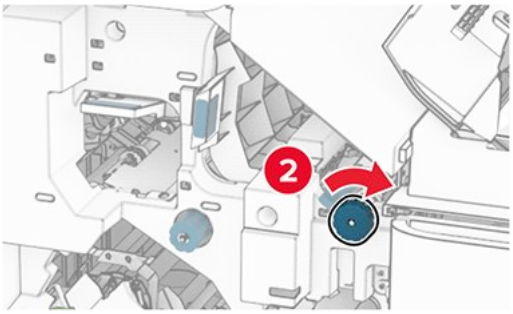

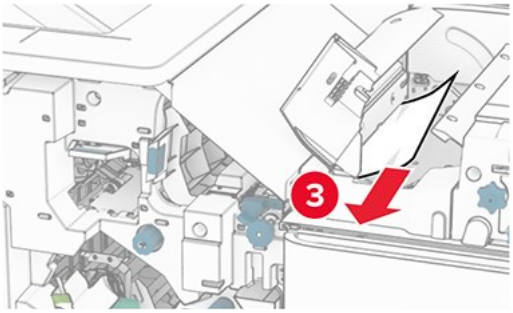

12. Atidarykite B dureles.

DĖMESIO—KARŠTAS PAVIRŠIUS
Spausdintuvo vidus gali būti karštas. Norėdami sumažinti pavojų susižaloti nuo karšto komponento, prieš liesdami leiskite paviršiui atvėsti.

Įspėjimas—Galima sugadinti
Prieš pasiekdami arba liesdami vidines spausdintuvo sritis, palieskite bet kurią neapsaugotą spausdintuvo metalinio korpuso vietą, kad išvengtumėte gedimų dėl elektrostatinės iškrovos.

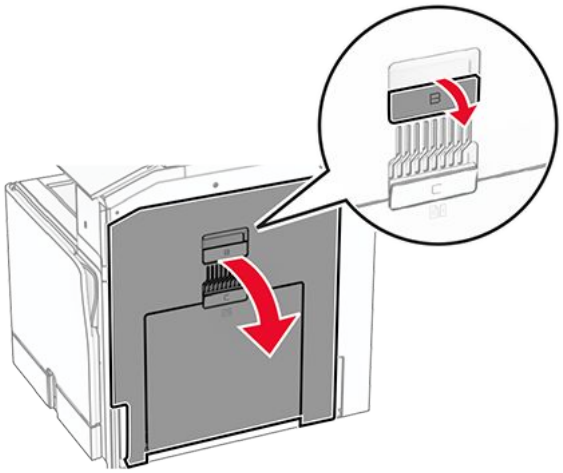

13. Pašalinkite po standartinės dėtuvės išėjimo velenu užstrigusį popierių.

Note: Įsitikinkite, kad pašalinote visas popieriaus daleles.

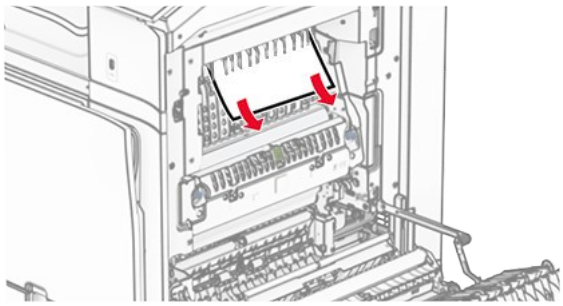

14. Uždarykite B dureles.
15. Paspauskite žemyn N1 rankenėlę.

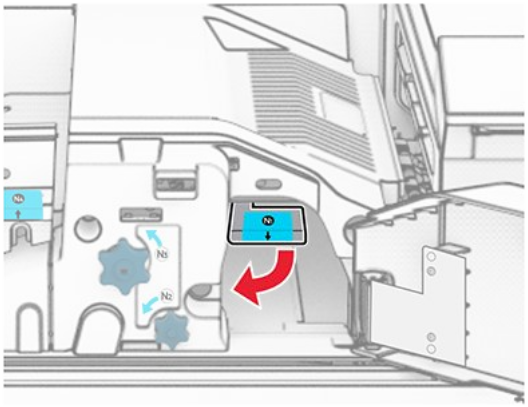

16. Pasukite N2 rankenėlę prieš laikrodžio rodyklę.

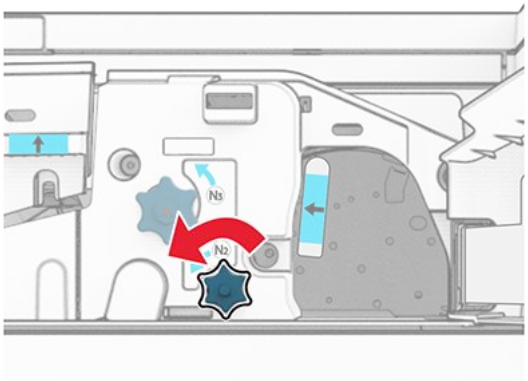

17. Pašalinkite užstrigusį popierių.

Įspėjimas—Galima sugadinti
Kad nesugadintumėte spausdintuvo, prieš šalindami užstrigusį popierių nusiimkite visus rankų aksesuarus.

Note: Įsitikinkite, kad pašalinote visas popieriaus daleles.

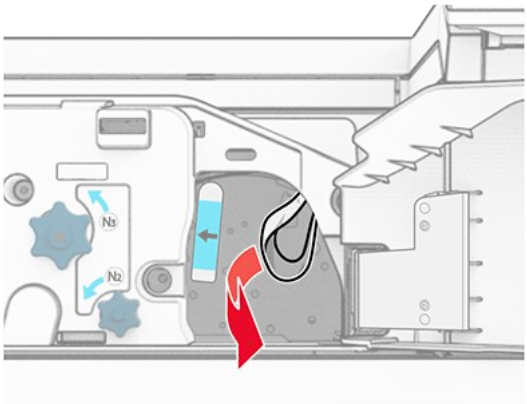

18. Grąžinkite N1 rankenėlę į vietą.

19. Uždarykite N5 dureles, paskui – N4 dureles.
20. Uždarykite F dureles.
21. Grąžinkite R1 ir R4 rankenėles į pradines padėtis.
22. Uždarykite H dureles.

Popieriaus strigtis brošiūrų ruošimo įrenginyje

1. Pašalinkite 2 dėtuvėje užstrigusį popierių.

> **Note:** Įsitikinkite, kad pašalinote visas popieriaus daleles.

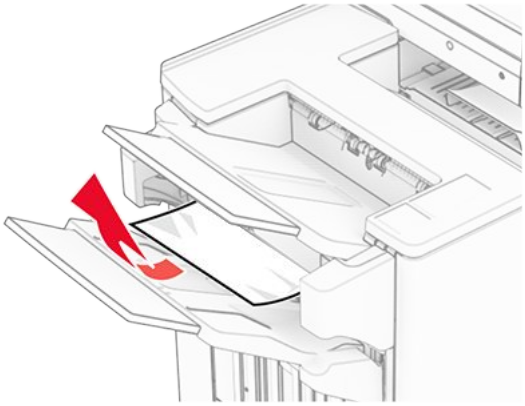

2. Atidarykite H dureles.

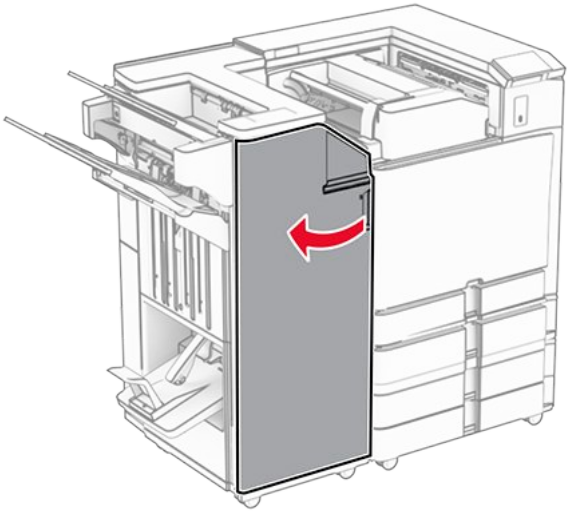

3. Pasukite R6, R11 ir R10 rankenėles pagal laikrodžio rodyklę.

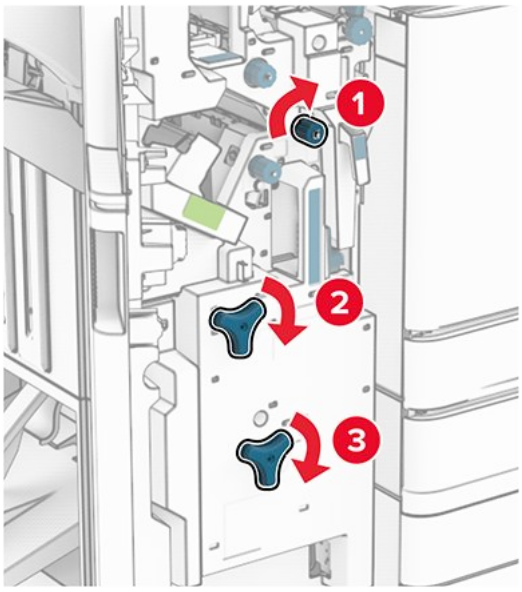

4. Ištraukite brošiūrų ruošimo įrenginį.

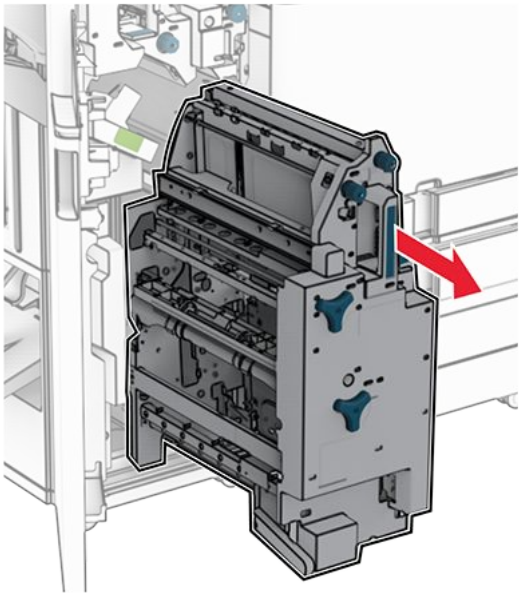

5. Išimkite užstrigusį popierių.

> **Note:** Įsitikinkite, kad pašalinote visas popieriaus daleles.

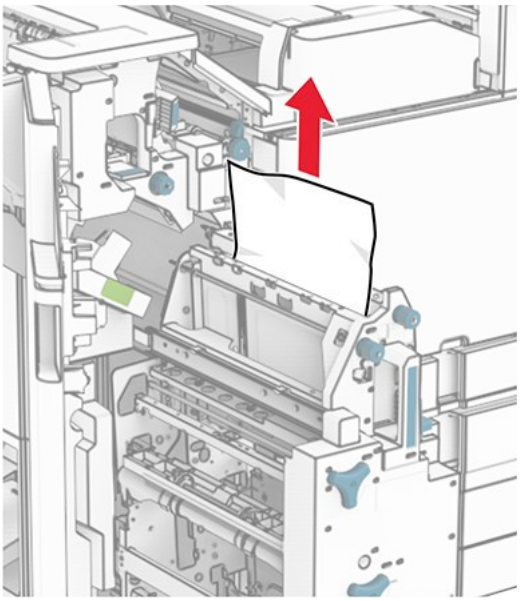

6. Sukite R9 rankenėlę prieš laikrodžio rodyklę, kol ji sustos.

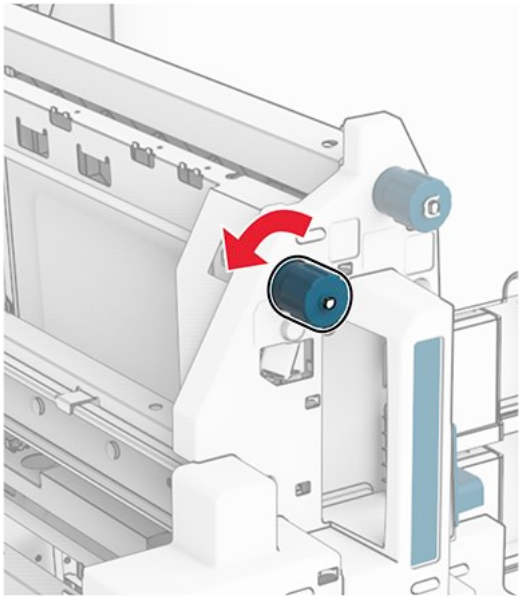

7. Atidarykite R8 dureles.

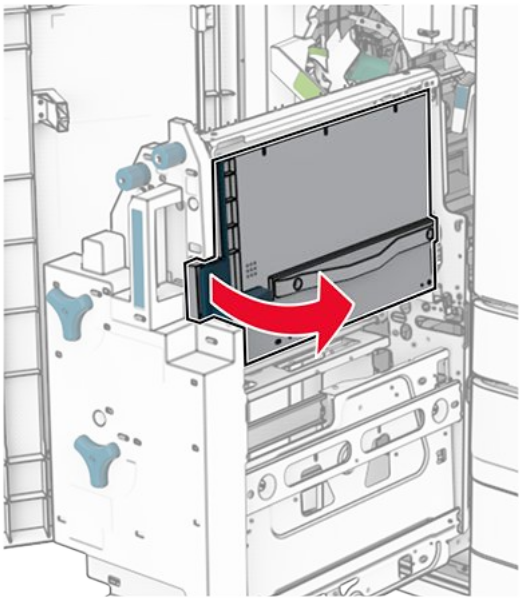

8. Išimkite užstrigusį popierių.

> **Note:** Įsitikinkite, kad pašalinote visas popieriaus daleles.

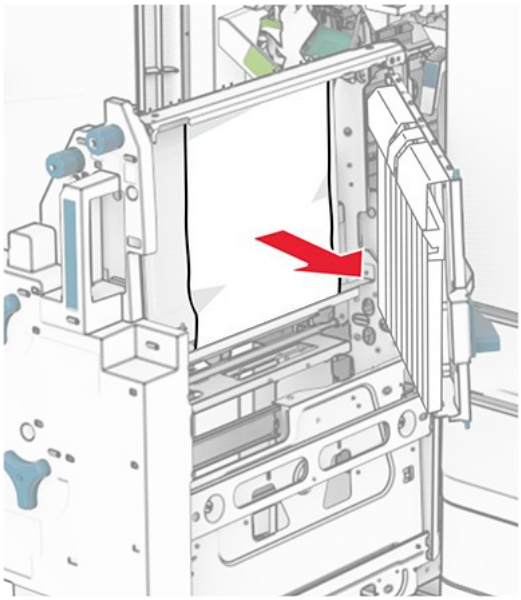

9. Uždarykite R8 dureles
10. Grąžinkite brošiūrų ruošimo įrenginį į brošiūrų apipavidalinimo įtaisą.
11. Uždarykite H dureles.

Tinklo ryšio problemos

Nepavyksta atidaryti „Embedded Web Server“

Pabandykite atlikti vieną ar daugiau iš toliau nurodytų veiksmų.

- Įsitikinkite, kad spausdintuvas yra įjungtas.
- Įsitikinkite, kad spausdintuvo IP adresas yra teisingas.

> **Pastabos**
> - Valdymo skydelyje peržiūrėkite IP adresą.
> - IP adresas rodomas kaip keturi taškais atskirtų skaičių rinkiniai, pavyzdžiui, 123.123.123.123.

- Įsitikinkite, kad įdiegėte palaikomą naršyklę:
  - „Internet Explorer“ 11 ar naujesnę versiją;
  - „Microsoft Edge“;
  - „Safari“ 6 ar naujesnę versiją;
  - „Google Chrome™“ 32 ar naujesnę versiją;
  - „Mozilla Firefox“ 24 ar naujesnę versiją.
- Patikrinkite, ar veikia tinklo ryšys.

> **Note:** Jei ryšys neveikia, susisiekite su administratoriumi.

- Įsitikinkite, kad laidai yra gerai prijungti prie spausdintuvo ir spausdinimo serverio. Jei reikia daugiau informacijos, žr. dokumentaciją, kurią gavote kartu su spausdinimo serveriu.
- Patikrinkite, ar išjungti įgaliotieji interneto serveriai.

> **Note:** Jei serveriai išjungti, susisiekite su administratoriumi.

Jei problema išlieka, susisiekite su klientų aptarnavimo skyriumi.

Nepavyksta prijungti spausdintuvo prie „Wi-Fi“ tinklo

Pabandykite atlikti vieną ar daugiau iš toliau nurodytų veiksmų.

- Valdymo skydelyje eikite į **Nustatymai › Tinklas / prievadai › Tinklo apžvalga › Aktyvus adapteris**, tada pasirinkite **Auto**.
- Įsitikinkite, kad kompiuteris prijungtas prie tinkamo „Wi-Fi“ tinklo. Norėdami gauti daugiau informacijos, žr. Spausdintuvo prijungimas prie „Wi-Fi“ tinklo on page 278.

> **Note:** Kai kurie maršrutų parinktuvai gali naudoti tokį patį numatytąjį „Wi-Fi“ vardą.

- Įsitikinkite, kad įvedėte teisingą tinklo slaptažodį.

> **Note:** Atkreipkite dėmesį į slaptažodžio tarpus, skaičius ir didžiąsias raides.

- Įsitikinkite, kad pasirinktas tinkamas belaidžio ryšio saugumo režimas. Valdymo skydelyje eikite į **Nustatymai › Tinklas / prievadai › Belaidis ryšys › Belaidžio tinklo saugumo režimas**.

Jei problema išlieka, susisiekite su klientų aptarnavimo skyriumi.

Papildomos aparatinės įrangos problemos

Nepavyksta aptikti papildomo vidinio įtaiso

Pabandykite atlikti vieną ar daugiau iš toliau nurodytų veiksmų.

- Išjunkite spausdintuvą, palaukite apie 10 sekundžių ir vėl jį įjunkite.
- Atsispausdinkite **meniu nustatymų puslapį** ir patikrinkite, ar papildomas vidinis įtaisas yra įdiegtų funkcijų sąraše. Valdymo skydelyje eikite į **Nustatymai › Ataskaitos › Meniu nustatymų puslapis**.
- Patikrinkite, ar papildomas vidinis įtaisas yra tinkamai įrengtas valdiklių plokštėje.

  1. Išjunkite spausdintuvą ir ištraukite maitinimo laidą iš elektros lizdo.
  2. Įsitikinkite, kad papildomas vidinis įtaisas yra prijungtas prie tinkamos valdiklių plokštės jungties.
  3. Įkiškite maitinimo laidą į elektros lizdą ir įjunkite spausdintuvą.

  DĖMESIO—GALIMA SUSIŽALOTI
  Siekdami išvengti gaisro ar elektros smūgio pavojaus, prijunkite maitinimo laidą prie tinkamos nominaliosios srovės ir tinkamai įžeminto elektros lizdo, kuris yra šalia gaminio ir lengvai pasiekiamas.

- Patikrinkite, ar papildomą vidinį įtaisą galima rasti spausdinimo tvarkyklėje.

  Note: Jei reikia, spausdinimo tvarkyklėje rankiniu būdu pridėkite papildomą vidinį įtaisą, kad jis būtų prieinamas atliekant spausdinimo užduotims. Norėdami gauti daugiau informacijos, žr. Galimos papildomos įrangos pridėjimas spausdinimo tvarkyklėje on page 128.

Jei problema išlieka, susisiekite su klientų aptarnavimo skyriumi.

Netinkamai veikia vidaus sprendimų prievadas

Pabandykite atlikti vieną ar daugiau iš toliau nurodytų veiksmų.

- Atsispausdinkite **meniu nustatymų puslapį** ir patikrinkite, ar vidaus sprendimų prievadas (ISP) yra įdiegtųjų funkcijų sąraše. Valdymo skydelyje eikite į **Nustatymai › Ataskaitos › Meniu nustatymų puslapis**.
- Išimkite ir vėl įdėkite vidaus sprendimų prievadą (ISP). Norėdami gauti daugiau informacijos, žr. Vidaus sprendimų prievado įrengimas on page 268.
- Patikrinkite laido ir vidaus sprendimų prievado jungtį.

1. Naudokite tinkamą laidą ir įsitikinkite, kad jis yra prijungtas prie vidaus sprendimų prievado.
2. Patikrinkite, ar ISP sprendimo sąsajos laidas yra tinkamai prijungtas prie valdiklių plokštės lizdo.

Jei problema išlieka, susisiekite su klientų aptarnavimo skyriumi.

Netinkamai veikia lygiagrečiosios arba nuosekliosios sąsajos plokštė

Pabandykite atlikti vieną ar daugiau iš toliau nurodytų veiksmų.

- Atsispausdinkite **meniu nustatymų puslapį** ir patikrinkite, ar vidaus sprendimų prievadas (ISP) yra įdiegtųjų funkcijų sąraše. Valdymo skydelyje eikite į **Nustatymai › Ataskaitos › Meniu nustatymų puslapis**.
- Išimkite ir vėl įdėkite lygiagrečiosios arba nuosekliosios sąsajos plokštę. Norėdami gauti daugiau informacijos, žr. Vidaus sprendimų prievado įrengimas on page 268.
- Patikrinkite laido ir lygiagrečiosios arba nuosekliosios sąsajos plokštės jungtį.

Jei problema išlieka, susisiekite su klientų aptarnavimo skyriumi.

Aptiktas sugadintas atmintukas

Pabandykite atlikti vieną ar daugiau iš toliau nurodytų veiksmų.

- Pakeiskite sugadintą atmintuką.
- Pasirinkite **Tęsti** , jei norite nepaisyti pranešimo ir tęsti spausdinimą.
- Atšaukite šią spausdinimo užduotį.

Jei problema išlieka, susisiekite su klientų aptarnavimo skyriumi.

Atmintuke ištekliams nepakanka laisvos vietos

Pabandykite atlikti vieną ar daugiau iš toliau nurodytų veiksmų.

- Jei norite pašalinti pranešimą ir tęsti spausdinimą, pasirinkite **Tęsti**.
- Iš atmintuko pašalinkite šriftus, makrokomandas ir kitus duomenis.
- Prijunkite atminties įrenginį

> **Note:** Atsisiųsti šriftai ir makrokomandos, kurie anksčiau nebuvo išsaugoti atmintuke, pašalinami.

Jei problema išlieka, susisiekite su klientų aptarnavimo skyriumi.

Problemos, susijusios su eksploataciniais reikmenimis

Pakeiskite kasetę, spausdintuvo regiono neatitiktis

Kad išspręstumėte šią problemą, įsigykite tinkamo regiono, kuris atitinka spausdintuvo regioną, kasetę arba įsigykite viso pasaulio regionams tinkančią kasetę.

- Pranešime pirmasis numeris po 42 nurodo spausdintuvo regioną.
- Pranešime antrasis numeris po 42 nurodo kasetės regioną.

Regionas	Skaitinis kodas
Visame pasaulyje arba neapibrėžtas regionas	0
Šiaurės Amerika (Jungtinės Valstijos, Kanada)	1
Europos ekonominė erdvė, Vakarų Europa, Šiaurės šalys, Šveicarija	2
Azijos ir Ramiojo vandenyno regiono šalys	3
Lotynų Amerika	4
Likusios Europos šalys, Artimieji Rytai, Afrika	5
Australija, Naujoji Zelandija	6
Netinkamas regionas	9

Note: Jei norite rasti spausdintuvo ir dažų kasetės regionų nustatymus, atsispausdinkite **spausdinimo kokybės testavimo puslapius**. Valdymo skydelyje eikite į **Nustatymai > Trikčių šalinimas > Spausdinimo kokybės testavimo puslapiai**.

Pakartotinai papildyta įprasta *[color]* dažų kasetė

Spausdintuvas aptiko įprastą „Lexmark“ kasetę, kurią kita šalis, o ne „Lexmark“, pakartotinai papildė neoriginaliais dažais.

Jei norite tęsti, pasirinkite **Gerai** .

Visi spausdintuvo komponentų eksploatavimo trukmės indikatoriai nurodyti laikant, kad naudojamos „Lexmark“ eksploatacinės medžiagos ir dalys. „Lexmark“ spausdintuve naudojant eksploatacines medžiagas arba dalis, kurias atnaujino kitos šalys, o ne „Lexmark“, rezultatai gali būti nenuspėjami.

Jei reikia daugiau informacijos, žr. spausdintuvo pareiškimą dėl ribotosios garantijos.

Ne „Lexmark“ eksploatacinė medžiaga

Spausdintuvas aptiko jame įdėtą ne „Lexmark“ eksploatacinę medžiagą arba dalį.

„Lexmark“ spausdintuvas geriausiai veikia, jei jame naudojamos originalios „Lexmark“ eksploatacinės medžiagos ir dalys. Trečiųjų šalių eksploatacinių medžiagų ar dalių naudojimas gali pakenkti spausdintuvo ir jo vaizdo gavimo komponentų efektyvumui, patikimumui arba naudojimo trukmei.

Visi eksploatavimo trukmės indikatoriai nurodyti laikant, kad naudojamos „Lexmark“ eksploatacinės medžiagos ir dalys. Naudojant trečiųjų šalių eksploatacines medžiagas arba dalis rezultatai gali būti nenuspėjami. Naudojant vaizdo gavimo komponentus ilgiau nei numatyta jų naudojimo trukmė, „Lexmark“ spausdintuvas ar susiję komponentai gali sugesti.

> **Įspėjimas—Galima sugadinti**
> Trečiųjų šalių eksploatacinių medžiagų ar dalių naudojimas gali turėti neigiamos įtakos garantijos taikymui. Jei spausdintuvas sugenda naudojant trečiųjų šalių eksploatacines medžiagas ar dalis, garantija gali būti netaikoma.

Jei prisiimate visą riziką ir spausdintuve toliau norite naudoti neoriginalias eksploatacines medžiagas ar dalis, spausdintuvo ekrane dviem pirštais palieskite ir 15 sekundžių palaikykite nuspaudę klaidos pranešimą. Pasirodžius patvirtinimo dialogo langui, palieskite **Tęsti**.

Jei nenorite prisiimti šios rizikos, išimkite iš spausdintuvo trečiosios šalies eksploatacinę medžiagą arba dalį ir įdėkite originalią „Lexmark“ eksploatacinę medžiagą arba dalį. Norėdami gauti daugiau informacijos, žr. Originalių „Lexmark“ dalių ir eksploatacinių reikmenų naudojimas on page 397.

Jei išvalius klaidos pranešimą spausdintuvas nespausdina, iš naujo nustatykite eksploatacinių medžiagų naudojimo skaitiklį.

1. Valdymo skydelyje eikite į **Nustatymai > Prietaisas > Techninė priežiūra > Meniu „Konfigūracija“ > Eksploatacinių reikmenų naudojimas ir skaitikliai**.
2. Pasirinkite dalį arba eksploatacinę medžiagą, kurią norite nustatyti iš naujo, tada pasirinkite **Pradėti**.
3. Perskaitykite įspėjamąjį pranešimą ir pasirinkite **Tęsti**.
4. Norėdami išvalyti klaidos pranešimą, dviem pirštais 15 sekundžių lieskite ekraną.

> **Note:** Jei eksploatacinių medžiagų naudojimo skaitiklių nepavyksta nustatyti iš naujo, eksploatacinę medžiagą grąžinkite į pirkimo vietą.

Popieriaus tiekimo problemos

Popierius užsiriečia

Pabandykite atlikti vieną ar daugiau iš toliau nurodytų veiksmų.

- Perkelkite kreiptuvus dėkle į įdėtam popieriui tinkamą padėtį.

- Priklausomai nuo savo operacinės sistemos popieriaus rūšį nurodykite Spausdinimo parinktyse arba dialogo lange Spausdinti. Įsitikinkite, kad nustatymas atitinka įdėto popieriaus nustatymus.

> **Note:** Nustatymą galima pakeisti ir spausdintuvo valdymo skydelyje. Eikite į **Nustatymai > Popierius > Dėklų konfigūracija > Popieriaus formatas / rūšis**.

- Popierių išimkite, apverskite ir vėl įdėkite.
- Įdėkite popierių iš naujos pakuotės.

> **Note:** Esant didelei drėgmei popierius ją sugeria. Kol nesate pasiruošę popieriaus naudoti, laikykite jį originalioje pakuotėje.

Jei problema išlieka, susisiekite su klientų aptarnavimo skyriumi.

Spausdinant vokas užsiklijuoja

Pabandykite atlikti vieną ar daugiau iš toliau nurodytų veiksmų.

- Naudokite voką, kuris buvo laikomas sausoje aplinkoje.

> **Note:** Spausdinant ant vokų, į kuriuos įsigėrę daug drėgmės, jų atlankai gali užsiklijuoti.

- Patikrinkite, ar popieriaus rūšis yra **Vokai**. Valdymo skydelyje eikite į **Nustatymai > Popierius > Dėklų konfigūracija > Popieriaus formatas / rūšis**.

Jei problema išlieka, susisiekite su klientų aptarnavimo skyriumi.

Spausdinimas sudėstant neveikia

Pabandykite atlikti vieną ar daugiau iš toliau nurodytų veiksmų.

- Valdymo skydelyje eikite į **Nustatymai > Spausdinimas > Išdėstymas > Sudėstyti**, o tada pasirinkite **Įjungta [1,2,1,2,1,2]**.
- Dokumente, kurį bandote atspausdinti, atidarykite dialogo langą „Spausdinimo parinktys“ arba „Spausdinimas“, tada pasirinkite **Sudėstyti**.
- Sumažinkite spausdintinų puslapių skaičių.

Jei problema išlieka, susisiekite su klientų aptarnavimo skyriumi.

Dėklų susiejimas neveikia

Pabandykite atlikti vieną ar daugiau iš toliau nurodytų veiksmų.

- Įsitikinkite, kad susietuose dėkluose yra tokio pat formato, orientacijos ir rūšies popierius.

- Įsitikinkite, kad nustatyta tinkama popieriaus kreiptuvų padėtis.
- Popieriaus formato ir rūšies nustatymai turi atitikti į susietus dėklus įdėto popieriaus formatą ir rūšį. Valdymo skydelyje eikite į **Nustatymai > Popierius > Dėklų konfigūracija > Popieriaus formatas / rūšis**.
- Patikrinkite, ar parinktis **Dėklų susiejimas** yra nustatyta kaip **Automatinis**. Norėdami gauti daugiau informacijos, žr. Dėklų susiejimas on page 124.

Jei problema išlieka, susisiekite su klientų aptarnavimo skyriumi.

Popierius dažnai stringa

Pabandykite atlikti vieną ar daugiau iš toliau nurodytų veiksmų.

- Patikrinkite, ar tinkamai įdėtas popierius.

> **Pastabos**
> - Įsitikinkite, kad nustatyta tinkama popieriaus kreiptuvų padėtis.
> - Įsitikinkite, kad pluoštas yra žemiau maksimalaus užpildymo indikatoriaus.
> - Būtinai spausdinkite ant rekomenduojamo formato ir rūšies popieriaus.

- Nustatykite tinkamą popieriaus formatą ir rūšį. Valdymo skydelyje eikite į **Nustatymai > Popierius > Dėklų konfigūracija > Popieriaus formatas / rūšis**.
- Įdėkite popierių iš naujos pakuotės.

> **Note:** Esant didelei drėgmei popierius ją sugeria. Kol nesate pasiruošę popieriaus naudoti, laikykite jį originalioje pakuotėje.

Jei problema išlieka, susisiekite su klientų aptarnavimo skyriumi.

Užstrigę lapai neatspausdinami iš naujo

1. Valdymo skydelyje eikite į **Nustatymai > Prietaisas > Pranešimai > Turinio atkūrimas po strigties**.
2. Meniu **Atkūrimas po strigčių šalinimo** pasirinkite **Įjungta** arba **Automatinis**.

Jei problema išlieka, susisiekite su klientų aptarnavimo skyriumi.

Spalvų kokybės problemos

Spalvų keitimas spausdinamose išvestyse.

1. Valdymo skydelyje eikite į **Nustatymai > Spausdinimas > Kokybė > Išplėstinis vaizdo gavimas > Spalvų korekcija**.
2. Meniu **Spalvų korekcija** pasirinkite **Rankinis**.
3. Meniu **Spalvų korekcijos turinys** pasirinkite atitinkamą spalvų konvertavimo nustatymą.

Objekto tipas	Spalvų konvertavimo lentelės
RGB (RŽM) spalvų vaizdas **RGB (RŽM) spalvų tekstas** **RGB (RŽM) spalvų grafika**	◦ **Vivid** – gaunamos ryškesnės, sodresnės spalvos; šis nustatymas gali būti taikomas visiems įeinantiems spalvotiems formatams. ◦ **sRGB Display** – gaunami spaudiniai, kurių spalvos yra artimos kompiuterio monitoriuje matomoms spalvoms. Juodos spalvos dažų naudojimas yra optimizuotas nuotraukoms spausdinti. ◦ **Display-True Black** – gaunami spaudiniai, kurių spalvos yra artimos kompiuterio monitoriuje matomoms spalvoms. Esant šiam nustatymui, siekiant gauti visų atspalvių neutralią pilką spalvą naudojami tik juodi dažai. ◦ **sRGB Vivid**—„sRGB Display“ spalvų korekcijai suteikiamas didesnis spalvų sodrumas. Juodos spalvos dažų naudojimas yra optimizuotas verslo grafikai spausdinti. ◦ **Išjungta**
CMYK (ŽPGJ) spalvų vaizdas **CMYK (ŽPGJ) spalvų tekstas** **CMYK (ŽPGJ) spalvų grafika**	◦ **JAV CMYK** – taikoma spalvų korekcija, kuri prilygsta SWOP (interneto ofsetinių leidinių specifikacijų) spalvotiems spaudiniams. ◦ **Euro CMYK** – taikoma spalvų korekcija, kuri prilygsta „Euroscale“ spalvotiems spaudiniams. ◦ **Vivid CMYK**—Padidinamas spalvų korekcijos nustatymo „JAV CMYK“ spalvų sodrumas. ◦ **Išjungta**

DUK apie spalvotą spausdinimą

Kas yra RGB (RŽM) spalvų modelis?

RGB (RŽM) spalvų modelis – tai spalvų apibūdinimo metodas nurodant raudonos, žalios arba mėlynos spalvos proporciją, kuri naudojama tam tikrai spalvai gauti. Įvairiomis proporcijomis sumaišius raudoną, žalią ir mėlyną spalvas gaunama didelė gamtoje sutinkamų spalvų gama. Kompiuterių ekranuose, skaitytuvuose ir skaitmeniniuose fotoaparatuose spalvos rodomos naudojant šį metodą.

Kas yra CMYK (ŽPGJ) spalvų modelis?

CMYK (ŽPGJ) spalvų modelis – tai spalvų apibūdinimo metodas nurodant žydros, purpurinės, geltonos ir juodos spalvos proporciją, kuri naudojama tam tikrai spalvai gauti. Spausdinant įvairių proporcijų žydros, purpurinės, geltonos ir juodos spalvos rašalu arba dažais gaunama plati gamtoje sutinkamų spalvų gama. Tokiu būdu gaunamos spalvos spausdinimo presuose, rašaliniuose ir spalviniuose lazeriniuose spausdintuvuose.

Kaip bus spausdinama dokumente nurodyta spalva?

Dokumento spalvai nurodyti ir keisti naudojant RGB (RŽM) arba CMYK (ŽPGJ) spalvų derinius naudojamos programinės įrangos programos. Jei reikia daugiau informacijos, žr. programų žinyno temas.

Kaip spausdintuvas žino, kokia spalva spausdinti?

Spausdinant dokumentą, informacija apie kiekvieno objekto tipą ir spalvą pateikiama spausdintuvui ir perduodama per spalvų konvertavimo lenteles. Spalva paverčiama atitinkamomis žydros, purpurinės, geltonos ir juodos spalvos dažų, naudojamų norint gauti norimą spalvą, proporcijomis. Objekto informacija lemia, kokios spalvų konvertavimo lentelės bus taikomos. Pavyzdžiui, tekstui galima taikyti vienos rūšies spalvų konvertavimo lentelę, o nuotraukoms – kitą.

Kas yra neautomatinė spalvų korekcija?

Rankinei spalvų korekcija esant įjungtai, spausdintuve objektams apdoroti naudojamos naudotojo pasirinktos spalvų konvertavimo lentelės. Rankinės spalvų korekcijos nustatymai yra skirti konkrečiam spausdinamo objekto tipui (tekstui, grafikai arba vaizdams). Be to, programoje konkrečiai nurodoma ir objekto spalva (RGB (RŽM) arba CMYK (ŽPGJ) derinys). Jei norite rankiniu būdu pritaikyti kitą spalvų konvertavimo lentelę, žr. Spalvų keitimas spausdinamose išvestyse.

Jei programoje nėra nurodytos spalvos su RGB (RŽM) ar CMYK (ŽPGJ) deriniais, rankinė spalvų korekcija neturi prasmės. Ji nėra veiksminga ir kai spalvų priderinimą reguliuoja programa arba kompiuterio operacinė sistema. Nustačius automatinę spalvų korekciją, dažniausiai dokumentams sukuriamos pageidaujamos spalvos.

Kaip galėčiau atitaikyti tam tikrą spalvą (pavyzdžiui, įmonės logotipą)?

Spausdintuvo meniu „Kokybė“ yra devynių tipų spalvų šablonų rinkiniai. Šiuos rinkinius galima rasti ir „Embedded Web Server“ puslapyje Spalvų šablonai. Pasirinkus bet kurį spalvų šablono rinkinį generuojami kelių puslapių spaudiniai, kuriuos sudaro šimtai spalvotų langelių. Priklausomai nuo pasirinktos lentelės kiekviename langelyje būna arba CMYK (ŽPGJ), arba RGB (RŽM) spalvų derinys. Nustatyta kiekvieno langelio spalva gaunama langelyje pažymėtam CMYK (ŽPGJ) arba RGB (RŽM) deriniui pereinant per pasirinktą spalvų konvertavimo lentelę.

Išanalizavę spalvų šablonų rinkinius galite nustatyti, kurio langelio spalva labiausiai atitinka derinamą spalvą. Tada langelyje pažymėtas spalvų derinys gali būti naudojamas objekto spalvai programoje pakeisti. Jei reikia daugiau informacijos, žr. programų žinyno temas.

Rankinė spalvų korekcija gali būti reikalinga norint pasirinktą spalvų konvertavimo lentelę panaudoti konkrečiam objektui.

Kokį spalvų šablono rinkinį, kuris bus naudojamas konkrečiai spalvų atitikimo problemai, pasirinkti, priklauso nuo šių dalykų:

- naudojamo spalvų korekcijos nustatymo (automatinė, išjungta ar rankinė);
- spausdinamo objekto tipo (tekstas, grafika ar paveikslai);
- kaip programoje nurodoma objekto spalva (RGB (RŽM) ar CMYK (ŽPGJ) derinys).

Jei programoje nėra nurodytos spalvos su RGB (RŽM) ar CMYK (ŽPGJ) deriniais, naudoti spalvų šablonų puslapių nėra prasmės. Be to, kai kuriose programose nurodyti RGB (RŽM) arba CMYK (ŽPGJ) spalvų deriniai koreguojami naudojant spalvų valdymą. Tokiais atvejais atspausdinta spalva nebūtinai tiksliai atitiks spalvų šablonų puslapiuose pateiktą spalvą.

Spaudinyje matomas atspalvis

Pabandykite atlikti vieną ar daugiau iš toliau nurodytų veiksmų.

- Valdymo skydelyje eikite į **Nustatymai > Spausdinimas > Kokybė > Išplėstinis vaizdo gavimas** ir pasirinkite **Spalvų priderinimas**.
- Valdymo skydelyje eikite į **Nustatymai > Spausdinimas > Kokybė > Išplėstinis vaizdo gavimas**, pasirinkite **Spalvų balansas** ir pakoreguokite nustatymus.

Jei problema išlieka, susisiekite su klientų aptarnavimo skyriumi.

Kreipimasis į klientų aptarnavimo skyrių

Prieš kreipdamiesi į klientų aptarnavimo skyrių įsitikinkite, kad žinote šią informaciją:

- kokia spausdintuvo problema;
- Klaidos pranešimas
- koks spausdintuvo modelio tipas ir serijos numeris.

Apsilankykite https://support.lexmark.com ir gaukite pagalbą el. paštu ar tiesioginėmis žinutėmis arba bibliotekoje peržiūrėkite vadovus, pagalbinius dokumentus, tvarkykles ir kitas siuntas.
Galima ir techninė pagalba telefonu. JAV arba Kanadoje skambinkite 1-800-539-6275.
Kitose šalyse arba regionuose informacijos žr. tarptautiniame pagalbos klientams kontaktinių duomenų kataloge.

Perdirbimas ir šalinimas

„Lexmark“ gaminių perdirbimas

1. Apsilankykite www.lexmark.com/recycle.
2. Pasirinkite savo šalį arba regioną.
3. Pasirinkite perdirbimo programą.

„Lexmark“ pakuočių perdirbimas

„Lexmark“ nuolat siekia mažinti pakuotes. Mažesnės pakuotės padeda užtikrinti, kad „Lexmark“ spausdintuvai bus gabenami efektyviausiu ir aplinką tausojančiu būdu bei reikės šalinti mažiau pakuočių. Dėl tokio efektyvumo atsiranda mažiau šiltnamio efektą sukeliančių dujų, taupoma elektros energija ir gamtos ištekliai. Kai kuriose šalyse arba regionuose „Lexmark“ taip pat užtikrina pakuočių komponentų perdirbimą. Jei reikia daugiau informacijos, apsilankykite www.lexmark.com/recycle.
„Lexmark“ kartoninės dėžės yra 100 % perdirbamos, kur veikia gofruotų pakavimo gaminių perdirbimo įmonės. Jūsų teritorijoje tokių įmonių gali nebūti.
„Lexmark“ pakuotėse naudojamas putplastis yra perdirbamas, kur veikia putplasčio perdirbimo įmonės. Jūsų teritorijoje tokių įmonių gali nebūti.
Kai „Lexmark“ grąžinate kasetę, galite atiduoti pakartotinai panaudoti kasetės dėžę. „Lexmark“ perdirba dėžę.

Pranešimai

Gaminio informacija

Gaminio pavadinimas:

Spausdintuvas „Lexmark CS963e“
Įrenginio tipas:

5066
Modeliai:

680

Leidimas ir teisiniai pranešimai

Pranešimai apie leidimą

2025 m. gegužės mėn.
Ši dalis netaikoma šalims, kuriose tokios nuostatos yra nesuderinamos su vietos teisės aktais: „LEXMARK INTERNATIONAL, INC.“ ŠĮ LEIDINĮ PATEIKIA „KAIP YRA“, BE JOKIOS GARANTIJOS, NEI KONKREČIAI IŠREIKŠTOS, NEI NUMANOMOS, ĮSKAITANT, BET NEAPSIRIBOJANT, NUMANOMAS PERKAMUMO ARBA TINKAMUMO TAM TIKRAM TIKSLUI GARANTIJAS. Kai kurios šalys tam tikriems sandoriams neleidžia apriboti atsakomybės už konkrečiai išreikštas ar numanomas garantijas; todėl šis pareiškimas jums gali būti netaikomas.
Šiame leidinyje gali būti techninių netikslumų ar tipografinių klaidų. Jame pateikiama informacija kartkartėmis keičiama; šie pakeitimai bus įtraukti į vėlesnius leidimus. Aprašyti gaminiai arba programos bet kada gali būti patobulinti arba pakeisti.
Šiame leidinyje nurodyti gaminiai, programos ar paslaugos nereiškia, kad gamintojas numato, jog jie bus prieinami visose šalyse, kuriose jis vykdo veiklą. Bet kokio gaminio, programos ar paslaugos nurodymas nereiškia, kad galima naudoti tik tą gaminį, programą ar paslaugą. Vietoj jų gali būti naudojamas bet kuris funkciškai lygiavertis gaminys, programa arba paslauga, nepažeidžiantys esamos intelektinės nuosavybės teisės. Už naudojimo kartu su kitais gaminiais, programomis ar paslaugomis, išskyrus tuos, kuriuos gamintojas aiškiai įvardija, vertinimą ir patikrą atsako naudotojas.
Norėdami gauti „Lexmark“ techninę pagalbą, eikite į https://support.lexmark.com.
Norėdami gauti informacijos apie „Lexmark“ privatumo politiką, reglamentuojančią šio produkto naudojimą, eikite į www.lexmark.com/privacy.
Norėdami gauti informacijos apie eksploatacinius reikmenis ir atsisiuntimus, eikite į www.lexmark.com.
© „Lexmark International, Inc.“, 2024 m.
Visos teisės saugomos.

Prekių ženklai

„Lexmark“, „Lexmark“ logotipas ir „MarkNet“ yra „Lexmark International, Inc.“ prekių ženklai arba registruotieji prekių ženklai Jungtinėse Amerikos Valstijose ir (arba) kitose šalyse. „Android“, „Google Play“ ir „Google Chrome“ yra „Google LLC“ prekių ženklai. Macintosh, macOS, Safari, and AirPrint are trademarks of Apple Inc., registered in the U.S. and other countries. Use of the Works with Apple badge means that an accessory has

been designed to work specifically with the technology identified in the badge and has been certified by the developer to meet Apple performance standards.
„Microsoft“, „Internet Explorer“, „Microsoft Edge“ ir „Windows“ yra „Microsoft“ įmonių grupės prekių ženklai.
„Mopria™“ žodinis prekių ženklas yra registruotasis ir (arba) neregistruotasis „Mopria Alliance, Inc.“ prekių ženklas Jungtinėse Valstijose ir kitose šalyse. Griežtai draudžiama neteisėtai jais naudotis.
„PCL®“ yra „Hewlett-Packard Company“ registruotasis prekių ženklas. „PCL“ yra „Hewlett-Packard Company“ spausdintuvo komandų (kalbos) ir funkcijų rinkinio, naudojamo jos spausdintuvų gaminiuose, pavadinimas. Šis spausdintuvas yra suderinamas su PCL kalba. Tai reiškia, kad spausdintuvas atpažįsta PCL komandas, kurios naudojamos įvairiose taikomosiose programose, ir, kad spausdintuvas emuliuoja komandas atitinkančias funkcijas.
„PostScript“ yra „Adobe Systems Incorporated“ registruotasis prekių ženklas Jungtinėse Amerikos Valstijose ir (arba) kitose šalyse.
„Wi-Fi®“ ir „Wi-Fi Direct®“ yra registruotieji „Wi-Fi Alliance®“ prekių ženklai.
Visi kiti prekių ženklai yra jų atitinkamų savininkų nuosavybė.

Licencijavimo pranešimai

Visus su šiuo gaminiu susijusius licencijavimo pranešimus galima peržiūrėti diegimo programinės įrangos kompaktiniame diske esančiame CD:\NOTICES.

„LEXMARK“ LAZERINIŲ SPAUSDINTUVŲ, „LEXMARK“ LED SPAUSDINTUVŲ IR „LEXMARK“ DAUGIAFUNKCIŲ LAZERINIŲ SPAUSDINTUVŲ RIBOTOSIOS GARANTIJOS PAREIŠKIMAS

„Lexmark International, Inc.“, Lexington, KY

Ši ribotoji garantija taikoma JAV ir Kanadai. Klientams už JAV ribų žr. su jūsų produktu pateiktą konkrečios šalies garantijos informaciją.

Ši ribota garantija taikoma šiam produktui tik tuo atveju, jei jis iš pradžių buvo įsigytas naudoti, o ne perparduoti iš „Lexmark“ arba „Lexmark Remarketer“, šiame pareiškime vadinamo pakartotinės rinkodaros įmone.

Ribotoji garantija

„Lexmark“ garantuoja, kad šis produktas:

– yra pagamintas iš naujų dalių arba naujų ir tinkamų naudoti dalių, kurios veikia kaip naujos dalys;

– normaliai naudojant neturi medžiagų ir gamybos defektų

Jei garantiniu laikotarpiu šis gaminys neveikia taip, kaip nurodyta, kreipkitės į pakartotinės rinkodaros įmonę arba „Lexmark“ dėl remonto ar pakeitimo („Lexmark: nuožiūra).

Jei šis produktas yra funkcija ar parinktis, šis teiginys taikomas tik tada, kai ta funkcija ar parinktis naudojama produktui, kuriam ji buvo skirta. Norint gauti garantinio aptarnavimo paslaugą, jums gali tekti pateikti funkciją ar parinktį su produktu.

Jei šį gaminį perkelsite kitam vartotojui, garantijos paslaugos pagal šio Pareiškimo sąlygas bus prieinamos tam naudotojui visą likusį garantijos laikotarpį. Jūs turėtumėte perduoti pradinio pirkimo įrodymą ir šį pareiškimą tam naudotojui.

Aptarnavimas pagal ribotąją garantiją

Garantinis laikotarpis prasideda nuo pradinio pirkimo datos, kaip nurodyta pirkimo kvite, ir baigiasi po 12 mėnesių, jei bet kokių reikmenų ir bet kokių į spausdintuvą įtrauktų eksploatacijos prekių garantinis laikotarpis baigiasi anksčiau, jei jis arba jo originalus turinys yra iš esmės išeikvoti, sunaudoti arba suvartoti. Lizdų vienetai, perkėlimo / transportavimo įrenginiai, popieriaus tiekimo elementai, jei yra, ir bet kokie kiti daiktai, kuriems galima įsigyti techninės priežiūros rinkinį, yra iš esmės sunaudojami, kai spausdintuvas rodo tokio elemento pranešimą „Įspėjimas apie tarnavimo laiką“ arba „Numatyta techninė priežiūra“.

Norint gauti garantinę paslaugą, jums gali tekti pateikti pirminio pirkimo įrodymą. Jums gali tekti pristatyti savo produktą pakartotinės rinkodaros įmonei arba „Lexmark“ arba išsiųsti jį iš anksto apmokėtą ir tinkamai supakuotą į „Lexmark“ nurodytą vietą. Jūs esate atsakingi už gabenamo į pakartotinės rinkodaros įmonės arba Lexmark nurodytą vietą produkto praradimą ar sugadinimą.

Kai garantinis aptarnavimas apima produkto ar dalies keitimą, pakeistas elementas tampa pakartotinės rinkodaros įmonės ar Lexmark nuosavybe. Pakeista gali būti į naują ar suremontuotą daiktą.

Pakaitinis elementas prisiima likusį originalaus gaminio garantijos laikotarpį.

KKeitimas negalimas, jei gaminys, kurį pateikiate keitimui, yra apgadintas, pakeistas, jį reikia remontuoti, o ne atlikti garantinį aptarnavimą, jis sugadintas nepataisomai arba jei gaminys nėra laisvas nuo visų teisinių įsipareigojimų, apribojimų, areštų ir apsunkinimų.

Vykdydama garantinį aptarnavimą ir (arba) dalių keitimą, „Lexmark“ gali atnaujinti spausdintuvo aparatinę programinę įrangą iki naujausios versijos. Aparatinės programinės įrangos atnaujinimai gali pakeisti spausdintuvo nustatymus ir taip paveikti suklastotus ir (arba) neleistinus gaminius, eksploatacinius reikmenis, dalis, medžiagas (pvz., dažus ir rašalus), programinę įrangą ar sąsajas, kad jie nustotų veikti. Leistinų „Lexmark“ gaminių naudojimui tai neturės įtakos.

Prieš pristatydami šį gaminį garantiniam aptarnavimui, išimkite visas spausdinimo kasetes, programas, duomenis ir išimamą laikmeną (jei „Lexmark“ nenurodo kitaip).

Norėdami išsamiau paaiškinti savo garantijos alternatyvas ir artimiausią „Lexmark“ įgaliotąjį techninės priežiūros specialistą savo vietovėje, susisiekite su „Lexmark“ žiniatinklyje.

Šiam gaminiui teikiama nuotolinė techninė pagalba per visą jo garantinio laikotarpio laikotarpį. Gaminiams, kuriems netaikoma „Lexmark“ garantija, techninė pagalba gali būti neteikiama arba teikiama tik už mokestį.

Ribotosios garantijos apimtis

„Lexmark“ negarantuoja jokio gaminio nepertraukiamo ar be klaidų veikimo, taip pat bet kokio gaminio pagamintų spaudinių patvarumo ar ilgaamžiškumo.

Garantinis aptarnavimas netaikomas gedimams, kuriuos sukėlė:

– modifikavimas arba neleistini priedai;

– nelaimingi atsitikimai, netinkamas naudojimas, piktnaudžiavimas ar naudojimas nesilaikant „Lexmark“ naudotojo vadovų, vadovų, instrukcijų ar nurodymų’

– netinkama fizinė ar darbinė aplinka;

– bet kurio kito asmens, išskyrus „Lexmark“ arba įgaliotą „Lexmark“ aptarnaujantį asmenį, vykdoma priežiūra;

– produkto naudojimas viršijant jo darbo ciklo ribas;

– spausdinimo laikmenų naudojimas nesilaikant „Lexmark“ specifikacijų;

– trečiosios šalies produktų, reikmenų ar dalių refurbavimas, taisymas, užpildymas ar pakartotinis gamyboje;

– gaminių, reikmenų, dalių, medžiagų (pvz., toneriai ir rašalai), programinės įrangos arba sąsajos, kurių nepateikia „Lexmark“, naudojimas.

TAIKYTINŲ ĮSTATYMŲ RIBOSE NEI „LEXMARK“, NEI JOS TREČIOSIOS ŠALIES TIEKĖJAI ARBA PAKARTOTINĖS RINKODAROS SPECIALISTAI NESUTEIKIA JOKIOS KITOS GARANTIJOS AR SĄLYGŲ, IŠREIKŠTŲ AR NUMANOMŲ, ŠIAM PRODUKTUI IR BŪTENT ATSISAKO NUMANOMŲ TINKAMUMO PREKYBAI AR KONKREČIAM TIKSLUI IR TINKAMOS KOKYBĖS GARANTIJŲ AR SĄLYGŲ. BET KOKIOS GARANTIJOS, KURIŲ NEGALIMA ATSISAKYTI PAGAL TAIKYTINUS ĮSTATYMUS, APSIRIBOJA GARANTINIU LAIKOTARPIU. ŠIAM LAIKOTARPIUI PASIBAIGUS NEBUS TAIKOMOS NEI AIŠKIAI IŠREIKŠTOS, NEI NUMANOMOS GARANTIJOS. VISI INFORMACIJA, SPECIFIKACIJOS, KAINOS IR PASLAUGOS BET KURIUO METU GALI BŪTI PAKEISTOS NEĮSPĖJUS.

Atsakomybės apribojimas

Jūsų vienintelė teisių gynimo priemonė pagal šią ribotąją garantiją yra nurodyta šiame dokumente. Dėl bet kokios pretenzijos, susijusios su „Lexmark“ ar pakartotinio platinimo įmonės šio gaminio veikimu ar neveikimu pagal šią ribotąją garantiją, galite reikalauti atlyginti faktinę žalą, neviršijančią toliau pateiktoje pastraipoje nustatytos ribos.

„Lexmark“ atsakomybė už faktinę žalą dėl bet kokios priežasties bus apribota suma, kurią sumokėjote už produktą, kuris sukėlė žalą. Šis atsakomybės apribojimas netaikomas jūsų reikalavimams dėl kūno sužalojimo ar nekilnojamojo turto ar materialaus asmeninio turto, už kurį „Lexmark“ yra teisiškai atsakinga, sugadinimo. **„LEXMARK“ JOKIU ATVEJU NEATSAKO UŽ PRARASTĄ PELNĄ, PRARASTAS SANTAUPAS IR NETYČINIUS AR KITUS EKONOMINIUS BEI LOGIŠKAI IŠPLAUKIANČIUS NUOSTOLIUS.** Tai tiesa, net jei patariate „Lexmark“ ar pakartotinės rinkodaros įmonę apie tokių nuostolių galimybę. „Lexmark“ neatsako už jokias jūsų pretenzijas, pagrįstas trečiosios šalies pretenzija.

Šis teisių gynimo priemonių apribojimas taip pat taikomas pretenzijoms prieš visus „Lexmark“ tiekėjus ir pakartotinius rinkodaros atstovus. „Lexmark“ ir jos tiekėjų bei pakartotinės rinkodaros įmonių apribojimai nėra kaupiami. Tokie tiekėjai ir pakartotinės rinkodaros įmonės yra numatyti šio apribojimo naudos gavėjai.

Papildomos teisės

Kai kuriose valstybėse neleidžiama apriboti numanomos garantijos galiojimo trukmės arba neleisti atmesti ar apriboti atsitiktinių ar pasekminių nuostolių, todėl pirmiau nurodyti apribojimai ar išimtys jums gali būti netaikomi.

Ši ribota garantija suteikia jums konkrečias juridines teises. Taip pat galite turėti ir kitų teisių, kurios įvairiose valstybėse skiriasi.

Specifikacijos

Pranešimas dėl lazerio

Šis spausdintuvas yra sertifikuotas JAV kaip atitinkantis DHHS 21 CFR I skyriaus J poskyrio I klasės (1) buitiniams lazeriniams gaminiams keliamus reikalavimus, o kitur yra sertifikuotas kaip I klasės lazerinis gaminys, atitinkantis IEC 60825-1:2014, EN 60825-1:2014+A11:2021 ir EN 50689:2021.

I klasės lazeriniai gaminiai nėra laikomi pavojingais. Lazerio sistema ir spausdintuvas yra suprojektuoti taip, kad įprastai eksploatuojant, naudotojui atliekant techninę priežiūrą ar vykdant būtiną remontą žmogaus nepaveiktų didesnė nei I klasės lygio lazerinė spinduliuotė. Spausdintuve yra neremontuojamas spausdinimo galvutės mazgas, kuriame yra šių specifikacijų lazeris:

Klasė: IIIb (3b) AlGaAs

Vardinė atiduodamoji galia (milivatais): 25

Bangos ilgis (nanometrais): 770-800

Temperatūros informacija

Darbinė temperatūra ir santykinė drėgmė (SD) [1]	Nuo 10 iki 32,2 °C (nuo 50 iki 90 °F) ir nuo 15 iki 80 % SD Nuo 15,6 iki 32,2 °C (nuo 60 iki 90 °F) ir nuo 8 iki 80 % SD Maksimali drėgnuoju termometru matuojama temperatūra[2]: 22,8 °C (73 °F) Aplinka, kurioje nėra kondensacijos
Spausdintuvo / dažų kasetės / vaizdo gavimo įtaiso ilgalaikis laikymas[2]	Nuo 15,6 iki 32,2 °C (nuo 60 iki 90 °F) ir nuo 8 iki 80 % SD Maksimali drėgnuoju termometru matuojama temperatūra[2]: 22,8 °C (73 °F)
Spausdintuvo / dažų kasetės / vaizdo gavimo įtaiso trumpalaikis gabenimas[3]	Nuo –40 iki 40 °C (nuo –40 iki 104 °F)

[1] Kai kuriais atvejais veikimo charakteristikos (pvz., dažų kasetės naudojimas ir pirmojo puslapio spausdinimo sparta) turi būti vertinamos įprastoje biuro aplinkoje (esant maždaug 22,2 °C (72 °F) temperatūrai ir 45 % SD).

[2] Eksploatacinių medžiagų galiojimo laikas – maždaug 2 metai. Remiamasi laikymu standartinėje biuro aplinkoje esant 22 °C (72 °F) temperatūrai ir 45 % drėgmei.

[3] Drėgnuoju termometru matuojama temperatūra nustatoma pagal oro temperatūrą ir santykinę drėgmę.

Gaminio suvartojama elektros energija

Toliau pateiktoje lentelėje nurodytos gaminio elektros energijos suvartojimo charakteristikos.

> **Note:** Kai kurie režimai jūsų įrenginyje gali būti nenaudojami.

Režimas	Paaiškinimas	Elektros energijos suvartojimas (vatais)
Spausdinimas	Įrenginys generuoja spausdintinių kopijų išvedinius iš elektroninių įvesčių.	Vienpusis: 811; Dvipusiai: 776
Pasirengęs	Įrenginys laukia spausdinimo užduoties.	45.5
Miego režimas	Įrenginys veikia aukšto lygio energijos taupymo režimu.	1,1
Užmigdymas	Įrenginys veikia žemo lygio energijos taupymo režimu.	0,2
Išjungta	Įrenginys yra įjungtas į elektros lizdą, bet maitinimo jungiklis yra išjungtas.	0,2

Ankstesnėje lentelėje nurodyti elektros energijos suvartojimo kiekiai reiškia vidutinius matavimus per tam tikrą laiką. Sunaudojama momentinė galia gali būti gerokai didesnė nei vidurkis.
Vertės gali keistis. Esamas vertes galima rasti adresu www.lexmark.com.

Miego režimas

Šis gaminys gali veikti energiją taupančiu režimu, vadinamu **miego režimu**. Miego režimas taupo elektros energiją, sumažindamas jos suvartojimą per ilgus neveiklumo laikotarpius. Miego režimas įsijungia automatiškai, kai šis gaminys nėra naudojamas tam tikrą laiką, vadinamą **skirtuoju miego režimo laiku**.

Šio gaminio gamyklinis numatytasis skirtasis miego režimo laikas (minutėmis):	15

Naudojant konfigūracijos meniu, skirtasis miego režimo laikas priklausomai nuo spausdintuvo modelio gali būti keičiamas nuo 1 minutės iki 120 minučių arba nuo 1 minutės iki 114 minučių. Jei spausdintuvo greitis mažesnis arba lygus 30 puslapių per

minutę, tuomet skirtąjį laiką priklausomai nuo spausdintuvo modelio galima nustatyti tik iki 60 arba 54 minučių. Nustačius mažą skirtojo miego režimo laiko vertę sumažėja elektros energijos suvartojimas, bet gali pailgėti įrenginio reakcijos laikas. Nustačius didelę skirtojo miego režimo laiko vertę išlaikoma greita reakcija, bet sunaudojama daugiau elektros energijos.
Kai kuriuose modeliuose palaikomas **gilaus miego režimas**, kuris dar labiau sumažina energijos suvartojimą po ilgesnio neveiklumo.

Užmigdymo režimas

Šis gaminys gali veikti itin mažos galios režimu, vadinamuoju **užmigdymo režimu**. Veikiant užmigdymo režimu, visos kitos sistemos ir įrenginiai yra saugiai išjungiami. Įeiti į užmigdymo režimą galima bet kuriuo iš šių būdų:

- naudojant skirtąjį užmigdymo laiką;
- naudojant programos galios režimus.

Šio gaminio gamyklinis numatytasis skirtasis užmigdymo laikas visose šalyse ar regionuose	3 dienos

Laikas, kurį spausdintuvas laukia, kol darbas bus atspausdintas prieš jam įeinant į užmigdymo režimą, gali būti keičiamas nuo vienos valandos iki vieno mėnesio.
Pastabos apie EPEAT registruotus vaizdavimo įrenginius:

- Budėjimo režimo galios lygis – tai užmigdymo arba „išjungta“ režimo galios lygis.
- Gaminys automatiškai sumažins energijos sunaudojimą ir veiks budėjimo režimu, ≤ 1 W galios lygiu. Pristatant gaminį jame bus įjungta automatinio budėjimo funkcija (užmigdymo režimas arba režimas „išjungta“).

Išjungties režimas

Jei šis gaminys yra išjungties režime, kuris vis tiek naudoja šiek tiek elektros energijos, norėdami, kad gaminys visiškai nenaudotų elektros energijos, ištraukite maitinimo laidą iš elektros lizdo.

Bendras elektros energijos suvartojimas

Kartais naudinga apskaičiuoti bendrą gaminio elektros energijos suvartojimą. Kadangi elektros energijos suvartojimo tvirtinimai pateikiami galios vienetais vatais (W), elektros energijos suvartojimas turėtų būti padaugintas iš laiko, kurį gaminys veikia kiekvienu režimu, kad būtų galima apskaičiuoti suvartojamą elektros energiją. Bendra suvartojama gaminio elektros energija yra kiekvienu režimu suvartojamos elektros energijos suma.

Pranešimai apie aplinką ir tvarumą

Triukšmo lygiai

Šie matavimai buvo atliekami pagal ISO 7779 standartą ir pateikti pagal ISO 9296 standartą.

Note: Kai kurie režimai jūsų įrenginyje gali būti nenaudojami.

Vidutinis garso slėgis 1 metro atstumu, dBA	
Spausdinimas	Vienpusis nespalvotas: 51; Vienpusis spalvotas: 52; Abipusis nespalvotas: 54; Abipusis spalvotas: 55
Pasirengęs	14

Vertės gali keistis. Esamas vertes galima rasti adresu www.lexmark.com.

Direktyva dėl elektros ir elektroninės įrangos atliekų (EEIĄ direktyva)

EEĮA ženklas reiškia konkrečias elektroninių gaminių perdirbimo programas ir procedūras Europos Sąjungos šalyse. Mes skatiname savo gaminių perdirbimą.
Jei turite daugiau klausimų apie perdirbimo galimybes, apsilankykite „Lexmark“ interneto svetainėje adresu www.lexmark.com ir sužinokite vietos pardavimo įstaigos telefono numerį.

Reglamentas (ES) 2023/1542

Šiame gaminyje gali būti naudojama įkraunama diskinė ličio baterija. Ši baterija atitinka Reglamentą (ES) 2023/1542. Atitiktis žymima CE ženklu:

Šiame gaminyje gali būti naudojama viena iš toliau nurodytų diskinių baterijų:

- Baterijos identifikaciniai duomenys: „Seiko“, modelio numeris – MS621FE
  Gamintojas: „Seiko Instruments Inc.“

  Gamintojo adresas: 8, Nakase 1-chome, Mihama-ku, Chiba-shi, Chiba 261-8507, Japonija
- Baterijos identifikaciniai duomenys: „Panasonic“, modelio numeris – ML621
  Gamintojas: „Panasonic Energy Co., Ltd.“

Gamintojo adresas: 1-1 Matsushita-cho, Moriguchi City, Osaka 570-8511, Japonija

- Baterijos identifikaciniai duomenys: „FDK“, modelio numeris – ML621
  Gamintojas: „FDK Corporation“

  Gamintojo adresas: Shibaura Crystal Shinagawa, 1-6-41 Konan, Minato-ku, Tokyo 108-8212 Japonija

Pakuočių aplinkosauginis ženklinimas

Pagal Komisijos reglamento Sprendimą 97/129/EB, Įstatyminį dekretą 152/2006, ant produkto pakuotės gali būti vienas ar keli iš toliau nurodytų simbolių.

	Šiuo simboliu nurodoma, kad pakuotės sudėtyje gali būti gofruoto kartono.
	Šiuo simboliu nurodoma, kad pakuotės sudėtyje gali būti ne gofruotojo kartono.
	Šiuo simboliu nurodoma, kad pakuotės sudėtyje gali būti popieriaus.

Norėdami gauti daugiau informacijos, eikite į www.lexmark.com/recycle ir pasirinkite savo šalį arba regioną. Informacija apie esamas pakuočių perdirbimo programas yra pridėta prie informacijos apie gaminio perdirbimą.

Gaminio šalinimas

Neišmeskite spausdintuvo ar jo dalių taip pat, kaip įprastų buitinių atliekų. Pasitarkite su vietos institucijomis dėl šalinimo ir perdirbimo galimybių.

„Lexmark“ kasečių grąžinimas pakartotiniam naudojimui arba perdirbimui

„Lexmark“ kasečių surinkimo programa suteikia galimybę nemokamai grąžinti „Lexmark“ naudotas kasetes pakartotiniam naudojimui ar perdirbimui. Šimtas procentų „Lexmark“ grąžintų tuščių kasečių yra arba pakartotinai panaudojamos, arba išardomos perdirbimui. Kastėms grąžinti naudojamos dėžės taip pat perdirbamos.
Norėdami grąžinti „Lexmark“ kasetes pakartotiniam naudojimui arba perdirbimui, atlikite šiuos veiksmus:

1. Apsilankykite www.lexmark.com/recycle.
2. Pasirinkite savo šalį arba regioną.
3. Pasirinkite **„Lexmark“ dažų kasečių surinkimo programa**
4. Vadovaukitės ekrane pateikiamais nurodymais.

„ENERGY STAR“

Bet koks „Lexmark“ gaminys su ant jo ar prisistatymo lange esančia „ENERGY STAR“® emblema sertifikuotas kaip atitinkantis Aplinkos apsaugos agentūros (EPA) „ENERGY STAR“ reikalavimus nuo pagaminimo dienos.

Pranešimai dėl belaidžio ryšio įrenginių

Reglamentavimo pranešimai dėl belaidžio ryšio įrenginių

Šiame skirsnyje pateikiama reglamentinė informacija, skirta tik belaidžiams modeliams. Jei abejojate, ar jūsų modelis yra belaidis, apsilankykite adresu http://support.lexmark.com.

Pranešimas dėl modulinių komponentų

Belaidžiuose modeliuose yra vienas iš šių modulinių komponentų:
„Lexmark MarkNet N8450“ / „AzureWave AW-CM467-SUR“; FCC ID: TLZ-CM467; IC: 6100A-CM467
Norėdami sužinoti, kurie moduliniai komponentai yra įrengti jūsų konkrečiame gaminyje, žr. konkretaus gaminio etiketę.

Radijo dažnių spinduliuotės poveikis

Šio įrenginio spinduliuotės galia yra gerokai mažesnė už FCC ir kitų teisinio reguliavimo agentūrų nustatytas radijo dažnių poveikio ribas. Tarp antenos ir žmonių turi būti išlaikomas minimalus 20 cm (8 colių) tarpas, kad šis įrenginys atitiktų FCC ir kitų teisinio reguliavimo agentūrų reikalavimus RD spinduliuotės poveikiui.

Pranešimai dėl A klasės prietaisų

Atitiktis Europos Bendrijos (EB) direktyvoms

Šis gaminys atitinka EB Tarybos direktyvų 2014/30/ES, 2014/35/ES ir 2011/65/ES, ir 2015/863 su pakeitimais, padarytais Direktyva (ES) 2015/863 dėl valstybių narių įstatymų, susijusių su elektros įrangos, skirtos naudoti tam tikrose įtampos ribose, elektromagnetiniu suderinamumu ir saugumu, suderinimo ir dėl tam tikrų pavojingų medžiagų naudojimo elektros ir elektroninėje įrangoje apribojimų apsaugos reikalavimus.
Šio gaminio gamintojas: „Lexmark International, Inc.“, 740 West New Circle Road, Lexington, KY, 40550 USA (JAV). Įgaliotasis EEE / ES atstovas: „Lexmark International Technology Hungária Kft.“, 8 Lechner Ödön fasor, Millennium Tower III, 1095 Budapest HUNGARY (Vengrija). El. paštas: EU-Product-Safety@lexmark.com. EEE / ES importuotojas yra: „Lexmark International Technology S.à.r.l.“ 20, Route de Pré-Bois, ICC Building, Bloc A, CH-1215 Genève, Switzerland (Šveicarija). Atitikties direktyvų reikalavimams deklaraciją galima gauti paprašius įgaliotojo atstovo arba rasti adresu www.lexmark.com/en_us/about/regulatory-compliance/european-union-declaration-of-conformity.html.
Šis gaminys atitinka EN 55032 standarto A klasės apribojimus ir EN 62368-1 standarto saugos reikalavimus.

Pranešimas dėl radijo trukdžių

Įspėjimas
Tai yra gaminys, kuris atitinka taršos reikalavimus pagal EN55032 A klasės apribojimus ir atsparumo reikalavimus pagal EN55035 standartą. Šis gaminys nėra skirtas naudoti gyvenamojoje / namų aplinkoje.
Tai A klasės gaminys. Namų aplinkoje šis gaminys gali sukelti radijo trukdžius, kuriems atsiradus naudotojui gali reikėti imtis atitinkamų priemonių.

Kiti reglamentavimo pranešimai

Pranešimas dėl statinio elektros krūvio poveikio

Šis simbolis nurodo statiniam elektros krūviui jautrias dalis. Nelieskite sričių šalia šių simbolių, pirma nepalietę metalinio paviršiaus toliau nuo simbolio esančioje srityje.
Net jei nėra simbolio, prieš pasiekdami arba liesdami vidines spausdintuvo sritis, palieskite bet kurią neapsaugotą spausdintuvo metalinio korpuso vietą, kad išvengtumėte gedimų dėl elektrostatinės iškrovos atlikdami techninės priežiūros darbus, pvz., šalindami įstrigusį popierių ar keisdami eksploatacines medžiagas.

Naudotojo vadovas