Printer CS963

Kasutusjuhend

juuni 2025

www.lexmark.com

Sisu

Ohutusteave 5
Kokkuleppetähistused 5
Toodet puudutavad teatised 5
Printeri tundmaõppimine 10
Printeri kohta teabe leidmine 10
Printeri seerianumbri leidmine 11
Valikuliste salvede seerianumbri leidmine 12
Printeri konfiguratsioonid 13
Juhtpaneeli kasutamine 16
Avakuva ikoonid 17
Indikaatortulede värvid 18
Turvapesa asukoht 18
Paberi valimine 18
Printeri lisafunktsioonid ja tugi 92
Paigaldamine, seadistamine ja konfigureerimine 94
Printeri paigalduskoha valimine 94
Printeri pordid 95
Rakenduste ja lahenduste konfigureerimine 96
Juurdepääsu funktsioonide seadistamine ja kasutamine 99
Paberi ja eriprindimaterjalide laadimine 107
Tarkvara, draiverite ja püsivara paigaldamine ja värskendamine 121
Lisariistvara paigaldamine 128
Võrguühenduste loomine 273
Printeri turvamine 278
Printeri mälu kustutamine 278
Printeri salvestusseadme kustutamine 278
Vaikeseadete taastamine 278
Hävivuse teatis 279
Printimine 280
Arvutist printimine 280
Mobiilseadmest printimine 281
Välkmäluseadmelt printimine 282

Konfidentsiaalsete tööde konfigureerimine 284
Konfidentsiaalsete tööde ja muude ootetööde printimine 285
Fondinäidiste loendi printimine 286
Kataloogiloendi printimine 286
Eralduslehtede paigutamine prinditöödele 286
Prinditööst loobumine 286
Tooneri tumeduse muutmine 286
Printeri menüüd 287
Menüükaart 287
Seade 288
Printimine 312
Paber 333
USB-mäluseade 337
Võrk/pordid 341
Turve 366
Pilveteenused 377
Aruanded 377
Veaotsing 379
Vormide ühendamine (Forms Merge) 379
Menüüseadete lehe printimine 381
Printeri hooldamine 382
Osade ja tarvikute oleku kontrollimine 382
Tarvikute märguannete seadistamine 382
E-posti märguannete seadistamine 382
Aruannete ja logide genereerimine 383
Osade ja tarvikute tellimine 384
Osade ja tarvikute asendamine 387
Printeri osade puhastamine 428
Energia ja paberi säästmine 434
Printeri teisaldamine 435
Probleemi veaotsing 437
Prindikvaliteediga seotud probleemid 437
Printeri veakoodid 438
Printimisprobleemid 454
Printer ei reageeri 477
Ei loe välkmäluseadet 477

USB-pordi lubamine 478
Ummistuste likvideerimine 478
Võrguühendusega seotud probleemid 525
Lisariistvara probleemid 527
Tarvikutega seotud probleemid 528
Paberisööduga seotud probleemid 530
Värvikvaliteediga seotud probleemid 532
Klienditoe kontaktandmed 535

Kustutamine ja hävitamine 536

Lexmarki toodete ringlussevõtmine 536
Lexmarki pakendite ringlussevõtmine 536

Teatised 537

Tooteteave 537
Väljaanne ja juriidilised teatised 537
Tehnilised andmed 541
Keskkonna- ja jätkusuutlikkuse teatised 543
Teatised juhtmevabade toodete kohta 547
A-klassi seadme teatised 548
Muud regulatiivsed teatised 549

Ohutusteave

Kokkuleppetähistused

Märkus: Märksõnaga *Märkus* on tähistatud teave, millest võib teile kasu olla.

Hoiatus: Märksõnaga *Hoiatus* on tähistatud teave, mille teadmine on vajalik toote riistvara või tarkvara kahjustamise vältimiseks.

HOIATUS (suurtähtedega): A *HOIATUS* näitab eiramise korral surma või tõsise vigastuse ohtu.

ETTEVAATUST: Märksõnaga *ETTEVAATUST* on tähistatud teave, mis on vajalik inimeste tervisele või elule ohtliku olukorra ärahoidmiseks.

Erinevat tüüpi ettevaatuslaused on järgmised:

ETTEVAATUST – KEHAVIGASTUSTE OHT
Näitab kehavigastuste ohtu.

ETTEVAATUST – ELEKTRILÖÖGIOHT
Näitab elektrilöögi ohtu.

ETTEVAATUST – KUUM PIND
Näitab nahapõletuste ohtu.

ETTEVAATUST – ÜMBERKALDUMISOHT
Näitab muljumisohtu.

ETTEVAATUST – MULJUMISOHT
Näitab liikuvate osade vahele kinnijäämise ohtu.

Toodet puudutavad teatised

ETTEVAATUST – KEHAVIGASTUSTE OHT
Põlengu või elektrilöögi ohu vähendamiseks ühendage toitekaabel ettenähtud nimipinge ja nimivoolutugevusega elektrivõrgu pistikupessa, mis on varustatud kaitsemaandusega, paikneb toote lähedal ja on hõlpsasti juurdepääsetav.

ETTEVAATUST – KEHAVIGASTUSTE OHT
Põlengu või elektrilöögi ohu vähendamiseks kasutage ainult tootega kaasas olnud toitekaablit või tootja heakskiidetud asenduskaablit.

ETTEVAATUST – KEHAVIGASTUSTE OHT
Ärge kasutage toodet pikendusjuhtmete, vargapesade, mitmepesaliste pikendusjuhtmetega ega UPS-seadmetega. Laserprinter võib seda tüüpi tarviku kergesti üle koormata ja tulemuseks võib olla põleng, varakahju või printeri talitlusomaduste halvenemine.

ETTEVAATUST – KEHAVIGASTUSTE OHT
Tootega võib kasutada ainult printeriga kaasasoleva toitekaabli ja printeri vahele õigesti ühendatud Lexmarki liigpingepiirikut. Muu kui Lexmarki liigpingepiiriku kasutamine võib tuua kaasa põlengu, varakahju või printeri talitlusomaduste halvenemise.

ETTEVAATUST – ELEKTRILÖÖGIOHT
Toodet ei tohi paigutada vee lähedale ega kasutada vee lähedal, sest vastasel juhul tekib elektrilöögi oht.

ETTEVAATUST – ELEKTRILÖÖGIOHT
Ärge seadke äikesetormi ajal toodet üles ega ühendage elektri- ega andmesidekaableid, näiteks elektrikaablit, faksikaablit või telefonikaablit, sest sellega kaasneb elektrilöögi oht.

ETTEVAATUST – KEHAVIGASTUSTE OHT
Toitekaablit ei tohi lõigata, väänata, sõlmida ega muljuda ja sellele ei tohi asetada raskeid esemeid. Ärge paigutage toitekaablit nii, et see saaks hõõrdumiskahjustusi või oleks mehaanilise pinge all. Ärge pitsitage toitekaablit esemete, näiteks mööbli ja seinte vahele. Nende juhiste eiramise tulemuseks võib olla põleng või elektrilöök. Kontrollige toitekaablit korrapäraselt eelnimetatud probleemide suhtes. Enne toitekaabli kontrollimist ühendage selle pistik elektrivõrgu pistikupesast lahti.

ETTEVAATUST – ELEKTRILÖÖGIOHT
Elektrilöögi ohu vähendamiseks veenduge, et kõik välisühenduste pistikud (näiteks Etherneti pistik ja telefonikaabli pistik) oleksid korralikult vastava tähistusega pistikupesadesse sisestatud.

ETTEVAATUST – ELEKTRILÖÖGIOHT
Kui pärast printeri ülesseadmist on vaja emaplaadile juurde pääseda või lisavarustust või mäluseadmeid paigaldada, siis lülitage elektrilöögi ohu ärahoidmiseks eelnevalt printer välja ja tõmmake toitekaabli pistik elektrivõrgu pistikupesast välja. Kui printeriga on ühendatud teisi seadmeid, siis lülitage ka need välja ja ühendage kõik kaablid printeri küljest lahti.

ETTEVAATUST – ELEKTRILÖÖGIOHT
Enne jätkamist tõmmake toitekaabli pistik elektrivõrgu pistikupesast välja ja ühendage kõik kaablid printeri küljest lahti, sest vastasel juhul võite printeri välispinda puhastades elektrilöögi saada.

ETTEVAATUST – KEHAVIGASTUSTE OHT
Kui printer kaalub rohkem kui 20 kg (44 naela), võib selle ohutuks tõstmiseks olla vaja vähemalt kahte inimest.

ETTEVAATUST – KEHAVIGASTUSTE OHT
Printeri teisaldamisel järgige alltoodud suuniseid, et vältida kehavigastusi ja printeri kahjustamist.

- Veenduge, et kõik luugid ja salved oleks suletud.
- Lülitage printer välja ja seejärel tõmmake toitekaabli pistik elektrivõrgu pistikupesast välja.
- Ühendage kõik juhtmed ja kaablid printeri küljest lahti.
- Kui printeri külge on kinnitatud eraldi põrandal seisvad lisasalved või väljundseadmed, siis ühendage need enne printeri liigutamist lahti.
- Kui printer on rataslaual, siis lükake see ettevaatlikult uude kohta. Olge lävede ja muude põranda ebatasasuste ületamisel ettevaatlik.
- Kui printer ei ole rataslaual, aga printeril on lisasalved või väljundseadmed, siis eemaldage väljundseadmed ja tõstke printer salvedelt maha. Ärge üritage printerit ja mis tahes väljundseadmeid korraga tõsta.
- Tõstke printerit ainult käepidemetest.
- Printeri teisaldamiseks kasutatav rataslaud peab olema piisavalt suur, et sellele toetuks kogu printeri põrandale toetuv pind.
- Lisatarvikute teisaldamiseks kasutatava käru pind peab olema lisatarvikute toetamiseks piisava suurusega.
- Hoidke printerit püstiasendis.
- Vältige järske liigutusi.
- Ärge jätke printeri mahaasetamisel sõrmi selle alla.
- Veenduge, et printeri uues asukohas oleks selle ümber piisavalt ruumi.

ETTEVAATUST – ÜMBERKALDUMISOHT
Printerile või multifunktsionaalsele printerile lisavarustuse paigaldamiseks võib olla vaja rataslauda, erilist aluspinda või muud vahendit, et vältida seadme ebastabiilseks muutumist. Toetatavate konfiguratsioonide kohta leiate lisateavet siit: www.lexmark.com/multifunctionprinters.

ETTEVAATUST – ÜMBERKALDUMISOHT
Seadme ebastabiilseks muutumise vältimiseks laadige salved eraldi. Hoidke sel ajal teisi salvi suletuna.

ETTEVAATUST – KUUM PIND
Printeri sisemus võib olla kuum. Enne pinna puudutamist laske sellel jahtuda, et vältida kuumadest komponentidest põhjustatud põletushaavu.

ETTEVAATUST – MULJUMISOHT
Muljumisvigastuste vältimiseks tegutsege selle sildiga tähistatud aladel ettevaatlikult. Liikuvad osad, näiteks hammasrattad, luugid, salved ja katted, võivad põhjustada muljumisvigastusi.

ETTEVAATUST – KEHAVIGASTUSTE OHT
Tootes on kasutusel laser. *Kasutusjuhendis* kirjeldatust erinev kasutamine või seadistamine või selles kirjeldatutest erinevate toimingute tegemine võib tuua kaasa kokkupuute ohtliku kiirgusega.

ETTEVAATUST – KEHAVIGASTUSTE OHT
Selles tootes sisalduva liitiumaku väljavahetamist ei ole ette nähtud. Kui liitiumaku väljavahetamine teostatakse valesti, tekib plahvatusohtlik olukord. Liitiumakut ei tohi laadida, lahti monteerida ega põletada. Kasutatud liitiumakud tuleb kasutusest kõrvaldada kooskõlas tootja juhiste ja kohalike eeskirjadega.

HOIATUS

- **ALLANEELAMISE OHT**: See toode sisaldab nööppatareid või müntpatareid.
- Allaneelamine võib põhjustada **SURMA** või tõsise vigastuse.
- Allaneelatud nööppatarei või müntpatarei võib põhjustada **sisemisi keemilisi põletusi** juba **2 tunni jooksul**.
- **HOIDKE** uued ja kasutatud patareid **LASTELE KÄTTESAAMATUS KOHAS**.
- **Pöörduge viivitamatult arsti poole**, kui kahtlustate, et patarei on alla neelatud või sisestatud mõnda kehaossa.

Eemaldage ja võtke kasutatud patareid viivitamatult ringlusse või kõrvaldage need vastavalt kohalikele eeskirjadele ning hoidke need lastele kättesaamatus kohas. Ärge visake akusid olmejäätmete hulka ega põletage neid. Isegi kasutatud akud võivad põhjustada raskeid vigastusi või surma. Raviteabe saamiseks helistage kohalikku mürgistusteabekeskusse.
Patarei tüüp: CR6821

Aku nimipinge: 3V
Ärge laadige tühjaks, laadige, võtke lahti, kuumutage üle 60 °C (140 °F) ega põletage. See võib põhjustada vigastusi gaasi eraldumise, lekke või plahvatuse tõttu, mis põhjustab keemilisi põletusi.
Toode on projekteeritud kooskõlas rangete ülemaailmsete ohutusstandarditega, seda on katsetatud neile standarditele vastavuse suhtes ja see vastab neile tingimusel, et kasutatakse tootja spetsifikatsioonis määratud komponente. Mõne osa ohutusalane funktsioon ei pruugi olla esmapilgul selge. Tootja ei vastuta muude varuosade kasutamise eest.
Muude kui kasutusjuhendis kirjeldatud hooldus- ja remonditoimingute tegemiseks pöörduge hooldusesindusse.
HOIDKE KÄESOLEV JUHEND ALLES.

Printeri tundmaõppimine

Printeri kohta teabe leidmine

Mida te otsite?	Leiate selle siit
Algsed paigaldusjuhised	Vaadake printeriga kaasasolevaid paigaldusjuhiseid.
• Printeri tarkvara • Prindi- või faksidraiver • Printeri püsivara • Utiliit	Minge veebilehele www.lexmark.com/downloads.
Interaktiivne *kasutusjuhend*	Avage https://support.lexmark.com.
Õpetusvideod	Minge aadressile https://infoserve.lexmark.com/idv/.
Lisateave printeri tarkvara kasutamiseks.	Abi operatsioonisüsteemiga Microsoft Windows või Macintosh – avage printeri tarkvara või rakendus ja klõpsake nupul **Abi**. Klõpsake ? kontekstitundlikku teabe vaatamiseks. **Märkused** • Spikker installitakse koos printeri tarkvaraga automaatselt. • Printeri tarkvara asub operatsioonisüsteemist olenevalt kas printeri programmi kaustas või töölaual.

Mida te otsite?	Leiate selle siit
• Teavikud • Internetivestlus klienditoe töötajaga • Klienditugi e-posti teel • Häälvestlus klienditoe töötajaga	Avage https://support.lexmark.com. **Note:** Valige oma riik või piirkond ja toode, misjärel teid suunatakse asjaomasele klienditoe saidile. Oma riigi või piirkonna klienditoe teabe leiate kas veebisaidilt või printeriga kaasasolevast garantiidokumendist. Klienditoe poole pöördudes hoidke käepärast järgmine teave. • Pood, kust toote ostsite, ja ostukuupäev • Seadme tüüp ja seerianumber Lisateavet leiate peatükist Printeri seerianumbri leidmine on page 11.
• Ohutusteave • Regulatiivne teave • Garantiiteave • Keskkonnaalane teave	Garantiiteave on eri riikides ja piirkondades erinev. • **USA**: lugege printeriga kaasasolevat piiratud garantii teatist või avage leht https://support.lexmark.com. • **Teised riigid ja piirkonnad**: lugege printeriga kaasasolevat garantiidokumenti. *Tooteteabe juhend*: lugege printeriga kaasasolevaid juhendeid või minge aadressile https://support.lexmark.com.
Teave Lexmarki digipassi kohta	Avage https://csr.lexmark.com/digital-passport.php.

Printeri seerianumbri leidmine

1. Avage salv.

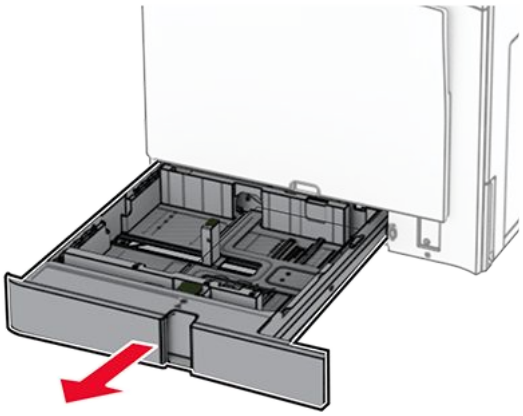

2. Printeri seerianumbri leiate printeri paremalt küljelt.

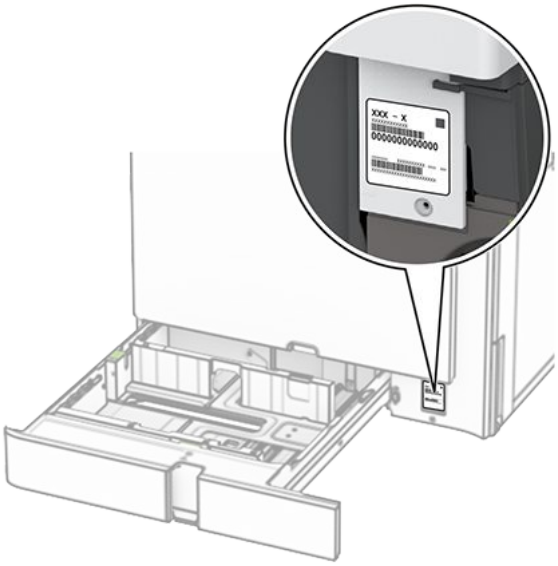

Valikuliste salvede seerianumbri leidmine

Salve nimi	Seerianumbri asukoht	
Valikuline 550-leheline salv	Ukse D	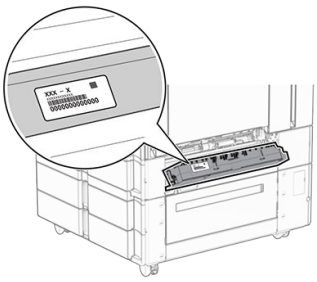

Salve nimi	Seerianumbri asukoht	
× 550-leheline salv	Uks E	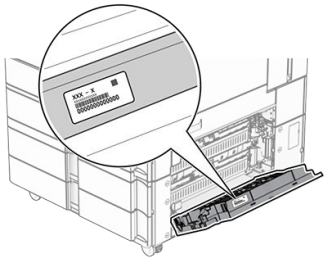
2000-leheline tandemsalv	Uks E	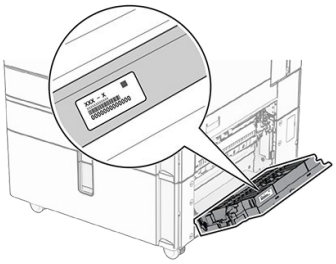
1500-leheline salv	Salve vasak külg	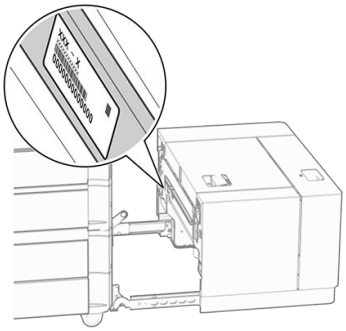

Printeri konfiguratsioonid

Note: Konfigureerige printerit lamedal, tugeval ja stabiilsel pinnal.

Põhimudel

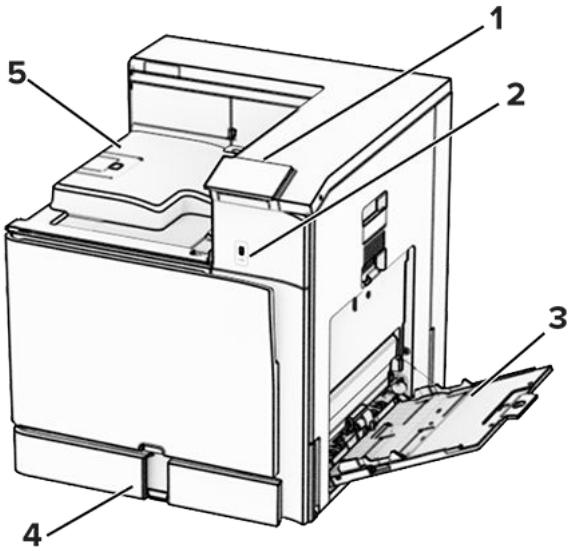

1	Juhtpaneel
2	USB-port
3	Mitmeotstarbeline söötur
4	Standardne 550-leheline salv
5	Standardne väljundsalv

Erimudel

ETTEVAATUST – ÜMBERKALDUMISOHT
Printerile või multifunktsionaalsele printerile lisavarustuse paigaldamiseks võib olla vaja rataslauda, erilist aluspinda või muud vahendit, et vältida seadme ebastabiilseks muutumist. Toetatavate konfiguratsioonide kohta leiate lisateavet siit: www.lexmark.com/multifunctionprinters.

ETTEVAATUST – ÜMBERKALDUMISOHT
Seadme ebastabiilseks muutumise vältimiseks laadige salved eraldi. Hoidke sel ajal teisi salvi suletuna.

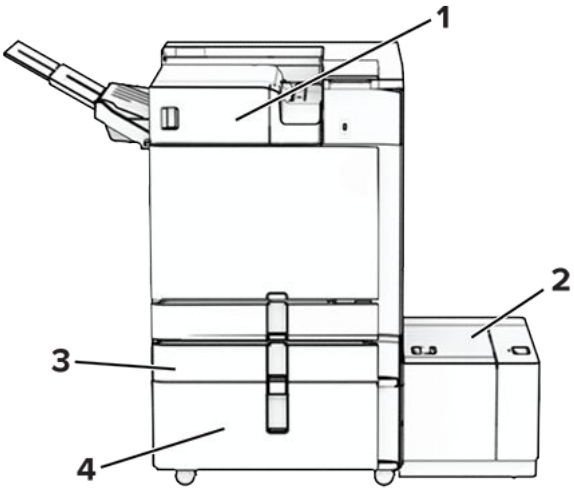

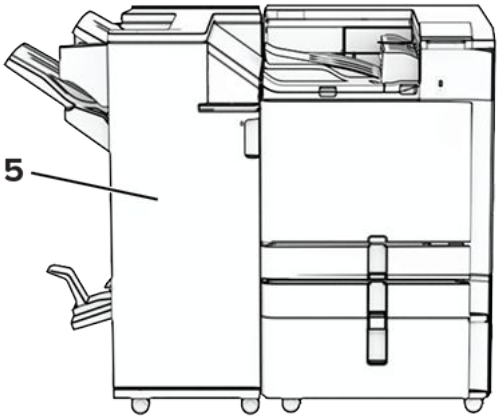

#	Lisaseade	Alternatiivne lisaseade
1	Klammerdaja[1]	• Vahelehtede virnastaja[1] • Paberikonveier • Voltimisvõimalusega paberikonveier
2	1500-leheline salv[2]	Puudub
3	Valikuline 550-leheline salv[3]	Puudub
4	2000-leheline tandemsalv[4]	• 2 × 550-leheline salv[4] • Kabiin[4]
5	Brošüüriviimistleja[5]	Klammerdaja ja mulgustajaga köitja[5]

[1] Ei saa paigaldada koos brošüüriviimistleja ega klammerdaja ja mulgustajaga köitjaga.

[2] Tuleb alati paigaldada koos valikulise 550-lehelise salve ja ühega järgmistest: 2 x 550-leheline salv või 2000-leheline tandemsalv.

[3] Tuleb alati paigaldada otse printeri alla ja seda ei tohi paigaldada koos muu valikulise 550-lehelise salvega.

[4] Tuleb alati paigaldada valikulise 550-lehelise salve alla.

[5] Tuleb alati paigaldada koos valikulise 550-lehelise salvega ja kas 2 x 550-lehelise või 2000-lehelise tandemsalvega.

Juhtpaneeli kasutamine

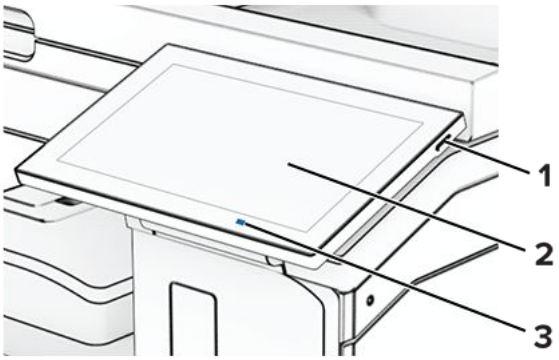

	Juhtpaneeli osa	Otstarve
1	Toitenupp	• Lülitage printer sisse või välja. **Note:** Printeri väljalülitamiseks hoidke toitenuppu viis sekundit all. • Seadistage printer unerežiimi. • Äratage printer une- või talveunerežiimist.
2	Kuva	• Vaadake printeriteateid ja tarvikute olekut. • Seadistage ja juhtige printerit.
3	Indikaatortuli	Kontrollige printeri olekut.

Avakuva ikoonid

Note: Avakuva võib olla erinev sõltuvalt teie avakuva seadetest, administraatoriseadistusest ja aktiivsetest manuslahendustest.

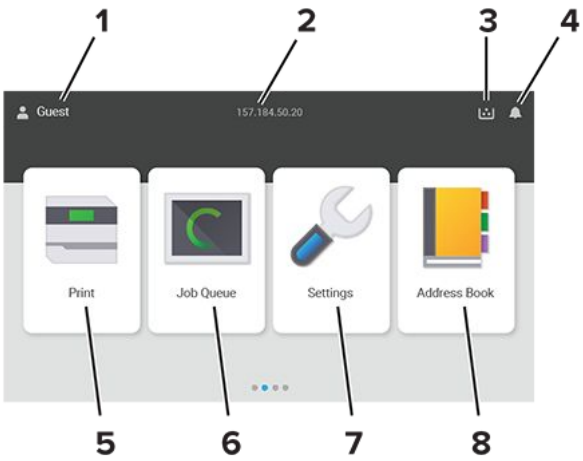

#	Ikooni nimi	Otstarve
1	Kasutaja	Näitab, kas kasutaja on printerisse sisse logitud.
2	Teabe kuvamine	Kuvage kohandatud printeriteave, näiteks printeri IP-aadress või kuupäev ja kellaaeg.
3	Tarvik	Tarvikute oleku kuvamine.
4	Märguanne	• Siin kuvatakse printeri hoiatust või veateadet, kui printer vajab töötlemise jätkamiseks kasutaja sekkumist. • Saate lugeda lisateavet printeri hoiatuse või veateate kohta ning juhiseid selle kustutamiseks.
5	Printimine	Printige fotosid ja dokumente.

#	Ikooni nimi	Otstarve
6	Prindijärjekord	Näitab kõiki aktiivseid prinditöid.
7	Seaded	Juurdepääs printeri menüüdele.
8	Aadressiraamat	Juurdepääs kontaktidele, nende loomine ja korrastamine.

Indikaatortulede värvid

Indikaatortule värv	Printeri olek
Väljas	Printer on välja lülitatud.
Pidev sinine	Printer on valmis.
Vilkuv sinine	Printer prindib või töötleb andmeid.
Vilkuv punane	Printer vajab kasutaja sekkumist.
Pidev kollane	Printer on unerežiimis.
Vilkuv kollane	Printer on kas sügava une või talveunerežiimis.

Turvapesa asukoht

Printeril on turvaluku funktsioon. Printeri paigale kinnitamiseks kasutage näidatud kohas turvalukku, mis ühildub enamiku sülearvutitega.

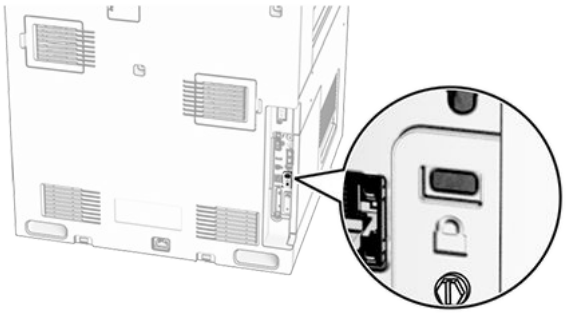

Paberi valimine

Paberi valimise juhend

Kasutage õiget paberit, et ennetada ummistusi ja tagada muretu printimine.

- Kasutage alati uut kahjustamata paberit.

- Enne paberi laadimist peaksite teadma, kumb paberikülg on soovitatav prinditav külg. See teave on tavaliselt kirjas paberi pakendil.
- Ärge kasutage käsitsi lõigatud või kärbitud paberit.
- Ärge pange samale salvele kokku eri suuruse, tüübi või kaaluga pabereid; paberite segamine põhjustab ummistusi.
- Ärge kasutage kattega paberid, kui need ei ole loodud spetsiaalselt elektrofotograafiliseks printimiseks.

Lisateavet leiate dokumendist „ *Paberi ja eriprindimaterjalide valimise juhend*“.

Paberi omadused

Järgmised paberi omadused mõjutavad printimise kvaliteeti ja usaldusväärsust. Võtke enne printimist arvesse järgmisi omadusi.

Kaal

Salvedesse saab sisestada erineva kaaluga paberit. Paber, mis on kergem kui 60 g/m^2 (16 naela), ei pruugi olla õigeks söötmiseks piisavalt jäik ja võib põhjustada ummistusi. Lisateavet leiate teemast „Toetatud paberikaalud“.

Kooldumine

Kooldumine on paberi kalduvus servadest koolduda. Liigne kooldumine võib põhjustada paberi söötmisega seotud probleeme. Paber võib koolduda printerist läbilaskmise käigus, kui sellele avaldub kõrge temperatuur. Paberi lahtiselt kuumas, niiskes, külmas või kuivas keskkonnas hoidmine võib põhjustada paberi kooldumist enne printimist ja tekitada söötmisega seotud probleeme.

Siledus

Paberi siledus mõjutab vahetult prindikvaliteeti. Kui paber on liiga kare, ei saa tooner seda õigesti kuumutada. Kui paber on liiga sile, tekivad paberi söötmise või prindikvaliteediga seotud probleemid. Soovitame kasutada paberit, mille siledus on 50 Sheffieldi ühikut.

Niiskus

Paberi niiskus mõjutab nii printimise kvaliteeti kui ka printeri võimet paberit õigesti sööta. Hoidke paberit kasutamiseni originaalpakendis. Kokkupuude niiskuse muutustega võib paberi omadusi halvendada.

Enne printimist hoidke paberit originaalpakendis 24-48 tundi. Keskkond, kus paberit hoitakse, peab olema sama, mis printeris . Kui hoiu- või transporditingimused erinevad oluliselt printeri kasutuskeskkonna tingimustest, pikendage seda aega mitme päevani. Paksema paberi puhul võib vajalik kohanemisaeg pikem olla.

Kiu kulgemise suund

Paberikiud kulgevad paberilehel teatud suunas. Need võivad kulgeda *pikikiudu pidi* ehk pikuti või *lühikiudu pidi* ehk laiuti. Soovitatav kiu suund on esitatud teemas „Toetatud paberikaalud“.

Kiusisaldus

Enamasti on kvaliteetne kserograafiline paber valmistatud 100% keemiliselt töödeldud puidumassist. See tagab paberi stabiilsuse ja parema prindikvaliteedi ning vähendab paberi söötmisega seotud probleeme. Näiteks puuvilla sisaldavat paberit võib olla raskem käsitseda.

Sobimatu paber

Printeriga ei soovitata kasutada järgmiseid paberitüüpe.

- Keemiliselt töödeldud paberid, mida kasutatakse koopiate tegemiseks ilma kopeerpaberita. Seda nimetatakse ka süsinikuvabaks paberiks, süsinikuvabaks koopiapaberiks (CCP) või süsinikku mittevajavaks paberiks (NCR).
- Eelprinditud paberid, milles sisalduvad kemikaalid, võivad printerit saastada.
- Eelprinditud paberid, mida printeri kuumuti temperatuur võib mõjutada.
- Eelprinditud paberid, mille nõutav registreering (printimistäpsus) on vähemalt ±2,3 mm (±0,09 tolli). Näiteks optilise tähemärgituvastuse (OCR) vormid.

  Vahel saab registreeringut tarkvararakenduses kohandada, et nendele vormidele printimine õnnestuks.
- Keemilise kattekihiga paberid (kustutatav dokumendipaber), sünteetilised paberid, termopaberid.
- Kareda servaga, kareda või jämeda tekstuuriga paberid või rullitud paberid.
- Paberid mis ei vasta (Euroopa) standardile EN12281:2002.
- Paber paksusega vähem kui 60 g/m^2 (16 naela).
- Mitmeosalised vormid või dokumendid.

Ringlussevõetud paberi kasutamine

Lexmark töötab paberi keskkonnamõju vähendamise nimel, pakkudes klientidele printimisel valikuvõimalusi. Üks võimalus selle saavutamiseks on katsetada tooteid, et tagada ringlussevõetud paberi kasutamine – täpsemalt paberid, mis on valmistatud 30%, 50% ja 100% taaskasutatud paberisisaldusega. Eeldame, et taaskasutatud paber toimib meie printerites sama hästi kui esmane paber. Kuigi kontoriseadmete paberi kasutamise kohta ametlikku standardit ei ole, kasutab Lexmark miinimumnõuete standardina Euroopa standardit EN 12281. Katsetamise ulatuslikkuse tagamiseks sisaldab testpaber 100% taaskasutatud paberit Põhja-Ameerikast, Euroopast ja Aasiast ning testid viiakse läbi 8–80% suhtelise õhuniiskuse juures. Testimine hõlmab kahepoolset printimist. Kasutada võib taastuvast, ringlussevõetud või kloorivabast materjalist kontoripaberit.

Paberi säilitamine

Need paberi säilitamise juhised aitavad vältida ummistusi ja ebaühtlast prindikvaliteeti.

- Hoidke originaalpakendis paberit 24–48 tundi enne printimist printeriga samas keskkonnas.
- Kui hoiu- või transporditingimused erinevad oluliselt printeri kasutuskeskkonna tingimustest, pikendage seda aega mitme päevani. Paksema paberi puhul võib vajalik kohanemisaeg pikem olla.
- Parimate tulemuste saavutamiseks säilitage paberit keskkonnas, kus temperatuur on 21 °C (70 °F) ja suhteline õhuniiskus 40 protsenti.
- Enamik tootjaid soovitab printida temperatuuril vahemikus 18–24 °C (65–75 °F) ja suhtelises õhuniiskuses vahemikus 40–60 protsenti.
- Säilitage paberit karpides, alusel või riiulil, mitte põrandal.
- Säilitage üksikuid pakke tasasel pinnal.
- Ärge hoidke midagi üksikute paberipakkide peal.
- Võtke paber karbist või pakendist välja, kui olete valmis selle printerisse laadima. Karp ja pakend aitavad hoida paberit puhta, kuiva ja siledana.

Eelprinditud vormide ja kirjablankettide valimine

- Kasutage paberit pikikiudu.
- Kasutage ainult selliseid vorme ja kirjablankette, mis on prinditud ofsetlitograafia või graveerimise teel.
- Ärge kasutage karedat või tugeva tekstuuriga paberit.
- Kasutage tinti, millele ei avalda mõju tooneris olev vaik. Oksüdatsiooni- või õlipõhised tindid vastavad neile nõudmistele, latekstindid aga ei pruugi vastata.
- Printige enne suures koguses vormide ja kirjablankettide ostmist välja soovitud vormide ja kirjablankettide näidised. Selle tegevusega näete, kas eeltrükitud vormi või kirjablanketi tint mõjutab prindikvaliteeti või mitte.
- Kahtluse korral võtke ühendust paberi tarnijaga.
- Kirjablanketile printides laadige paber printeri jaoks õiges suunas. Lisateavet leiate dokumendist „ *Paberi ja eriprindimaterjalide valimise juhend*“.

Toetatud paberiformaadid

Põhikonfiguratsiooniga toetatud paberiformaadid

Paberiformaat	Paigutus	Standardne 550-leheline salv	Mitmeotstarbeline söötur	Kahepoolne printimine
4x6 kaart	Lühikese küljega söötmine	X	✓	X
	Pika küljega söötmine	X	X	X
A6* 105 x 148 mm	Lühikese küljega söötmine	✓	✓	✓
(4,13 x 5,83 tolli)	Pika küljega söötmine	X	X	X

Paberiformaat	Paigutus	Standardne 550-leheline salv	Mitmeotstarbeline söötur	Kahepoolne printimine
A5 148 x 210 mm (5,83 x 8,27 tolli)	Lühikese küljega söötmine	✓	X	✓
	Pika küljega söötmine	✓	✓	✓
A4 210 x 297 mm (8,27 x 11,7 tolli)	Lühikese küljega söötmine	✓	X	✓
	Pika küljega söötmine	✓	✓	✓
A3 297 x 420 mm (11,69 x 16,54 tolli)	Lühikese küljega söötmine	X	✓	✓
JIS B5 182 x 257 mm (7,17 x 10,1 tolli)	Lühikese küljega söötmine	✓	X	✓
	Pika küljega söötmine	✓	✓	✓
JIS B4 257 x 364 mm (10,12 x 14,33 tolli)	Lühikese küljega söötmine	X	✓	✓
Statement 139,7 x 215,9 mm (5,5 x 8,5 tolli)	Lühikese küljega söötmine	✓	X	✓
	Pika küljega söötmine	✓	✓	✓
Executive 184,2 x 266,7 mm (7,25 x 10,5 tolli)	Lühikese küljega söötmine	✓	X	✓
	Pika küljega söötmine	✓	✓	✓
Letter 215,9 x 279,4 mm (8,5 x 11 tolli)	Lühikese küljega söötmine	✓	X	✓
	Pika küljega söötmine	✓	✓	✓

Paberiformaat	Paigutus	Standardne 550-leheline salv	Mitmeotstarbeline söötur	Kahepoolne printimine
Folio 215,9 x 330,2 mm (8,5 x 13 tolli)	Lühikese küljega söötmine	✓	✓	✓
Oficio (Mehhiko) 215,9 x 340,4 mm (8,5 x 13,4 tolli)	Lühikese küljega söötmine	✓	✓	✓
Legal 215,9 x 355,6 mm (8,5 x 14 tolli)	Lühikese küljega söötmine	✓	✓	✓
Ledger 279,4 x 431,8 mm (11 x 17 tolli)	Lühikese küljega söötmine	X	✓	✓
12x18 304,8 x 457,2 mm (12,0 x 18,0 tolli)	Lühikese küljega söötmine	X	✓	✓
SRA3 320,04 x 449,58 mm (12,6 x 17,7 tolli)	Lühikese küljega söötmine	X	✓	✓
Ümbrik (Choukei nr 3) 120 x 235 mm (4,75 x 9,25 tolli)	Lühikese küljega söötmine	✓	✓	X

Paberiformaat	Paigutus	Standardne 550-leheline salv	Mitmeotstarbeline söötur	Kahepoolne printimine
Hagaki 100 x 148 mm (3,94 x 5,83 tolli)	Lühikese küljega söötmine	✓	✓	X
B5 ümbrik 176 x 250 mm (6,93 x 9,84 tolli)	Lühikese küljega söötmine	✓	✓	X
Ümbrik (kaubandusli k nr 9) 98,4 x 225,4 mm (3,875 x 8,9 tolli)	Lühikese küljega söötmine	✓	✓	X
Ümbrik (kaubandusli k nr 10) 104,8 x 241,3 mm (4,12 x 9,5 tolli)	Lühikese küljega söötmine	✓	✓	X
Ümbrik (Monarch 7-3/4) 98,4 x 190,5 mm (3,875 x 7,5 tolli)	Lühikese küljega söötmine	✓	✓	X
DL ümbrik 110 x 220 mm (4,33 x 8,66 tolli)	Lühikese küljega söötmine	✓	✓	X
Ümbrik (ISO C4) 229 x 324 mm (9 x 12,8 tolli)	Lühikese küljega söötmine	X	✓[1]	X

Paberiformaat	Paigutus	Standardne 550-leheline salv	Mitmeotstarbeline söötur	Kahepoolne printimine
Ümbrik (ISO C5) 162 x 229 mm (6,38 x 9 tolli)	Lühikese küljega söötmine	✓	✓	X
	Pika küljega söötmine	✓	X	X
Universaalne	Puudub	✓[2]	✓[3, 4]	✓[5]

[1] Saadaval ainult universaalseadistuse menüüst konfigureerides.

[2] Toetab paberiformaate alates 95 x 139,7 mm (3,74 x 5,5 tolli) kuni 297 x 355,6 mm (11,69 x 14 tolli).

[3] Universaalse paberiformaadi maksimaalne pikkus bännerpaberi puhul on 1320,8 x 52 tolli. Laadige korraga ainult üks vahelehepaber.

[4] Toetab paberiformaate alates 95 x 139,7 mm (3,74 x 5,5 tolli) to 320 x 457,2 mm (12,6 x 18 tolli).

[5] Toetab paberiformaate alates 105 x 139,7 mm (4,13 x 5,5 tolli) kuni 320 x 457,2 mm (12,6 x 18 tolli).

Lisasalvede toetatavad paberiformaadid

Paberiformaat	Paigutus	Valikuline 550-leheline salv	2 × 550-leheline salv	2000-leheline tandemsalv	1500-leheline salv
4x6 kaart	Lühikese küljega söötmine	X	X	X	X
	Pika küljega söötmine	X	X	X	X
A6* 105 x 148 mm (4,13 x 5,83 tolli)	Lühikese küljega söötmine	✓	✓	X	X
	Pika küljega söötmine	X	X	X	X
A5 148 x 210 mm (5,83 x 8,27 tolli)	Lühikese küljega söötmine	✓	✓	X	X
	Pika küljega söötmine	✓	✓	X	X

Paberiformaat	Paigutus	Valikuline 550-leheline salv	2 × 550-leheline salv	2000-leheline tandemsalv	1500-leheline salv
A4 210 x 297 mm (8,27 x 11,7 tolli)	Lühikese küljega söötmine	✓	✓	X	X
	Pika küljega söötmine	✓	✓	✓	✓
A3 297 x 420 mm (11,69 x 16,54 tolli)	Lühikese küljega söötmine	✓	✓	X	X
JIS B5 182 x 257 mm (7,17 x 10,1 tolli)	Lühikese küljega söötmine	✓	✓	X	X
	Pika küljega söötmine	✓	✓	X	✓
JIS B4 257 x 364 mm (10,12 x 14,33 tolli)	Lühikese küljega söötmine	✓	✓	X	X
Statement 139,7 x 215,9 mm (5,5 x 8,5 tolli)	Lühikese küljega söötmine	✓	✓	X	X
	Pika küljega söötmine	X	X	X	X
Executive 184,2 x 266,7 mm (7,25 x 10,5 tolli)	Lühikese küljega söötmine	✓	✓	X	X
	Pika küljega söötmine	✓	✓	X	X
Letter 215,9 x 279,4 mm (8,5 x 11 tolli)	Lühikese küljega söötmine	✓	✓	X	X
	Pika küljega söötmine	✓	✓	✓	✓

Paberiformaat	Paigutus	Valikuline 550-leheline salv	2 × 550-leheline salv	2000-leheline tandemsalv	1500-leheline salv
Folio 215,9 x 330,2 mm (8,5 x 13 tolli)	Lühikese küljega söötmine	✓	✓	X	X
Oficio (Mehhiko) 215,9 x 340,4 mm (8,5 x 13,4 tolli)	Lühikese küljega söötmine	✓	✓	X	X
Legal 215,9 x 355,6 mm (8,5 x 14 tolli)	Lühikese küljega söötmine	✓	✓	X	X
Ledger 279,4 x 431,8 mm (11 x 17 tolli)	Lühikese küljega söötmine	✓	✓	X	X
12x18 304,8 x 457,2 mm (12 x 18 tolli)	Lühikese küljega söötmine	✓	✓	X	X
SRA3 320,04 x 449,58 mm (12,6 x 17,7 tolli)	Lühikese küljega söötmine	✓	✓	X	X
Ümbrik (Choukei nr 3) 120 x 235 mm (4,75 x 9,25 tolli)	Lühikese küljega söötmine	X	X	X	X

Paberiformaat	Paigutus	Valikuline 550-leheline salv	2 × 550-leheline salv	2000-leheline tandemsalv	1500-leheline salv
Hagaki 100 x 148 mm (3,94 x 5,83 tolli)	Lühikese küljega söötmine	✓	✓	X	X
B5 ümbrik 176 x 250 mm (6,93 x 9,84 tolli)	Lühikese küljega söötmine	X	X	X	X
Ümbrik (kaubandusliik nr 9) 98,4 x 225,4 mm (3,875 x 8,9 tolli)	Lühikese küljega söötmine	X	X	X	X
Ümbrik (kaubandusliik nr 10) 104,8 x 241,3 mm (4,12 x 9,5 tolli)	Lühikese küljega söötmine	X	X	X	X
Ümbrik (Monarch 7-3/4) 98,4 x 190,5 mm (3,875 x 7,5 tolli)	Lühikese küljega söötmine	✓	✓	X	X
DL ümbrik 110 x 220 mm (4,33 x 8,66 tolli)	Lühikese küljega söötmine	✓	✓	X	X

Paberiformaat	Paigutus	Valikuline 550-leheline salv	2 × 550-leheline salv	2000-leheline tandemsalv	1500-leheline salv
Ümbrik (ISO C4) 229 x 324 mm (9 x 12,8 tolli)	Lühikese küljega söötmine	X	X	X	X
Ümbrik (ISO C5) 162 x 229 mm (6,38 x 9 tolli)	Lühikese küljega söötmine	X	X	X	X
	Pika küljega söötmine	✓	✓	X	X
Universaalne	Puudub	✓*	✓*	X	X

* Toetab paberiformaate alates 95 x 148 mm (3,74 x 5,83 tolli) kuni 320 x 457,2 mm (12,6 x 18 tolli).

Väljundsalvede toetatavad paberiformaadid

> **Note:** Veenduge, et paberikonveier ja klammerdaja, mulgustajaga köitja või brošüüriviimistleja on printerile paigaldatud.

Paberiformaat	Paigutus	Paberikonveier + klammerdaja ja mulgustajaga köitja		
		Standardne väljundsalv (viimistleja ülemine salv)	Salv 1 (klammerdaja ja mulgustajaga köitja, vahelehtede salv)	Salv 2 (paberikonveiriga salv)
4x6 kaart	Lühikese küljega söötmine	✓	✓	✓
	Pika küljega söötmine	X	X	X
A6* 105 x 148 mm (4,13 x 5,83 tolli)	Lühikese küljega söötmine	✓	✓	✓
	Pika küljega söötmine	X	X	X

Paberiformaat	Paigutus	Paberikonveier + klammerdaja ja mulgustajaga köitja		
		Standardne väljundsalv (viimistleja ülemine salv)	Salv 1 (klammerdaja ja mulgustajaga köitja, vahelehtede salv)	Salv 2 (paberikonveier iga salv)
A5 148 x 210 mm (5,83 x 8,27 tolli)	Lühikese küljega söötmine	✓	✓	✓
	Pika küljega söötmine	✓	✓	✓
A4 210 x 297 mm (8,27 x 11,7 tolli)	Lühikese küljega söötmine	✓	✓	✓
	Pika küljega söötmine	✓	✓	✓
A3 297 x 420 mm (11,69 x 16,54 tolli)	Lühikese küljega söötmine	✓	✓	✓
JIS B5 182 x 257 mm (7,17 x 10,1 tolli)	Lühikese küljega söötmine	✓	✓	✓
	Pika küljega söötmine	✓	✓	✓
JIS B4 257 x 364 mm (10,12 x 14,33 tolli)	Lühikese küljega söötmine	✓	✓	✓
Statement 139,7 x 215,9 mm (5,5 x 8,5 tolli)	Lühikese küljega söötmine	✓	✓	✓
	Pika küljega söötmine	✓	✓	✓
Executive 184,2 x 266,7 mm (7,25 x 10,5 tolli)	Lühikese küljega söötmine	✓	✓	✓
	Pika küljega söötmine	✓	✓	✓

Paberiformaat	Paigutus	Paberikonveier + klammerdaja ja mulgustajaga köitja		
		Standardne väljundsalv (viimistleja ülemine salv)	Salv 1 (klammerdaja ja mulgustajaga köitja, vahelehtede salv)	Salv 2 (paberikonveier iga salv)
Letter 215,9 x 279,4 mm (8,5 x 11 tolli)	Lühikese küljega söötmine	✓	✓	✓
	Pika küljega söötmine	✓	✓	✓
Folio 215,9 x 330,2 mm (8,5 x 13 tolli)	Lühikese küljega söötmine	✓	✓	✓
Oficio (Mehhiko) 215,9 x 340,4 mm (8,5 x 13,4 tolli)	Lühikese küljega söötmine	✓	✓	✓
Legal 215,9 x 355,6 mm (8,5 x 14 tolli)	Lühikese küljega söötmine	✓	✓	✓
Ledger 279,4 x 431,8 mm (11 x 17 tolli)	Lühikese küljega söötmine	✓	✓	✓
12x18 304,8 x 457,2 mm (12 x 18 tolli)	Lühikese küljega söötmine	✓	✓	✓
SRA3 320,04 x 449,58 mm (12,6 x 17,7 tolli)	Lühikese küljega söötmine	✓	✓	X

Paberiformaat	Paigutus	Paberikonveier + klammerdaja ja mulgustajaga köitja		
		Standardne väljundsalv (viimistleja ülemine salv)	Salv 1 (klammerdaja ja mulgustajaga köitja, vahelehtede salv)	Salv 2 (paberikonveier iga salv)
Ümbrik (Choukei nr 3) 120 x 235 mm (4,75 x 9,25 tolli)	Lühikese küljega söötmine	X	X	✓
Hagaki 100 x 148 mm (3,94 x 5,83 tolli)	Lühikese küljega söötmine	X	X	✓
B5 ümbrik 176 x 250 mm (6,93 x 9,84 tolli)	Lühikese küljega söötmine	X	X	✓
Ümbrik (kaubandusli k nr 9) 98,4 x 225,4 mm (3,875 x 8,9 tolli)	Lühikese küljega söötmine	X	X	✓
Ümbrik (kaubandusli k nr 10) 104,8 x 241,3 mm (4,12 x 9,5 tolli)	Lühikese küljega söötmine	X	X	✓
Ümbrik (Monarch 7-3/4) 98,4 x 190,5 mm (3,875 x 7,5 tolli)	Lühikese küljega söötmine	X	X	✓

Paberiformaat	Paigutus	Paberikonveier + klammerdaja ja mulgustajaga köitja		
		Standardne väljundsalv (viimistleja ülemine salv)	Salv 1 (klammerdaja ja mulgustajaga köitja, vahelehtede salv)	Salv 2 (paberikonveier iga salv)
DL ümbrik 110 x 220 mm (4,33 x 8,66 tolli)	Lühikese küljega söötmine	X	X	✓
Ümbrik (ISO C4) 229 x 324 mm (9 x 12,8 tolli)	Lühikese küljega söötmine	X	X	✓
Ümbrik (ISO C5) 162 x 229 mm (6,38 x 9 tolli)	Lühikese küljega söötmine	X	X	✓
Universaalne	Puudub	✓[1]	✓[1]	✓[2]

Paberiformaat	Paigutus	Paberikonveier + brošüüriviimistleja			
		Standardne väljundsalv (viimistleja ülemine salv)	Salv 1 (klammerdaja ja mulgustajaga köitja, vahelehtede salv)	Salv 2 (brošüüriviimistleja salv)	Salv 3 (paberikonveieriga salv)
4x6 kaart	Lühikese küljega söötmine	✓	✓	X	✓
	Pika küljega söötmine	X	X	X	✓
A6* 105 x 148 mm (4,13 x 5,83 tolli)	Lühikese küljega söötmine	✓	✓	X	✓
	Pika küljega söötmine	X	X	X	X

Paberiformaat	Paigutus	Paberikonveier + brošüüriviimistleja			
		Standardne väljundsalv (viimistleja ülemine salv)	Salv 1 (klammerdaja ja mulgustajaga köitja, vahelehtede salv)	Salv 2 (brošüüriviimistleja salv)	Salv 3 (paberikonveieriga salv)
A5 148 x 210 mm (5,83 x 8,27 tolli)	Lühikese küljega söötmine	✓	✓	X	✓
	Pika küljega söötmine	✓	✓	X	✓
A4 210 x 297 mm (8,27 x 11,7 tolli)	Lühikese küljega söötmine	✓	✓	✓	✓
	Pika küljega söötmine	✓	✓	✓	✓
A3 297 x 420 mm (11,69 x 16,54 tolli)	Lühikese küljega söötmine	✓	✓	✓	✓
JIS B5 182 x 257 mm (7,17 x 10,1 tolli)	Lühikese küljega söötmine	✓	✓	✓	✓
	Pika küljega söötmine	✓	✓	X	✓
JIS B4 257 x 364 mm (10,12 x 14,33 tolli)	Lühikese küljega söötmine	✓	✓	✓	✓
Statement 139,7 x 215,9 mm (5,5 x 8,5 tolli)	Lühikese küljega söötmine	✓	✓	X	✓
	Pika küljega söötmine	✓	✓	X	✓

Paberiformaat	Paigutus	Paberikonveier + brošüüriviimistleja			
		Standardne väljundsalv (viimistleja ülemine salv)	Salv 1 (klammerdaja ja mulgustajaga köitja, vahelehtede salv)	Salv 2 (brošüüriviimistleja salv)	Salv 3 (paberikonveieriga salv)
Executive 184,2 x 266,7 mm (7,25 x 10,5 tolli)	Lühikese küljega söötmine	✓	✓	X	✓
	Pika küljega söötmine	✓	✓	X	✓
Letter 215,9 x 279,4 mm (8,5 x 11 tolli)	Lühikese küljega söötmine	✓	✓	✓	✓
	Pika küljega söötmine	✓	✓	X	✓
Folio 215,9 x 330,2 mm (8,5 x 13 tolli)	Lühikese küljega söötmine	✓	✓	✓	✓
Oficio (Mehhiko) 215,9 x 340,4 mm (8,5 x 13,4 tolli)	Lühikese küljega söötmine	✓	✓	✓	✓
Legal 215,9 x 355,6 mm (8,5 x 14 tolli)	Lühikese küljega söötmine	✓	✓	✓	✓
Ledger 279,4 x 431,8 mm (11 x 17 tolli)	Lühikese küljega söötmine	✓	✓	✓	✓

Paberiformaat	Paigutus	Paberikonveier + brošüüriviimistleja			
		Standardne väljundsalv (viimistleja ülemine salv)	Salv 1 (klammerdaja ja mulgustajaga köitja, vahelehtede salv)	Salv 2 (brošüürivii mistleja salv)	Salv 3 (paberikonveieriga salv)
12x18 304,8 x 457,2 mm (12 x 18 tolli)	Lühikese küljega söötmine	✓	✓	✓	✓
SRA3 320,04 x 449,58 mm (12,6 x 17,7 tolli)	Lühikese küljega söötmine	✓	✓	X	✓
Ümbrik (Choukei nr 3) 120 x 235 mm (4,75 x 9,25 tolli)	Lühikese küljega söötmine	X	X	X	✓
Hagaki 100 x 148 mm (3,94 x 5,83 tolli)	Lühikese küljega söötmine	X	X	X	✓
B5 ümbrik 176 x 250 mm (6,93 x 9,84 tolli)	Lühikese küljega söötmine	X	X	X	✓
Ümbrik (kaubandusslik nr 9) 98,4 x 225,4 mm (3,875 x 8,9 tolli)	Lühikese küljega söötmine	X	X	X	✓

Paberiformaat	Paigutus	Paberikonveier + brošüüriviimistleja			
		Standardne väljundsalv (viimistleja ülemine salv)	Salv 1 (klammerdaja ja mulgustajaga köitja, vahelehtede salv)	Salv 2 (brošüürivii mistleja salv)	Salv 3 (paberikonveieriga salv)
Ümbrik (kaubandu slik nr 10) 104,8 x 241,3 mm (4,12 x 9,5 tolli)	Lühikese küljega söötmine	X	X	X	✓
Ümbrik (Monarch 7-3/4) 98,4 x 190,5 mm (3,875 x 7,5 tolli)	Lühikese küljega söötmine	X	X	X	✓
DL ümbrik 110 x 220 mm (4,33 x 8,66 tolli)	Lühikese küljega söötmine	X	X	X	✓
Ümbrik (ISO C4) 229 x 324 mm (9 x 12,8 tolli)	Lühikese küljega söötmine	X	X	X	✓
Ümbrik (ISO C5) 162 x 229 mm (6,38 x 9 tolli)	Lühikese küljega söötmine	X	X	X	✓
Universaalne	Puudub	✓[1]	✓[1]	✓[3]	✓[2]

[1] Toetab paberiformaate alates 95 x 148 mm (3,74 x 5,83 tolli) kuni 320 x 600 mm (12,6 x 23,62 tolli).

[2] Toetab paberiformaate alates 95 x 148 mm (3,74 x 5,83 tolli) kuni 299,7 x 1321 mm (11,8 x 52 tolli).

[3] Toetab paberiformaate alates 182 x 257 mm (7,17 x 10,12 tolli) kuni 304,8 x 457,2 mm (12 x 18 tolli).

> **Note:** Veenduge, et paberikonveier ja klammerdaja, mulgustajaga köitja või brošüüriviimistleja on printerile paigaldatud.

Paberiformaat	Paigutus	Voltimisvõimalusega paberikonveier + klammerdaja ja mulgustajaga köitja		
		Standardne väljundsalv (viimistleja ülemine salv)	Salv 1 (klammerdaja ja mulgustajaga köitja, vahelehtede salv)	Salv 2 (paberikonveier iga salv)
4x6 kaart	Lühikese küljega söötmine	✓	✓	✓
	Pika küljega söötmine	X	X	X
A6* 105 x 148 mm (4,13 x 5,83 tolli)	Lühikese küljega söötmine	✓	✓	✓
	Pika küljega söötmine	X	X	X
A5 148 x 210 mm (5,83 x 8,27 tolli)	Lühikese küljega söötmine	✓	✓	✓
	Pika küljega söötmine	✓	✓	✓
A4 210 x 297 mm (8,27 x 11,7 tolli)	Lühikese küljega söötmine	✓	✓	✓
	Pika küljega söötmine	✓	✓	✓
A3 297 x 420 mm (11,69 x 16,54 tolli)	Lühikese küljega söötmine	✓	✓	✓
JIS B5 182 x 257 mm (7,17 x 10,1 tolli)	Lühikese küljega söötmine	✓	✓	✓
	Pika küljega söötmine	✓	✓	✓

Paberiformaat	Paigutus	Voltimisvõimalusega paberikonveier + klammerdaja ja mulgustajaga köitja		
		Standardne väljundsalv (viimistleja ülemine salv)	Salv 1 (klammerdaja ja mulgustajaga köitja, vahelehtede salv)	Salv 2 (paberikonveier iga salv)
JIS B4 257 x 364 mm (10,12 x 14,33 tolli)	Lühikese küljega söötmine	✓	✓	✓
Statement 139,7 x 215,9 mm (5,5 x 8,5 tolli)	Lühikese küljega söötmine	✓	✓	✓
	Pika küljega söötmine	✓	✓	✓
Executive 184,2 x 266,7 mm (7,25 x 10,5 tolli)	Lühikese küljega söötmine	✓	✓	✓
	Pika küljega söötmine	✓	✓	✓
Letter 215,9 x 279,4 mm (8,5 x 11 tolli)	Lühikese küljega söötmine	✓	✓	✓
	Pika küljega söötmine	✓	✓	✓
Folio 215,9 x 330,2 mm (8,5 x 13 tolli)	Lühikese küljega söötmine	✓	✓	✓
Oficio (Mehhiko) 215,9 x 340,4 mm (8,5 x 13,4 tolli)	Lühikese küljega söötmine	✓	✓	✓
Legal 215,9 x 355,6 mm (8,5 x 14 tolli)	Lühikese küljega söötmine	✓	✓	✓

Paberiformaat	Paigutus	Voltimisvõimalusega paberikonveier + klammerdaja ja mulgustajaga köitja		
		Standardne väljundsalv (viimistleja ülemine salv)	Salv 1 (klammerdaja ja mulgustajaga köitja, vahelehtede salv)	Salv 2 (paberikonveier iga salv)
Ledger 279,4 x 431,8 mm (11 x 17 tolli)	Lühikese küljega söötmine	✓	✓	✓
12x18 304,8 x 457,2 mm (12 x 18 tolli)	Lühikese küljega söötmine	✓	✓	X
SRA3 320,04 x 449,58 mm (12,6 x 17,7 tolli)	Lühikese küljega söötmine	✓	✓	X
Ümbrik (Choukei nr 3) 120 x 235 mm (4,75 x 9,25 tolli)	Lühikese küljega söötmine	X	X	✓
Hagaki 100 x 148 mm (3,94 x 5,83 tolli)	Lühikese küljega söötmine	X	X	✓
B5 ümbrik 176 x 250 mm (6,93 x 9,84 tolli)	Lühikese küljega söötmine	X	X	✓

Paberiformaat	Paigutus	Voltimisvõimalusega paberikonveier + klammerdaja ja mulgustajaga köitja		
		Standardne väljundsalv (viimistleja ülemine salv)	Salv 1 (klammerdaja ja mulgustajaga köitja, vahelehtede salv)	Salv 2 (paberikonveier iga salv)
Ümbrik (kaubandusli k nr 9) 98,4 x 225,4 mm (3,875 x 8,9 tolli)	Lühikese küljega söötmine	X	X	✓
Ümbrik (kaubandusli k nr 10) 104,8 x 241,3 mm (4,12 x 9,5 tolli)	Lühikese küljega söötmine	X	X	✓
Ümbrik (Monarch 7-3/4) 98,4 x 190,5 mm (3,875 x 7,5 tolli)	Lühikese küljega söötmine	X	X	✓
DL ümbrik 110 x 220 mm (4,33 x 8,66 tolli)	Lühikese küljega söötmine	X	X	✓
Ümbrik (ISO C4) 229 x 324 mm (9 x 12,8 tolli)	Lühikese küljega söötmine	X	X	✓
Ümbrik (ISO C5) 162 x 229 mm (6,38 x 9 tolli)	Lühikese küljega söötmine	X	X	✓
Universaalne	Puudub	✓[1]	✓[1]	✓[2]

Paberiformaat	Paigutus	Paberikonveier + brošüüriviimistleja			
		Standardne väljundsalv (viimistleja ülemine salv)	Salv 1 (klammerdaja ja mulgustajaga köitja, vahelehtede salv)	Salv 2 (brošüürivii mistleja salv)	Salv 3 (paberikonveieriga salv)
4x6 kaart	Lühikese küljega söötmine	✓	✓	X	✓
	Pika küljega söötmine	X	X	X	X
A6* 105 x 148 mm (4,13 x 5,83 tolli)	Lühikese küljega söötmine	✓	✓	X	✓
	Pika küljega söötmine	X	X	X	X
A5 148 x 210 mm (5,83 x 8,27 tolli)	Lühikese küljega söötmine	✓	✓	X	✓
	Pika küljega söötmine	✓	✓	X	✓
A4 210 x 297 mm (8,27 x 11,7 tolli)	Lühikese küljega söötmine	✓	✓	✓	✓
	Pika küljega söötmine	✓	✓	X	✓
A3 297 x 420 mm (11,69 x 16,54 tolli)	Lühikese küljega söötmine	✓	✓	✓	✓
JIS B5 182 x 257 mm (7,17 x 10,1 tolli)	Lühikese küljega söötmine	✓	✓	✓	✓
	Pika küljega söötmine	✓	✓	X	✓

Paberiformaat	Paigutus	Paberikonveier + brošüüriviimistleja			
		Standardne väljundsalv (viimistleja ülemine salv)	Salv 1 (klammerdaja ja mulgustajaga köitja, vahelehtede salv)	Salv 2 (brošüüriviimistleja salv)	Salv 3 (paberikonveieriga salv)
JIS B4 257 x 364 mm (10,12 x 14,33 tolli)	Lühikese küljega söötmine	✓	✓	✓	✓
Statement 139,7 x 215,9 mm (5,5 x 8,5 tolli)	Lühikese küljega söötmine	✓	✓	X	✓
	Pika küljega söötmine	✓	✓	X	✓
Executive 184,2 x 266,7 mm (7,25 x 10,5 tolli)	Lühikese küljega söötmine	✓	✓	✓	✓
	Pika küljega söötmine	✓	✓	X	✓
Letter 215,9 x 279,4 mm (8,5 x 11 tolli)	Lühikese küljega söötmine	✓	✓	✓	✓
	Pika küljega söötmine	✓	✓	X	✓
Folio 215,9 x 330,2 mm (8,5 x 13 tolli)	Lühikese küljega söötmine	✓	✓	✓	✓
Oficio (Mehhiko) 215,9 x 340,4 mm (8,5 x 13,4 tolli)	Lühikese küljega söötmine	✓	✓	✓	✓

Paberiformaat	Paigutus	Paberikonveier + brošüüriviimistleja			
		Standardne väljundsalv (viimistleja ülemine salv)	Salv 1 (klammerdaja ja mulgustajaga köitja, vahelehtede salv)	Salv 2 (brošüürivii mistleja salv)	Salv 3 (paberikonveieriga salv)
Legal 215,9 x 355,6 mm (8,5 x 14 tolli)	Lühikese küljega söötmine	✓	✓	✓	✓
Ledger 279,4 x 431,8 mm (11 x 17 tolli)	Lühikese küljega söötmine	✓	✓	✓	✓
12x18 304,8 x 457,2 mm (12 x 18 tolli)	Lühikese küljega söötmine	✓	✓	✓	X
SRA3 320,04 x 449,58 mm (12,6 x 17,7 tolli)	Lühikese küljega söötmine	✓	✓	X	X
Ümbrik (Choukei nr 3) 120 x 235 mm (4,75 x 9,25 tolli)	Lühikese küljega söötmine	X	X	X	✓
Hagaki 100 x 148 mm (3,94 x 5,83 tolli)	Lühikese küljega söötmine	X	X	X	✓

Paberiformaat	Paigutus	Paberikonveier + brošüüriviimistleja			
		Standardne väljundsalv (viimistleja ülemine salv)	Salv 1 (klammerdaja ja mulgustajaga köitja, vahelehtede salv)	Salv 2 (brošüüriviimistleja salv)	Salv 3 (paberikonveieriga salv)
B5 ümbrik 176 x 250 mm (6,93 x 9,84 tolli)	Lühikese küljega söötmine	X	X	X	✓
Ümbrik (kaubandu slik nr 9) 98,4 x 225,4 mm (3,875 x 8,9 tolli)	Lühikese küljega söötmine	X	X	X	✓
Ümbrik (kaubandu slik nr 10) 104,8 x 241,3 mm (4,12 x 9,5 tolli)	Lühikese küljega söötmine	X	X	X	✓
Ümbrik (Monarch 7-3/4) 98,4 x 190,5 mm (3,875 x 7,5 tolli)	Lühikese küljega söötmine	X	X	X	✓
DL ümbrik 110 x 220 mm (4,33 x 8,66 tolli)	Lühikese küljega söötmine	X	X	X	✓
Ümbrik (ISO C4) 229 x 324 mm (9 x 12,8 tolli)	Lühikese küljega söötmine	X	X	X	✓

Paberiformaat	Paigutus	Paberikonveier + brošüüriviimistleja			
		Standardne väljundsalv (viimistleja ülemine salv)	Salv 1 (klammerdaja ja mulgustajaga köitja, vahelehtede salv)	Salv 2 (brošüüriviimistleja salv)	Salv 3 (paberikonveieriga salv)
Ümbrik (ISO C5) 162 x 229 mm (6,38 x 9 tolli)	Lühikese küljega söötmine	X	X	X	✓
Universaalne	Puudub	✓[1]	✓[1]	✓[3]	✓[2]

[1] Toetab paberiformaate alates 95 x 148 mm (3,74 x 5,83 tolli) kuni 320 x 600 mm (12,6 x 23,62 tolli).

[2] Toetab paberiformaate alates 95 x 148 mm (3,74 x 5,83 tolli) kuni 297 x 1260 mm (11,69 x 49,6 tolli).

[3] Toetab paberiformaate alates 182 x 257 mm (7,17 x 10,12 tolli) kuni 304,8 x 457,2 mm (12 x 18 tolli).

Klammerdamistööde toetatud paberiformaadid

Klammerdaja toetatud paberiformaadid

Paberiformaat	Paigutus	Ühekordne	Kahekordne	Kahekordne vasakpoolne
4x6 kaart	Lühikese küljega söötmine	X	X	X
	Pika küljega söötmine	X	X	X
A6* 105 x 148 mm	Lühikese küljega söötmine	X	X	X
(4,13 x 5,83 tolli)	Pika küljega söötmine	X	X	X
A5 148 x 210 mm	Lühikese küljega söötmine	X	X	X
(5,83 x 8,27 tolli)	Pika küljega söötmine	X	X	X

Paberiformaat	Paigutus	Ühekordne	Kahekordne	Kahekordne vasakpoolne
A4 210 x 297 mm (8,27 x 11,7 tolli)	Lühikese küljega söötmine	✓	✓	✓
	Pika küljega söötmine	✓	✓	✓
A3 297 x 420 mm (11,69 x 16,54 tolli)	Lühikese küljega söötmine	✓	✓	✓
JIS B5 182 x 257 mm (7,17 x 10,1 tolli)	Lühikese küljega söötmine	✓	✓	✓
	Pika küljega söötmine	✓	✓	✓
JIS B4 257 x 364 mm (10,12 x 14,33 tolli)	Lühikese küljega söötmine	✓	✓	✓
Statement 139,7 x 215,9 mm (5,5 x 8,5 tolli)	Lühikese küljega söötmine	X	X	X
	Pika küljega söötmine	X	X	X
Executive 184,2 x 266,7 mm (7,25 x 10,5 tolli)	Lühikese küljega söötmine	✓	X	X
	Pika küljega söötmine	✓	✓	✓
Letter 215,9 x 279,4 mm (8,5 x 11 tolli)	Lühikese küljega söötmine	✓	✓	X
	Pika küljega söötmine	✓	✓	X
Folio 215,9 x 330,2 mm (8,5 x 13 tolli)	Lühikese küljega söötmine	✓	✓	X

Paberiformaat	Paigutus	Ühekordne	Kahekordne	Kahekordne vasakpoolne
Oficio (Mehhiko) 215,9 x 340,4 mm (8,5 x 13,4 tolli)	Lühikese küljega söötmine	✓	✓	X
Legal 215,9 x 355,6 mm (8,5 x 14 tolli)	Lühikese küljega söötmine	✓	✓	✓
Ledger 279,4 x 431,8 mm (11 x 17 tolli)	Lühikese küljega söötmine	✓	✓	✓
12x18 304,8 x 457,2 mm (12 x 18 tolli)	Lühikese küljega söötmine	X	X	X
SRA3 320,04 x 449,58 mm (12,6 x 17,7 tolli)	Lühikese küljega söötmine	X	X	X
Ümbrik (Choukei nr 3) 120 x 235 mm (4,75 x 9,25 tolli)	Lühikese küljega söötmine	X	X	X
Hagaki 100 x 148 mm (3,94 x 5,83 tolli)	Lühikese küljega söötmine	X	X	X
B5 ümbrik 176 x 250 mm (6,93 x 9,84 tolli)	Lühikese küljega söötmine	X	X	X

Paberiformaat	Paigutus	Ühekordne	Kahekordne	Kahekordne vasakpoolne
Ümbrik (kaubandusli k nr 9) 98,4 x 225,4 mm (3,875 x 8,9 tolli)	Lühikese küljega söötmine	X	X	X
Ümbrik (kaubandusli k nr 10) 104,8 x 241,3 mm (4,12 x 9,5 tolli)	Lühikese küljega söötmine	X	X	X
Ümbrik (Monarch 7-3/4) 98,4 x 190,5 mm (3,875 x 7,5 tolli)	Lühikese küljega söötmine	X	X	X
DL ümbrik 110 x 220 mm (4,33 x 8,66 tolli)	Lühikese küljega söötmine	X	X	X
Ümbrik (ISO C4) 229 x 324 mm (9 x 12,8 tolli)	Lühikese küljega söötmine	X	X	X
Ümbrik (ISO C5) 162 x 229 mm (6,38 x 9 tolli)	Lühikese küljega söötmine	X	X	X

Klammerdaja ja mulgustajaga köitja toetatud paberiformaadid

Paberiformaat	Paigutus	Ühekordne	Kahekordne	Kahekordne vasakpoolne
4x6 kaart	Lühikese küljega söötmine	X	X	X

Paberiformaat	Paigutus	Ühekordne	Kahekordne	Kahekordne vasakpoolne
	Pika küljega söötmine	X	X	X
A6* 105 x 148 mm (4,13 x 5,83 tolli)	Lühikese küljega söötmine	X	X	X
	Pika küljega söötmine	X	X	X
A5 148 x 210 mm (5,83 x 8,27 tolli)	Lühikese küljega söötmine	X	X	X
	Pika küljega söötmine	X	X	X
A4 210 x 297 mm (8,27 x 11,7 tolli)	Lühikese küljega söötmine	✓	✓	✓
	Pika küljega söötmine	✓	✓	✓
A3 297 x 420 mm (11,69 x 16,54 tolli)	Lühikese küljega söötmine	✓	✓	✓
JIS B5 182 x 257 mm (7,17 x 10,1 tolli)	Lühikese küljega söötmine	✓	✓	✓
	Pika küljega söötmine	✓	✓	✓
JIS B4 257 x 364 mm (10,12 x 14,33 tolli)	Lühikese küljega söötmine	✓	✓	X
Statement 139,7 x 215,9 mm (5,5 x 8,5 tolli)	Lühikese küljega söötmine	X	X	X
	Pika küljega söötmine	X	X	X
Executive 184,2 x 266,7 mm (7,25 x 10,5 tolli)	Lühikese küljega söötmine	✓	✓	✓
	Pika küljega söötmine	✓	✓	✓
Letter 215,9 x 279,4 mm (8,5 x 11 tolli)	Lühikese küljega söötmine	✓	✓	✓
	Pika küljega söötmine	✓	✓	✓

Paberiformaat	Paigutus	Ühekordne	Kahekordne	Kahekordne vasakpoolne
Folio 215,9 x 330,2 mm (8,5 x 13 tolli)	Lühikese küljega söötmine	✓	✓	✓
Oficio (Mehhiko) 215,9 x 340,4 mm (8,5 x 13,4 tolli)	Lühikese küljega söötmine	✓	✓	✓
Legal 215,9 x 355,6 mm (8,5 x 14 tolli)	Lühikese küljega söötmine	✓	✓	✓
Ledger 279,4 x 431,8 mm (11 x 17 tolli)	Lühikese küljega söötmine	✓	✓	✓
12x18 304,8 x 457,2 mm (12 x 18 tolli)	Lühikese küljega söötmine	X	X	X
SRA3 320,04 x 449,58 mm (12,6 x 17,7 tolli)	Lühikese küljega söötmine	X	X	X
Ümbrik (Choukei nr 3) 120 x 235 mm (4,75 x 9,25 tolli)	Lühikese küljega söötmine	X	X	X
Hagaki 100 x 148 mm (3,94 x 5,83 tolli)	Lühikese küljega söötmine	X	X	X
B5 ümbrik 176 x 250 mm (6,93 x 9,84 tolli)	Lühikese küljega söötmine	X	X	X

Paberiformaat	Paigutus	Ühekordne	Kahekordne	Kahekordne vasakpoolne
Ümbrik (kaubanduslik nr 9) 98,4 x 225,4 mm (3,875 x 8,9 tolli)	Lühikese küljega söötmine	X	X	X
Ümbrik (kaubanduslik nr 10) 104,8 x 241,3 mm (4,12 x 9,5 tolli)	Lühikese küljega söötmine	X	X	X
Ümbrik (Monarch 7-3/4) 98,4 x 190,5 mm (3,875 x 7,5 tolli)	Lühikese küljega söötmine	X	X	X
DL ümbrik 110 x 220 mm (4,33 x 8,66 tolli)	Lühikese küljega söötmine	X	X	X
Ümbrik (ISO C4) 229 x 324 mm (9 x 12,8 tolli)	Lühikese küljega söötmine	X	X	X
Ümbrik (ISO C5) 162 x 229 mm (6,38 x 9 tolli)	Lühikese küljega söötmine	X	X	X

Brošüüriviimistleja toetatud paberiformaadid

Paberiformaat	Paigutus	Ühekordne	Kahekordne	Kahekordne vasakpoolne
4x6 kaart	Lühikese küljega söötmine	X	X	X
	Pika küljega söötmine	X	X	X
A6* 105 x 148 mm (4,13 x 5,83 tolli)	Lühikese küljega söötmine	X	X	X
	Pika küljega söötmine	X	X	X

Paberiformaat	Paigutus	Ühekordne	Kahekordne	Kahekordne vasakpoolne
A5 148 x 210 mm (5,83 x 8,27 tolli)	Lühikese küljega söötmine	X	X	X
	Pika küljega söötmine	X	X	X
A4 210 x 297 mm (8,27 x 11,7 tolli)	Lühikese küljega söötmine	✓	✓	✓
	Pika küljega söötmine	✓	✓	✓
A3 297 x 420 mm (11,69 x 16,54 tolli)	Lühikese küljega söötmine	✓	✓	✓
JIS B5 182 x 257 mm (7,17 x 10,1 tolli)	Lühikese küljega söötmine	✓	✓	✓
	Pika küljega söötmine	✓	✓	✓
JIS B4 257 x 364 mm (10,12 x 14,33 tolli)	Lühikese küljega söötmine	✓	✓	X
Statement 139,7 x 215,9 mm (5,5 x 8,5 tolli)	Lühikese küljega söötmine	X	X	X
	Pika küljega söötmine	X	X	X
Executive 184,2 x 266,7 mm (7,25 x 10,5 tolli)	Lühikese küljega söötmine	✓	✓	✓
	Pika küljega söötmine	✓	✓	✓
Letter 215,9 x 279,4 mm (8,5 x 11 tolli)	Lühikese küljega söötmine	✓	✓	✓
	Pika küljega söötmine	✓	✓	✓
Folio 215,9 x 330,2 mm (8,5 x 13 tolli)	Lühikese küljega söötmine	✓	✓	✓
Oficio (Mehhiko) 215,9 x 340,4 mm (8,5 x 13,4 tolli)	Lühikese küljega söötmine	✓	✓	✓

Paberiformaat	Paigutus	Ühekordne	Kahekordne	Kahekordne vasakpoolne
Legal 215,9 x 355,6 mm (8,5 x 14 tolli)	Lühikese küljega söötmine	✓	✓	✓
Ledger 279,4 x 431,8 mm (11 x 17 tolli)	Lühikese küljega söötmine	✓	✓	✓
12x18 304,8 x 457,2 mm (12 x 18 tolli)	Lühikese küljega söötmine	X	X	X
SRA3 320,04 x 449,58 mm (12,6 x 17,7 tolli)	Lühikese küljega söötmine	X	X	X
Ümbrik (Choukei nr 3) 120 x 235 mm (4,75 x 9,25 tolli)	Lühikese küljega söötmine	X	X	X
Hagaki 100 x 148 mm (3,94 x 5,83 tolli)	Lühikese küljega söötmine	X	X	X
B5 ümbrik 176 x 250 mm (6,93 x 9,84 tolli)	Lühikese küljega söötmine	X	X	X
Ümbrik (kaubanduslik nr 9) 98,4 x 225,4 mm (3,875 x 8,9 tolli)	Lühikese küljega söötmine	X	X	X
Ümbrik (kaubanduslik nr 10) 104,8 x 241,3 mm (4,12 x 9,5 tolli)	Lühikese küljega söötmine	X	X	X

Paberiformaat	Paigutus	Ühekordne	Kahekordne	Kahekordne vasakpoolne
Ümbrik (Monarch 7-3/4) 98,4 x 190,5 mm (3,875 x 7,5 tolli)	Lühikese küljega söötmine	X	X	X
DL ümbrik 110 x 220 mm (4,33 x 8,66 tolli)	Lühikese küljega söötmine	X	X	X
Ümbrik (ISO C4) 229 x 324 mm (9 x 12,8 tolli)	Lühikese küljega söötmine	X	X	X
Ümbrik (ISO C5) 162 x 229 mm (6,38 x 9 tolli)	Lühikese küljega söötmine	X	X	X

Mulgustamistööde toetatud paberiformaadid

Klammerdaja ja mulgustajaga köitja toetatud paberiformaadid

Paberiformaat	Paigutus	Kaheaguline	Kolmeaguline	Neljaaguline
4x6 kaart	Lühikese küljega söötmine	X	X	X
	Pika küljega söötmine	X	X	X
A6* 105 x 148 mm (4,13 x 5,83 tolli)	Lühikese küljega söötmine	X	X	X
	Pika küljega söötmine	X	X	X
A5 148 x 210 mm (5,83 x 8,27 tolli)	Lühikese küljega söötmine	✓	X	X
	Pika küljega söötmine	✓	X	X
A4 210 x 297 mm (8,27 x 11,7 tolli)	Lühikese küljega söötmine	✓	X	X
	Pika küljega söötmine	✓	✓	✓

Paberiformaat	Paigutus	Kaheaugulin e	Kolmeauguli ne	Neljaaugulin e
A3 297 x 420 mm (11,69 x 16,54 tolli)	Lühikese küljega söötmine	✓	✓	✓
JIS B5 182 x 257 mm (7,17 x 10,1 tolli)	Lühikese küljega söötmine	✓	X	X
	Pika küljega söötmine	✓	✓	✓
JIS B4 257 x 364 mm (10,12 x 14,33 tolli)	Lühikese küljega söötmine	✓	✓	✓
Statement 139,7 x 215,9 mm (5,5 x 8,5 tolli)	Lühikese küljega söötmine	✓	X	X
	Pika küljega söötmine	✓	X	X
Executive 184,2 x 266,7 mm (7,25 x 10,5 tolli)	Lühikese küljega söötmine	✓	X	X
	Pika küljega söötmine	✓	✓	✓
Letter 215,9 x 279,4 mm (8,5 x 11 tolli)	Lühikese küljega söötmine	✓	X	X
	Pika küljega söötmine	✓	✓	✓
Folio 215,9 x 330,2 mm (8,5 x 13 tolli)	Lühikese küljega söötmine	✓	X	X
Oficio (Mehhiko) 215,9 x 340,4 mm (8,5 x 13,4 tolli)	Lühikese küljega söötmine	✓	X	X
Legal 215,9 x 355,6 mm (8,5 x 14 tolli)	Lühikese küljega söötmine	✓	X	X
Ledger 279,4 x 431,8 mm (11 x 17 tolli)	Lühikese küljega söötmine	✓	✓	✓

Paberiformaat	Paigutus	Kaheaugulin e	Kolmeauguli ne	Neljaaugulin e
12x18 304,8 x 457,2 mm (12 x 18 tolli)	Lühikese küljega söötmine	X	X	X
SRA3 320,04 x 449,58 mm (12,6 x 17,7 tolli)	Lühikese küljega söötmine	X	X	X
Ümbrik (Choukei nr 3) 120 x 235 mm (4,75 x 9,25 tolli)	Lühikese küljega söötmine	X	X	X
Hagaki 100 x 148 mm (3,94 x 5,83 tolli)	Lühikese küljega söötmine	X	X	X
B5 ümbrik 176 x 250 mm (6,93 x 9,84 tolli)	Lühikese küljega söötmine	X	X	X
Ümbrik (kaubanduslik nr 9) 98,4 x 225,4 mm (3,875 x 8,9 tolli)	Lühikese küljega söötmine	X	X	X
Ümbrik (kaubanduslik nr 10) 104,8 x 241,3 mm (4,12 x 9,5 tolli)	Lühikese küljega söötmine	X	X	X
Ümbrik (Monarch 7-3/4) 98,4 x 190,5 mm (3,875 x 7,5 tolli)	Lühikese küljega söötmine	X	X	X
DL ümbrik 110 x 220 mm (4,33 x 8,66 tolli)	Lühikese küljega söötmine	X	X	X

Paberiformaat	Paigutus	Kaheaugulin e	Kolmeauguli ne	Neljaaugulin e
Ümbrik (ISO C4) 229 x 324 mm (9 x 12,8 tolli)	Lühikese küljega söötmine	X	X	X
Ümbrik (ISO C5) 162 x 229 mm (6,38 x 9 tolli)	Lühikese küljega söötmine	X	X	X

Brošüüriviimistleja toetatud paberiformaadid

Paberiformaat	Paigutus	Kaheaugulin e	Kolmeauguli ne	Neljaaugulin e
4x6 kaart	Lühikese küljega söötmine	X	X	X
	Pika küljega söötmine	X	X	X
A6* 105 x 148 mm (4,13 x 5,83 tolli)	Lühikese küljega söötmine	X	X	X
	Pika küljega söötmine	X	X	X
A5 148 x 210 mm (5,83 x 8,27 tolli)	Lühikese küljega söötmine	✓	X	X
	Pika küljega söötmine	✓	X	X
A4 210 x 297 mm (8,27 x 11,7 tolli)	Lühikese küljega söötmine	✓	X	X
	Pika küljega söötmine	✓	✓	✓
A3 297 x 420 mm (11,69 x 16,54 tolli)	Lühikese küljega söötmine	✓	✓	✓
JIS B5 182 x 257 mm (7,17 x 10,1 tolli)	Lühikese küljega söötmine	✓	X	X
	Pika küljega söötmine	✓	X	X

Paberiformaat	Paigutus	Kaheaugulin e	Kolmeauguli ne	Neljaaugulin e
JIS B4 257 x 364 mm (10,12 x 14,33 tolli)	Lühikese küljega söötmine	✓	✓	✓
Statement 139,7 x 215,9 mm (5,5 x 8,5 tolli)	Lühikese küljega söötmine	✓	X	X
	Pika küljega söötmine	✓	X	X
Executive 184,2 x 266,7 mm (7,25 x 10,5 tolli)	Lühikese küljega söötmine	✓	X	X
	Pika küljega söötmine	✓	✓	✓
Letter 215,9 x 279,4 mm (8,5 x 11 tolli)	Lühikese küljega söötmine	✓	X	X
	Pika küljega söötmine	✓	✓	✓
Folio 215,9 x 330,2 mm (8,5 x 13 tolli)	Lühikese küljega söötmine	✓	X	X
Oficio (Mehhiko) 215,9 x 340,4 mm (8,5 x 13,4 tolli)	Lühikese küljega söötmine	✓	X	X
Legal 215,9 x 355,6 mm (8,5 x 14 tolli)	Lühikese küljega söötmine	✓	X	X
Ledger 279,4 x 431,8 mm (11 x 17 tolli)	Lühikese küljega söötmine	✓	✓	✓
12x18 304,8 x 457,2 mm (12 x 18 tolli)	Lühikese küljega söötmine	X	X	X
SRA3 320,04 x 449,58 mm (12,6 x 17,7 tolli)	Lühikese küljega söötmine	X	X	X

Paberiformaat	Paigutus	Kaheaugulin e	Kolmeauguli ne	Neljaaugulin e
Ümbrik (Choukei nr 3) 120 x 235 mm (4,75 x 9,25 tolli)	Lühikese küljega söötmine	X	X	X
Hagaki 100 x 148 mm (3,94 x 5,83 tolli)	Lühikese küljega söötmine	X	X	X
B5 ümbrik 176 x 250 mm (6,93 x 9,84 tolli)	Lühikese küljega söötmine	X	X	X
Ümbrik (kaubanduslik nr 9) 98,4 x 225,4 mm (3,875 x 8,9 tolli)	Lühikese küljega söötmine	X	X	X
Ümbrik (kaubanduslik nr 10) 104,8 x 241,3 mm (4,12 x 9,5 tolli)	Lühikese küljega söötmine	X	X	X
Ümbrik (Monarch 7-3/4) 98,4 x 190,5 mm (3,875 x 7,5 tolli)	Lühikese küljega söötmine	X	X	X
DL ümbrik 110 x 220 mm (4,33 x 8,66 tolli)	Lühikese küljega söötmine	X	X	X
Ümbrik (ISO C4) 229 x 324 mm (9 x 12,8 tolli)	Lühikese küljega söötmine	X	X	X
Ümbrik (ISO C5) 162 x 229 mm (6,38 x 9 tolli)	Lühikese küljega söötmine	X	X	X

Voltimistööde toetatud paberiformaadid

Voltimisvõimalusega paberikonveieri toetatud paberiformaadid

Paberiformaat	Paigutus	Ainult voltimisvõimalusega paberikonveier			
		C-volditud	Z-volditud	Z-volditud poolleht	V-volditud
		Standardne väljundsalv			
4x6 kaart	Lühikese küljega söötmine	X	X	X	X
	Pika küljega söötmine	X	X	X	X
A6* 105 x 148 mm (4,13 x 5,83 tolli)	Lühikese küljega söötmine	X	X	X	X
	Pika küljega söötmine	X	X	X	X
A5 148 x 210 mm (5,83 x 8,27 tolli)	Lühikese küljega söötmine	X	X	X	X
	Pika küljega söötmine	X	X	X	X
A4 210 x 297 mm (8,27 x 11,7 tolli)	Lühikese küljega söötmine	✓	✓	✓	✓
	Pika küljega söötmine	X	X	X	X
A3 297 x 420 mm (11,69 x 16,54 tolli)	Lühikese küljega söötmine	✓	✓	✓	✓
JIS B5 182 x 257 mm (7,17 x 10,1 tolli)	Lühikese küljega söötmine	X	X	X	X
	Pika küljega söötmine	X	X	X	X

Paberiformaat	Paigutus	Ainult voltimisvõimalusega paberikonveier			
		C-volditud	Z-volditud	Z-volditud poolleht	V-volditud
		Standardne väljundsalv			
JIS B4 257 x 364 mm (10,12 x 14,33 tolli)	Lühikese küljega söötmine	X	X	✓	✓
Statement 139,7 x 215,9 mm (5,5 x 8,5 tolli)	Lühikese küljega söötmine	X	X	X	X
	Pika küljega söötmine	X	X	X	X
Executive 184,2 x 266,7 mm (7,25 x 10,5 tolli)	Lühikese küljega söötmine	X	X	X	X
	Pika küljega söötmine	X	X	X	X
Letter 215,9 x 279,4 mm (8,5 x 11 tolli)	Lühikese küljega söötmine	✓	✓	✓	✓
	Pika küljega söötmine	X	X	X	X
Folio 215,9 x 330,2 mm (8,5 x 13 tolli)	Lühikese küljega söötmine	X	X	X	X
Oficio (Mehhiko) 215,9 x 340,4 mm (8,5 x 13,4 tolli)	Lühikese küljega söötmine	✓	✓	✓	✓
Legal 215,9 x 355,6 mm (8,5 x 14 tolli)	Lühikese küljega söötmine	✓	✓	✓	✓

Paberiformaat	Paigutus	Ainult voltimisvõimalusega paberikonveier			
		C-volditud	Z-volditud	Z-volditud poolleht	V-volditud
		Standardne väljundsalv			
Ledger 279,4 x 431,8 mm (11 x 17 tolli)	Lühikese küljega söötmine	✓	✓	✓	✓
12x18 304,8 x 457,2 mm (12 x 18 tolli)	Lühikese küljega söötmine	X	X	X	X
SRA3 320,04 x 449,58 mm (12,6 x 17,7 tolli)	Lühikese küljega söötmine	X	X	X	X
Ümbrik (Choukei nr 3) 120 x 235 mm (4,75 x 9,25 tolli)	Lühikese küljega söötmine	X	X	X	X
Hagaki 100 x 148 mm (3,94 x 5,83 tolli)	Lühikese küljega söötmine	X	X	X	X
B5 ümbrik 176 x 250 mm (6,93 x 9,84 tolli)	Lühikese küljega söötmine	X	X	X	X

Paberiformaat	Paigutus	Ainult voltimisvõimalusega paberikonveier			
		C-volditud	Z-volditud	Z-volditud poolleht	V-volditud
		Standardne väljundsalv			
Ümbrik (kaubandu slik nr 9) 98,4 x 225,4 mm (3,875 x 8,9 tolli)	Lühikese küljega söötmine	X	X	X	X
Ümbrik (kaubandu slik nr 10) 104,8 x 241,3 mm (4,12 x 9,5 tolli)	Lühikese küljega söötmine	X	X	X	X
Ümbrik (Monarch 7-3/4) 98,4 x 190,5 mm (3,875 x 7,5 tolli)	Lühikese küljega söötmine	X	X	X	X
DL ümbrik 110 x 220 mm (4,33 x 8,66 tolli)	Lühikese küljega söötmine	X	X	X	X
Ümbrik (ISO C4) 229 x 324 mm (9 x 12,8 tolli)	Lühikese küljega söötmine	X	X	X	X
Ümbrik (ISO C5) 162 x 229 mm (6,38 x 9 tolli)	Lühikese küljega söötmine	X	X	X	X

Paberikonveieri ja brošüüriviimistleja toetatud paberiformaadid

Paberiformaat	Paigutus	Paberikonveier + brošüüriviimistleja	
		V-volditud mitmekordne	V-volditud
		Väljundsalv 2	standardne väljundsalv, salv 1, salv 2
4x6 kaart	Lühikese küljega söötmine	X	X
	Pika küljega söötmine	X	X
A6* 105 x 148 mm (4,13 x 5,83 tolli)	Lühikese küljega söötmine	X	X
	Pika küljega söötmine	X	X
A5 148 x 210 mm (5,83 x 8,27 tolli)	Lühikese küljega söötmine	X	X
	Pika küljega söötmine	X	X
A4 210 x 297 mm (8,27 x 11,7 tolli)	Lühikese küljega söötmine	✓	✓
	Pika küljega söötmine	X	X
A3 297 x 420 mm (11,69 x 16,54 tolli)	Lühikese küljega söötmine	✓	✓
JIS B5 182 x 257 mm (7,17 x 10,1 tolli)	Lühikese küljega söötmine	✓	✓
	Pika küljega söötmine	X	X
JIS B4 257 x 364 mm (10,12 x 14,33 tolli)	Lühikese küljega söötmine	✓	✓
Statement 139,7 x 215,9 mm (5,5 x 8,5 tolli)	Lühikese küljega söötmine	X	X
	Pika küljega söötmine	X	X

Paberiformaat	Paigutus	Paberikonveier + brošüüriviimistleja	
		V-volditud mitmekordne	V-volditud
		Väljundsalv 2	standardne väljundsalv, salv 1, salv 2
Executive 184,2 x 266,7 mm (7,25 x 10,5 tolli)	Lühikese küljega söötmine	X	X
	Pika küljega söötmine	X	X
Letter 215,9 x 279,4 mm (8,5 x 11 tolli)	Lühikese küljega söötmine	✓	✓
	Pika küljega söötmine	X	X
Folio 215,9 x 330,2 mm (8,5 x 13 tolli)	Lühikese küljega söötmine	✓	✓
Oficio (Mehhiko) 215,9 x 340,4 mm (8,5 x 13,4 tolli)	Lühikese küljega söötmine	✓	✓
Legal 215,9 x 355,6 mm (8,5 x 14 tolli)	Lühikese küljega söötmine	✓	✓
Ledger 279,4 x 431,8 mm (11 x 17 tolli)	Lühikese küljega söötmine	✓	✓
12x18 304,8 x 457,2 mm (12 x 18 tolli)	Lühikese küljega söötmine	✓	✓
SRA3 320,04 x 449,58 mm (12,6 x 17,7 tolli)	Lühikese küljega söötmine	✓	✓
Ümbrik (Choukei nr 3) 120 x 235 mm (4,75 x 9,25 tolli)	Lühikese küljega söötmine	X	X

Paberiformaat	Paigutus	Paberikonveier + brošüüriviimistleja	
		V-volditud mitmekordne	V-volditud
		Väljundsalv 2	standardne väljundsalv, salv 1, salv 2
Hagaki 100 x 148 mm (3,94 x 5,83 tolli)	Lühikese küljega söötmine	X	X
B5 ümbrik 176 x 250 mm (6,93 x 9,84 tolli)	Lühikese küljega söötmine	X	X
Ümbrik (kaubanduslik nr 9) 98,4 x 225,4 mm (3,875 x 8,9 tolli)	Lühikese küljega söötmine	X	X
Ümbrik (kaubanduslik nr 10) 104,8 x 241,3 mm (4,12 x 9,5 tolli)	Lühikese küljega söötmine	X	X
Ümbrik (Monarch 7-3/4) 98,4 x 190,5 mm (3,875 x 7,5 tolli)	Lühikese küljega söötmine	X	X
DL ümbrik 110 x 220 mm (4,33 x 8,66 tolli)	Lühikese küljega söötmine	X	X
Ümbrik (ISO C4) 229 x 324 mm (9 x 12,8 tolli)	Lühikese küljega söötmine	X	X
Ümbrik (ISO C5) 162 x 229 mm (6,38 x 9 tolli)	Lühikese küljega söötmine	X	X

Paberiformaadid, mida toetavad voltimisvõimalusega paberikonveier ja klammerdaja ja mulgustajaga köitja

Paberiformaat	Paigutus	Voltimisvõimalusega paberikonveier + klammerdaja ja mulgustajaga köitja			
		C-volditud	Z-volditud	Z-volditud poolleht	V-volditud
		Väljundsalv 2		Standardne väljundsalv, salv 2	
4x6 kaart	Lühikese küljega söötmine	X	X	X	X
	Pika küljega söötmine	X	X	X	X
A6* 105 x 148 mm (4,13 x 5,83 tolli)	Lühikese küljega söötmine	X	X	X	X
	Pika küljega söötmine	X	X	X	X
A5 148 x 210 mm (5,83 x 8,27 tolli)	Lühikese küljega söötmine	X	X	X	X
	Pika küljega söötmine	X	X	X	X
A4 210 x 297 mm (8,27 x 11,7 tolli)	Lühikese küljega söötmine	✓	✓	✓	✓
	Pika küljega söötmine	X	X	X	X
A3 297 x 420 mm (11,69 x 16,54 tolli)	Lühikese küljega söötmine	✓	✓	✓	✓
JIS B5 182 x 257 mm (7,17 x 10,1 tolli)	Lühikese küljega söötmine	X	X	X	X
	Pika küljega söötmine	X	X	X	X

Paberiformaat	Paigutus	Voltimisvõimalusega paberikonveier + klammerdaja ja mulgustajaga köitja			
		C-volditud	Z-volditud	Z-volditud poolleht	V-volditud
		Väljundsalv 2		Standardne väljundsalv, salv 2	
JIS B4 257 x 364 mm (10,12 x 14,33 tolli)	Lühikese küljega söötmine	X	X	✓	✓
Statement 139,7 x 215,9 mm (5,5 x 8,5 tolli)	Lühikese küljega söötmine	X	X	X	X
	Pika küljega söötmine	X	X	X	X
Executive 184,2 x 266,7 mm (7,25 x 10,5 tolli)	Lühikese küljega söötmine	X	X	X	X
	Pika küljega söötmine	X	X	X	X
Letter 215,9 x 279,4 mm (8,5 x 11 tolli)	Lühikese küljega söötmine	✓	✓	✓	✓
	Pika küljega söötmine	X	X	X	X
Folio 215,9 x 330,2 mm (8,5 x 13 tolli)	Lühikese küljega söötmine	X	X	X	X
Oficio (Mehhiko) 215,9 x 340,4 mm (8,5 x 13,4 tolli)	Lühikese küljega söötmine	✓	✓	✓	✓

Paberiformaat	Paigutus	Voltimisvõimalusega paberikonveier + klammerdaja ja mulgustajaga köitja			
		C-volditud	Z-volditud	Z-volditud poolleht	V-volditud
		Väljundsalv 2		Standardne väljundsalv, salv 2	
Legal 215,9 x 355,6 mm (8,5 x 14 tolli)	Lühikese küljega söötmine	✓	✓	✓	✓
Ledger 279,4 x 431,8 mm (11 x 17 tolli)	Lühikese küljega söötmine	✓	✓	✓	✓
12x18 304,8 x 457,2 mm (12 x 18 tolli)	Lühikese küljega söötmine	X	X	X	✓
SRA3 320,04 x 449,58 mm (12,6 x 17,7 tolli)	Lühikese küljega söötmine	X	X	X	✓
Ümbrik (Choukei nr 3) 120 x 235 mm (4,75 x 9,25 tolli)	Lühikese küljega söötmine	X	X	X	X
Hagaki 100 x 148 mm (3,94 x 5,83 tolli)	Lühikese küljega söötmine	X	X	X	X

Paberiformaat	Paigutus	Voltimisvõimalusega paberikonveier + klammerdaja ja mulgustajaga köitja			
		C-volditud	Z-volditud	Z-volditud poolleht	V-volditud
		Väljundsalv 2		Standardne väljundsalv, salv 2	
B5 ümbrik 176 x 250 mm (6,93 x 9,84 tolli)	Lühikese küljega söötmine	X	X	X	X
Ümbrik (kaubandu slik nr 9) 98,4 x 225,4 mm (3,875 x 8,9 tolli)	Lühikese küljega söötmine	X	X	X	X
Ümbrik (kaubandu slik nr 10) 104,8 x 241,3 mm (4,12 x 9,5 tolli)	Lühikese küljega söötmine	X	X	X	X
Ümbrik (Monarch 7-3/4) 98,4 x 190,5 mm (3,875 x 7,5 tolli)	Lühikese küljega söötmine	X	X	X	X
DL ümbrik 110 x 220 mm (4,33 x 8,66 tolli)	Lühikese küljega söötmine	X	X	X	X
Ümbrik (ISO C4) 229 x 324 mm (9 x 12,8 tolli)	Lühikese küljega söötmine	X	X	X	X

Paberiformaat	Paigutus	Voltimisvõimalusega paberikonveier + klammerdaja ja mulgustajaga köitja			
		C-volditud	Z-volditud	Z-volditud poolleht	V-volditud
		Väljundsalv 2		Standardne väljundsalv, salv 2	
Ümbrik (ISO C5) 162 x 229 mm (6,38 x 9 tolli)	Lühikese küljega söötmine	X	X	X	X

Voltimisvõimalusega paberikonveieri ja brošüüriviimistleja toetatud paberiformaadid

Paberiformaat	Paigutus	Voltimisvõimalusega paberikonveier + brošüüriviimistleja				
		C-volditud	Z-volditud	Z-volditud poolleht	V-volditud mitmekordne	V-volditud
		Väljundsalv 3	Väljundsalv 3	Standardne väljundsalv, salv 1, salv 3	Väljundsalv 2	Standardne väljundsalv, salv 1, salv 2, salv 3
4x6 kaart	Lühikese küljega söötmine	X	X	X	X	X
	Pika küljega söötmine	X	X	X	X	X
A6* 105 x 148 mm (4,13 x 5,83 tolli)	Lühikese küljega söötmine	X	X	X	X	X
	Pika küljega söötmine	X	X	X	X	X
A5 148 x 210 mm (5,83 x 8,27 tolli)	Lühikese küljega söötmine	X	X	X	X	X
	Pika küljega söötmine	X	X	X	X	X

Paberiformaat	Paigutus	Voltimisvõimalusega paberikonveier + brošüüriviimistleja				
		C-volditud	Z-volditud	Z-volditud poolleht	V-volditud mitmekordne	V-volditud
		Väljunds alv 3	Väljunds alv 3	Standardne väljunds alv, salv 1, salv 3	Väljunds alv 2	Standardne väljunds alv, salv 1, salv 2, salv 3
A4 210 x 297 mm (8,27 x 11,7 tolli)	Lühikese küljega söötmine	✓	✓	✓	✓	✓
	Pika küljega söötmine	X	X	X	X	X
A3 297 x 420 mm (11,69 x 16,54 tolli)	Lühikese küljega söötmine	✓	✓	✓	✓	✓
JIS B5 182 x 257 mm (7,17 x 10,1 tolli)	Lühikese küljega söötmine	X	X	X	✓	✓
	Pika küljega söötmine	X	X	X	X	X
JIS B4 257 x 364 mm (10,12 x 14,33 tolli)	Lühikese küljega söötmine	X	X	✓	✓	✓
Statement 139,7 x 215,9 mm (5,5 x 8,5 tolli)	Lühikese küljega söötmine	X	X	X	X	X
	Pika küljega söötmine	X	X	X	X	X
Executive 184,2 x 266,7 mm (7,25 x 10,5 tolli)	Lühikese küljega söötmine	X	X	X	X	X
	Pika küljega söötmine	X	X	X	X	X

Paberiformaat	Paigutus	Voltimisvõimalusega paberikonveier + brošüüriviimistleja				
		C-volditud	Z-volditud	Z-volditud poolleht	V-volditud mitmekordne	V-volditud
		Väljunds alv 3	Väljunds alv 3	Standardne väljunds alv, salv 1, salv 3	Väljunds alv 2	Standardne väljunds alv, salv 1, salv 2, salv 3
Letter 215,9 x 279,4 mm (8,5 x 11 tolli)	Lühikese küljega söötmine	✓	✓	✓	✓	✓
	Pika küljega söötmine	X	X	X	X	X
Folio 215,9 x 330,2 mm (8,5 x 13 tolli)	Lühikese küljega söötmine	X	X	X	✓	✓
Oficio (Mehhiko) 215,9 x 340,4 mm (8,5 x 13,4 tolli)	Lühikese küljega söötmine	✓	✓	✓	✓	✓
Legal 215,9 x 355,6 mm (8,5 x 14 tolli)	Lühikese küljega söötmine	✓	✓	✓	✓	✓
Ledger 279,4 x 431,8 mm (11 x 17 tolli)	Lühikese küljega söötmine	✓	✓	✓	✓	✓
12x18 304,8 x 457,2 mm (12 x 18 tolli)	Lühikese küljega söötmine	X	X	X	X	✓

Paberiformaat	Paigutus	Voltimisvõimalusega paberikonveier + brošüüriviimistleja				
		C-volditud	Z-volditud	Z-volditud poolleht	V-volditud mitmekordne	V-volditud
		Väljunds alv 3	Väljunds alv 3	Standardne väljunds alv, salv 1, salv 3	Väljunds alv 2	Standardne väljunds alv, salv 1, salv 2, salv 3
SRA3 320,04 x 449,58 mm (12,6 x 17,7 tolli)	Lühikese küljega söötmine	X	X	X	X	✓
Ümbrik (Choukei nr 3) 120 x 235 mm (4,75 x 9,25 tolli)	Lühikese küljega söötmine	X	X	X	X	X
Hagaki 100 x 148 mm (3,94 x 5,83 tolli)	Lühikese küljega söötmine	X	X	X	X	X
B5 ümbrik 176 x 250 mm (6,93 x 9,84 tolli)	Lühikese küljega söötmine	X	X	X	X	X
Ümbrik (kaubandusslik nr 9) 98,4 x 225,4 mm (3,875 x 8,9 tolli)	Lühikese küljega söötmine	X	X	X	X	X

Paberiformaat	Paigutus	Voltimisvõimalusega paberikonveier + brošüüriviimistleja				
		C-volditud	Z-volditud	Z-volditud poolleht	V-volditud mitmekordne	V-volditud
		Väljundsalv 3	Väljundsalv 3	Standardne väljundsalv, salv 1, salv 3	Väljundsalv 2	Standardne väljundsalv, salv 1, salv 2, salv 3
Ümbrik (kaubandu slik nr 10) 104,8 x 241,3 mm (4,12 x 9,5 tolli)	Lühikese küljega söötmine	X	X	X	X	X
Ümbrik (Monarch 7-3/4) 98,4 x 190,5 mm (3,875 x 7,5 tolli)	Lühikese küljega söötmine	X	X	X	X	X
DL ümbrik 110 x 220 mm (4,33 x 8,66 tolli)	Lühikese küljega söötmine	X	X	X	X	X
Ümbrik (ISO C4) 229 x 324 mm (9 x 12,8 tolli)	Lühikese küljega söötmine	X	X	X	X	X
Ümbrik (ISO C5) 162 x 229 mm (6,38 x 9 tolli)	Lühikese küljega söötmine	X	X	X	X	X

Toetatud paberiformaadid vahelehtede virnastustööde jaoks

Paberiformaadid, mida toetab vahelehtede virnastaja või klammerdaja

Paberiformaat	Paigutus	Vahelehtede virnastaja	Klammerdaja
4x6 kaart	Lühikese küljega söötmine	X	X
	Pika küljega söötmine	X	X
A6* 105 x 148 mm (4,13 x 5,83 tolli)	Lühikese küljega söötmine	X	X
	Pika küljega söötmine	X	X
A5 148 x 210 mm (5,83 x 8,27 tolli)	Lühikese küljega söötmine	✓	✓
	Pika küljega söötmine	✓	✓
A4 210 x 297 mm (8,27 x 11,7 tolli)	Lühikese küljega söötmine	✓	✓
	Pika küljega söötmine	✓	✓
A3 297 x 420 mm (11,69 x 16,54 tolli)	Lühikese küljega söötmine	✓	✓
JIS B5 182 x 257 mm (7,17 x 10,1 tolli)	Lühikese küljega söötmine	✓	✓
	Pika küljega söötmine	✓	✓
JIS B4 257 x 364 mm (10,12 x 14,33 tolli)	Lühikese küljega söötmine	✓	✓
Statement 139,7 x 215,9 mm (5,5 x 8,5 tolli)	Lühikese küljega söötmine	✓	X
	Pika küljega söötmine	✓	X
Executive 184,2 x 266,7 mm (7,25 x 10,5 tolli)	Lühikese küljega söötmine	✓	✓
	Pika küljega söötmine	✓	✓

Paberiformaat	Paigutus	Vahelehtede virnastaja	Klammerdaja
Letter 215,9 x 279,4 mm (8,5 x 11 tolli)	Lühikese küljega söötmine	✓	✓
	Pika küljega söötmine	✓	✓
Folio 215,9 x 330,2 mm (8,5 x 13 tolli)	Lühikese küljega söötmine	✓	✓
Oficio (Mehhiko) 215,9 x 340,4 mm (8,5 x 13,4 tolli)	Lühikese küljega söötmine	✓	✓
Legal 215,9 x 355,6 mm (8,5 x 14 tolli)	Lühikese küljega söötmine	✓	✓
Ledger 279,4 x 431,8 mm (11 x 17 tolli)	Lühikese küljega söötmine	✓	✓
12x18 304,8 x 457,2 mm (12 x 18 tolli)	Lühikese küljega söötmine	X	X
SRA3 320,04 x 449,58 mm (12,6 x 17,7 tolli)	Lühikese küljega söötmine	X	X
Ümbrik (Choukei nr 3) 120 x 235 mm (4,75 x 9,25 tolli)	Lühikese küljega söötmine	✓	X
Hagaki 100 x 148 mm (3,94 x 5,83 tolli)	Lühikese küljega söötmine	✓	X
B5 ümbrik 176 x 250 mm (6,93 x 9,84 tolli)	Lühikese küljega söötmine	✓	X

Paberiformaat	Paigutus	Vahelehtede virnastaja	Klammerdaja
Ümbrik (kaubanduslik nr 9) 98,4 x 225,4 mm (3,875 x 8,9 tolli)	Lühikese küljega söötmine	✓	X
Ümbrik (kaubanduslik nr 10) 104,8 x 241,3 mm (4,12 x 9,5 tolli)	Lühikese küljega söötmine	✓	X
Ümbrik (Monarch 7-3/4) 98,4 x 190,5 mm (3,875 x 7,5 tolli)	Lühikese küljega söötmine	✓	X
DL ümbrik 110 x 220 mm (4,33 x 8,66 tolli)	Lühikese küljega söötmine	✓	X
Ümbrik (ISO C4) 229 x 324 mm (9 x 12,8 tolli)	Lühikese küljega söötmine	✓	X
Ümbrik (ISO C5) 162 x 229 mm (6,38 x 9 tolli)	Lühikese küljega söötmine	✓	X
Universaalne	Puudub	✓[1]	✓[2]

[1] Toetab paberiformaate alates 95 x 148 mm (3,74 x 5,83 tolli) kuni 304,8 x 600 mm (12 x 23,62 tolli).

[2] Toetab paberiformaate alates 148 x 148 mm (5,83 x 5,83 tolli) kuni 297 x 419,1 mm (11,69 x 16,5 tolli).

Paberi suurused, mida toetavad paberi transpordiseadmega viimistlusmasinad

Paberiformaat	Paigutus	Paberikonveier + klammerdaja ja mulgustajaga köitja	Paberikonveier + brošüüriviimistleja
		Väljundsalv 1	
4x6 kaart	Lühikese küljega söötmine	X	X
	Pika küljega söötmine	X	X
A6* 105 x 148 mm (4,13 x 5,83 tolli)	Lühikese küljega söötmine	X	X
	Pika küljega söötmine	X	X
A5 148 x 210 mm (5,83 x 8,27 tolli)	Lühikese küljega söötmine	✓	✓
	Pika küljega söötmine	✓	✓
A4 210 x 297 mm (8,27 x 11,7 tolli)	Lühikese küljega söötmine	✓	✓
	Pika küljega söötmine	✓	✓
A3 297 x 420 mm (11,69 x 16,54 tolli)	Lühikese küljega söötmine	✓	✓
JIS B5 182 x 257 mm (7,17 x 10,1 tolli)	Lühikese küljega söötmine	✓	✓
	Pika küljega söötmine	✓	✓
JIS B4 257 x 364 mm (10,12 x 14,33 tolli)	Lühikese küljega söötmine	✓	✓
Statement 139,7 x 215,9 mm (5,5 x 8,5 tolli)	Lühikese küljega söötmine	✓	✓
	Pika küljega söötmine	✓	✓
Executive 184,2 x 266,7 mm (7,25 x 10,5 tolli)	Lühikese küljega söötmine	✓	✓
	Pika küljega söötmine	✓	✓

Paberiformaat	Paigutus	Paberikonveier + klammerdaja ja mulgustajaga köitja	Paberikonveier + brošüüriviimistleja
		Väljundsalv 1	
Letter 215,9 x 279,4 mm (8,5 x 11 tolli)	Lühikese küljega söötmine	✓	✓
	Pika küljega söötmine	✓	✓
Folio 215,9 x 330,2 mm (8,5 x 13 tolli)	Lühikese küljega söötmine	✓	✓
Oficio (Mehhiko) 215,9 x 340,4 mm (8,5 x 13,4 tolli)	Lühikese küljega söötmine	✓	✓
Legal 215,9 x 355,6 mm (8,5 x 14 tolli)	Lühikese küljega söötmine	✓	✓
Ledger 279,4 x 431,8 mm (11 x 17 tolli)	Lühikese küljega söötmine	✓	✓
12x18 304,8 x 457,2 mm (12 x 18 tolli)	Lühikese küljega söötmine	✓	✓
SRA3 320,04 x 449,58 mm (12,6 x 17,7 tolli)	Lühikese küljega söötmine	X	X
Ümbrik (Choukei nr 3) 120 x 235 mm (4,75 x 9,25 tolli)	Lühikese küljega söötmine	X	X
Hagaki 100 x 148 mm (3,94 x 5,83 tolli)	Lühikese küljega söötmine	X	X

Paberiformaat	Paigutus	Paberikonveier + klammerdaja ja mulgustajaga köitja	Paberikonveier + brošüüriviimistleja
		Väljundsalv 1	
B5 ümbrik 176 x 250 mm (6,93 x 9,84 tolli)	Lühikese küljega söötmine	X	X
Ümbrik (kaubanduslik nr 9) 98,4 x 225,4 mm (3,875 x 8,9 tolli)	Lühikese küljega söötmine	X	X
Ümbrik (kaubanduslik nr 10) 104,8 x 241,3 mm (4,12 x 9,5 tolli)	Lühikese küljega söötmine	X	X
Ümbrik (Monarch 7-3/4) 98,4 x 190,5 mm (3,875 x 7,5 tolli)	Lühikese küljega söötmine	X	X
DL ümbrik 110 x 220 mm (4,33 x 8,66 tolli)	Lühikese küljega söötmine	X	X
Ümbrik (ISO C4) 229 x 324 mm (9 x 12,8 tolli)	Lühikese küljega söötmine	X	X
Ümbrik (ISO C5) 162 x 229 mm (6,38 x 9 tolli)	Lühikese küljega söötmine	X	X
Universaalne	Puudub	✓*	✓*

* Toetab paberiformaate alates 139,7 x 148 mm (5,5 x 5,83 tolli) kuni 304,8 x 457,2 mm (12 x 18 tolli).

Voltimisvõimalusega paberikonveieriga viimistlejate toetatud paberiformaadid

Paberiformaat	Paigutus	Paberikonveier + klammerdaja ja mulgustajaga köitja	Voltimisvõimalusega paberikonveier + brošüüriviimistleja
		Väljundsalv 1	
4x6 kaart	Lühikese küljega söötmine	X	X
	Pika küljega söötmine	X	X
A6* 105 x 148 mm (4,13 x 5,83 tolli)	Lühikese küljega söötmine	X	X
	Pika küljega söötmine	X	X
A5 148 x 210 mm (5,83 x 8,27 tolli)	Lühikese küljega söötmine	✓	✓
	Pika küljega söötmine	✓	✓
A4 210 x 297 mm (8,27 x 11,7 tolli)	Lühikese küljega söötmine	✓	✓
	Pika küljega söötmine	✓	✓
A3 297 x 420 mm (11,69 x 16,54 tolli)	Lühikese küljega söötmine	✓	✓
JIS B5 182 x 257 mm (7,17 x 10,1 tolli)	Lühikese küljega söötmine	✓	✓
	Pika küljega söötmine	✓	✓
JIS B4 257 x 364 mm (10,12 x 14,33 tolli)	Lühikese küljega söötmine	✓	✓
Statement 139,7 x 215,9 mm (5,5 x 8,5 tolli)	Lühikese küljega söötmine	✓	✓
	Pika küljega söötmine	✓	✓
Executive 184,2 x 266,7 mm (7,25 x 10,5 tolli)	Lühikese küljega söötmine	✓	✓
	Pika küljega söötmine	✓	✓

Paberiformaat	Paigutus	Paberikonveier + klammerdaja ja mulgustajaga köitja	Voltimisvõimaluseg a paberikonveier + brošüüriviimistleja
		Väljundsalv 1	
Letter 215,9 x 279,4 mm (8,5 x 11 tolli)	Lühikese küljega söötmine	✓	✓
	Pika küljega söötmine	✓	✓
Folio 215,9 x 330,2 mm (8,5 x 13 tolli)	Lühikese küljega söötmine	✓	✓
Oficio (Mehhiko) 215,9 x 340,4 mm (8,5 x 13,4 tolli)	Lühikese küljega söötmine	✓	✓
Legal 215,9 x 355,6 mm (8,5 x 14 tolli)	Lühikese küljega söötmine	✓	✓
Ledger 279,4 x 431,8 mm (11 x 17 tolli)	Lühikese küljega söötmine	✓	✓
12x18 304,8 x 457,2 mm (12 x 18 tolli)	Lühikese küljega söötmine	✓	✓
SRA3 320,04 x 449,58 mm (12,6 x 17,7 tolli)	Lühikese küljega söötmine	X	X
Ümbrik (Choukei nr 3) 120 x 235 mm (4,75 x 9,25 tolli)	Lühikese küljega söötmine	X	X
Hagaki 100 x 148 mm (3,94 x 5,83 tolli)	Lühikese küljega söötmine	X	X

Paberiformaat	Paigutus	Paberikonveier + klammerdaja ja mulgustajaga köitja	Voltimisvõimaluseg a paberikonveier + brošüüriviimistleja
		Väljundsalv 1	
B5 ümbrik 176 x 250 mm (6,93 x 9,84 tolli)	Lühikese küljega söötmine	X	X
Ümbrik (kaubanduslik nr 9) 98,4 x 225,4 mm (3,875 x 8,9 tolli)	Lühikese küljega söötmine	X	X
Ümbrik (kaubanduslik nr 10) 104,8 x 241,3 mm (4,12 x 9,5 tolli)	Lühikese küljega söötmine	X	X
Ümbrik (Monarch 7-3/4) 98,4 x 190,5 mm (3,875 x 7,5 tolli)	Lühikese küljega söötmine	X	X
DL ümbrik 110 x 220 mm (4,33 x 8,66 tolli)	Lühikese küljega söötmine	X	X
Ümbrik (ISO C4) 229 x 324 mm (9 x 12,8 tolli)	Lühikese küljega söötmine	X	X
Ümbrik (ISO C5) 162 x 229 mm (6,38 x 9 tolli)	Lühikese küljega söötmine	X	X
Universaalne	Puudub	✓*	✓*

* Toetab paberiformaate alates 139,7 x 148 mm (5,5 x 5,83 tolli) kuni 304,8 x 457,2 mm (12 x 18 tolli).

Toetatud paberi paksused

Standardne või valikuline 550-leheline salv, 2 x 550-leheline salv, 1500-leheline salv ja 2000-leheline tandemsalv	Mitmeotstarbeline söötur	Kahepoolne printimine
60–300 g/m^2 (16–80 naela, dokumendipaber)	60–300 g/m^2 (16–80 naela, dokumendipaber)	60–220 g/m^2 (16–59 naela, dokumendipaber)

Toetatud paberitüübid

Paberiformaat	Standardne 550-leheline salv	Mitmeotstarbeline söötur	Kahepoolne printimine
Tavapaber	✓	✓	✓
Kartong	✓	✓	✓
Lüümikud	x	x	x
Ringlussevõetud	✓	✓	✓
Läikiv paber	✓	✓	✓
Paks läikiv	✓	✓	✓
Sildid	✓	✓	x
Vinüülsildid	✓	✓	x
Dokumendipaber	✓	✓	✓
Ümbrik	✓	✓	x
Kare ümbrik	✓	✓	x
Kirjablankett	✓	✓	✓
Eelprinditud	✓	✓	✓
Värviline paber	✓	✓	✓
Õhuke paber	✓	✓	✓
Paks paber	✓	✓	✓
Kare puuvillapaber	✓	✓	✓
Kohandatud tüüp	✓	✓	✓

Paberiformaat	Valikuline 550-leheline salv	2 × 550-leheline salv	2000-leheline tandemsalv	1500-leheline salv
Tavapaber	✓	✓	✓	✓
Kartong	✓	✓	✓	✓
Lüümikud	x	x	x	x
Ringlussevõetud	✓	✓	✓	✓
Läikiv paber	✓	✓	✓	✓
Paks läikiv	✓	✓	✓	✓
Sildid	✓	✓	x	x
Vinüülsildid	✓	✓	x	x
Dokumendipaber	✓	✓	✓	✓
Ümbrik	✓	✓	x	x
Kare ümbrik	✓	✓	x	x
Kirjablankett	✓	✓	✓	✓
Eelprinditud	✓	✓	✓	✓
Värviline paber	✓	✓	✓	✓
Õhuke paber	✓	✓	✓	✓
Paks paber	✓	✓	✓	✓
Kare puuvillapaber	✓	✓	✓	✓
Kohandatud tüüp	✓	✓	✓	✓

Paberiformaat	Paberikonveier + klammerdaja ja mulgustajaga köitja			Paberikonveier + brošüüriviimistleja			
	Standardne väljundsalv (viimistleja ülemine salv)	Salv 1 (klammerdaja ja mulgustajaga köitja, vaheleht ede salv)	Salv 2 (paberi transpordiseadmega salv)	Standardne väljundsalv (viimistleja ülemine salv)	Salv 1 (klammerdaja ja mulgustajaga köitja, vaheleht ede salv)	Salv 2 (brošüüriviimistleja salv)	Salv 3 (paberi transpordiseadmega salv)
Tavapaber	✓	✓	✓	✓	✓	✓*	✓
Kartong	✓	✓	✓	✓	✓	x	✓

Paberiformaat	Paberikonveier + klammerdaja ja mulgustajaga köitja			Paberikonveier + brošüüriviimistleja			
	Standardne väljundsalv (viimistleja ülemine salv)	Salv 1 (klammerdaja ja mulgustajaga köitja, vaheleht ede salv)	Salv 2 (paberi transpordiseadmega salv)	Standardne väljundsalv (viimistleja ülemine salv)	Salv 1 (klammerdaja ja mulgustajaga köitja, vaheleht ede salv)	Salv 2 (brošüüriviimistleja salv)	Salv 3 (paberi transpordiseadmega salv)
Ringlussevõetud	✓	✓	✓	✓	✓	✓*	✓
Läikiv paber	✓	✓	✓	✓	✓	✓*	✓
Paks läikiv	✓	✓	✓	✓	✓	x	✓
Sildid	✓	✓	✓	✓	✓	x	x
Vinüülsildid	✓	✓	✓	✓	✓	x	x
Dokumendipaber	✓	✓	✓	✓	✓	✓*	✓
Ümbrik	x	x	✓	x	x	x	✓
Kare ümbrik	x	x	✓	x	x	x	✓
Kirjablankett	✓	✓	✓	✓	✓	✓*	✓
Eelprinditud	✓	✓	✓	✓	✓	✓*	✓
Värviline paber	✓	✓	✓	✓	✓	✓*	✓
Õhukepaber	✓	✓	✓	✓	✓	✓*	✓
Paks paber	✓	✓	✓	✓	✓	x	x
Kare puuvillapaber	✓	✓	✓	✓	✓	x	x
Kohandatud tüüp	✓	✓	✓	✓	✓	✓*	✓

* Universaalse paberiformaadi maksimaalne pikkus vahelehepaberi puhul on 1320,8 mm (52 tolli). Laadige korraga ainult üks vahelehepaber.

Paberiformaat	Voltimisvõimalusega paberikonveier + klammerdaja ja mulgustajaga köitja			Voltimisvõimalusega paberikonveier + brošüüriviimistleja			
	Standardne väljundsalv (viimistleja ülemine salv)	Salv 1 (klammerdaja ja mulgustajaga köitja, vaheleht ede salv)	Salv 2 (paberi transpordiseadmega salv)	Standardne väljundsalv (viimistleja ülemine salv)	Salv 1 (klammerdaja ja mulgustajaga köitja, vaheleht ede salv)	Salv 2 (brošüüriviimistleja salv)	Salv 3 (paberi transpordiseadmega salv)
Tavapaber	✓	✓	✓	✓	✓	✓	✓
Kartong	✓	✓	✓	✓	✓	x	✓
Ringlussevõetud	✓	✓	✓	✓	✓	✓	✓
Läikiv paber	✓	✓	✓	✓	✓	✓	✓
Paks läikiv	✓	✓	✓	✓	✓	x	✓
Sildid	✓	✓	✓	✓	✓	x	✓
Vinüülsildid	✓	✓	✓	✓	✓	x	✓
Dokumendipaber	✓	✓	✓	✓	✓	✓	✓
Ümbrik	x	x	✓	x	x	x	✓
Kare ümbrik	x	x	✓	x	x	x	✓
Kirjablankett	✓	✓	✓	✓	✓	x	✓
Eelprinditud	✓	✓	✓	✓	✓	x	✓
Värviline paber	✓	✓	✓	✓	✓	✓	✓
Õhukepaber	✓	✓	✓	✓	✓	✓	✓
Paks paber	✓	✓	✓	✓	✓	x	x
Kare puuvillapaber	✓	✓	✓	✓	✓	x	x

Paberiformaat	Voltimisvõimalusega paberikonveier + klammerdaja ja mulgustajaga köitja			Voltimisvõimalusega paberikonveier + brošüüriviimistleja			
	Standardne väljundsalv (viimistleja ülemine salv)	Salv 1 (klammerdaja ja mulgustajaga köitja, vahelehtede salv)	Salv 2 (paberi transpordiseadmega salv)	Standardne väljundsalv (viimistleja ülemine salv)	Salv 1 (klammerdaja ja mulgustajaga köitja, vahelehtede salv)	Salv 2 (brošüüriviimistleja salv)	Salv 3 (paberi transpordiseadmega salv)
Kohandatud tüüp	✓	✓	✓	✓	✓	✓*	✓

* Universaalse paberiformaadi maksimaalne pikkus vahelehepaberi puhul on 1320,8 mm (52 tolli). Laadige korraga ainult üks vahelehepaber.

Paberiformaat	Ainult voltimisvõimalusega paberikonveier	Vahelehtede virnastaja	Klammerdaja
Tavapaber	✓	✓	✓
Kartong	✓	✓	✓
Ringlussevõetud	✓	✓	✓
Läikiv paber	✓	✓	✓
Paks läikiv	✓	✓	✓
Sildid	✓	✓	✓
Vinüülsildid	✓	✓	✓
Dokumendipaber	✓	✓	✓
Ümbrik	✓	✓	✓
Kare ümbrik	✓	✓	✓
Kirjablankett	✓	✓	✓
Eelprinditud	✓	✓	✓
Värviline paber	✓	✓	✓
Õhuke paber	✓	✓	✓
Paks paber	✓	✓	✓
Kare puuvillapaber	✓	✓	✓
Kohandatud tüüp	✓	✓	✓

Paberiformaat	Viimistleja ülemine salv (standardne väljundsalv)				Klammerdaja salv (salv 1)			
	Vaheleht	Mulgustaja	Klammerdamine	Volditud	Vaheleht	Mulgustaja	Klammerdamine	Volditud
Tavapaber	x	✓	x	✓	✓	✓	✓	✓
Kartong	x	x	x	x	✓	x	x	x
Lüümikud	x	x	x	x	x	x	x	x
Ringlusse võetud paber	x	✓	x	✓	✓	✓	✓	✓
Läikiv paber	x	✓	x	✓	✓	✓	✓	✓
Paks läikiv	x	x	x	x	✓	x	x	x
Sildid	x	x	x	x	✓	x	x	x
Vinüülsildid	x	x	x	x	✓	x	x	x
Dokumendipaber	x	✓	x	✓	✓	✓	✓	✓
Kirjablankett	x	✓	x	✓	✓	✓	✓	✓
Eelprinditud	x	✓	x	✓	✓	✓	✓	✓
Värvilinepaber	x	✓	x	✓	✓	✓	✓	✓
Õhukepaber	x	✓	x	✓	✓	✓	✓	✓
Pakspaber	x	x	x	x	✓	x	x	x
Karepuuvillapaber	x	✓	x	x	✓	✓	x	x

Paberiformaat	Viimistleja ülemine salv (standardne väljundsalv)				Klammerdaja salv (salv 1)			
	Vahelaht	Mulgustaja	Klammerdamine	Volditud	Vahelaht	Mulgustaja	Klammerdamine	Volditud
Kohandatud tüüp	x	✓	x	✓	✓	✓	✓	✓

Printeri lisafunktsioonid ja tugi

Toetatavad rakendused

- Ekraani kohandamine

Toetatavad välkmäluseadmed ja failitüübid

Välkmäluseadmed

- USB 2.0 või vanemat versiooni toetavad mälupulgad.
- Flash-draivid, mis toetavad uue tehnoloogia failisüsteemi (NTFS) või failijaotustabelit (FAT32).

Failitüübid

Dokumendid	Pildid
• PDF (versioon 1.7 või vanem) • Microsofti failivormingud (DOC, DOCX, XLS, XLSX, PPT, PPTX)	• JPEG või JPG • TIFF või TIF • GIF • BMP • PNG • PCX • DCX

Saadaolevad sisemised tarvikud

- Intelligentne salvestusseade (ISD)
    - Fondid
        - Lihtsustatud Hiina keel
        - Traditsiooniline Hiina keel

        - Jaapani keel
        - Korea keel
        - Araabia
    - Massimälu
- Kõvaketas
- Litsentseeritud funktsioonid

    - IPDS
    - Vöötkood
- Lexmarki™ siselahenduste port (ISP)

    - Jadakaart RS-232C
    - MarkNet™ N8230 Fiber Ethernet 100BASE-FX(LC), 1000BASE-SX(LC)

Note: Formaatide sulandamiseks ja IPDS-funktsioonide aktiveerimiseks on vaja ISDd või kõvaketast.

Paigaldamine, seadistamine ja konfigureerimine

Printeri paigalduskoha valimine

- Jätke piisavalt ruumi avatud salvede, katete ja luukide jaoks ning lisariistvara paigaldamiseks.
- Paigaldage printer pistikupesa lähedale.

ETTEVAATUST – KEHAVIGASTUSTE OHT
Põlengu või elektrilöögi ohu vähendamiseks ühendage toitekaabel ettenähtud nimipinge ja nimivoolutugevusega elektrivõrgu pistikupessa, mis on varustatud kaitsemaandusega, paikneb toote lähedal ja on hõlpsasti juurdepääsetav.

ETTEVAATUST – ELEKTRILÖÖGIOHT
Toodet ei tohi paigutada vee lähedale ega kasutada vee lähedal, sest vastasel juhul tekib elektrilöögi oht.

- Veenduge, et ruumi ventilatsioon vastaks standardi ASHRAE 62 või standardi CEN Technical Committee 156 uusimale versioonile.
- Asetage printer tugevale ja stabiilsele horisontaalpinnale.
- Printeri paigalduskoht peab vastama järgmistele nõuetele.
    - Puhas, kuiv ja tolmuvaba.
    - Puhas mahakukkunud klambritest ja paberiklambritest.
    - Mitte õhukonditsioneeri, küttesüsteemi või ventilaatori õhuvoolu teel.
    - Esineda ei tohi otsest päikesevalgust ega suurt õhuniiskust.
- Järgige järgmiseid temperatuurisoovitusi ja vältige kõrvalekaldeid neist.

Õhutemperatuur	10 kuni 32,2 °C (50 kuni 90 °F)
Säilituskeskkonna temperatuur	15,6 kuni 32,2 °C (60 kuni 90 °F)

- Jätke printeri ümber piisava õhuvoolu võimaldamiseks soovitatud vaba ruum.

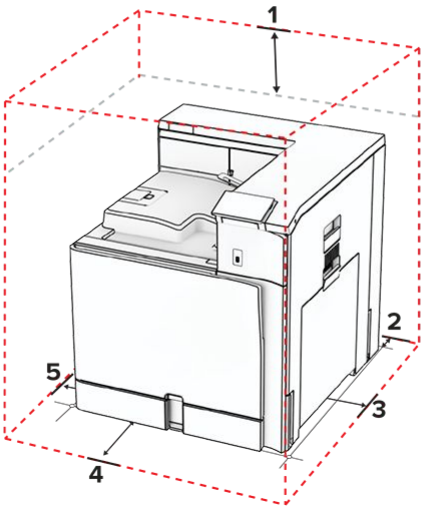

1	Peal	305 mm (12 tolli)
2	Tagakülg	203 mm (8 tolli)
3	Parem külg	574 mm (22,6 tolli)
4	Esikülg	338 mm (13,3 tolli)
5	Vasak külg	152 mm (6 tolli)

Printeri pordid

ETTEVAATUST – ELEKTRILÖÖGIOHT
Ärge seadke äikesetormi ajal toodet üles ega ühendage elektri- ega andmesidekaableid, näiteks elektrikaablit, faksikaablit või telefonikaablit, sest sellega kaasneb elektrilöögi oht.

ETTEVAATUST – KEHAVIGASTUSTE OHT
Põlengu või elektrilöögi ohu vähendamiseks ühendage toitekaabel ettenähtud nimipinge ja nimivoolutugevusega elektrivõrgu pistikupessa, mis on varustatud kaitsemaandusega, paikneb toote lähedal ja on hõlpsasti juurdepääsetav.

ETTEVAATUST – KEHAVIGASTUSTE OHT
Põlengu või elektrilöögi ohu vähendamiseks kasutage ainult tootega kaasas olnud toitekaablit või tootja heakskiidetud asenduskaablit.

Hoiatus – varakahjude oht
Printimise ajal ei tohi puudutada USB-kaablit, traadita võrgu adapterit ega printeri kujutatud ala, sest muidu võivad andmed kaotsi minna või printeri rike tekkida.

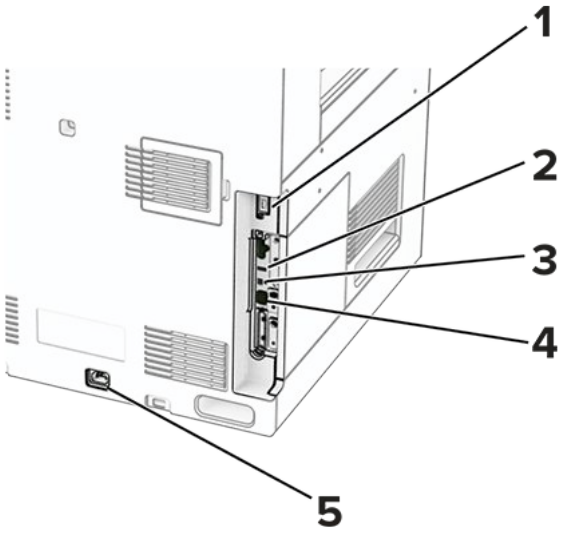

	Printeri port	Otstarve
1	Viimistleja või lisaseadme port	Ühendage printer viimistleja või lisaseadmega.
2	USB-port	Klaviatuuri või ühilduva lisaseadme ühendamine.
3	USB-printeriport	Printeri ühendamine arvutiga.
4	Etherneti port	Printeri ühendamine võrguga.
5	Toitekaabli pesa	Printeri ühendamine nõuetekohaselt maandatud elektrivõrgu pistikupessa.

Rakenduste ja lahenduste konfigureerimine

Valiku Ekraani kohandamine kasutamine

Note: Veenduge, et **Ekraanisäästja**, **Slaidiseansi** ja **Taustapildi** seaded on Embedded Web Serveris lubatud. Navigeerige jaotisse **Rakendused > Ekraani kohandamine > Konfigureerimine**.

Ekraanisäästja ja slaidiseansi piltide haldamine

1. Pilte saate lisada, muuta või kustutada jaotistes **Ekraanisäästja** ja **Slaidiseansi pildid**.

Märkused

- Lisada saab kuni kümme pilti.
- Kui olekuikoonide kuvamine ekraanisäästjal on lubatud, siis edastatakse nende abil veateateid, hoiatusi või pilvepõhiseid teavitusi.

2. Rakendage muudatused.

Taustapildi muutmine

1. Valige juhtpaneelil **Muuda taustapilti**.
2. Valige pilt, mida soovite kasutada.
3. Rakendage muudatused.

Välkmäluseadmel oleva slaidiseansi avamine

1. Sisestage mälupulk esiküljel olevasse USB-porti.
2. Valige juhtpaneelil **Slaidiseanss**.

Note: Võite eemaldada välkmäluseadme, kui slaidiseanss on alanud, kuid pilte ei salvestata printerisse. Kui slaidiseanss on lõppenud, siis sisestage välkmäluseade uuesti, et pilte vaadata.

Järjehoidjate seadistamine

Järjehoidjate loomine

1. Avage veebibrauser ja sisestage aadressiväljale printeri IP-aadress.

Märkused

- Printeri IP-aadressi näete printeri avakuval. IP-aadress koosneb neljast tühikutega eraldatud numbrirühmast, nt 123.123.123.123.
- Kui kasutate proksiserverit, siis keelake see ajutiselt, et veebileht õigesti laaditaks.

2. Klõpsake **Järjehoidjad > Lisa järjehoidja** ja seejärel sisestage järjehoidja nimi.
3. Valige **Aadressi** protokoll ja tehke üks järgmistest toimingutest.

    - HTTP ja HTTPS-i puhul sisestage URL-aadress, millele soovite järjehoidjat lisada.
    - HTTPS-i puhul kasutage IP-aadressi asemel hostinime. Näiteks sisestage myWebsite.com/sample.pdf, mitte 123.123.123.123/sample.pdf. Veenduge, et hostinimi vastaks serveri sertifikaadi CN-väärtusele (Common Name). Lisateavet serveri sertifikaadi CN-väärtuse leidmiseks saate oma veebibrauseri kaudu.
    - FTP puhul sisestage FTP-aadress. Näiteks myServer/myDirectory. Sisestage FTP-pordi number. Käskluste saatmiseks on vaikimisi määratud port 21.
    - SMB jaoks sisestage võrgukausta aadress. Näiteks myServer/myShare/myFile.pdf. Sisestage võrgudomeeni nimi.

- Vajaduse korral seadistage FTP ja SMB jaoks **Autentimise** tüüp.

Järjehoidjale ligipääsu piiramiseks sisestage PIN-kood.

> **Note:** Rakendus toetab järgmiseid failitüüpe: PDF, JPEG ja TIFF. Mõned printeri mudeli toetavad ka teisi failitüüpe, nagu DOCX ja XLSX.

4. Klõpsake käsku **Salvesta**.

Kaustade loomine

1. Avage veebibrauser ja sisestage aadressiväljale printeri IP-aadress.

> **Märkused**
> - Printeri IP-aadressi näete printeri avakuval. IP-aadress koosneb neljast tühikutega eraldatud numbrirühmast, nt 123.123.123.123.
> - Kui kasutate proksiserverit, siis keelake see ajutiselt, et veebileht õigesti laaditaks.

2. Klõpsake valikul **Järjehoidjad > Lisa kaust** ja seejärel sisestage kausta nimi.

> **Note:** Kaustale ligipääsu piiramiseks sisestage PIN-kood.

3. Klõpsake käsku **Salvesta**.

Aadressiraamatu konfigureerimine

Kontaktide lisamine

1. Avage veebibrauser ja sisestage aadressiväljale printeri IP-aadress.

> **Märkused**
> - Printeri IP-aadressi näete printeri avakuval. IP-aadress koosneb neljast tühikutega eraldatud numbrirühmast, nt 123.123.123.123.
> - Kui kasutate proksiserverit, siis keelake see ajutiselt, et veebileht õigesti laaditaks.

2. Klõpsake **Aadressiraamat** ja seejärel **Lisa kontakt**.
3. Vajaduse korral määrake sisselogimismeetod, et rakendusele juurdepääs lubada.
4. Klõpsake käsku **Salvesta**.

Gruppide lisamine

1. Avage veebibrauser ja sisestage aadressiväljale printeri IP-aadress.

Märkused

- Printeri IP-aadressi näete printeri avakuval. IP-aadress koosneb neljast tühikutega eraldatud numbrirühmast, nt 123.123.123.123.
- Kui kasutate proksiserverit, siis keelake see ajutiselt, et veebileht õigesti laaditaks.

2. Klõpsake **Aadressiraamat** ja seejärel **Lisa kontakt**.

Note: Gruppi saab määrata ühe kohtakti või rohkem.

3. Klõpsake käsku **Salvesta**.

Juurdepääsu funktsioonide seadistamine ja kasutamine

Hääljuhiste aktiveerimine

Avakuval

1. Ühe liigutusega ja ühe sõrmega pühkige aeglaselt ekraanil vasakule ja seejärel üles, kuni kuulete häälsõnumit.
2. Puudutage kahe sõrmega nuppu **OK**.

Note: Kui žest ei toimi, siis avaldage rohkem survet.

Klaviatuuri kasutades

1. Vajutage ja hoidke all klahvi **5**, kuni kuulete häälsõnumit.
2. Vajutage **tabelduslklahvi**, et juhtida kursor nupule OK, seejärel vajutage **sisestusklahvi**.

Märkused

- Kui hääljuhised on aktiveeritud, kasutage alati kahte sõrme, et valida ekraanil ükskõik millist elementi.
- Hääljuhistel on piiratud keeletugi.

Hääljuhiste deaktiveerimine

1. Ühe liigutusega ja ühe sõrmega pühkige aeglaselt ekraanil vasakule ja seejärel üles, kuni kuulete häälsõnumit.
2. Kasutades kahte sõrme, tehke üks järgmistest toimingutest:
    - Valige **Hääljuhised** ja seejärel valige **OK**.

- Valige **Tühista**.

> **Note:** Kui žest ei toimi, siis avaldage rohkem survet.

Toitenupu vajutamine või printeri une- või talveunerežiimi lülitamine desaktiveerib ka hääljuhised.

Puute abil ekraanil navigeerimine

> **Märkused**
>
> - Puuteid saab kasutada ainult siis, kui hääljuhised on aktiveeritud.
> - Sümbolite sisestamiseks ja teatud seadete muutmiseks kasutage füüsilist klaviatuuri.

Puude	Otstarve
Pühkige ühe sõrmega vasakule ja seejärel ülespoole 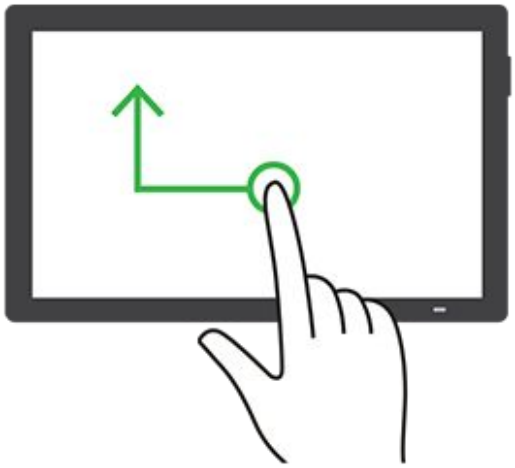	Käivitage **ligipääsetavuse režiim**. **Note:** Seda žesti saab kasutada ka siis, kui printer on tavarežiimis.

Puude	Otstarve
Topeltpuudutus ühe sõrmega	Valib ekraanil objekti.
Topeltpuudutage kahe sõrmega koduikooni, kasutades kahte sõrme 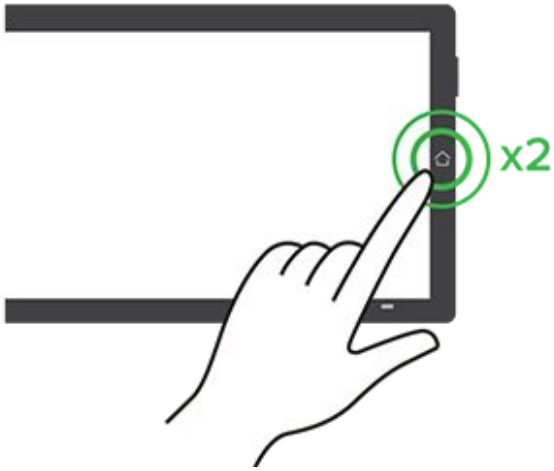	Deaktiveerige **ligipääsetavuse režiim**.
Kolmekordne koputus ühe sõrmega	Suumib teksti/pilte sisse või välja. **Note: Suumifunktsiooni** kasutamiseks lubage suurendusrežiim.

Puude	Otstarve
Pühkige ühe sõrmega paremale või alla 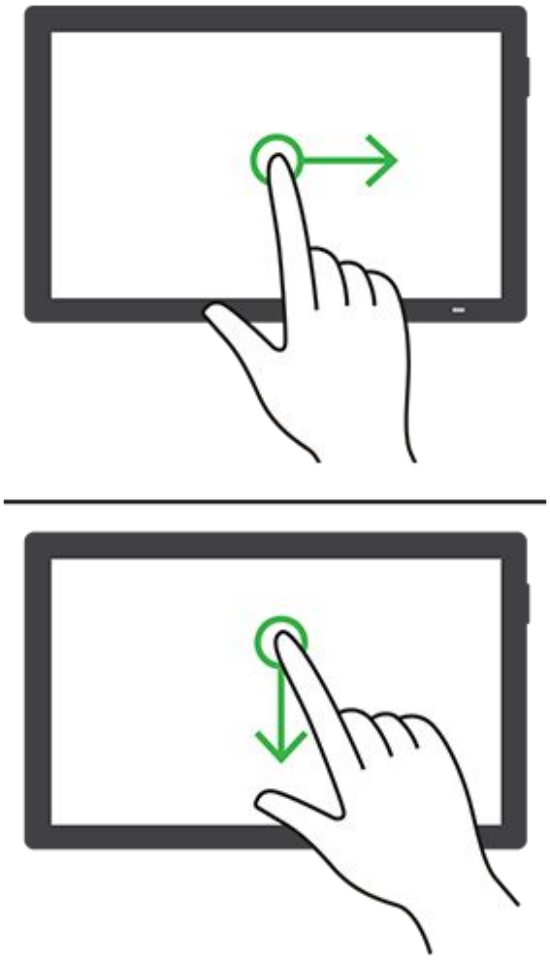	Liigub ekraanil järgmise objekti juurde.

Puude	Otstarve
Pühkige ühe sõrmega vasakule või ülespoole 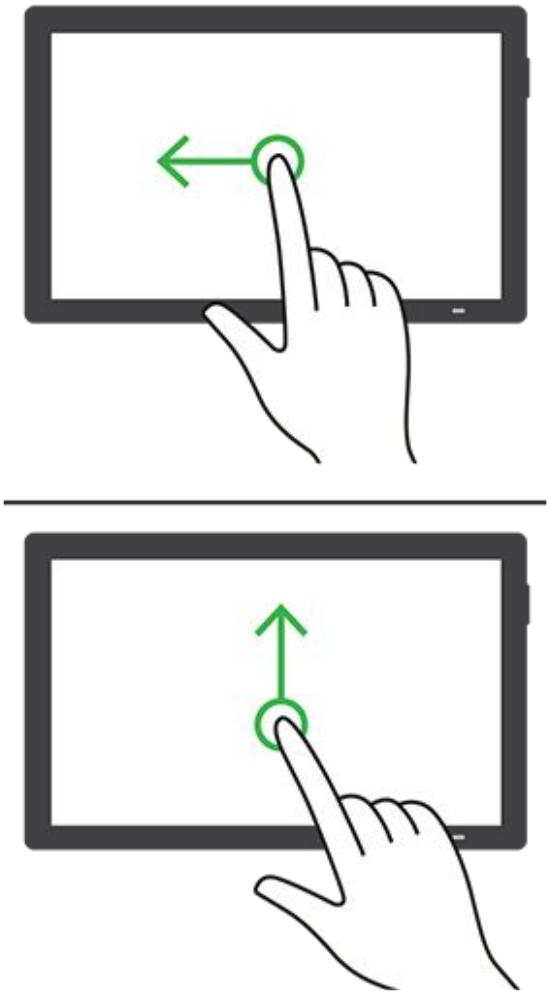	Liigub ekraanil eelmise objekti juurde.
Lükake ühe sõrmega üles ja seejärel alla 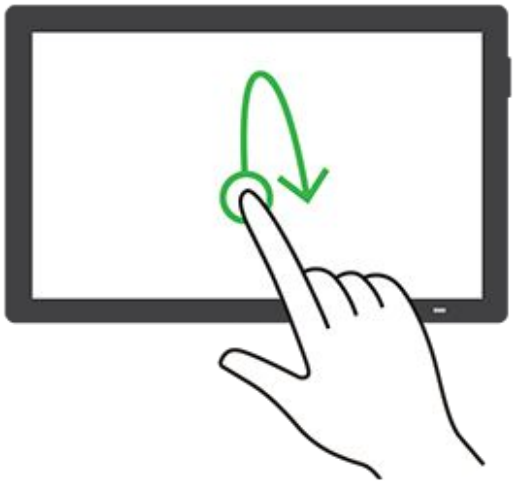	Liigub ekraanil esimese objekti juurde.

Puude	Otstarve
Kahe näpuga libistamine 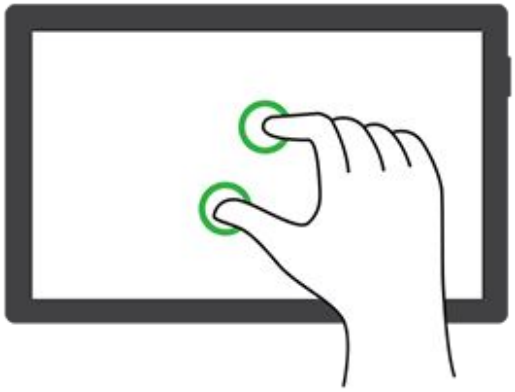	Pääseb ligi suumitud pildi osadele, mis jäävad ekraani piiridest väljapoole. **Märkused** • Kasutage kahte sõrme suumitud pildi lohistamiseks. • Lubage **suurendusrežiim**, et kasutada panoraamimist.
Puudutage ühe sõrmega üles ja seejärel paremale 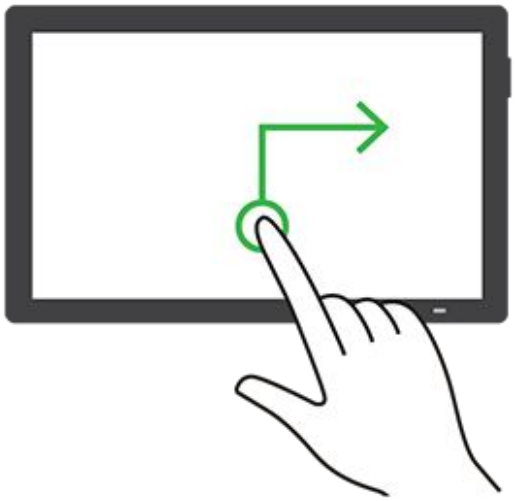	Suurendage helitugevust. **Note:** Seda žesti saab kasutada ka siis, kui printer on tavarežiimis.
Puudutage ühe sõrmega allapoole ja seejärel paremale 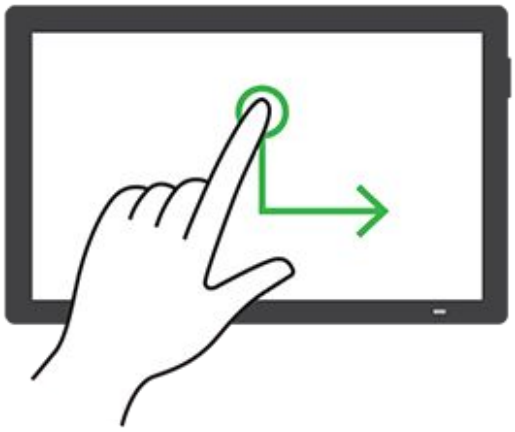	Vähendage helitugevust. **Note:** Seda žesti saab kasutada ka siis, kui printer on tavarežiimis.

Puude	Otstarve
Puudutage ühe sõrmega üles ja seejärel vasakule 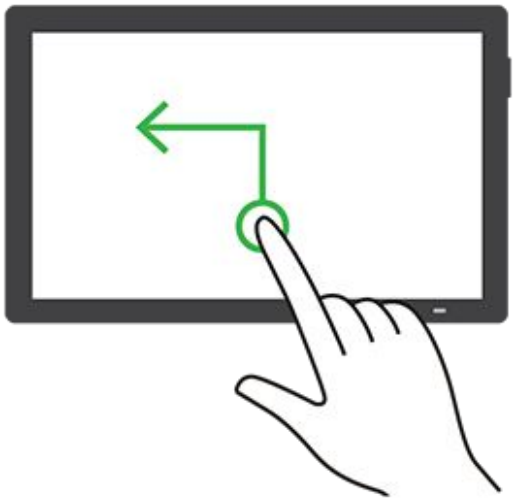	Väljub rakendusest ja naaseb avakuvale.
Puudutage ühe sõrmega allapoole ja seejärel vasakule 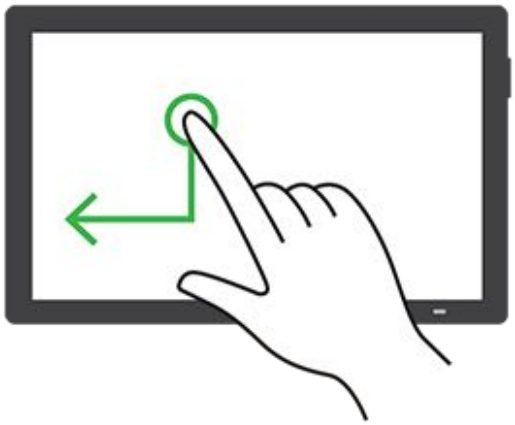	Naaseb eelmise seadistuse juurde.

Ekraaniklaviatuuri kasutamine

Kui ilmub ekraaniklaviatuur, tehke üks või enam järgmistest toimingutest.

- Puudutage klahvi, et teatada ja sisestada tähemärk väljale.
- Lohistage sõrmega üle erinevate märkide, et teatadaja sisestada tähemärk väljale.
- Puudutage tekstivälja kahe sõrmega, et teatada väljal olevad tähemärgid.
- Tähemärkide kustutamiseks vajutage **tagasilükkeklahvi**.

Suurendusrežiimi lubamine

1. Ühe liigutusega ja ühe sõrmega pühkige aeglaselt ekraanil vasakule ja seejärel üles, kuni kuulete häälsõnumit.

> **Note:** Sisseehitatud kõlariteta printerimudelite puhul kasutage sõnumi kuulamiseks kõrvaklappe.

2. Kasutades kahte sõrme, tehke järgmist:

> **Note:** Kui žest ei toimi, siis avaldage rohkem survet.

   a. Valige **Suurendusrežiim**.
   b. Puudutage **OK**.

> **Note:** Kui žest ei toimi, siis avaldage rohkem survet.

Lisateavet suurendatud ekraanil navigeerimise kohta leiate siit: Puute abil ekraanil navigeerimine on page 100.

Hääljuhiste kõnekiiruse seadistamine

1. Navigeerige juhtpaneelilt jaotisse **Seaded › Seade › Hõlbustatus › Kõnekiirus**.
2. Määrake kõnekiirus.

Kõrvaklappide vaikehelitugevuse reguleerimine

1. Navigeerige juhtpaneelilt jaotisse **Seaded › Seade › Hõlbustatus**.
2. Reguleerige kõrvaklappide helitugevust.

> **Note:** Helitugevus lähtestatakse vaikeväärtusele pärast seda, kui kasutaja väljub juurdepääsurežiimist ja kui printer väljub **une-** või **talveune** režiimist.

Sisekõlarite vaikehelitugevuse reguleerimine

1. Pühkige juhtpaneelil paremale juhtimiskeskusesse.
2. Reguleerige helitugevust.

Märkused

- Kui aktiveeritakse **vaikne režiim**, lülituvad kuuldavad märguanded välja. See seadistus aeglustab printeri jõudlust.
- Helitugevus lähtestatakse vaikeväärtusele pärast seda, kui kasutaja väljub juurdepääsurežiimist ja kui printer väljub **une-** või **talveune** režiimist.

Paroolide või PIN-koodide häälsisestuse lubamine

1. Navigeerige juhtpaneelilt jaotisse **Seaded › Seade › Hõlbustatus › Paroolide/PIN-koodide häälsisestus**.
2. Lubage seadistus.

Paberi ja eriprindimaterjalide laadimine

Paberi formaadi ja tüübi seadistamine

1. Navigeerige juhtpaneelilt jaotisse **Seaded › Paber › Salve konfiguratsioon › Paberi formaat/tüüp**.
2. Valige paberiallikas.
3. Määrake paberi formaat ja tüüp.

Universaalse paberiformaadi seadete muutmine

Menüüs **Universaalseadistus** saate määrata paberiformaadi laiuse ja kõrguse, mis pole printeris eelseadistatud.

1. Navigeerige juhtpaneelilt jaotisse **Seaded › Paber › Meedia konfiguratsioon › Universaalseadistus**.
2. Valige **Kõik sisendsalved** ja seejärel konfigureerige kohandatava paberiformaadi seaded.

550-lehelise salve laadimine

ETTEVAATUST – ÜMBERKALDUMISOHT
Seadme ebastabiilseks muutumise vältimiseks laadige salved eraldi. Hoidke sel ajal teisi salvi suletuna.

1. Avage salv.

Note: Ärge avage salvesid ajal, kui printer töötab, sest vastasel juhul võib tekkida ummistus.

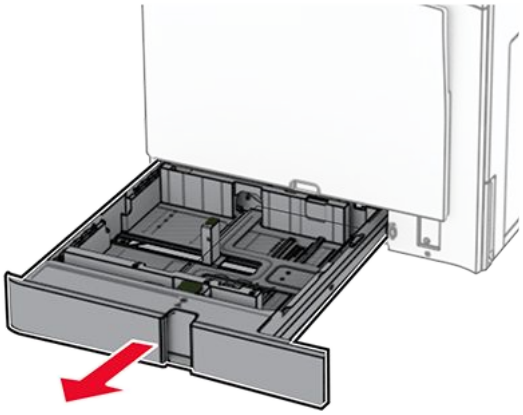

2. Reguleerige juhikud laaditava paberi formaadile sobivaks.

Märkused

- Kasutage juhikute paigutamiseks salve põhjas olevaid tähiseid.
- Eelmulgustatud paberit toetab ainult standardne 550-leheline salv.
- A3-formaadis paberit toetab ainult valikuline 550-leheline salv.

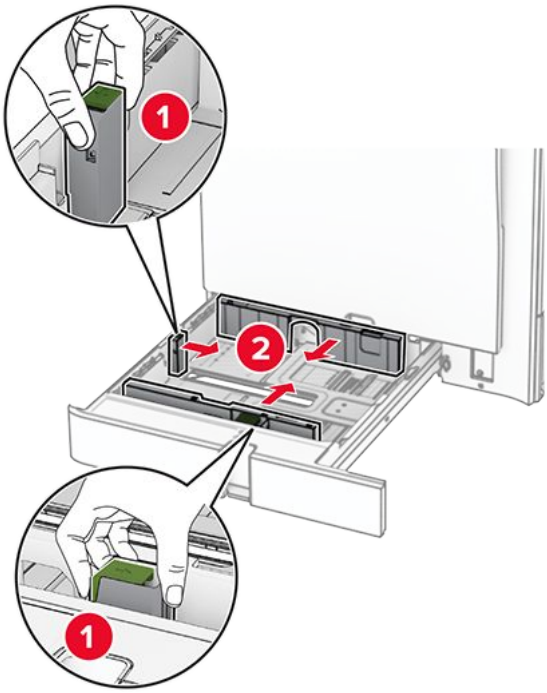

3. Painutage enne paberi sööturisse asetamist selle servi ja joondage need.

4. Laadige paberipakk salve nii, et prinditav külg jääb ülespoole.

Märkused

- Ärge libistage paberit salve.
- Veenduge, et virna kõrgus jääks maksimaalse täitejoone alla. Ületäitmine võib põhjustada paberiummistusi.

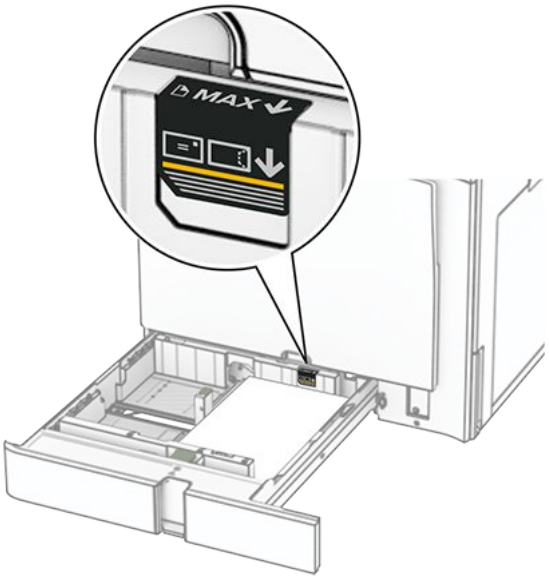

5. Sisestage salv.

   Vajaduse korral seadistage paberiformaat ja -tüüp salve laaditud paberiga sobivaks.

Note: Kui paigaldatud on viimistleja, pööratakse lehti printimise ajal 180°.

Kui laadite kirjablanketti, siis tehke üks järgmistest toimingutest.

Ilma lisaklammerdajata	Lisaklammerdajaga
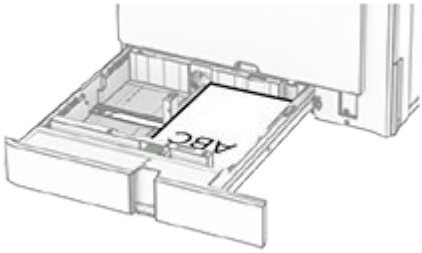	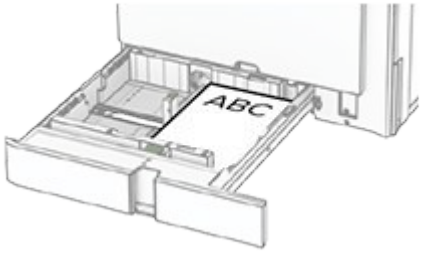
Ühepoolne pikema servaga printimine	Ühepoolne pikema servaga printimine

Ilma lisaklammerdajata	Lisaklammerdajaga
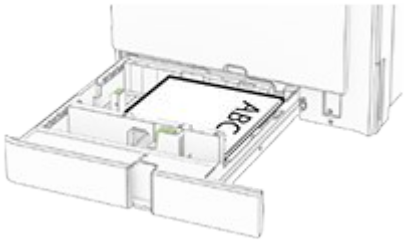 Ühepoolne lühema servaga printimine	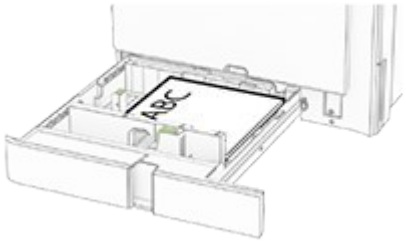 Ühepoolne lühema servaga printimine
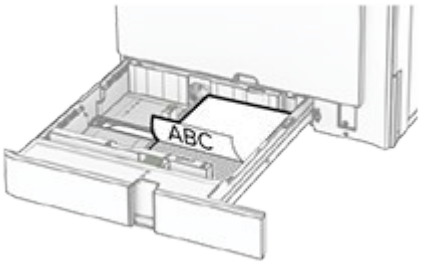 Kahepoolne pikema servaga printimine	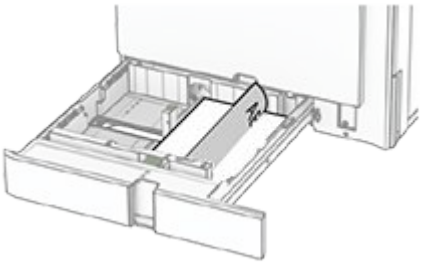 Kahepoolne pikema servaga printimine
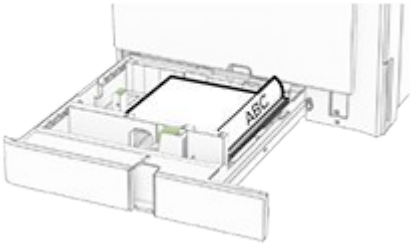 Kahepoolne lühema servaga printimine	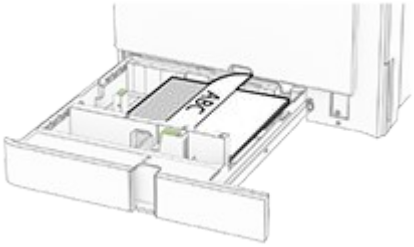 Kahepoolne lühema servaga printimine

Kui laadite eelmulgustatud paberit, siis tehke üks järgmistest toimingutest.

Ilma lisaklammerdajata	Lisaklammerdajaga
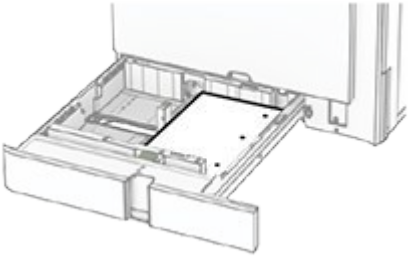 Ühepoolne pikema servaga printimine	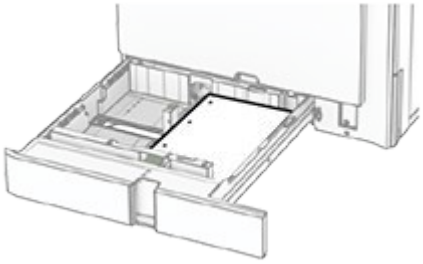 Ühepoolne pikema servaga printimine
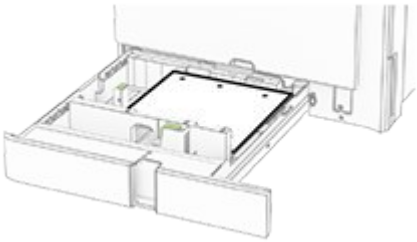 Ühepoolne lühema servaga printimine	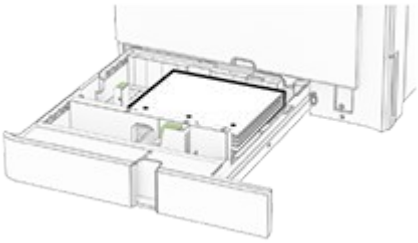 Ühepoolne lühema servaga printimine

Ilma lisaklammerdajata	Lisaklammerdajaga
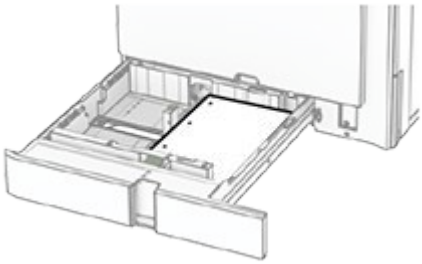 Kahepoolne pikema servaga printimine	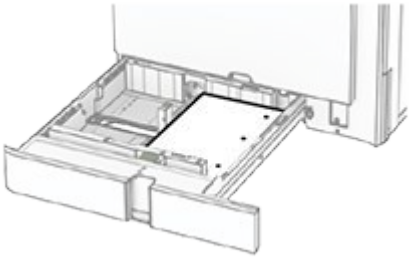 Kahepoolne pikema servaga printimine
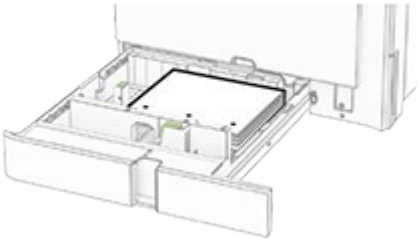 Kahepoolne lühema servaga printimine	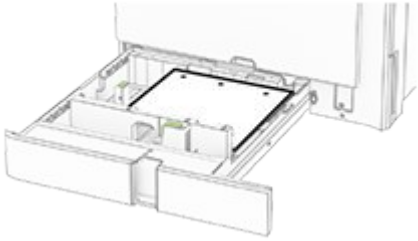 Kahepoolne lühema servaga printimine

2000-lehelise tandemsalve laadimine

ETTEVAATUST – ÜMBERKALDUMISOHT
Seadme ebastabiilseks muutumise vältimiseks laadige salved eraldi. Hoidke sel ajal teisi salvi suletuna.

1. Avage salv.

   Note: Ärge tõmmake salvesid välja ajal, kui printer töötab, sest vastasel juhul võib tekkida ummistus.

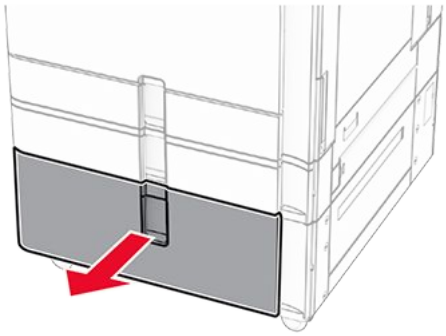

2. Painutage enne paberi sööturisse asetamist selle servi ja joondage need.

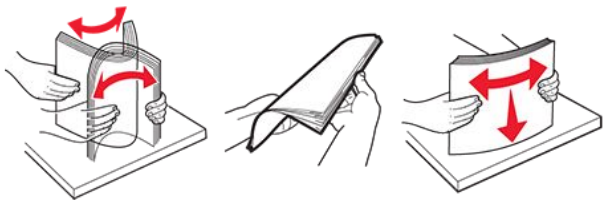

3. Laadige paberipakk parempoolsesse salve sisetükki, prinditav pool ülespoole.

Märkused

- Ärge libistage paberit salve.
- Veenduge, et virna kõrgus jääks maksimaalse täitejoone alla. Ületäitmine võib põhjustada paberiummistusi.

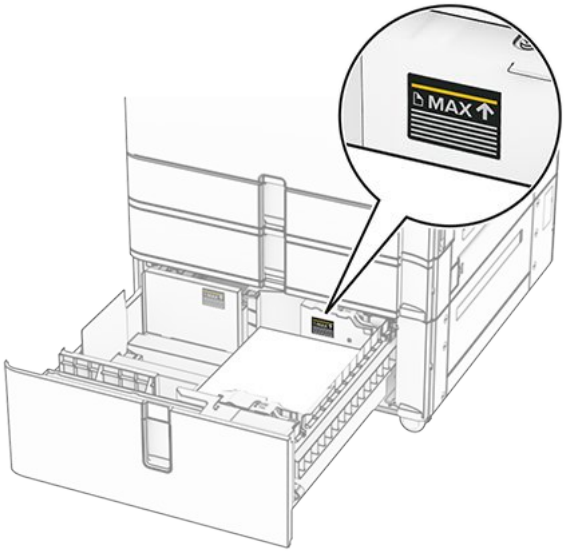

4. Sisestage parempoolne salve sisetükk printerisse.
5. Laadige paberipakk vasakpoolsesse salve sisetükki, prinditav pool ülespoole.

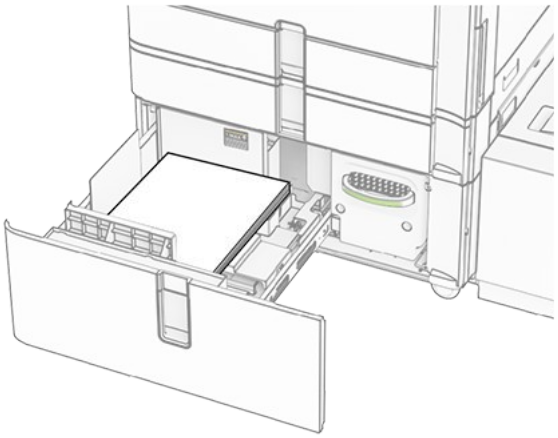

6. Sisestage salv.

   Vajaduse korral seadistage paberiformaat ja -tüüp salve laaditud paberiga sobivaks.

Note: Kui paigaldatud on viimistleja, pööratakse lehti printimise ajal 180°.

Ühepoolseks printimiseks laadige kirjablanketid nii, et kiri jääb ülespoole ja lehe päis salve eesmise otsa poole.

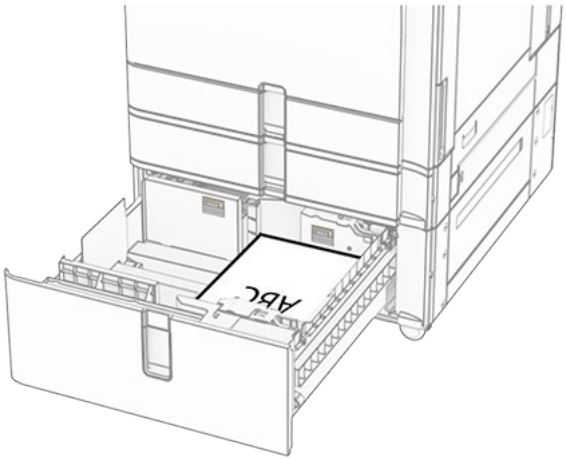

Kahepoolseks printimiseks laadige kirjablanketid nii, et kiri jääb allapoole ja lehe päis salve eesmise otsa poole.

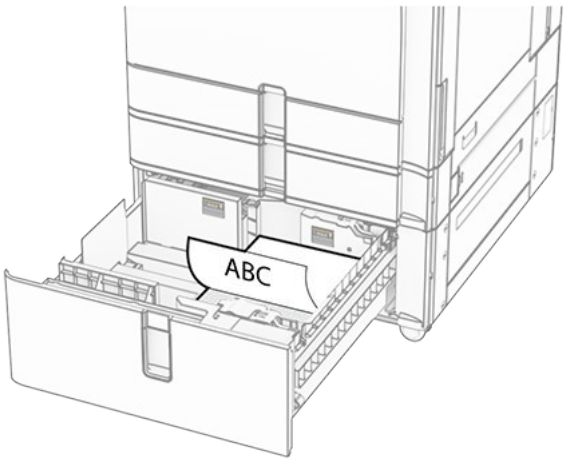

1500-lehelise salve laadimine

ETTEVAATUST – ÜMBERKALDUMISOHT
Seadme ebastabiilseks muutumise vältimiseks laadige salved eraldi. Hoidke sel ajal teisi salvi suletuna.

1. Avage luuk K.

Note: Ärge avage salvesid ajal, kui printer töötab, sest vastasel juhul võib tekkida ummistus.

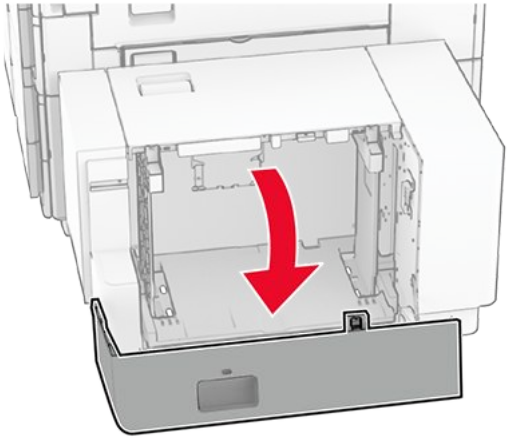

2. Painutage enne paberi sööturisse asetamist selle servi ja joondage need.

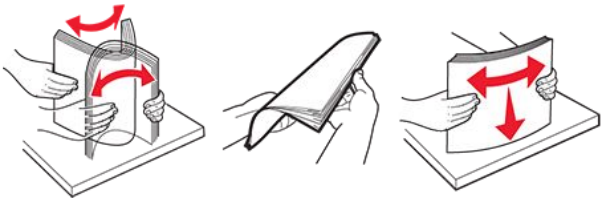

3. Laadige paberipakk salve, prinditav külg allpool.

Märkused

- Ärge libistage paberit salve.
- Veenduge, et virna kõrgus jääks maksimaalse täitejoone alla. Ületäitmine võib põhjustada paberiummistusi.

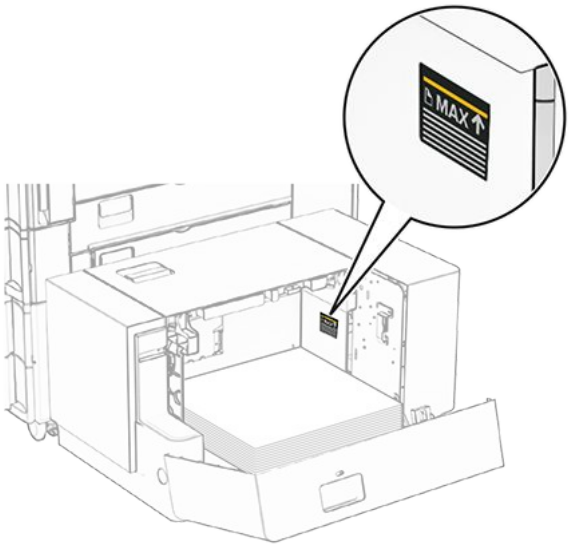

4. Sulgege luuk K.

   Vajaduse korral seadistage paberiformaat ja -tüüp salve laaditud paberiga sobivaks.

Ühepoolseks printimiseks laadige kirjablanketid nii, et kiri jääb allapoole ja lehe päis printeri tagumise otsa poole.

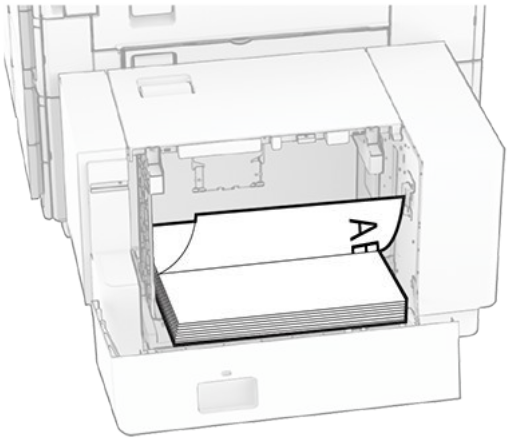

Kahepoolseks printimiseks laadige kirjablanketid nii, et kiri jääb ülespoole ja lehe päis printeri tagumise otsa poole.

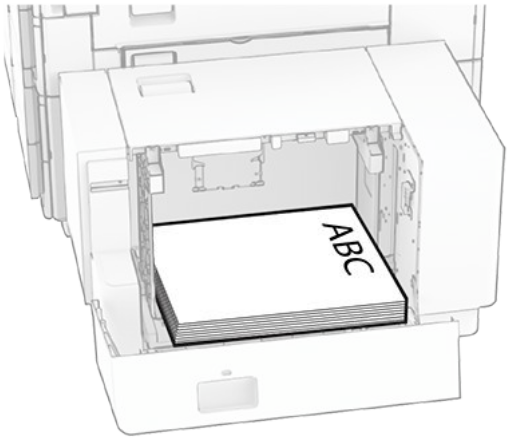

Kui laadite erineva suurusega paberit, reguleerige kindlasti juhikuid. Toimige järgmiselt.

1. Eemaldage lameda peaga kruvikeerajaga kruvid paberijuhikutelt.

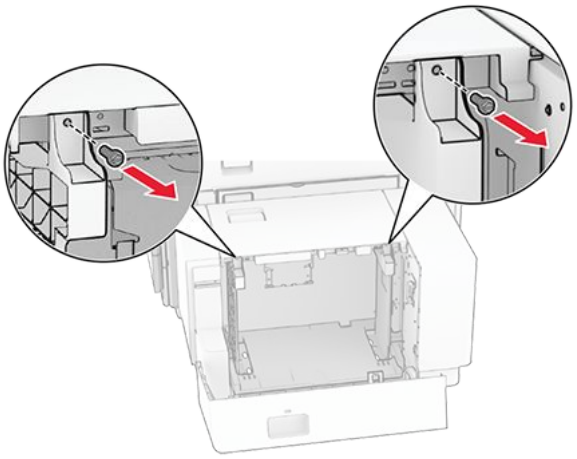

2. Eemaldage paberijuhikud.

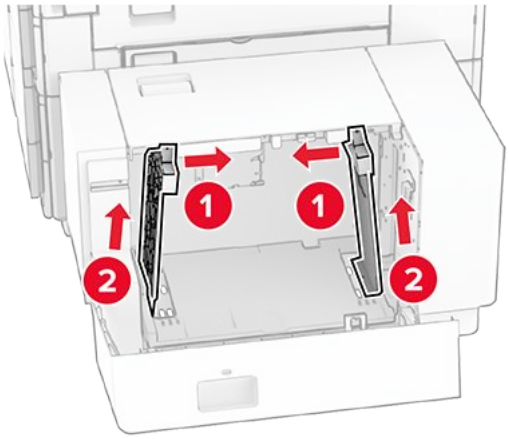

3. Joondage paberijuhikud laaditava paberi formaadiga sobivaks.

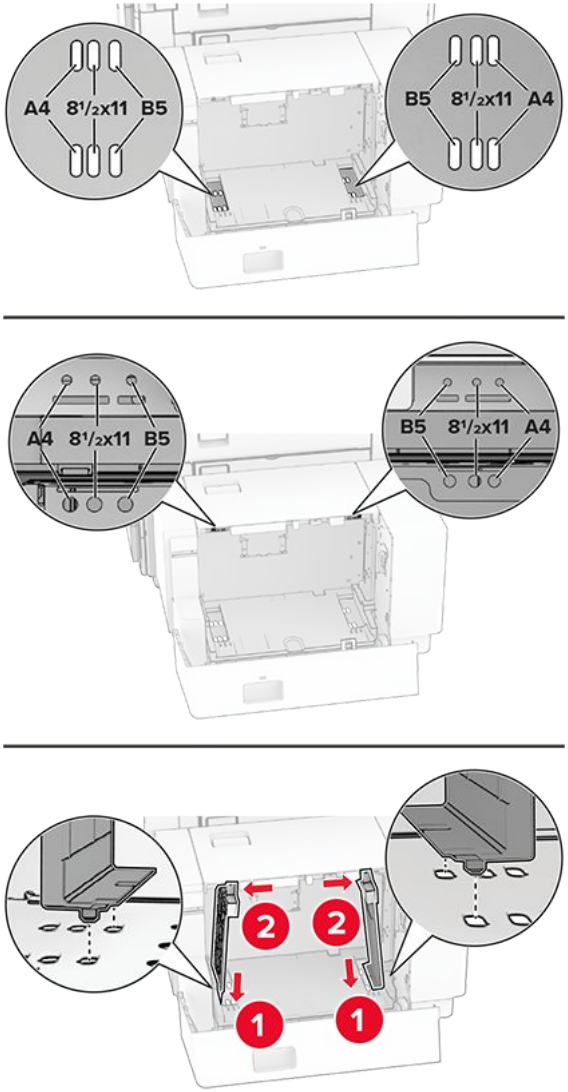

4. Paigaldage kruvid paberijuhikute külge.

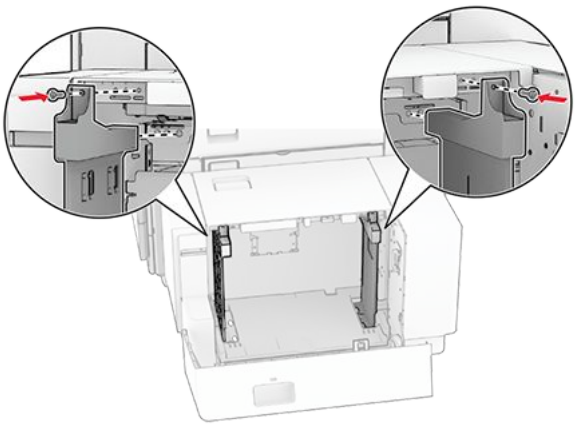

Mitmeotstarbelise sööturi laadimine

1. Avage mitmeotstarbeline söötur.

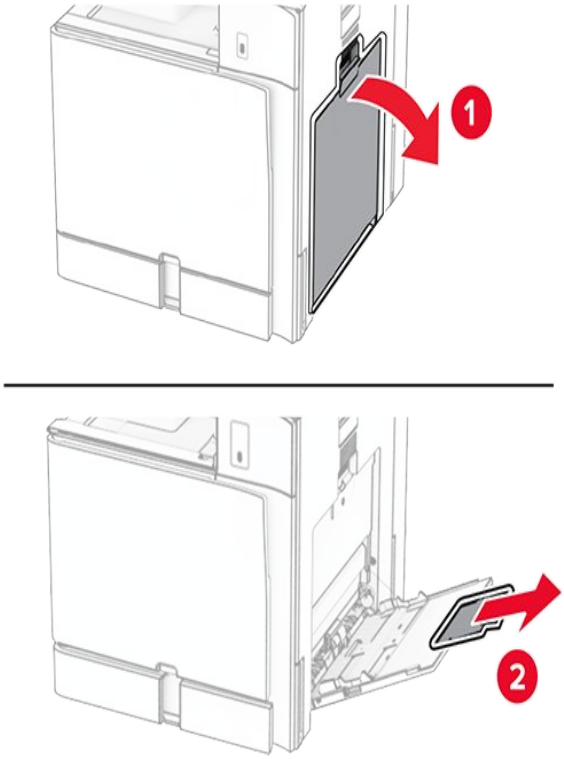

2. Reguleerige külgmisi juhikuid laaditava paberi formaadiga sobivaks.

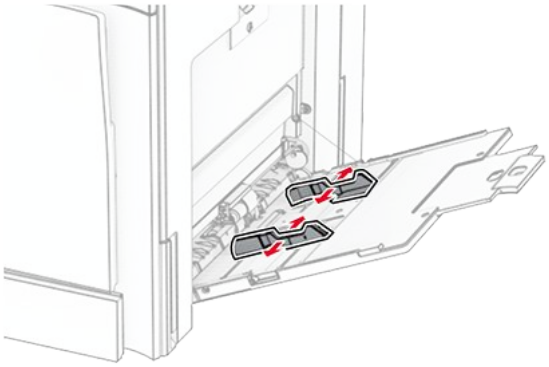

3. Painutage enne paberi sööturisse asetamist selle servi ja joondage need.

4. Laadige paber.
   - Kui laadite kirjablanketti, siis tehke üks järgmistest toimingutest.

Ilma klammerdajata	Klammerdajaga
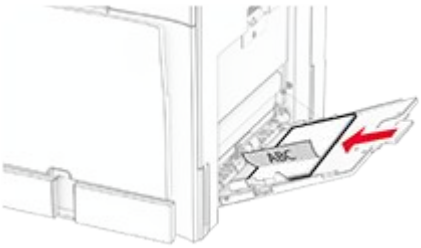 Ühepoolne pikema servaga printimine	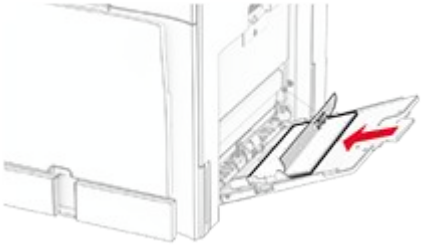 Ühepoolne pikema servaga printimine
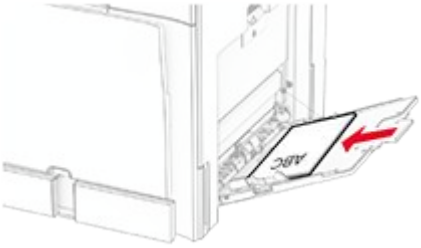 Kahepoolne pikema servaga printimine	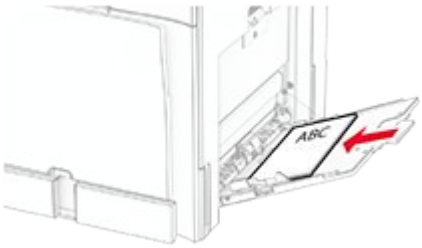 Kahepoolne pikema servaga printimine

   - Kui laadite eelmulgustatud paberit, siis tehke üks järgmistest toimingutest.

Ilma klammerdajata	Klammerdajaga
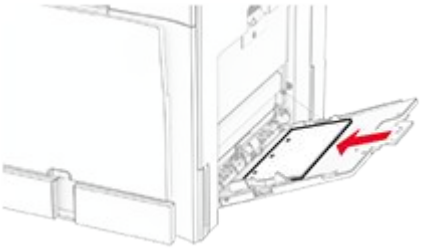 Ühepoolne pikema servaga printimine	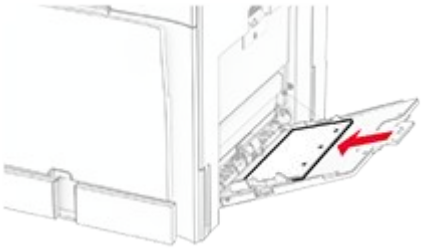 Ühepoolne pikema servaga printimine
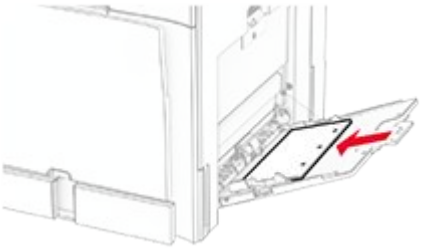 Kahepoolne pikema servaga printimine	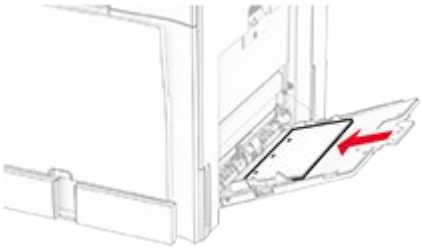 Kahepoolne pikema servaga printimine

Ümbrike jaoks

Sisestage ümbrik hõlmaga ülespoole printeri tagaosa suunas. Laadige Euroopa ümbrik hõlm ülespoole esmalt mitmeotstarbelisse sööturisse.

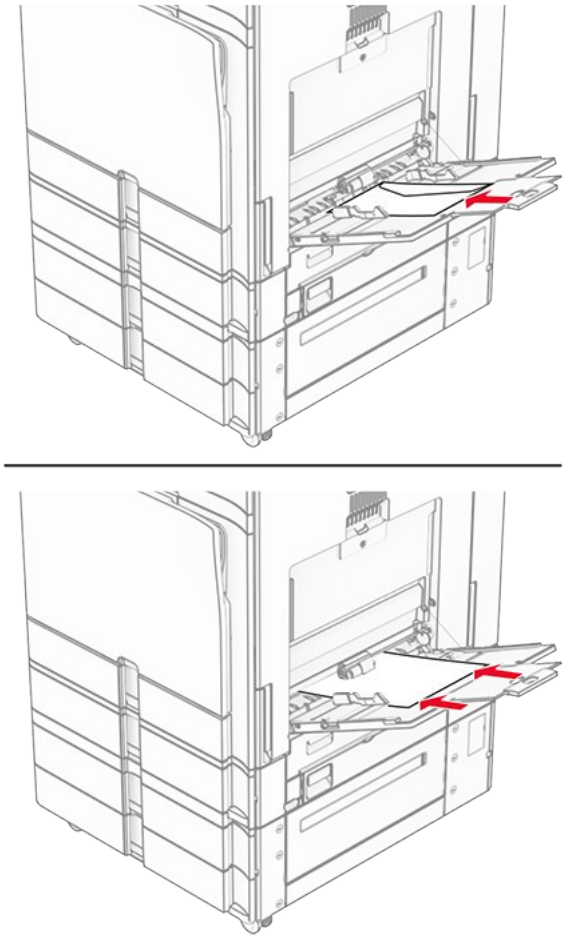

Note: Kui paigaldatud on viimistleja, pööratakse lehti printimise ajal 180°.

Salvede ühendamine

1. Avage veebibrauser ja sisestage aadressiväljale printeri IP-aadress.

   Märkused
   - Printeri IP-aadressi näete printeri avakuval. IP-aadress koosneb neljast tühikutega eraldatud numbrirühmast, nt 123.123.123.123.
   - Kui kasutate proksiserverit, siis keelake see ajutiselt, et veebileht õigesti laaditaks.

2. Klõpsake **Seaded › Paber › Salve konfiguratsioon**.
3. Võimaldab määrata ühendatavate salvede paberiformaadi ja -tüübi seaded samaks.

   Note: Laadige ühendatud salved kindlasti samas suunas paberiga.

4. Salvestage seaded.
5. Klõpsake **Seaded › Seade › Hooldus › Konfigureerimise menüü › Salve konfiguratsioon**.
6. Aktiveerige **salvede ühendamise** juures valik **Automaatne**.
7. Salvestage seaded.

Salvede ühendamise tühistamiseks muutke kõigi salvede paberiformaadi ja -tüübi seaded erinevaks.

> **Hoiatus – varakahjude oht**
> Kuumuti temperatuur määratakse automaatselt paberi tüübi põhjal.
> Printimisprobleemide vältimiseks seadistage printeris paberitüüp kindlasti vastavalt tegelikult salve laaditud paberile.

Tarkvara, draiverite ja püsivara paigaldamine ja värskendamine

Printeri tarkvara installimine

> **Märkused**
>
> - Prindidraiver kuulub tarkvara installipaketti.
> - Macintoshi arvutite puhul, millel on macOS-i versioon 10.7 või uuem, ei ole vaja AirPrint-sertifikaadiga printeril printimiseks draiverit installida. Kui soovite kohandatud printimisfunktsioone, siis laadige alla prindidraiver.

1. Minge draiverite ja allalaadimiste lehele.
2. Sisestage printeri mudel ja seejärel klõpsake käsku **Otsi draivereid ja allalaadimisi**.
3. Jaotises **Soovitatav draiver** klõpsake faili.
4. Klõpsake nuppu **Alusta allalaadimist**.

   > **Note:** Saate faili salvestada kas arvutisse või välkmäluseadmele.

5. Pärast tarkvara allalaadimist leidke ja käivitage käivitatav fail **(.exe).**

Printerite lisamine arvutile

Enne alustamist tehke üks järgmistest toimingutest.

- Ühendage printer ja arvuti samasse võrku. Lisateavet selle kohta, kuidas printerit võrku ühendada, leiate peatükist Printeri ühendamine Wi-Fi võrku on page 273.
- Printeri ühendamine arvutiga. Lisateavet leiate peatükist Arvuti ühendamine printeriga on page 276.
- Printeri ühendamine arvutiga USB-kaabli abil. Lisateavet leiate peatükist Printeri pordid on page 95.

> **Note:** USB-kaablit müüakse eraldi.

Windowsi kasutajad

1. Installige arvutisse prindidraiver.

> **Note:** Lisateavet leiate peatükist Printeri tarkvara installimine on page 121.

2. Avage **Printerid ja skannerid** ja seejärel klõpsake valikul **Lisa printer või skanner**.
3. Olenevalt printeri ühendusest tehke üks järgmistest toimingutest.
   - Valige loendist printer ja seejärel klõpsake valikul **Lisa seade**.
   - Klõpsake valikul **Näita Wi-Fi Directi printereid**, valige printer ja klõpsake **Lisa seade**.
   - Klõpsake valikul **Soovitud printerit ei ole loendis** ja kui avaneb aken **Lisa printer**, tehke järgmist.
     1. Valige **Lisa printer, kasutades IP-aadressi või hostinime** ja klõpsake **Edasi**.
     2. Valige väljal Seadme tüüp **TCP/IP-seade**.
     3. Tippige väljale Hostinimi või IP-aadress printeri IP-aadress ja seejärel klõpsake nuppu **Edasi**.

     > **Märkused**
     > - Printeri IP-aadressi näete printeri avakuval. IP-aadress koosneb neljast tühikutega eraldatud numbrirühmast, nt 123.123.123.123.
     > - Kui kasutate proksiserverit, siis keelake see ajutiselt, et veebileht õigesti laaditaks.

     4. Valige prindidraiver ja klõpsake valikul **Edasi**.
     5. Valige **Kasuta draiverit, mis on installitud (soovituslik)** ja klõpsake valikul **Edasi**.
     6. Sisestage printeri nimi ja klõpsake valikul **Edasi**.
     7. Klõpsake **Lõpeta**.

Macintoshi kasutajad

1. Avage suvand **Printerid ja skannerid**.
2. Klõpsake **Lisa printer, skanner või faks** ja seejärel valige printer.
3. Valige menüüst **Lisa printer** prindidraiver.

> **Märkused**
> - Macintoshi prindidraiveri kasutamiseks valige kas **AirPrint** või **Turvaline AirPrint**.
> - Kui soovite kohandatud printimisfunktsioone, siis valige Lexmarki prindidraiver. Draiveri installimiseks lugege peatükki Printeri tarkvara installimine on page 121.

4. Lisage printer.

Konfiguratsioonifaili eksportimine

1. Avage veebibrauser ja sisestage aadressiväljale printeri IP-aadress.

   Märkused
   - Printeri IP-aadressi näete printeri avakuval. IP-aadress koosneb neljast tühikutega eraldatud numbrirühmast, nt 123.123.123.123.
   - Kui kasutate proksiserverit, siis keelake see ajutiselt, et veebileht õigesti laaditaks.

2. Klõpsake Embedded Web Severis **Ekspordi konfiguratsioon**.
3. Valige eksporditav konfiguratsioon.

Note: Sõltuvalt valitud konfiguratsioonist eksporditakse failid ZIP- või CSV-vormingus.

Konfiguratsioonifaili importimine

1. Avage veebibrauser ja sisestage aadressiväljale printeri IP-aadress.

   Märkused
   - Printeri IP-aadressi näete printeri avakuval. IP-aadress koosneb neljast tühikutega eraldatud numbrirühmast, nt 123.123.123.123.
   - Kui kasutate proksiserverit, siis keelake see ajutiselt, et veebileht õigesti laaditaks.

2. Klõpsake Embedded Web Serveris **Impordi konfiguratsioon**.
3. Sirvige asukohta, kuhu fail on salvestatud.

   Note: Failid salvestatakse kas ZIP- või CSV-vormingus.

4. Klõpsake valikul **Impordi**.

Prindidraiveris tarvikute lisamine

Windowsi kasutajad

1. Avage printerite kaust.

2. Valige printer, mida soovite uuendada, ja tehke üks järgmistest toimingutest.
    - Windows 7 või uuema Windowsi versiooni korral valige **Printeri atribuudid**.
    - Varasemate Windowsi versioonide korral valige **Atribuudid**.
3. Liikuge vahekaardile **Konfiguratsioon** ja valige seejärel **Värskenda kohe – küsi printerilt**.
4. Rakendage muudatused.

Macintoshi kasutajad

1. Avage suvand **Printerid ja skannerid**.
2. Klõpsake **Lisa printer, skanner või faks** ja seejärel valige printer.
3. Valige prindidraiver.
4. Rakendage muudatused.

Printeri püsivara juhised

Printeri püsivara versiooni kontrollimine

Embedded Web Serveri kasutamine

> **Note:** Veenduge, et printer oleks võrku ühendatud.

1. Avage veebibrauser ja sisestage aadressiväljale printeri IP-aadress.

    > **Märkused**
    > - IP-aadress koosneb neljast tühikutega eraldatud numbrirühmast, nt 123.123.123.123.
    > - Kui kasutate proksiserverit, siis keelake see ajutiselt, et veebileht õigesti laaditaks.

2. Klõpsake **Aruanded › Seade › Seadme teave**.
3. Otsige üksust **Base**.

    > **Note:** Püsivara versioon kuvatakse punktidega eraldatud tähtede ja numbrite rühmadena. Näiteks, ABCDE.123.123.

Juhtpaneeli kasutamine

1. Navigeerige jaotisse **Seaded › Seade › Printeri teave**.
2. Otsige üksust **Püsivara versioon**.

> **Note:** Püsivara versioon kuvatakse punktidega eraldatud tähtede ja numbrite rühmadena. Näiteks, ABCDE.123.123.

Printeri püsivara allalaadimine

1. Minge draiverite ja allalaadimiste lehele.
2. Sisestage printeri mudel ja seejärel klõpsake käsku **Otsi draivereid ja allalaadimisi**.
3. Jaotises **Soovitatud püsivara** klõpsake ZIP-faili.
4. Nõustuge lõppkasutaja litsentsilepinguga ja alustage allalaadimist.

> **Note:** Saate faili salvestada kas arvutisse või välkmäluseadmele.

5. Pärast püsivara allalaadimist ekstraktige ZIP-fail ja seejärel leidke püsivara flash-fail **(.fls)**.

Püsivara uuendamine

Püsivara värskendamine juhtpaneeli abil

Teavituskeskuse kasutamine

> **Note:** See meetod on rakendatav vaid mõnel printerimudelil.

1. Navigeerige avakuvalt teavituskeskusesse ja seejärel valige suvand **Püsivara värskendus on saadaval**.

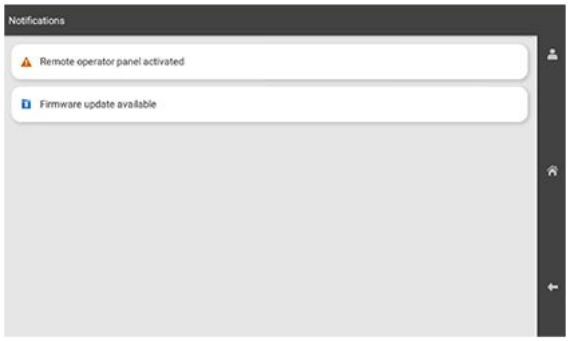

2. Valige käsk **Installi kohe**.

Printer taaskäivitub pärast värskendamist automaatselt.

Menüü Seaded kasutamine

1. Navigeerige juhtpaneelilt jaotisse **Seaded › Seade**.
2. Sõltuvalt printeri mudelist valige suvand **Värskenda püsivara** või **Püsivara värskendus**..
3. Valige printeri mudelist lähtuvalt **Kontrolli värskendusi** või **Kontrolli kohe värskendusi**.

   Kui värskendus on saadaval, siis valige käsk **Installi kohe**.

   Printer taaskäivitub pärast värskendamist automaatselt.

Püsivara värskendamine Embedded Web Serveri abil

Märkused

- Enne alustamist veenduge, et olete püsivara alla laadinud ja oma arvutisse või välkmäluseadmele salvestanud. Lisateavet leiate peatükist Printeri püsivara allalaadimine on page 125.
- Veenduge, et printer oleks võrku ühendatud.

Värskendusnupu kasutamine

1. Avage veebibrauser ja sisestage aadressiväljale printeri IP-aadress.

   Märkused
   - IP-aadress koosneb neljast tühikutega eraldatud numbrirühmast, nt 123.123.123.123.
   - Kui kasutate proksiserverit, siis keelake see ajutiselt, et veebileht õigesti laaditaks.

2. Klõpsake valikut **Seade**.
3. Kerige alla ja klõpsake suvandit **Püsivara uuendamine**.

4. Klõpsake printeri mudelist lähtuvalt **Kontrolli värskendusi** või **Kontrolli kohe värskendusi**.

   Kui värskendus on saadaval, siis klõpsake käsku **Installi kohe**.

   Printer taaskäivitub pärast värskendamist automaatselt.

Püsivara flash-faili (.fls) kasutamine

1. Avage veebibrauser ja sisestage aadressiväljale printeri IP-aadress.

   Märkused
   - IP-aadress koosneb neljast tühikutega eraldatud numbrirühmast, nt 123.123.123.123.
   - Kui kasutate proksiserverit, siis keelake see ajutiselt, et veebileht õigesti laaditaks.

2. Klõpsake valikut **Seade**.
3. Kerige alla ja klõpsake suvandit **Püsivara uuendamine**.
4. Jaotises **Värskenda püsivara failist** klõpsake nuppu **Sirvi**.
5. Otsige ja seejärel valige **.fls**-fail.
6. Klõpsake valikut **Üleslaadimine**.

   Printer taaskäivitub pärast värskendamist automaatselt.

Püsivara värskendamine välkmäluseadme abil

Märkused

- Enne alustamist veenduge, et olete püsivara alla laadinud ja oma arvutisse või välkmäluseadmele salvestanud. Lisateavet leiate peatükist Printeri püsivara allalaadimine on page 125.
- Välkmäluseade on vormindatud FAT32-sse.

1. Sisestage välkmäluseade printeri USB-porti.

   Välkmäluseadme sisu kuvatakse automaatselt printeri ekraanil. Kui faile ei kuvata, valige avakuval **USB-mäluseade**.
2. Otsige ja seejärel valige **.fls**-fail.
3. Valige käsk **Värskenda koodi**.

   Printer taaskäivitub pärast värskendamist automaatselt.

Lisariistvara paigaldamine

550-lehelise lisasalve paigaldamine

ETTEVAATUST – ELEKTRILÖÖGIOHT
Kui pärast printeri ülesseadmist on vaja emaplaadile juurde pääseda või lisavarustust või mäluseadmeid paigaldada, siis lülitage elektrilöögi ohu ärahoidmiseks eelnevalt printer välja ja tõmmake toitekaabli pistik elektrivõrgu pistikupesast välja. Kui printeriga on ühendatud teisi seadmeid, siis lülitage ka need välja ja ühendage kõik kaablid printeri küljest lahti.

Märkused

- See valik tuleb alati paigaldada otse printeri alla ja seda ei tohi paigaldada koos muu valikulise 550-lehelise salvega.
- Selle toimingu tegemiseks on vaja lapikpeaga kruvikeerajat.

1. Lülitage printer välja.

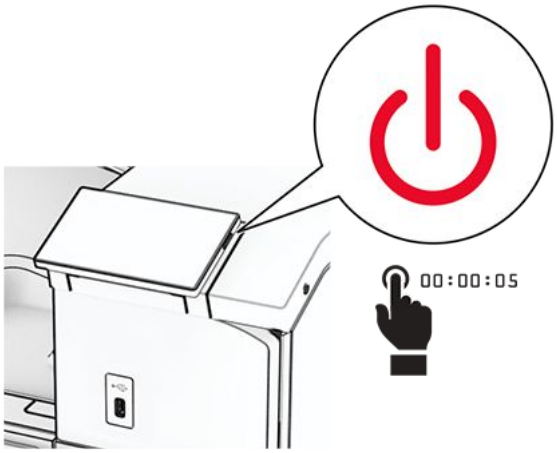

2. Tõmmake toitekaabli pistik esmalt välja elektrivõrgu pistikupesast ja seejärel printerist.

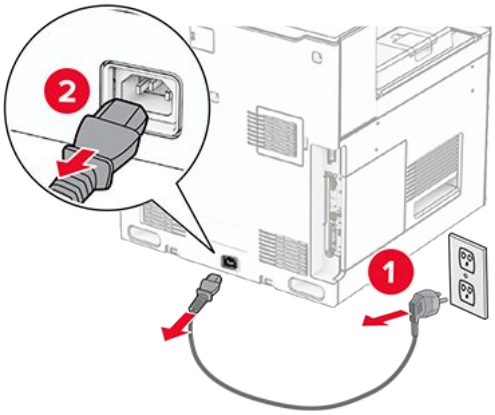

3. Eemaldage 550-leheline lisasalv pakendist.

> **Note:** Salve kahjustamise vältimiseks hoidke seda tõstes kindlasti esi- ja tagaküljest.

4. Kinnitage parem salve kate.

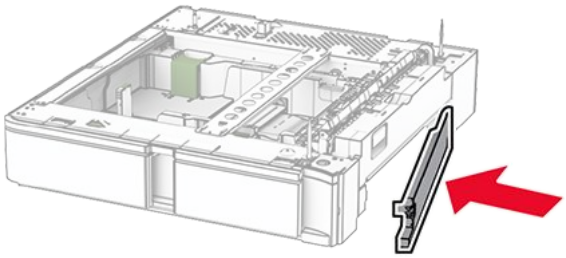

5. Tõmmake 550-lehelise salve sisetükk välja.

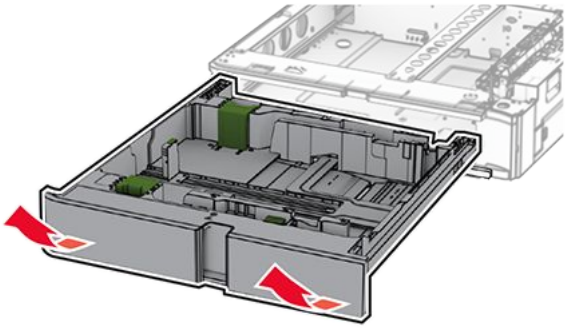

6. Eemaldage ülemine salve kate.

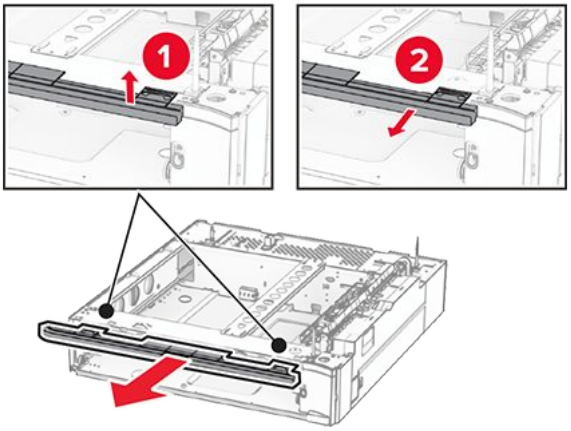

7. Eemaldage kruvid.

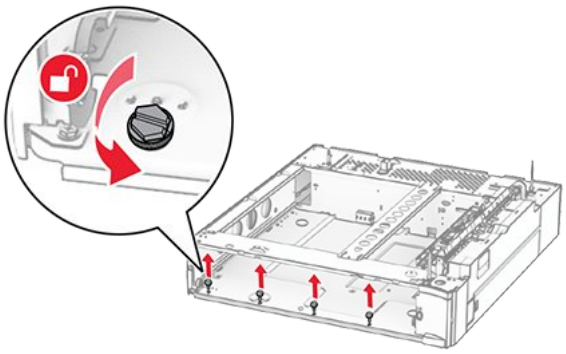

8. Kinnitage alumine salve kate.

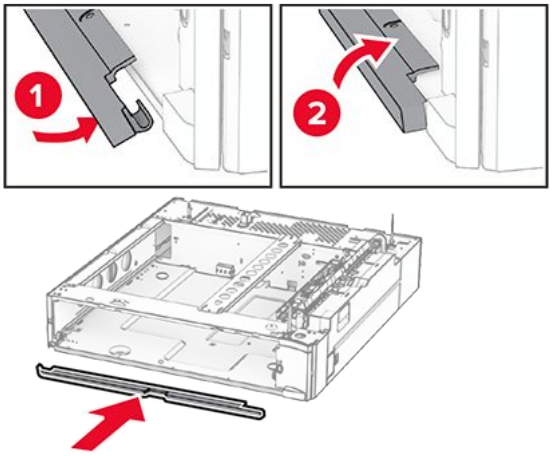

9. Paigaldage kruvid.

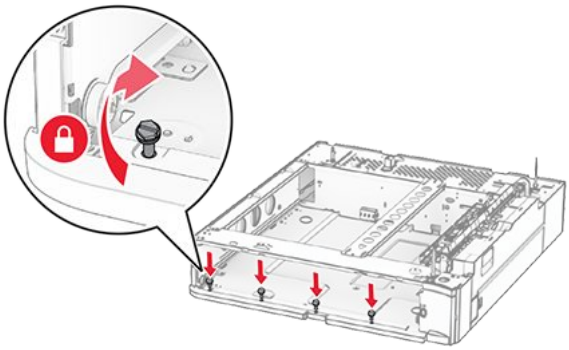

10. Kinnitage ülemine salve kate.

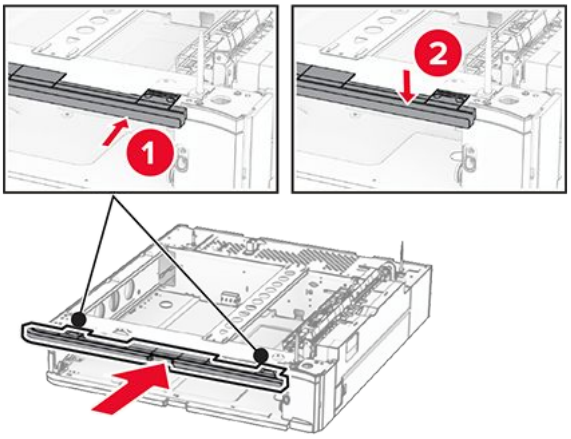

11. Sisestage 550-lehelise salve sisetükk.
12. Eemaldage printeri parempoolne alumine kate.

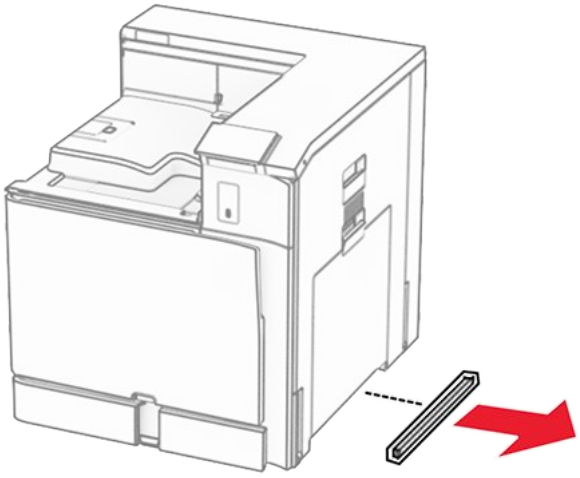

13. Joondage printer 550-lehelise salvega ja seejärel langetage see oma kohale.

ETTEVAATUST – KEHAVIGASTUSTE OHT
Kui printer kaalub rohkem kui 20 kg (44 naela), võib selle ohutuks tõstmiseks olla vaja vähemalt kahte inimest.

14. Tõmmake standardsalve sisetükk välja.

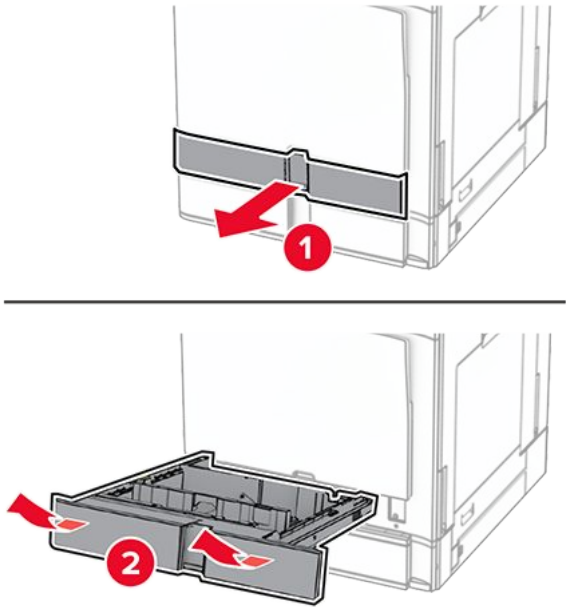

15. Kinnitage 550-leheline salv printeri külge.

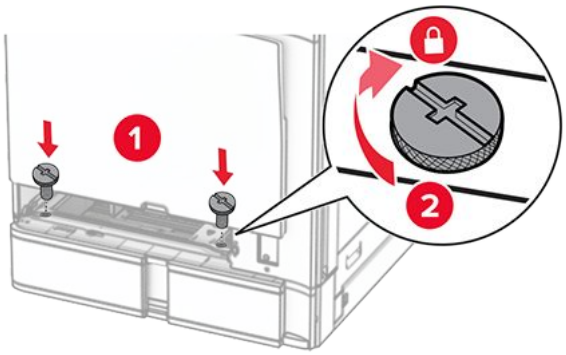

16. Sisestage standardsalve sisetükk.

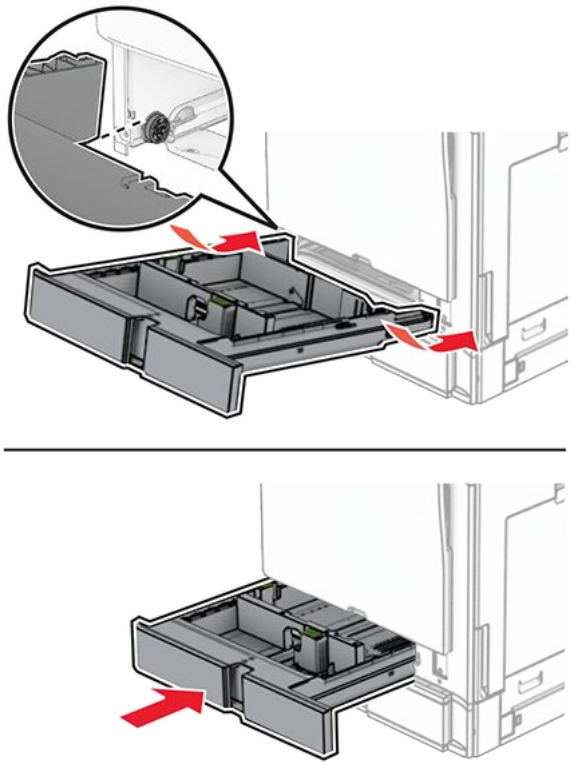

17. Kinnitage 550-lehelise salve tagaosa printeri külge.

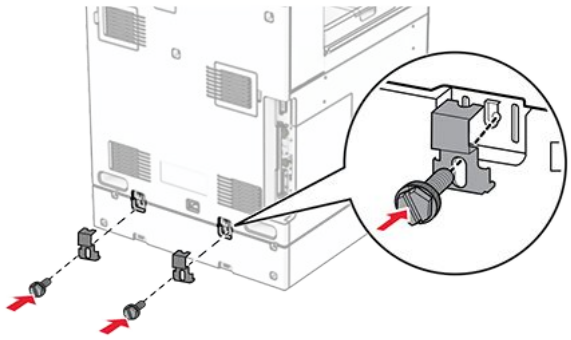

18. Ühendage printeri toitejuhtme üks ots printeriga ja seejärel teine ots elektripistikuga.

ETTEVAATUST – KEHAVIGASTUSTE OHT
Põlengu või elektrilöögi ohu vähendamiseks ühendage toitekaabel ettenähtud nimipinge ja nimivoolutugevusega elektrivõrgu pistikupessa, mis on varustatud kaitsemaandusega, paikneb toote lähedal ja on hõlpsasti juurdepääsetav.

19. Lülitage printer sisse.

Lisage salv prindidraiveris käsitsi, et seda saaks printimiseks kasutada. Lisateavet leiate peatükist Prindidraiveris tarvikute lisamine on page 123.

2 x 550-lehelise salve paigaldamine

ETTEVAATUST – ELEKTRILÖÖGIOHT
Kui pärast printeri ülesseadmist on vaja emaplaadile juurde pääseda või lisavarustust või mäluseadmeid paigaldada, siis lülitage elektrilöögi ohu ärahoidmiseks eelnevalt printer välja ja tõmmake toitekaabli pistik elektrivõrgu pistikupesast välja. Kui printeriga on ühendatud teisi seadmeid, siis lülitage ka need välja ja ühendage kõik kaablid printeri küljest lahti.

Märkused

- See lisaseade tuleb paigaldada koos valikulise 550-lehelise salvega. See lisaseade peab konfiguratsioonis olema kõige alumine.
- Kui 550-leheline salv on juba paigaldatud, siis eemaldage salv, eemaldage salve külgmine kate, eemaldage salve alumine kate ja seejärel asetage salv selle lisaseadme peale.
- Selle toimingu tegemiseks on vaja lapikpeaga kruvikeerajat.

1. Lülitage printer välja.

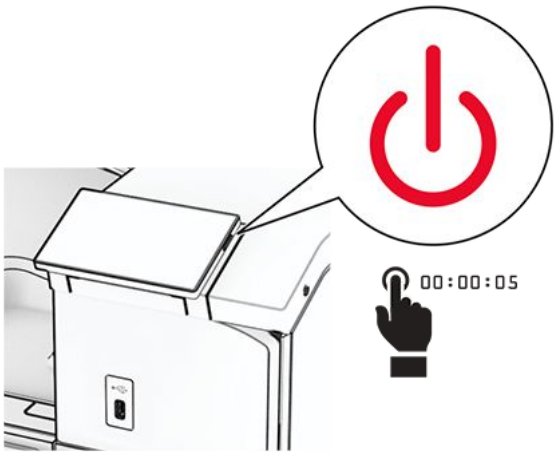

2. Tõmmake toitekaabli pistik esmalt välja elektrivõrgu pistikupesast ja seejärel printerist.

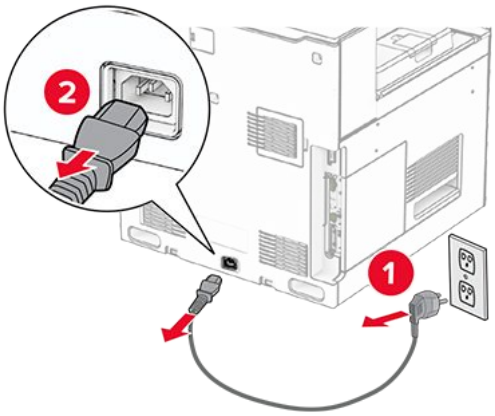

3. Pakkige lahti 2 × 550-leheline salv.
4. 2 x 550-lehelise salve liikumise ennetamiseks lukustage rullik.

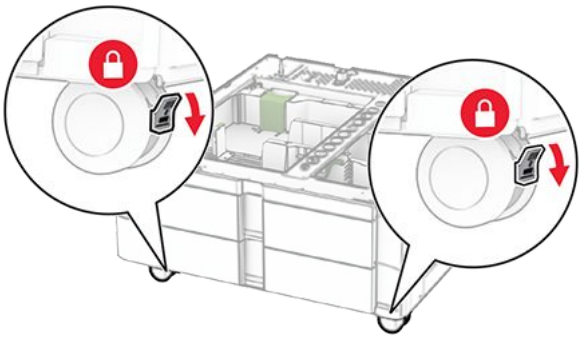

5. Joondage 550-leheline salv 2 x 550-lehelise salvega ja seejärel langetage see oma kohale.

> **Note:** Salve kahjustamise vältimiseks hoidke seda tõstes kindlasti esi- ja tagaküljest.

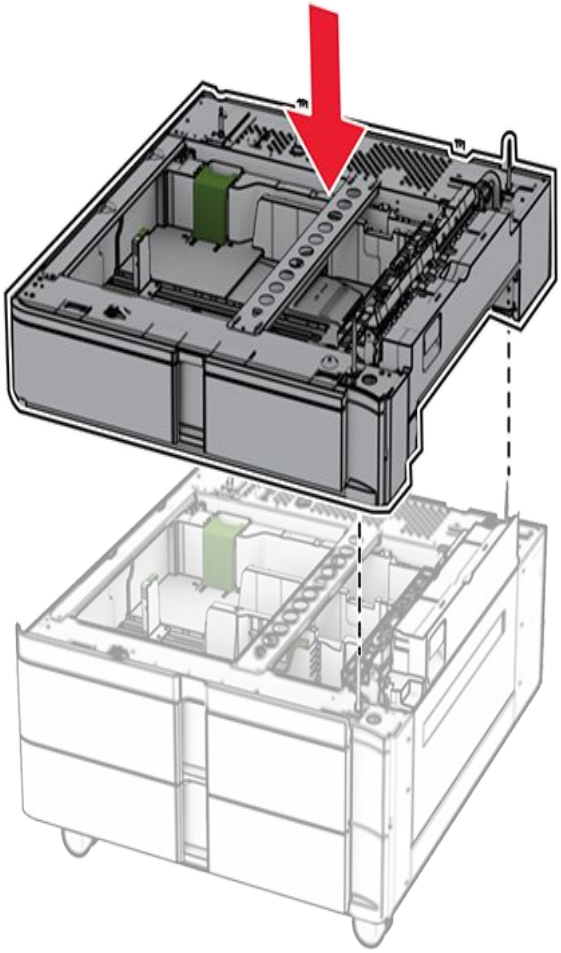

6. Tõmmake 550-lehelise salve sisetükk välja.

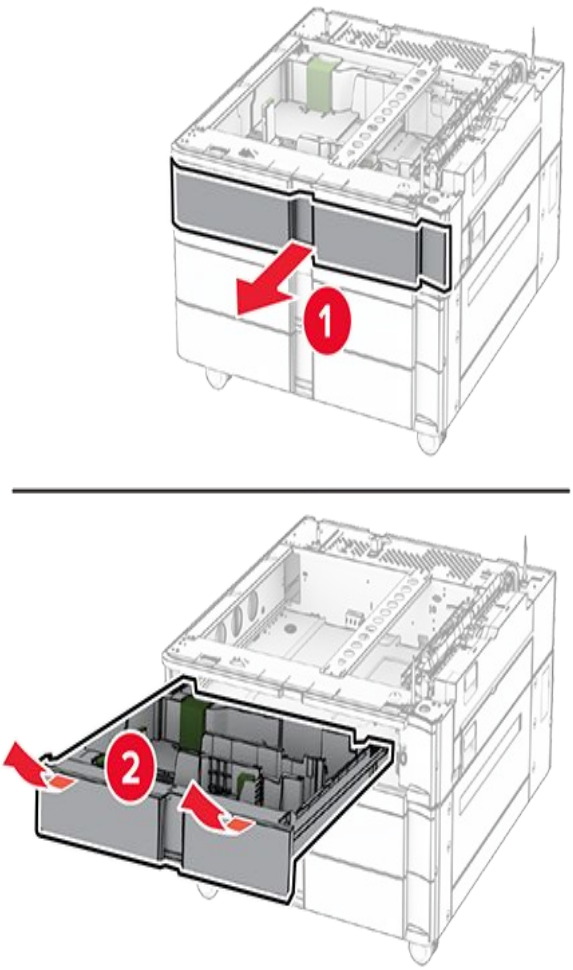

7. Kinnitage 550-leheline salv 2 x 550-lehelise salve külge.

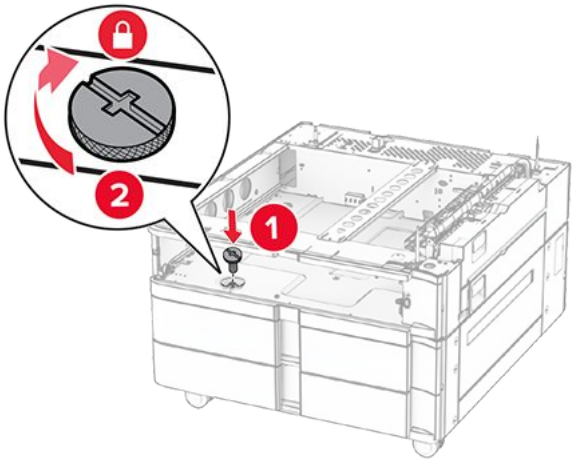

8. Sisestage 550-lehelise salve sisetükk.

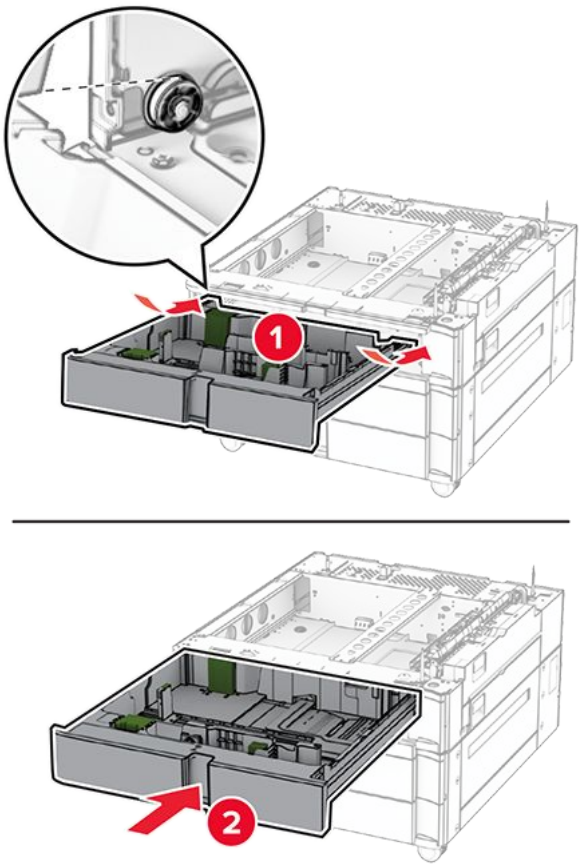

9. Kinnitage 550-lehelise salve tagaosa 2 x 550-lehelise salve külge.

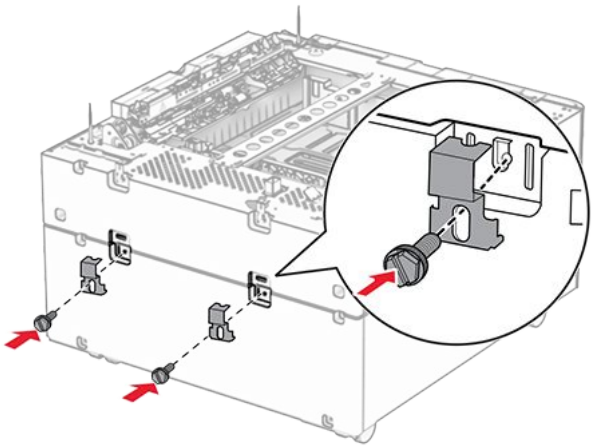

10. Eemaldage printeri parempoolne alumine kate.

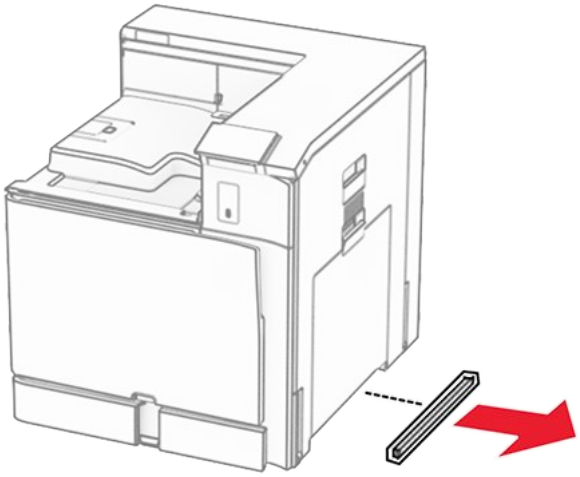

11. Joondage printer lisasalvedega ja langetage see oma kohale.

ETTEVAATUST – KEHAVIGASTUSTE OHT
Kui printer kaalub rohkem kui 20 kg (44 naela), võib selle ohutuks tõstmiseks olla vaja vähemalt kahte inimest.

12. Tõmmake standardsalve sisetükk välja.

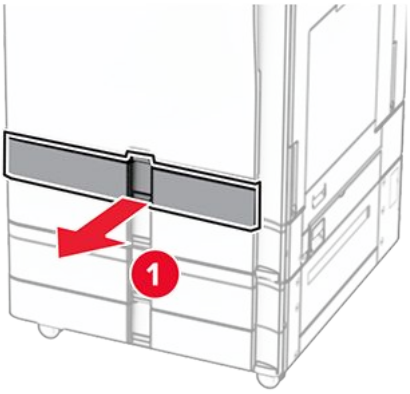

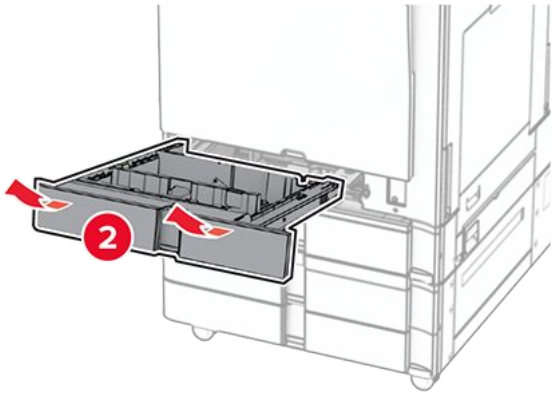

13. Kinnitage 550-leheline salv printeri külge.

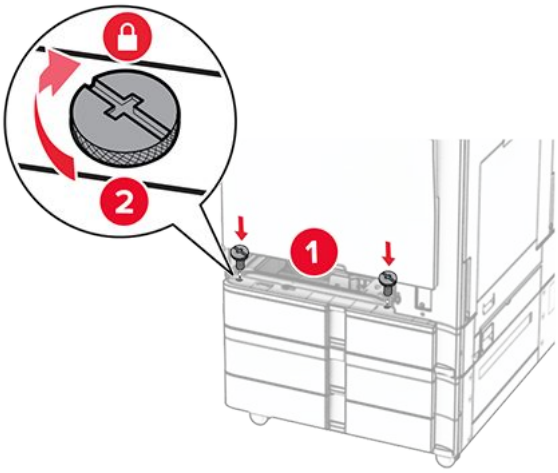

14. Sisestage standardsalve sisetükk.
15. Kinnitage 550-lehelise salve tagaosa printeri külge.

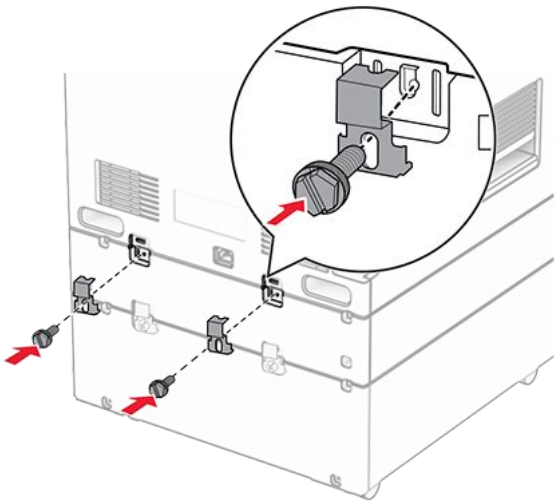

16. Ühendage printeri toitejuhtme üks ots printeriga ja seejärel teine ots elektripistikuga.

> **ETTEVAATUST – KEHAVIGASTUSTE OHT**
> Põlengu või elektrilöögi ohu vähendamiseks ühendage toitekaabel ettenähtud nimipinge ja nimivoolutugevusega elektrivõrgu pistikupessa, mis on varustatud kaitsemaandusega, paikneb toote lähedal ja on hõlpsasti juurdepääsetav.

17. Lülitage printer sisse.

Lisage salv prindidraiveris käsitsi, et seda saaks printimiseks kasutada. Lisateavet leiate peatükist Prindidraiveris tarvikute lisamine on page 123.

2000-lehelise tandemsalve paigaldamine

> **ETTEVAATUST – ELEKTRILÖÖGIOHT**
> Kui pärast printeri ülesseadmist on vaja emaplaadile juurde pääseda või lisavarustust või mäluseadmeid paigaldada, siis lülitage elektrilöögi ohu ärahoidmiseks eelnevalt printer välja ja tõmmake toitekaabli pistik elektrivõrgu pistikupesast välja. Kui printeriga on ühendatud teisi seadmeid, siis lülitage ka need välja ja ühendage kõik kaablid printeri küljest lahti.

Märkused

- See lisaseade tuleb paigaldada koos valikulise 550-lehelise salvega. See lisaseade peab konfiguratsioonis olema kõige alumine.
- Kui 550-leheline salv on juba paigaldatud, siis eemaldage salv, eemaldage salve külgmine kate, eemaldage salve alumine kate ja seejärel asetage salv selle lisaseadme peale.
- Selle toimingu tegemiseks on vaja lapikpeaga kruvikeerajat.

1. Lülitage printer välja.

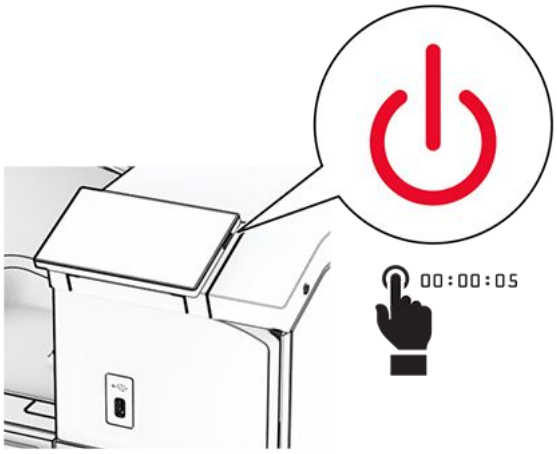

2. Tõmmake toitekaabli pistik esmalt välja elektrivõrgu pistikupesast ja seejärel printerist.

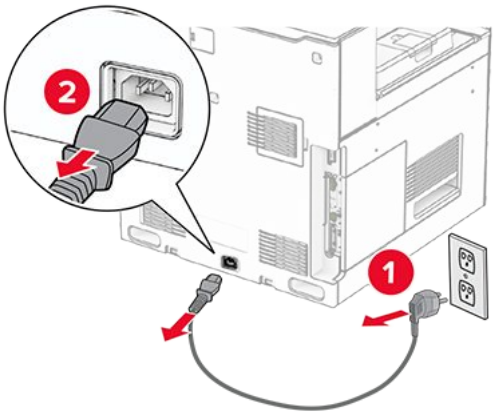

3. Unpack the tandem tray, and then remove all the packing material.
4. Tandemsalve liikumise ennetamiseks lukustage rullik.

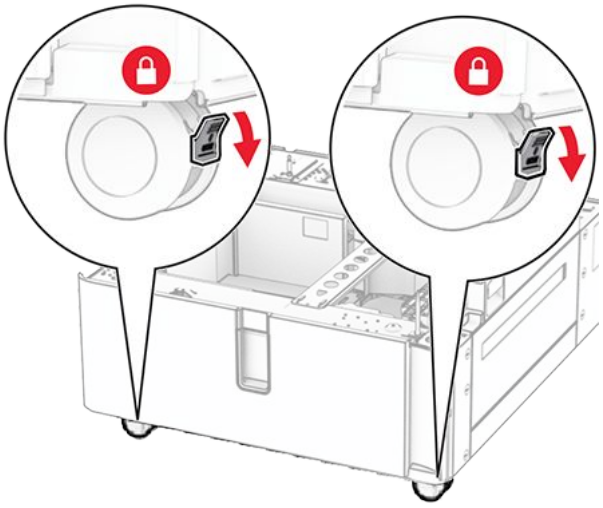

5. Joondage 550-leheline salv tandemsalvega ja seejärel langetage see oma kohale.

> **Note:** Salve kahjustamise vältimiseks hoidke seda tõstes kindlasti esi- ja tagaküljest.

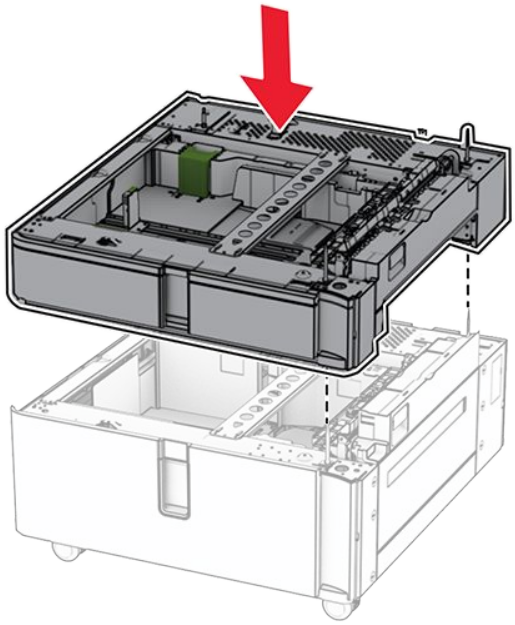

6. Tõmmake 550-lehelise salve sisetükk välja.

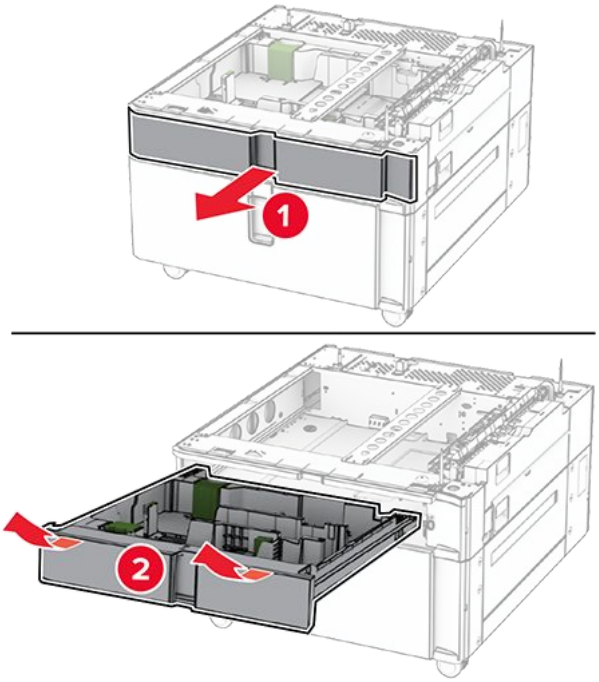

7. Kinnitage 550-leheline salv tandemsalve külge.

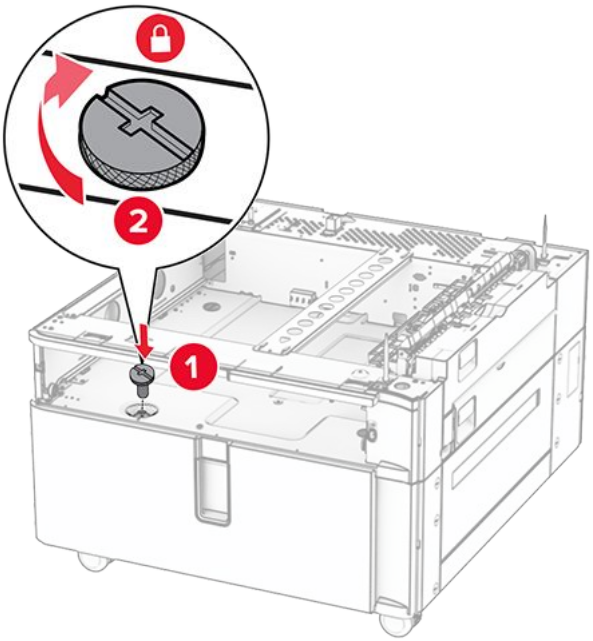

8. Sisestage salve sisetükk.
9. Kinnitage 550-lehelise salve tagaosa tandemsalve külge.

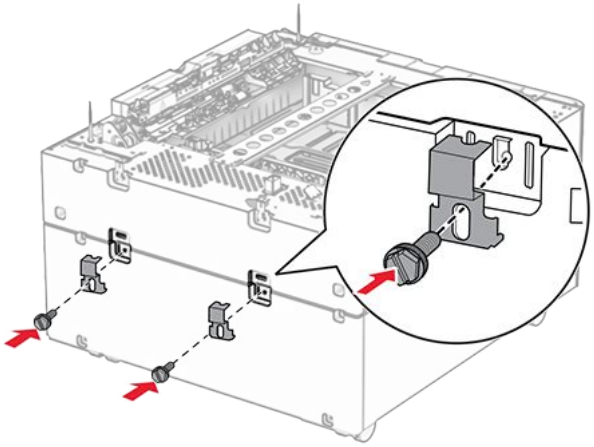

10. Eemaldage printeri parempoolne alumine kate.

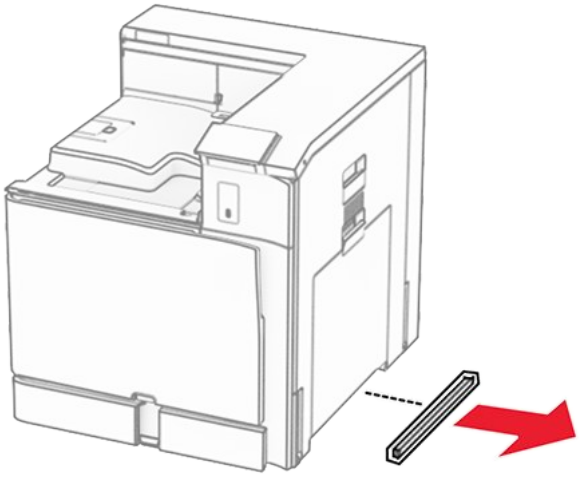

11. Joondage printer lisasalvedega ja langetage see oma kohale.

ETTEVAATUST – KEHAVIGASTUSTE OHT
Kui printer kaalub rohkem kui 20 kg (44 naela), võib selle ohutuks tõstmiseks olla vaja vähemalt kahte inimest.

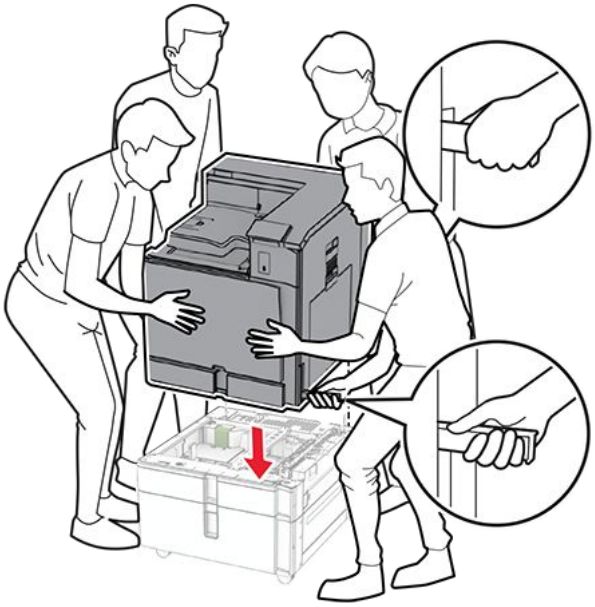

12. Tõmmake standardsalv välja.

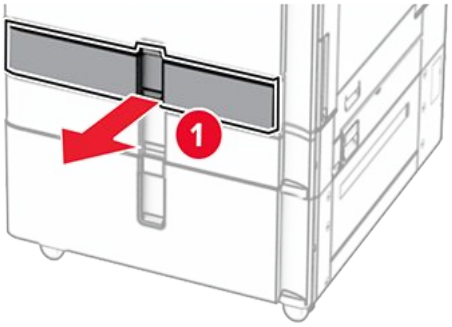

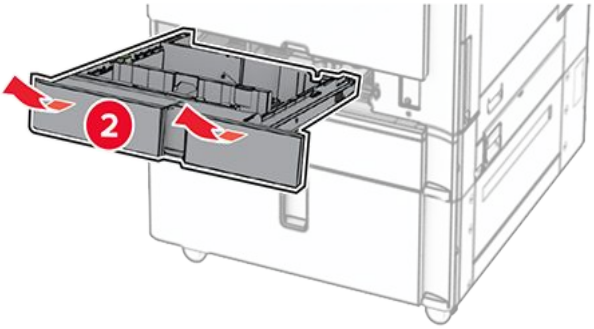

13. Kinnitage 550-leheline salv printeri külge.

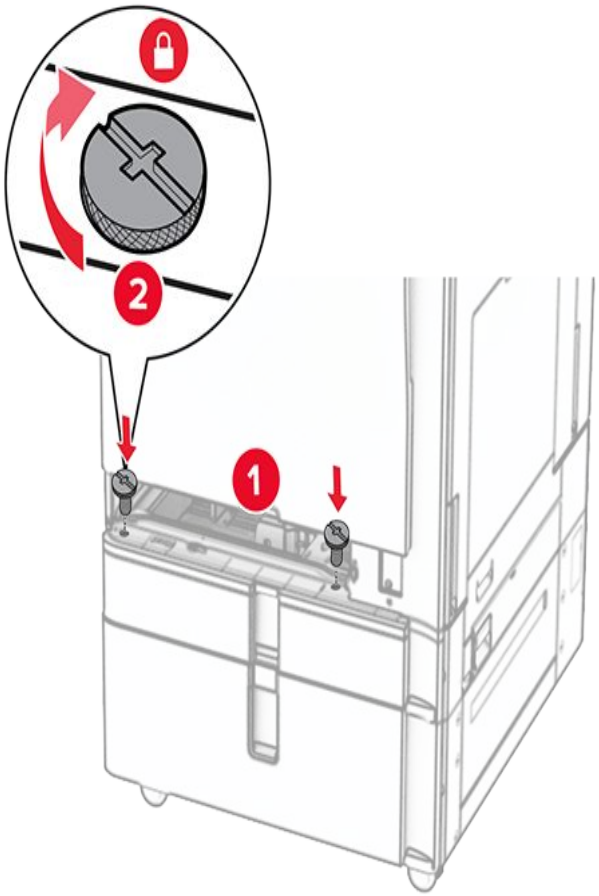

14. Sisestage salv.
15. Kinnitage 550-lehelise salve tagaosa printeri külge.

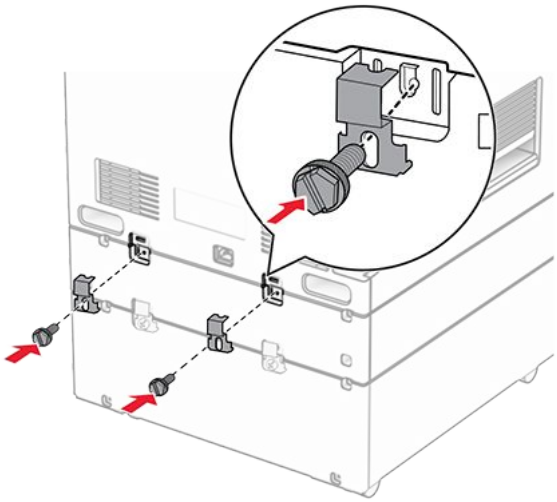

16. Ühendage printeri toitejuhtme üks ots printeriga ja seejärel teine ots elektripistikuga.

ETTEVAATUST – KEHAVIGASTUSTE OHT
Põlengu või elektrilöögi ohu vähendamiseks ühendage toitekaabel ettenähtud nimipinge ja nimivoolutugevusega elektrivõrgu pistikupessa, mis on varustatud kaitsemaandusega, paikneb toote lähedal ja on hõlpsasti juurdepääsetav.

17. Lülitage printer sisse.

Lisage salv prindidraiveris käsitsi, et seda saaks printimiseks kasutada. Lisateavet leiate peatükist Prindidraiveris tarvikute lisamine on page 123.

Kapi paigaldamine

ETTEVAATUST – ELEKTRILÖÖGIOHT
Kui pärast printeri ülesseadmist on vaja emaplaadile juurde pääseda või lisavarustust või mäluseadmeid paigaldada, siis lülitage elektrilöögi ohu ärahoidmiseks eelnevalt printer välja ja tõmmake toitekaabli pistik elektrivõrgu pistikupesast välja. Kui printeriga on ühendatud teisi seadmeid, siis lülitage ka need välja ja ühendage kõik kaablid printeri küljest lahti.

Märkused

- See lisaseade tuleb paigaldada koos 550-lehelise salvega. See lisaseade peab konfiguratsioonis olema kõige alumine.
- Kui 550-leheline salv on juba paigaldatud, siis eemaldage salv, eemaldage salve alumine kate ja asetage see selle lisaseadme peale.
- Selle toimingu tegemiseks on vaja lapikpeaga kruvikeerajat.

1. Võtke kapp pakendist välja ja pange see kokku.
2. Lülitage printer välja.

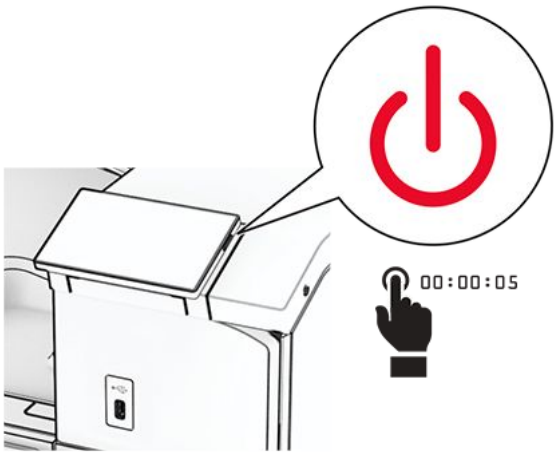

3. Tõmmake toitekaabli pistik esmalt välja elektrivõrgu pistikupesast ja seejärel printerist.

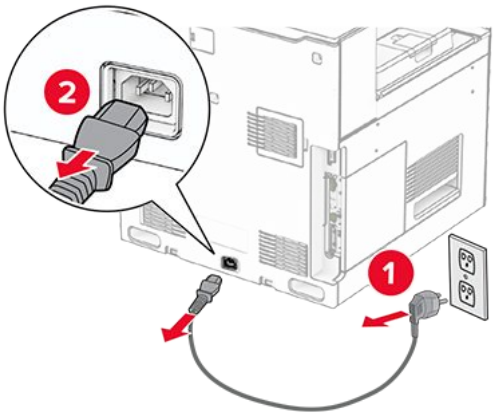

4. Kapi liikumise ennetamiseks lukustage ratas.

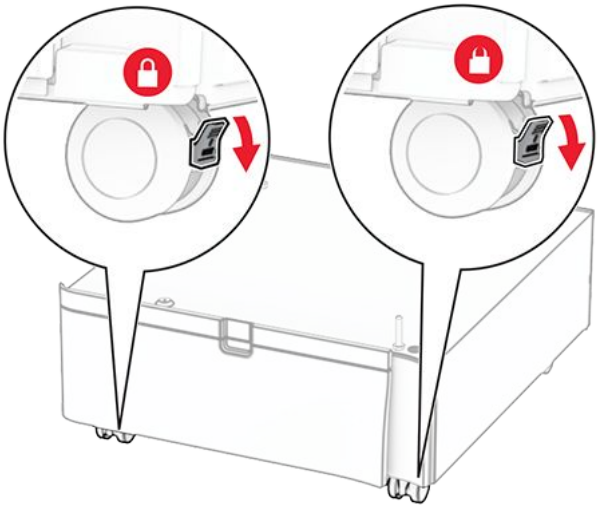

5. Kinnitage 550-lehelise salve külgkate.

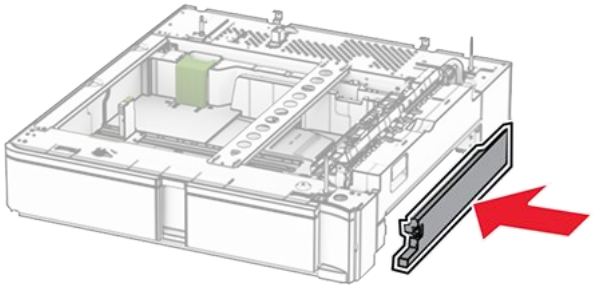

6. Joondage salv kapiga ja asetage see oma kohale.

> **Note:** Salve kahjustamise vältimiseks hoidke seda tõstes kindlasti esi- ja tagaküljest.

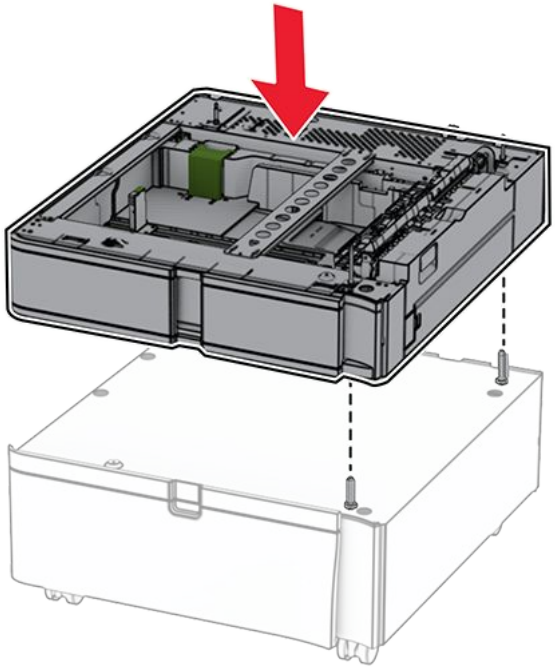

7. Tõmmake salve sisetükk välja.

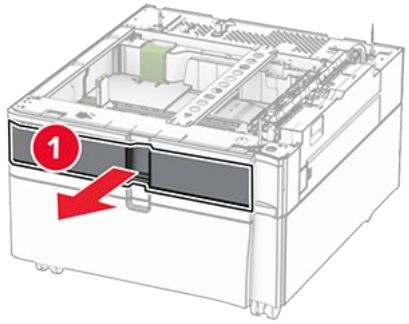

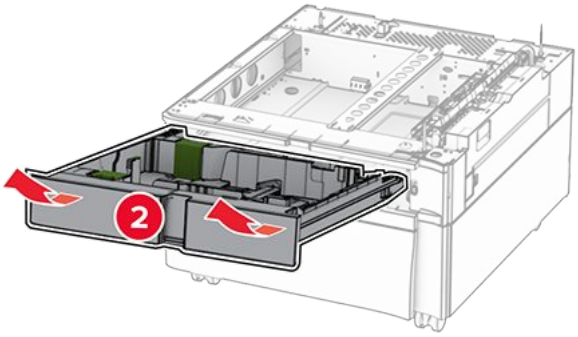

8. Kinnitage salv kapi külge.

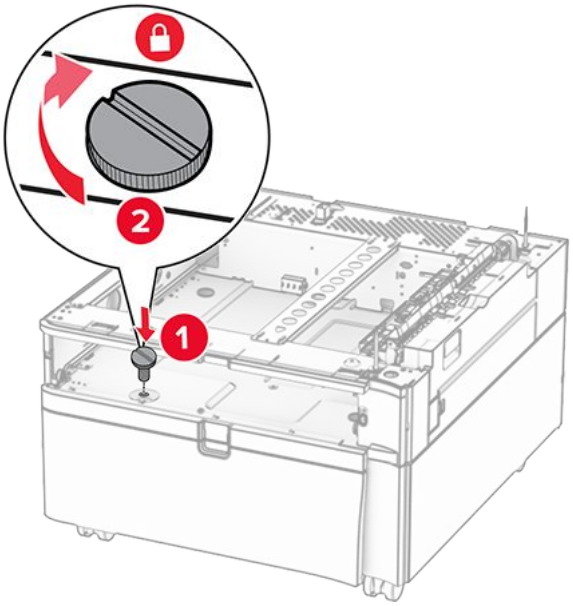

9. Sisestage salve sisetükk.
10. Kinnitage salve tagaosa kapi külge.

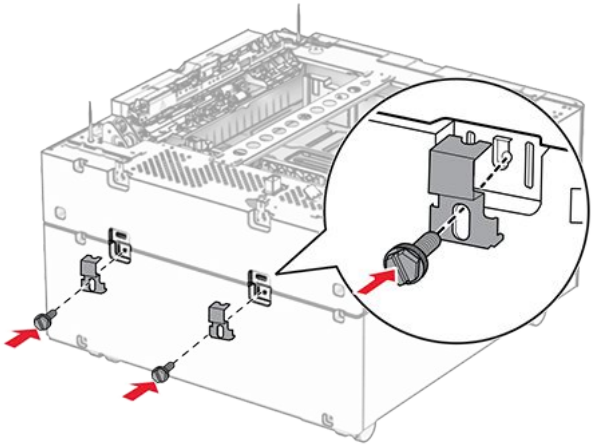

11. Eemaldage printeri parempoolne alumine kate.

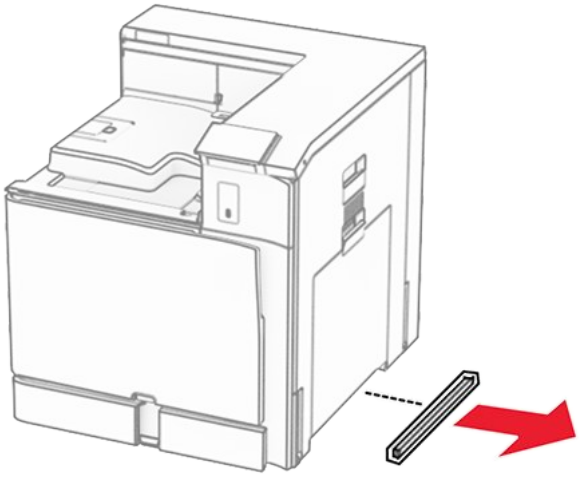

12. Joondage printer kapi ja salvega ja langetage see oma kohale.

ETTEVAATUST – KEHAVIGASTUSTE OHT
Kui printer kaalub rohkem kui 20 kg (44 naela), võib selle ohutuks tõstmiseks olla vaja vähemalt kahte inimest.

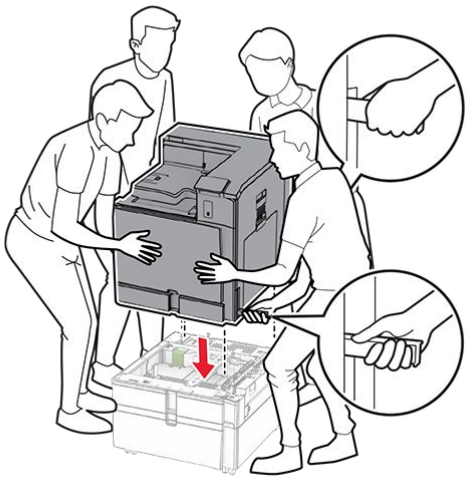

13. Tõmmake standardsalve sisetükk välja.
14. Kinnitage 550-leheline salv printeri külge.

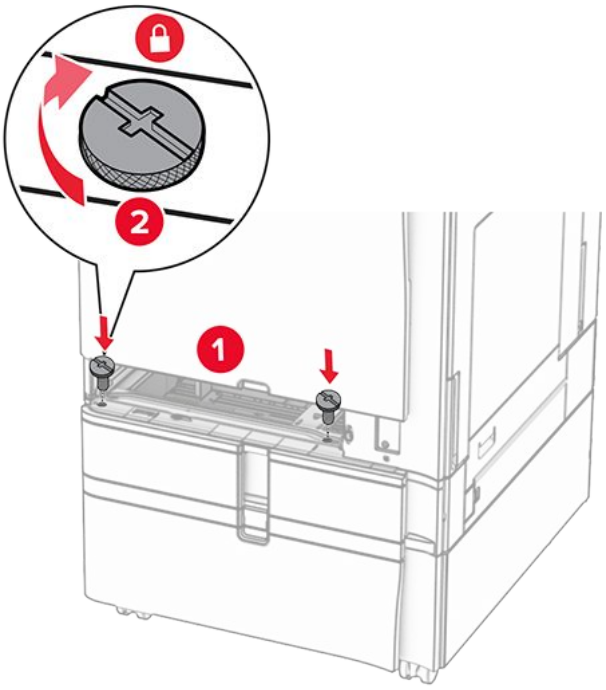

15. Sisestage standardsalve sisetükk.
16. Kinnitage 550-lehelise salve tagaosa printeri külge.

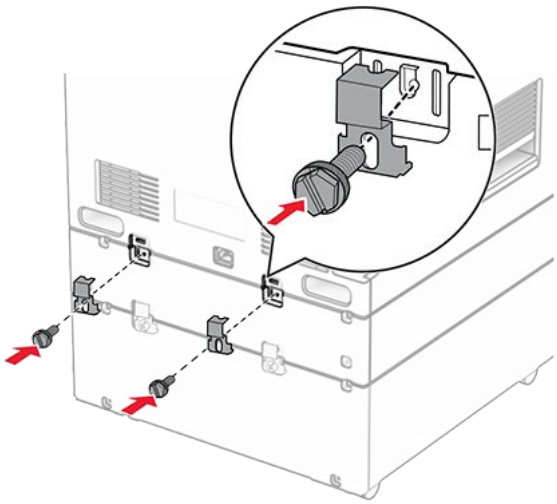

17. Ühendage printeri toitejuhtme üks ots printeriga ja seejärel teine ots elektripistikuga.

> **ETTEVAATUST – KEHAVIGASTUSTE OHT**
> Põlengu või elektrilöögi ohu vähendamiseks ühendage toitekaabel ettenähtud nimipinge ja nimivoolutugevusega elektrivõrgu pistikupessa, mis on varustatud kaitsemaandusega, paikneb toote lähedal ja on hõlpsasti juurdepääsetav.

18. Lülitage printer sisse.

1500-lehelise salve paigaldamine

> **ETTEVAATUST – ELEKTRILÖÖGIOHT**
> Kui pärast printeri ülesseadmist on vaja emaplaadile juurde pääseda või lisavarustust või mäluseadmeid paigaldada, siis lülitage elektrilöögi ohu ärahoidmiseks eelnevalt printer välja ja tõmmake toitekaabli pistik elektrivõrgu pistikupesast välja. Kui printeriga on ühendatud teisi seadmeid, siis lülitage ka need välja ja ühendage kõik kaablid printeri küljest lahti.

> **Märkused**
>
> - Enne selle lisaseadme paigaldamist veenduge, et valikuline 550-leheline salv ja kas 2 x 500-leheline või 2000-leheline tandemsalv on juba paigaldatud.
> - Selle toimingu tegemiseks on vaja lapikpeaga kruvikeerajat.

1. Lülitage printer välja.

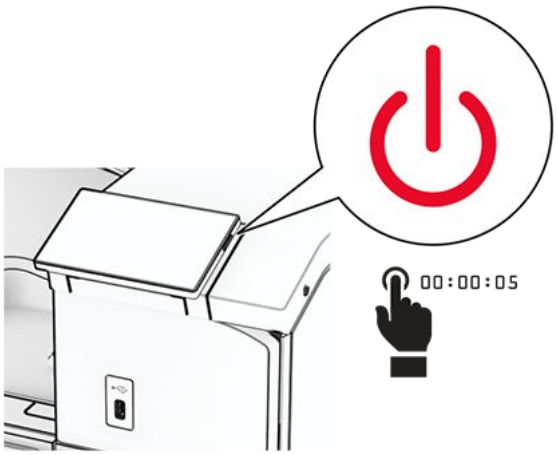

2. Tõmmake toitekaabli pistik esmalt välja elektrivõrgu pistikupesast ja seejärel printerist.

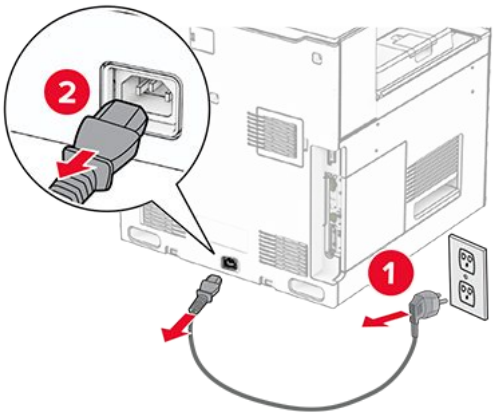

3. Eemaldage pistiku kate

> **Note:** Katet ei tohi minema visata.

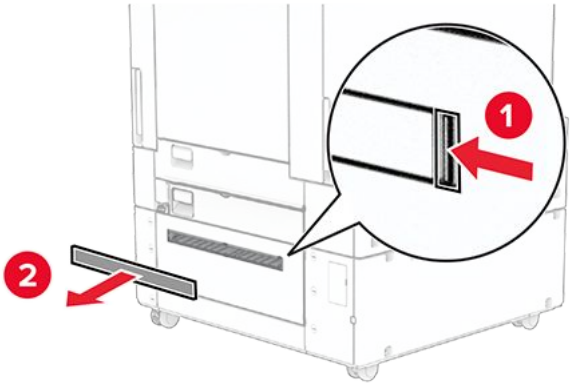

4. Eemaldage pordi kate.

Note: Katet ei tohi minema visata.

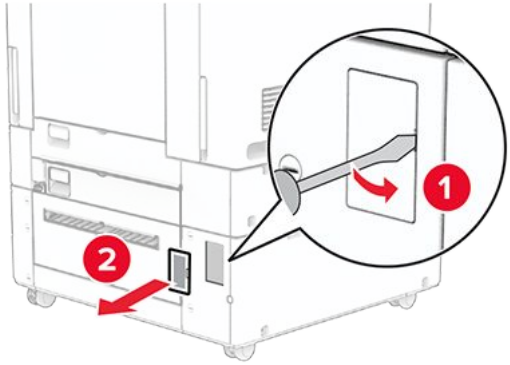

5. Eemaldage printerilt kruvikorgid.

Note: Kruvikorke ei tohi ära visata.

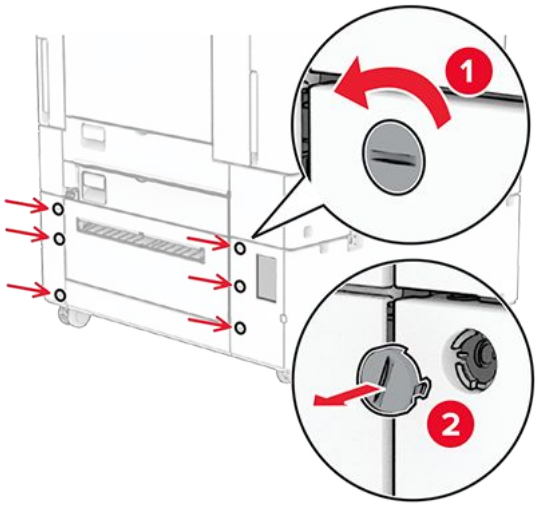

6. Pakkige lahti 1500-leheline salv.
7. Paigaldage kinnitusraami kruvid.

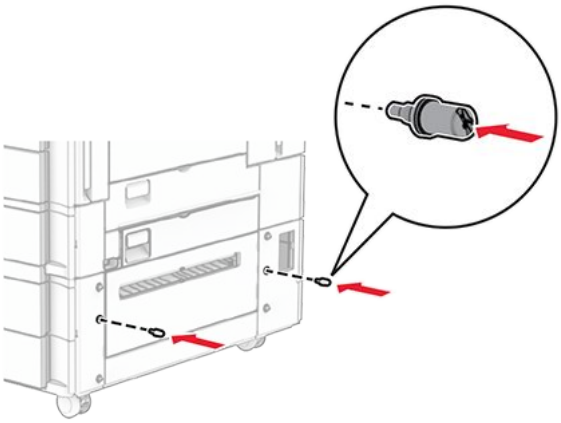

8. Paigaldage kinnitusraam printerile.

> **Note:** Kasutage 1500-lehelise salvega kaasasolevat kinnitusraami ja kruvisid.

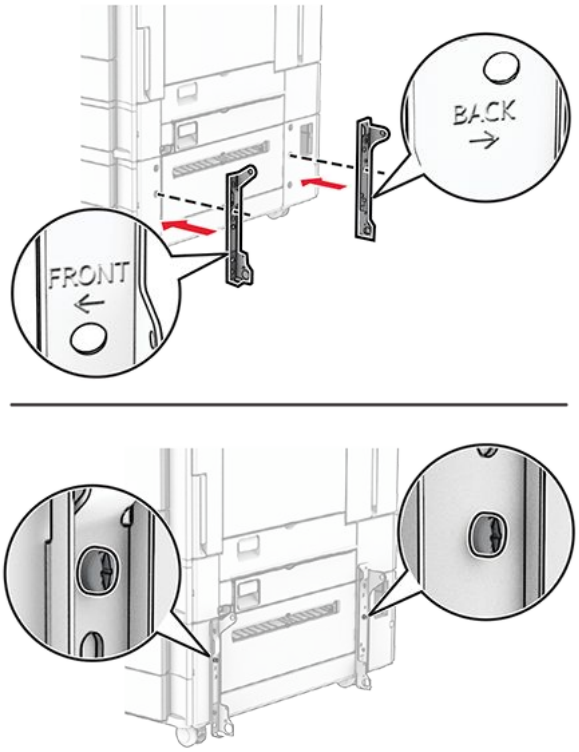

9. Paigaldage ülejäänud kruvid.

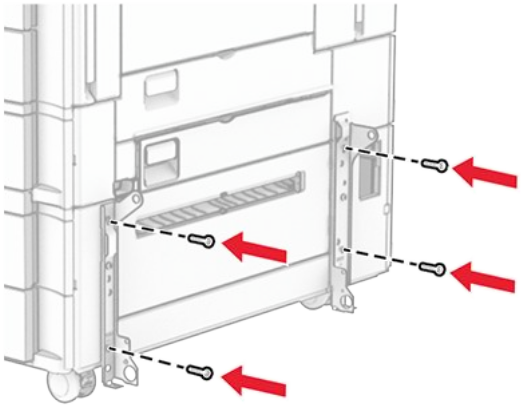

10. Paigaldage 1500-leheline salv.

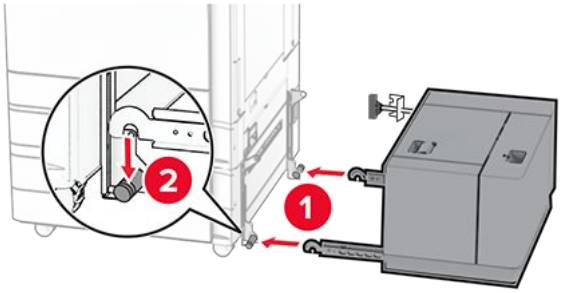

11. Ühendage salve kaabel printeriga.

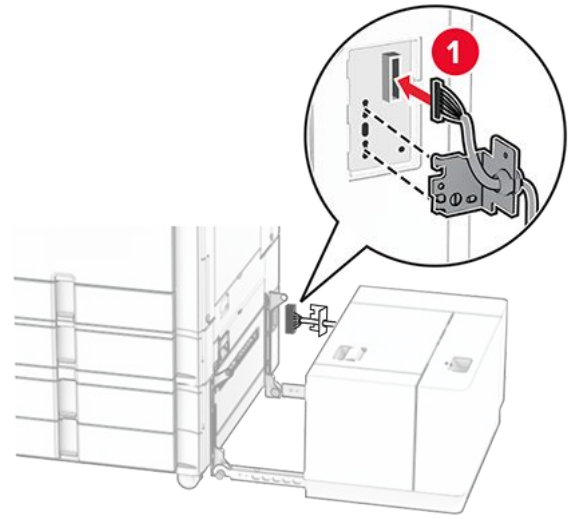

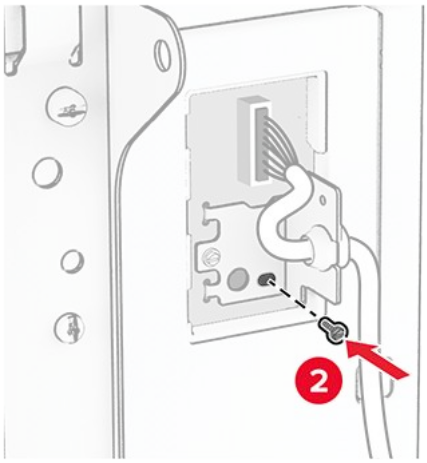

12. Kinnitage salve kaabli kate.

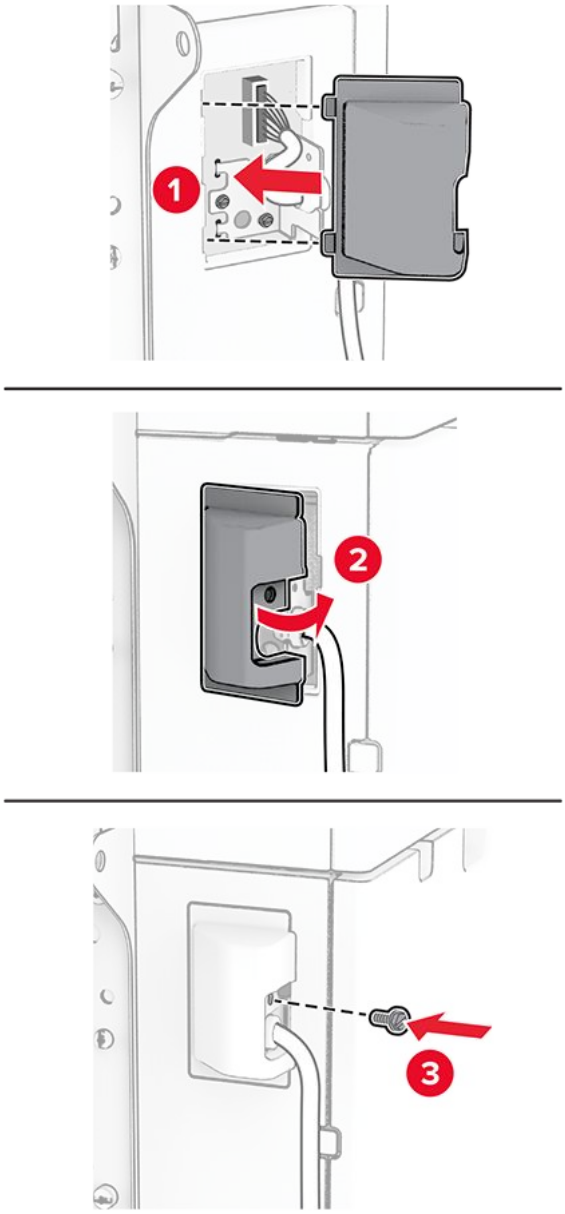

13. Libistage 1500-leheline salv printeri poole.

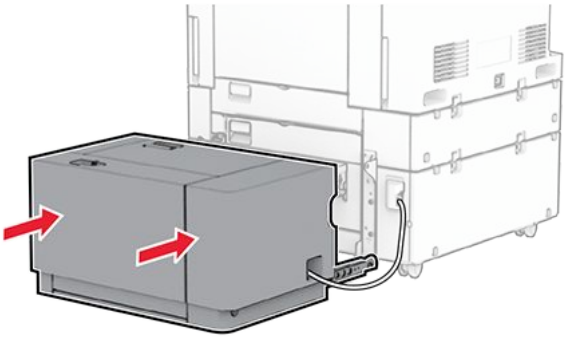

14. Ühendage printeri toitejuhtme üks ots printeriga ja seejärel teine ots elektripistikuga.

ETTEVAATUST – KEHAVIGASTUSTE OHT
Põlengu või elektrilöögi ohu vähendamiseks ühendage toitekaabel ettenähtud nimipinge ja nimivoolutugevusega elektrivõrgu pistikupessa, mis on varustatud kaitsemaandusega, paikneb toote lähedal ja on hõlpsasti juurdepääsetav.

15. Lülitage printer sisse.

Lisage salv prindidraiveris käsitsi, et seda saaks printimiseks kasutada. Lisateavet leiate peatükist Prindidraiveris tarvikute lisamine on page 123.

Klammerdaja paigaldamine

ETTEVAATUST – ELEKTRILÖÖGIOHT
Kui pärast printeri ülesseadmist on vaja emaplaadile juurde pääseda või lisavarustust või mäluseadmeid paigaldada, siis lülitage elektrilöögi ohu ärahoidmiseks eelnevalt printer välja ja tõmmake toitekaabli pistik elektrivõrgu pistikupesast välja. Kui printeriga on ühendatud teisi seadmeid, siis lülitage ka need välja ja ühendage kõik kaablid printeri küljest lahti.

Note: Selle toimingu tegemiseks on vaja lapikpeaga kruvikeerajat.

1. Lülitage printer välja.

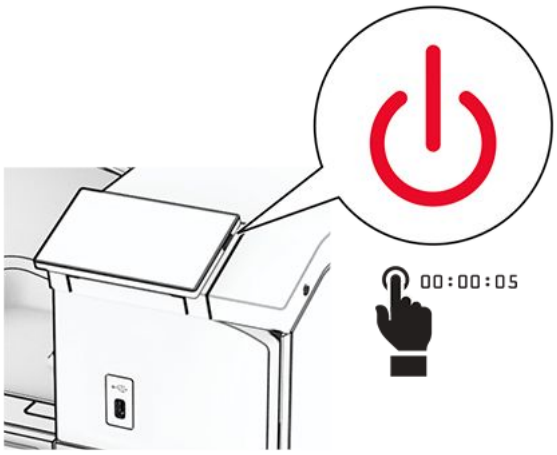

2. Tõmmake toitekaabli pistik esmalt välja elektrivõrgu pistikupesast ja seejärel printerist.

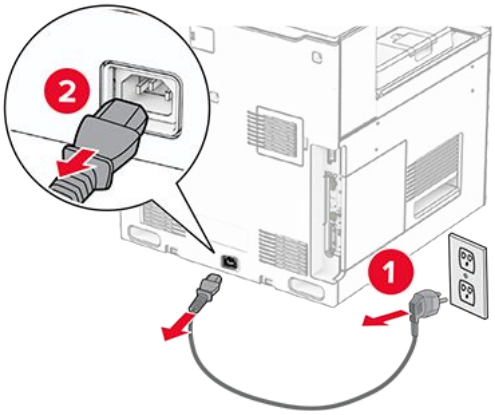

3. Eemaldage klammerdaja pakendist ja kõrvaldage kogu pakendimaterjal.
4. Paigaldage söötmisjuhik.

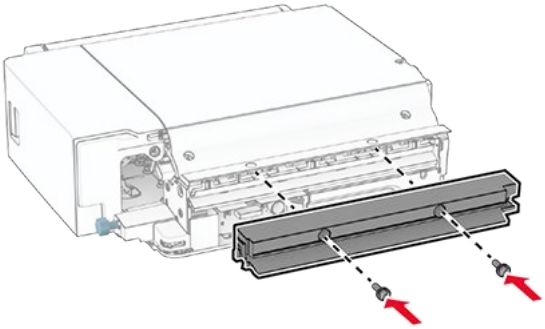

5. Eemaldage standardne väljundsalv.

> **Note:** Väljundsalve ei tohi ära visata.

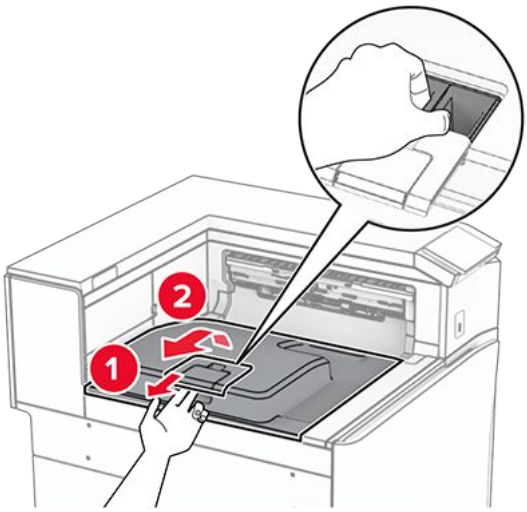

6. Enne lisavarustuse paigaldamist asetage väljundsalve lipp suletud asendisse.

Note: Lisavarustuse eemaldamisel asetage väljundsalve lipp avatud asendisse.

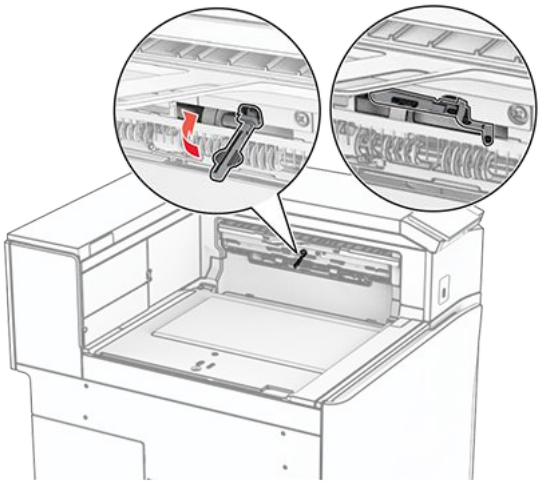

7. Eemaldage varurullik.

Note: Rullikut ei tohi minema visata.

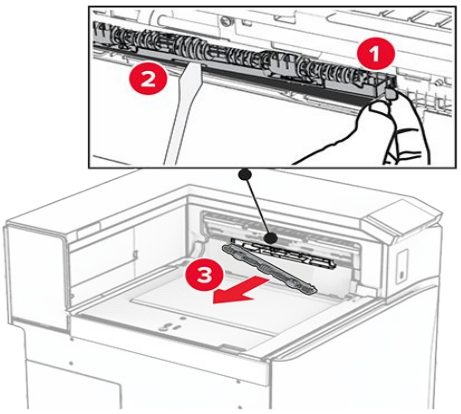

8. Sisestage klammerdajaga kaasas olnud söötmisrullik, kuni see klõpsatab oma kohale.

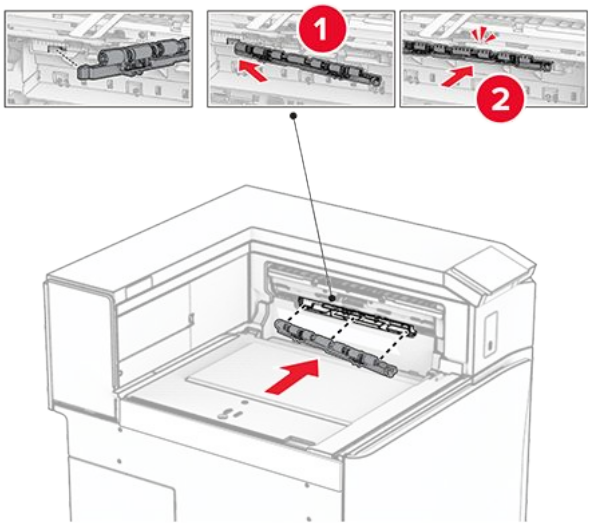

Note: Veenduge, et metallvedru oleks söötmisrulliku ees.

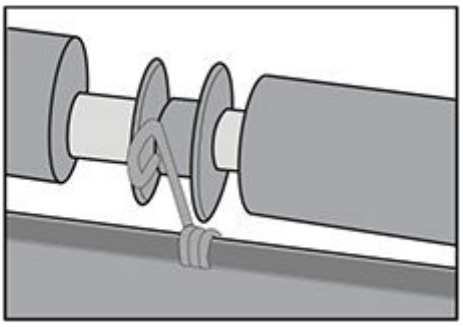

9. Kinnitage rulliku kate kuni see klõpsatab oma kohale.

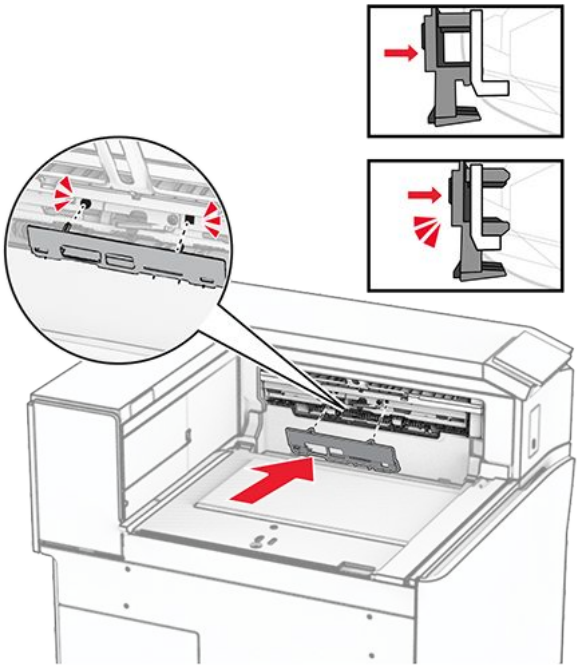

10. Avage esiluuk ja seejärel eemaldage printeri vasakul küljel olev kate.

> **Note:** Kruvi ja katet ei tohi ära visata.

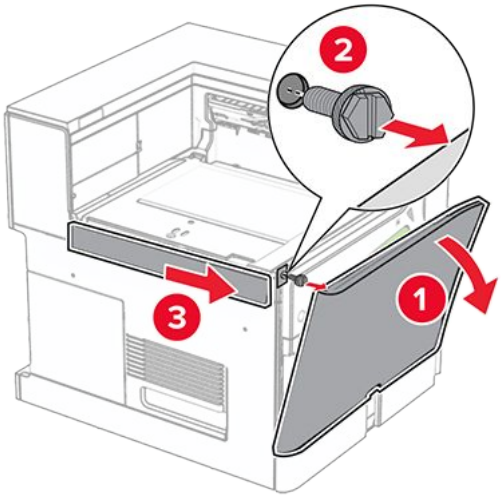

11. Eemaldage vasak tagumine kate.

> **Note:** Kruvi ja katet ei tohi ära visata.

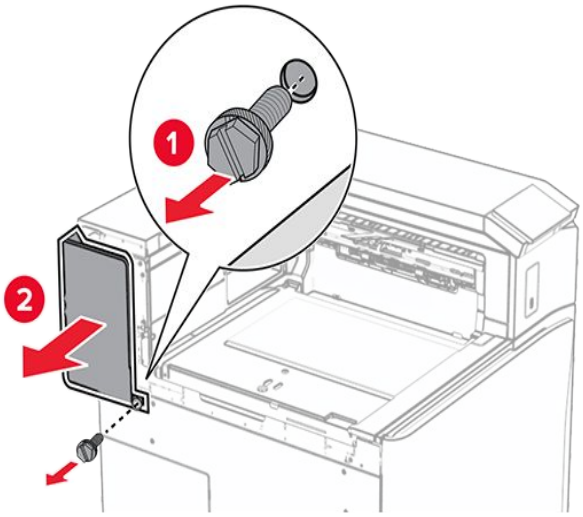

12. Eemaldage salve sisekate.

> **Note:** Katet ei tohi minema visata.

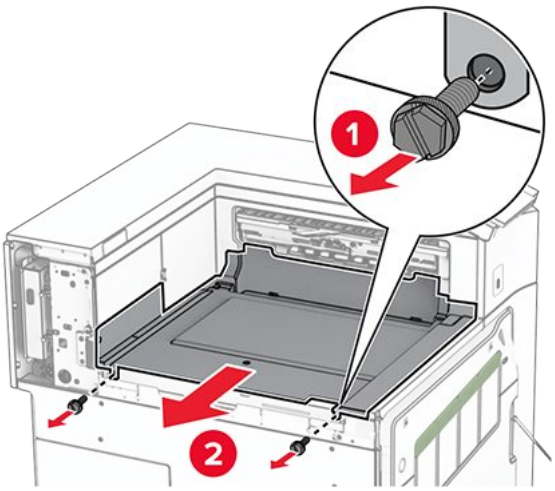

13. Joondage ja seejärel sisestage klammerdajaga kaasas olnud salve sisekate.

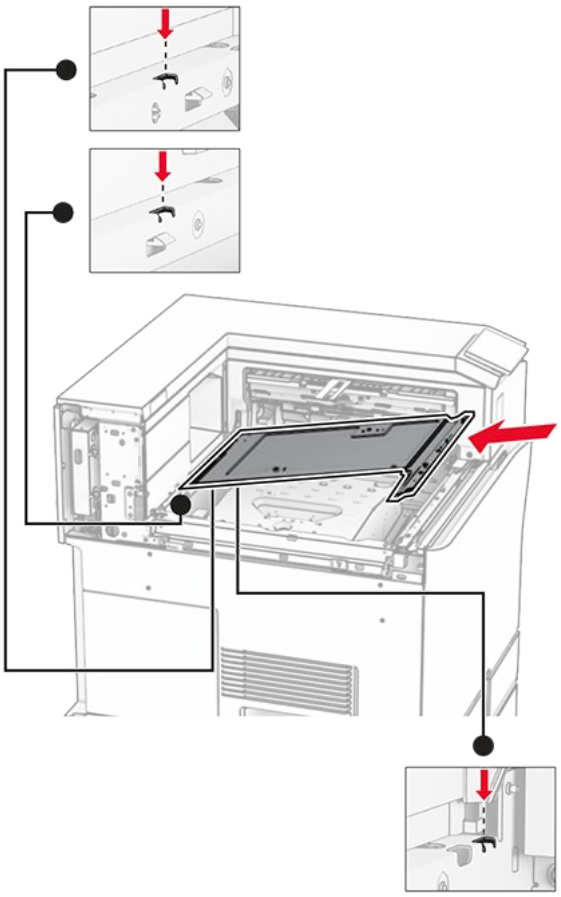

14. Paigaldage kruvid salve sisekatte külge.

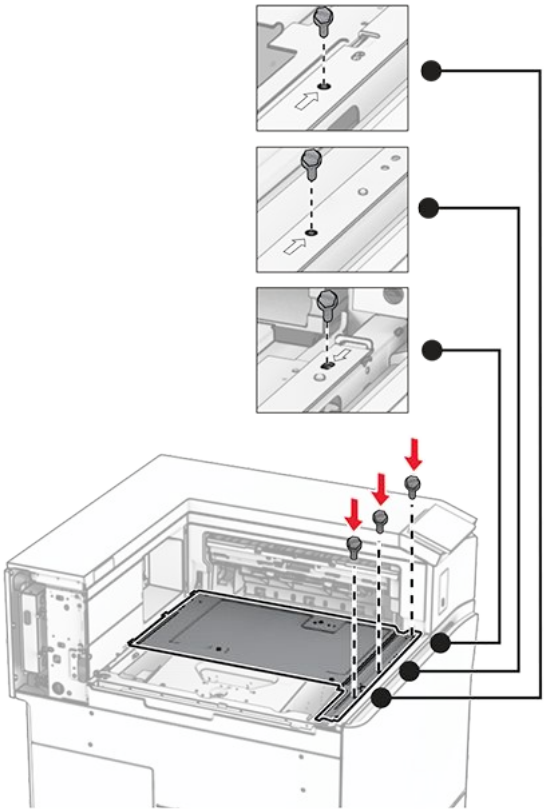

15. Kinnitage klammerdaja liugur.

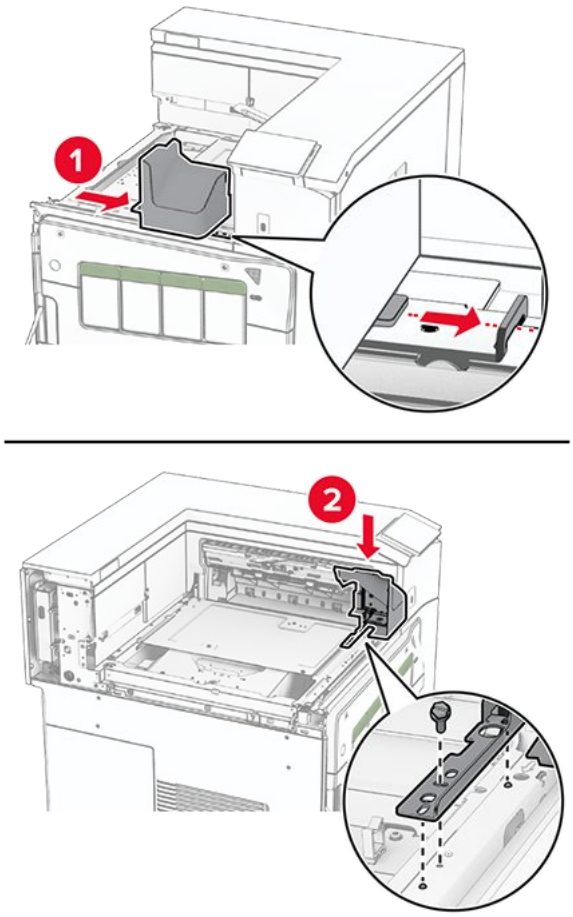

16. Sisestage klammerdaja.

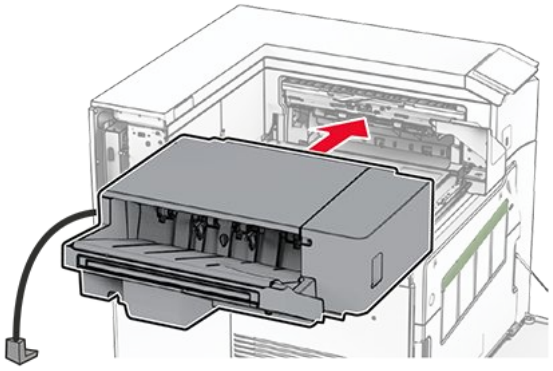

17. Klammerdaja printeri külge kinnitamiseks paigaldage kinnitusklamber.

> **Note:** Kasutage klammerdaja tootekomplekti kuuluvat kruvi.

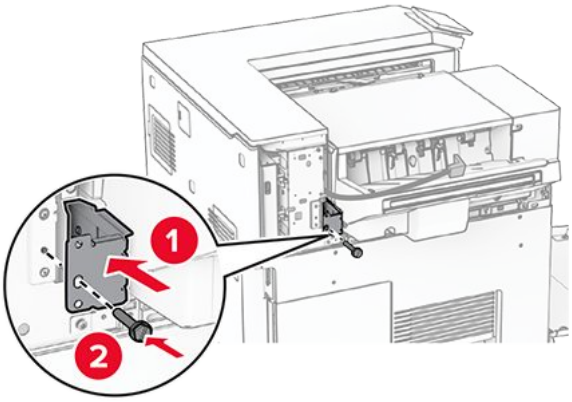

18. Kinnitage vasakpoolne tagumine kate ja seejärel libistage klammerdaja vasakule.

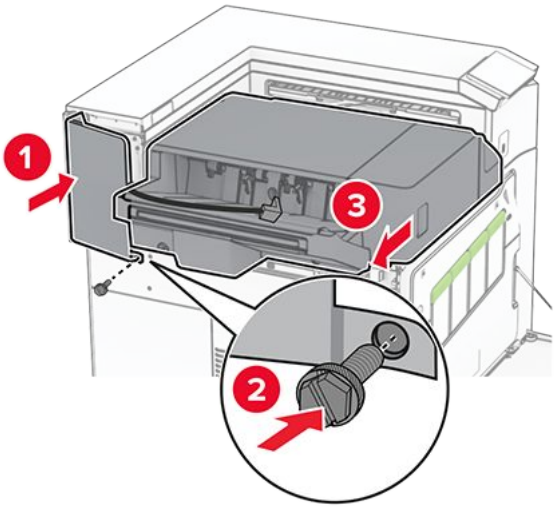

19. Kinnitage klammerdajaga kaasas olnud vasakpoolne ülemine viimistluskate.

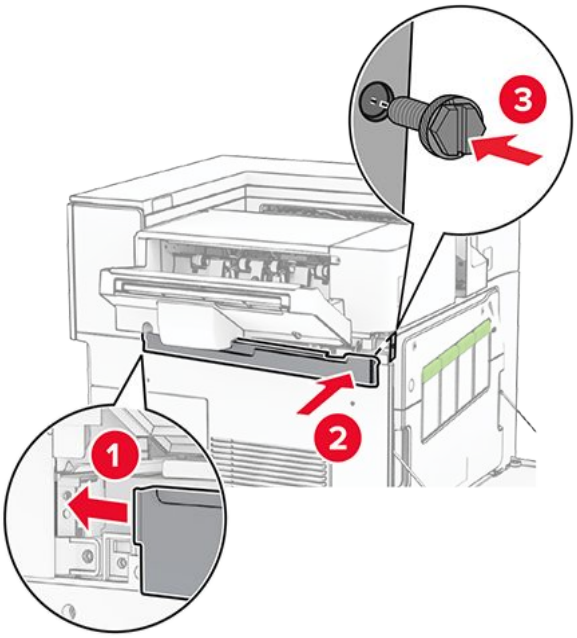

20. Sisestage klambrikassett klammerdajasse, kuni see klõpsatab oma kohale.

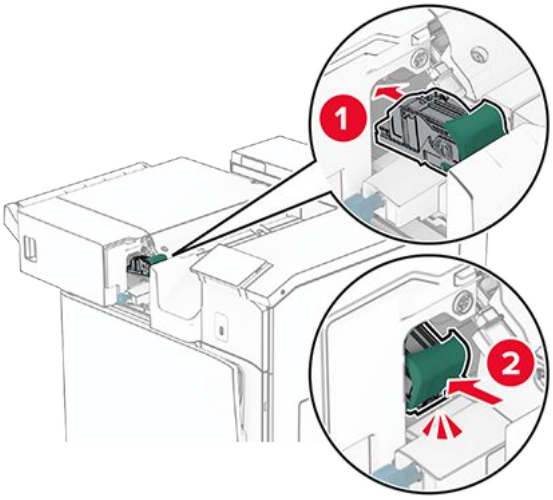

21. Sulgege esiluuk ja libistage klammerdaja printeri poole.

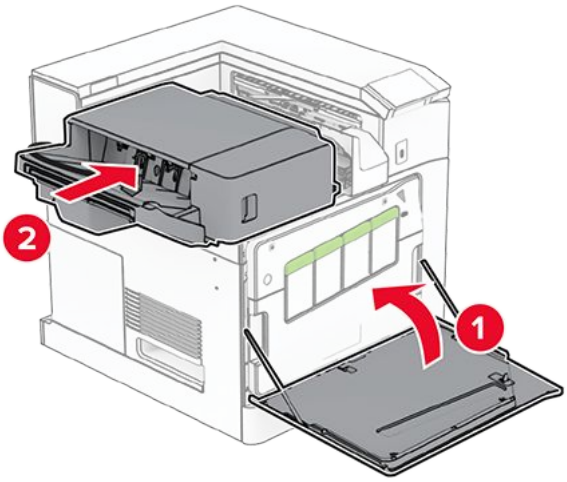

22. Ühendage lisaseadme kaabel printeriga.

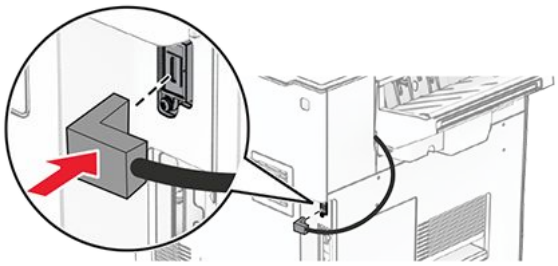

23. Ühendage printeri toitejuhtme üks ots printeriga ja seejärel teine ots elektripistikuga.

ETTEVAATUST – KEHAVIGASTUSTE OHT
Põlengu või elektrilöögi ohu vähendamiseks ühendage toitekaabel ettenähtud nimipinge ja nimivoolutugevusega elektrivõrgu pistikupessa, mis on varustatud kaitsemaandusega, paikneb toote lähedal ja on hõlpsasti juurdepääsetav.

24. Lülitage printer sisse.

Lisage klammerdaja prindidraiveris käsitsi, et seda saaks printimiseks kasutada. Lisateavet leiate peatükist Prindidraiveris tarvikute lisamine on page 123.

Vahelehtede virnastaja paigaldamine

ETTEVAATUST – ELEKTRILÖÖGIOHT
Kui pärast printeri ülesseadmist on vaja emaplaadile juurde pääseda või lisavarustust või mäluseadmeid paigaldada, siis lülitage elektrilöögi ohu ärahoidmiseks eelnevalt printer välja ja tõmmake toitekaabli pistik elektrivõrgu pistikupesast välja. Kui printeriga on ühendatud teisi seadmeid, siis lülitage ka need välja ja ühendage kõik kaablid printeri küljest lahti.

1. Lülitage printer välja.

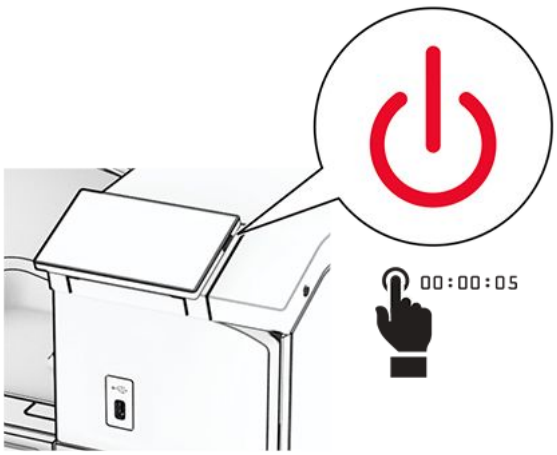

2. Tõmmake toitekaabli pistik esmalt välja elektrivõrgu pistikupesast ja seejärel printerist.

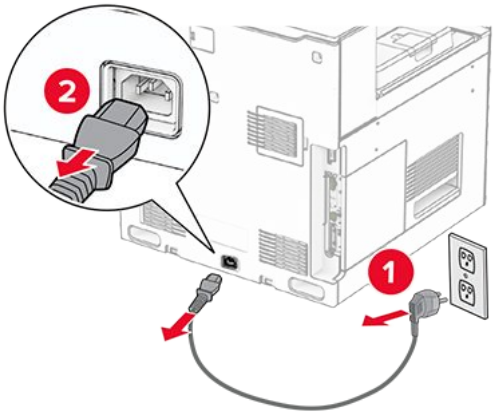

3. Eemaldage vahelehtede virnastaja pakendist ja kõrvaldage kogu pakendimaterjal.
4. Kinnitage sisemine tagumine kate vahelehtede virnastaja külge.

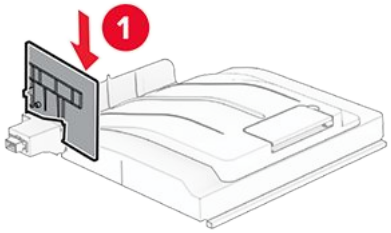

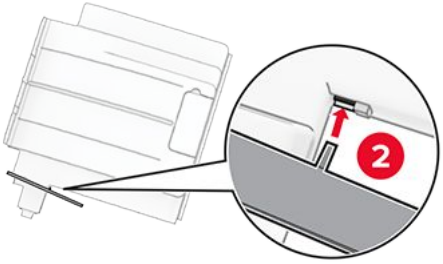

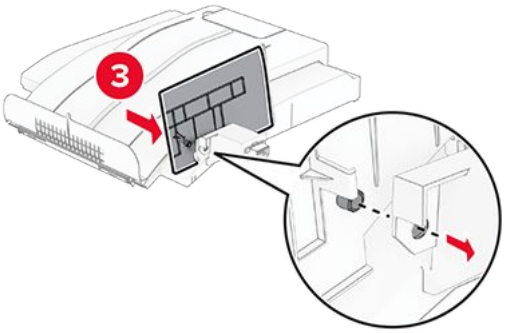

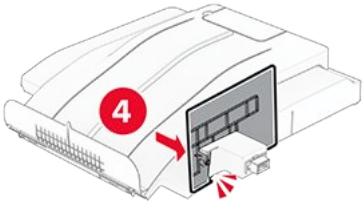

5. Eemaldage standardne väljundsalv.

Note: Väljundsalve ei tohi ära visata.

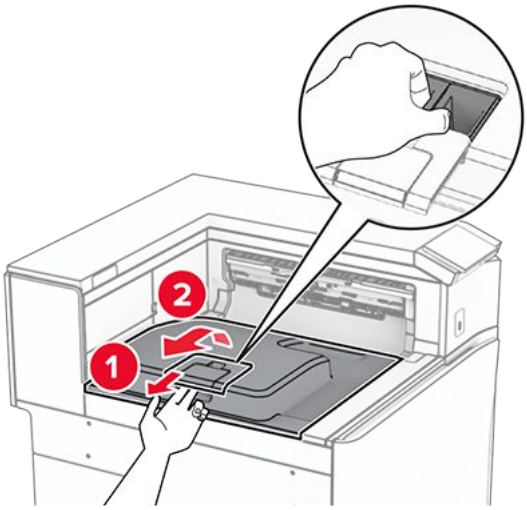

6. Eemaldage paberikonveieri pistiku kate.

Note: Katet ei tohi minema visata.

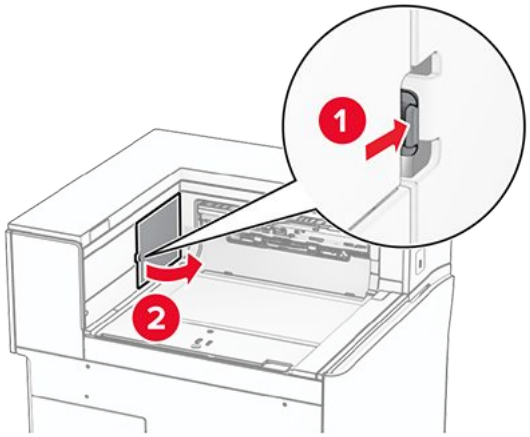

7. Enne lisavarustuse paigaldamist asetage väljundsalve lipp suletud asendisse.

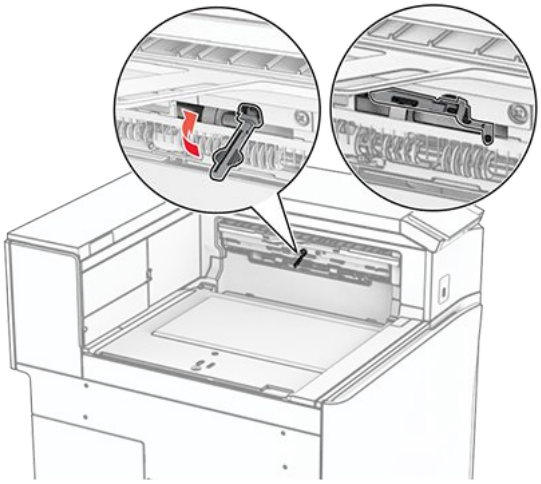

8. Joondage ja seejärel paigaldage vahelehtede virnastaja printeri külge.

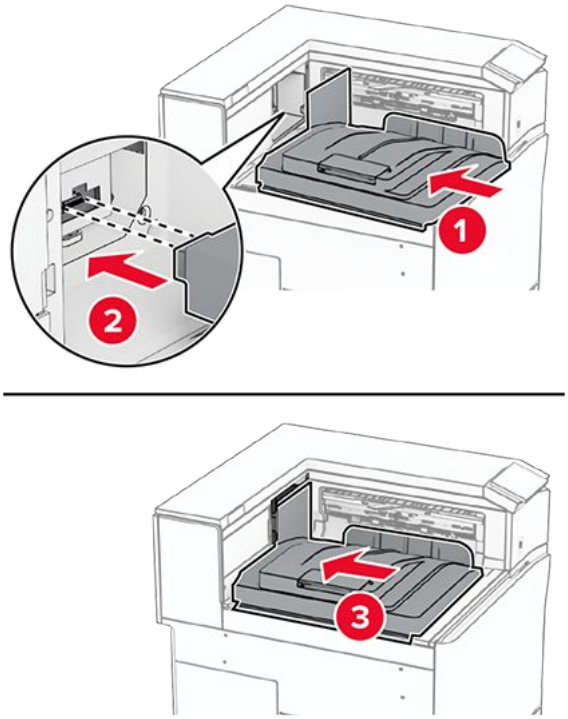

Note: Veenduge, et osad on kindlalt printeri külge kinnitatud ja joondatud.

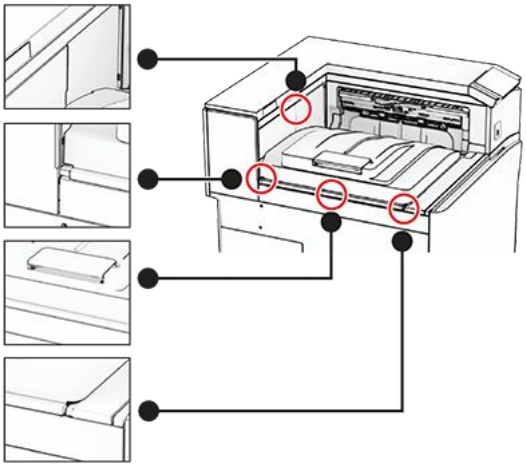

9. Kinnitage vahelehtede virnastaja kaitseribad printeri külge.

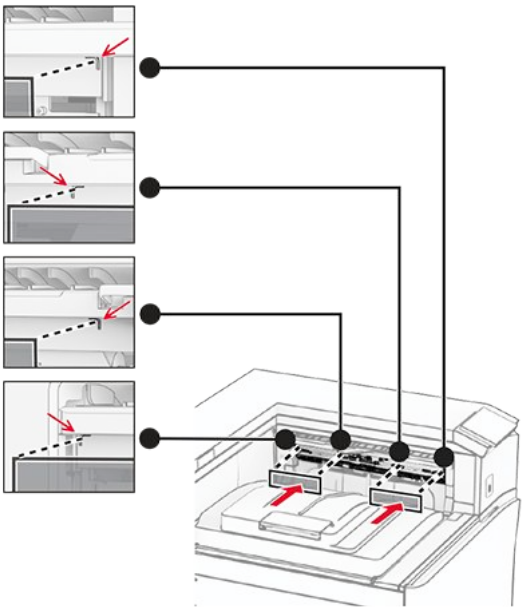

10. Asetage väljundsalve lipp avatud asendisse.

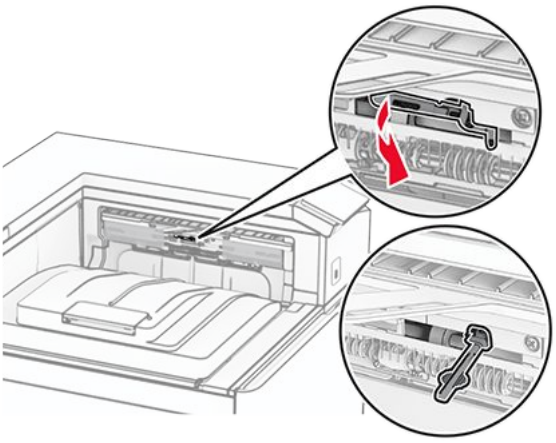

11. Kinnitage salve lipu kate, kuni see klõpsatab oma kohale.

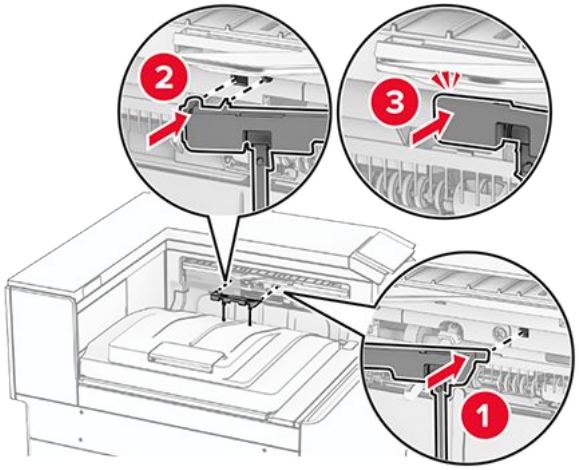

12. Ühendage printeri toitejuhtme üks ots printeriga ja seejärel teine ots elektripistikuga.

> **ETTEVAATUST – KEHAVIGASTUSTE OHT**
> Põlengu või elektrilöögi ohu vähendamiseks ühendage toitekaabel ettenähtud nimipinge ja nimivoolutugevusega elektrivõrgu pistikupessa, mis on varustatud kaitsemaandusega, paikneb toote lähedal ja on hõlpsasti juurdepääsetav.

13. Lülitage printer sisse.

Lisage vahelehtede virnastaja prindidraiveris käsitsi, et seda saaks printimiseks kasutada. Lisateavet leiate peatükist Prindidraiveris tarvikute lisamine on page 123.

Voltimisvõimalusega paberikonveieri paigaldamine

> **ETTEVAATUST – ELEKTRILÖÖGIOHT**
> Kui pärast printeri ülesseadmist on vaja emaplaadile juurde pääseda või lisavarustust või mäluseadmeid paigaldada, siis lülitage elektrilöögi ohu ärahoidmiseks eelnevalt printer välja ja tõmmake toitekaabli pistik elektrivõrgu pistikupesast välja. Kui printeriga on ühendatud teisi seadmeid, siis lülitage ka need välja ja ühendage kõik kaablid printeri küljest lahti.

> **Märkused**
>
> - Seda lisaseadet saab paigaldada ka koos klammerdaja ja mulgustajaga köitjaga või brošüüriviimistlejaga.
> - Selle toimingu tegemiseks on vaja lapikpeaga kruvikeerajat.

1. Lülitage printer välja.

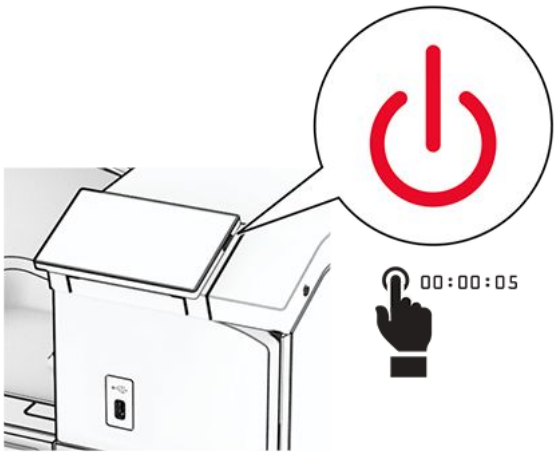

2. Tõmmake toitekaabli pistik esmalt välja elektrivõrgu pistikupesast ja seejärel printerist.

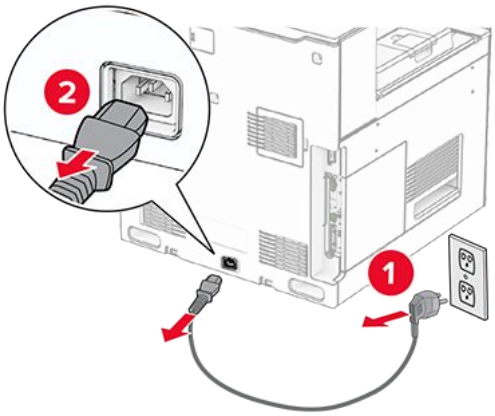

3. Pakkige lahti voltimisvõimalusega paberikonveier ja eemaldage seejärel kogu pakkematerjal.
4. Eemaldage standardne väljundsalv.

> **Note:** Väljundsalve ei tohi ära visata.

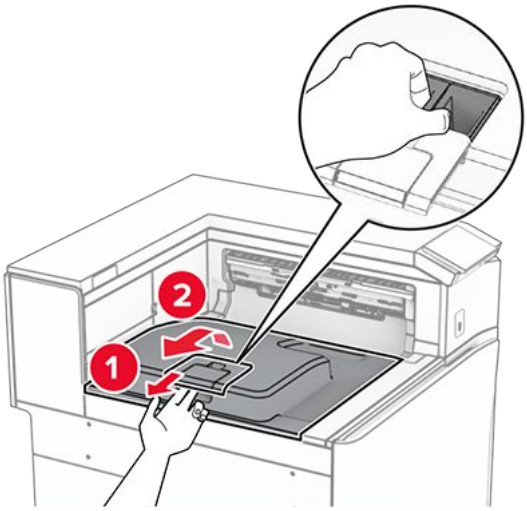

5. Enne lisavarustuse paigaldamist asetage väljundsalve lipp suletud asendisse.

> **Note:** Lisavarustuse eemaldamisel asetage väljundsalve lipp avatud asendisse.

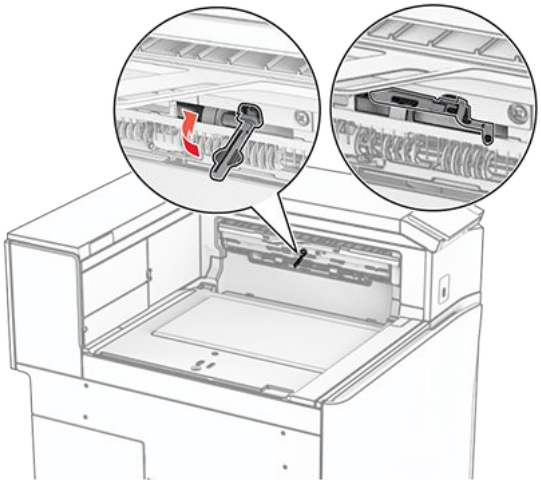

6. Eemaldage varurullik.

> **Note:** Rullikut ei tohi minema visata.

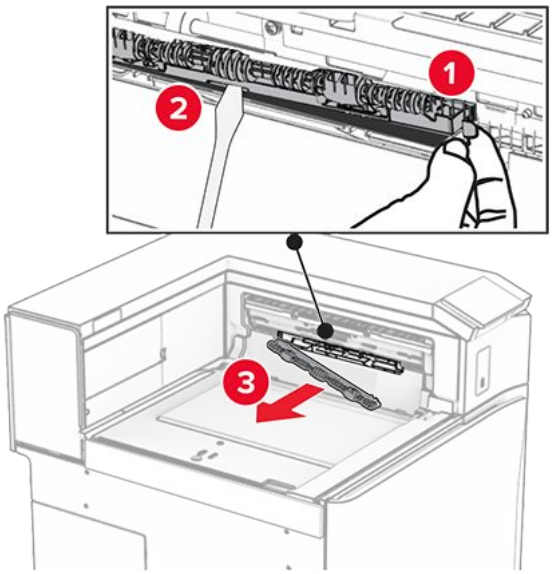

7. Sisestage lisaseadmega kaasas olnud söötmisrullik, kuni see klõpsatab oma kohale.

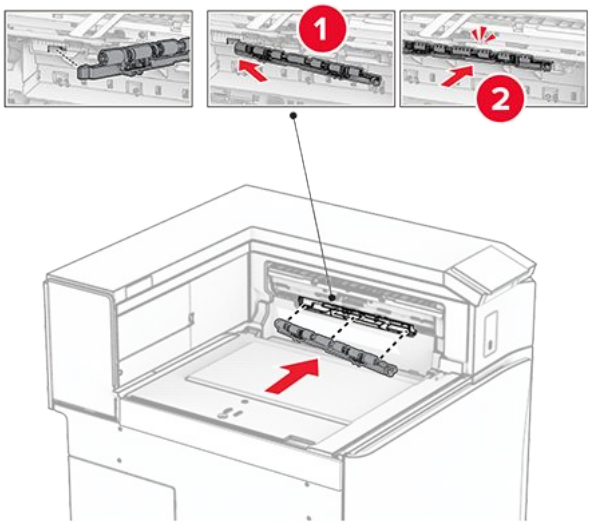

Note: Veenduge, et metallvedru oleks söötmisrulliku ees.

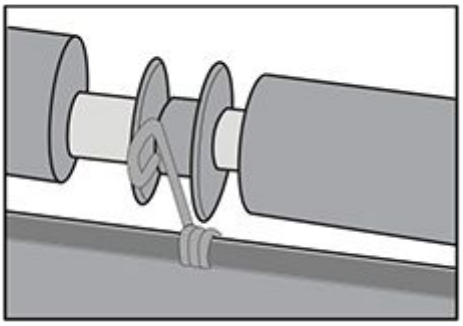

8. Kinnitage rulliku kate kuni see klõpsatab oma kohale.

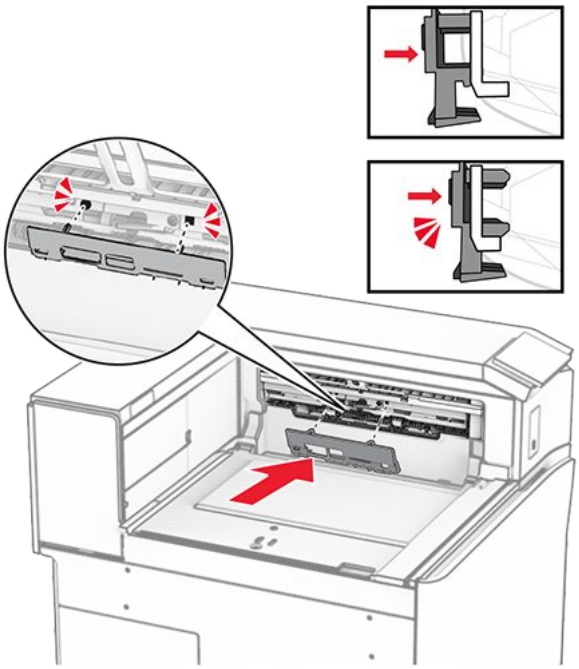

9. Avage esiluuk ja seejärel eemaldage printeri vasakul küljel olev kate.

> **Note:** Kruvi ja katet ei tohi ära visata.

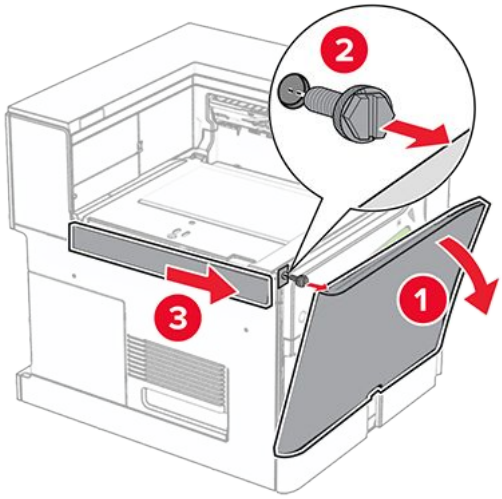

10. Sulgege esiluuk.
11. Eemaldage paberikonveieri pistiku kate.

> **Note:** Katet ei tohi minema visata.

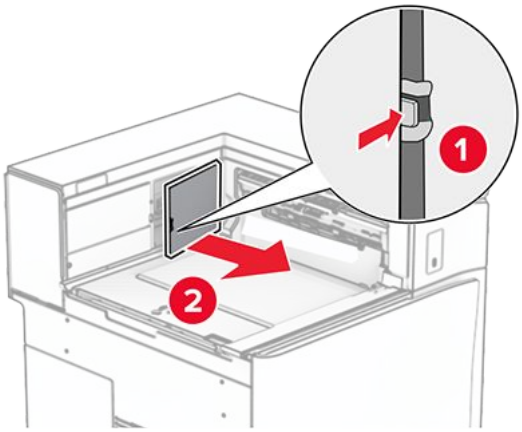

12. Eemaldage vasak tagumine kate.

> **Note:** Kruvi ja katet ei tohi ära visata.

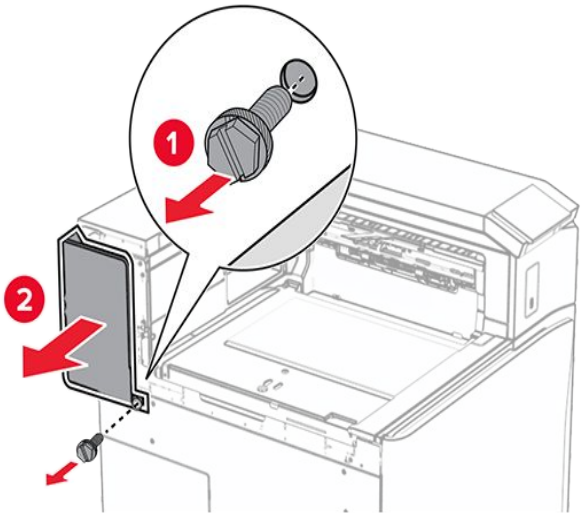

13. Eemaldage salve sisekate.

> **Note:** Kruvi ja katet ei tohi ära visata.

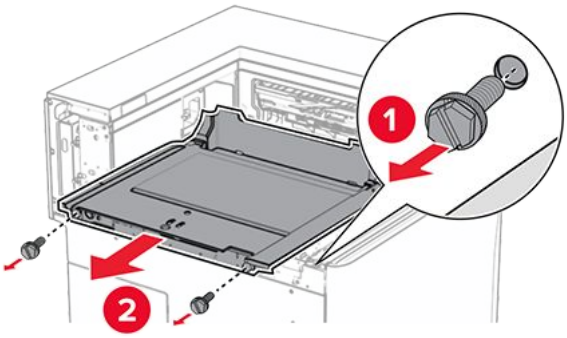

14. Joondage ja seejärel sisestage lisaseadmega kaasas olnud salve sisekate.

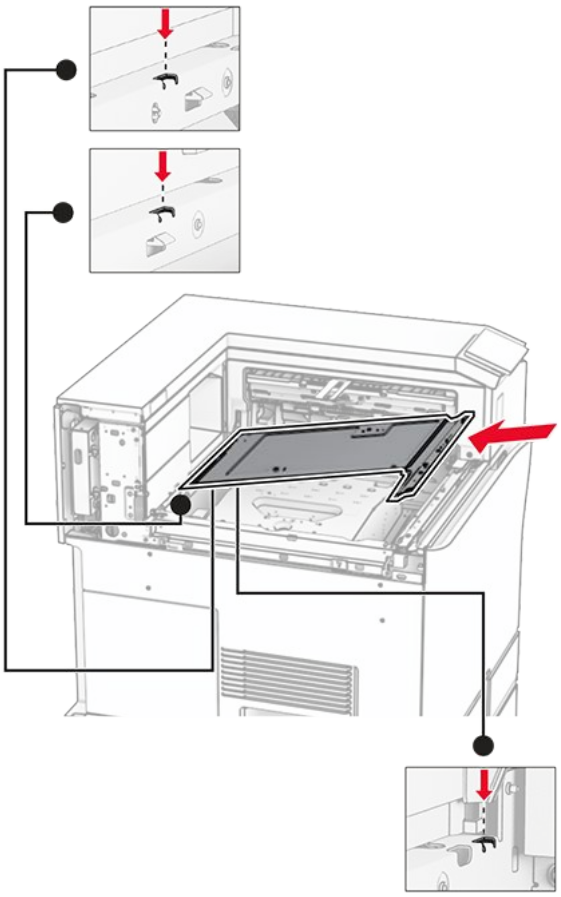

15. Paigaldage kruvid salve sisekatte külge.

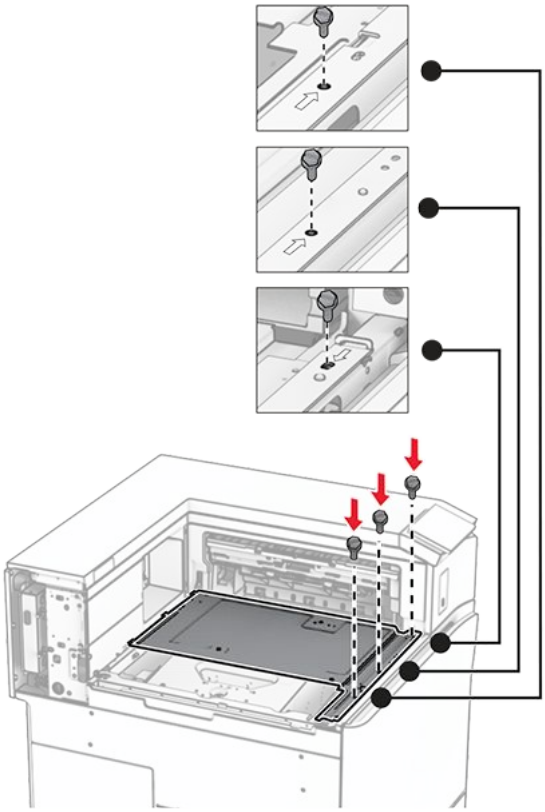

16. Kinnitage lisaseadmele vahtlindi tükid.

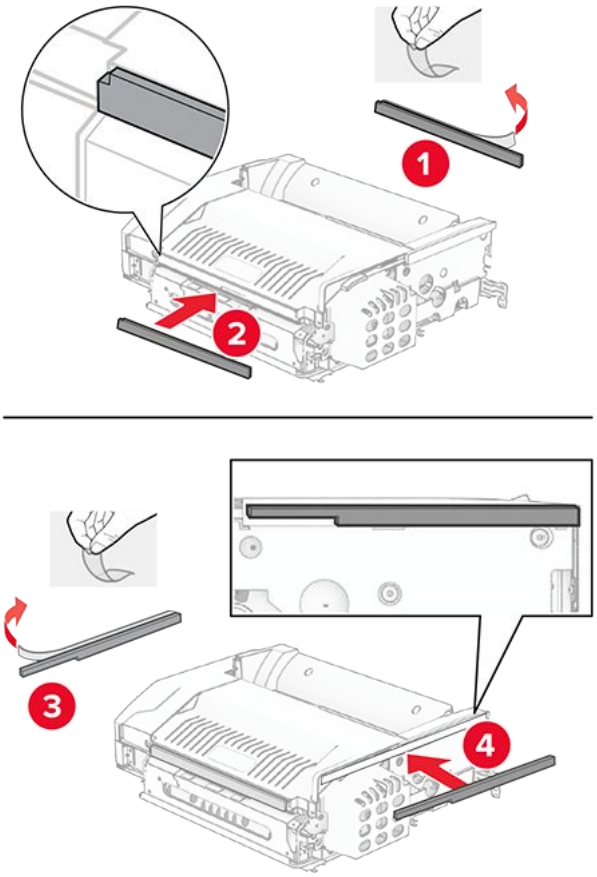

17. Avage luuk F ja keerake kruvid kinni.

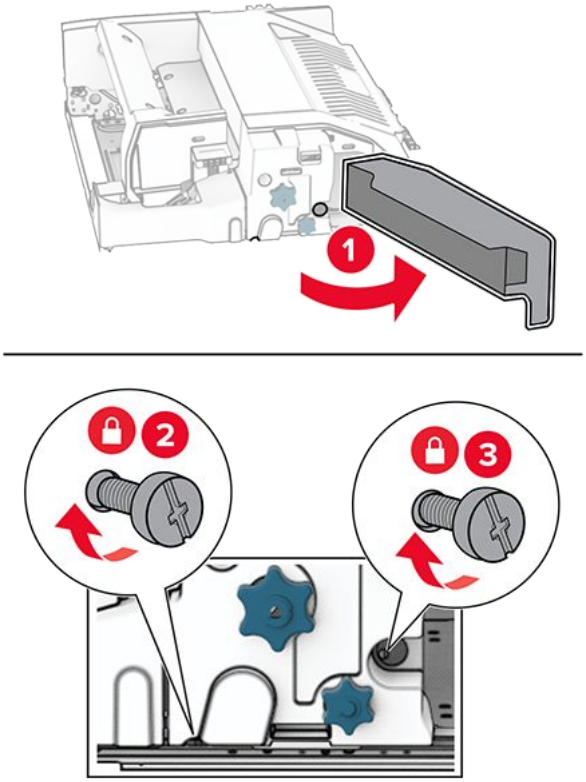

18. Sulgege luuk F.

19. Kinnitage metallklamber lisaseadme külge.

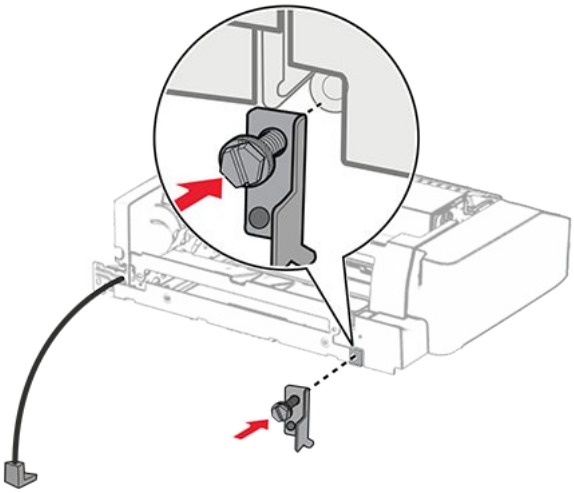

20. Sisestage lisaseade.

> **Note:** Veenduge, et metallklamber oleks printeri ees.

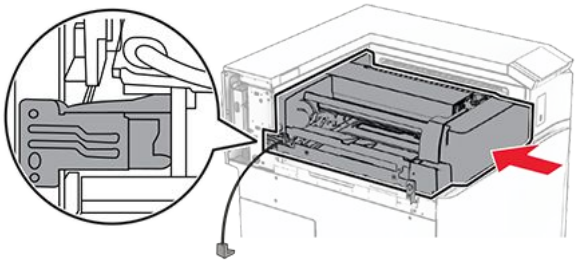

21. Avage luuk F ja seejärel paigaldage kruvi, kasutades lisaseadmega kaasas olevat kruvikeerajat.

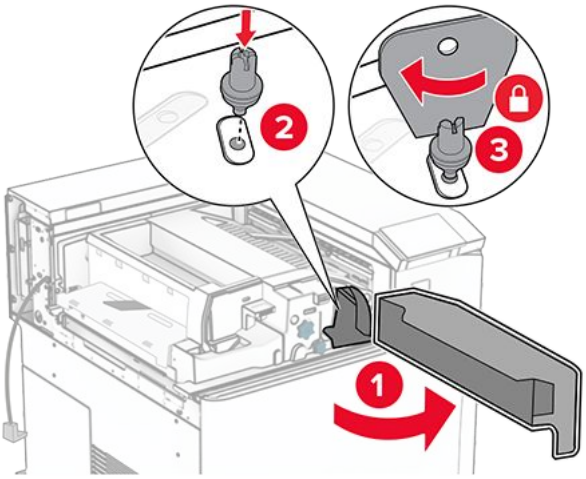

22. Sulgege luuk F.
23. Paigaldage kruvid lisaseadmesse.

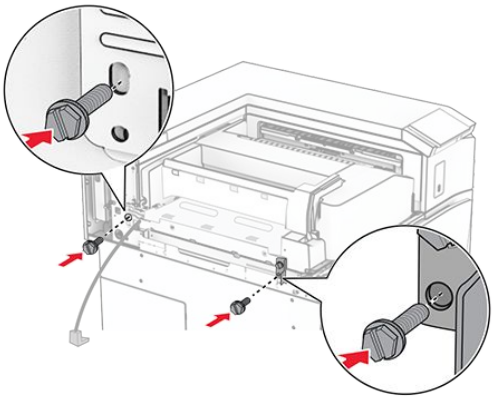

24. Kinnitage vasak tagumine kate.

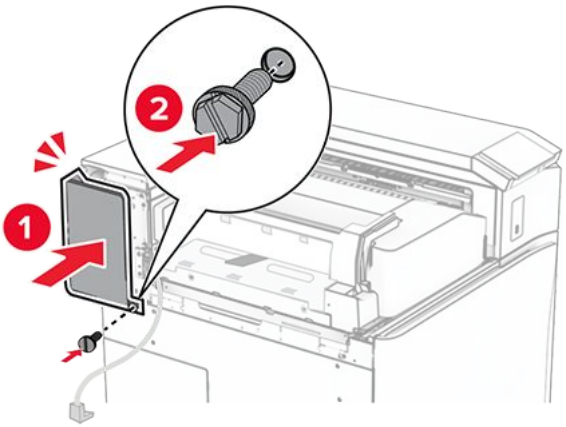

25. Avage esiluuk ja seejärel kinnitage kate printeri vasakule küljele.

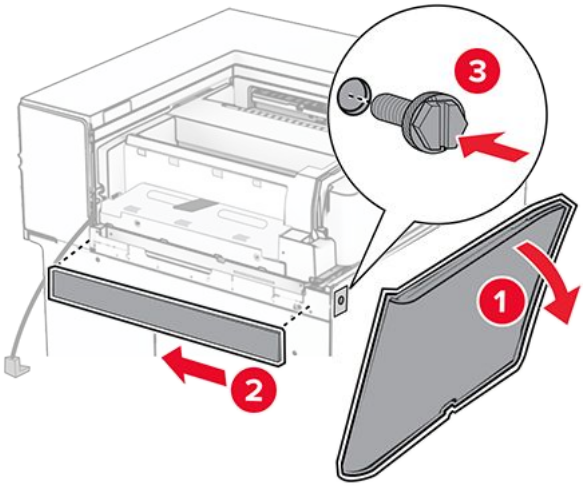

26. Sulgege esiluuk.

27. Tõstke salve klapp üles ning seejärel joondage ja kinnitage lisaseadme salv.

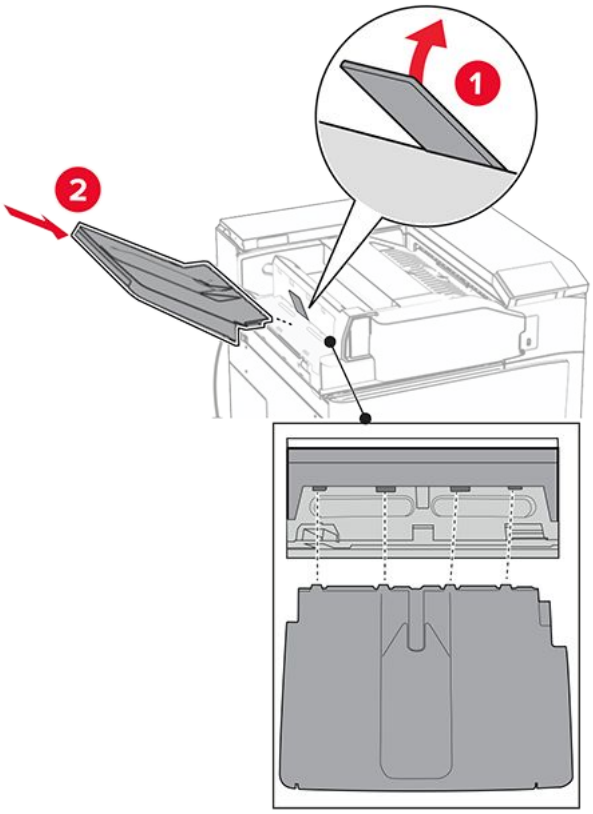

28. Paigaldage kruvid lisaseadme salve külge.

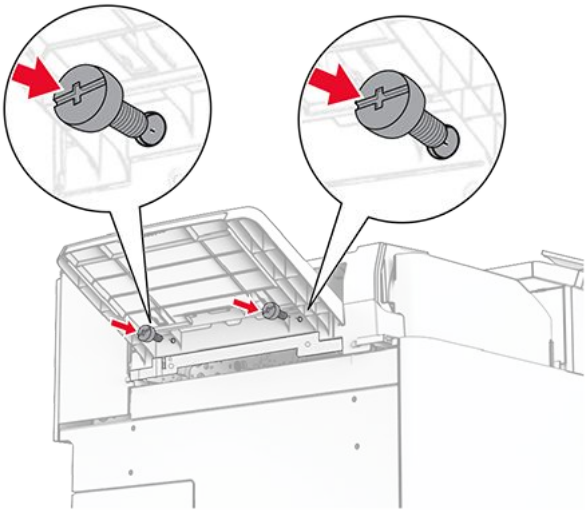

29. Kinnitage viimistluskate.

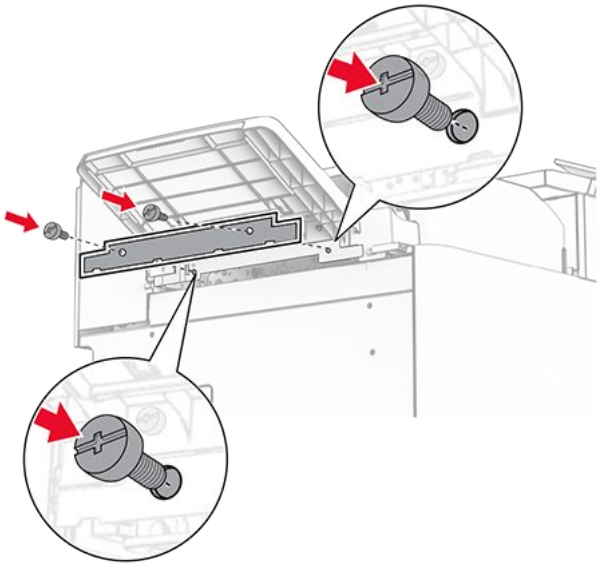

30. Ühendage lisaseadme kaabel printeriga.

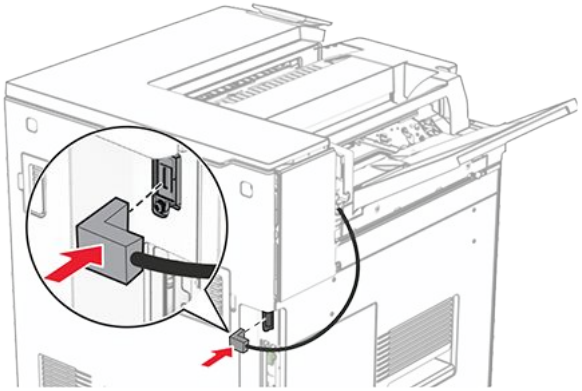

31. Ühendage printeri toitejuhtme üks ots printeriga ja seejärel teine ots elektripistikuga.

ETTEVAATUST – KEHAVIGASTUSTE OHT
Põlengu või elektrilöögi ohu vähendamiseks ühendage toitekaabel ettenähtud nimipinge ja nimivoolutugevusega elektrivõrgu pistikupessa, mis on varustatud kaitsemaandusega, paikneb toote lähedal ja on hõlpsasti juurdepääsetav.

32. Lülitage printer sisse.

Klammerdaja, mulgustajaga köitja ja paberi transpordiseadme paigaldamine

ETTEVAATUST – ELEKTRILÖÖGIOHT
Kui pärast printeri ülesseadmist on vaja emaplaadile juurde pääseda või lisavarustust või mäluseadmeid paigaldada, siis lülitage elektrilöögi ohu ärahoidmiseks eelnevalt printer välja ja tõmmake toitekaabli pistik elektrivõrgu pistikupesast välja. Kui printeriga on ühendatud teisi seadmeid, siis lülitage ka need välja ja ühendage kõik kaablid printeri küljest lahti.

Note: Selle toimingu tegemiseks on vaja lapikpeaga kruvikeerajat.

1. Lülitage printer välja.

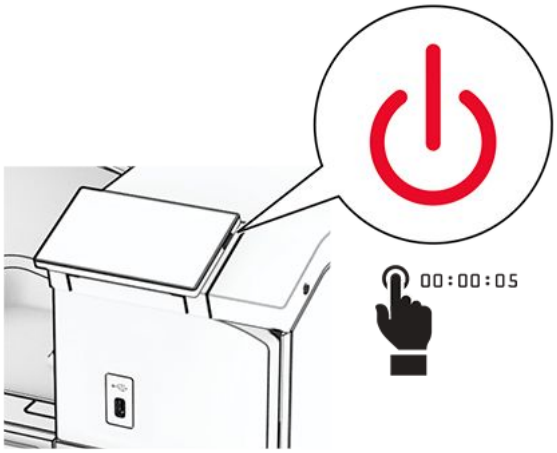

2. Tõmmake toitekaabli pistik esmalt välja elektrivõrgu pistikupesast ja seejärel printerist.

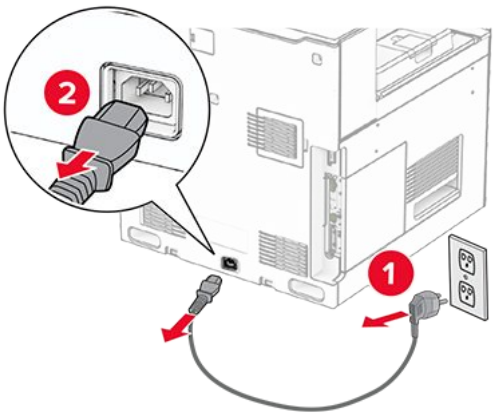

3. Eemaldage paberi transpordiseade pakendist.
4. Eemaldage standardne väljundsalv.

Note: Väljundsalve ei tohi ära visata.

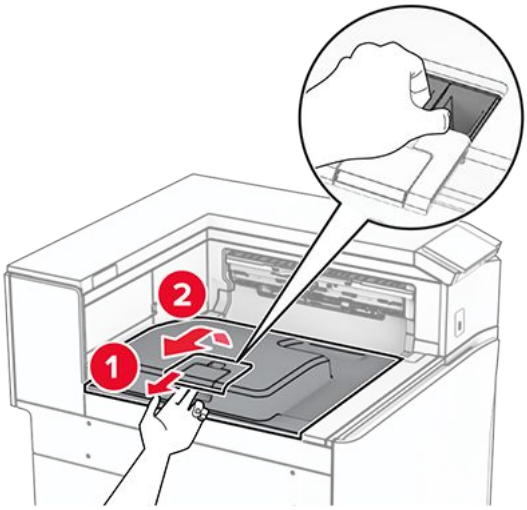

5. Enne lisavarustuse paigaldamist asetage väljundsalve lipp suletud asendisse.

Note: Lisavarustuse eemaldamisel asetage väljundsalve lipp avatud asendisse.

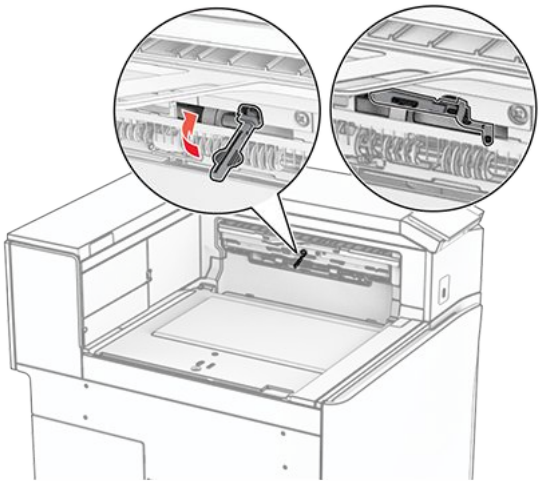

6. Eemaldage varurullik.

Note: Rullikut ei tohi minema visata.

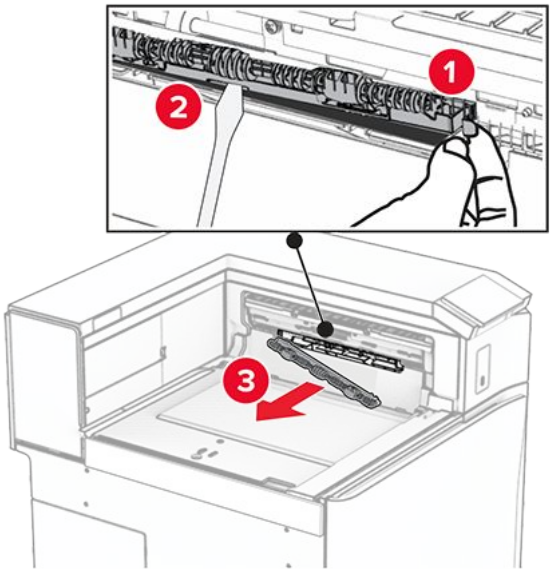

7. Sisestage paberi transpordiseadmega kaasas olnud söötmisrullik klõpsatab oma kohale.

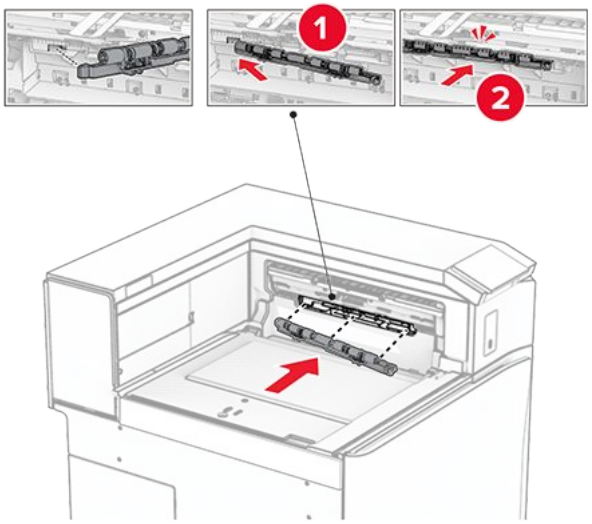

Note: Veenduge, et metallvedru oleks söötmisrulliku ees.

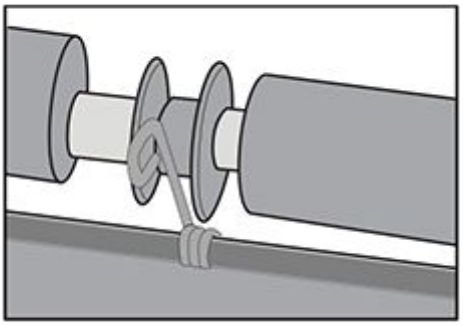

8. Kinnitage kate, klõpsatab oma kohale.

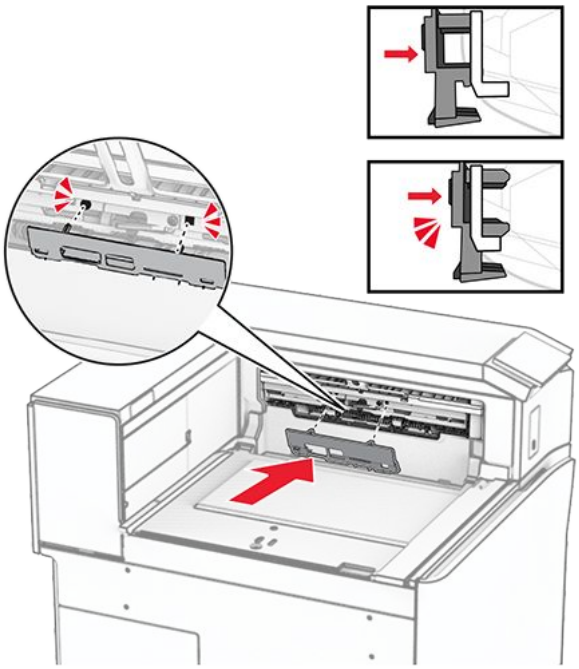

9. Avage esiluuk ja seejärel eemaldage printeri vasakul küljel olev kate.

> **Note:** Kruvi ja katet ei tohi ära visata.

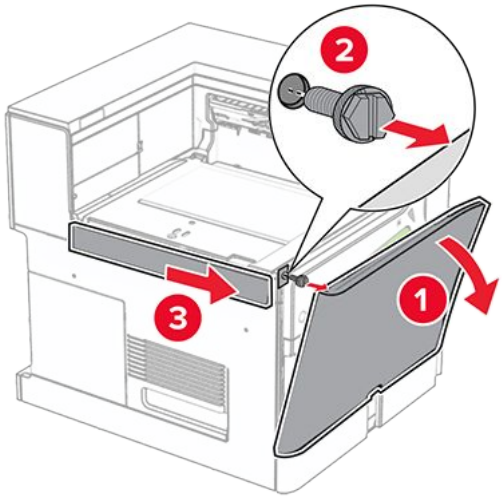

10. Sulgege esiluuk.
11. Eemaldage paberikonveieri pistiku kate.

> **Note:** Katet ei tohi minema visata.

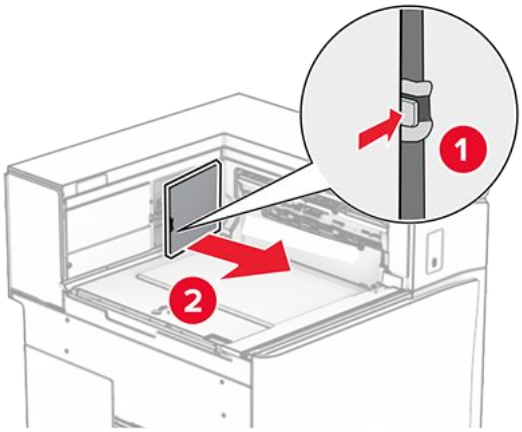

12. Eemaldage kate.

> **Note:** Katet ei tohi minema visata.

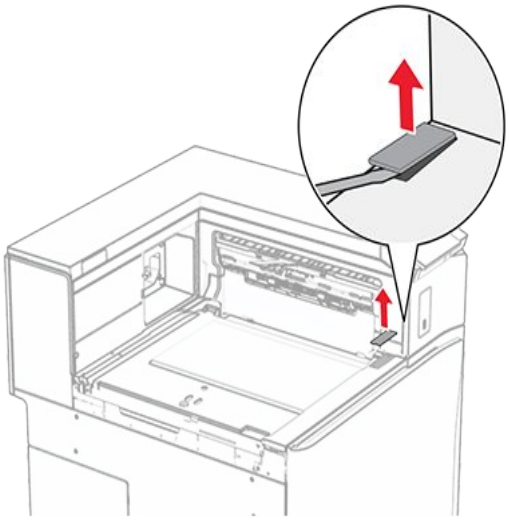

13. Kinnitage metallklamber.

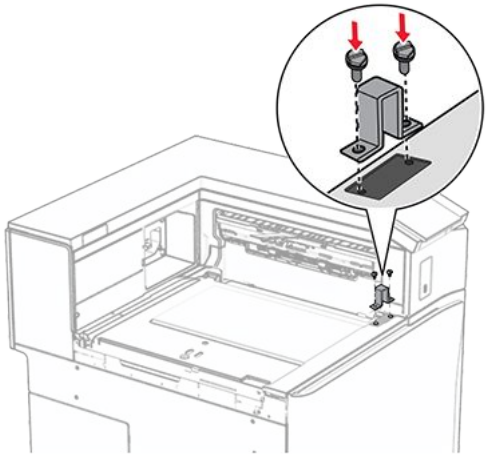

14. Sisestage paberi transpordiseade.

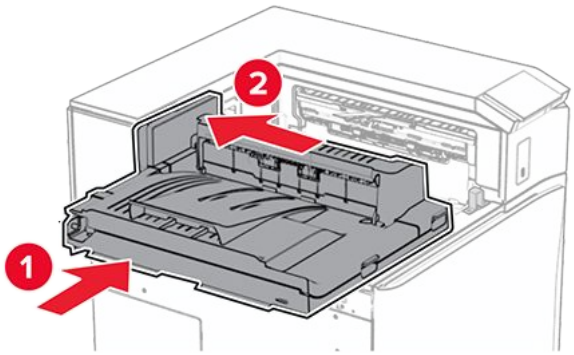

15. Avage käepide G ja paigaldage kruvi paberi transpordiseadme esiossa.

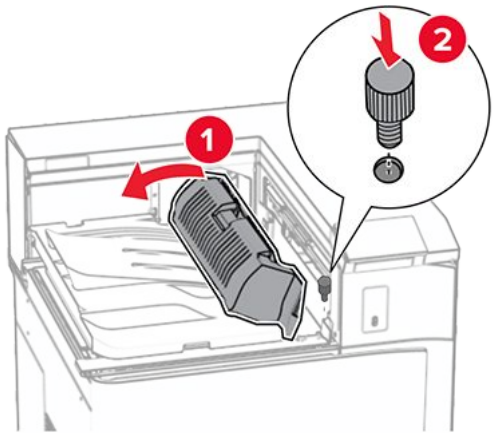

16. Sulgege käepide G.
17. Paigaldage kruvi paberi transpordiseadme tagaossa.

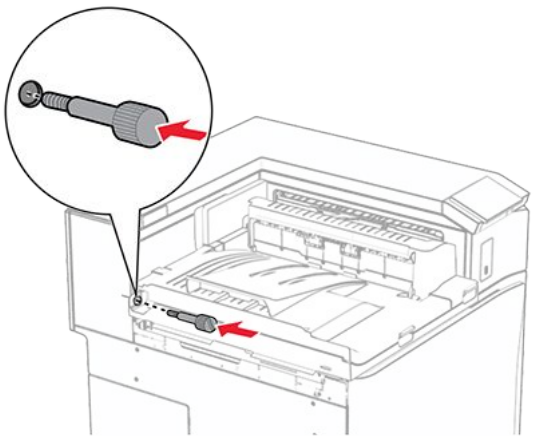

18. Avage esiluuk ja kinnitage seejärel paberi transpordiseadmega kaasas olnud kate printeri vasakule küljele.

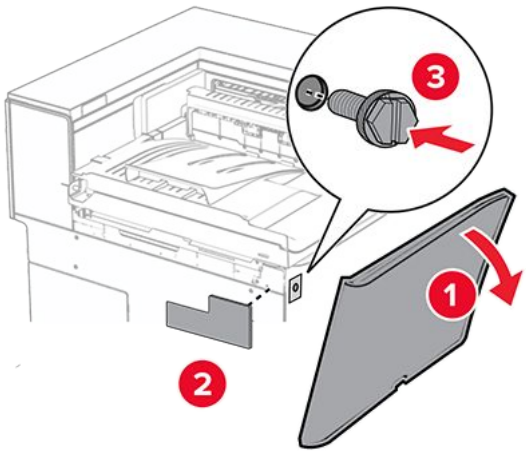

19. Sulgege esiluuk.
20. Eemaldage klammerdaja ja mulgustajaga köitja pakendist.
21. Paigaldage stabilisaator.

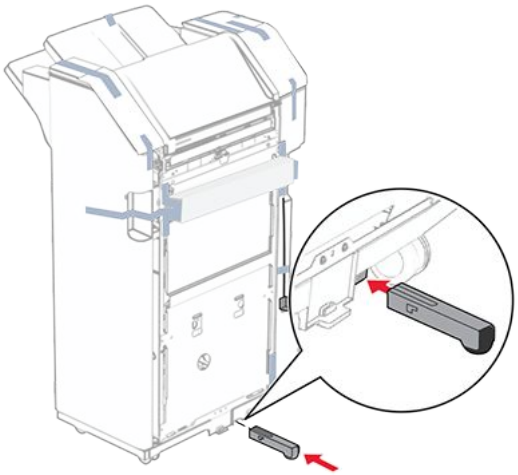

22. Eemaldage köitja ümbert teibitükid.
23. Paigaldage klamber köitja külge.

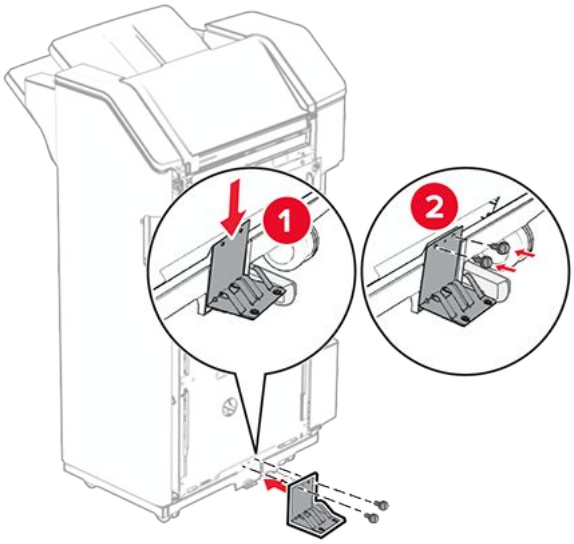

24. Kinnitage vahtlint köitja külge.

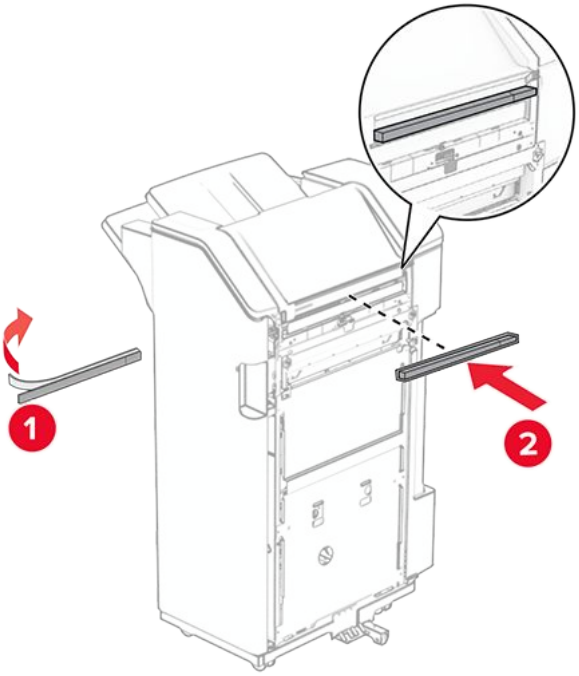

25. Kinnitage söötmisjuhik köitja külge.

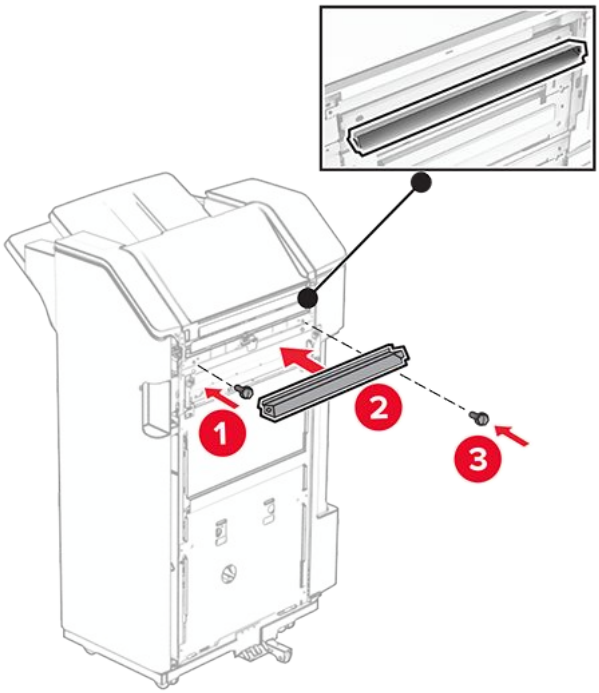

26. Kinnitage ülemine salv köitja külge.

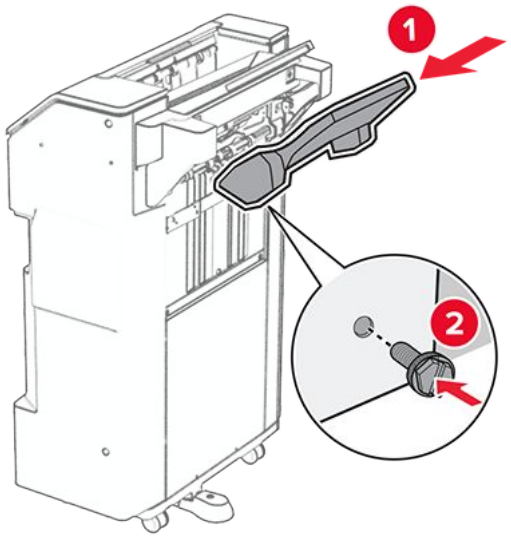

27. Avage köitja luuk ja sisestage mulgustaja punker.

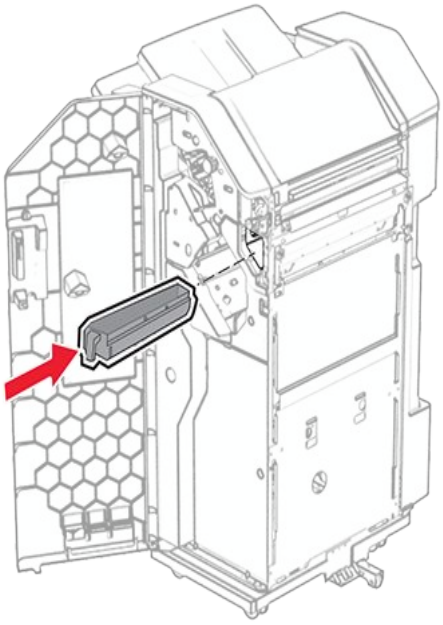

28. Asetage väljundsalve pikendus köitja väljundsalve

Märkused

- Väljundsalve pikendust kasutatakse A3-formaadis või pikema paberi jaoks ja suure õhuniiskusega tingimustes, et hõlbustada paberi virnastamist.
- Salve maht väheneb salve pikenduse kasutamisel.

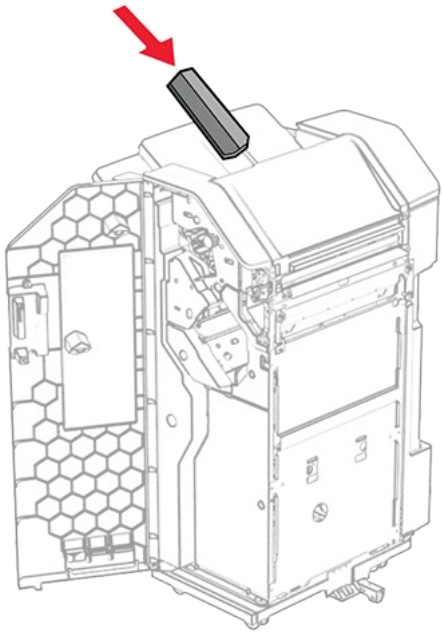

29. Sulgege viimistleja luuk.
30. Paigaldage kinnitusraam printerile.

Note: Veenduge, et kruvid oleksid kohakuti kinnitusklambri markeritega.

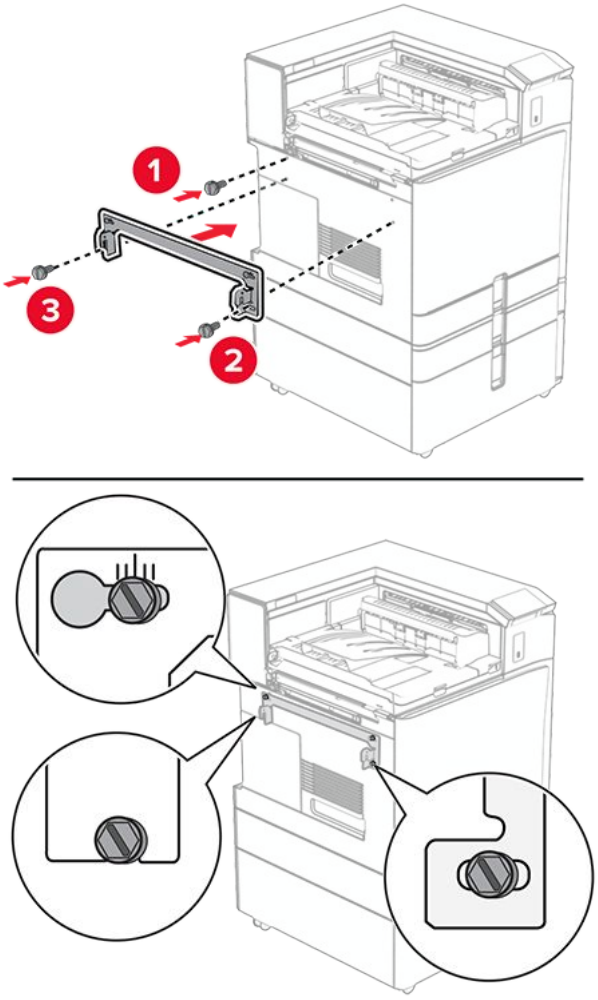

31. Kinnitage paberi transpordiseadmega kaasasolev metallklamber printeri külge.

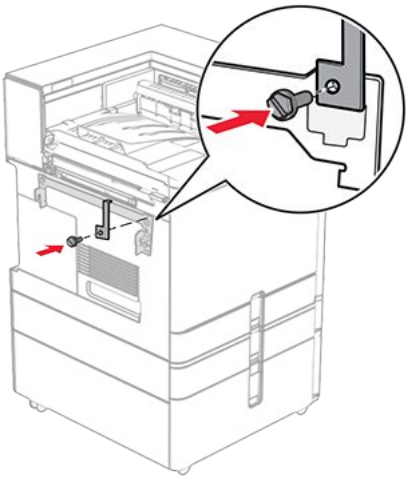

32. Avage köitja luuk, eemaldage kruvi ja tõmmake köitja lukku.

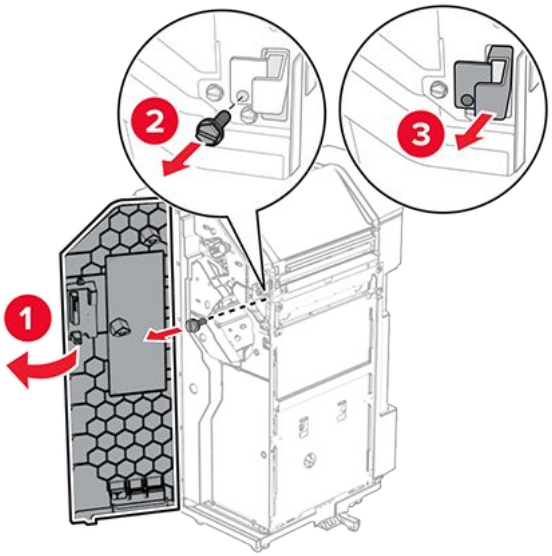

33. Kinnitage köitja printeri külge.

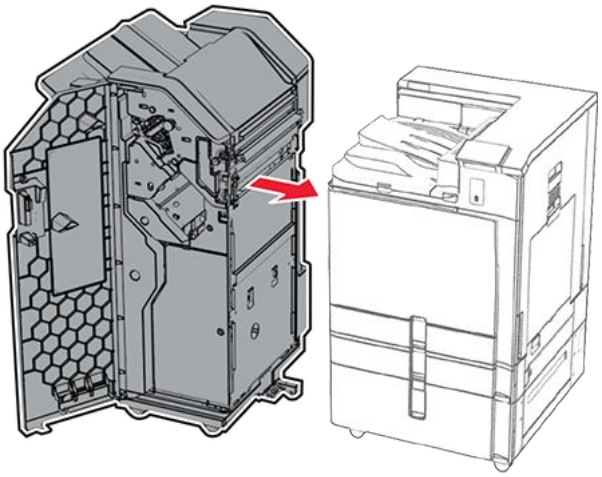

34. Lukustage viimistleja printeri külge ja seejärel paigaldage kruvi.

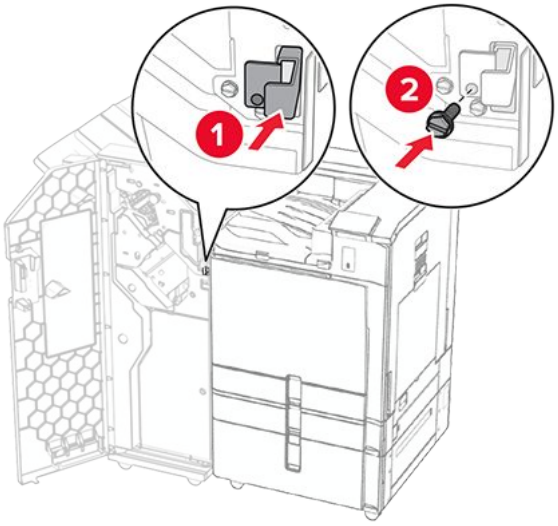

35. Ühendage köitja kaabel printeriga.

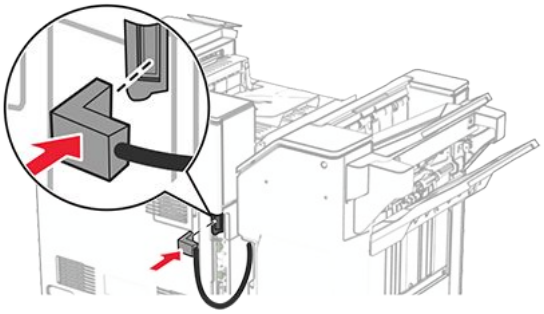

36. Ühendage printeri toitejuhtme üks ots printeriga ja seejärel teine ots elektripistikuga.

ETTEVAATUST – KEHAVIGASTUSTE OHT
Põlengu või elektrilöögi ohu vähendamiseks ühendage toitekaabel ettenähtud nimipinge ja nimivoolutugevusega elektrivõrgu pistikupessa, mis on varustatud kaitsemaandusega, paikneb toote lähedal ja on hõlpsasti juurdepääsetav.

37. Lülitage printer sisse.

Klammerdaja ja mulgustajaga köitja ja voltimisvõimalusega paberikonveieri paigaldamine

ETTEVAATUST – ELEKTRILÖÖGIOHT
Kui pärast printeri ülesseadmist on vaja emaplaadile juurde pääseda või lisavarustust või mäluseadmeid paigaldada, siis lülitage elektrilöögi ohu ärahoidmiseks eelnevalt printer välja ja tõmmake toitekaabli pistik elektrivõrgu pistikupesast välja. Kui printeriga on ühendatud teisi seadmeid, siis lülitage ka need välja ja ühendage kõik kaablid printeri küljest lahti.

Note: Selle toimingu tegemiseks on vaja lapikpeaga kruvikeerajat.

1. Lülitage printer välja.

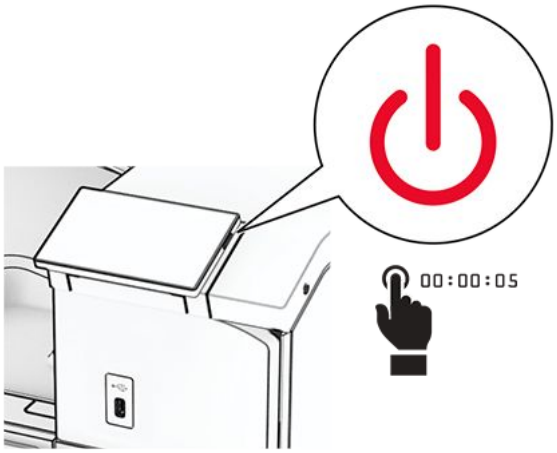

2. Tõmmake toitekaabli pistik esmalt välja elektrivõrgu pistikupesast ja seejärel printerist.

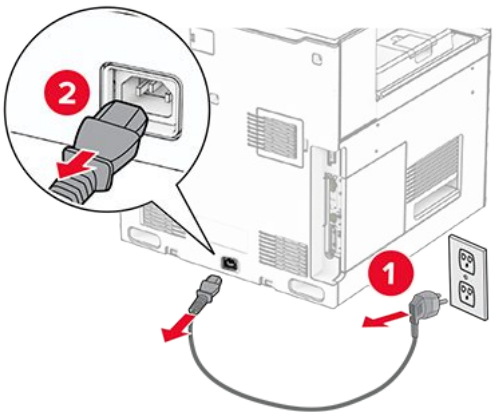

3. Pakkige lahti voltimisvõimalusega paberikonveier ja eemaldage seejärel kogu pakkematerjal.
4. Eemaldage standardne väljundsalv.

Note: Väljundsalve ei tohi ära visata.

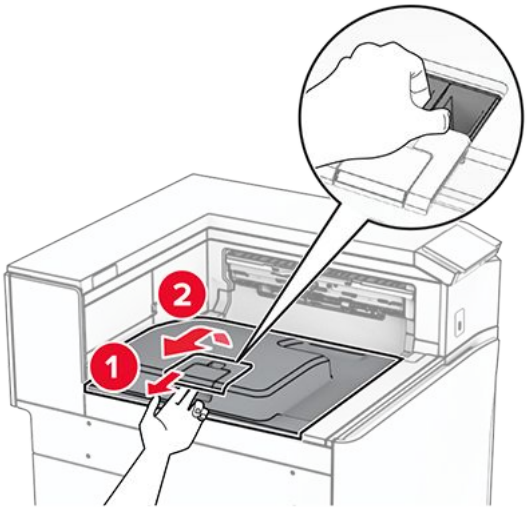

5. Enne lisavarustuse paigaldamist asetage väljundsalve lipp suletud asendisse.

Note: Lisavarustuse eemaldamisel asetage väljundsalve lipp avatud asendisse.

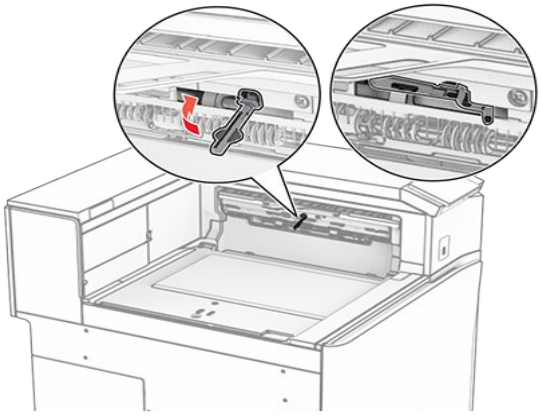

6. Eemaldage varurullik.

Note: Rullikut ei tohi minema visata.

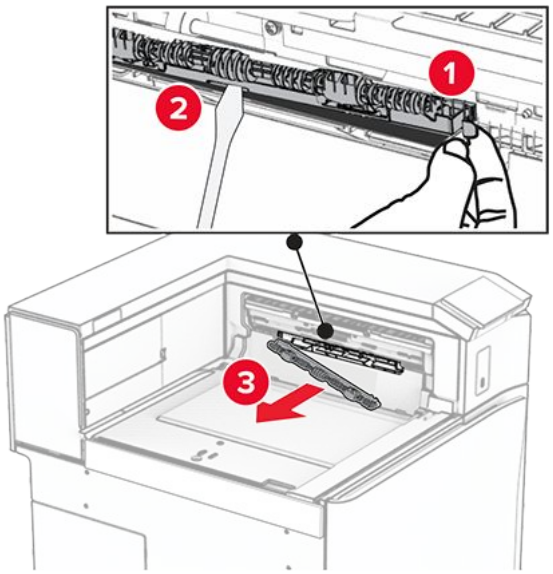

7. Sisestage lisaseadmega kaasas olnud söötmisrullik, kuni see klõpsatab oma kohale.

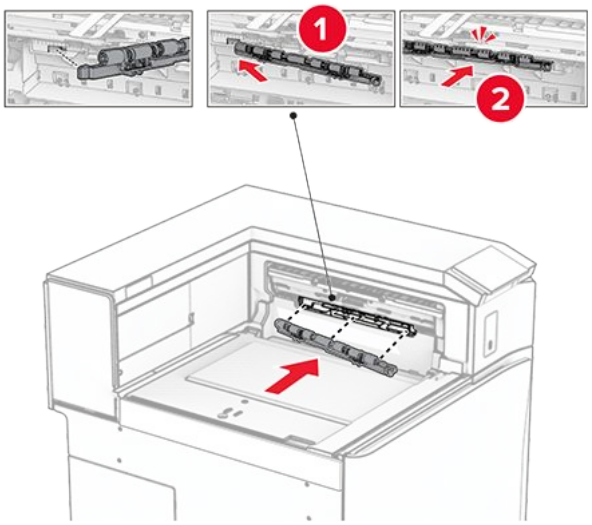

Note: Veenduge, et metallvedru oleks söötmisrulliku ees.

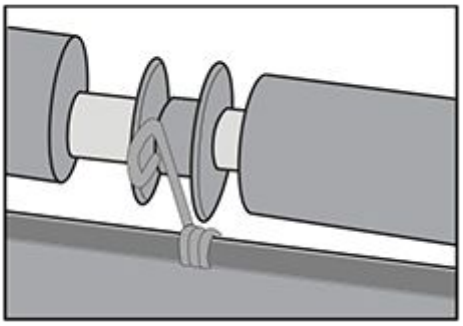

8. Kinnitage kate, klõpsatab oma kohale.

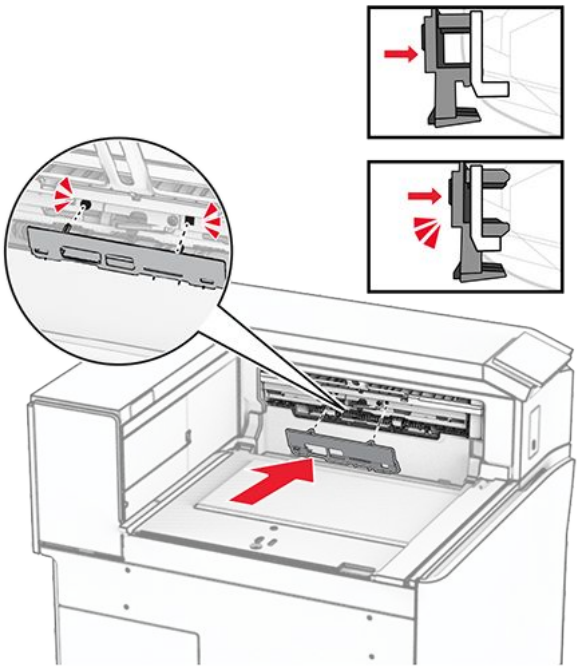

9. Avage esiluuk ja seejärel eemaldage printeri vasakul küljel olev kate.

> **Note:** Kruvi ja katet ei tohi ära visata.

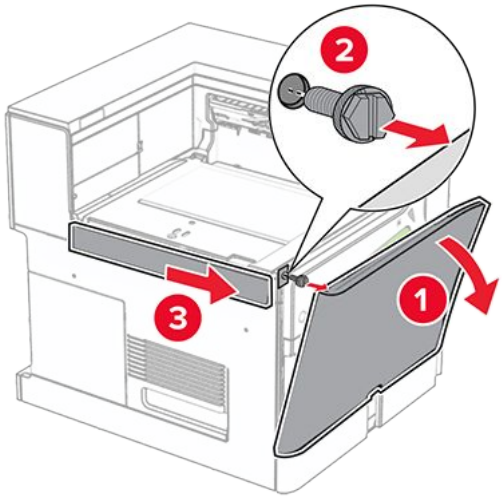

10. Sulgege esiluuk.
11. Eemaldage paberikonveieri pistiku kate.

> **Note:** Katet ei tohi minema visata.

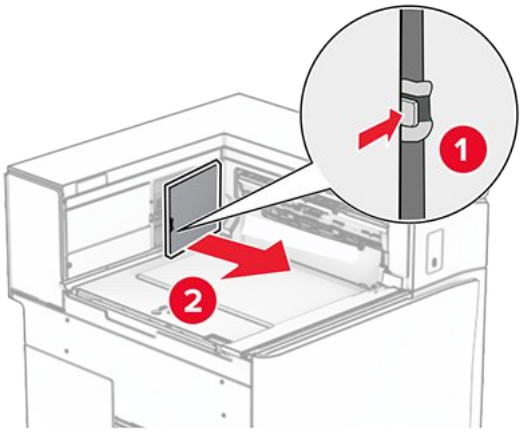

12. Eemaldage vasak tagumine kate.

> **Note:** Kruvi ja katet ei tohi ära visata.

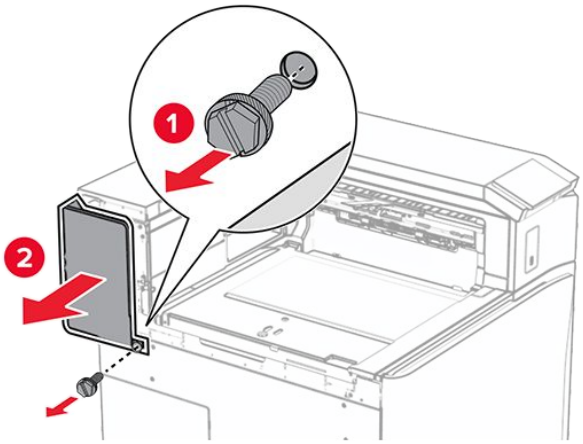

13. Eemaldage salve sisekate.

> **Note:** Kruvi ja katet ei tohi ära visata.

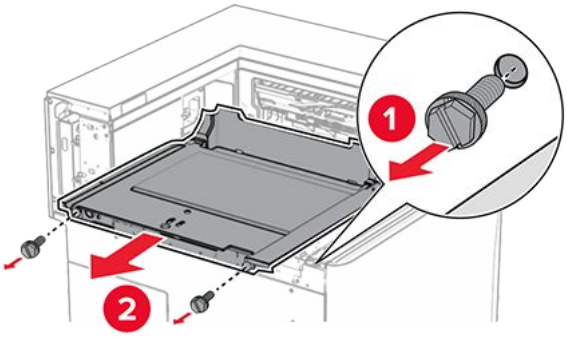

14. Joondage ja seejärel sisestage voltimisvõimalusega paberikonveieriga kaasnenud sisemise salve kate.

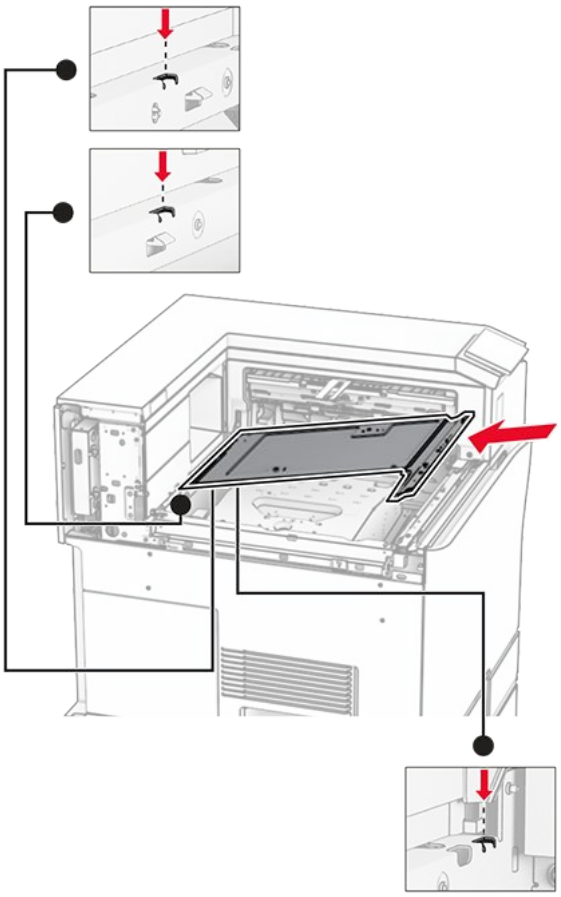

15. Paigaldage kruvid salve sisekatte külge.

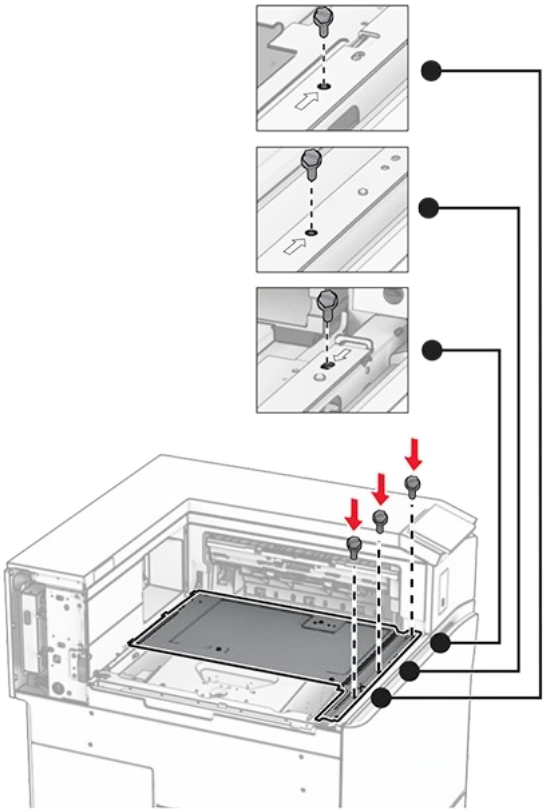

16. Kinnitage lisaseadmele vahtlindi tükid.

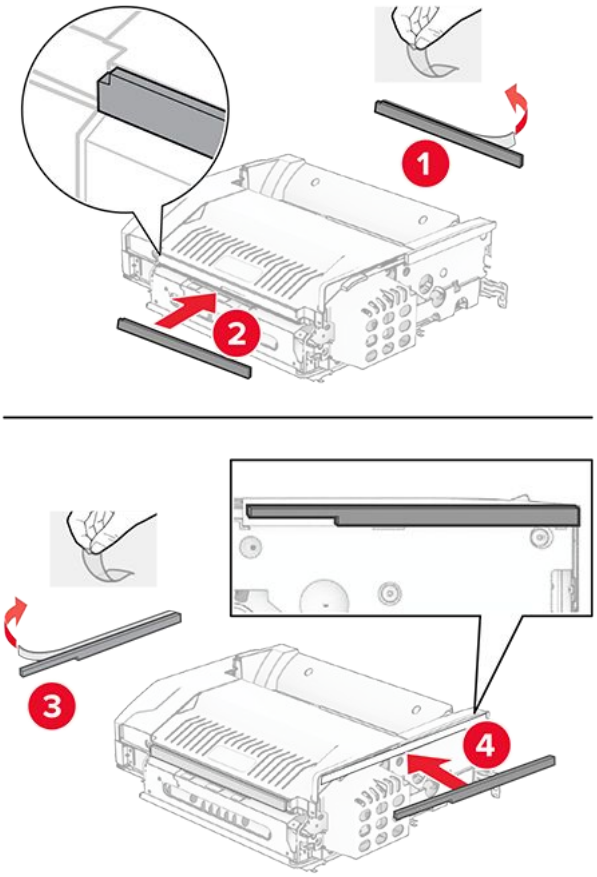

17. Avage luuk F ja keerake kruvid kinni.

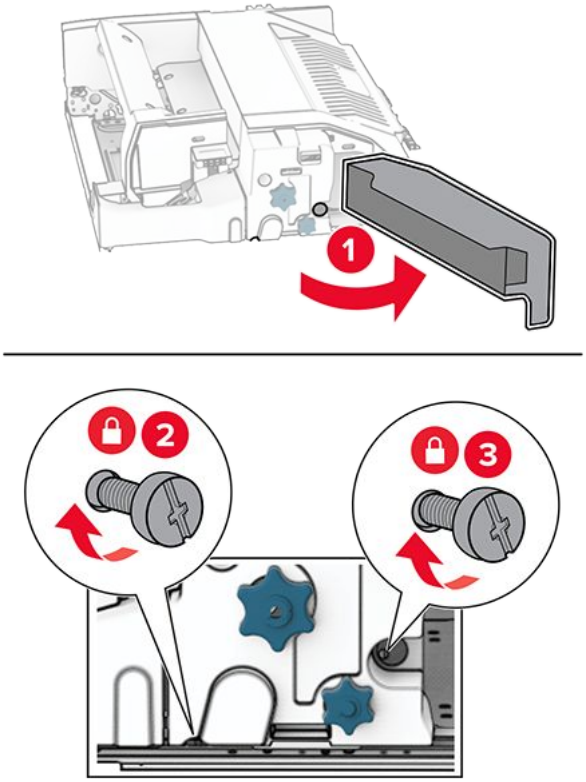

18. Sulgege luuk F.

19. Kinnitage klamber lisaseadme külge.

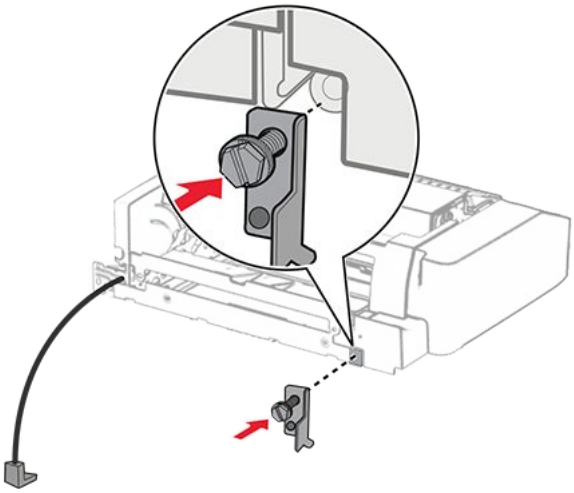

20. Sisestage lisaseade.

> **Note:** Veenduge, et metallklamber oleks printeri ees.

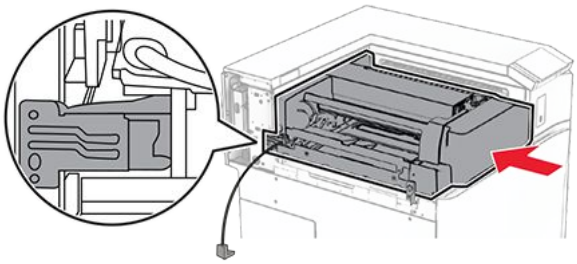

21. Avage luuk F ja seejärel paigaldage kruvi, kasutades lisaseadmega kaasas olevat kruvikeerajat.

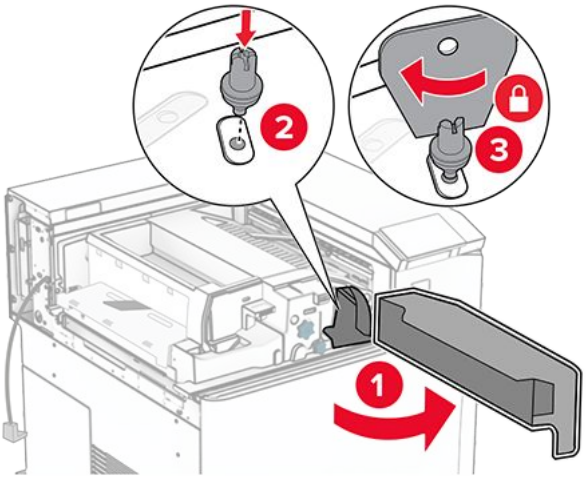

22. Sulgege luuk F.
23. Paigaldage kruvid lisaseadmesse.

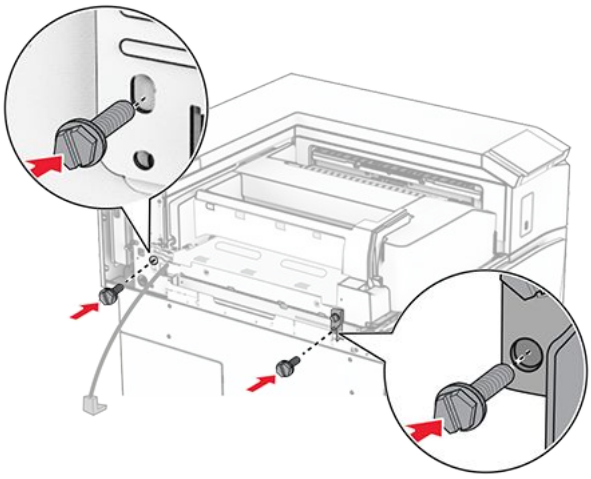

24. Kinnitage vasak tagumine kate.

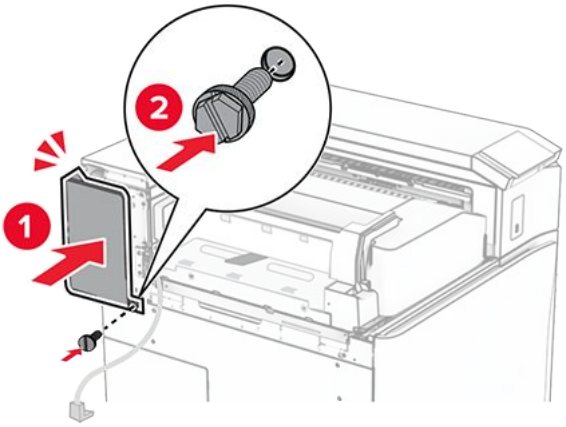

25. Eemaldage klammerdaja ja mulgustajaga köitja pakendist.
26. Paigaldage stabilisaator.

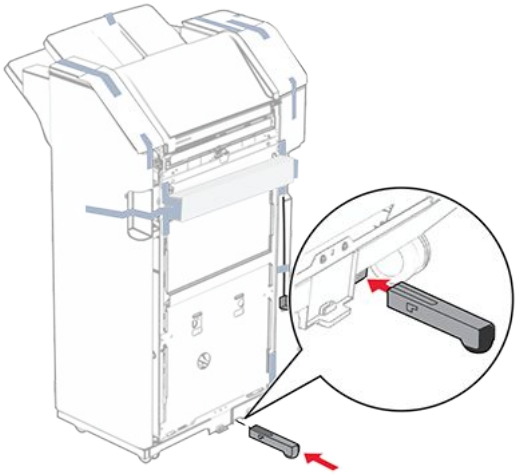

27. Eemaldage köitja ümbert teibitükid.
28. Paigaldage klamber köitja külge.

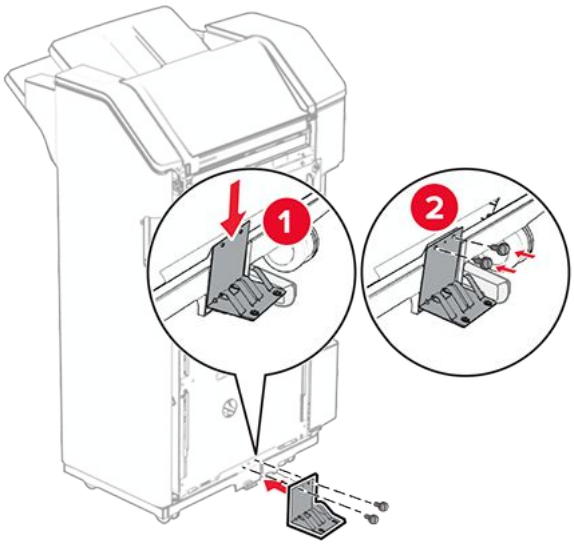

29. Kinnitage vahtlint köitja külge.

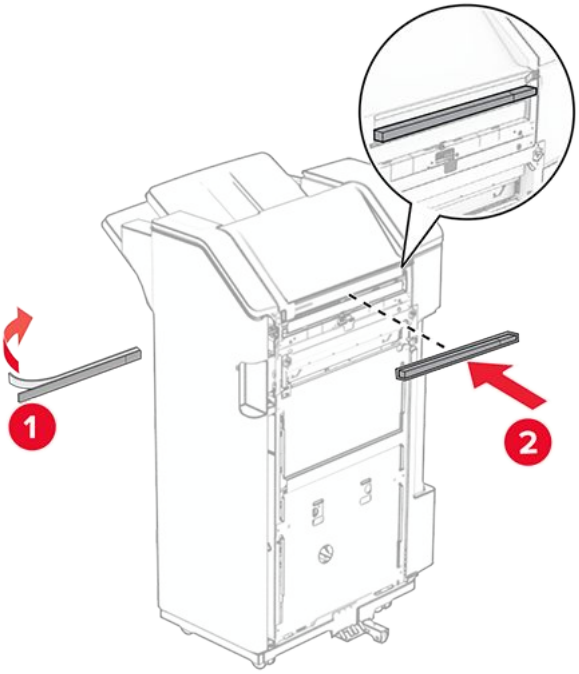

Note: Eemaldage köitja paremalt küljelt väike vahutükk.

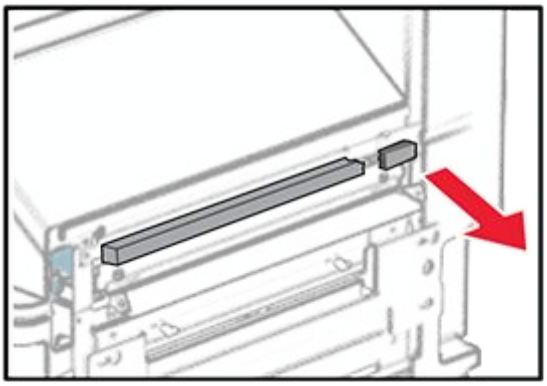

30. Kinnitage söötmisjuhik köitja külge.

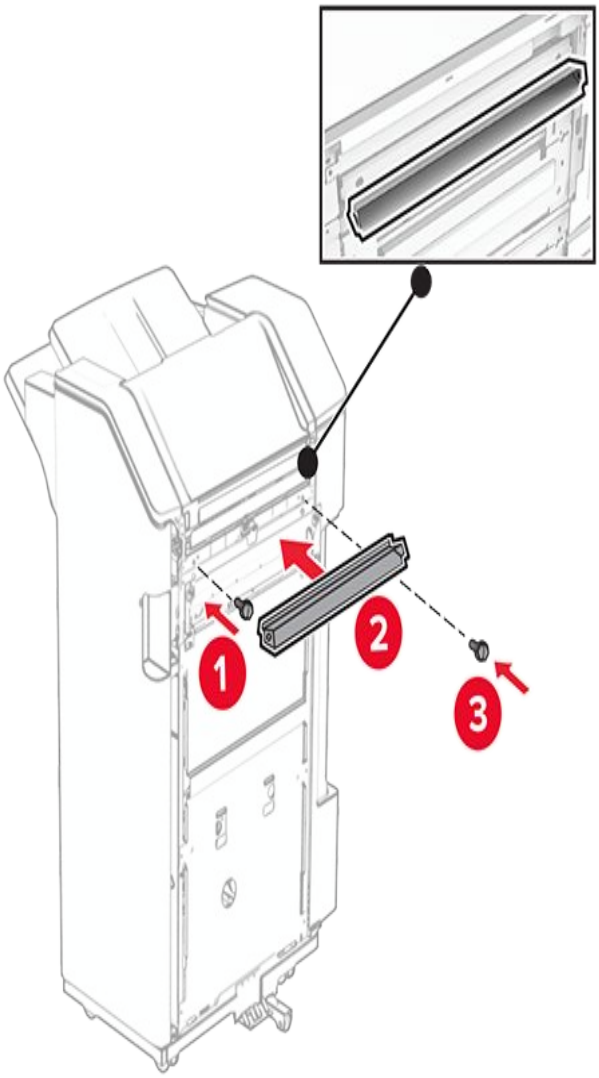

31. Kinnitage ülemine salv köitja külge.

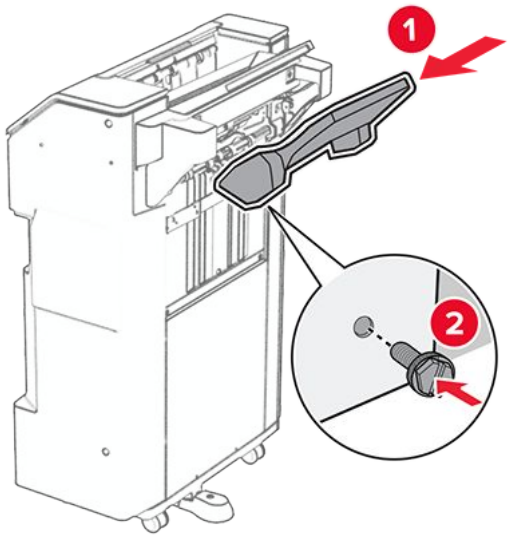

32. Avage köitja luuk ja sisestage mulgustaja punker.

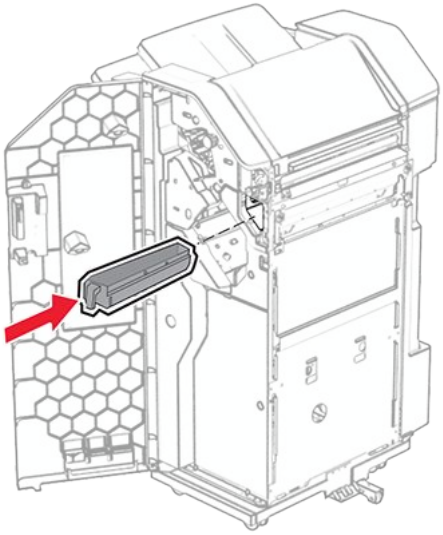

33. Asetage väljundsalve pikendus köitja väljundsalve

Märkused

- Väljundsalve pikendust kasutatakse A3-formaadis või pikema paberi jaoks ja suure õhuniiskusega tingimustes, et hõlbustada paberi virnastamist.
- Salve maht väheneb salve pikenduse kasutamisel.

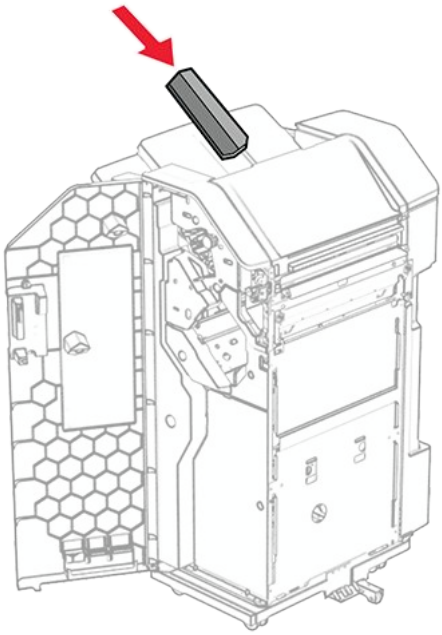

34. Sulgege viimistleja luuk.
35. Tõstke salve klapp üles ning seejärel joondage ja kinnitage kate lisaseadme külge.

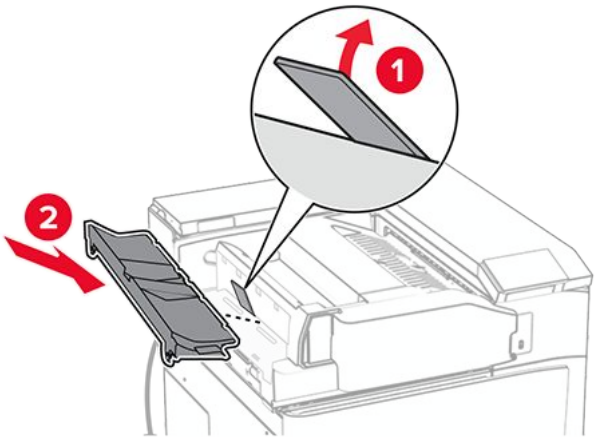

36. Paigaldage kruvid.

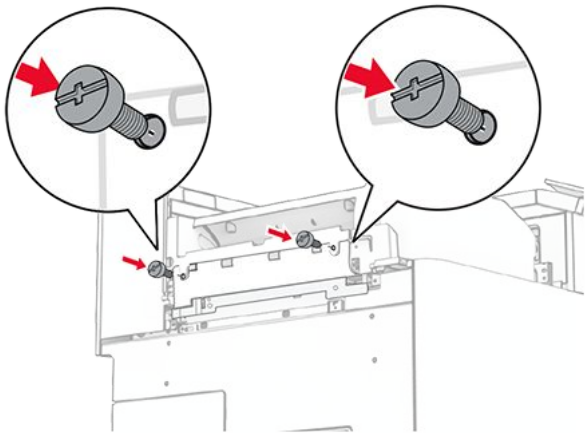

37. Avage esiluuk ja seejärel kinnitage lisaseadmega kaasas olnud viimistluskate.

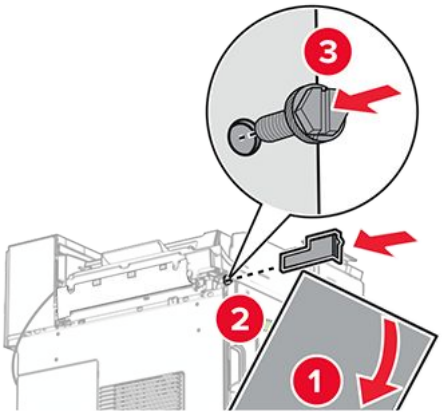

38. Kinnitage kruvi lõdvalt printeri külge.

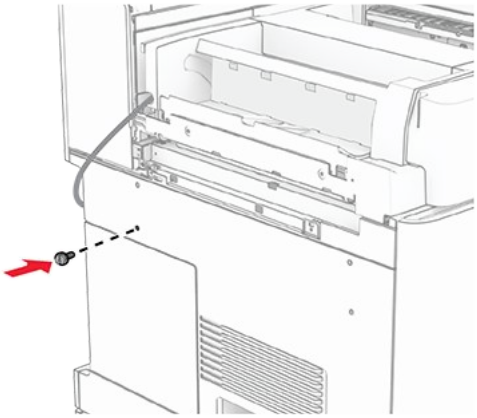

39. Joondage kinnitusklamber kruviga.

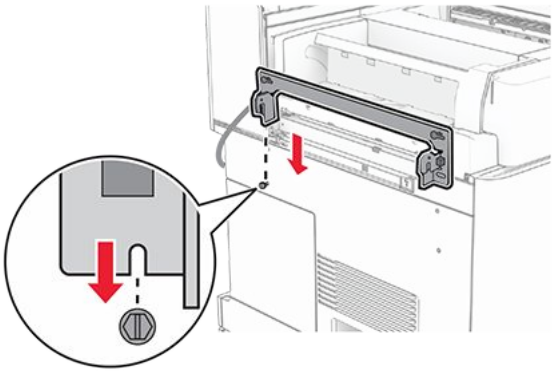

40. Kinnitage kruvid lõdvalt kinnitusklambrile.

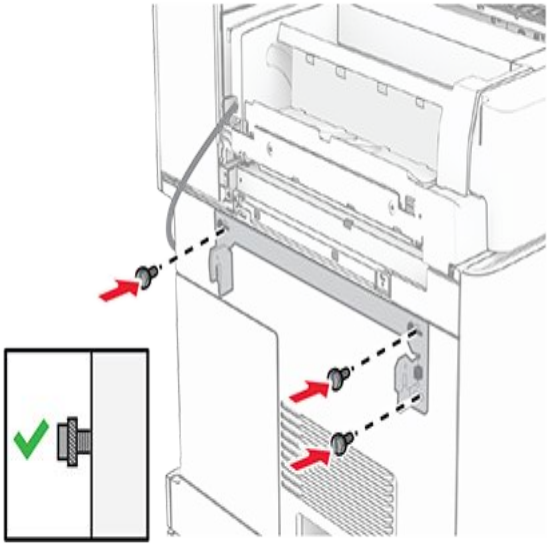

41. Pingutage kruvid, et kinnitada kinnitusklamber printeri külge.

> **Note:** Veenduge, et kruvid oleksid kohakuti kinnitusklambri markeritega.

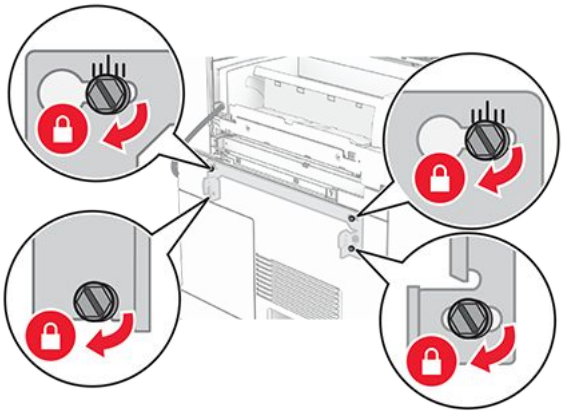

42. Avage köitja luuk, eemaldage kruvi ja tõmmake köitja lukku.

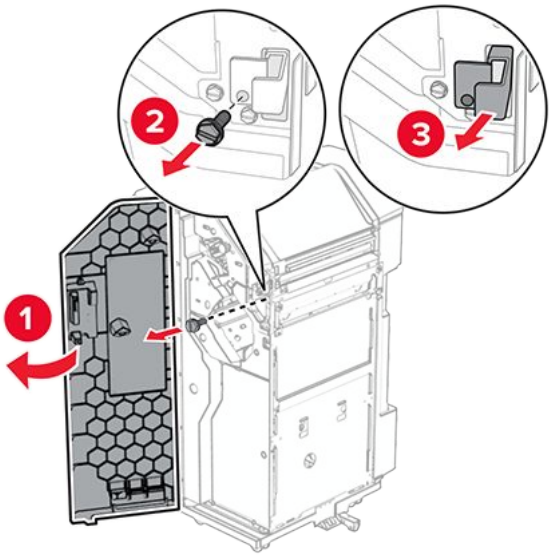

43. Ühendage lisaseadme kaabel printeriga.

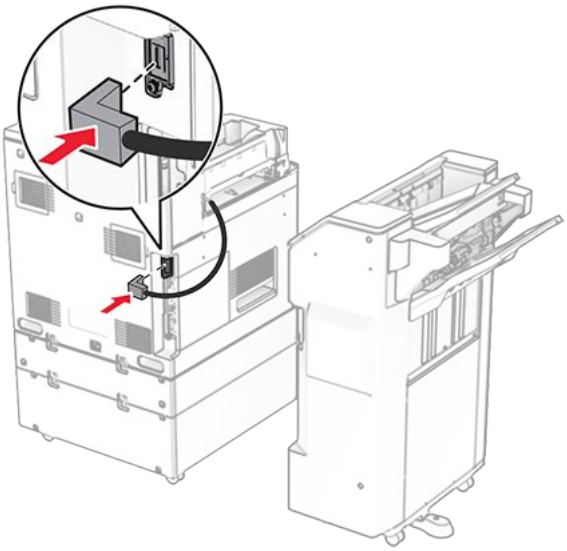

44. Ühendage köitja kaabel lisaseadmega.

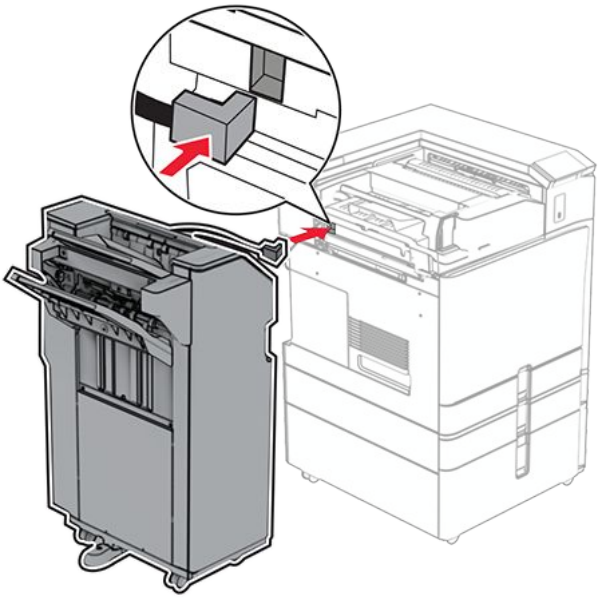

45. Kinnitage köitja printeri külge.

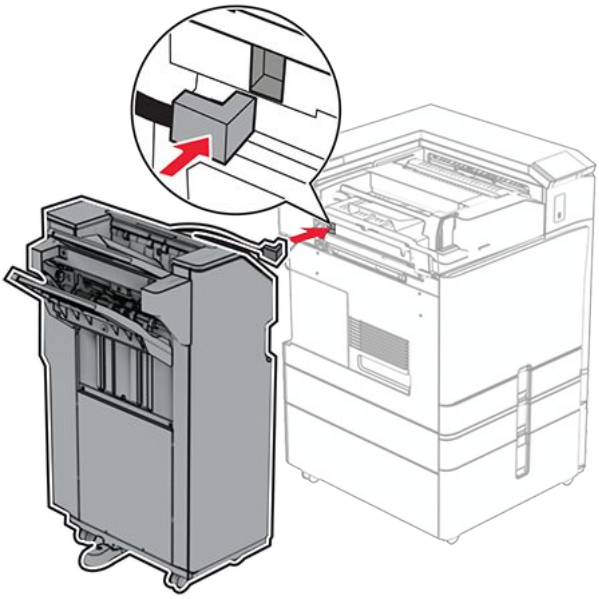

46. Lukustage viimistleja printeri külge ja seejärel paigaldage kruvi.

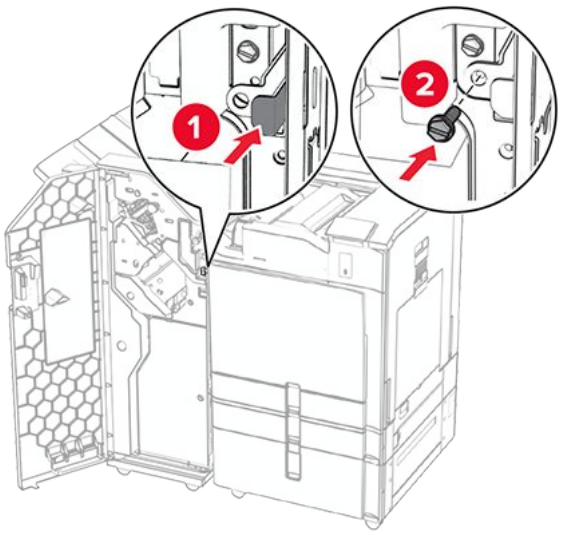

47. Sulgege viimistleja luuk.
48. Ühendage printeri toitejuhtme üks ots printeriga ja seejärel teine ots elektripistikuga.

ETTEVAATUST – KEHAVIGASTUSTE OHT
Põlengu või elektrilöögi ohu vähendamiseks ühendage toitekaabel ettenähtud nimipinge ja nimivoolutugevusega elektrivõrgu pistikupessa, mis on varustatud kaitsemaandusega, paikneb toote lähedal ja on hõlpsasti juurdepääsetav.

49. Lülitage printer sisse.

Valikulise brošüüriviimistleja ja paberi transpordiseadme paigaldamine

ETTEVAATUST – ELEKTRILÖÖGIOHT
Kui pärast printeri ülesseadmist on vaja emaplaadile juurde pääseda või lisavarustust või mäluseadmeid paigaldada, siis lülitage elektrilöögi ohu ärahoidmiseks eelnevalt printer välja ja tõmmake toitekaabli pistik elektrivõrgu pistikupesast välja. Kui printeriga on ühendatud teisi seadmeid, siis lülitage ka need välja ja ühendage kõik kaablid printeri küljest lahti.

Note: Selle toimingu tegemiseks on vaja lapikpeaga kruvikeerajat.

1. Lülitage printer välja.

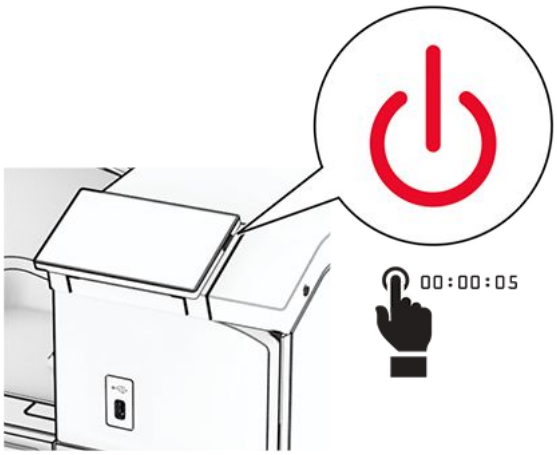

2. Tõmmake toitekaabli pistik esmalt välja elektrivõrgu pistikupesast ja seejärel printerist.

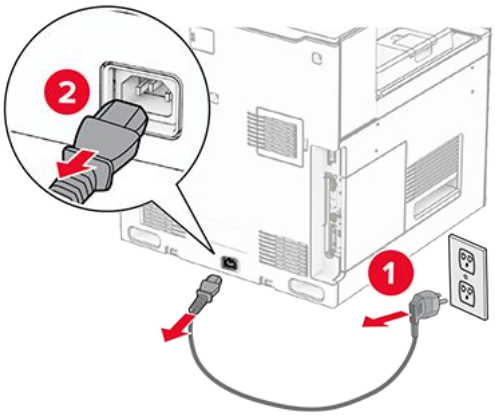

3. Eemaldage paberi transpordiseade pakendist.
4. Eemaldage standardne väljundsalv.

> **Note:** Väljundsalve ei tohi ära visata.

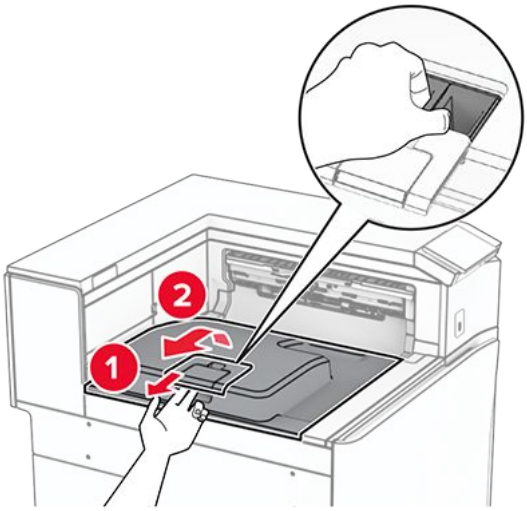

5. Enne lisavarustuse paigaldamist asetage väljundsalve lipp suletud asendisse.

> **Note:** Lisavarustuse eemaldamisel asetage väljundsalve lipp avatud asendisse.

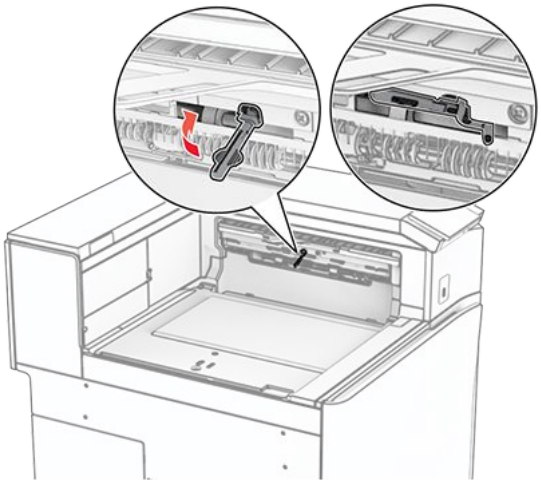

6. Eemaldage varurullik.

> **Note:** Rullikut ei tohi minema visata.

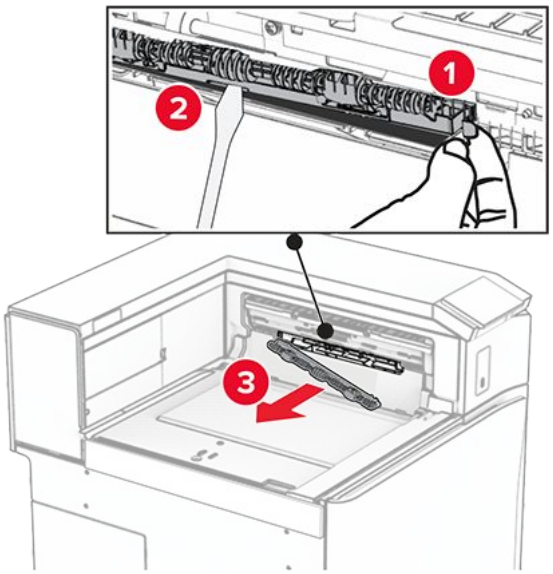

7. Sisestage paberi transpordiseadmega kaasas olnud söötmisrullik klõpsatab oma kohale.

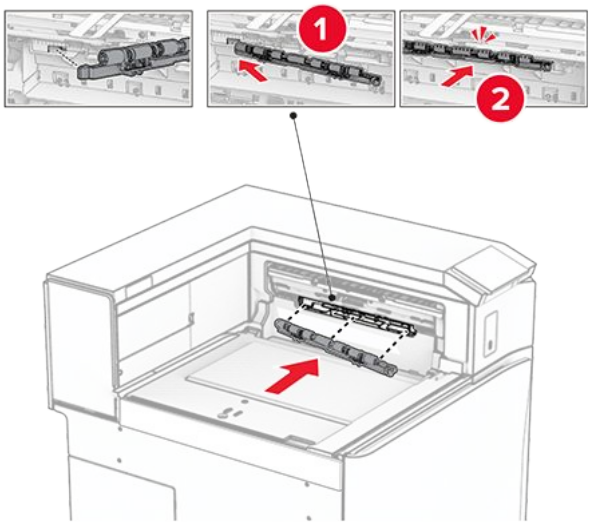

Note: Veenduge, et metallvedru oleks söötmisrulliku ees.

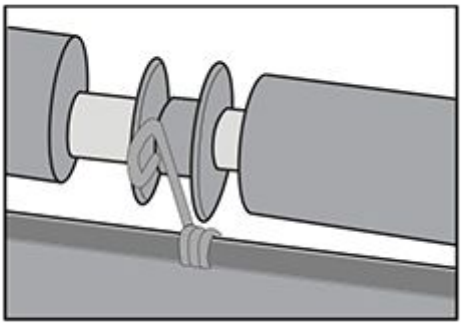

8. Kinnitage rulliku kate kuni see klõpsatab oma kohale.

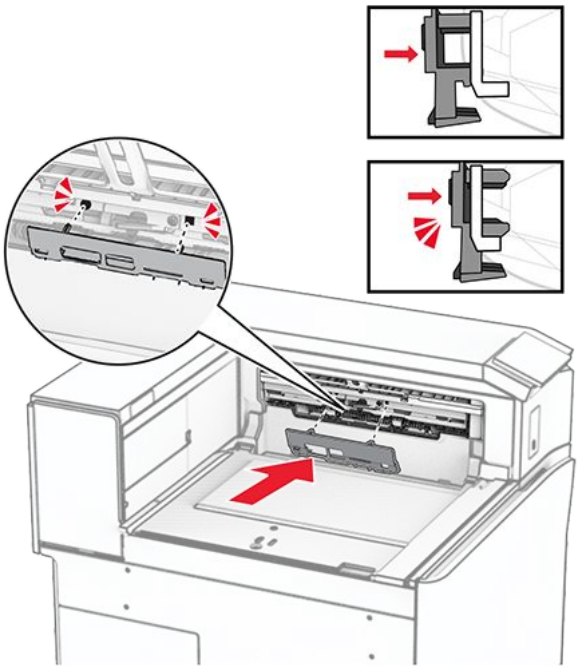

9. Avage esiluuk ja seejärel eemaldage printeri vasakul küljel olev kate.

> **Note:** Kruvi ja katet ei tohi ära visata.

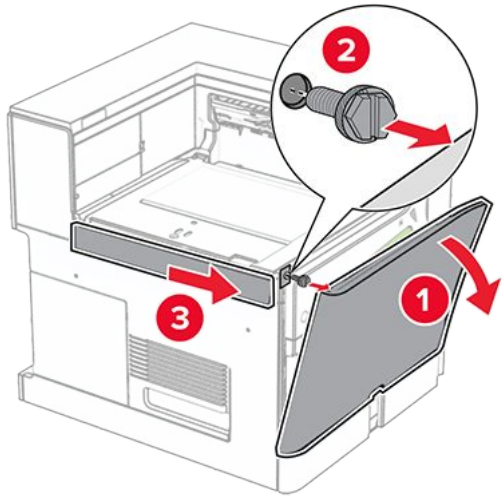

10. Sulgege esiluuk.
11. Eemaldage paberikonveieri pistiku kate.

> **Note:** Katet ei tohi minema visata.

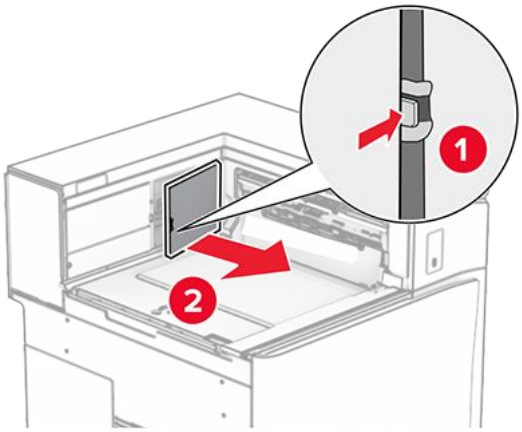

12. Eemaldage kate.

> **Note:** Katet ei tohi minema visata.

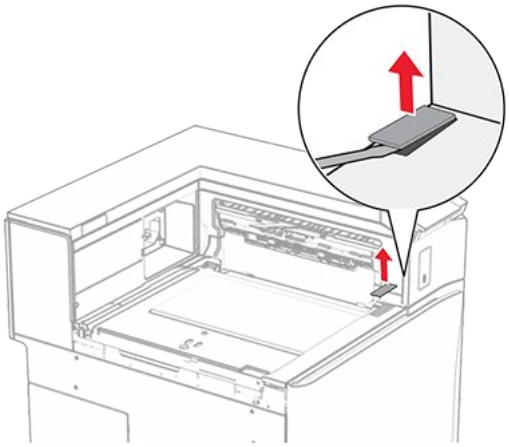

13. Kinnitage metallklamber.

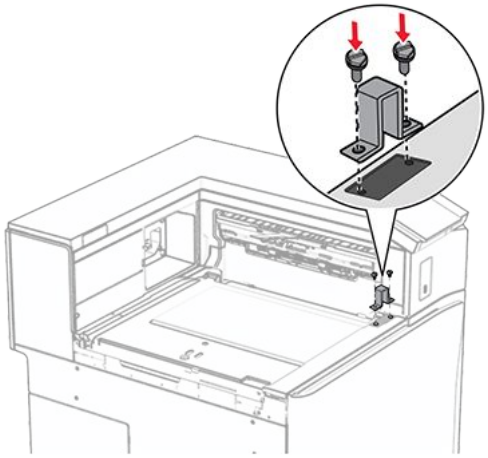

14. Sisestage paberi transpordiseade.

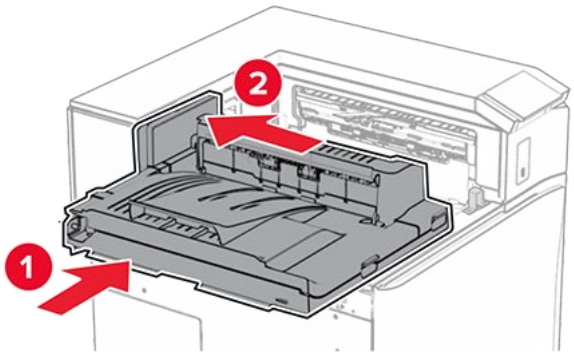

15. Avage käepide G ja paigaldage kruvi paberi transpordiseadme esiossa.

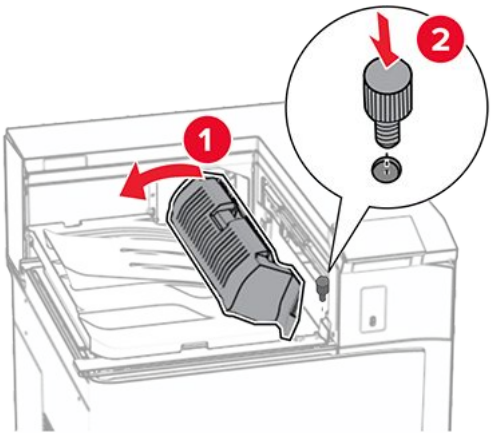

16. Sulgege käepide G.
17. Paigaldage kruvi paberi transpordiseadme tagaossa.

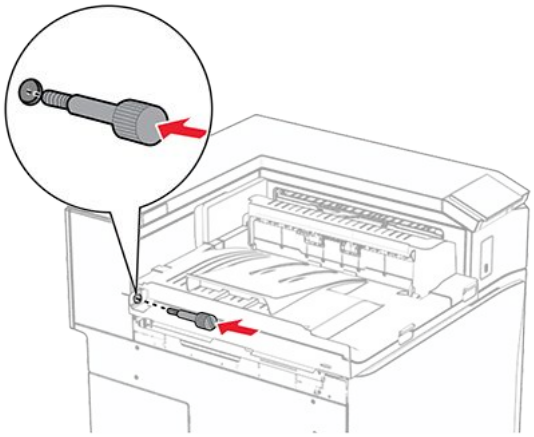

18. Avage esiluuk ja kinnitage seejärel paberi transpordiseadmega kaasas olnud kate printeri vasakule küljele.

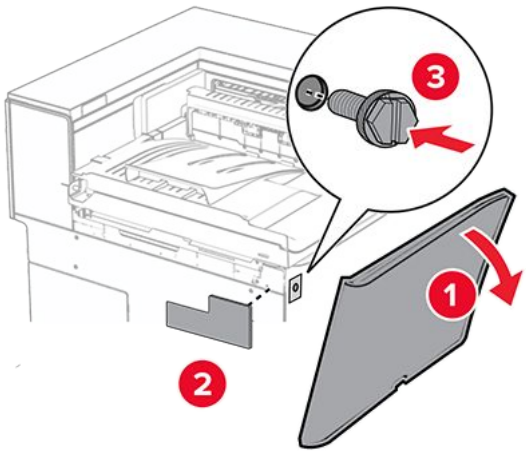

19. Sulgege esiluuk.
20. Eemaldage brošüüriviimistleja pakendist ja kõrvaldage kogu pakendimaterjal.
21. Paigaldage klamber köitja külge.

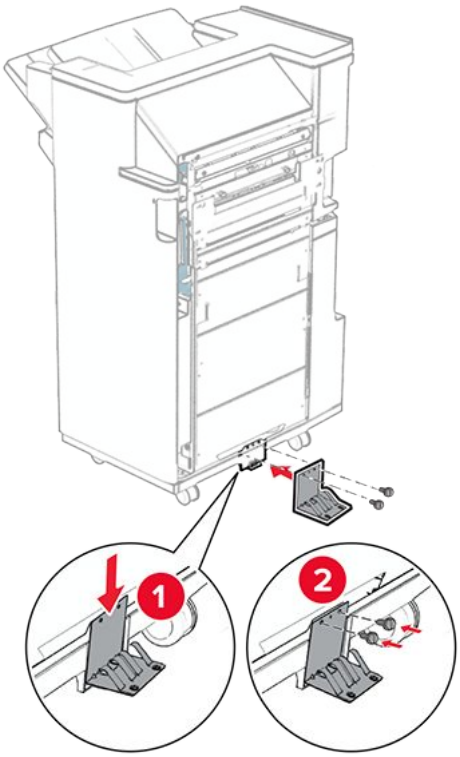

22. Kinnitage vahtlint köitja külge.

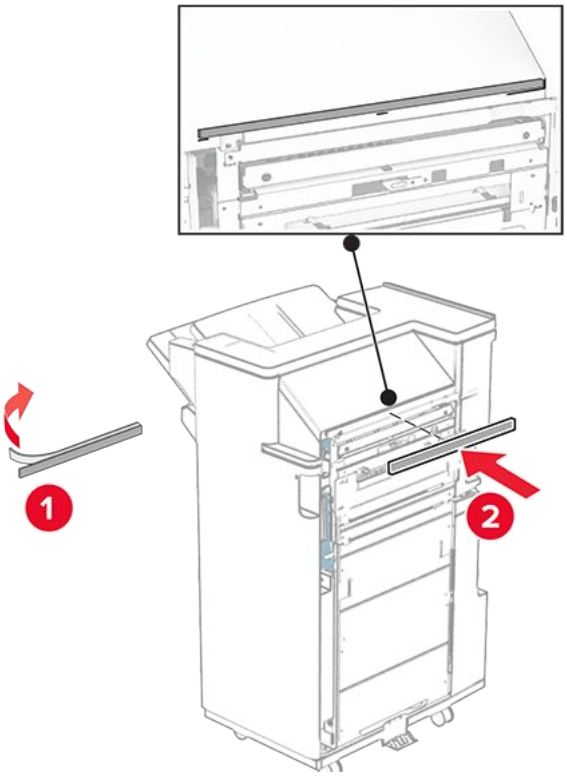

23. Kinnitage söötmisjuhik köitja külge.

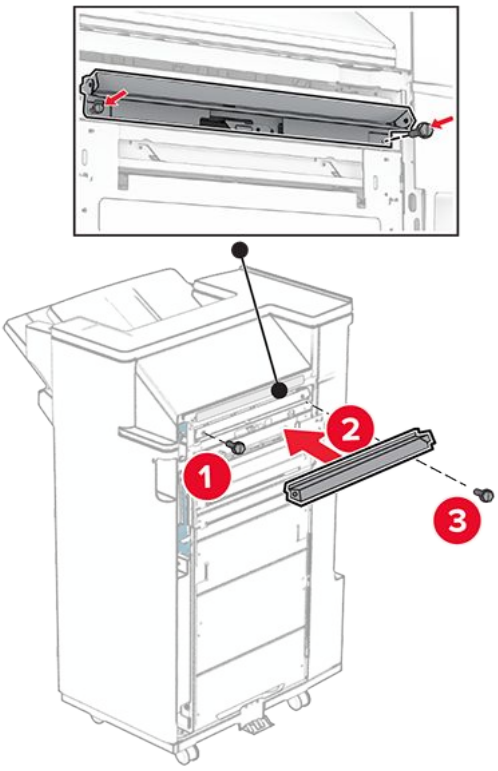

24. Kinnitage ülemine salv viimistleja külge.

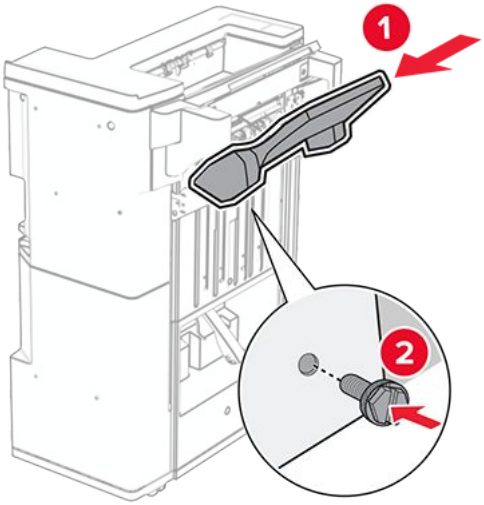

25. Tõstke salve klapp üles ja seejärel kinnitage alumine salv viimistleja külge.

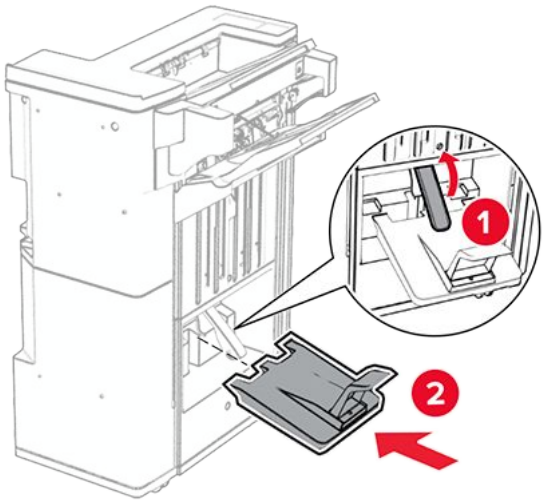

26. Avage viimistleja luuk.
27. Eemaldage mulgustaja punker pakendist ja sisestage see viimistlejasse.

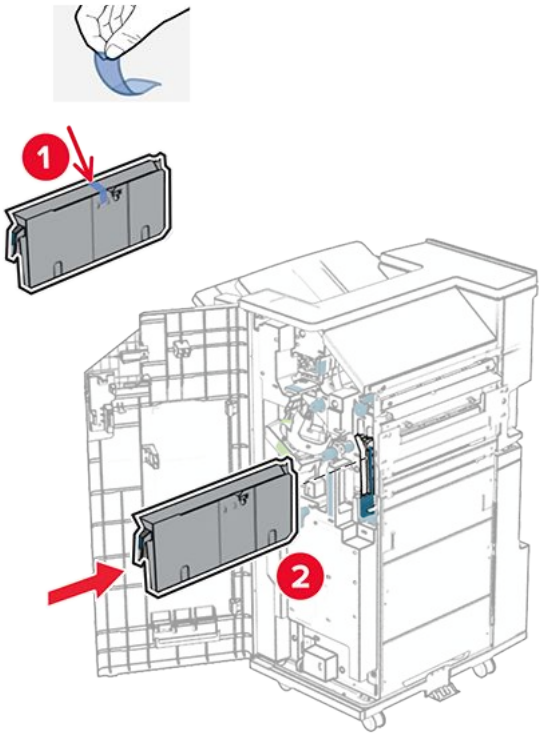

28. Asetage väljundsalve pikendus viimistleja väljundsalvele.

Märkused

- Väljundsalve pikendust kasutatakse A3-formaadis või pikema paberi jaoks ja suure õhuniiskusega tingimustes, et hõlbustada paberi virnastamist.
- Salve maht väheneb salve pikenduse kasutamisel.

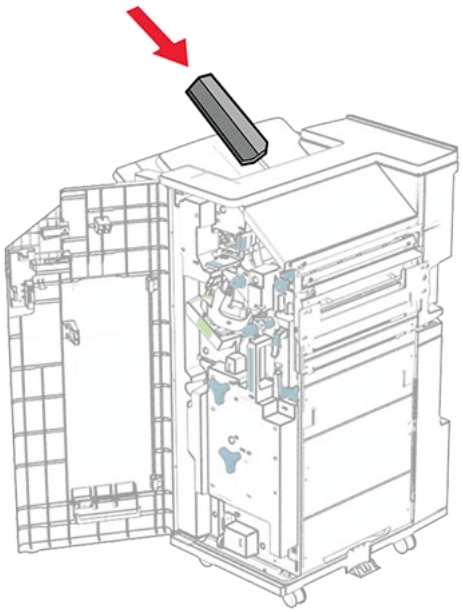

29. Kinnitage korv viimistleja tagaosa külge.

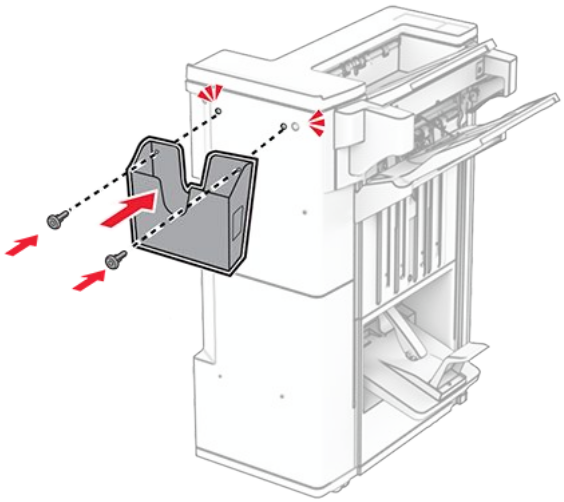

30. Sulgege viimistleja luuk.
31. Kinnitage kruvi lõdvalt printeri külge.

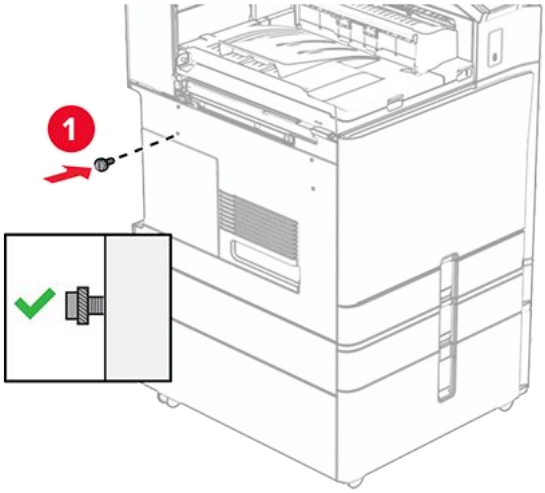

32. Joondage kinnitusklamber kruviga.

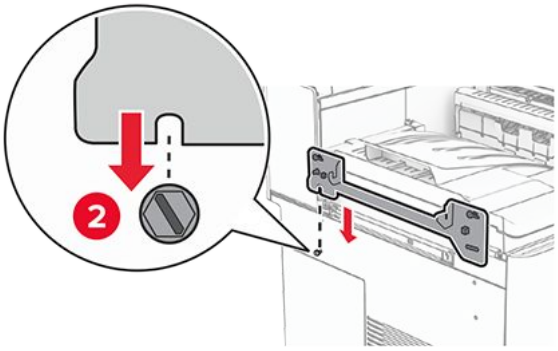

33. Kinnitage kruvid lõdvalt kinnitusklambrile.

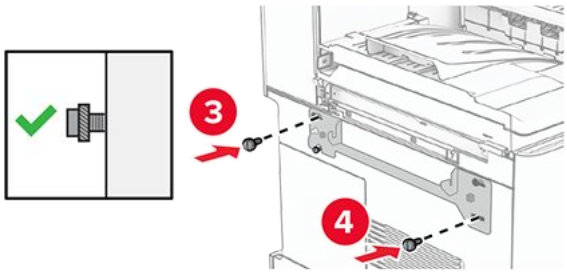

34. Kinnitage paberi transpordiseadmega kaasasolev klamber printeri külge.

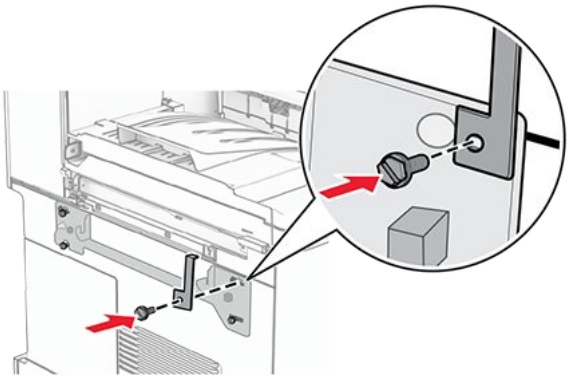

35. Pingutage kruvid, et kinnitada kinnitusklamber printeri külge.

> **Note:** Veenduge, et kruvid oleksid kohakuti kinnitusklambri markeritega.

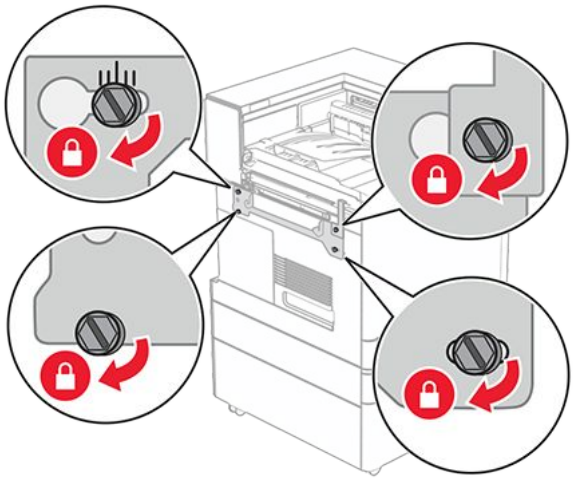

36. Avage köitja luuk, eemaldage kruvi ja tõmmake köitja lukku.

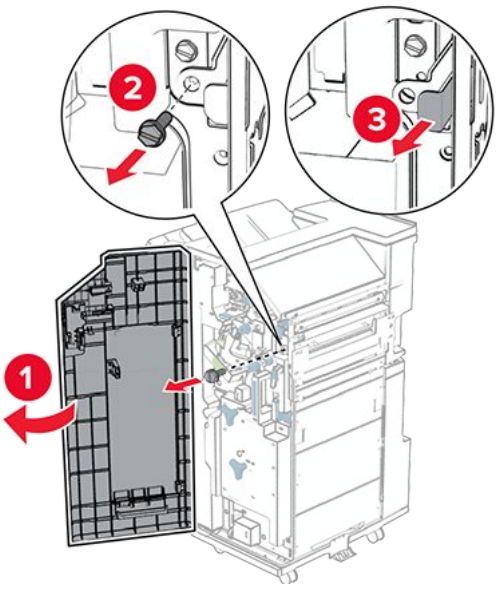

37. Kinnitage köitja printeri külge.

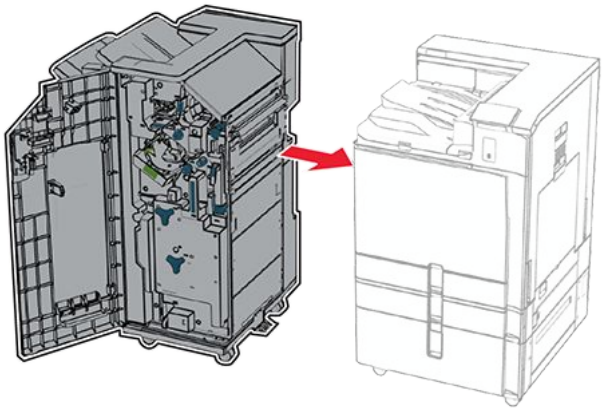

38. Lukustage viimistleja printeri külge ja seejärel paigaldage kruvi.

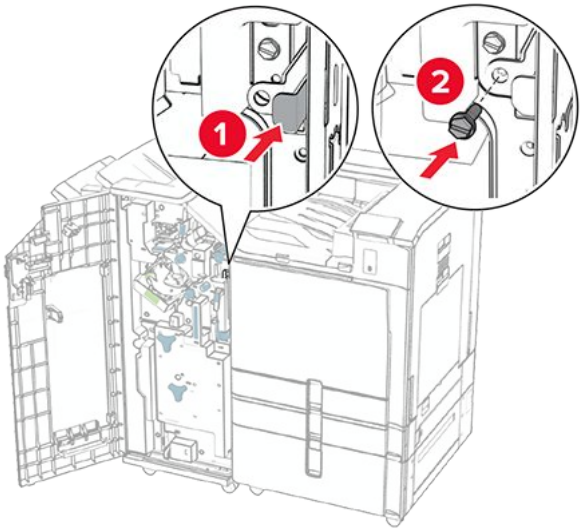

39. Sulgege viimistleja luuk.
40. Ühendage köitja kaabel printeriga.

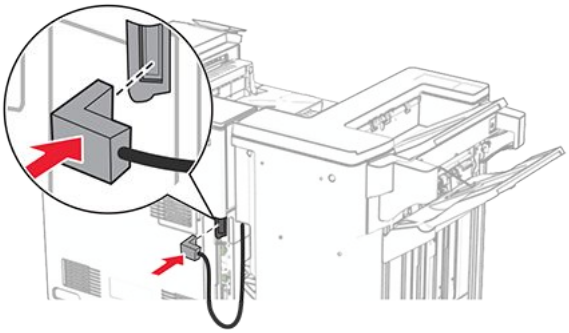

41. Ühendage printeri toitejuhtme üks ots printeriga ja seejärel teine ots elektripistikuga.

ETTEVAATUST – KEHAVIGASTUSTE OHT
Põlengu või elektrilöögi ohu vähendamiseks ühendage toitekaabel ettenähtud nimipinge ja nimivoolutugevusega elektrivõrgu pistikupessa, mis on varustatud kaitsemaandusega, paikneb toote lähedal ja on hõlpsasti juurdepääsetav.

42. Lülitage printer sisse.

Brošüüriviimistleja ja voltimisvõimalusega paberikonveieri paigaldamine

ETTEVAATUST – ELEKTRILÖÖGIOHT
Kui pärast printeri ülesseadmist on vaja emaplaadile juurde pääseda või lisavarustust või mäluseadmeid paigaldada, siis lülitage elektrilöögi ohu ärahoidmiseks eelnevalt printer välja ja tõmmake toitekaabli pistik elektrivõrgu pistikupesast välja. Kui printeriga on ühendatud teisi seadmeid, siis lülitage ka need välja ja ühendage kõik kaablid printeri küljest lahti.

Note: Selle toimingu tegemiseks on vaja lapikpeaga kruvikeerajat.

1. Lülitage printer välja.

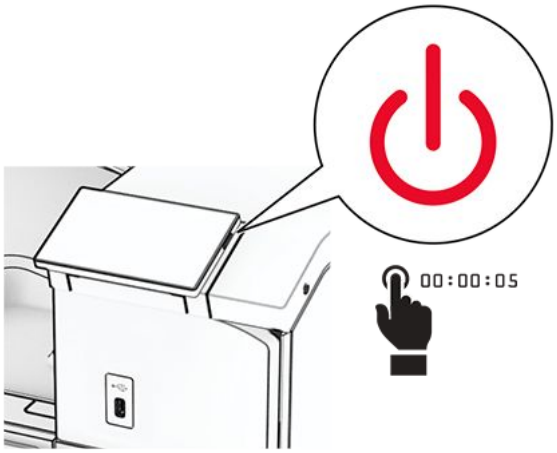

2. Tõmmake toitekaabli pistik esmalt välja elektrivõrgu pistikupesast ja seejärel printerist.

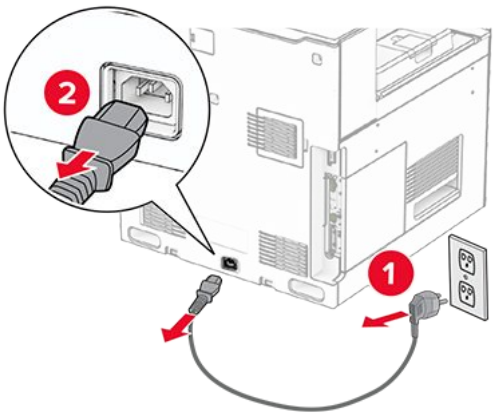

3. Pakkige lahti voltimisvõimalusega paberikonveier.
4. Eemaldage standardne väljundsalv.

Note: Väljundsalve ei tohi ära visata.

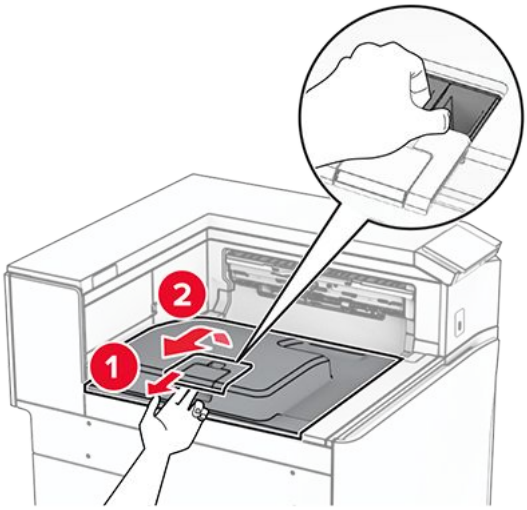

5. Enne lisavarustuse paigaldamist asetage väljundsalve lipp suletud asendisse.

Note: Lisavarustuse eemaldamisel asetage väljundsalve lipp avatud asendisse.

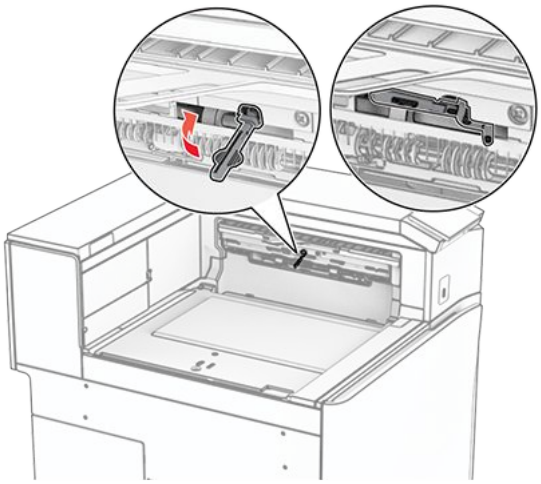

6. Eemaldage varurullik.

Note: Rullikut ei tohi minema visata.

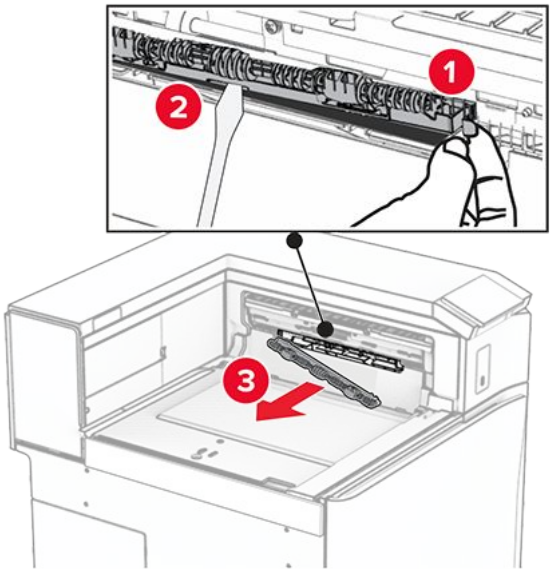

7. Sisestage lisaseadmega kaasas olnud söötmisrullik, kuni see klõpsatab oma kohale.

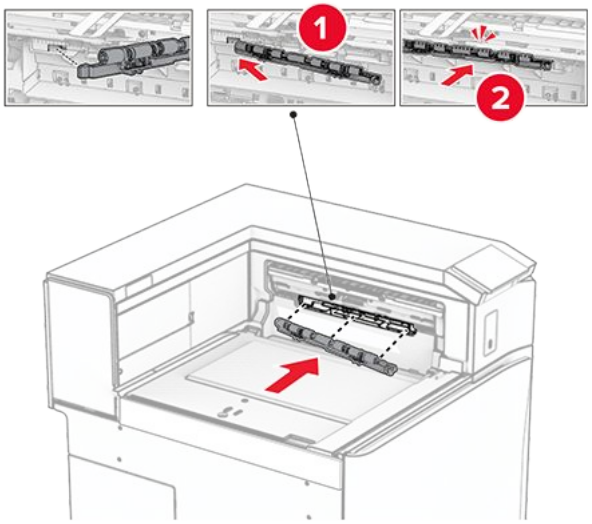

Note: Veenduge, et metallvedru oleks söötmisrulliku ees.

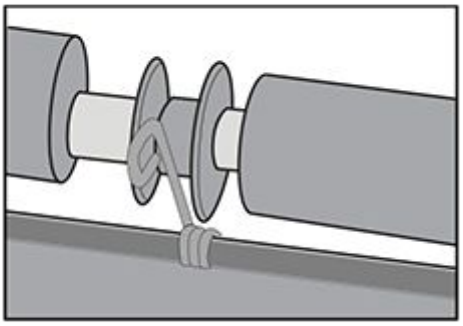

8. Kinnitage rulliku kate kuni see klõpsatab oma kohale.

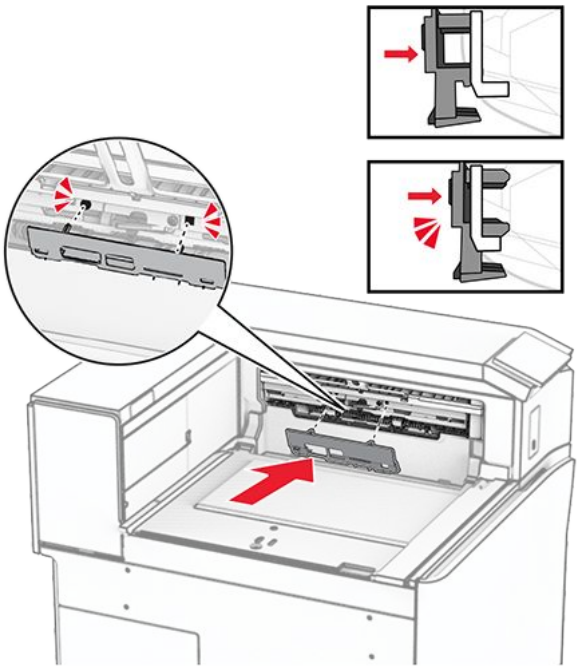

9. Avage esiluuk ja seejärel eemaldage printeri vasakul küljel olev kate.

> **Note:** Kruvi ja katet ei tohi ära visata.

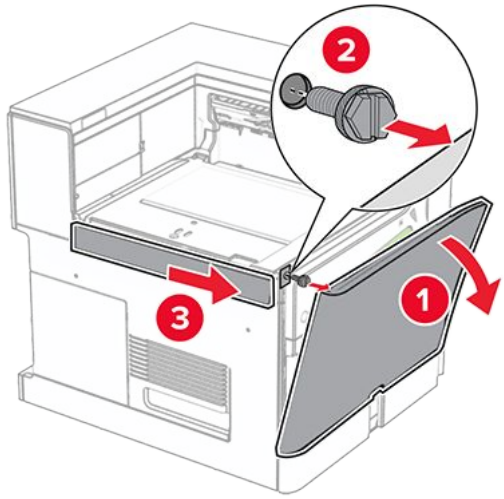

10. Sulgege esiluuk.
11. Eemaldage paberikonveieri pistiku kate.

> **Note:** Katet ei tohi minema visata.

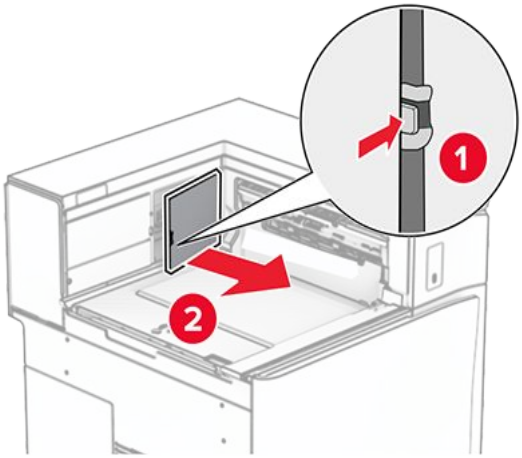

12. Eemaldage vasak tagumine kate.

> **Note:** Kruvi ja katet ei tohi ära visata.

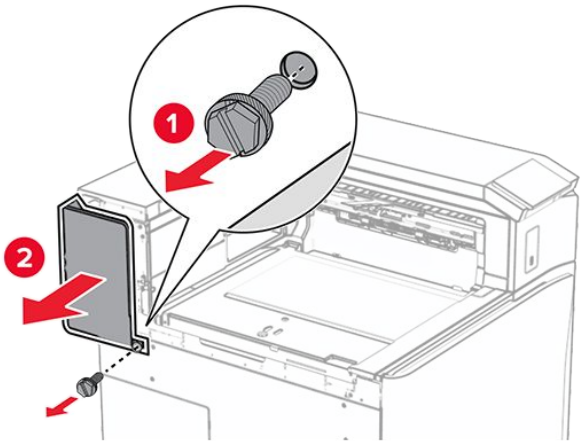

13. Eemaldage salve sisekate.

> **Note:** Kruvi ja katet ei tohi ära visata.

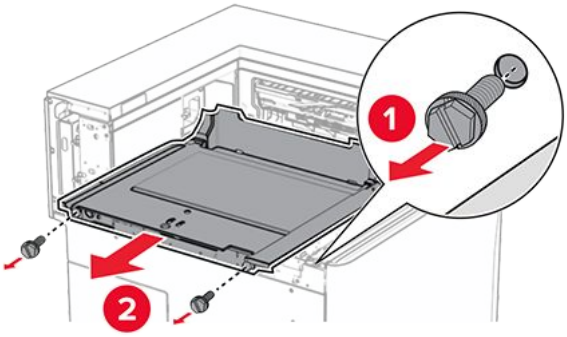

14. Joondage ja seejärel sisestage lisaseadmega kaasas olnud salve sisekate.

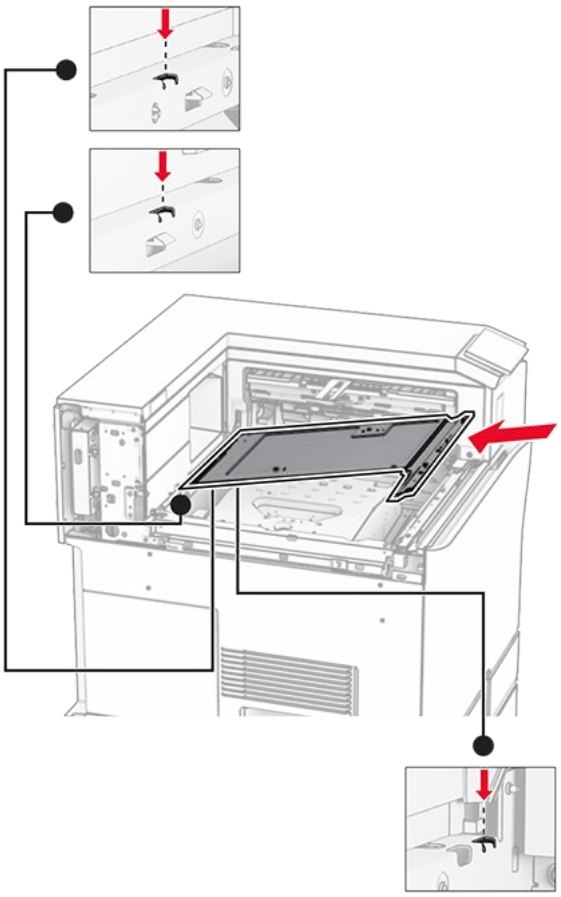

15. Paigaldage kruvid salve sisekatte külge.

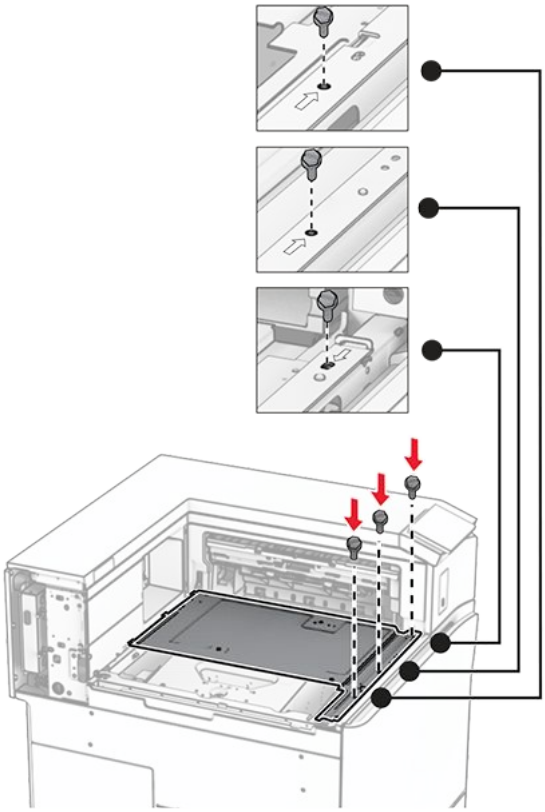

16. Kinnitage lisaseadmele vahtlindi tükid.

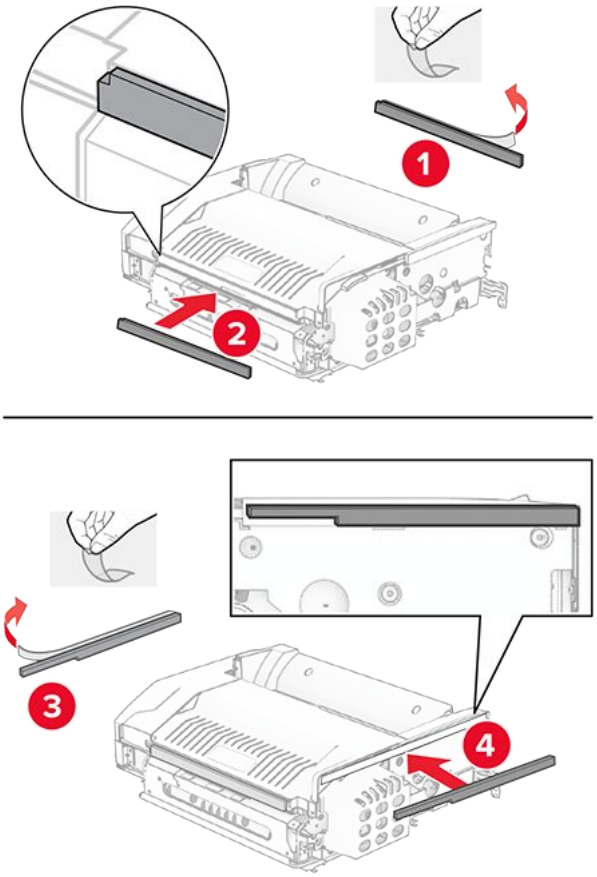

17. Avage luuk F ja keerake kruvid kinni.

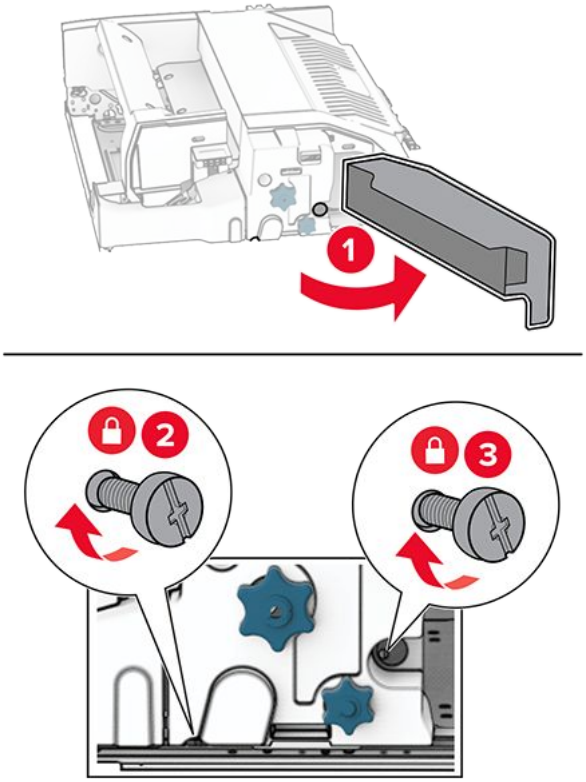

18. Sulgege luuk F.

19. Kinnitage klamber lisaseadme külge.

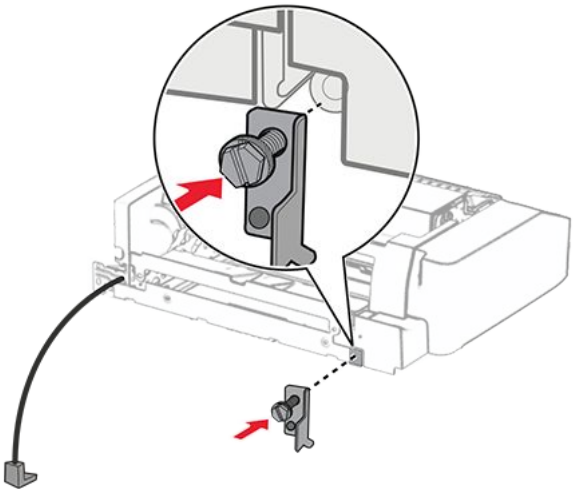

20. Sisestage lisaseade.

> **Note:** Veenduge, et metallklamber oleks printeri ees.

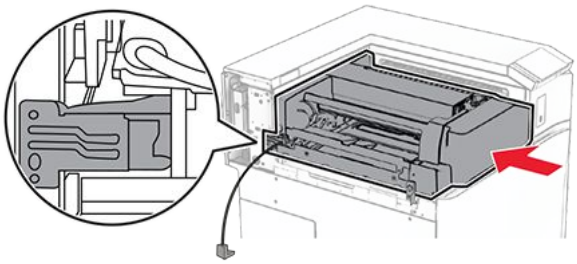

21. Avage luuk F ja seejärel paigaldage kruvi, kasutades lisaseadmega kaasas olevat kruvikeerajat.

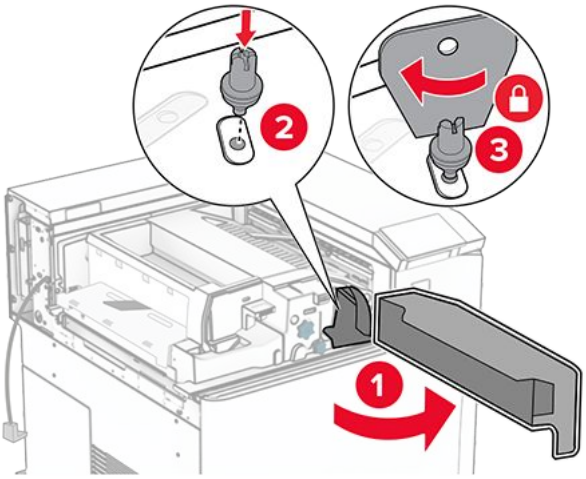

22. Sulgege luuk F.
23. Paigaldage kruvid lisaseadmesse.

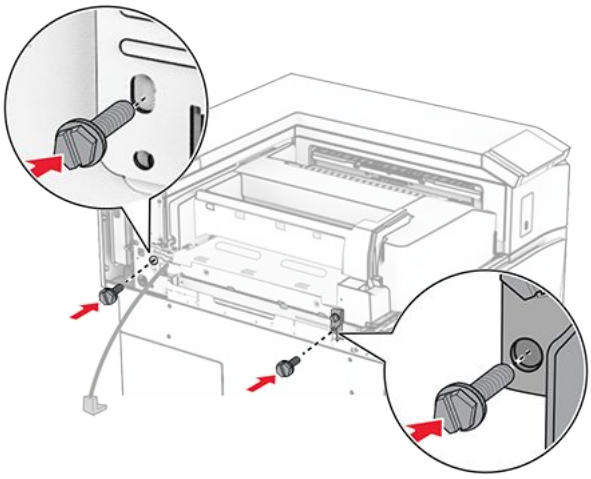

24. Kinnitage vasak tagumine kate.

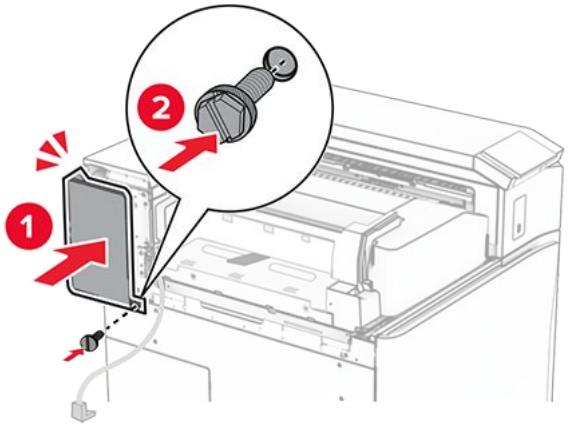

25. Eemaldage brošüüriviimistleja pakendist ja kõrvaldage kogu pakendimaterjal.
26. Paigaldage klamber köitja külge.

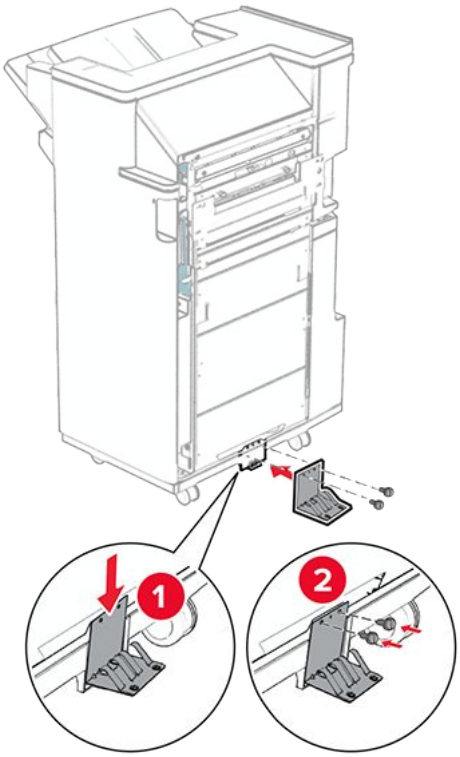

27. Kinnitage vahtlint köitja külge.

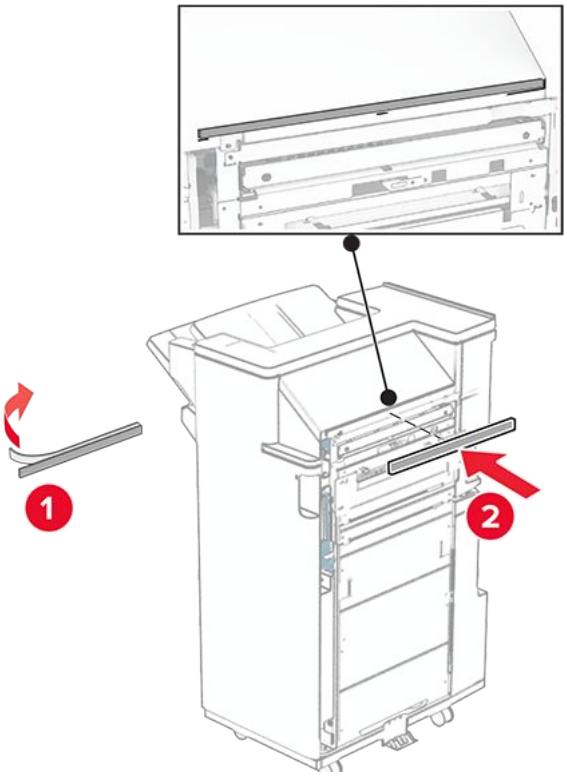

28. Kinnitage söötmisjuhik köitja külge.

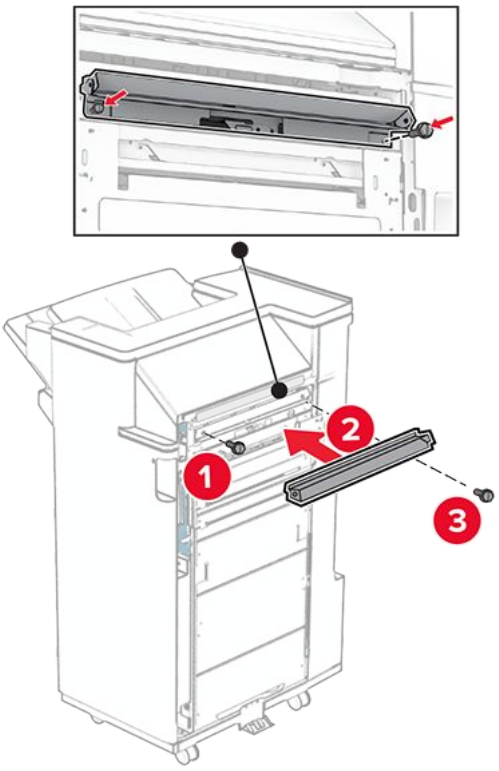

29. Kinnitage ülemine salv viimistleja külge.

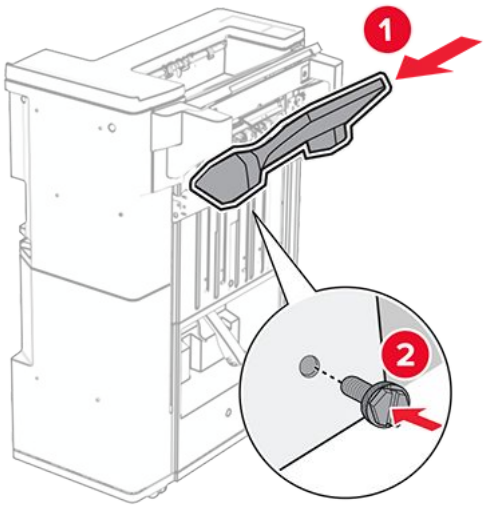

30. Tõstke salve klapp üles ja seejärel kinnitage alumine salv viimistleja külge.

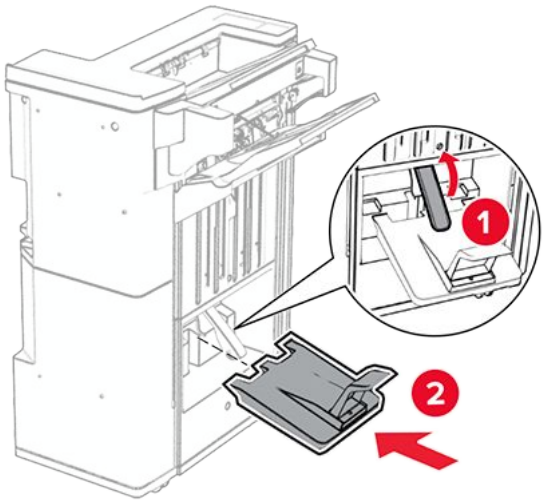

31. Avage viimistleja luuk.
32. Eemaldage mulgustaja punker pakendist ja sisestage see viimistlejasse.

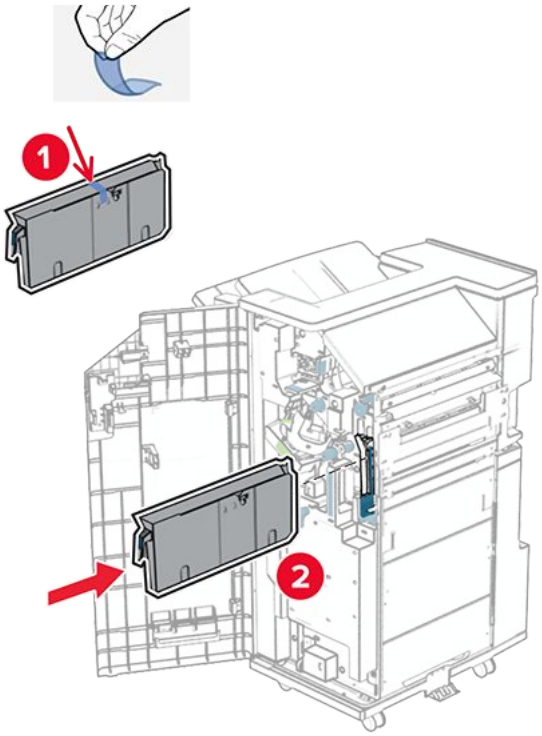

33. Asetage väljundsalve pikendus viimistleja väljundsalvele.

Märkused

- Väljundsalve pikendust kasutatakse A3-formaadis või pikema paberi jaoks ja suure õhuniiskusega tingimustes, et hõlbustada paberi virnastamist.
- Salve maht väheneb salve pikenduse kasutamisel.

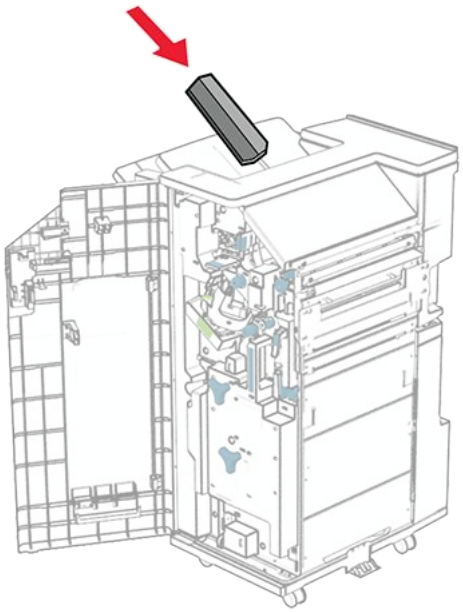

34. Kinnitage korv viimistleja tagaosa külge.

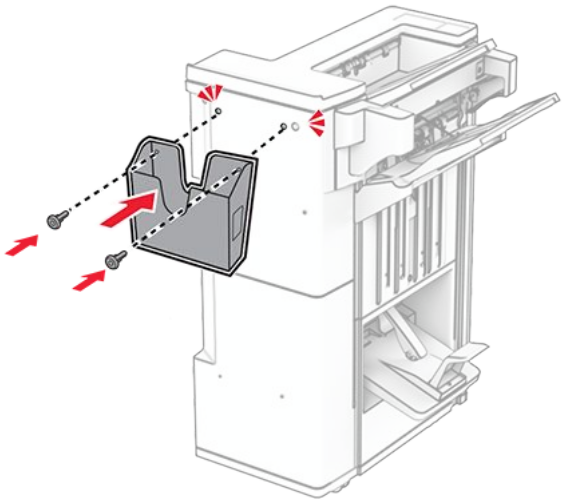

35. Sulgege viimistleja luuk.
36. Tõstke salve klapp üles ning seejärel joondage ja kinnitage kate lisaseadme külge.

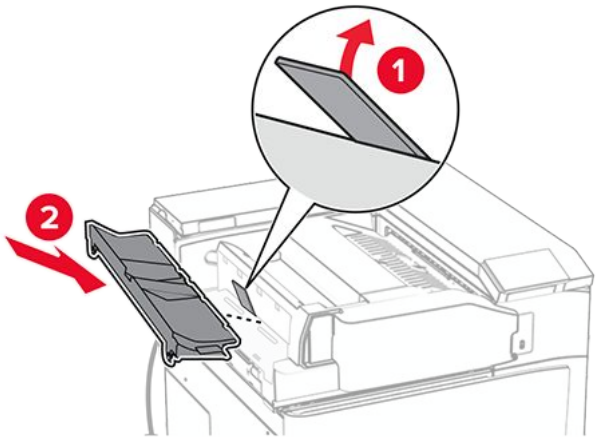

37. Paigaldage kruvid.

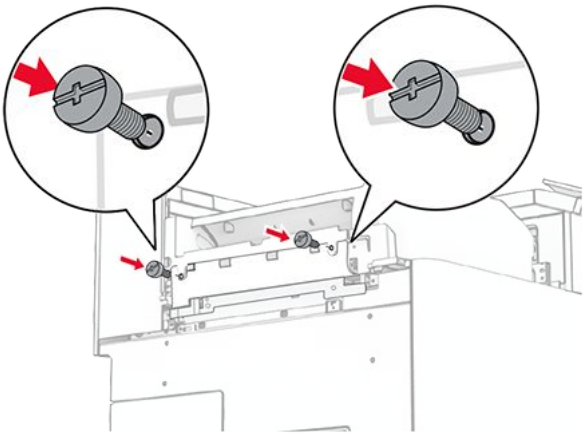

38. Avage esiluuk ja seejärel kinnitage lisaseadmega kaasas olnud viimistluskate.

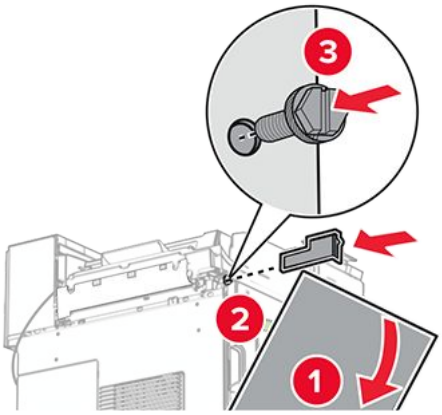

39. Kinnitage kruvi lõdvalt printeri külge.

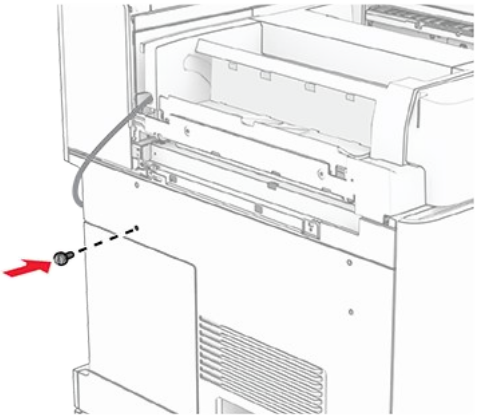

40. Joondage kinnitusklamber kruviga.

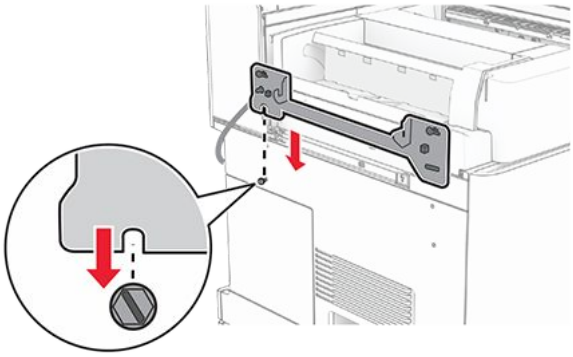

41. Kinnitage kruvid lõdvalt kinnitusklambrile.

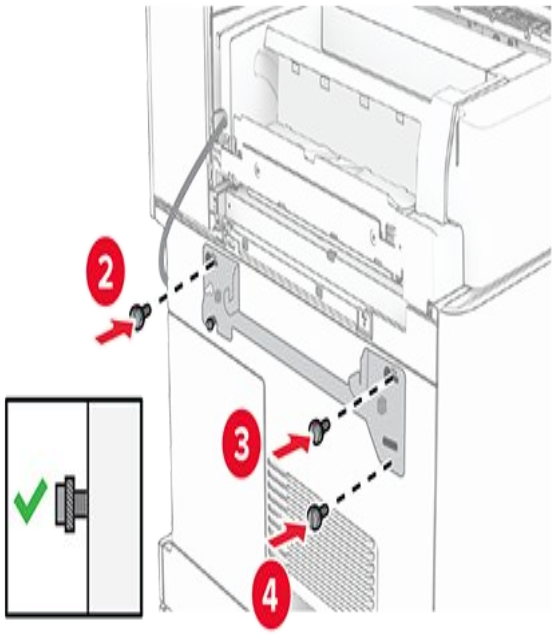

42. Pingutage kruvid, et kinnitada kinnitusklamber printeri külge.

> **Note:** Veenduge, et kruvid oleksid kohakuti kinnitusklambri markeritega.

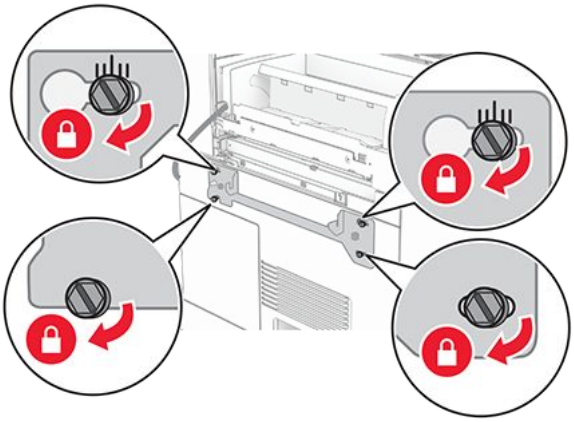

43. Avage köitja luuk, eemaldage kruvi ja tõmmake köitja lukku.

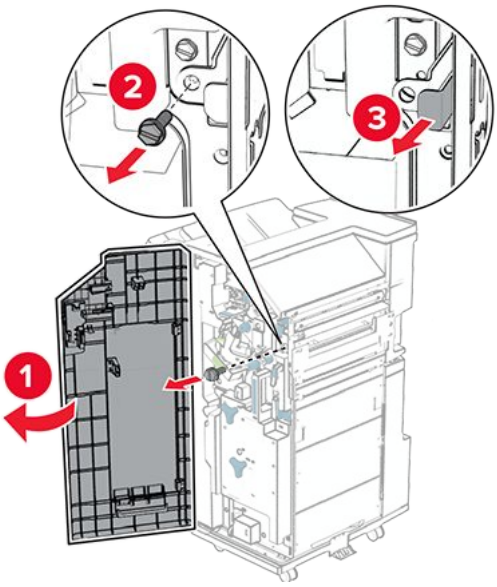

44. Ühendage lisaseadme kaabel printeriga.

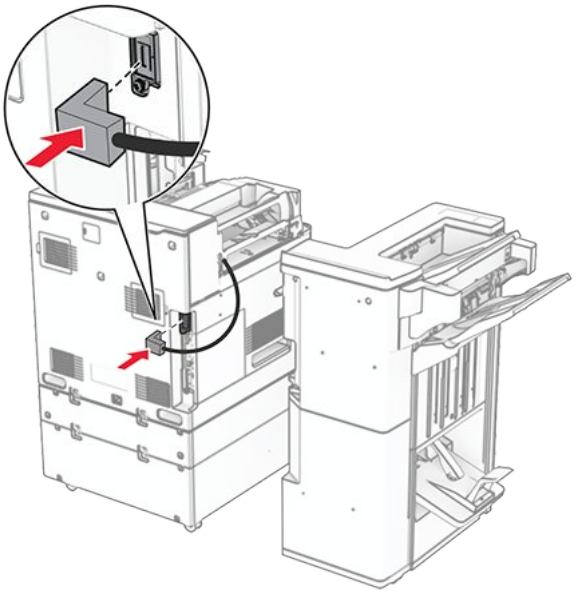

45. Ühendage köitja kaabel lisaseadmega.

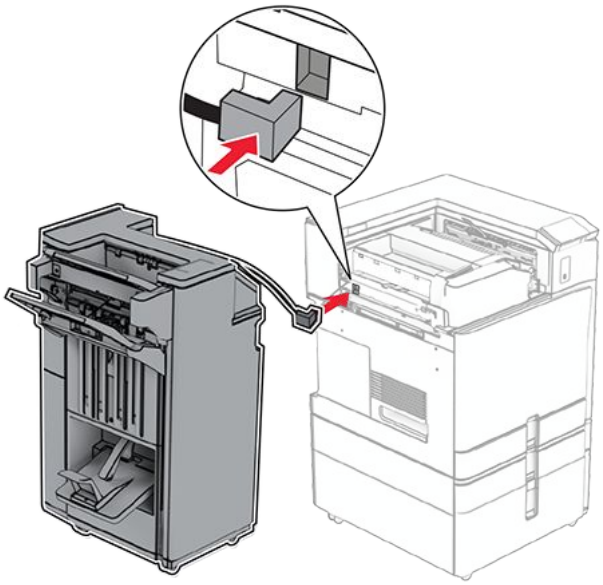

46. Kinnitage köitja printeri külge.

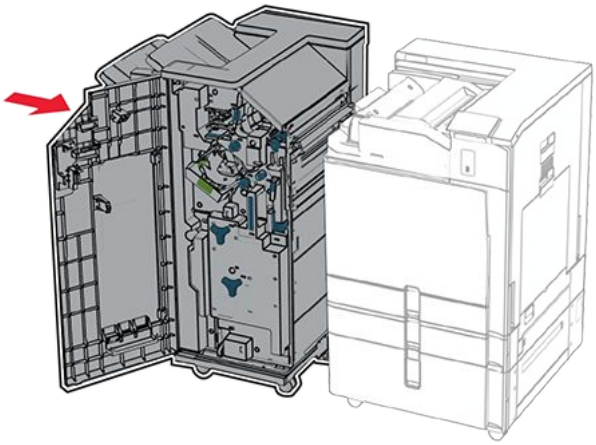

47. Lukustage viimistleja printeri külge ja seejärel paigaldage kruvi.

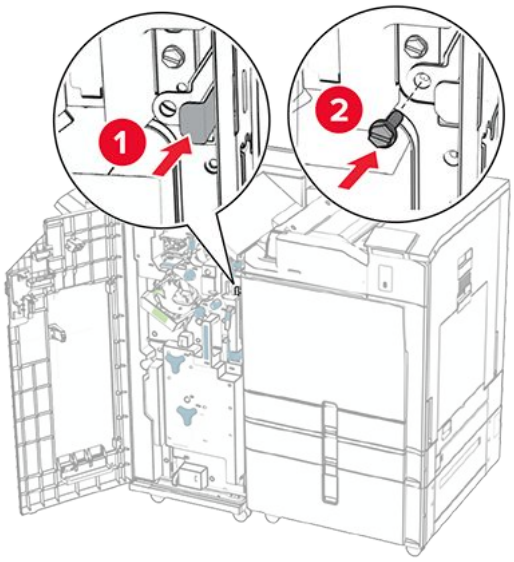

48. Sulgege viimistleja luuk.
49. Ühendage printeri toitejuhtme üks ots printeriga ja seejärel teine ots elektripistikuga.

ETTEVAATUST – KEHAVIGASTUSTE OHT
Põlengu või elektrilöögi ohu vähendamiseks ühendage toitekaabel ettenähtud nimipinge ja nimivoolutugevusega elektrivõrgu pistikupessa, mis on varustatud kaitsemaandusega, paikneb toote lähedal ja on hõlpsasti juurdepääsetav.

50. Lülitage printer sisse.

Intelligentse salvestusseadme paigaldamine

ETTEVAATUST – ELEKTRILÖÖGIOHT
Kui pärast printeri ülesseadmist on vaja emaplaadile juurde pääseda või lisavarustust või mäluseadmeid paigaldada, siis lülitage elektrilöögi ohu ärahoidmiseks eelnevalt printer välja ja tõmmake toitekaabli pistik elektrivõrgu pistikupesast välja. Kui printeriga on ühendatud teisi seadmeid, siis lülitage ka need välja ja ühendage kõik kaablid printeri küljest lahti.

Note: Selle toimingu tegemiseks on vaja lapikpeaga kruvikeerajat.

1. Lülitage printer välja.

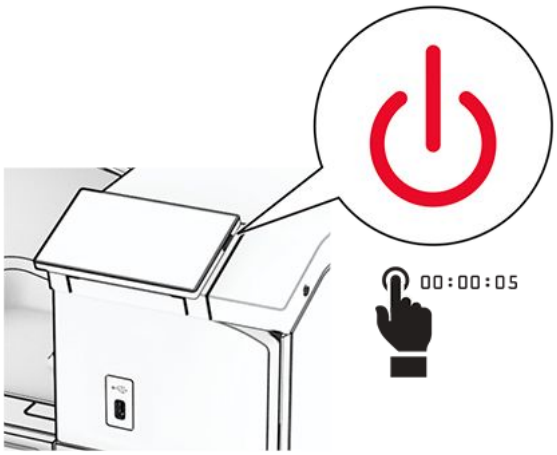

2. Tõmmake toitekaabli pistik esmalt välja elektrivõrgu pistikupesast ja seejärel printerist.

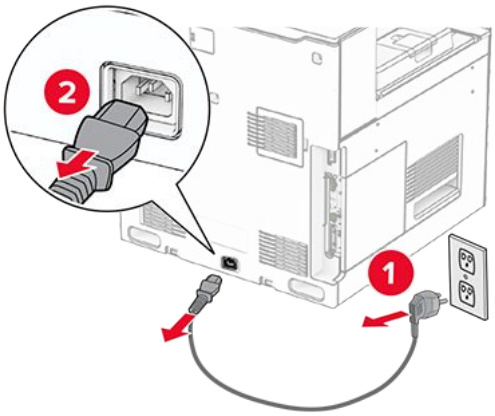

3. Avage emaplaadi juurdepääsuluuk.

> **Hoiatus – varakahjude oht**
> Staatilise elektri kogunemisel tekkiv lahendus võib emaplaadi komponente kergesti kahjustada. Enne emaplaadi komponentide või pistikute puudutamist puudutage mõnda printeri välimist metallpinda.

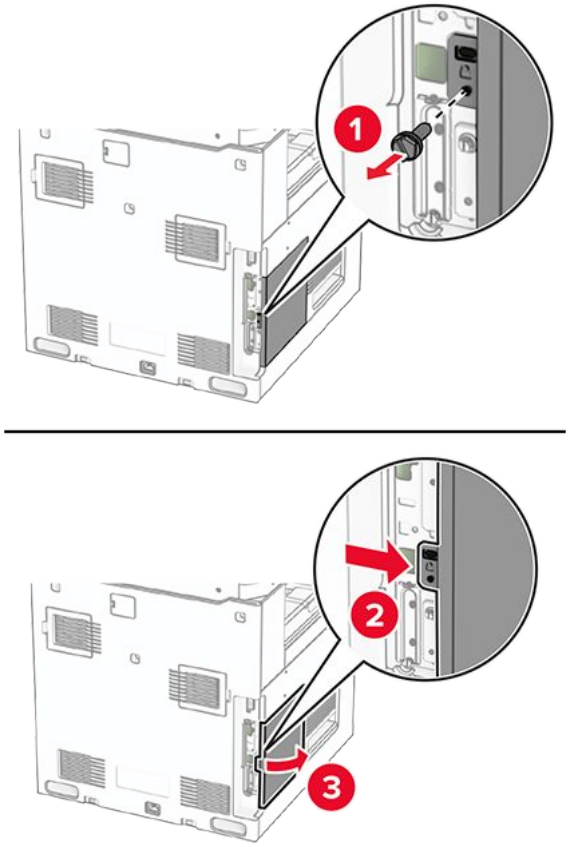

4. Võtke intelligentne salvestusseade (ISD) lahti.

> **Hoiatus – varakahjude oht**
> Vältige salvestusseadme terminaliriba puudutamist.

5. Leidke ISD-pistik.

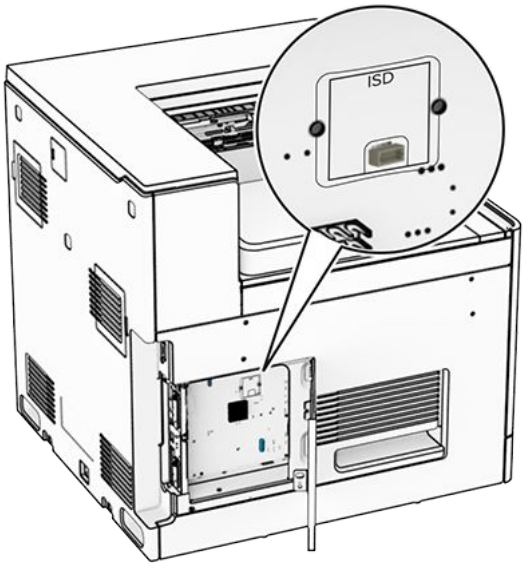

6. Sisestage ISD oma pistikusse.

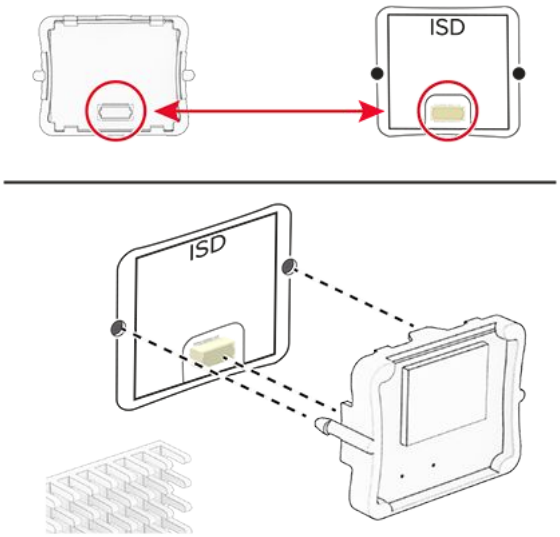

7. Sulgege emaplaadi juurdepääsuluuk.

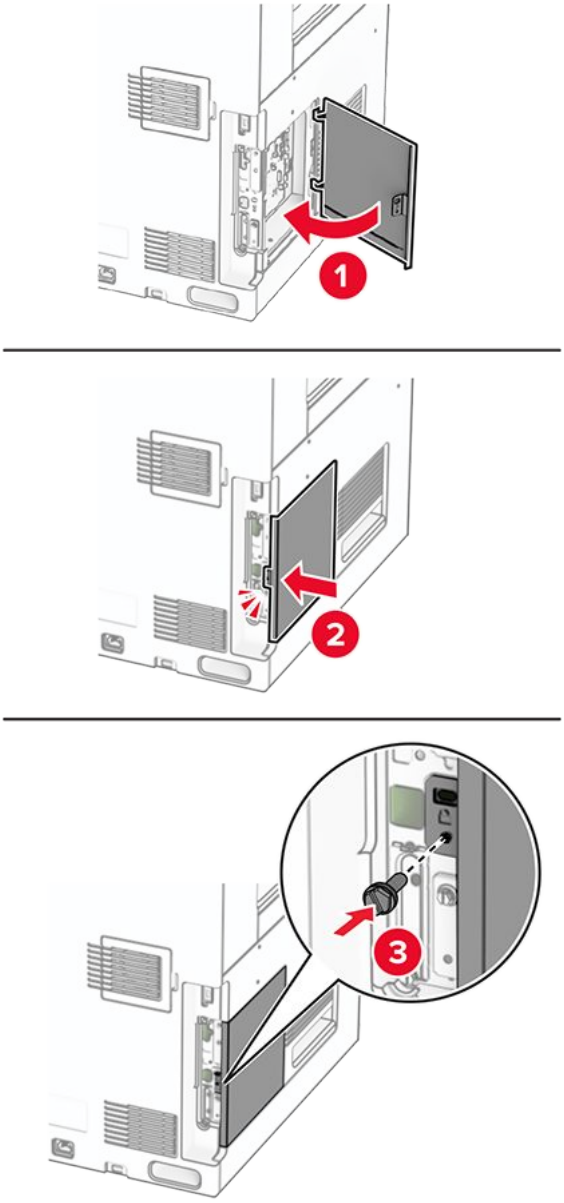

8. Ühendage printeri toitejuhtme üks ots printeriga ja seejärel teine ots elektripistikuga.

> **ETTEVAATUST – KEHAVIGASTUSTE OHT**
> Põlengu või elektrilöögi ohu vähendamiseks ühendage toitekaabel ettenähtud nimipinge ja nimivoolutugevusega elektrivõrgu pistikupessa, mis on varustatud kaitsemaandusega, paikneb toote lähedal ja on hõlpsasti juurdepääsetav.

9. Lülitage printer sisse.

Siselahenduste pordi paigaldamine

ETTEVAATUST – ELEKTRILÖÖGIOHT
Kui pärast printeri ülesseadmist on vaja emaplaadile juurde pääseda või lisavarustust või mäluseadmeid paigaldada, siis lülitage elektrilöögi ohu ärahoidmiseks eelnevalt printer välja ja tõmmake toitekaabli pistik elektrivõrgu pistikupesast välja. Kui printeriga on ühendatud teisi seadmeid, siis lülitage ka need välja ja ühendage kõik kaablid printeri küljest lahti.

Note: Selle toimingu tegemiseks on vaja lapikpeaga kruvikeerajat.

1. Lülitage printer välja.

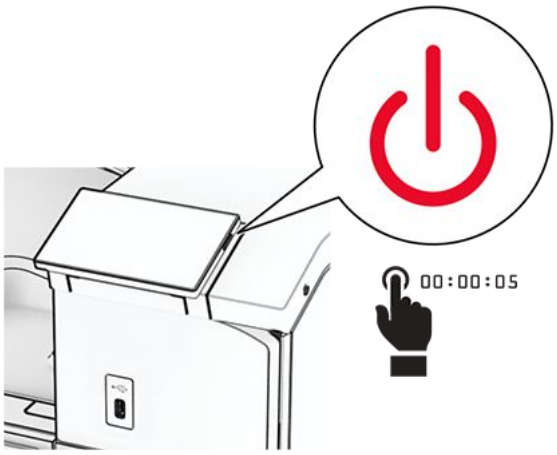

2. Tõmmake toitekaabli pistik esmalt välja elektrivõrgu pistikupesast ja seejärel printerist.

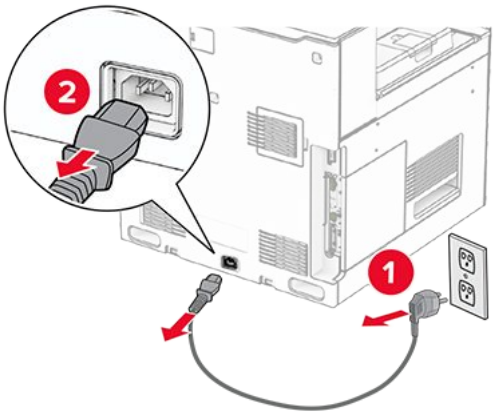

3. Avage emaplaadi juurdepääsuluuk.

Hoiatus – varakahjude oht
Staatilise elektri kogunemisel tekkiv lahendus võib emaplaadi komponente kergesti kahjustada. Enne emaplaadi elektroonikakomponentide või pistikute puudutamist puudutage mõnda printeri välimist metallpinda.

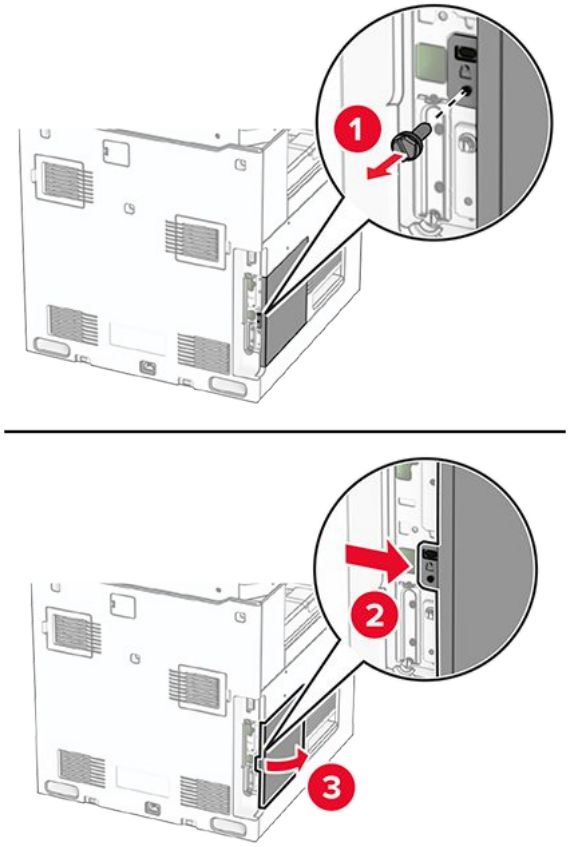

4. Eemaldage siselahenduste pordi (ISP) kate.

Note: Kruvi ja katet ei tohi ära visata.

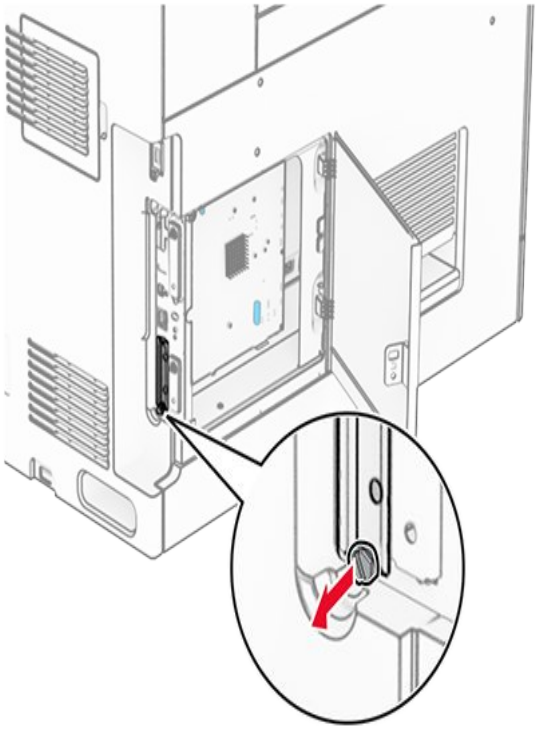

5. Pakkige ISP-komplekt lahti.

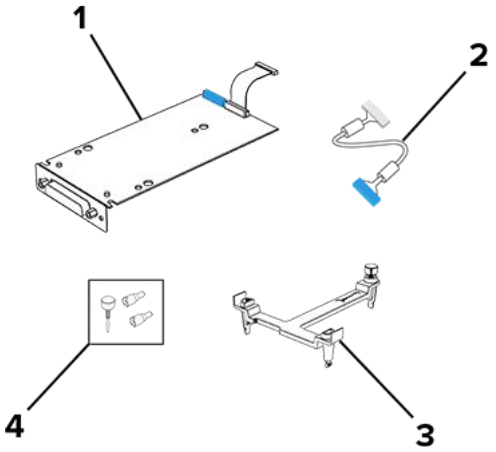

1	ISP
2	ISP pikendatud kaabel
3	Kinnitusraam
4	Pitskruvid

6. Ühendage kinnitusraam emaplaadiga, kuni see klõpsatab oma kohale.

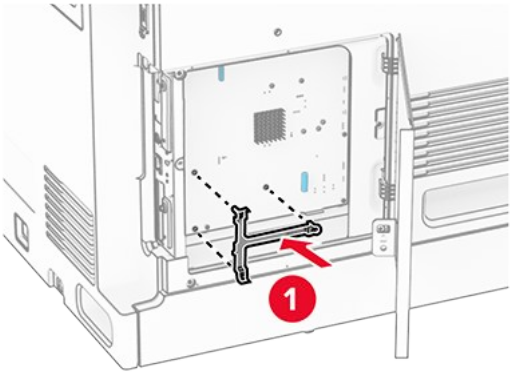

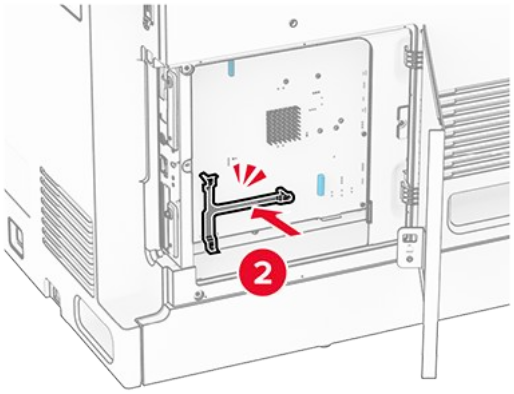

7. Kinnitage ISP kinnitusklambri külge ja seejärel ühendage ISP pikendatud kaabel selle pistikuga emaplaadil.

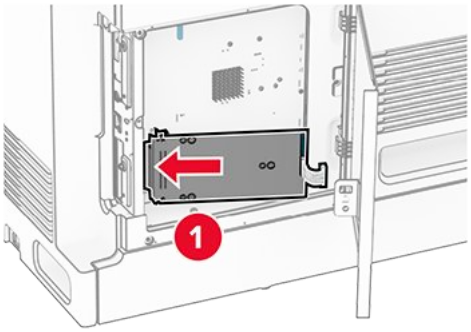

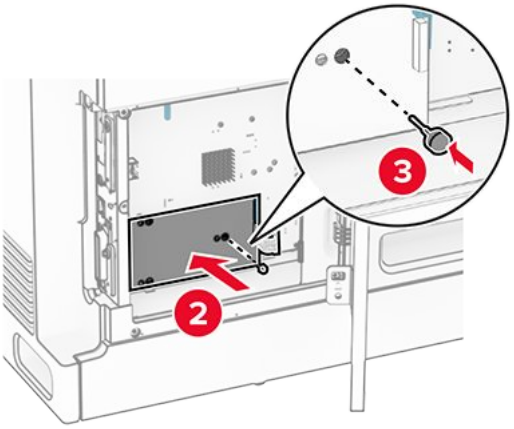

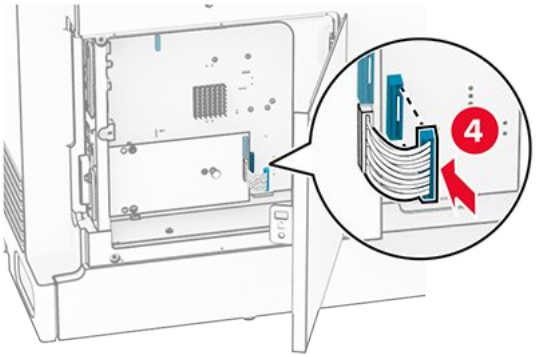

8. Kinnitage ISP printerile.

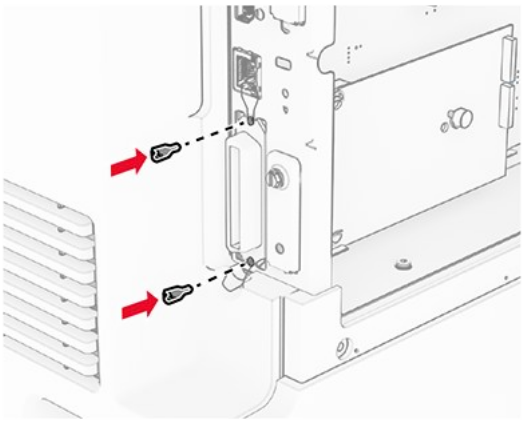

9. Sulgege emaplaadi juurdepääsuluuk.

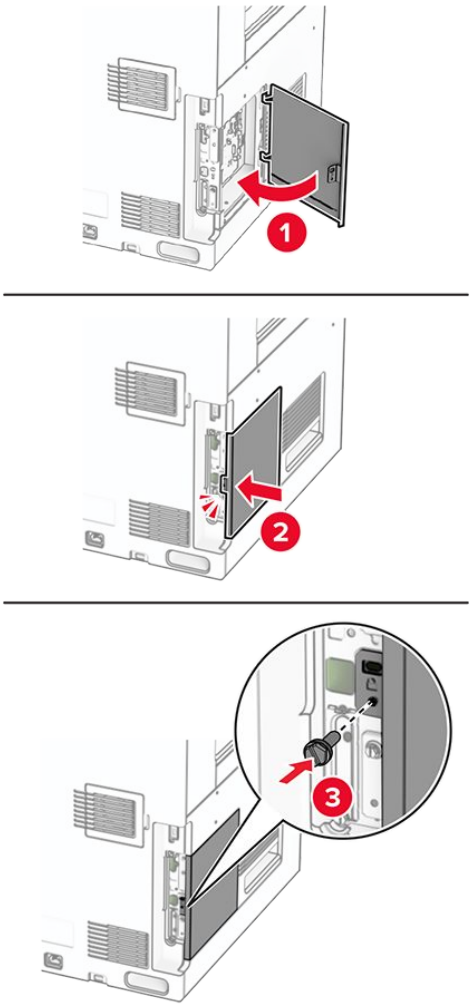

10. Ühendage printeri toitejuhtme üks ots printeriga ja seejärel teine ots elektripistikuga.

> **ETTEVAATUST – KEHAVIGASTUSTE OHT**
> Põlengu või elektrilöögi ohu vähendamiseks ühendage toitekaabel ettenähtud nimipinge ja nimivoolutugevusega elektrivõrgu pistikupessa, mis on varustatud kaitsemaandusega, paikneb toote lähedal ja on hõlpsasti juurdepääsetav.

11. Lülitage printer sisse.

Kaardilugeja installimine

1. Lülitage printer välja.

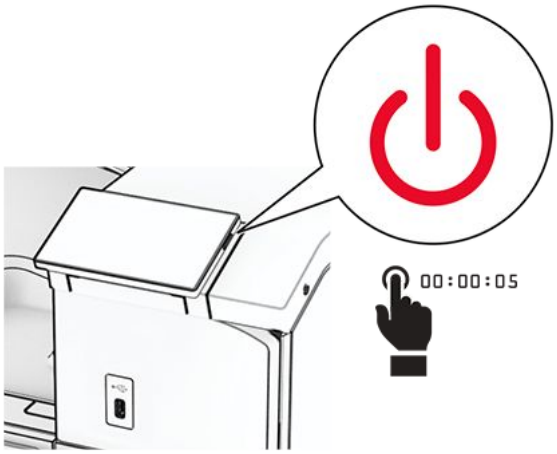

2. Avage luuk B.

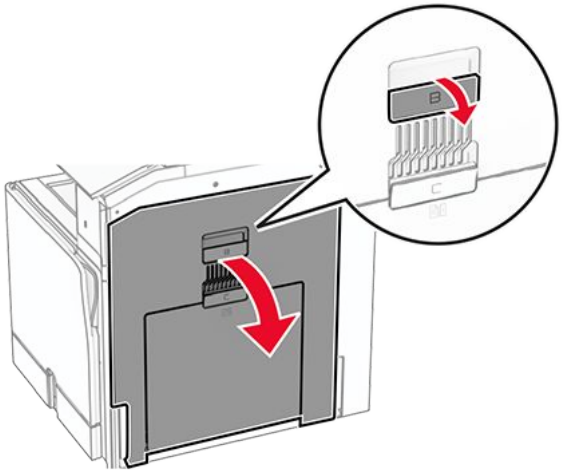

3. Avage eesmise USB-pordi kate.

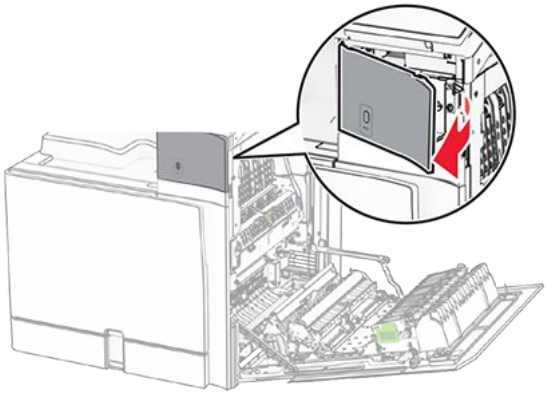

4. Eemaldage eesmise USB-pordi kate.

> **Note:** Kui teie printeril seda osa pole, jätkake järgmise sammuga.

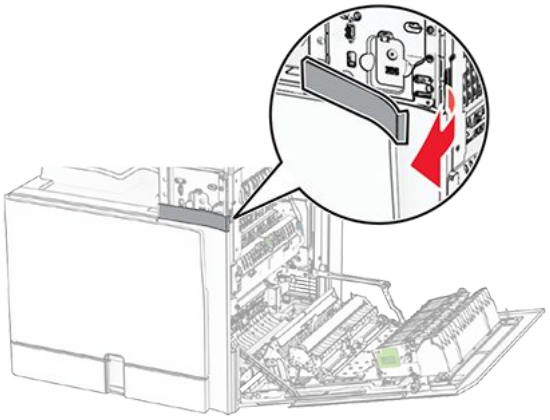

5. Eemaldage kaardilugejalt kaitsekate.

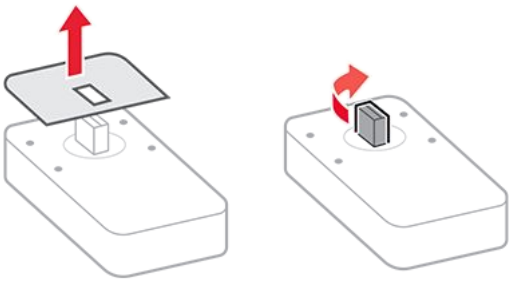

6. Sisestage kaardilugeja.

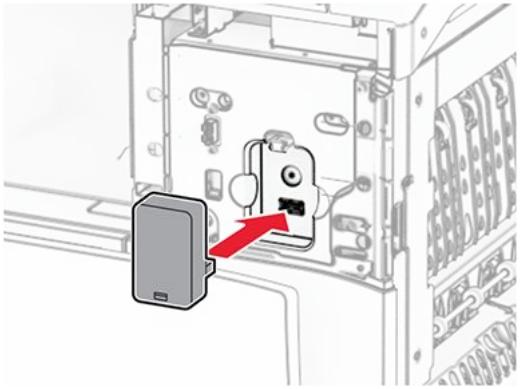

7. Kinnitage alumine ate kuni see klõpsatab oma kohale.

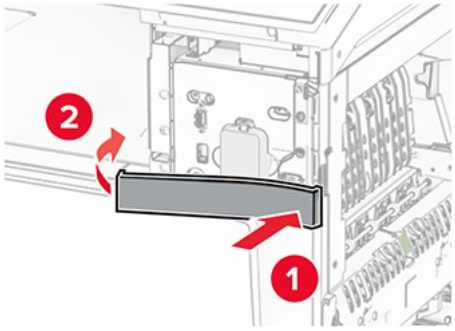

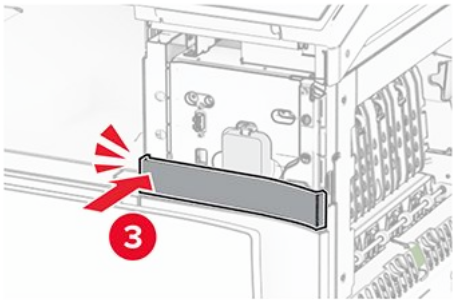

8. Kinnitage kleebisjuhend eesmise USB-pordi kaane külge.

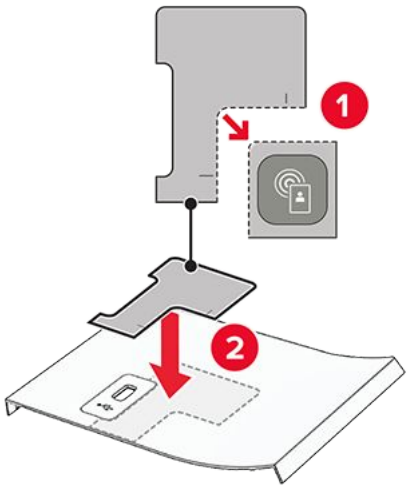

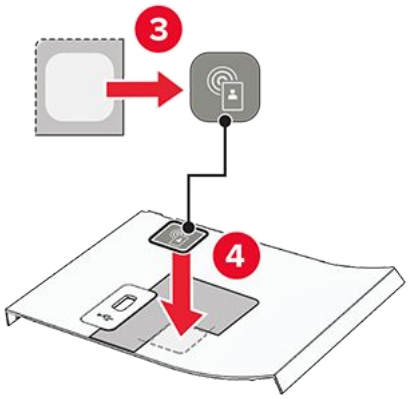

9. Kinnitage eesmise USB-pordi kate, kuni see klõpsatab oma kohale.

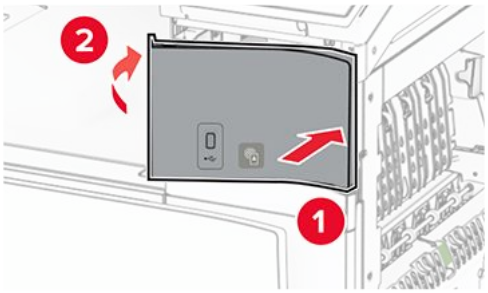

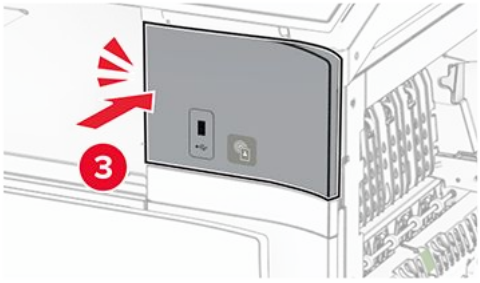

10. Sulgege luuk B kuni see klõpsatab oma kohale.

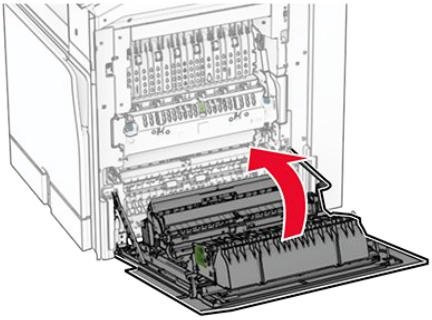

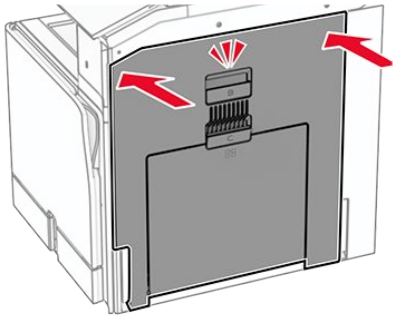

11. Lülitage printer sisse.

Printeripordi seadete muutmine pärast siselahenduste pordi paigaldamist

Märkused

- Kui printeril on staatiline IP-aadress, siis ärge muutke konfiguratsiooni.
- Kui arvutid on konfigureeritud kasutama IP-aadressi asemel võrgunime, siis ärge muutke konfiguratsiooni.
- Kui lisate juhtmeta siselahenduste pordi (ISP) printerile, mis on varem Etherneti ühenduse jaoks konfigureeritud, ühendage printer Etherneti võrgust lahti.

Windowsi kasutajad

1. Avage printerite kaust.
2. Avage uue siselahenduste pordiga printeri otseteede menüüst printeri atribuudid.
3. Konfigureerige loendis olevat porti.
4. Uuendage IP-aadressi.
5. Rakendage muudatused.

Macintoshi kasutajad

1. Liikuge **Apple**'i menüü jaotisest **Süsteemi eelistused** printerite loendisse ja seejärel valige **+ > IP**.
2. Sisestage aadressiväljale IP-aadress.
3. Rakendage muudatused.

Võrguühenduste loomine

Printeri ühendamine Wi-Fi võrku

Enne alustamist veenduge järgmises.

- Aktiivne adapter on seadistatud olekule **Automaatne**. Navigeerige juhtpaneelilt jaotisse **Seaded › Võrk/pordid › Võrgu ülevaade › Aktiivne adapter**.
- Etherneti kaabel on printeri küljest lahti ühendatud.

Juhtpaneeli kasutamine

1. Navigeerige juhtpaneelilt jaotisse **Seaded › Võrk/pordid › Wi-Fi › Seadistamine printeri paneelil › Võrgu valimine**.
2. Valige Wi-Fi võrk ja sisestage võrgu parool.

Note: Sisseehitatud Wi-Fi-ga printerite puhul kuvatakse esmase seadistamise ajal Wi-Fi-võrgu seadistamise viip.

Printeri ühendamine Wi-Fi-võrguga, kasutades funktsiooni Wi-Fi Protected Setup (WPS)

Enne alustamist veenduge järgmises.

- Kasutatav pääsupunkt (Wi-Fi-ruuter) on WPS-sertifikaadiga või WPS-iga ühilduv. Lisateavet leiate pääsupunktiga kaasas olevast paigaldusjuhendist.
- Teie printerisse on paigaldatud Wi-Fi-adapter. Lisateavet leiate adapteriga kaasas olevast juhendist.
- **Aktiivne adapter** on seadistatud olekule **Automaatne**. Navigeerige juhtpaneelilt jaotisse **Seaded › Võrk/pordid › Võrgu ülevaade › Aktiivne adapter**.

Nupumeetodit kasutades

1. Navigeerige juhtpaneelilt jaotisse **Seaded › Võrk/pordid › Wi-Fi › Wi-Fi Protected Setup › Alusta nupumeetodit**.
2. Järgige ekraanil kuvatavaid juhiseid.

PIN-meetodit kasutades

1. Navigeerige juhtpaneelilt jaotisse **Seaded › Võrk/pordid › Wi-Fi › Wi-Fi Protected Setup › Alusta PIN-meetodit**.
2. Kopeerige kaheksakohaline WPS PIN.
3. Avage veebibrauser ja sisestage aadressiväljale pääsupunkti IP-aadress.

> **Märkused**
> - IP-aadressi leiate pääsupunktiga kaasas olevast paigaldusjuhendist.
> - Kui kasutate proksiserverit, siis keelake see ajutiselt, et veebileht õigesti laaditaks.

4. Avage WPS-i seaded. Lisateavet leiate pääsupunktiga kaasas olevast paigaldusjuhendist.
5. Sisestage kaheksakohaline PIN ja salvestage muudatused.

Wi-Fi Directi konfigureerimine

Wi-Fi Direct® võimaldab Wi-Fi-seadmetel luua üksteisega otse ühenduse ilma pääsupunkti (juhtmevaba ruuterit) kasutamata.

1. Navigeerige juhtpaneelilt jaotisse **Seaded › Võrk/pordid › Wi-Fi Direct**.
2. Konfigureerige seadeid.
   - **Luba Wi-Fi Direct**: võimaldab printeril luua endale Wi-Fi Directi võrku.
   - **Wi-Fi Directi nimi**: määrab Wi-Fi Directi võrgule nime.
   - **Wi-Fi Directi parool**: määrab parooli, millega saab hallata juhtmevaba võrgu turvalisust omavahelise ühenduse kasutamisel.
   - **Näita parooli seadistuse lehel**: näitab parooli lehel Võrguseadistuse leht.
   - **Eelistatud kanali number** – määrab Wi-Fi Directi võrgu eelistatud kanali.
   - **Grupiomaniku IP-aadress** – määrab grupiomaniku IP-aadressi.
   - **Nupuvajutusega taotluste automaatne vastuvõtmine**: võimaldab printeril automaatselt ühenduse taotluseid vastu võtta.

> **Note:** Nupuvajutusega taotluste automaatne vastuvõtmine ei ole kaitstud.

Märkused

- Vaikimisi pole Wi-Fi Direct võrgu parool printeri ekraanil nähtav. Parooli kuvamiseks lubage parooli otsimise ikoon. Navigeerige juhtpaneelilt jaotisse **Seaded › Turve › Mitmesugust › Luba parooli/PIN-koodi näitamine**.
- Kui soovite vaadata Wi-Fi Directi võrgu parooli ilma, et seda printer ekraanil kuvatakse, printige **Võrguseadistuse leht**. Navigeerige juhtpaneelilt jaotisse **Seaded › Aruanded › Võrk › Võrguseadistuse leht**.

Mobiilseadme printeriga ühendamine

Enne mobiilseadmega ühendamist kontrollige, kas Wi-Fi Direct on konfigureeritud. Lisateavet leiate peatükist Wi-Fi Directi konfigureerimine on page 274.

Wi-Fi Directi kasutamine

> **Note:** Need juhised kehtivad ainult mobiilseadmetele, mis töötavad Androidi™ platvormil.

1. Avage mobiilseadmest **Seadete** menüü.
2. Lubage **Wi-Fi** ja seejärel puudutage ⋮.
3. Valige **Wi-Fi Direct**.
4. Valige printeri Wi-Fi Directi nimi.
5. Kinnitage ühendus printeri juhtpaneelil.

Wi-Fi kasutamine

1. Avage mobiilseadmest **Seadete** menüü.
2. Puudutage valikut **Wi-Fi** ja seejärel valige printeri Wi-Fi Directi nimi.

   > **Note:** Enne Wi-Fi Directi nime lisatakse sõne DIRECT-xy (kus x ja y on kaks juhuslikku tähemärki).

3. Sisestage Wi-Fi Directi parool.

Arvuti ühendamine printeriga

Enne arvutiga ühendamist kontrollige, kas Wi-Fi Direct on konfigureeritud. Lisateavet leiate peatükist Wi-Fi Directi konfigureerimine on page 274.

Windowsi kasutajad

1. Avage **Printerid ja skannerid** ja seejärel klõpsake valikul **Lisa printer või skanner**.
2. Klõpsake valikul **Näita Wi-Fi Directi printereid** ja seejärel valige printeri Wi-Fi Directi nimi.
3. Printeri ekraanilt märkige üles printeri kaheksakohaline PIN-kood.
4. Sisestage PIN-kood arvutisse.

> **Note:** Kui prindidraiverit ei ole installitud, laadib Windows alla sobiva draiveri.

Macintoshi kasutajad

1. Klõpsake juhtmevaba valiku ikoonil ja seejärel valige Wi-Fi Directi nimi.

   > **Note:** Enne Wi-Fi Directi nime lisatakse sõne DIRECT-xy (kus x ja y on kaks juhuslikku tähemärki).

2. Sisestage Wi-Fi Directi parool.

Wi-Fi võrgu välja lülitamine

1. Navigeerige juhtpaneelilt jaotisse **Seaded › Võrk/pordid › Võrgu ülevaade › Aktiivne adapter › Standardvõrk**.
2. Printeri taaskäivitamiseks valige **Jah**.

Printeri ühenduvuse kontrollimine

1. Navigeerige juhtpaneelilt jaotisse **Seaded › Aruanded › Võrk › Võrguseadistuse leht**.
2. Kontrollige lehe esimest jaotist ja veenduge, et olek oleks ühendatud.

   Kui olek on „Ei ole ühendatud“, ei pruugi LAN-ruuter töötada või võrgukaabel võib katki olla. Küsige abi administraatorilt.

Järjestikpordist printimise seadistamine (ainult Windows)

1. Määrake printeris parameetrid.
   a. Liikuge juhtpaneelil pordiseadete menüüsse.

   b. Otsige üles järjestikpordi seadete menüü ja reguleerige seejärel vajaduse korral seadeid.
   c. Rakendage muudatused.
2. Avage arvutis printerite kaust ja valige printer.
3. Avage printeri atribuudid ja valige seejärel loendist COM-port.
4. Määrake seadmehalduris COM-pordi parameetrid.

Märkused

- Järjestikpordist printimise korral väheneb printimise kiirus.
- Veenduge, et järjestikkaabel oleks printeri järjestikpordiga ühendatud.

Printeri turvamine

Printeri mälu kustutamine

Hävimälu või puhverandmete printerist kustutamiseks lülitage printer välja.
Säilmälu, seadme ja võrgu seadistuste, turvasätete ning manustatud lahenduste kustutamiseks toimige järgmiselt:

1. Navigeerige juhtpaneelilt jaotisse **Seaded › Seade › Hooldus › Kasutuselt kõrvaldamine ja kustutamine**.
2. Valige **Kustuta säilmälusse salvestatud teave** ja seejärel valige **KUSTUTA**.
3. Valige kas **Alusta algseadistamist** või **Jäta printer ühenduseta** ja seejärel valige **Järgmine**.
4. Alustage protsessi.

> **Note:** See protsess hävitab ka krüpteerimisvõtme, mida kasutatakse kasutajaandmete kaitsmiseks. Krüpteerimisvõtme hävitamine muudab andmed taastamatuks.

Printeri salvestusseadme kustutamine

1. Navigeerige juhtpaneelilt jaotisse **Seaded › Seade › Hooldus › Kasutuselt kõrvaldamine ja kustutamine**.
2. Sõltuvalt printerisse paigaldatud salvesusseadmest tehke üks järgmistest toimingutest:
   - Kõvaketta puhul valige **Kustuta kõvakettale salvestatud teave**, valige **KUSTUTA** ja seejärel valige andmete kustutamise viis.

     > **Note:** Kõvaketta kustutamise protsessi jaoks võib kuluda minuteid või tunde ja sel ajal ei saa printerit kasutada.

   - Intelligentse salvestusseadme jaoks valige **Kustuta krüptograafiliselt kõik kasutajaandmed ISD-l** ja seejärel valige **KUSUTA**.

Vaikeseadete taastamine

1. Navigeerige juhtpaneelilt jaotisse **Seaded › Seade › Taasta tehase vaikeseaded**. Valige **Taasta seaded**.
2. Valige seaded, mida soovite taastada, ja seejärel valige **TAASTA**.

Hävivuse teatis

Mälu tüüp	Kirjeldus
Hävimälu	Printeris on kasutusel standardne muutmälu (RAM) kasutajaandmete ajutiseks puhverdamiseks lihtprintimisel ja -kopeerimisel.
Säilmälu	Printeris võib olla kasutusel kahte tüüpi säilmälu: EEPROM ja NAND (välkmälu). Mõlemad tüübid salvestavad operatsioonisüsteemi, printeri seadeid ja võrguteavet. Samuti salvestavad nad skanneri ja järjehoidjate seaded ning sisseehitatud lahendused.
Kõvaketta salvestusseade	Mõnele printerile võib olla paigaldatud kõvaketas. Printeri kõvaketas on mõeldud printerispetsiifiliste funktsioonide täitmiseks. Kõvaketas võimaldab printeril säilitada puhverdatud kasutajaandmeid keerulistest prinditöödest, aga ka vormiandmeid ja fondiandmeid.
Intelligentne salvestusseade (ISD)	Mõne printeri puhul võib olla paigaldatud ISD. ISD kasutab mittepüsivat säilivat välkmälu, et salvestada keerukate printimistööde kasutajaandmeid, vormiandmeid ja fontide andmeid.

Printerisse paigaldatud mäluseadmete sisu tuleb kustutada järgmistes olukordades.

- Printer kõrvaldatakse kasutusest.
- Printeri kõvaketas või ISD vahetatakse välja.
- Printer viiakse teise osakonda või asutusse.
- Printerit remonditakse väljaspool teie organisatsiooni.
- Printer viiakse remontimiseks teie asutusest välja.
- Printer müüakse teisele organisatsioonile.

Note: Salvestusseadme hävitamiseks järgige oma organisatsiooni eeskirju ja menetlusi.

Printimine

Arvutist printimine

Windowsi kasutajad

Kui prindite Microsofti rakendusest, näiteks Wordist või PowerPointist, tehke järgmist.

1. Klõpsake **Fail › Printimine**.

   > **Note:** Printimisdialoogi avamiseks võite vajutada ka klahve **CTRL** ja **P**.

2. Valige menüüst **Printer** printer ja seejärel klõpsake suvandit **Printeri atribuudid**.

   > **Note:** Ilmub dialoogiaken Prindieelistused, mis sisaldab prinditööde tegemiseks vajalikke sätteid.

Kui prindite rakendusest Adobe Acrobat™, tehke järgmist:

1. Klõpsake **Fail › Menüü › Printimine**.

   > **Note:** Printimisdialoogi avamiseks võite vajutada ka klahve **CTRL** ja **P**.

2. Valige menüüst **Printer** printer ja seejärel klõpsake suvandit **Atribuudid.**.

   > **Note:** Ilmub dialoogiaken Prindieelistused, mis sisaldab prinditööde tegemiseks vajalikke sätteid.

Kui prindite veebibrauserist, toimige järgmiselt.

1. Klõpsake menüüd **Seaded** menu (kolm punkti), ja seejärel klõpsake suvandit **Prindi**.

   > **Note:** Printimisdialoogi avamiseks võite vajutada ka klahve **CTRL** ja **P**.

2. Valige suvand **Rohkem seadeid**, kerige alla ja seejärel klõpsake käsku **Prindi süsteemidialoogi abil.**
3. Menüüs **Printeri valimine** valige printer ja seejärel klõpsake käsku **Eelistused.**

   > **Note:** Ilmub dialoogiaken Prindieelistused, mis sisaldab prinditööde tegemiseks vajalikke sätteid.

Macintoshi kasutajad

1. Kui dokument on avatud, klõpsake **Fail › Printimine**.

> **Note:** Samuti võite vajutada klahve **Command** ja **P**, et avada dialoogiaken Printimine, mis sisaldab prinditööde tegemiseks vajalikke sätteid.

Mobiilseadmest printimine

Printimine mobiilseadmest rakendusega Lexmark Print

Lexmark™ Print on mobiilne printimislahendus mobiilseadmetele, milles töötab Android™ 6.0 või uuem versioon. See võimaldab teil saata dokumente ja pilte võrku ühendatud printeritele ja prindihaldusserveritele.

> **Märkused**
>
> - Laadige Google Play™ poest alla rakendus Lexmark Print ja lubage mobiilseadmes selle kasutamine.
> - Veenduge, et printer ja mobiilseade oleksid ühendatud samasse võrku.

1. Valige oma mobiilseadme failihaldurist dokument.
2. Saatke või jagage dokument Lexmark Print'ile.

   > **Note:** Mõned teise tootja rakendused ei pruugi saatmis- või jagamisfunktsiooni toetada. Lisateavet leiate rakendusega kaasasolevast juhendist.

3. Valige printer.

   Vajaduse korral muutke seadeid.

4. Printige dokument.

Printimine mobiilseadmest rakendusega Mopria™ Print Service

Mopria Print Service on mobiilne printimislahendus mobiilseadmetele, milles töötab Android™ 5.0 või uuem versioon. See võimaldab printida vahetult Mopria™ sertifikaadiga printerisse.

> **Note:** Laadige Google Play™ poest alla rakendus Mopria Print Service ja lubage mobiilseadmes selle kasutamine.

1. Avage rakendus oma mobiilseadmes või valige vastav dokument oma failihaldurist.
2. Puudutage ⋮ **> Prindi**.
3. Valige printer ja vajaduse korral kohandage seadeid.

4. Puudutage .

Mobiilseadmest printimine AirPrinti kasutades

Tarkvarafunktsioon AirPrint on mobiilse printimise lahendus, mis võimaldab printida Apple'i seadmetest vahetult AirPrinti sertifikaadiga printerisse.

Märkused

- Veenduge, et Apple'i seade ja printer oleks ühendatud sama võrguga. Kui võrgul on mitu traadita jaoturit, veenduge, et mõlemad seadmed on ühendatud sama alamvõrguga.
- Seda rakendust toetab vaid osa Apple'i seadmetest.

1. Valige dokument oma mobiilseadme failihaldurist või käivitage ühilduv rakendus.
2. Puudutage **> Printimine**.
3. Valige printer ja vajaduse korral kohandage seadeid.
4. Printige dokument.

Mobiilseadmest printimine Wi-Fi Direct®-i kasutades

Wi-Fi Direct® on printimisteenus, mis võimaldab printida mis tahes Wi-Fi Directi valmidusega printerisse.

Note: Veenduge, et mobiilseade oleks ühendatud printeri traadita võrku. Lisateavet leiate peatükist Mobiilseadme printeriga ühendamine on page 275.

1. Avage rakendus oma mobiilseadmes või valige vastav dokument oma failihaldurist.
2. Olenevalt mobiilseadmest toimige järgmiselt.
   - Puudutage **> Prindi**.
   - Puudutage **> Prindi**.
   - Puudutage **> Prindi**.
3. Valige printer ja vajaduse korral kohandage seadeid.
4. Printige dokument.

Välkmäluseadmelt printimine

1. Sisestage välkmäluseade.

   Toetatud välkmäluseadmete kohta leiate lisateavet peatükist Toetatavad välkmäluseadmed ja failitüübid on page 92.

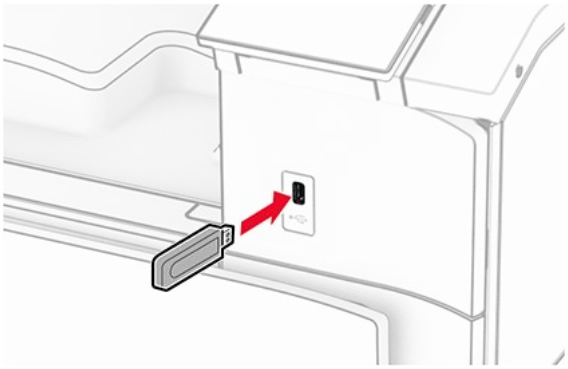

Märkused

- Kui sisestate välkmäluseadme ajal, mil kuvatakse veateadet, siis printer ignoreerib välkmäluseadet.
- Kui sisestate välkmäluseadme ajal, mil printer töötleb teisi prinditöid, siis ilmub ekraanile teade Hõivatud.

2. Valige juhtpaneelil **Printimine**.
3. Valige **USB-mäluseade** ja seejärel valige dokument, mida soovite printida.

   Vajaduse korral konfigureerige seadeid.

4. Printige dokument.

Hoiatus – varakahjude oht

Mäluseadmelt printimise, seadme lugemise või seadmele kirjutamise ajal ei tohi puudutada välkmäluseadet ega printeri kujutatud ala, sest muidu võivad andmed kaotsi minna või printeris võib tekkida rike.

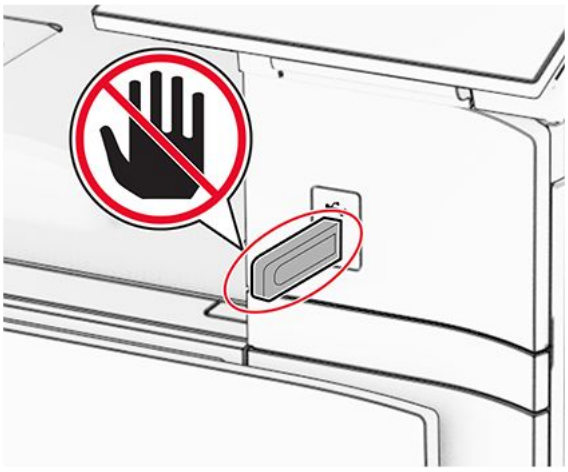

Konfidentsiaalsete tööde konfigureerimine

1. Navigeerige juhtpaneelilt jaotisse **Seaded > Turve > Konfidentsiaalse printimise seadistamine**.
2. Konfigureerige seadeid.

Seade	Kirjeldus
PIN-sisestuse katsete arv	Määrake piirväärtus vigase PIN-koodi sisestamiseks. **Note:** Selle arvu täitumisel kustutatakse asjaomase kasutajanimega seotud prinditööd.
Konfidentsiaalse töö aegumine	Seadistage igale kinnipeetavale tööle individuaalne aeg enne selle automaatset kustutamist printeri mälust, kõvakettalt või intelligentsest salvestusseadmest. **Note:** Asjakohase töö oleks on kas **Konfidentsiaalne**, **Korduv**, **Reserveeritud** või **Kontrolli**.
Korduva töö aegumine	Võimaldab määrata aegumisaja prinditöödele, mida soovite korrata.
Kontrollimistöö aegumine	Võimaldab määrata töö prindikoopia aegumisaja, et saaksite enne ülejäänud koopiate printimist selle kvaliteeti kontrollida.
Reservtöö aegumine	Võimaldab määrata prinditööde aegumisaega, mille soovite hilisemaks printimiseks printerisse salvestada.
Nõuab kõikide tööde kinnipidamist	Võimaldab määrata, kas printer peab kõik prinditööd kinni.
Võimaldab säilitada dokumentidest koopiaid	Võimaldab seadistada printeri printima kõiki sama failinimega dokumente.

Konfidentsiaalsete tööde ja muude ootetööde printimine

> **Note:** Hoitud töökohti võidakse kustutada enne nende aegumist või ilma sekkumiseta, kui mäluressursid hakkavad otsa saama. Kui teie printer toetab mäluseadet, siis paigaldage kõvaketas või nutikas mäluseade, et suurendada oma mälu hoitud töökohtade jaoks.

Windowsi kasutajad

1. Kui dokument on avatud, klõpsake **Fail > Printimine**.
2. Valige printer ning seejärel klõpsake **Atribuudid**, **Eelistused**, **Valikud** või **Seadistus**.
3. Klõpsake **Prindi ja oota**.
4. Klõpsake **Kasuta „Prindi ja oota“** ja määrake kasutajanimi.
5. Valige mõni järgmistest prinditöö tüüpidest:
   - **Konfidentsiaalne printimine** – printer küsib enne töö printimist PIN-koodi.
   - **Prinditööde kontrollimine** – printer prindib ühe eksemplari ja hoiab ülejäänud draiverilt taotletud eksemplarid printeri mällu.
   - **Reservprint** – printer salvestab töö mällu, et saaksite selle hiljem printida.
   - **Korduv printimine** – printer prindib kõik nõutud töö eksemplarid ja salvestab töö mällu, et saaksite hiljem täiendavaid eksemplare printida.
6. Klõpsake **OK**.
7. Klõpsake valikul **Prindi**.
8. Vabastage printeri juhtpaneelil prinditöö.
   a. Valige **Prindi**.
   b. Valige **Ootetööd** ja seejärel valige oma kasutajanimi.

      > **Note:** Konfidentsiaalsete prinditööde jaoks valige **Konfidentsiaalne**, sisestage PIN-kood ja seejärel valige **OK**.

   c. Valige prinditöö ja seejärel valige **Prindi**.

Macintoshi kasutajad

1. Kui dokument on avatud, valige **Fail > Printimine**.
2. Valige printer.
3. Lubage rippmenüüst **Prinditöö turvalisus** valik **PIN-koodiga printimine** ja seejärel sisestage neljakohaline PIN-kood.
4. Klõpsake valikul **Prindi**.
5. Vabastage printeri juhtpaneelil prinditöö.
   a. Valige **Ootetööd** ja seejärel valige arvuti nimi.
   b. Valige **Konfidentsiaalne** ja seejärel sisestage PIN-kood.
   c. Valige prinditöö ja seejärel valige **Prindi**.

Fondinäidiste loendi printimine

1. Navigeerige juhtpaneelilt jaotisse **Seaded > Aruanded > Printimine > Printimisfondid**.
2. Valige fondi tüüp.

Kataloogiloendi printimine

1. Navigeerige juhtpaneelilt jaotisse **Seaded > Aruanded > Printimine**.
2. Valige **Prindi kataloogid**.

Eralduslehtede paigutamine prinditöödele

1. Kui dokument on avatud, klõpsake **Fail > Prindi**.
2. Valige printer ning seejärel klõpsake **Atribuudid**, **Eelistused**, **Valikud** või **Seadistus**.
3. Klõpsake valikul **Paber/viimistlus**.
4. Valige menüüs **Vahelehed** sobiv seadistus.
5. Klõpsake nuppu **OK** ja seejärel nuppu **Prindi**.

Prinditööst loobumine

1. Valige juhtpaneelil **Prindijärjekord**.
2. Valige **Print** ja seejärel valige tühistatav prinditöö.

> **Note:** Kui dokumenti juba prinditakse, valige printimise peatamiseks ekraani alumises paremas nurgas **Tühista töö**.

Tooneri tumeduse muutmine

1. Navigeerige juhtpaneelilt jaotisse **Seaded > Printimine > Kvaliteet**.
2. Reguleerige **Tooneri tumeduse** seadistust.

Printeri menüüd

Menüükaart

Seade	• Eelistused • Ökorežiim • Kaugjuhtimispaneel • Teavitused • Toitehaldus • Jaga andmeid Lexmarkiga	• Hõlbustatus • Taasta tehase vaikeseaded • **Hooldus** • Püsivara uuendamine • Printeri teave
Printimine	• Küljendus • Lõpetamine [1] • Seadistus • Kvaliteet • Tööarvestus	• PDF • PostScript • PCL • Pilt
Paber	• Salve konfiguratsioon • Meedia konfiguratsioon	• Väljundsalvede konfiguratsioon [1]
USB-mäluseade	Välkmäluseadmelt printimine	
Võrk/pordid	• Võrgu ülevaade • Wi-Fi • Wi-Fi Direct • Mobiilsete teenuste juhtimine • Ethernet • TCP/IP • SNMP	• IPSec • 802.1x • LPD konfiguratsioon • HTTP/FTP seaded • ThinPrint • USB • Piira välist juurdepääsu võrgule

Turve	• **Sisselogimismeetodid** • Ajasta USB-seadmed • Turbeauditilogi • Sisselogimispiirangud	• Konfidentsiaalse printimise seadistamine • Krüptimine • Ajutiste andmefailide kustutamine • LDAP-i seadete lahendused • Mitmesugust
Pilveteenused	Pilveteenuste registreerimine	
Aruanded	• Menüüseadete leht • Seade	• Printimine • Võrk
Veaotsing	**Prindi kvaliteedi testlehed**	
Vormide ühendamine (Forms Merge) [2]	Vormide ühendamine (Forms Merge)	

[1] Kuvatakse ainult siis, kui paigaldatud on viimistleja.

[2] Kuvatakse ainult siis, kui paigaldatud on salvestusseade.

Seade

Eelistused

Menüüelement	Alammenüü element	Seaded	Kirjeldus
Kasutajaliidese keel	Puudub	[List of languages]	Ekraanil kuvatava teksti keele seadistamine.
Riik/piirkond	Puudub	[List of countries or regions]	Võimaldab määrata, kus riigis või piirkonnas printerit kasutatakse.
Korda algseadistamist	Puudub	**Väljas*** **Sees**	Seadistusviisardi käivitamine.

Menüüelement	Alammenüü element	Seaded	Kirjeldus
Klaviatuur	**Klaviatuuri tüüp**	[List of languages]	Valige keel klaviatuuri tüübina. **Note:** Kõik **klaviatuuri tüübi** väärtused ei pruugi nähtavale ilmuda või need võivad nõuda nähtavale ilmumiseks eririistvara.

Menüüelement	Alammenüü element	Seaded	Kirjeldus
Kuupäev ja kellaaeg	**Konfigureeri**	**Praegune kuupäev ja kellaaeg** **Kuupäeva ja kellaaja käsitsi seadistamine** **Kuupäeva vorming** (**KK-PP-AAAA***) **Kellaaja vorming** (**12-tunniline A.M./P.M.***) **Ajavöönd** **Suveaja (GMT) nihe** **Suveaja algus** **Suveaja lõpp** **Suveaja nihe**	Võimaldab seadistada printeri kuupäeva ja kellaaega ning võrguaja protokolli.

Menüüelement	Alammenüü element	Seaded	Kirjeldus
	Võrguaja protokoll	**Luba NTP** (**Sees***) **NTP-server** **Luba autentimine** (**Puudub***) **Võtme ID** **Parool**	**Märkused** • USA vaikeseade on **KK-PP-AAAA**. **PP-KK-AAAA** on rahvusvaheline vaikeseade. • Suvandid **UTC (GMT) kompensatsioon**, **Suve-/talveajale ülemineku algus**, **Suve-/talveajale ülemineku lõpp** ja **Suve-/talveajale ülemineku kompensatsioon** ilmuvad ainult siis, kui **Ajavööndi** seadeks on valitud **(+ Kasutaja) Kohandatud**.

Menüüelement	Alammenüü element	Seaded	Kirjeldus
			• **Võtme ID** ja **Parool** ilmuvad ainult siis, kui **Autentimise lubamine** on seadistatud väärtusele **MD5-võti**.
Paberiformaadid	Puudub	**USA*** **Meetermõõdustik**	Paberiformaatide mõõtühikute määramine. **Note:** Algne paberiformaatide mõõtühikute seade oleneb algseadistusviisardis valitud riigist või piirkonnast.
Ekraani heledus	Puudub	**20–100%** (100*)	Saate reguleerida ekraani heledust.
Juurdepääs välkmäluseadmele	Puudub	**Keelatud** **Lubatud***	Lubage juurdepääs printeri välkmäluseadme funktsioonile.
Luba tausta eemaldamine	Puudub	**Väljas** **Sees***	Võimaldab määrata, kas tausta eemaldamine on lubatud.
Seadme helid	**Vaigista kõik helid**	**Väljas*** **Sees**	Saate konfigureerida printeri heliseadeid.
	Nuppude tagasiside	**Väljas** **Sees***	

Menüüelement	Alammenüü element	Seaded	Kirjeldus
	Helitugevus	**0–10** (5*)	
	Alarmirežiim	**Väljas** **Ühekordne*** **Korduv**	
	Kasseti alarm	**Väljas** **Ühekordne*** **Korduv**	
Ekraani ajapiir	Puudub	**5–300 sekundit** (60*)	Seadistage ooteaeg, mille möödumisel printer avakuva näitama hakkab või kasutajakontolt välja logib.

Note: Väärtuse kõrval olev tärn (*) viitab tehase vaikeseadele.

Ökorežiim

Menüüelement	Alammenüü element	Seaded	Kirjeldus
Printimine	**Pooled**	**1-poolne** **2-poolne***	Võimaldab määrata, kas prinditakse paberi ühele või mõlemale küljele.

Menüüelement	Alammenüü element	Seaded	Kirjeldus
	Lehekülgi poole kohta	**Väljas*** **2 lehekülge paberi lehekülje kohta** **3 lehekülge paberi lehekülje kohta** **4 lehekülge paberi lehekülje kohta** **6 lehekülge paberi lehekülje kohta** **9 lehekülge paberi lehekülje kohta** **12 lehekülge paberi lehekülje kohta** **16 lehekülge paberi lehekülje kohta**	Võimaldab määrata paberi ühele küljele prinditavate lehekülgede arvu.
	Tooneri tumedus	**1–5** (4*)	Võimaldab määrata tekstikujutiste heleduse või tumeduse.
	Värvisäästur	**Väljas*** **Sees**	Seadistage printer graafika ja piltide printimisel kasutatava tooneri kogust vähendama.

Note: Väärtuse kõrval olev tärn (*) viitab tehase vaikeseadele.

Kaugjuhtimispaneel

Note: Väärtuse kõrval olev tärn (*) viitab tehase vaikeseadele.

Menüüelement	Seaded	Kirjeldus
Väline VNC-ühendus	**Ära luba*** **Luba**	Ühendab välise virtuaalvõrktöötluse (Virtual Network Computing, VNC) kliendi kaugjuhtimispaneeliga.
Autentimistüüp	**Mitte midagi*** **Standardne autentimine**	Võimaldab määrata autentimise tüübi juurdepääsuks VNC-kliendiserverile.

Menüüelement	Seaded	Kirjeldus
VNC-parool	Seade on kasutaja määratud.	Võimaldab määrata parooli VNC-kliendiserveriga ühendamiseks. **Note:** See menüüelement kuvatakse ainult juhul, kui **Autentimistüübi** seade on **Standardne autentimine**.

Teavitused

Menüüelement	Alammenüü element	Seaded	Kirjeldus
Alarmirežiim	Puudub	**Väljas** **Ühekordne*** **Korduv**	Võimaldab määrata arvu, mitu korda alarm kostub, kui printer nõuab kasutaja sekkumist.
Tarvikud	**Tarvikute hinnangute kuvamine**	**Kuva hinnangud*** **Ära kuva hinnanguid***	Näitab tarvikute hinnangulist olekut.
	Kasseti alarm	**Väljas** **Ühekordne*** **Korduv**	Võimaldab määrata arvu, mitu korda alarm kostub, kui toonerikassett on tühjenemas.
	Klammerdaja alarm	**Väljas*** **Ühekordne** **Korduv**	Võimaldab määrata arvu, mitu korda alarm kostub, kui klambrikassett on tühi. **Note:** See menüüelement kuvatakse ainult juhul, kui on paigaldatud klammerdaja.

Menüüelement	Alammenüü element	Seaded	Kirjeldus
	Mulgustaja alarm	**Väljas*** **Ühekordne** **Korduv**	Määrake, mitu korda helisignaal kõlab, kui mulgustaja konteiner on täis või puudub. **Note:** See menüüelement kuvatakse ainult juhul, kui on paigaldatud klammerdaja ja mulgustajaga köitja.
E-posti märguannete seadistamine	**Esmane SMTP-lüüs**	Seade on kasutaja määratud.	Sisestage esmase SMTP-serveri IP-aadress või hostinimi.
	Esmase SMTP-lüüsi port	**1–65535** (25*)	Sisestage esmase SMTP-serveri pordi number.
	Teisene SMTP-lüüs	Seade on kasutaja määratud.	Sisestage teisese SMTP-serveri IP-aadress või hostinimi.
	Teisene SMTP-lüüsi port	**1–65535** (25*)	Sisestage teisese SMTP-serveri pordi number.
	SMTP aegumine	**5–30 sekundit** (30*)	Määrake aeg, mille jooksul SMTP-server ootab, enne kui lõpetab meili saatmise.
	Vastamisaadress	Seade on kasutaja määratud.	Määrake e-kirjas vastamisaadress.
	Kasuta alati SMTP vaikimisi vastamisaadressi	**Sees** **Väljas***	Kasutage STMP-serveris alati vaikimisi seadistatud vastamisaadressi.
	Kasuta SSL-i/TLS-i	**Keelatud*** **Kokkuleppeline** **Kohustuslik**	Saadab e-kirja krüptitud lingiga.

Menüüelement	Alammenüü element	Seaded	Kirjeldus
	Nõutav usaldusväärne sertifikaat	**Sees*** **Väljas**	Nõutav usaldusväärne sertifikaat juurdepääsuks SMTP-serverile.

Note: Väärtuse kõrval olev tärn (*) viitab tehase vaikeseadele.

Menüüelement	Alammenüü element	Seaded	Kirjeldus
E-posti märguannete seadistamine	**SMTP-serveri autentimine**	**Autentimist ei nõuta*** **Sisselogimine/ lihtne** **NTLM** **CRAM-MD5** **Digest-MD5** **Kerberos 5**	Võimaldab määrata SMTP-serveri autentimistüübi.
	Seadme saadetav e-kiri	**Mitte midagi*** **Kasuta seadme SMTP-identimisteavet**	Võimaldab määrata, kas seadme saadetavate e-kirjade puhul on nõutav identimisteave.
	Kasutaja saadetav e-kiri	**Mitte midagi*** **Kasuta seadme SMTP-identimisteavet** **Kasuta seansi kasutaja ID-d ja parooli** **Kasuta seansi e-posti aadressi ja parooli** **Kasutajaviip**	Võimaldab määrata, kas kasutaja saadetava e-kirjade puhul on nõutav identimisteave.
	Kasuta aktiivkataloogi seadmete identimisteavet	**Sees** **Väljas***	Võimaldab määrata kasutaja identimisteabe ja rühmade nimetused SMTP-serveriga ühendamiseks.

Menüüelement	Alammenüü element	Seaded	Kirjeldus
	Seadme kasutaja ID	Seade on kasutaja määratud.	Võimaldab määrata kasutaja ID SMTP-serverisse sisselogimiseks.
	Seadme parool	Seade on kasutaja määratud.	Võimaldab määrata parooli SMTP-serverisse sisselogimiseks.
	Kerberos 5 ALA	Seade on kasutaja määratud.	Võimaldab määrata ala Kerberos 5 autentimisprotokollile.
	NTLM Domain	Seade on kasutaja määratud.	Võimaldab määrata nimetuse NTLM-i turvaprotokollile.
	Keelake viga „SMTP-server ei ole seadistatud“	**Sees** **Väljas***	Keelake SMTP-serveri häälestuse tõrketeade.
	E-posti loendite ja märguannete seadistamine	Seade on kasutaja määratud.	Määrake e-posti aadressid ja lubage e-posti märguanne. **Note:** See menüü on saadaval ainult manusserveris.
Vigade ennetus	**Automaatne jätkamine**	**Väljas** **Sees*** **Automaatse jätkamise aeg**	Laseb printeril pärast teatud esinemistingimuste tühistamist jätkata automaatselt töötlemist või töö printimist. **Note:** Kui seade on **Sees**, on tehase vaikeseade 5 sekundit.

Menüüelement	Alammenüü element	Seaded	Kirjeldus
	Automaatne taaskäivitumine	**Taaskäivitamine ooterežiimis** **Taaskäivitu alati*** **Ära kunagi taaskäivita**	Võimaldab määrata, kas printer taaskäivitub vea ilmnemisel.
	Automaatsete taaskäivitumiste max arv	**1–20** (2*)	Võimaldab määrata printeri automaatsete taaskäivitumiste max arvu.
	Automaatse taaskäivitumise aken	**1–525600** (720*)	Määrake ooteaeg (sekundites), mille möödumisel printer automaatselt taaskäivitub.
	Automaatse taaskäivituse luger	Säte on kirjutuskaitstud teave.	Kuva printeri tehtud automaatsete taaskäivitumiste arv.
	Lähtesta automaatne taaskäivituse loendur	**Lähtesta**	Automaatse taaskäivituse loenduri lähtestamine.
	Kuva lühikese paberi veateade	**Sees** **Automaatne puhastamine***	Võimaldab määrata, kas printer kuvab lühikese paberi veateadet. **Note:** Lühike paber viitab laaditud paberi formaadile.
	Leheküljekaitse	**Väljas*** **Sees**	Võimaldab printeril salvestada kogu lehekülje mällu enne selle printimist.
Ummistunud sisu taastamine	**Ummistusest taastumine**	**Väljas** **Sees** **Automaatne***	Võimaldab määrata, kas printer prindib kinnijäänud leheküljed uuesti.

Note: Väärtuse kõrval olev tärn (*) viitab tehase vaikeseadele.

Toitehaldus

Menüüelement	Alammenüü element	Seaded	Kirjeldus
Unerežiimi profiil	**Prindi unerežiimis**	**Jää pärast printimist ärkvele** **Sisene pärast printimist unerežiimi***	Võimaldab määrata, kas printer jääb pärast printimist ärkvele või läheb **unerežiimi**.
	Sügavunest äratamise puudutus	**Väljas** **Sees***	Äratage printer **sügavunest**.
Ajapiirid	**Unerežiim**	**1–114 minutit** (15*)	Võimaldab määrata, kui pikalt võib printer kasutamata olla, enne kui see läheb **unerežiimi**.
	Talveunerežiimi viiteaeg	**Keelatud** **1 tund** **2 tundi** **3 tundi** **6 tundi** **1 päev** **2 päeva** **3 päeva*** **1 nädal** **2 nädalat** **1 kuu**	Võimaldab seadistada aja, mil printer välja lülitub.
	Talveunerežiim aktiivse ühenduse korral	**Talveuni** **Keela talveuni***	Saate määrata aktiivse ühenduse korral **Talveunerežiimi viiteaja**, mille möödumisel printer välja lülitub.
Toiterežiimide ajastamine	**Ajakavad**	**Lisa uus ajakava**	Võimaldab ajastada printeri mineku **une-** või **talveunerežiimi**.

> **Note:** Väärtuse kõrval olev tärn (*) viitab tehase vaikeseadele.

Jaga andmeid Lexmarkiga

> **Note:** Väärtuse kõrval olev tärn (*) viitab tehase vaikeseadele.

Menüüelement	Seaded	Kirjeldus
Jaga andmeid Lexmarkiga	**Jah** **Ei***	Saatke Lexmarkile teavet printeri kasutamise ja jõudluse kohta.
Jagatavate andmete saatmise aeg	**Algusaeg** **Lõpuaeg**	Valige andmete kogumise ja edastamise ajavahemik. **Note: Jagatavate andmete saatmisaeg** kuvatakse ainult siis, kui valite jaotises **Jaga andmeid Lexmarkiga Jah**.

Hõlbustatus

> **Note:** Väärtuse kõrval olev tärn (*) viitab tehase vaikeseadele.

Menüüelement	Seaded	Kirjeldus
Topelt-klahvilöögi vahemik	**0,00** kuni **5,00** (0,00*)	Võimaldab määrata vahemiku sekundites, mille jooksul printer eirab klahvi topeltvajutusi ühendatud klaviatuuril.
Klahvikorduste esialgne viivitus	**0,25** kuni **5,00** (1,00*)	Võimaldab määrata viivituse esialgse pikkuse sekundites, mille järel korduv klahv hakkab korduma.
Klahvikorduste kiirus	**0,5** kuni **30,0** (30,0*)	Võimaldab määrata vajutuste arvu sekundis korduva klahvi puhul.
Ekraani ajapiiri pikendus	**Väljas*** **Sees**	Laseb kasutajal aegumisel avakuvale naasmise asemel samale kuvale jääda ja **Ekraani ajapiiri** taimer lähtestub.
Kõrvaklappide helitugevus	**1** kuni **10** (5*)	Reguleerige kõrvaklappide helitugevust.

Menüüelement	Seaded	Kirjeldus
Võimaldab kasutada hääljuhiseid, kui kõrvaklapid on ühendatud	**Väljas*** **Sees**	Kui kõrvaklapid on kõrvaklappide pessa sisestatud, lubage hääljuhised.
Paroolide/PIN-koodide häälsisestus	**Väljas*** **Sees**	Võimaldab määrata, kas printeril lastakse valjult paroole või PIN-koode ette lugeda.
Kõnekiirus	**Väga aeglane** **Aeglane** **Tavaline*** **Kiire** **Kiirem** **Väga kiire** **Kiirustav** **Väga kiirustav** **Kiireim**	Võimaldab määrata hääljuhiste kõnekiiruse.

Taasta tehase vaikeseaded

Menüüelement	Seaded	Kirjeldus
Taasta seaded	**Taasta kõik seaded** **Taasta printeriseaded** **Taasta võrguseaded** **Taasta rakenduseseaded**	Printeri vaikeseadete taastamine.

Hooldus

Konfigureerimise menüü

Menüüelement	Alammenüü element	Seaded	Kirjeldus
USB konfiguratsioon	**USB PnP**	**1*** **2**	Saate muuta printeri USB draiverirežiimi personaalarvutiga ühilduvuse parandamiseks.

Menüüelement	Alammenüü element	Seaded	Kirjeldus
	USB kiirus	**Täis** **Automaatne***	Võimaldab seadistada USB-pordi täiskiirusel töötama ja keelata ülikiired funktsioonid.
Salve konfiguratsioon	**Formaadi tuvastamine**	**Salve** [x] **tuvastamine** (**Sees***)	Võimaldab seadistada salve automaatselt tuvastama selles oleva paberi formaadi.
	Salvede ühendamine	**Automaatne*** **Väljas**	Võimaldab määrata, kas printer ühendab salved, millel on samasugused paberiformaadi ja -tüübi seadistused.
	Näita teadet „Salve sisestus“	**Väljas** **Ainult tundmatu formaadi puhul*** **Alati***	Võimaldab kuvada teate, millega kasutaja saab pärast salve sisestamist paberiformaadi ja -tüübi sätteid muuta.
	Paberiviip	**Automaatne*** **Mitmeotstarbeline söötur** **Käsitsi paberisisestus**	Määrake paberiallikas, mida kasutaja laadima peab, kui paberi laadimise viip kuvatakse. **Note: Mitmeotstarbelise sööturi** kuvamiseks seadistage menüüs **PaberKonfigureeri MP** väärtuseks **Kassett**.

Menüüelement	Alammenüü element	Seaded	Kirjeldus
	Ümbrikuviibad	**Automaatne*** **Mitmeotstarbeline söötur** **Käsitsi ümbrikusisestus**	Määrake paberiallikas, mida kasutaja laadima peab, kui ümbriku laadimise viip kuvatakse. **Note: Mitmeotstarbelise sööturi** kuvamiseks seadistage menüüs **PaberKonfigureeri MP** väärtuseks **Kassett**.
	Viibale järgnev tegevus	**Kasutajaviip*** **Jätka** **Kasuta praegust**	Võimaldab määrata, kuidas printer paberi või ümbrikuga seotud muudatuste viibale reageerib.
	Mitu universaalset formaati	**Väljas*** **Sees**	Seadistage salv mitmeid universaalseid paberiformaate toetama.
Aruanded	Puudub	**Menüüseadete leht** **Sündmustelogi** **Sündmustelogi kokkuvõte**	Printige raporteid printeri menüü seadistuste, oleku ja sündmustelogide kohta.
Tarvikute kasutus ja loendurid	**Tühjenda tarvikute kasutuse ajalugu**	**Alusta**	Nullige varustuse kasutusajalugu tehase vaikeväärtustele.
	ITMi lähtestamine	**Alusta**	Võimaldab lähtestada loendurit pärast uue tarviku või hoolduskomplekti paigaldamist.
	Lähtesta musta kasseti loendur	**Alusta**	
	Lähtesta tsüaani kasseti loendur	**Alusta**	
	Lähtesta magenta kasseti loendur	**Alusta**	
	Lähtesta kollase kasseti loendur	**Alusta**	

Menüüelement	Alammenüü element	Seaded	Kirjeldus
	Lähtesta musta pildindusseadme loendur	**Alusta**	
	Lähtesta värvilise prindiploki loendur	**Alusta**	
	MPFi rullikukomplekti loenduri lähtestamine	**Alusta**	
	1500-lehelise rullikukomplekti loenduri lähtestamine	**Alusta**	
	Rullikukomplekti loenduri lähtestamine	**Alusta**	
	Värvikatvuse vahemikud	**Värvikatvuse mõõdikud** (**Kuva***)	Kuvage seadme statistikaaruandes jaotis värvikatvuse arveldamine.
		Värvikatvuse vahemikud	
	Suure prindimaterjali reguleerimine	**Väljas*** **Sees**	Lubage kahe klõpsuga lehe arvestus suure paberi jaoks.
Printeri emulatsioonid	**PPDSi emulatsioon**	**Väljas*** **Sees**	Võimaldab määrata, kas printer tuvastab ja kasutab PPDSi andmevoogu.
	PS-emulatsioon*	**Väljas** **Sees***	Võimaldab määrata, kas printer tuvastab ja kasutab PSi andmevoogu.
	Formaatide sulandamise (formsmerge) lubamine	**Väljas*** **Sees**	Aktiveerige vormide ühendamine. **Note:** Kasutaja välkmälu peab olema paigaldatud.
	Võimaldage määramine	**Väljas*** **Sees**	Aktiveerige PRESCRIBE printerikeel.

Menüüelement	Alammenüü element	Seaded	Kirjeldus
	Emulaatori turvalisus	**Lehe ajapiir** (60*)	Määrake emuleerimise ajal lehe ajapiir.
		Emulaatori lähtestamine pärast tööd (**Väljas***)	Lähtestab emulaatori pärast prinditööd.
		Printeri teadete juurdepääsu keelamine (**Sees***)	Tehke kindlaks, kas emulaator pääseb printeri algseadistusele juurde või mitte.
Printimise konfiguratsioon	**Režiim „Ainult must“**	**Väljas*** **Sees**	Printige tööd hallides toonides.
	Värvivastuvõtlikkus	**Väljas** **1** **2*** **3** **4** **5**	Võimaldab täiustada väljatrükki, et kompenseerida printeri valet joondust.
	Fondi teravustamine	**0–150** (24*)	Määrake fondi punktisuurus, millest väiksema väärtuse korral kasutatakse printimisel suure sagedusega ekraane. Näiteks kui väärtuseks on määratud 24, siis kõik fondid, mille punktisuurus on 24 või väiksem, kasutavad suure sagedusega ekraane.

Menüüelement	Alammenüü element	Seaded	Kirjeldus
	Kasuta algseid ISD-fonte	**Sees*** **Väljas**	Laske kasutajal valida, kas kasutada intelligentses salvestusseadmes (ISD) olevaid tasuta fonte. **Note:** See menüüelement ilmub ainult siis, kui paigaldatud on intelligentne salvestusseade (ISD).
Seadme töö	**Vaikne režiim**	**Väljas*** **Sees**	Reguleerige printeri müratase. **Note:** Selle seadistuse lubamine vähendab printeri üldist jõudlust.

Menüüelement	Alammenüü element	Seaded	Kirjeldus
	Turvaline režiim	**Väljas*** **Sees**	Võimaldab lubada printeril töötada erirežiimis, mis tagab olenemata teadaolevatest probleemidest võimalikult suure osa funktsioonidest. Kui režiimi olek on **Sees** ja kahepoolne mootor ei tööta, siis prinditakse dokumendid ühepoolselt (isegi juhul kui määratud oli kahepoolne printimine). **Note:** Selle seade lubamine võimaldab printida ainult mitmeotstarbelisest sööturist.
	Tühjenda kohandatav olek	**Alusta**	Võimaldab kustutada kasutaja määratud **vaikimisi** või **alternatiivseid** kohandatavaid sõnumeid.
	Kustuta kõik eemalt installitud sõnumid	**Alusta**	Võimaldab kustutada eemalt installitud sõnumid.
	Kuva automaatselt veaekraanid	**Väljas** **Sees***	Võimaldab kuvada ekraanil veasõnumeid siis, kui printeri avakuva on olnud inaktiivne.
	Teenuse püsimälu	**Krüptimise olek**	Kuva salvestusseadme krüptimise olek.
		Krüpti teenuse püsimälu	Lubage peegelkrüptimine käsitsi.

Menüüelement	Alammenüü element	Seaded	Kirjeldus
Tooneri kogust reguleeriva sensori seadistamine	**Kalibreerimissage duse eelistused**	**Keelatud** **Vähesed reguleerimised** **Vähem reguleerimisi** **Tavaline*** **Parem täpsus** **Parim täpsus**	Võimaldab seadistada printerit nii, et värvide ühtluse tagamiseks kasutatakse õiges koguses toonerit.
	Täiskalibreerimine	**Alusta**	Saate värve täielikult kalibreerida.
	TPS-teabeleht	**TPS-teabelehe printimine**	Saate printida diagnostilise lehe, millel on teave tooneri kogust reguleeriva sensori kalibreerimise kohta.
Rakenduse konfiguratsioon	**LES rakendused**	**Väljas** **Sees***	Võimaldab lubada Lexmarki manuslahenduste (LES) rakendusi.

Note: Väärtuse kõrval olev tärn (*) viitab tehase vaikeseadele.

Kasutuselt kõrvaldamine ja kustutamine

Menüüelement	Alammenüü element	Seaded	Kirjeldus
Kasutuselt kõrvaldamine ja kustutamine	**Viimane mälu puhastamise kord**	Säte on kirjutuskaitstud teave.	Näitab, millal printeri mälu viimati kustutati.

Menüüelement	Alammenüü element	Seaded	Kirjeldus
	Viimane kõvaketta puhastamise kord	Säte on kirjutuskaitstud teave.	Näitab, millal kõvaketas viimati kustutati. **Note:** See menüüelement kuvatakse ainult juhul, kui on paigaldatud kõvaketas.
	Viimane intelligentse salvestusseadme (ISD) kustutamise kord	Säte on kirjutuskaitstud teave.	Näita, millal intelligentne salvestusseade (ISD) viimati kustutati. **Note:** See menüüelement ilmub ainult siis, kui paigaldatud on intelligentne salvestusseade (ISD).
	Kustuta säilmälusse salvestatud teave	**Kustuta kõik printeri ja võrguseaded** **Kustuta kõik rakendused ja rakenduste seaded**	Kustuta kogu säilmälusse salvestatud teave.
	Kustuta kõvakettale salvestatud teave	**Kustuta allalaadimised (kustutakse kõik makrod, fondid, PFO-d jne)** **Kustuta puhverdatud tööd** **Kustuta ootetööd**	Kustuta kõvakettalt kogu teave. **Note:** See menüüelement kuvatakse ainult juhul, kui on paigaldatud kõvaketas.

Menüüelement	Alammenüü element	Seaded	Kirjeldus
	Kustuta intelligentne salvestusseade	**Kustuta krüptograafiliselt kõik kasutajaandmed ISD-l**	Kustuta kogu teave ISD-lt. **Note:** See menüüelement ilmub ainult siis, kui paigaldatud on intelligentne salvestusseade (ISD).

Püsivara uuendamine

Menüüelement	Seaded	Kirjeldus
Praegune versioon	Säte on kirjutuskaitstud teave.	Näitab printerile paigaldatud püsivara versiooni.
Kontrollige värskendusi praegu	**Installi kohe** **Installi hiljem**	Kontrollige püsivara värskendusi.
Värskenduste automaatne kontrollimine	**Sees** **Väljas***	Määrake printer püsivara värskendusi automaatselt kontrollima.

Printeri teave

Menüüelement	Kirjeldus
Vara TAG	Määrake printer.
Printer asukoht	Printeri asukoha määramine.
Võtke ühendust	Määrake printeri kontaktteave.
Püsivara versioon	Näitab printerile paigaldatud püsivara versiooni.
Mootor	Näitab printeri seerianumbrit.
seerianumber	Näitab printeri seerianumbrit.
Konfigureerimisfaili eksportimine USB-sse	Seadistusfaili eksportimine välkmäluseadmele.
Tihendatud logide eksportimine USB-sse	Tihendatud logifailide eksportimine välkmällu.

Menüüelement	Kirjeldus
Saada logid	Saatke Lexmarkile logiteavet printeri kohta.

Printimine

Küljendus

Note: Väärtuse kõrval olev tärn (*) viitab tehase vaikeseadele.

Menüüelement	Seaded	Kirjeldus
Pooled	**1-poolne** **2-poolne***	Võimaldab määrata, kas prinditakse paberi ühele või mõlemale küljele.
Pööratavat tüüpi	**Pikem serv*** **Lühem serv**	Määrake, milline paberi pool kahepoolse printimise ajal köidetakse.
Tühjad leheküljed	**Printimine** **Ära prindi***	Võimaldab määrata, kas prinditakse prinditöö tühjad leheküljed.
Eksemplarhaaval	**Väljas (1,1,1,2,2,2)** **Sees (1,2,1,2,1,2)***	Võimaldab hoida prinditöö lehekülgi õiges järjekorras, eriti juhul kui prindite tööst mitu eksemplari.
Eralduslehed	**Mitte midagi*** **Eksemplaride vahele** **Tööde vahel** **Lehekülgede vahel**	Sisestab printides tühjad eralduslehed.
Eralduslehe allikas	**Salv** [x] (1*) **Mitmeotstarbeline söötur**	Eralduslehe paberiallika valimine.

Menüüelement	Seaded	Kirjeldus
Lehekülgi poole kohta	**Väljas*** **2 lehekülge paberi lehekülje kohta** **3 lehekülge paberi lehekülje kohta** **4 lehekülge paberi lehekülje kohta** **6 lehekülge paberi lehekülje kohta** **9 lehekülge paberi lehekülje kohta** **12 lehekülge paberi lehekülje kohta** **16 lehekülge paberi lehekülje kohta**	Võimaldab printida ühele paberi küljele mitu leheküljekujutist.
Lehekülgi paberi lehekülje kohta, järjestus	**Horisontaalne*** **Vastupidine horisontaalne** **Vertikaalne** **Vastupidine vertikaalne**	Võimaldab määrata menüü **Lehekülgi paberi leheküljel** kasutamisel mitmeleheküljeliste kujutiste paigutuse.
Lehekülgi paberi leheküljel, paigutus	**Automaatne*** **Horisontaalpaigutus** **Vertikaalpaigutus***	Võimaldab määrata menüü **Lehekülgi paberi leheküljel** kasutamisel mitmeleheküljeliste kujutiste paigutuse.
Lehekülgi paberi leheküljel, ääris	**Mitte midagi*** **Pidev**	Prindib igale leheküljele äärise, kasutades menüüd **Lehekülgi paberi leheküljel**.
Eksemplarid	**1** kuni **9999** (1*)	Võimaldab määrata prinditöö eksemplaride arvu.
Printimisala	**Tavaline*** **Leheküljele sobitamine** **Kogu lehekülg**	Võimaldab määrata paberilehe prinditava ala.

Viimistlus

Note: Väärtuse kõrval olev tärn (*) viitab tehase vaikeseadele.

Menüüelement	Seaded	Kirjeldus
Klammerda töö	**Väljas*** **1 klamber, ülemises vasakus nurgas** **2 klambrit, vasakul** **1 klamber, ülemises paremas nurgas** **2 klambrit, üleval** **1 klamber, alumises vasakus nurgas** **2 klambrit, all** **1 klamber, alumises paremas nurgas** **2 klambrit, paremal**	Võimaldab määrata klambrite asukoha kõikidele prinditöödele. **Note:** See menüüelement kuvatakse ainult juhul, kui on paigaldatud klammerdaja.
Klammerdaja katse	**Alusta**	Võimaldab teha kindlaks, kas klammerdaja töötab korralikult. **Note:** See menüüelement kuvatakse ainult juhul, kui on paigaldatud klammerdaja.
Mulgustaja	**Väljas*** **Sees**	Saate mulgustada väljatrüki külgi. **Note:** See menüüelement kuvatakse ainult juhul, kui on paigaldatud klammerdaja ja mulgustajaga köitja.

Menüüelement	Seaded	Kirjeldus
Mulgustamisrežiim	**2 ava** **3 ava** **4 ava**	Võimaldab määrata väljatrüki mulgustamisrežiimi. **Märkused** • **3 ava** on USA tehase vaikeseade. **4 ava** on rahvusvahelise tehase vaikeseade. • See menüüelementi kuvatakse ainult juhul, kui on paigaldatud klammerdaja ja mulgustajaga köitja või brošüüriviimistleja.
Vahelehed	**Mitte midagi*** **Eksemplaride vahele** **Tööde vahel**	Võimaldab määrata vahelehed iga prinditöö või iga prinditöö koopia vahele. **Märkused** • **Eksemplaride vahel** – vaheleht määratakse iga prinditöö koopia vahele, tingimusel et seade **Eksemplarhaaval** on seatud väärtusele **Sees[1,2,1,2,1,2]**. Kui **Eksemplarhaaval printimine** on seatud väärtusele **Väljas[1,1,1,2,2,2]**, siis on iga prinditud lehekülgede komplekt nihkes, nagu näiteks kõik leheküljed, mis on tähistatud kui 1, ja kõik leheküljed, mis on tähistatud kui 2. • **Tööde vahel** – kogu prinditööle määratakse sama vahelehe asend, olenemata prinditavate eksemplaride arvust.

Seadistus

Menüüelement	Seaded	Kirjeldus
Printeri keel	**PCL-emulatsioon** **PS-emulatsioon***	Printeri keele seadistamine. **Note:** Printeri vaikekeele seadistamine ei takista tarkvaraprogrammil teises printerikeeles prinditööde saatmist.
Töö ootel	**Väljas*** **Sees**	Võimaldab hoida alles prinditöid, mis vajavad vahendeid, ja printida töid, mis ei vaja neid. **Note:** See menüüelement kuvatakse ainult juhul, kui on paigaldatud salvestusseade.
Ootele panemise ajapiir	**0–255** (30*)	Võimaldab sekundites määrata, kui kaua printer ootab kasutaja sekkumist, enne kui paneb ootele töö, mille teostamiseks vajalikke ressursse ei ole. **Note:** See menüüelement kuvatakse ainult juhul, kui on paigaldatud salvestusseade.

Menüüelement	Seaded	Kirjeldus
Allalaadimise sihtkoht	**RAM*** **Välkmälu** **Ketas**	Võimaldab määrata, kuhu salvestatakse kõik püsivad printerisse allalaaditud ressursid. **Note:** See menüüelement kuvatakse ainult juhul, kui on paigaldatud salvestusseade.

Menüüelement	Seaded	Kirjeldus
Printeri kasutamine	**Max kiirus** **Max tootlus***	Määrab, kas tagasitõmbamisriistvara vabastab või haakub printimise ajal värvitoonerijaoturitega. **Märkused** • Kui see on seatud väärtusele **Max tootlus**, lülitatakse värvitoonerijaoturid välja, kui neid pole vaja. See säte pikendab komponendi eluiga, kuid võib tekitada pause. • Kui see on seatud väärtusele **Max kiirus**, jäävad värvitoonerijaoturid ühendatuks sõltumata sellest, kas töö sisaldab mustvalget või värvilist sisu. See säte võib lühendada värvikomponentide eluiga.

Menüüelement	Seaded	Kirjeldus
Väikese kiirusega printeri kasutamine	**Max tootlus*** **Max kiirus**	Määrab, kas tagasitõmbamisriistvara vabastab või haakub printimise ajal värvitoonerijaoturitega madalal kiirusel printimise ajal. **Note:** See seade muudab printeri käitumist ainult siis, kui prindimootor töötab protsessikiirusel 25 lehekülge minutis. Sellel ei ole mingit mõju, kui prindimootor töötab suurematel protsessikiirustel.

Menüüelement	Seaded	Kirjeldus
Ressursside säilitamine	**Väljas*** **Sees**	Võimaldab määrata, mida teeb printer allalaaditud ressurssidega, kui tuleb töö, mis nõuab saadaolevast mälumahust rohkem ruumi. **Märkused** • Kui see on **välja lülitatud**, siis säilitab printer allalaaditud ressursse nii kaua, kuni mälu on millekski muuks vaja. Printeri inaktiivse keelega seotud ressursid kustutakse. • Kui see on **sisse lülitatud**, siis säilitab printer kõik erinevate keeltega seotud allalaaditud püsivad ressursid. Vajaduse korral kuvab printer teateid mälu täitumise kohta, mitte ei kustuta püsivaid ressursse.
Kõigi printimiste järjestus	**Tähestikuline*** **Uuemad enne** **Vanemad enne**	Võimaldab määrata järjestuse, millal prinditakse ootetööd ja konfidentsiaalsed tööd.

Menüüelement	Seaded	Kirjeldus
Peatatud prinditööde automaatne kustutamine	**Väljas*** **Sees**	Määrake printer automaatselt tühistama järjekorras olevaid prinditöid, mida katkestavad vead, nagu paberiummistused ja puuduvad tarvikud.

Note: Väärtuse kõrval olev tärn (*) viitab tehase vaikeseadele.

Kvaliteet

Note: Väärtuse kõrval olev tärn (*) viitab tehase vaikeseadele.

Menüüelement	Alammenüüelement	Seaded	Kirjeldus
Printimisrežiim	Puudub	**Mustvalge** **Värviline***	Määrake, kuidas printer genereerib värvilist sisu.
Printimise eraldusvõime	Puudub	**4800 CQ*** **1200 dpi**	Võimaldab määrata väljatrüki eraldusvõime. **Note: 4800 CQ** tagab maksimaalsel kiirusel kvaliteetse väljatrüki.
Tooneri tumedus	Puudub	**1** kuni **5** (4*)	Võimaldab määrata tekstikujutiste heleduse või tumeduse.
Pooltoonid	Puudub	**Tavaline*** **Üksikasjad**	Saate täiustada prinditavat väljatrükki, et sellel oleksid sujuvamad jooned teravamate servadega.
Värvisäästur	Puudub	**Väljas*** **Sees**	Võimaldab vähendada graafikutel ja piltidel kasutatava tooneri kogust. **Note:** Kui see seade on seatud olekusse **Sees**, tühistab see seade **Tooneri tumeduse** väärtuse.

Menüüelement	Alammenüüelement	Seaded	Kirjeldus
Rohe-sini-puna (RGB) heledus	Puudub	**-6** kuni **6** (0*)	Reguleerige iga RGB- ja halli objekti heledust lehel. **Note:** See seadistus ei mõjuta faile, kus kasutatakse CMYK värvide väärtuseid.
Rohe-sini-puna (RGB) kontrastsus	Puudub	**0** kuni **5** (0*)	Reguleerige iga RGB- ja halli objekti kontrasti lehel. **Note:** See seadistus ei mõjuta faile, kus kasutatakse CMYK värvide väärtuseid.
Rohe-sini-puna (RGB) küllastus	Puudub	**0** kuni **5** (0*)	Säilitage mustad ja valged väärtused, kohandades samal ajal iga lehel oleva objekti värviväärtusi. **Note:** See seadistus ei mõjuta faile, kus kasutatakse CMYK värvide väärtuseid.
Skannimise lisaseaded	**Värvustasakaal**	**Tsüaan** (0*) **Magenta** (0*) **Kollane** (0*) **Must** (0*)	Võimaldab reguleerida iga värvi puhul kasutatava tooneri kogust.
		Vaikeväärtuste lähtestamine	Lähtestage kõik värvisätted vaikimisi väärtustele.

Menüüelement	Alammenüü element	Seaded	Kirjeldus
	värvikorrektsioon	**Väljas** **Automaatne*** **Käsitsi**	Võimaldab muuta dokumentide printimisel kasutatavaid värviseadeid. **Märkused** • Seade **Väljas** võimaldab printeril võtta vastu tarkvara värvikorrektsiooni. • Seade **Automaatne** võimaldab printeril rakendada prinditöö igale objektile erinevaid värviprofiile. • Seade **Käsitsi** võimaldab rakendada prinditöö iga objekti puhul RGB või CMYK värviteisendust.
	Värvinäidised	**Printige värvinäidised**	Printige iga printeris kasutatava RGB (rohe-sini-puna) või CMYK (taevasinine-purpur-kollane-võti) värviteisendustabeli näidislehed.
	Värvi reguleerimine	**Värvi reguleerimine**	Kalibreerige printerit reguleerima väljatrüki värvivariante.
	Spot-värvivahetus	**Määrake kohandatud CMYK**	Määrake 20-le nimetatud spot-värvile konkreetsed CMYK väärtused.

Tööarvestus

Note: Väärtuse kõrval olev tärn (*) viitab tehase vaikeseadele.

Menüüelement	Seaded	Kirjeldus
Tööarvestus	**Väljas*** **Sees**	Seadistage printer looma logi vastuvõetud prinditöödest.

Menüüelement	Seaded	Kirjeldus
Tööarvestuse logi sagedus	**Igapäevane** **Iganädalane** **Igakuine***	Määrake, kui tihti printer logifaili loob.
Logitoiming sageduse lõpus	**Mitte midagi*** **Saada olemasolev logi e-postiga** **Saada olemasolev logi e-postiga ja kustuta** **Saada olemasolev logi postiga** **Saada olemasolev logi postiga ja kustuta**	Määrake, mida printer teeb, kui sageduseks määratud aeg saabub. **Note:** Valiku **Tööarvestuse logi sagedus** väärtus määrab, millal see toiming aktiveeritakse.
Logi peaaegu täis	**Sees*** (5MB) **Väljas**	Täpsustage logifaili maksimumsuurus enne, kui printer teostab toimingu **Logi tegevus peaaegu täistasemel**. **Note:** See menüüelement kuvatakse ainult juhul, kui on paigaldatud salvestusseade.

Menüüelement	Seaded	Kirjeldus
Logi tegevus peaaegu täistasemel	**Mitte midagi*** **Saada olemasolev logi e-postiga** **Saada olemasolev logi e-postiga ja kustuta** **Saada vanim logi e-postiga ja kustuta** **Saada olemasolev logi postiga** **Saada olemasolev logi postiga ja kustuta** **Vanim logi postiga ja kustutada** **Olemasolev logi kustutada** **Vanim logi kustutada** **Kõik kustutada peale olemasoleva** **Kõik logid kustutada**	Määrake, mida printer teeb, kui salvestusseade on peaaegu täis. **Note:** Valiku **Logi peaaegu täis** väärtus määrab, millal see toiming aktiveeritakse.
Logi tegevus täistasemel	**Mitte midagi*** **Saada olemasolev logi e-postiga ja kustuta** **Saada vanim logi e-postiga ja kustuta** **Saada olemasolev logi postiga ja kustuta** **Vanim logi postiga ja kustutada** **Olemasolev logi kustutada** **Vanim logi kustutada** **Kõik kustutada peale olemasoleva** **Kõik logid kustutada**	Määrake, mida printer teeb, kui salvestusseadme kasutus jõuab maksimaalse piirini (100 MB).

Menüüelement	Seaded	Kirjeldus
URL logi postitamiseks	Seade on kasutaja määratud.	Määrake, kuhu printer tööarvestuse logid postitab.
E-posti aadress, kuhu logid saata	Seade on kasutaja määratud.	Täpsustage e-posti aadressi, kuhu printer saadab tööarvestuse logid.
Logifaili prefiks	Seade on kasutaja määratud.	Täpsustage logifailide prefiks. **Note:** Logifaili vaikeprefiksina kasutatakse hetkel menüüs „TCP/IP“ täpsustatud hostinime.

PDF

Note: Väärtuse kõrval olev tärn (*) viitab tehase vaikeseadele.

Menüüelement	Seaded	Kirjeldus
Sobita	**Väljas*** **Sees**	Skaleerib lehe sisu nii, et see sobiks valitud paberi suurusega.
Marginaalid	**Printimine** **Ära prindi***	Võimaldab määrata, kas prinditakse PDF-i marginaalid.
PDF-i tõrkega printimine	**Väljas** **Sees***	Luba PDF-tõrke printimine.

PostScript

Note: Väärtuse kõrval olev tärn (*) viitab tehase vaikeseadele.

Menüüelement	Seaded	Kirjeldus
PS-i tõrkega lehe printimine	**Väljas*** **Sees**	Prindib lehe, millel kirjeldatakse PostScript®-emulatsiooni tõrget. **Note:** Vea ilmnemisel peatub töö töötlemine, printer prindib veateate ja ülejäänud prinditöö väljastatakse.

Menüüelement	Seaded	Kirjeldus
Minimaalne joonelaius	**1** kuni **30** (2*)	Määrake joone miinimumlaius. **Note:** 1200 dpi suuruse eraldusvõimega prinditööde puhul kasutatakse seda väärtust muutmata kujul.
PS-i käivitusrežiimi lukustamine	**Väljas** **Sees***	Keelake SysStarti fail. **Note:** SysStart-faili lubamine seab teie printeri või võrgu turvariski alla.
Pildi silumine	**Väljas*** **Sees**	Täiustab madala eraldusvõimega piltide kontrastsust. **Note:** See seade ei mõjuta kujutisi eraldusvõimega vähemalt 300 dpi.
Fondi prioriteet	**Sisemine*** **Välkmälu/ketas**	Määrake fondi otsimisjärjestus. **Märkused** • **Sisemine** – suunab printeri soovitud fonti otsima kõigepealt oma mälust ja seejärel salvestusseadmelt. • **Välkmälu/ketas** – suunab printeri soovitud fonti otsima kõigepealt kõvakettalt ja alles seejärel printeri mälust. • See menüüelement kuvatakse ainult juhul, kui on paigaldatud salvestusseade.
Ootamise ajapiir	**Väljas** **Sees***	Määrab, kui kaua printer enne prinditöö tühistamist täiendavaid andmeid ootab. **Note:** Kui seade on **On**, on tehase vaikeseade 40 sekundit.

PCL

Menüüelement	Seaded	Kirjeldus
Fondiallikas	**Sisemine*** **Ketas** **Allalaadimine** **Välkmälu** **Fondikaart** **Kõik**	Valige allikas, mis sisaldab vaikefontide valikut. **Märkused** • **Ketas** – kuvatakse ainult juhul, kui on installitud mittedefektne, lugemis-/kirjutuskaitseta kõvaketas, mis sisaldab fonte. • **Allalaadimine** – kuvatakse ainult juhul, kui allalaaditud fondid on printeri mälus olemas. • **Välkmälu** – kuvatakse ainult juhul, kui on installitud mittedefektne, lugemis-/kirjutuskaitseta välkmäluseade, mis sisaldab fonte.

Menüüelement	Seaded	Kirjeldus
		• **Fondikaart** – kuvatakse ainult juhul, kui on installitud kehtiv fondikaart või konfigureeritud on intelligentne salvestusseade.
Fondi nimi	[List of available fonts] (**Courier***)	Valige font määratud fondiallikast.
Sümbolikomplekt	[List of available symbol sets] (**10U PC-8***)	Fondi nimele vastav sümbolikomplekt. **Note:** Sümbolikomplekt on komplekt tähti, numbreid, kirjavahemärke ja erisümboleid. Sümbolikomplektid toetavad mitmesuguseid keeli või konkreetseid programme, näiteks teaduslikus tekstis kasutatavad matemaatilised sümbolid.
Samm	**0,08–100,00** (10.00*)	Määrake fikseeritud või püsisammuga tähemärkide samm. **Note:** See menüüelement tähendab püsisammuga tähemärkide arvu trükikirja horisontaalse tolli kohta.

Menüüelement	Seaded	Kirjeldus
Paigutus	**Vertikaalpaigutus*** **Horisontaalpaigutus** **Pööra vertikaalpaigutus ümber** **Pööra horisontaalpaigutus ümber**	Võimaldab määrata teksti ja graafikaelementide paigutuse leheküljel.
Ridade arv leheküljel	**1-255**	Määrake iga prinditud lehe tekstiridade arv PCL® andmevoo kaudu. **Märkused** • See menüüelement aktiveerib vertikaalse regulaatori, mille abil prinditakse valitud arvul tekstiridu lehe vaikimisi seadistatud veeriste vahele. • 60 on USA tehase vaikeseade. 64 on rahvusvahelise tehase vaikeseade.
PCL5 minimaalne joonelaius	**1–30** (2*)	Määrake kohaldatava emulaatori kaudu mis tahes 1200 dpi eraldusvõimega prinditava töö minimaalse joone laiuse esialgne väärtus.
PCLXL-i minimaalne joonelaius	**1–30** (2*)	

Menüüelement	Seaded	Kirjeldus
A4 laius	**198 mm*** **203 mm**	Võimaldab määrata loogilise lehekülje laiuse A4-formaadis paberi jaoks. **Note:** Loogiline lehekülg on füüsilise lehekülje ala, kuhu andmed prinditakse.
Automaatne CR pärast LF-i	**Sees** **Väljas***	Võimaldab määrata, kas printer teeb pärast automaatset söötmist salvetagastuse. **Note:** Salvetagastus on mehhanism, mis annab printerile käsu viia kursori positsioon sama joone esimesele positsioonile.
Automaatne LF pärast CR-i	**Sees** **Väljas***	Võimaldab määrata, kas printer teeb pärast salvetagastust automaatselt söötmise.
Salvenumbrite muutmine	**MP sööturi määramine** **Määra salv** [x] **Käsitsi paberisisestuse määramine** **Käsitsi ümbrikusisestuse määramine**	Võimaldab konfigureerida printerit kasutama teist prindidraiverit või kohandatud rakendusi, milles on kasutusel paberiallikate teistsugused määrangud. Valikud on järgmised. **Väljas*** – printer kasutab paberiallikate määrangute vaikeseadeid. **Puudub** – paberiallikas eirab käsku „Vali paberisööt“. **0–199** – saate määrata paberiallikale kohandatud väärtuse.
	Kuva tehaseseaded	Näitab igale paberiallikale määratud vaikeväärtust.
	Vaikeseadete taastamine	Võimaldab taastada salvenumbrite vaikeväärtused.

Menüüelement	Seaded	Kirjeldus
Printimise ajapiir	**Väljas** **Sees*** (90)	Võimaldab määrata aja, mille järel printer lõpetab prinditöö, kui töö ei edene.

Note: Väärtuse kõrval olev tärn (*) viitab tehase vaikeseadele.

Pilt

Note: Väärtuse kõrval olev tärn (*) viitab tehase vaikeseadele.

Menüüelement	Seaded	Kirjeldus
Automaatne sobitus	**Sees** **Väljas***	Võimaldab valida parima saadavaloleva paberiformaadi ja suuna seade kujutise jaoks. **Note:** Kui seade on **Sees**, tühistab see menüüelement kujutise skaleerimis- ja suunaseaded.
Pööra ümber	**Väljas*** **Sees**	Pöörale kahetoonilisi mustvalgeid pilte. **Note:** See menüüelement ei kehti GIF- või JPEG-kujutisevormingutele.
Skaleerimine	**Parim sobivus*** **Ankur üleval vasakul** **Ankur keskel** **Sobita pikkus/ laius** **Sobita pikkus** **Sobita laius**	Võimaldab reguleerida kujutist nii, et see mahuks prinditavale alale. **Note:** Kui **Automaatne sobitamine** on **Sees**, määratakse **Skaleerimise** väärtuseks automaatselt **Parim sobivus**.

Menüüelement	Seaded	Kirjeldus
Paigutus	**Vertikaalpaigutus*** **Horisontaalpaigutus** **Pööra vertikaalpaigutus ümber** **Pööra horisontaalpaigutus ümber**	Võimaldab määrata teksti ja graafikaelementide paigutuse leheküljel.

Paber

Salve konfiguratsioon

Note: Väärtuse kõrval olev tärn (*) viitab tehase vaikeseadele.

Menüüelement	Alammenüüelement	Seaded	Kirjeldus
Vaikeallikas	Puudub	**Salv** [x] (1*) **Mitmeotstarbeline söötur** **Käsitsi paberisisestus** **Käsitsi ümbrikusisestus**	Võimaldab määrata kõigi prinditööde vaike-paberiallika.
Paberi formaat/tüüp	**Salv** [x] **Mitmeotstarbeline söötur** **Käsitsi paberisisestus** **Käsitsi ümbrikusisestus**	**Formaat** **Tüüp**	Võimaldab määrata igasse paberiallikasse laaditud paberiformaadi või -tüübi.

Menüüelement	Alammenüüelement	Seaded	Kirjeldus
Asenduss uurus	Puudub	**Väljas** **Statement/ A5** **Letter/A4** **11 x 17/A3** **Kõik loetletud***	Võimaldab määrata, kas printer asendab määratud paberiformaadi, kui nõutav paberiformaat ei ole ühessegi paberiallikasse laaditud. **Märkused** • **Väljas** – kasutajal palutakse laadida nõutav paberiformaat. • **Kõik loetletud** – lubab kõik saadaolevad asendused.
MP konfigureerimine	Puudub	**Kassett*** **Käsitsi** **Esimene**	Määrake mitmeotstarbelise sööturi käitumine. **Märkused** • **Kassett** – konfigureerib mitmeotstarbelise sööturi automaatseks paberiallikaks. • **Käsitsi** – seadistab mitmeotstarbelise sööturi ainult käsitsisöötmisega prinditööde jaoks. • **Esimene** – konfigureerib mitmeotstarbelise sööturi peamiseks paberiallikaks.

Meedia konfiguratsioon

Menüüelement	Alammenüü element	Seaded	Kirjeldus
Mõõtühikud	Puudub	**Tollid** **Millimeetrid**	Võimaldab määrata universaalse paberiformaadi mõõtühiku. **Note:** USA vaikeseade on **tollides**. Mujal maailmas on vaikeseade **millimeetrites**.
Universaalseadistus	**Kõik sisendsalved**	**Vertikaalpaigutuse laius**	Võimaldab määrata universaalse paberiformaadi vertikaalpaigutuse laiuse.
		Vertikaalpaigutuse kõrgus	Võimaldab määrata universaalse paberiformaadi vertikaalpaigutuse kõrguse.
		Etteande suund (**Lühem serv***)	Võimaldab määrata, kas printer haarab paberit lühikesest või pikast servast. **Note:** Valik **Pikem serv** kuvatakse vaid siis, kui pikim serv on lühem kui toetatud maksimaalne laius.
Meedia tüübi seadistus	[List of paper types]	**Tekstuur** **Kaal** **Laadimissuund** **Saada salve**	Võimaldab määrata paberi tekstuuri, kaalu ja paigutuse.

Note: Väärtuse kõrval olev tärn (*) viitab tehase vaikeseadele.

Väljundsalvede konfiguratsioon

Note: Väärtuse kõrval olev tärn (*) viitab tehase vaikeseadele.

Menüüelement	Seaded	Kirjeldus
Väljundsalv	**Standardne väljundsalv*** **Väljundsalv** [x]	Määrake printimistööde väljundsalv.
Salvede seadistamine	**Kirjakast*** **Ühenda** **Ühendamine valikuline** **Tüübimäärang**	Võimaldab konfigureerida väljundsalvede töörežiimi. **Märkused** • **Kirjakast** – võimaldab standardse väljundsalve ja valikulise väljundsalve eraldi valida. • **Ühendamine** – võimaldab kõik väljundsalved üheks suureks väljundsalveks ühendada. • Valik **Ühendamine valikuline** – käsitleb kõiki valikulisi salvesid ühe suure väljundsalvena. • **Tüübimäärang** – määrab igale paberitüübile eraldi väljundsalve või ühendatud salvede komplekti.
Kohandatud väljundsalvede nimed	**Standardne väljundsalv** **Väljundsalv** [x]	Igale salvele nime määramine.

USB-mäluseade

Välkmäluseadmelt printimine

Note: Väärtuse kõrval olev tärn (*) viitab tehase vaikeseadele.

Menüüelement	Seaded	Kirjeldus
Eksemplaride arv	**1** kuni **9999** (1*)	Määrake prinditöö eksemplaride arv.
Paberiallikas	**Salv** [x] (1*) **Mitmeotstarbeline söötur** **Käsitsi paberisisestus** **Käsitsi ümbrikusisestus**	Võimaldab määrata prinditöö paberiallika.
Värviline	**Väljas** **Sees***	Välkmäluseadme faili värvilisena printimine.
Eksemplarhaaval	**Väljas [1,1,1,2,2,2]** **Sees [1,2,1,2,1,2]***	Võimaldab hoida prinditöö lehekülgi õiges järjekorras, eriti juhul kui prindite tööst mitu eksemplari.
Pooled	**Ühepoolne*** **Kahepoolne**	Võimaldab määrata, kas prinditakse paberi ühele või mõlemale küljele.

Menüüelement	Seaded	Kirjeldus
Klammerdamine	**Väljas*** **1 klamber, ülemises vasakus nurgas** **2 klambrit, vasakul** **1 klamber, ülemises paremas nurgas** **2 klambrit, üleval** **1 klamber, alumises vasakus nurgas** **2 klambrit, all** **1 klamber, alumises paremas nurgas** **2 klambrit, paremal**	Võimaldab määrata klambrite asukoha kõikidele prinditöödele. **Note: Klammerdaja** Kuvatakse ainult siis, kui paigaldatud on klammerdaja.
Mulgustaja	**Väljas*** **2 ava** **3 ava** **4 ava**	Võimaldab määrata kõigi prinditööde mulgustusrežiimi. **Note:** See menüüelementi kuvatakse ainult juhul, kui on paigaldatud klammerdaja ja mulgustajaga köitja või brošüüriviimistleja.

Menüüelement	Seaded	Kirjeldus
Vahelehed	**Mitte midagi*** **Eksemplaride vahele** **Tööde vahel**	Võimaldab määrata vahelehed iga prinditöö või iga prinditöö koopia vahele. **Märkused** • **Eksemplaride vahel** – vaheleht määratakse iga prinditöö koopia vahele, tingimusel et säte **Eksemplarhaaval** on seatud väärtusele **Sees[1,2,1,2,1,2]**. Kui **Eksemplarhaaval printimine** on seatud väärtusele **Väljas[1,1,1,2,2,2]**, siis on iga prinditud lehekülgede komplekt nihkes, nagu näiteks kõik leheküljed, mis on tähistatud kui 1, ja kõik leheküljed, mis on tähistatud kui 2. • **Tööde vahel** – kogu prinditööle määratakse sama vahelehe asend, olenemata prinditavate eksemplaride arvust.
Pööratavat tüüpi	**Pikem serv*** **Lühem serv**	Määrake, milline paberi pool kahepoolse printimise ajal köidetakse.

Menüüelement	Seaded	Kirjeldus
Lehekülgi poole kohta	**Väljas*** **2 lehekülge paberi lehekülje kohta** **3 lehekülge paberi lehekülje kohta** **4 lehekülge paberi lehekülje kohta** **6 lehekülge paberi lehekülje kohta** **9 lehekülge paberi lehekülje kohta** **12 lehekülge paberi lehekülje kohta** **16 lehekülge paberi lehekülje kohta**	Võimaldab printida ühele paberi küljele mitu leheküljekujutist.
Lehekülgi paberi lehekülje kohta, järjestus	**Horisontaalne*** **Vastupidine horisontaalne** **Vastupidine vertikaalne** **Vertikaalne**	Võimaldab määrata menüü **Lehekülgi paberi leheküljel** kasutamisel mitmeleheküljeliste kujutiste paigutuse.
Lehekülgi paberi leheküljel, paigutus	**Automaatne*** **Horisontaalpaigutus** **Vertikaalpaigutus***	Võimaldab määrata menüü **Lehekülgi paberi leheküljel** kasutamisel mitmeleheküljeliste kujutiste paigutuse.
Lehekülgi paberi leheküljel, ääris	**Mitte midagi*** **Pidev**	Prindib igale leheküljele äärise, kasutades menüüd **Lehekülgi paberi leheküljel**.
Eralduslehed	**Väljas*** **Eksemplaride vahele** **Tööde vahel** **Lehekülgede vahel**	Sisestab printides tühjad eralduslehed.
Eralduslehe allikas	**Salv** [x] (1*) **Mitmeotstarbeline söötur**	Eralduslehe paberiallika valimine.

Menüüelement	Seaded	Kirjeldus
Tühjad leheküljed	**Ära prindi*** **Printimine**	Prindib prinditöö tühjad lehed.

Võrk/pordid

Võrgu ülevaade

Menüüelement	Seaded	Kirjeldus
Aktiivne adapter	**Automaatne*** **Standardvõrk** **Wi-Fi**	Saate määrata võrguühenduse tüübi. **Note: Wi-Fi** menüü on saadaval ainult Wi-Fi-võrguga ühendatud printeritel.
Võrgu olek	Säte on kirjutuskaitstud teave.	Näitab printerivõrgu ühenduse olekut.
Kuva võrgu olek printeril	**Väljas** **Sees***	Näitab ekraanil võrgu olekut.
Kiirus, dupleks	Säte on kirjutuskaitstud teave.	Näitab hetkel aktiivse võrgukaardi kiirust.
IPv4	Säte on kirjutuskaitstud teave.	Näitab IPv4-aadressi.
Kõik IPv6-aadressid	Säte on kirjutuskaitstud teave.	Näitab kõiki IPv6-aadresse.
Lähtesta prindiserver	**Alusta**	Lähtestab kõik aktiivsed võrguühendused printeriga. **Note:** Seade eemaldab kõik võrgukonfiguratsiooni seaded.
Võrgutöö ajapiirang	**Väljas** **Sees*** (90 sekundit)	Võimaldab määrata aja, mille möödudes printer tühistab võrgu prinditöö.
Vaheleht	**Väljas*** **Sees**	Prindib vahelehe.

Menüüelement	Seaded	Kirjeldus
Luba võrguühendused	**Väljas** **Sees***	Saate lubada printeril võrguga ühenduse luua.
Luba LLDP	**Väljas*** **Sees**	Näitab avakuval võrgu olekut.

Note: Väärtuse kõrval olev tärn (*) viitab tehase vaikeseadele.

Wi-Fi

Note: Seda menüüd saab kasutada ainult Wi-Fi võrku ühendatud printerite või siis traadita võrgu adapteriga printerite puhul.

Menüüelement	Alammenüü element	Seaded	Kirjeldus
Seadistamine printeri paneelil	**Võrgu valimine**	[List of available wireless networks]	Määrake, millise Wi-Fi-võrguga printer ühenduse loob.
	Wi-Fi võrgu lisamine	**Võrgu nimi** **Võrgu režiim** (**Infrastruktuur***) **Traadita ühenduse turberežiim** (**Keelatud***)	Sisestage käsitsi võrgu nimi ja võrgu tüüp.

Menüüelement	Alammenüü element	Seaded	Kirjeldus
Wi-Fi Protected Setup	Puudub	**Alusta nupumeetodit** **Alusta PIN-meetodit**	Võimaldab kiiresti turvatud Wi-Fi-ühenduse luua. **Märkused** • „**Alusta nupumeetodit**“ ühendab printeri Wi-Fi-võrguga, kui vajutate määratud aja jooksul printeri nuppu ja pääsupunkti (Wi-Fi-ruuteri) nuppu. • Funktsioon **Alusta PIN-meetodit** ühendab printeri Wi-Fi-võrguga, kui sisestate pääsupunkti kasutajaliideses printeri PIN-koodi.
Võrgu režiim	Puudub	**BSSi tüüp** **Infrastruktuur***	Võimaldab määrata võrgu režiimi.

Menüüelement	Alammenüü element	Seaded	Kirjeldus
Ühilduvus	Puudub	**802.11b/g/n (2,4 GHz)*** **802.11a/b/g/n/ac (2,4/5 GHz)** **802.11a/n/ac (5 GHz)**	Võimaldab määrata Wi-Fi-võrgu standardi. **Note:** Valikud **802.11a/b/g/n/ac (2.4GHz/5GHz)** ja **802.11a/n/ac (5GHz)** ilmuvad ainult siis, kui Wi-Fi valik on installitud.
Traadita ühenduse turberežiim	Puudub	**Keelatud*** **WPA2/WPA-Personal** **WPA2-Personal** **WPA3-/WPA-Personal** **WPA3-Personal** **802.1x - RADIUS**	Võimaldab määrata turberežiimi, mida kasutatakse printeri Wi-Fi seadmetega ühendamisel.
WPA2/WPA-Personal	Puudub	**AES**	Võimaldab määrata režiimi WPA (Wi-Fi Protected Acces) kaudu Wi-Fi ühenduse turvalisuse. **Note:** See menüüelement kuvatakse ainult siis, kui **traadita ühenduse turberežiimiks** on valitud **WPA2/WPA-Personal**.
PSK määramine	Puudub	Seade on kasutaja määratud.	Võimaldab määrata parooli turvalise Wi-Fi võrgu jaoks.

Menüüelement	Alammenüü element	Seaded	Kirjeldus
WPA2-Personal	Puudub	**AES**	Võimaldab määrata režiimi WPA2 kaudu Wi-Fi ühenduse turvalisuse. **Note:** See menüüelement kuvatakse ainult siis, kui **traadita ühenduse turberežiimiks** on määratud **WPA2-Personal**.
802.1x krüptimisrežiim	Puudub	**WPA+** **WPA2***	Võimaldab määrata standardi 802.1x kaudu Wi-Fi ühenduse turvalisuse. **Märkused** • See menüüelement kuvatakse ainult siis, kui **traadita ühenduse turberežiimiks** on määratud **802.1x-RADIUS**. • **Režiimi 802.1x-RADIUS** seadeid saab konfigureerida ainult manusserverist.

Menüüelement	Alammenüü element	Seaded	Kirjeldus
IPv4	**Luba DHCP**	**Sees*** **Väljas**	Lubage printeris IPv4 seaded ja konfigureerige neid.
	Staatilise IP-aadressi määramine	**IP-aadress** **Võrgumask** **Lüüs**	
IPv6	**Luba IPv6**	**Sees*** **Väljas**	Lubage printeris IPv6 seaded ja konfigureerige neid.
	Luba DHCPv6	**Sees** **Väljas***	
	Olekuvaba aadressi automaatne konfiguratsioon	**Sees*** **Väljas**	
	DNS-serveri aadress	Seade on kasutaja määratud.	
	Käsitsi määratud IPv6-aadress	Seade on kasutaja määratud.	
	Käsitsi määratud IPv6-ruuter	Seade on kasutaja määratud.	
	Aadressi eesliide	Seade on kasutaja määratud.	
	Kõik IPv6-aadressid	Seade on kasutaja määratud.	
	Kõik IPv6-ruuteri aadressid	Seade on kasutaja määratud.	
Võrguaadress	Puudub	**UAA** **LAA**	Kuvage võrguaadressid.

Menüüelement	Alammenüü element	Seaded	Kirjeldus
PCL Smartswitch	Puudub	**Väljas** **Sees***	Võimaldab seadistada printeri nii, et see lülituks automaatselt PCL-emulatsioonile, kui prinditöö seda nõuab, hoolimata printeri vaikekeelest. **Note:** Kui **PCL SmartSwitch** on **väljas**, ei uuri printer sissetulevaid andmeid ja kasutab menüüs **Seadistus** nimetatud printeri vaikekeelt.
PS SmartSwitch	Puudub	**Väljas** **Sees***	Võimaldab seadistada printeri nii, et see lülituks automaatselt PS-emulatsioonile, kui prinditöö seda nõuab, hoolimata printeri vaikekeelest. **Note:** Kui **PS SmartSwitch** on **väljas**, ei uuri printer sissetulevaid andmeid ja kasutab menüüs **Seadistus** nimetatud printeri vaikekeelt.

Menüüelement	Alammenüü element	Seaded	Kirjeldus
Tööde puhverdamine	Puudub	**Sees** **Väljas***	Enne printimist salvestage printimistööd ajutiselt salvestusseadmele. **Note:** See menüüelement kuvatakse ainult juhul, kui on paigaldatud salvestusseade.
Mac Binary PS	Puudub	**Automaatne*** **Sees** **Väljas**	Seadistage printer Macintoshi kahendkoodis PostScript-emulatsiooni prinditööde töötlemiseks. **Märkused** • Kui valitud on **Sees**, töödeldakse toorkahendkoodis PostScript-emulatsiooni prinditöid. • Kui valitud on **Väljas**, filtreeritakse prinditöid standardprotokolli kasutades.

Wi-Fi Direct

Note: Väärtuse kõrval olev tärn (*) viitab tehase vaikeseadele.

Menüüelement	Seaded	Kirjeldus
Luba Wi-Fi Direct	**Sees** **Väljas***	Võimaldab seadistada printeri nii, et see looks otseühenduse Wi-Fi seadmetega.
Wi-Fi Directi nimi	Seade on kasutaja määratud.	Määrake Wi-Fi Directi võrgu nimi.
Wi-Fi Directi parool	Seade on kasutaja määratud.	Määrake parool Wi-Fi ühenduse kasutajate autentimiseks ja valideerimiseks.
Näita seadistuse lehel parooli	**Väljas** **Sees***	Saate kuvada **Võrguseadistuse lehel Wi-Fi Directi parooli**.
Eelistatud kanali number	**1** kuni **11** **Automaatne***	Määrake Wi-Fi võrgu eelistatud kanal.
Grupiomaniku IP-aadress	Seade on kasutaja määratud.	Määrake grupiomaniku IP-aadress.
Palvete automaatse aktsepteerimise nupud	**Väljas*** **Sees**	Võimaldab aktsepteerida võrguga ühendust soovivaid palveid. **Note:** Klientide automaatne aktsepteerimine ei ole turvaline.

Mobiilsete teenuste juhtimine

Menüüelement	Seaded	Kirjeldus
IPP printimise lubamine	**Sees*** **Väljas**	Lubage võrguprinteril töid printida, kasutades Interneti printimise protokolli (IPP).
IPP lubamine USB abil	**Sees*** **Väljas**	Lubage USB-printeril prinditöid saata, kasutades IPP-d. **Note:** IPP on tavaliselt mõeldud võrguprinterite jaoks.
Luba Mopria tuvastamine	**Sees*** **Väljas**	Lubage mobiilseadmetel leida Mopria™ sertifitseeritud printer.

Note: Väärtuse kõrval olev tärn (*) viitab tehase vaikeseadele.

Ethernet

Menüüelement	Alammenüü element	Seaded	Kirjeldus
Võrgu kiirus	Puudub	Seade on kirjutuskaitstud teave.	Kuvage aktiivse traadita võrgu adapteri kiirus.
IPv4	**Luba DHCP**	**Sees*** **Väljas**	IPv4 seadete määramine. **Note:** Seaded on kasutaja määratud.
	Staatilise IP-aadressi määramine	**IP-aadress** **Võrgumask** **Lüüs**	
IPv6	**Luba IPv6**	**Sees*** **Väljas**	IPv6 seadete määramine.
	Luba DHCPv6	**Väljas*** **Sees**	
	Olekuvaba aadressi automaatne konfiguratsioon	**Sees*** **Väljas**	
	DNS-serveri aadress	Seade on kasutaja määratud.	
	Käsitsi määratud IPv6-aadress	Seade on kasutaja määratud.	
	Käsitsi määratud IPv6-ruuter	Seade on kasutaja määratud.	
	Aadressi eesliide	**0–128** (64*)	
	Kõik IPv6-aadressid	Seade on kirjutuskaitstud teave.	
	Kõik IPv6-ruuteri aadressid	Seade on kirjutuskaitstud teave.	
Võrguaadress	Puudub	**UAA** **LAA**	Võimaldab määrata võrguaadressi.

Menüüelement	Alammenüü element	Seaded	Kirjeldus
PCL SmartSwitch	Puudub	**Väljas** **Sees***	Võimaldab seadistada printeri nii, et see lülituks automaatselt PCL-emulatsioonile, kui prinditöö seda nõuab, hoolimata printeri vaikekeelest. **Note:** Kui see seadistus on keelatud, ei uuri printer sissetulevaid andmeid ja kasutab menüüs **Seadistus** nimetatud printeri vaikekeelt.
PS SmartSwitch	Puudub	**Väljas** **Sees***	Võimaldab seadistada printeri nii, et see lülituks automaatselt PostScripti emulatsioonile, kui prinditöö seda nõuab, hoolimata printeri vaikekeelest. **Note:** Kui see seadistus on keelatud, ei uuri printer sissetulevaid andmeid ja kasutab menüüs **Seadistus** nimetatud printeri vaikekeelt.

Menüüelement	Alammenüü element	Seaded	Kirjeldus
Tööde puhverdamine	Puudub	**Väljas*** **Sees**	Enne printimist salvestage printimistööd ajutiselt salvestusseadmele. **Note:** See menüüelement kuvatakse ainult juhul, kui on paigaldatud salvestusseade.
Mac Binary PS	Puudub	**Automaatne*** **Väljas** **Sees**	Seadistage printer Macintoshi kahendkoodis PostScript-emulatsiooni prinditööde töötlemiseks. **Märkused** • Valiku **Automaatne** valimisel töödeldakse prinditöid kas Windowsi või Macintoshi operatsioonisüsteeme kasutades. • Valiku **Väljas** valimisel filtreeritakse PostScript-emulatsiooni prinditöid standardprotokolli kasutades.

Menüüelement	Alammenüü element	Seaded	Kirjeldus
Energiatõhus Ethernet	Puudub	**Sees** **Väljas** **Automaatne***	Vähendage energiatarvet, kui printer ei saa Etherneti võrgust andmeid kätte.

Note: Väärtuse kõrval olev tärn (*) viitab tehase vaikeseadele.

TCP/IP

Märkused

- Seda menüüd kuvatakse ainult võrguprinterites või prindiserveritega ühendatud printerites.
- Väärtuse kõrval olev tärn (*) viitab tehase vaikeseadele.

Menüüelement	Seaded	Kirjeldus
Hostinime määramine	Seade on kasutaja määratud.	Seadistage TCP/IP praegune hostinimi.
Domeeni nimi	Seade on kasutaja määratud.	Võimaldab määrata domeeninime.
Luba DHCP-/BOOTP-protokollil NTP-serverit uuendada	**Sees*** **Väljas**	Lubage dünaamilise hostikonfiguratsiooni protokolli (DHCP) ja BOOTstrap protokolli (BOOTP) klientidel värskendada printeri NTP-seadeid.
Seadistamiseta loodud võrgu nimi	Seade on kasutaja määratud.	Võimaldab määrata teenuse nime konfigureerimiseta võrguloomele.
Luba automaatne IP	**Väljas** **Sees***	Võimaldab määrata IP-aadressi automaatselt.
DNS-serveri aadress	Seade on kasutaja määratud.	Võimaldab määrata praeguse DNS-serveri aadressi.
Varu-DNS-serveri aadress	Seade on kasutaja määratud.	Varu-DNS-serverite aadresside määramine.
Varu-DNS-serveri aadress 2		
Varu-DNS-serveri aadress 3		

Menüüelement	Seaded	Kirjeldus
Domeeni otsingu järjekord	Seade on kasutaja määratud.	Võimaldab määrata domeeninimede loendi printeri ja selle selliste ressursside paigutamiseks, mis asuvad võrgus erinevates domeenides.
Luba DDNS	**Väljas*** **Sees**	Võimaldab uuendada dünaamilise DNSi seadeid.
DDNS TTL	Seade on kasutaja määratud.	Võimaldab määrata praeguse DDNSi seaded.
TTL vaikeväärtus		
DDNSi värskendamise aeg		
Luba mDNS	**Väljas** **Sees***	Võimaldab uuendada Multicast DNSi seadeid.
WINS-serveri aadress	Seade on kasutaja määratud.	Võimaldab WINSile serveri aadressi määrata.
Luba BOOTP	**Väljas*** **Sees**	Võimaldab BOOTPil printeri IP-aadressi määrata.
Piiratud serverite loend	Seade on kasutaja määratud.	Võimaldab määrata IP-aadressid, millel on lubatud printeriga TCP/IP kaudu suhelda. **Märkused** • Kasutage iga IP-aadressi eraldamiseks koma. • Lisada saab kuni 50 IP-aadressi.
Piiratud serverite loendi võimalus	**Sulge kõik pordid*** **Sulge ainult printimine** **Sulge ainult printimine ja HTTP**	Määrake nende IP-aadresside ligipääsusuvand, mida loendis ei ole.
MTU	**256** kuni **1500 Ethernet** (1500*)	Võimaldab TCP-ühenduste jaoks MTU-parameetri määrata.
RAW-printimise port	**1** kuni **65535** (9100*)	Võimaldab võrku ühendatud printeritele RAW-pordi numbrit määrata.

Menüüelement	Seaded	Kirjeldus
Väljuva liikluse maksimaalne kiirus	**Väljas*** **Sees**	Võimaldab määrata printeri maksimaalse edastuskiiruse. **Note:** Kui see on lubatud, on selle seadistuse valik 100–1000000 kilobitti/sekundis.
TLS tugi	**Luba TLSv1.0** (**Väljas***) **Luba TLSv1.1** (**Väljas***) **Luba TLSv1.2** (**Sees***)	Lubage transpordikihi turvaprotokoll.
SSL šifri loend	Seade on kasutaja määratud.	Määrake šifri algoritmid, mida kasutada SSL- või TLS-ühenduste puhul.
TLSv1.3 SSL šifri loend		

SNMP

Märkused

- Seda menüüd kuvatakse ainult võrguprinterites või prindiserveritega ühendatud printerites.
- Väärtuse kõrval olev tärn (*) viitab tehase vaikeseadele.

Menüüelement	Alammenüü element	Seaded	Kirjeldus
SNMP versioonid 1 ja 2c	**Lubatud**	**Väljas** **Sees***	Saate konfigureerida lihtsa võrguhalduse protokolli (Simple Network Management Protocol, SNMP) versioonid 1 ja 2c prindidraiverite ning rakenduste installimiseks.
	Luba seatud SNMP	**Väljas** **Sees***	
	Luba PPM MIB	**Väljas** **Sees***	
	SNMP kogukond	Seade on kasutaja määratud.	
SNMP versioon 3	**Lubatud**	**Väljas** **Sees***	Lubab SNMP versiooni 3 printeri turbe installimiseks ja uuendamiseks.

Menüüelement	Alammenüü element	Seaded	Kirjeldus
	Konteksti nimi	Seade on kasutaja määratud.	Sisestage konteksti nimi.
	Määrake lugemise/ kirjutamise identimisteave	**Kasutajanimi** **Autentimise parool** **Privaatne parool**	Sisestage SNMP versiooni 3 lugemise ja kirjutamise identimisteave.
	Määrake ainult lugemist võimaldav identimisteave	**Kasutajanimi** **Autentimise parool** **Privaatne parool**	Sisestage SNMP versiooni 3 ainult lugemist võimaldav identimisteave.
	Autentimise räsi	**MD5** **SHA1***	Määrake kehtiv autentimise räsi.
	Minimaalne autentimise tase	**Autentimiseta, privaatsuseta** **Autentimine, privaatsuseta** **Autentimine, privaatsus***	Määrake kohaldatav minimaalne autentimistase.
	Privaatsusalgoritm	**DES** **AES-128***	Määrake kohaldatav privaatsusalgoritm.

IPSec

Note: Seda menüüd kuvatakse ainult võrguprinterites või prindiserveritega ühendatud printerites.

Menüüelement	Seaded	Kirjeldus
Luba IPSec	**Väljas*** **Sees**	Võimaldab määrata interneti protokolli turvalisuse (Internet Protocol Security, IPSec).

Menüüelement	Seaded	Kirjeldus
Baaskonfiguratsioon	**Vaikeväärtus*** **Ühilduvus** **Turvaline**	Võimaldab määrata IPSec-baaskonfiguratsiooni. **Note:** See menüüelement kuvatakse vaid siis, kui suvandi **Luba IPSec** seade on **Sees**.
DH (Diffie-Hellman) rühma ettepanek	**modp2048 (14)*** **modp3072 (15)** **modp4096 (16)** **modp6144 (17)**	Võimaldab määrata IPSec-baaskonfiguratsiooni. **Note:** See menüüelement kuvatakse ainult siis, kui **Baaskonfiguratsiooniks** on määratud **Ühilduvus**.
Kavandatav krüptimismeetod	**3DES** **AES***	Võimaldab seadistada krüptimismeetodi. **Note:** See menüüelement kuvatakse ainult siis, kui **Baaskonfiguratsiooniks** on määratud **Ühilduvus**.
Kavandatav autentimismeetod	**SHA1** **SHA256*** **SHA512**	Võimaldab seadistada autentimismeetodi. **Note:** See menüüelement kuvatakse ainult siis, kui **Baaskonfiguratsiooniks** on määratud **Ühilduvus**.

Menüüelement	Seaded	Kirjeldus
IKE SA eluiga (tunnid)	**1** **2** **4** **8** **24***	Määrake IKE SA aegumisperiood. **Note:** See menüüelement kuvatakse ainult siis, kui **Baaskonfiguratsiooniks** on määratud **Turvaline**.
IPSec SA eluiga (tunnid)	**1** **2** **4** **8** **24***	Määrake IPSec SA aegumisperiood. **Note:** See menüüelement kuvatakse ainult siis, kui **Baaskonfiguratsiooniks** on määratud **Turvaline**.
IPSec-seadme sertifikaat	**vaikeväärtus***	Võimaldab määrata IPSec-sertifikaadi. **Note:** See menüüelement kuvatakse vaid siis, kui suvandi **Luba IPSec** seade on **Sees**.
Eelsisestatud võtme autenditud ühendused	**Host** [x]	Saate konfigureerida printeri autenditud ühendused. **Note:** Neid menüüelemente kuvatakse vaid siis, kui suvandi **Luba IPSec** seade on **Sees**.
Sertifikaadi autenditud ühendused	**Host** [x] **Aadress[/subnet]**	

Note: Väärtuse kõrval olev tärn (*) viitab tehase vaikeseadele.

802.1x

Märkused

- Seda menüüd kuvatakse ainult võrguprinterites või prindiserveritega ühendatud printerites.
- Väärtuse kõrval olev tärn (*) viitab tehase vaikeseadele.

Menüüelement	Alammenüü elemendid	Seaded	Kirjeldus
Aktiivne	Puudub	**Väljas*** **Sees**	Võimaldab lubada printeril ühineda võrkudega, mis vajavad enne juurdepääsu lubamist autentimist.
802.1x autentimine	**Seadme sisselogimise nimi**	Seade on kasutaja määratud.	Määrake kordumatu sisselogimisnimi.
	Seadme sisselogimise parool	Seade on kasutaja määratud.	Määrake kordumatu parool.
	Serveri sertifikaadi valideerimine	**Sees*** **Väljas**	Lubage see suvand, et nõuda autentimisserveris turbesertifikaadi kontrollimist.
	Sündmuste logimise lubamine	**Sees** **Väljas***	Lubage printeril ühenduse logisid salvestada.
	802.1x seadme sertifikaat	**vaikeväärtus***	Valige digitaalne sertifikaat, mida soovite kasutada. **Note:** Kui installitud on ainult üks sertifikaat, on **vaikeväärtus** ainuke kuvatav valik.
Autentimismehhanism	**EAP – MD5**	**Sees*** **Väljas**	Lubage Extensible Authentication Protocol (EAP) MD5 raamistik.
	EAP – MSCHAPv2	**Sees*** **Väljas**	Lubage EAP Microsoft Challenge Handshake Authentication Protocol (MSCHAP) versiooni 2 autentimismeetod.
	LEAP	**Sees*** **Väljas**	Lubage MSCHAP-i muudetud versioon Lightweight Extensible Authentication Protocol (LEAP).

Menüüelement	Alammenüü elemendid	Seaded	Kirjeldus
	PEAP	**Sees*** **Väljas**	Luba Protected Extensible Authentication Protocol (PEAP), meetod, mis tagab 802.11 WLAN-võrkude turvalisema autentimise. PEAP toetab 802.1x pordi juurdepääsu reguleerimist.
	EAP – TLS	**Sees*** **Väljas**	Lubage EAP Transport Layer Security (TLS), protokoll, milles klient ja server autentivad üksteist digitaalsete sertifikaatide abil.
	EAP – TTLS	**Sees*** **Väljas**	Lubage EAP tunneled Transport Layer Security (TLS), protokoll, mis sarnaneb EAP_TLS-iga, välja arvatud see, et ainult serveril on sertifikaat, millega end esmalt kliendile autentida.
	TTLS autentimismeetod	**CHAP** **MSCHAP** **MSCHAPv2*** **PAP**	Valige, millist EAP TTLS-i meetodit oma seadme jaoks kasutada.

LPD konfiguratsioon

Märkused

- Seda menüüd kuvatakse ainult võrguprinterites või prindiserveritega ühendatud printerites.
- Väärtuse kõrval olev tärn (*) viitab tehase vaikeseadele.

Menüüelement	Seaded	Kirjeldus
LPD aegumine	**0** kuni **665535 sekundit** (90*)	Võimaldab määrata ajapiirangu väärtuse, mis takistab protokolli Line Printer Daemon (LPD) serverit ootamast lõputult kokkujooksnud või kehtetuid prinditöid.

Menüüelement	Seaded	Kirjeldus
LPD vaheleht	**Väljas*** **Sees**	Printige vaheleht kõikide LPD-prinditööde kohta. **Note:** Vaheleht on prinditöö esimene lehekülg, mida kasutatakse prinditööde eralduslehena ja prinditöö nõude algataja tuvastamiseks.
LPD viimane lehekülg	**Väljas*** **Sees**	Printige kõikide LPD-prinditööde viimane lehekülg. **Note:** Viimane lehekülg on prinditöö viimane lehekülg.
LPD salvetagastuse teisendus	**Väljas*** **Sees**	Võimaldab määrata salvetagastuse teisenduse. **Note:** Salvetagastus on mehhanism, mis annab printerile käsu viia kursori positsioon sama joone esimesele positsioonile.

HTTP/FTP seaded

Note: Väärtuse kõrval olev tärn (*) viitab tehase vaikeseadele.

Menüüelement	Alammenüüelement	Seaded	Kirjeldus
Proksi	**HTTP proksi IP-aadress**	Seade on kasutaja määratud.	Seadistage HTTP-serveri seadeid.
	HTTP vaikimisi IP-port	Seade on kasutaja määratud.	Konfigureerige HTTP vaike-IP-pordi aadress. **Note:** HTTP tehase vaikeport on 80.
	FTP proksi IP-aadress	Seade on kasutaja määratud.	Määrake FTP seaded.

Menüüelement	Alammenüü element	Seaded	Kirjeldus
	FTP vaikimisi IP-port	Seade on kasutaja määratud.	Konfigureerige FTP vaike-IP-pordi aadress. **Note:** HTTP tehase vaikeport on 21.
	Autentimine	**Puudub** **Automaatne*** **Põhiline** **Digest** **NTLM**	Määrake autentimismandaadid.
	Kasutajanimi	Seade on kasutaja määratud.	Määrake kordumatu kasutajanimi.
	Parool	Seade on kasutaja määratud.	Määrake kordumatu parool.
	Kohalikud domeenid	Seade on kasutaja määratud.	Võimaldab määrata HTTP- ja FTP-serverite domeeninimed.
Muud seaded	**Luba HTTP-server**	**Sees*** **Väljas**	Võimaldab printeri kontrollimiseks ja haldamiseks juurdepääsu sisseehitatud veebiserverisse.
	Luba HTPPS	**Sees*** **Väljas**	Võimaldab lubada hüperteksti edastusprotokolli üle turvasoklite kihi (HTTPS) prindiserverisse ja sealt edastatavate andmete krüptimiseks.
	Sunnitud HTTPS ühendused	**Sees** **Väljas***	Sunni printerit kasutama HTTPS ühendusi.
	Luba FTP/TFTP	**Sees*** **Väljas**	Võimaldab FTP/TFTP abil faile saate.
	HTTPS-seadme sertifikaat	**vaikeväärtus***	Vaadake printeris kasutatavat HTTP-seadme sertifikaati.
	HTTP-/FTP-nõuete ajapiir	**1** kuni **299 sekundit** (30*)	Võimaldab määrata aja, mille möödumisel serveri ühendus katkeb.
	HTTP-/FTP-nõuete korduskatsed	**1** kuni **299 sekundit** (3*)	Määrake, mitu korda HTTP-/FTP-nõudeid lahendada proovitakse.

ThinPrint

Menüüelement	Seaded	Kirjeldus
Luba ThinPrint	**Väljas*** **Sees**	Printige ThinPrinti abil.
Pordi number	**4000–4999** (4000*)	Võimaldab määrata ThinPrint-serveri pordi numbri.
Ribalaius (bit/s)	**100–1000000** (0*)	Seadke keskkonda ThinPrint andmete edastamise kiirus.
Paketi suurus (kilobaitides)	**0–64000** (0*)	Võimaldab määrata andmeedastuse paketi suuruse.

Note: Väärtuse kõrval olev tärn (*) viitab tehase vaikeseadele.

USB

Note: Väärtuse kõrval olev tärn (*) viitab tehase vaikeseadele.

Menüüelement	Seaded	Kirjeldus
PCL SmartSwitch	**Väljas** **Sees***	Võimaldab seadistada printeri nii, et see lülituks PCL-emulatsioonile, kui USB-pordi kaudu saabunud prinditöö seda nõuab, hoolimata printeri vaikekeelest. **Note:** Kui see seadistus on keelatud, ei uuri printer sissetulevaid andmeid ja kasutab menüüs **Seadistus** nimetatud printeri vaikekeelt.

Menüüelement	Seaded	Kirjeldus
PS SmartSwitch	**Väljas** **Sees***	Võimaldab seadistada printeri nii, et see lülituks PostScript emulatsioonile, kui USB-pordi kaudu saabunud prinditöö seda nõuab, hoolimata printeri vaikekeelest. **Note:** Kui see seadistus on keelatud, ei uuri printer sissetulevaid andmeid ja kasutab menüüs **Seadistus** nimetatud printeri vaikekeelt.
Tööde puhverdamine	**Väljas*** **Sees**	Enne printimist salvestage printimistööd ajutiselt salvestusseadmele. **Note:** See menüüelement kuvatakse ainult juhul, kui on paigaldatud salvestusseade.
MAC Binary PS	**Automaatne*** **Sees** **Väljas**	Seadistage printer Macintoshi kahendkoodis PostScript-emulatsiooni prinditööde töötlemiseks. **Märkused** • Suvandi **Automaatne** valimisel töödeldakse prinditöid kas Windowsi või Macintoshi operatsioonisüsteeme kasutades. • Suvandi **Väljas** valimisel filtreeritakse PostScript-emulatsiooni prinditöid standardprotokolli kasutades.
Luba USB-port	**Väljas** **Sees***	Luba eesmised ja tagumised USB-pordid.

Piira välist juurdepääsu võrgule

Menüüelement	Seaded	Kirjeldus
Piira välist juurdepääsu võrgule	**Väljas*** **Sees**	Saate piirata juurdepääsu võrgukohtadele.
Väline võrguaadress	Seade on kasutaja määratud.	Saate piirata juurdepääsu võrguaadressidele.
Teavituste e-posti aadress	Seade on kasutaja määratud.	Saate määrata e-posti aadressi, kuhu saadetakse teavitusi logitud sündmuste kohta.
Pingi sagedus	**1–300** (10*)	Määrake võrgupäringute tegemise intervall sekundites.
Teema	Seade on kasutaja määratud.	Sisestage teavitusmeili teema ja sõnum.
Sõnum		

Note: Väärtuse kõrval olev tärn (*) viitab tehase vaikeseadele.

Turve

Sisselogimismeetodid

Lubade haldamine

Menüüelement	Seaded	Kirjeldus
Juurdepääs funktsioonidele	**Juurdepääs aadressiraamatule rakendustes** **Muuda aadressiraamatut** **Otseteede haldamine** **Loo profiilid** **Halda järjehoidjaid** **Välkmäluseadmelt printimine** **Välkmäluseadme värviprintimine** **Juurdepääs ootetöödele** **Profiilide kasutamine** **Tööde tühistamine seadmes** **Keele muutmine** **Interneti prindiprotokoll (Internet Printing Protocol, IPP)** **Mustvalge printimine** **Värviprintimine**	Määrake printeri funktsioonid, millele kasutaja juurde pääseb. **Note:** Mõned menüüelemendid kuvatakse ainult juhul, kui on paigaldatud salvestusseade.

Menüüelement	Seaded	Kirjeldus
Administratiivmenüüd	**Menüü „Turve“** **Menüü „Võrk/pordid“** **Menüü „Paber“** **Menüü „Aruanded“** **Funktsiooni konfigureerimismenüüd** **Menüü „Tarvikud“** **Valikulise kaardi menüü** **SE menüü** **Seadme menüü**	Võimaldab reguleerida juurdepääsu printerimenüü seadetele.
Seadmehaldus	**Kaughaldus** **Püsivara uuendused** **Rakenduste konfiguratsioon** **Manusserveri juurdepääs** **Kõikide seadete import/ eksport** **Kasutuselt kõrvaldamine ja kustutamine** **Pilveteenuste registreerimine**	Määrake **Seadmehalduse** funktsioonid, millele kasutaja juurde pääseb.
Rakendused	**Uued rakendused** **Slaidiseanss** **Muuda taustapilti** **Ekraanisäästja**	Reguleerige juurdepääsu printeri rakendustele.

Kohalikud kontod

Menüüelement	Alammenüü element	Seaded	Kirjeldus
Rühmade/ lubade haldamine	**Lisa rühm**	Seade on kasutaja määratud.	Määrake rühmad, millel on juurdepääs printeri funktsioonidele, administraatorimenüüdele, printeri haldussuvanditele ja rakendustele.
	Kõik kasutajad	**Impordi juurdepääsu juhtnuppe**	Importige juurdepääsu juhtnupud printerisse registreeritud kontodelt.

Menüüelement	Alammenüü element	Seaded	Kirjeldus
Lisa kasutaja	**Kasutajanimi/ parool** **Kasutajanimi** **Parool** **PIN**	Seade on kasutaja määratud.	Lisage kasutaja ja määrake printerisse sisselogimise viis.

Sisselogimise vaikemeetodid

> **Note:** Seda menüüd kuvatakse ainult siis, kui on konfigureeritud vastavad seaded menüüs **Kohalikud kontod**.

Menüüelement	Seaded	Kirjeldus
juhtpaneel	**Kasutajanimi/ parool** **Kasutajanimi** **Parool** **PIN**	Võimaldab määrata juhtpaneeli juurdepääsu jaoks sisselogimise vaikemeetodi.
Brauser	**Kasutajanimi/ parool** **Kasutajanimi** **Parool** **PIN**	Võimaldab määrata brauseri juurdepääsu jaoks sisselogimise vaikemeetodi.

Ajasta USB-seadmed

Menüüelement	Alammenüü elemendid	Seaded	Kirjeldus
Ajakavad	**Lisa uus ajakava**	**Salvesta ajakava** **Toiming** **Päev(a)** **Aeg**	Võimaldab ajastada seadme ühendamise eesmise USB-pordiga.

Turbeauditilogi

Menüüelement	Seaded	Kirjeldus
Luba audit	**Väljas*** **Sees**	Määrake printer salvestama sündmusi turvalisse auditilogisse ja süsteemi kauglogisse.
Luba süsteemi kauglogimine	**Väljas*** **Sees**	Määrake printer auditilogisid kaugserverisse saatma.
Süsteemi kauglogi server	Seade on kasutaja määratud.	Võimaldab määrata süsteemi kauglogi serveri.
Süsteemi kauglogi port	**1–65535** (514*)	Määrake port, mille kaudu printer logitud sündmused kaugserverisse saadab.
Süsteemi kauglogi meetod	**Tavaline UDP*** **Stunnel**	Määrake protokoll, mida printer kasutab logitud sündmuste kaugserverisse edastamiseks.

Menüüelement	Seaded	Kirjeldus
Süsteemi kauglogi saatmisväärtus	**0 – tuumateated** **1 – kasutajatasandi teated** **2 – postisüsteem** **3 – süsteemideemonid** **4 – turva-/ autoriseerimisteated*** **5 – süsteemilogide sisemiselt genereeritud teated** **6 – reaprinteri alamsüsteem** **7 – netiuudiste alamsüsteem** **8 – UUCP-alamsüsteem** **9 – kelladeemon** **10 – turva-/ autoriseerimisteated** **11 – FTP-deemon** **12 – NTP-alamsüsteem** **13 – logiaudit** **14 – logi märguanne** **15 – kelladeemon** **16 – kohalik kasutus 0 (kohalik0)** **17 – kohalik kasutus 1 (kohalik1)** **18 – kohalik kasutus 2 (kohalik2)** **19 – kohalik kasutus 3 (kohalik3)** **20 – kohalik kasutus 4 (kohalik4)** **21 – kohalik kasutus 5 (kohalik5)** **22 – kohalik kasutus 6 (kohalik6)** **23 – kohalik kasutus 7 (kohalik7)**	Võimaldab määrata väärtuse, mida printer kasutab logisündmuste süsteemi kauglogi serverisse saatmiseks.

Menüüelement	Seaded	Kirjeldus
Logitavate sündmuste tõsidus	**0 – avarii** **1 – märguanne** **2 – kriitiline** **3 – viga** **4 – hoiatus*** **5 – teatis** **6 – teavitav** **7 – silumine**	Määrake iga sündmuse tõsiduse väärtus.
Süsteemi kauglogi logimata sündmused	**Väljas*** **Sees**	Seadistage printer kõiki kohaldatavaid sündmusi saatma.
Administraatori e-posti aadress	Seade on kasutaja määratud.	Määrake printeri administraatori e-posti aadress, keda teavitatakse teatud logisündmustest.
E-posti logi tühjendamise märguanne	**Väljas*** **Sees**	Määrake printer saatma administraatorile meili iga kord, kui logi kustutatakse.
E-posti logi ülekirjutamise märguanne	**Väljas*** **Sees**	Määrake printer logikirjete ülekirjutamisel administraatorile meili saatma.
Logi kogu tegevus	**Kirjuta vanimad kirjed üle*** **Saada logi e-postiga ja kustuta kõik kirjed**	Määrake, kuidas printer lahendab logisalvestusprobleemid, kui logi täidab talle eraldatud mälu.
E-posti protsentuaalse täituvuse märguanne	**Väljas*** **Sees**	Määrake printer saatma administraatorile meili, kui logi täidab talle määratud mälu.
Protsentuaalse täituvuse märguande tase	**1–99** (90*)	Määrake, kas logi hõivatav ruum on võrdne täituvuse teavituse taseme väärtusega või ületab seda.
E-posti logi eksportimise märguanne	**Väljas*** **Sees**	Saadab e-kirja teel administraatorile teavituse, kui logi eksporditakse.
E-posti logi seadete muutmise märguanne	**Väljas*** **Sees**	Määrake printer saatma administraatorile meili, kui menüü **Luba audit** väärtust muudetakse.

Menüüelement	Seaded	Kirjeldus
Logi realõpud	**LF (\n)*** **CR (\r)** **CRLF (\r\n)**	Määrake, kuidas printer käsitleb logifaili realõppe, olenevalt operatsioonisüsteemist, milles faili sõelutakse või vaadatakse.
Allkirjasta eksporditavad logid digitaalselt	**Väljas*** **Sees**	Määrake printer eksporditud turbelogisid automaatselt allkirjastama.
Tühjenda logi	Seade on kasutaja määratud.	Kustutab kõik auditilogid.
Ekspordi logi	**Süsteemi logi (RFC 5424)** **Süsteemi logi (RFC 3164)** **CSV**	Eksportige logid printerist või välkmäluseadmelt.

Note: Väärtuse kõrval olev tärn (*) viitab tehase vaikeseadele.

Sisselogimispiirangud

Note: Väärtuse kõrval olev tärn (*) viitab tehase vaikeseadele.

Menüüelement	Seaded	Kirjeldus
Ebaõnnestunud sisselogimiskatsed	**1** kuni **10** (3*)	Määrake ebaõnnestunud sisselogimiskatsete arv, mille järel kasutaja blokeeritakse.
Ebaõnnestumiskestus	**1** kuni **60 minutit** (5*)	Määrake ajavahemik, mille jooksul lubatakse ebaõnnestunud sisselogimiskatseid enne kasutaja blokeerimist.
Blokeerimiskestus	**1** kuni **60 minutit** (5*)	Määrake aeg, mille jooksul sisselogimine pole lubatud.
Veebist sisselogimise ajapiirang	**1** kuni **120 minutit** (10*)	Määrake aeg, mille jooksul kaugliides (nt veebileht) võib jõude olla, enne kui kasutaja automaatselt välja logitakse.

Konfidentsiaalse printimise seadistamine

Note: Väärtuse kõrval olev tärn (*) viitab tehase vaikeseadele.

Menüüelement	Seaded	Kirjeldus
PIN-sisestuse katsete arv	**2** kuni **10**	Määrake piirväärtus vigase PIN-koodi sisestamiseks. **Note:** Selle arvu täitumisel kustutatakse asjaomase kasutajanimega seotud prinditööd.
Konfidentsiaalse töö aegumine	**Väljas*** **1 tund** **4 tundi** **24 tundi** **72 tundi** **1 nädal**	Seadistage igale ootetöö tüübile individuaalne aeg enne kui printer selle automaatset mälust kustutab. **Märkused** • Ootetööde tüübid on **Konfidentsiaalne**, **Korda**, **Reserveeri** ja **Kinnita**. • Kui aegumisaja seadet muudetakse ajal, mil printeri mälus või kõvakettal on konfidentsiaalseid prinditöid, ei määrata nendele prinditöödele uut aegumisaja vaikeväärtust. • Kui printer lülitatakse välja, kustutatakse kõik printeri mälus olevad konfidentsiaalsed tööd.
Korduva töö aegumine	**Väljas*** **1 tund** **4 tundi** **24 tundi** **72 tundi** **1 nädal**	Võimaldab määrata aegumisaja prinditöödele, mida soovite korrata.
Kontrollimistöö aegumine	**Väljas*** **1 tund** **4 tundi** **24 tundi** **72 tundi** **1 nädal**	Võimaldab määrata töö prindikoopia aegumisaja, et saaksite enne ülejäänud koopiate printimist selle kvaliteeti kontrollida.

Menüüelement	Seaded	Kirjeldus
Reservtöö aegumine	**Väljas*** **1 tund** **4 tundi** **24 tundi** **72 tundi** **1 nädal**	Võimaldab määrata prinditööde aegumisaega, mille soovite hilisemaks printimiseks printerisse salvestada.
Nõuab kõikide tööde kinnipidamist	**Väljas*** **Sees**	Võimaldab määrata, kas printer peab kõik prinditööd kinni.
Võimaldab säilitada dokumentidest koopiaid	**Väljas*** **Sees**	Võimaldab seadistada printeri printima kõiki sama failinimega dokumente.

Krüptimine

Menüüelement	Seaded	Kirjeldus
Sisemälu	Säte on kirjutuskaitstud teave.	Kuva sisemälu krüptimise olek.
Kõvaketas	Säte on kirjutuskaitstud teave.	Kuva kõvaketta krüptimise olek. **Note:** See menüüelement kuvatakse ainult juhul, kui on paigaldatud kõvaketas.
Intelligentne salvestusseade	Säte on kirjutuskaitstud teave.	Kuva intelligentse salvestusseadme (ISD) krüptimise olek. **Note:** See menüüelement ilmub ainult siis, kui paigaldatud on intelligentne salvestusseade (ISD).

Ajutiste andmefailide kustutamine

Note: Väärtuse kõrval olev tärn (*) viitab tehase vaikeseadele.

Menüüelement	Seaded	Kirjeldus
Salvestatakse sisseehitatud mälus	**Väljas*** **Sees**	Seadistage printer nii, et pärast töö lõpetamist kustutatakse mälust kõik töö andmed.
Salvestatakse kõvakettal	**1 läbimi kustutamine*** **3 läbimi kustutamine** **7 läbimi kustutamine**	Määrake meetod, mida printer kasutab kõigi töö andmete kustutamiseks kõvakettalt pärast töö lõpetamist. **Note:** See menüüelement kuvatakse ainult juhul, kui on paigaldatud kõvaketas.

Lahenduste LDAP-seaded

Note: Väärtuse kõrval olev tärn (*) viitab tehase vaikeseadele.

Menüüelement	Seaded	Kirjeldus
Järgi LDAP-i soovitusi	**Väljas*** **Sees**	Sisselogitud kasutajakonto otsimine erinevatest serveritest domeenis.
LDAP sertifikaadi kontrollimine	**Jah** **Ei***	Võimaldab määrata LDAP-sertifikaatide kontrollimise.

Mitmesugust

Menüüelement	Seaded	Kirjeldus
Kaitstud funktsioonid	**Näita*** **Peida**	Võimaldab näidata kõiki funktsioone, mida kaitstakse kasutajale antud juurdepääsuloast hoolimata. **Note:** Funktsioon **Peida** kuvab ainult FAC-kaitstud funktsioone, millele kasutajal juurdepääs on.
Printimise õigus	**Väljas*** **Sees**	Nõudke kasutaja sisselogimist enne printimist.

Menüüelement	Seaded	Kirjeldus
Sisselogimise vaikimisi printimisõigus	**Kasutajanimi/parool*** **Kasutajanimi**	Määrake sisselogimise vaikimisi **printimisõigus**.
Turvalisuse lähtestaja	**Luba „Külalise“ juurdepääs*** **Toime puudub**	Määrake kasutaja juurdepääs printerile. **Märkused** • **Luba „Külalise“ juurdepääs** annab kõigile juurdepääsu kõigile printeri aspektidele. • **Toime puudub** võib muuta printerile juurdepääsu võimatuks, kui nõutav turbeteave pole saadaval.
Kasuta kasutajaandmete jaoks intelligentset salvestusseadet	**Väljas** **Sees***	Lubage kasutaja andmete salvestamiseks intelligentne salvestusseade. **Note:** See menüüelement on keelatud, kui paigaldatud on kõvaketas.
Minimaalne parooli pikkus	**0–32** (0*)	Määrake parooli minimaalne pikkus, mida kasutatakse sisemiste kontode jaoks, nagu **Parool** ja **Kasutajanimi/Parool**.
Luba parooli/PIN-koodi näitamine	**Väljas** **Sees***	Kuvage parool või PIN-kood.

Menüüelement	Seaded	Kirjeldus
Luba teenuse püsimälu krüpteerimine	**Väljas*** **Sees**	Lubage oma seadmes teenuse püsimälu krüpteerimine. **Note:** See seade on saadaval, kui **Krüpteeri teenuse püsimälu** on keelatud.

Note: Väärtuse kõrval olev tärn (*) viitab tehase vaikeseadele.

Pilveteenused

Pilveteenuste registreerimine

Menüüelement	Seaded	Kirjeldus
Vaata lisateavet	Seade on kirjutuskaitstud teave.	Vaadake lisateavet Lexmarki pilveteenuste kasutamise kohta.
Võimaldab suhtluse Lexmarki pilveteenustega	**Väljas*** **Sees**	Lubage printeril suhelda Lexmarki pilveteenustega.
Kuva hetkeolek	Seade on kirjutuskaitstud teave.	Vaadake printeri ja Lexmarki pilveteenuste vahelise ühenduse staatust.

Note: Väärtuse kõrval olev tärn (*) viitab tehase vaikeseadele.

Aruanded

Menüüseadete leht

Menüüelement	Kirjeldus
Menüüseadete leht	Prindib aruande, mis sisaldab printeri menüüsid.

Seade

Menüüelement	Kirjeldus
Seadme teave	Prindib aruande, mis sisaldab teavet printeri kohta.
Seadme statistika	Printige aruanne tarvikute oleku, paberite arvu, tööteabe ja muu kohta.
Profiilide loend	Prindib printerisse salvestatavate profiilide loendi.
Varaaruanne	Prindi diagnostikavahend printimisprobleemide korral. **Note:** Sisu kärpimise vältimiseks trükkige aruanne kirja- või A4-formaadis paberile.

Printimine

Menüüelement	Seaded	Kirjeldus
Printimisfondid	**PCL-i fondid** **PS-i fondid**	Printige näiteid ja teavet igas keeles saadaoleva fondi kohta.
Prindi demo	**Demo lehekülg**	Prindi diagnostikavahend printimisprobleemide korral. **Märkused** • Sisu kärpimise vältimiseks trükkige aruanne kirja- või A4-formaadis paberile. • See menüüelement kuvatakse ainult juhul, kui on printerisse paigaldatud demo lehekülg.
Prindi kataloogid	Seade on kasutaja määratud.	Printige aruanne, mis näitab välkmäluseadmele või kõvakettale salvestatud ressursse.

Võrk

Menüüelement	Kirjeldus
Võrguseadistuse leht	Prindib lehekülje, mis näitab konfigureeritud võrku ja traadita seadeid printeril. **Note:** See menüü-üksus kuvatakse ainult võrguprinterites või prindiserveritega ühendatud printerites.
Wi-Fi Directiga ühendatud kliendid	Saate printida loendi seadmetest, mis on Wi-Fi Directi kaudu printeriga ühendatud. **Note:** See menüüelement kuvatakse vaid siis, kui seade **Luba Wi-Fi Direct** on **Sees**.

Veaotsing

Menüüelement	Kirjeldus
Prindi kvaliteedi testlehed	Võimaldab printida näidislehed prindikvaliteedi defektide tuvastamiseks ja korrigeerimiseks.

Vormide ühendamine (Forms Merge)

Märkused

- See menüüelement kuvatakse ainult juhul, kui on paigaldatud salvestusseade.
- Väärtuse kõrval olev tärn (*) viitab tehase vaikeseadele.

Menüüelement	Alammenüü element	Seaded	Kirjeldus
Ühendamisreži im	Puudub	**Printimine*** **Andmehõive** **Keelatud**	Määrake vormide ühendamise töörežiim.

Menüüelement	Alammenüü element	Seaded	Kirjeldus
Andmehõive sihtmärk	Puudub	**Välkmälu***	Määrake sihtkoht, kuhu hõivatud andmed edastatakse. **Note:** See menüüelement kuvatakse ainult siis, kui **Ühendamisrežiim** on seatud väärtusele **Andmehõive**.
Prindipordi ja filtri seaded	**Võrgu port**	**Sees*** **Väljas**	Lubage vormide ühendamisel töödelda kõiki võrguporti saadetavaid andmeid.
	Võrgufilter	**Keelatud*** **NULL** **OFIS** **OFIS+NULL** **OFIS+AS400** **AS400** **PCL** **ZPL** **ZPLF**	Määrake kõigi printerisse saadetavate andmete jaoks võrgufilter.
	USB-port	**Sees*** **Väljas**	Lubage vormide ühendamisel töödelda kõiki USB-porti saadetavaid andmeid.
	USB-filter	**Keelatud*** **NULL** **OFIS** **OFIS+NULL** **OFIS+AS400** **AS400** **PCL** **ZPL** **ZPLF**	Määrake kõigi printerisse saadetavate andmete jaoks USB-filter.

Menüüelement	Alammenüü element	Seaded	Kirjeldus
	Kohaliku pordi aegumine	**1** kuni **100** (10*)	Määrake kohalikku porti saadetavate vormide ühendamise tööde aegumise väärtus.
Mitmesugust	**Printige kõik vormid**	**Alusta**	Printige kõik vormikomplektid, mis on salvestatud intelligentsele mäluseadmele või kõvakettale.
	Tõrkelehe printimine	**Sees*** **Väljas**	Lubage tõrkelehe printimine, kui vormide ühendamise töös ilmneb tõrge.

Menüüseadete lehe printimine

1. Navigeerige juhtpaneelilt jaotisse **Seaded > Aruanded**.
2. Valige **Menüüseadete leht**.

Printeri hooldamine

Osade ja tarvikute oleku kontrollimine

1. Valige juhtpaneeli paremast ülanurgast .
2. Vaadake printeri osade ja tarvikute olekut.

Note: Saate ka valida et kontrollida kasutaja sekkumist nõudvaid teatisi.

Tarvikute märguannete seadistamine

1. Avage veebibrauser ja sisestage aadressiväljale printeri IP-aadress.

   Märkused
   - Printeri IP-aadressi näete printeri avakuval. IP-aadress koosneb neljast tühikutega eraldatud numbrirühmast, nt 123.123.123.123.
   - Kui kasutate proksiserverit, siis keelake see ajutiselt, et veebileht õigesti laaditaks.

2. Klõpsake **Seaded > Seade > Teatised**.
3. Klõpsake valikul **Kohandatud tarvikute märguanded**.
4. Valige iga tarviku märguanne.
5. Rakendage muudatused.

E-posti märguannete seadistamine

1. Avage veebibrauser ja sisestage aadressiväljale printeri IP-aadress.

   Märkused
   - Printeri IP-aadressi näete printeri avakuval. IP-aadress koosneb neljast tühikutega eraldatud numbrirühmast, nt 123.123.123.123.
   - Kui kasutate proksiserverit, siis keelake see ajutiselt, et veebileht õigesti laaditaks.

2. Klõpsake **Seaded > Seade > Teatised**.
3. Klõpsake **E-posti märguannete seadistus** ja seejärel konfigureerige seaded.

> **Note:** SMTP seadete kohta lisateabe saamiseks pöörduge oma e-posti pakkuja poole.

4. Rakendage muudatused.
5. Klõpsake **E-posti loendite ja märguannete seadistamine** ja seejärel konfigureerige seaded.
6. Rakendage muudatused.

Aruannete ja logide genereerimine

1. Navigeerige juhtpaneelilt jaotisse **Seaded > Aruanded**.
2. Valige aruanne või logi, mida soovite printida.

   - **Menüüsätete leht** – kuvab praegused printeri eelistused, sätted ja konfiguratsioonid.
   - **Seade**

     Seadme teave – kuvab printeri seerianumber, installitud lahendused ja faks.
     Seadme statistika – kuvage varude olek, prinditud lehtede koguarv ja printeritöö teave.
     Profiilide loend– kuvab printerisse salvestatud profiilide või otseteede loendi.
     Varaaruanne – kuvab printeri varateabe, näiteks seerianumbri ja mudeli nime.
   - **Printimine**

     Printimise fondid – kuvab igas printeri keeles saadaolevad fondid.
     Prindi demo – kuvab demofailid, mis on kättesaadavad püsivaras, valikulisel välkmälul ja valikulisel kettal.
     Prindi kataloogid – kuvab välkmäluseadmele, kõvakettale või intelligentsele salvestusseadmele (ISD) salvestatud ressursid.

     > **Note:** Aruannet kuvatakse vaid juhul, kui paigaldatud on välkmäluseade, printeri kõvaketas või ISD.

   - **Võrk**

     Võrguseadistuse leht – kuvab konfigureeritud võrku ja traadita seadeid printeril.

     > **Note:** See aruanne kuvatakse ainult võrguprinterites ja prindiserveritega ühendatud printerites.

     Wi-Fi Directiga ühendatud kliendid – kuvage nende seadmete loend, mis on printeriga Wi-Fi Directi abil ühendatud.

     > **Note:** See aruanne kuvatakse vaid siis, kui seade **Luba Wi-Fi Direct** on **Sees**.

Osade ja tarvikute tellimine

Kontaktandmed ja ettevaatusabinõud

Tarvikute tellimiseks USA-s helistage Lexmarkile telefonil 1-800-539-6275 ja küsige teavet Lexmarki volitatud tarvikute edasimüüjate kohta oma piirkonnas. Kui olete teises riigis või piirkonnas, avage leht www.lexmark.com või pöörduge poodi, kust printeri ostsite.

Note: Kõik printeri tööeahinnangud kehtivad eeldusel, et prinditakse tavalisele paberile formaadiga Letter või A4.

Hoiatus – varakahjude oht
Kui te ei hoia printerit optimaalses töökorras või ei vaheta vajalikul ajal osi või tarvikuid, võib printer kahjustada saada.

Lexmarki originaalvaruosade ja -tarvikute kasutamine

Teie Lexmarki printer töötab kõige paremini Lexmarki originaalvaruosade ja -tarvikutega. Teiste tootjate tarvikute või varuosade kasutamine võib mõjutada printeri ja selle printimiskomponentide talitlust, töökindlust ja tööiga. Samuti võib see mõjutada garantii katvust. Garantii ei kata kolmandast osapoolest tootjate varuosade ja tarvikute kasutamisest põhjustatud kahju. Kogu spetsifikatsioon on määratud eeldusel, et kasutatakse Lexmarki varuosi ja tarvikuid, ning kolmandast osapoolest tootjate varuosade ja tarvikute kasutamisel võivad tulemused olla prognoosimatud. Printimiskomponentide kasutamine pärast nende tööea lõppu võib Lexmarki printerit või selle lisaseadmeid kahjustada.

Hoiatus – varakahjude oht
Võite lähtestada ja taastada neid tarvikuid ja osasid, millele ei kehti tagastusprogrammi tingimused. Samas ei kata tootja garantii mitteoriginaaltarvikute või -varuosade põhjustatud kahjusid. Tarvikute või varuosade loendurite lähtestamine ilma õige taastamiseta võib teie printerit kahjustada. Pärast tarviku või varuosa loenduri lähtestamist võib teie printer kuvada veateadet.

Toonerikasseti tellimine

Märkused

- Kasseti hinnangulise tootluse aluseks on standard ISO/IEC 19798.
- Pikka aega esinev eriti madal printimiskatvus võib tegelikku tootlust halvasti mõjutada.

Toonerikassettide tagastusprogramm

Element	Ameerika Ühendriigid, Kanada, Austraalia ja Uus-Meremaa	Euroopa Liit, Euroopa Majanduspiirkond, Island, Liechtenstein, Norra, Šveits	Ülejäänud Aasia Vaikse ookeani piirkond	Ladina-Ameerika, Puerto Rico ja Mehhiko	Ülejäänud Euroopa, Lähis-Ida, Aafrika, Kesk- ja Ida-Euroopa, Sõltumatute Riikide Ühendus
Tsüaan	77L10C0	77L20C0	77L30C0	77L40C0	77L50C0
Magenta	77L10M0	77L20M0	77L30M0	77L40M0	77L50M0
Kollane	77L10Y0	77L20Y0	77L30Y0	77L40Y0	77L50Y0
Must	77L10K0	77L20K0	77L30K0	77L40K0	77L50K0

Lisateavet igas piirkonnas asuvate riikide kohta leiate aadressilt www.lexmark.com/regions.

Suure tootlikkusega toonerikassettide tagastusprogramm

Element	Ameerika Ühendriigid, Kanada, Austraalia ja Uus-Meremaa	Euroopa Liit, Euroopa Majanduspiirkond, Island, Liechtenstein, Norra, Šveits	Ülejäänud Aasia Vaikse ookeani piirkond	Ladina-Ameerika, Puerto Rico ja Mehhiko	Ülejäänud Euroopa, Lähis-Ida, Aafrika, Kesk- ja Ida-Euroopa, Sõltumatute Riikide Ühendus
Tsüaan	77L1HC0	77L2HC0	77L3HC0	77L4HC0	77L5HC0
Magenta	77L1HM0	77L2HM0	77L3HM0	77L4HM0	77L5HM0
Kollane	77L1HY0	77L2HY0	77L3HY0	77L4HY0	77L5HY0
Must	77L1HK0	77L2HK0	77L3HK0	77L4HK0	77L5HK0

Lisateavet igas piirkonnas asuvate riikide kohta leiate aadressilt www.lexmark.com/regions.

Suure tootlikkusega tavalised toonerikassetid

Element	Ülemaailmselt
Tsüaan	77L0H20
Magenta	77L0H30
Kollane	77L0H40
Must	77L0H10

Lisateavet igas piirkonnas asuvate riikide kohta leiate aadressilt www.lexmark.com/regions.

Musta prindiploki tellimine

Element	Osa number
Musta prindiploki tagastusprogramm	77L0ZK0
Must prindiplokk	77L0Z10

Värvilise prindikomplekti tellimine

Element	Osa number
Värvilise prindikomplekti tagastusprogramm	77L0ZV0
Värviline prindiplokk	77L0Z50

Jääktooneri pudeli tellimine

Element	Osa number
Jääktooneri pudel	77L0W00

Klambrikasseti tellimine

Element	Osa number
Klambrikassett (4-pakk)[1]	20L7500
Klambrikassett (3-pakk)[2]	25A0013

[1] Saadaval ainult brošüürivalmistaja jaoks.

[2] Saadaval ainult brošüürivalmistaja, klammerdaja ja klammerdaja ja mulgustajaga köitja jaoks.

Hoolduskomplekti tellimine

Valige hoolduskomplekt vastavalt printeri pingele.

Märkused

- Teatud tüüpi paberi kasutamise korral võib olla tarvis hoolduskomplekti sagedamini vahetada.
- Hoolduskomplektis on kuumuti ja söötmisrullikud. Vajaduse korral saab neid osi ka eraldi tellida ja asendada.

Element	Osa number
100V kuumuti hoolduskomplekti tagastusprogramm, tüüp 02	41X5654
110-120V kuumuti hoolduskomplekti tagastusprogramm, tüüp 00	41X5655
220-240V kuumuti hoolduskomplekti tagastusprogramm, tüüp 01	41X5656
100V tavalise kuumuti hoolduskomplekt, tüüp 12	41X6053
110-120V tavalise kuumuti hoolduskomplekt, tüüp 10	41X6051
220-240V tavalise kuumuti hoolduskomplekt, tüüp 11	41X6052

Note: Hoolduskomplekti võib vahetada ainult volitatud teeninduse tehnik. Võtke ühendust oma teenusepakkujaga.

Osade ja tarvikute asendamine

Toonerikasseti vahetamine

1. Avage esiluuk.

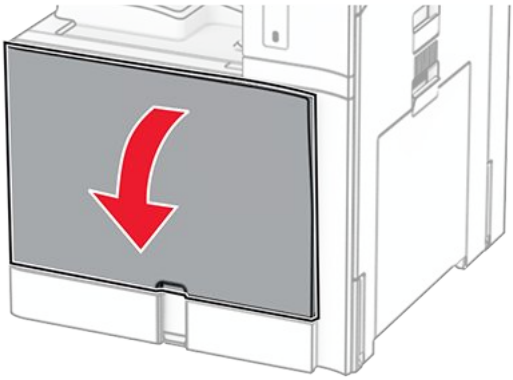

2. Võtke kasutatud toonerikassett välja.

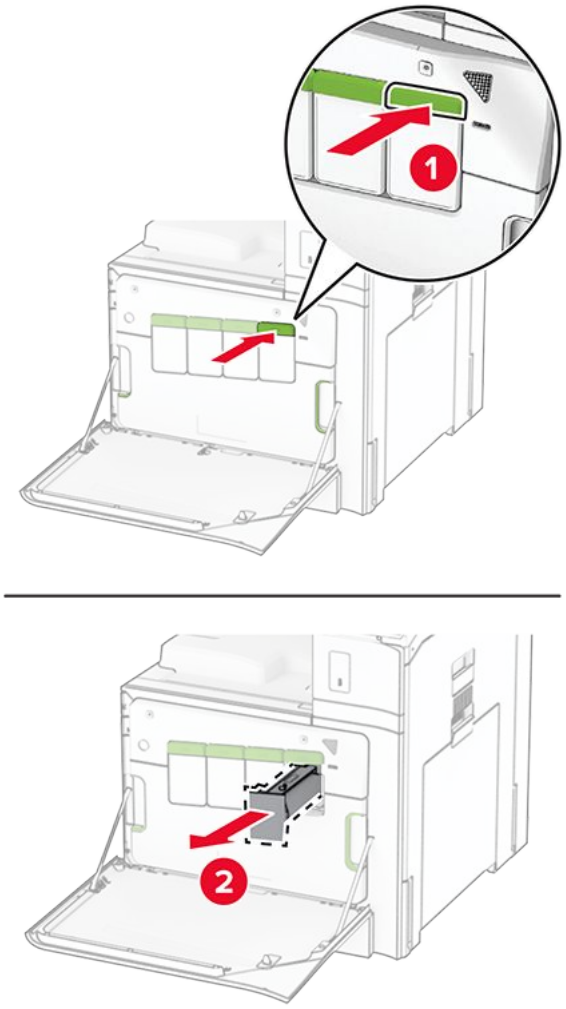

3. Eemaldage uus toonerikassett pakendist.
4. Sisestage uus toonerikassett, kuni see klõpsatab oma kohale.

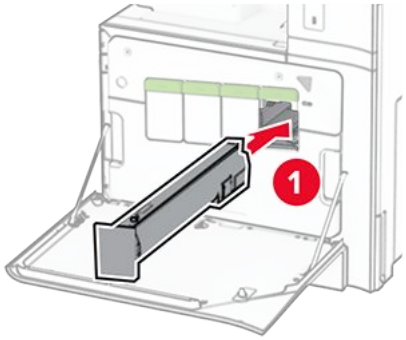

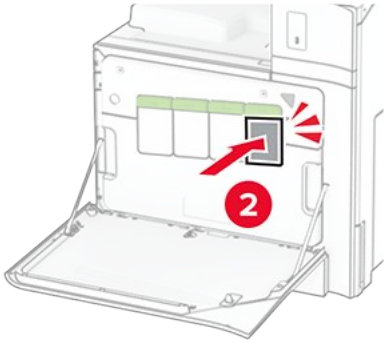

5. Sulgege luuk.

Musta prindiploki väljavahetamine

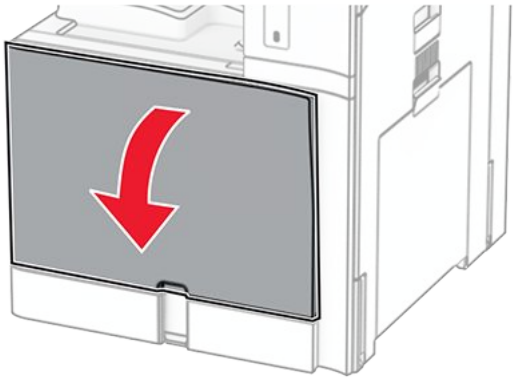

1. Avage esiluuk.
2. Eemaldage toonerikassetid.

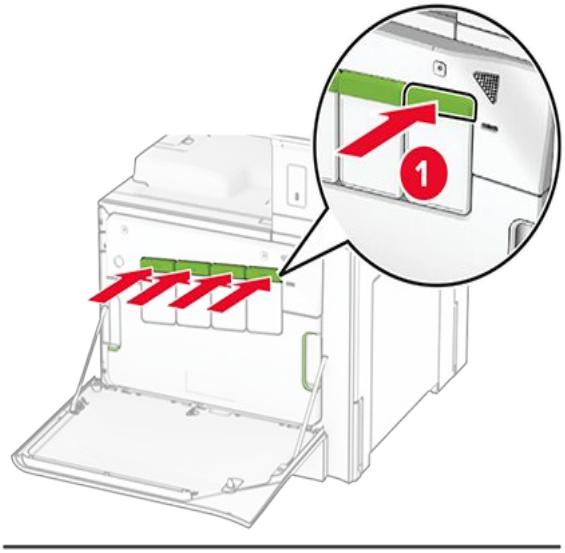

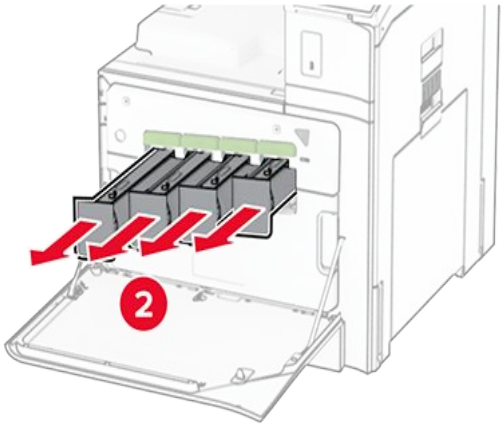

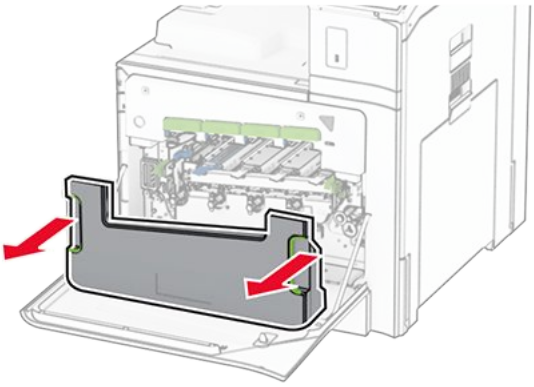

3. Eemaldage jääktooneri pudel.

> **Note:** Hoidke pudelit püstises asendis, et vältida tooneri maha voolamist.

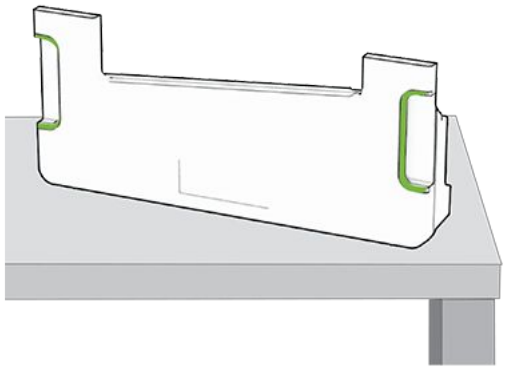

4. Eemaldage prindikomplekt.

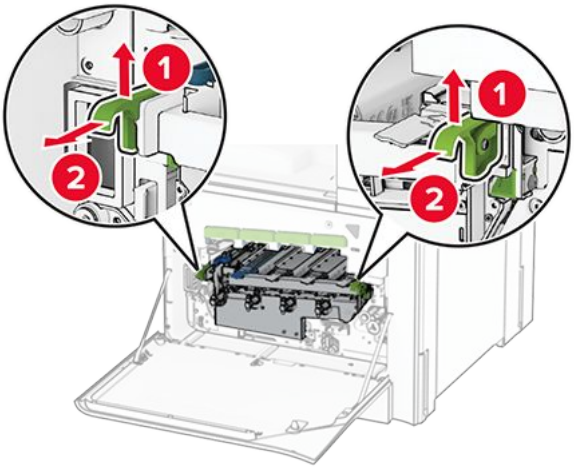

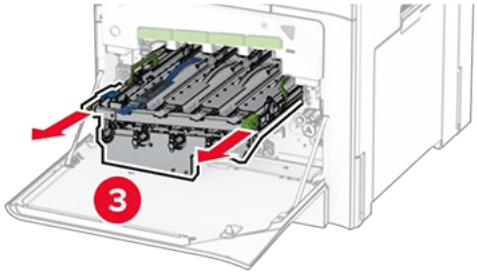

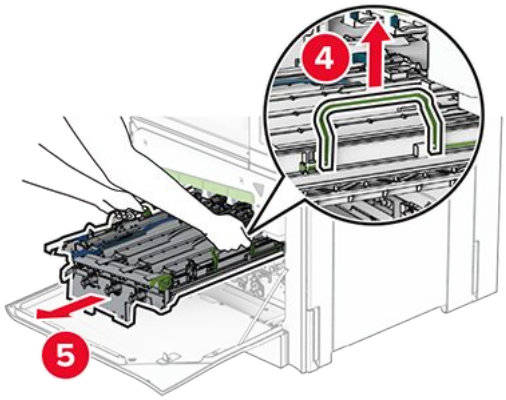

Hoiatus – varakahjude oht
Ärge jätke prindikomplekti otsese valguse kätte. Pikaajaline kokkupuude valgusega võib tekitada prindikvaliteedi probleeme.

Hoiatus – varakahjude oht
Ärge puudutage toonerijaoturi trumlit. Muidu võib tulevaste prinditööde kvaliteet halveneda.

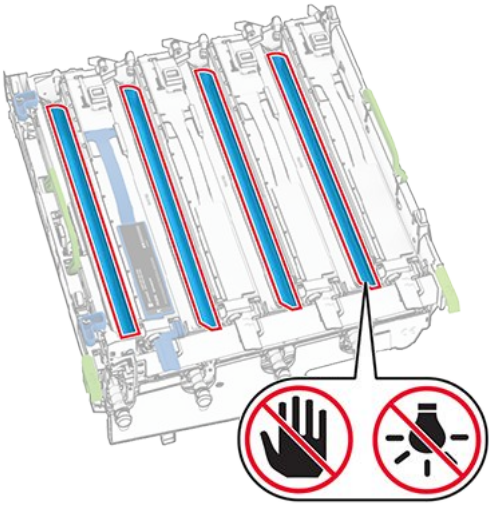

Note: Fotojuhttrumli kriimustamise või kahjustamise vältimiseks asetage pildinduskomplekt puhtale ja tasasele pinnale püstises asendis.

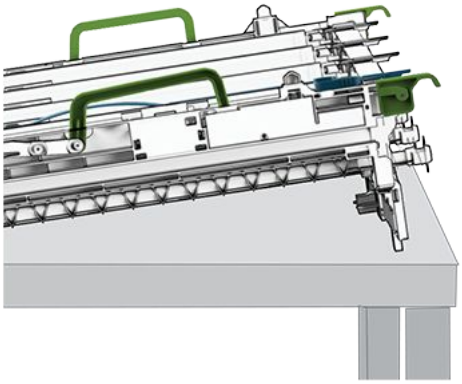

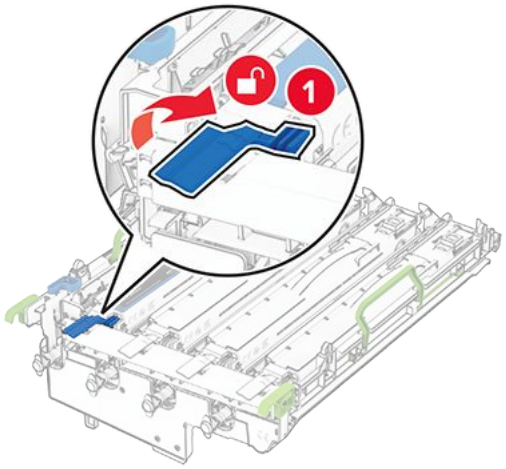

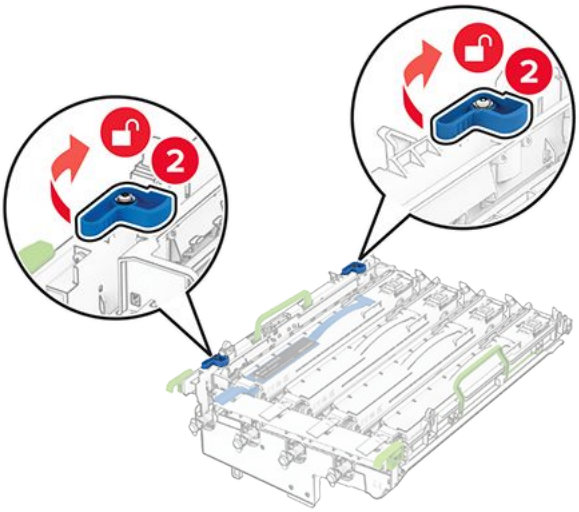

5. Avage lukust kasutatud must prindiplokk.

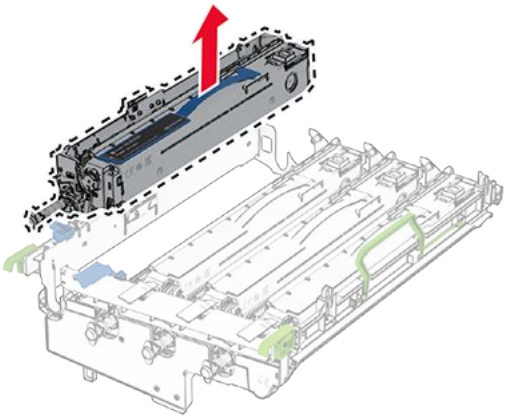

6. Eemaldage kasutatud must prindiplokk.
7. Eemaldage uus must prindiplokk pakendist.

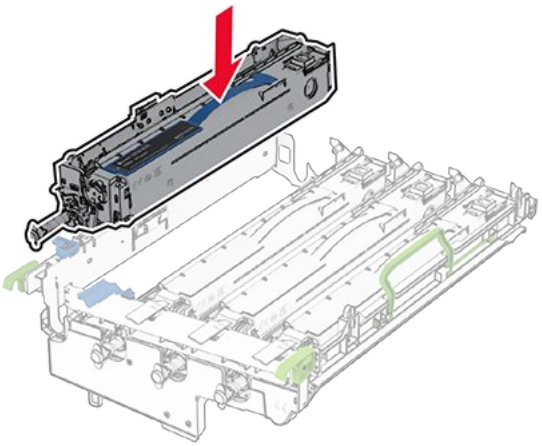

8. Sisestage uus must prindiplokk.

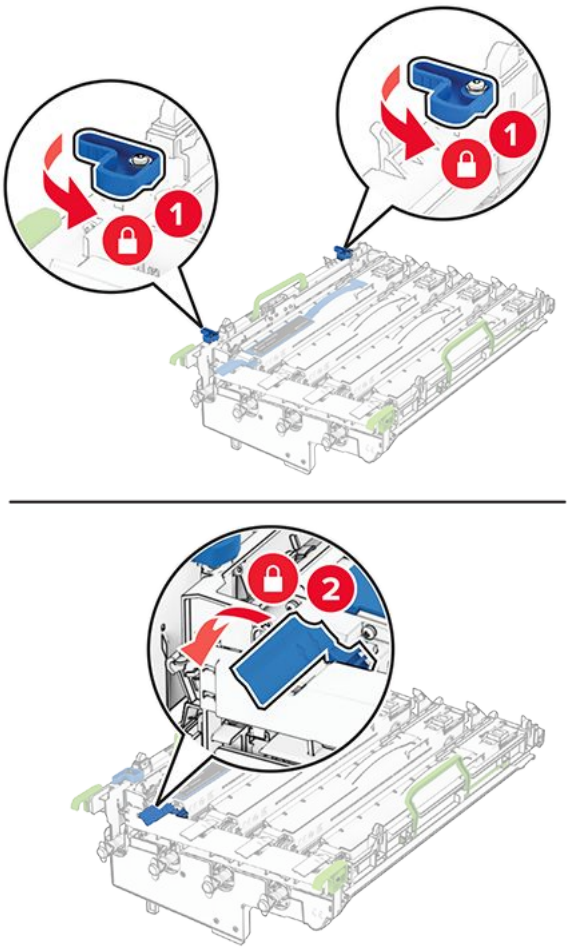

9. Lukustage uus must prindiplokk oma kohale.
10. Lükake prindikomplekti nii kaugele, et see täielikult oma kohale klõpsataks.

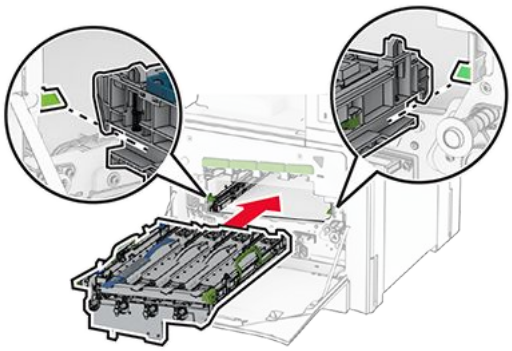

11. Sisestage jääktooneri pudel, klõpsatab oma kohale.

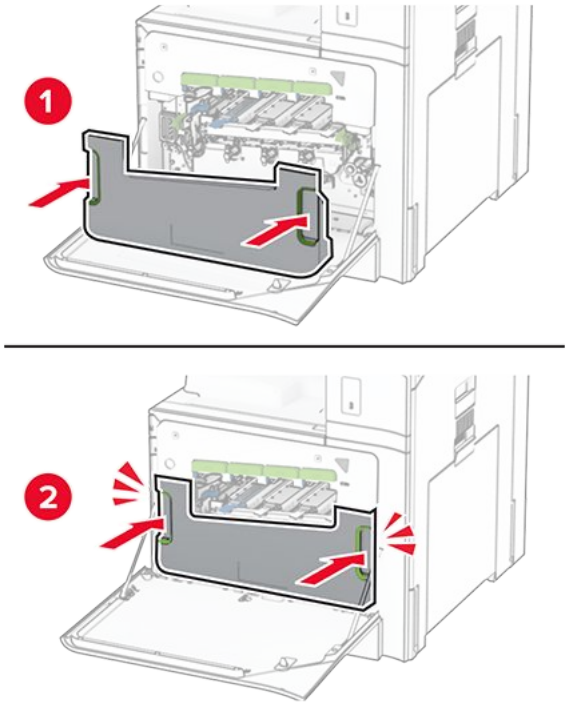

12. Tõmmake õrnalt välja prindipea puhastid ja seejärel puhastage prindipea optika.

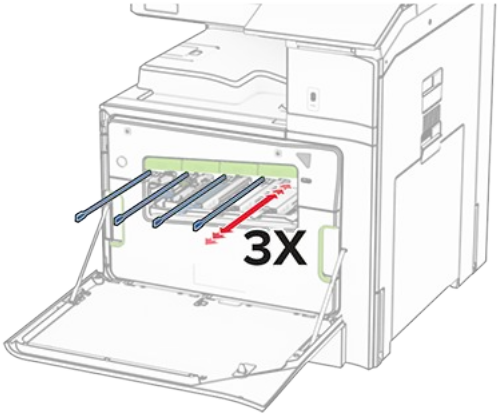

Prindipea optika puhastamise kohta lisateabe saamiseks vt jaotist Prindipea optika puhastamine on page 430.

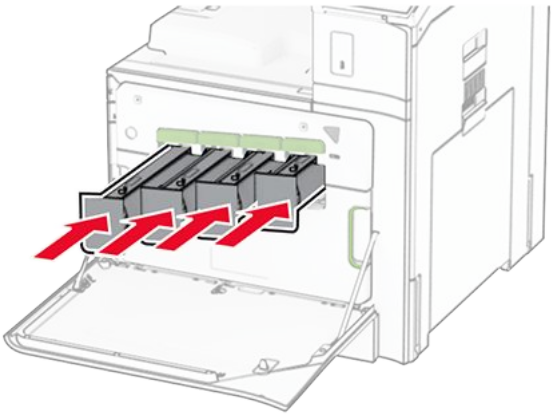

13. Sisestage toonerikassetid.
14. Sulgege luuk.

Värvilise prindikomplekti vahetamine

1. Avage esiluuk.

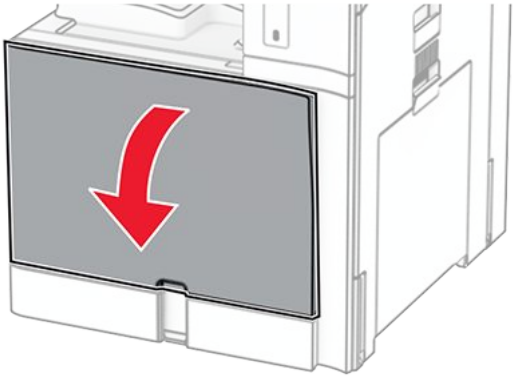

2. Eemaldage toonerikassetid.

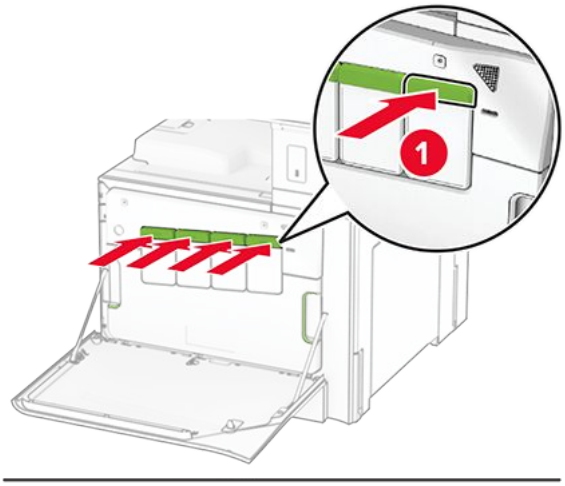

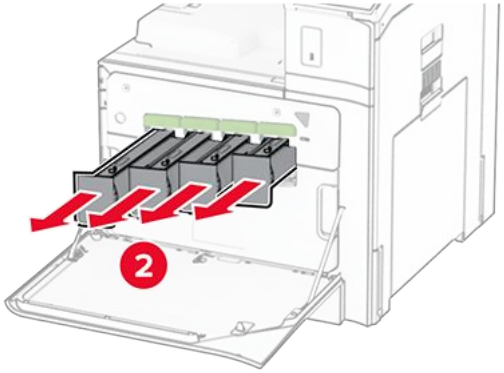

3. Eemaldage jääktooneri pudel.

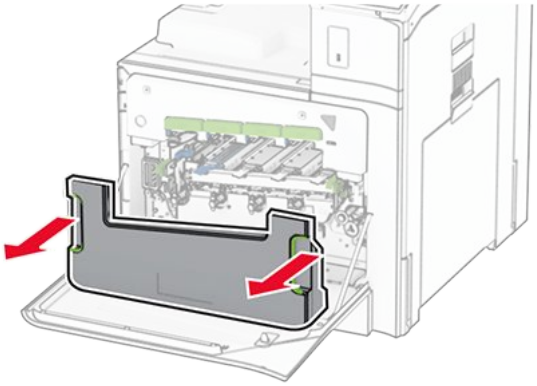

Note: Hoidke pudelit püstises asendis, et vältida tooneri maha voolamist.

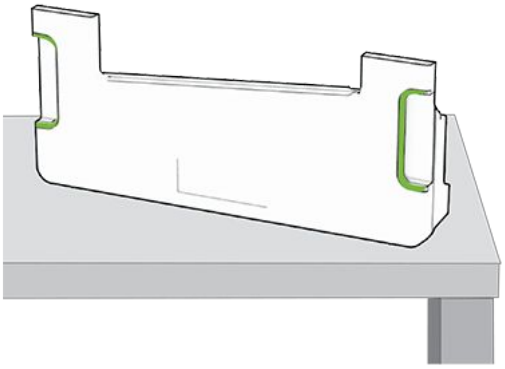

4. Eemaldage kasutatud prindikomplekt.

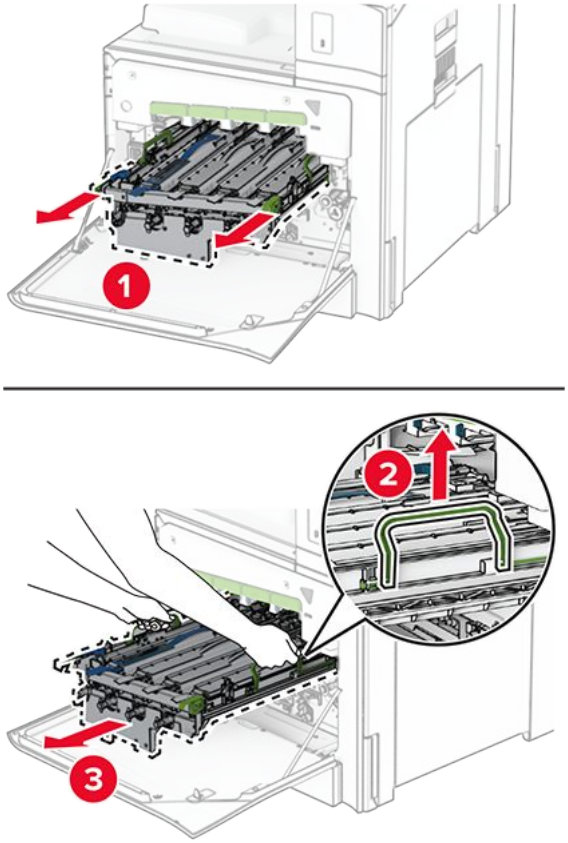

Note: Fotojuhttrumli kriimustamise või kahjustamise vältimiseks asetage pildinduskomplekt puhtale ja tasasele pinnale püstises asendis.

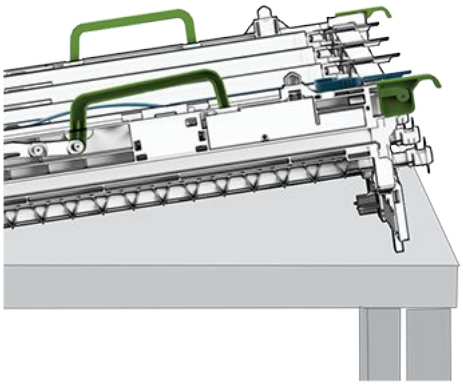

5. Avage must prindiplokk.

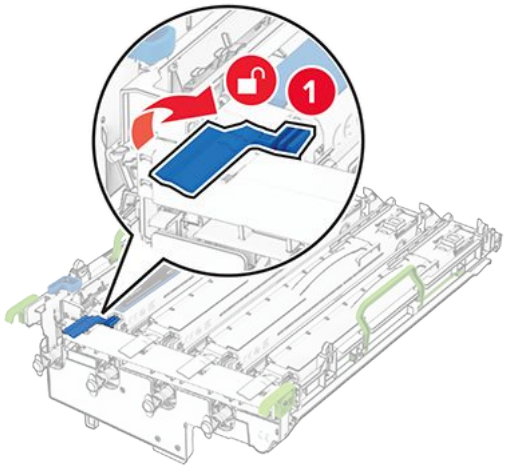

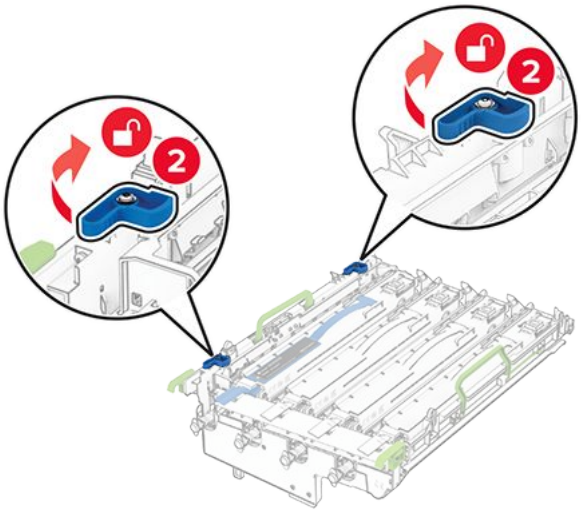

6. Eemaldage must prindiplokk.

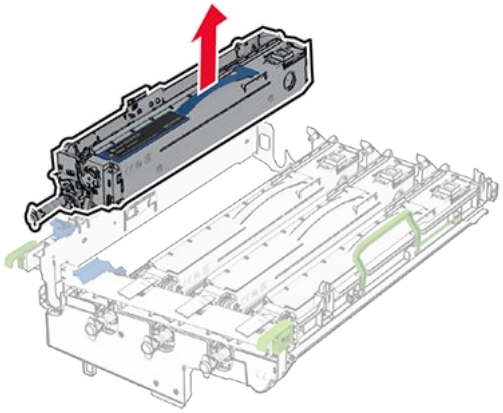

> **Note:** Ärge visake musta prindiplokki minema. See paigaldatakse uuele prindikomplektile.

7. Eemaldage uus prindikomplekt pakendist.

Note: Prindikomplekt hõlmab printimise tugikorvi ning tsüaani, magenta ja kollase toonerijaotureid.

Hoiatus – varakahjude oht
Ärge jätke prindikomplekti otsese valguse kätte. Pikaajaline kokkupuude valgusega võib tekitada prindikvaliteedi probleeme.

Hoiatus – varakahjude oht
Ärge puudutage toonerijaoturi trumlit. Muidu võib tulevaste prinditööde kvaliteet halveneda.

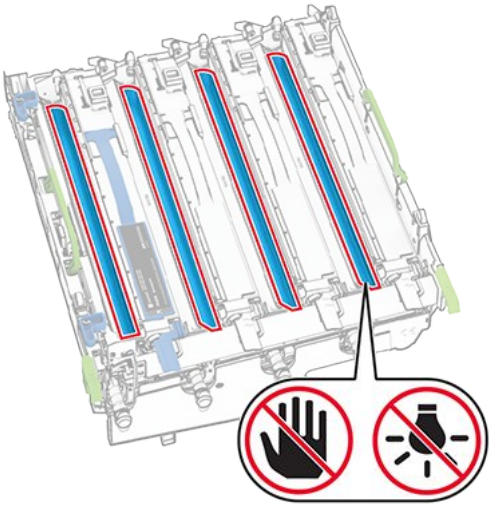

8. Sisestage must prindiplokk uue prindikomplekti sisse.

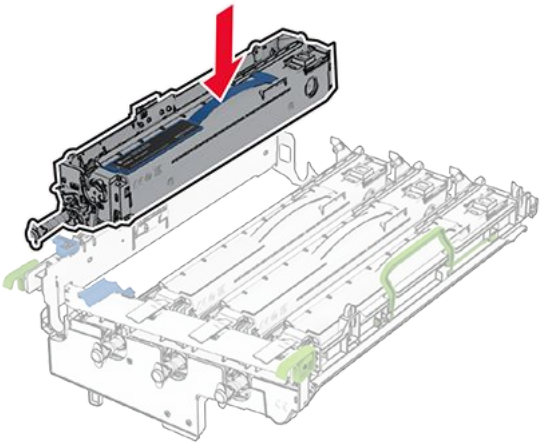

9. Lukustage must prindiplokk oma kohale.

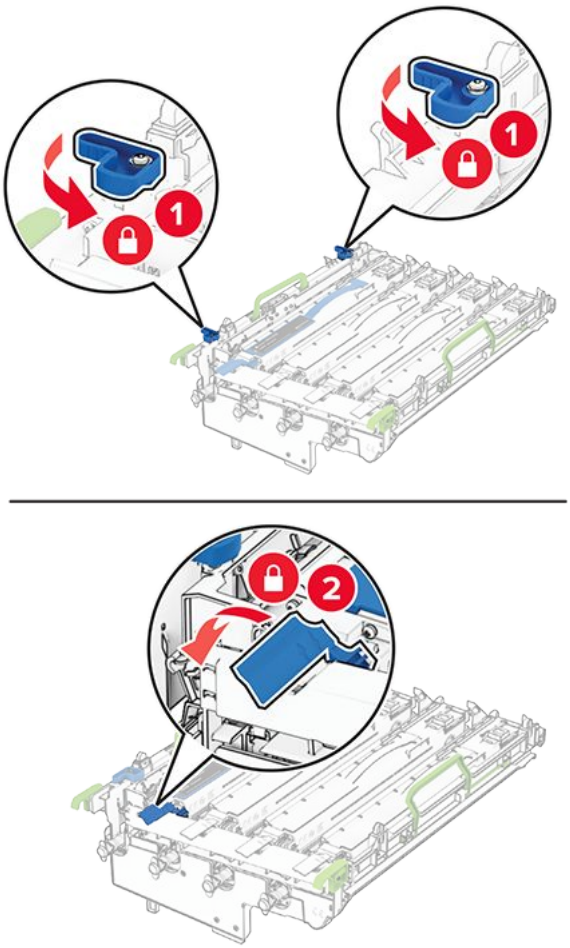

10. Lükake uus prindikomplekt nii kaugele, et see paigutub täielikult oma kohale.

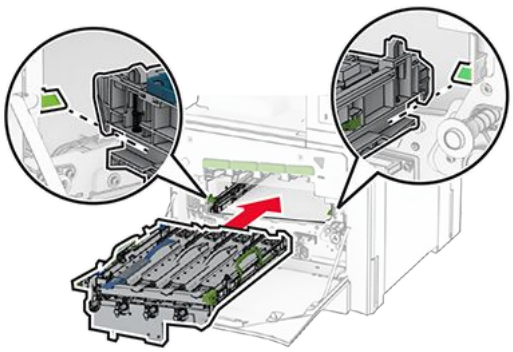

11. Sisestage jääktooneri pudel, klõpsatab oma kohale.

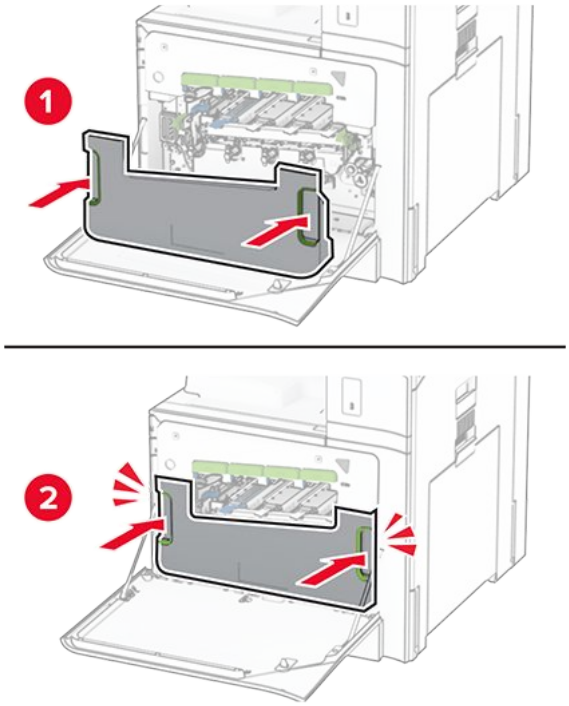

12. Tõmmake õrnalt välja prindipea puhastid ja seejärel puhastage prindipea optika.

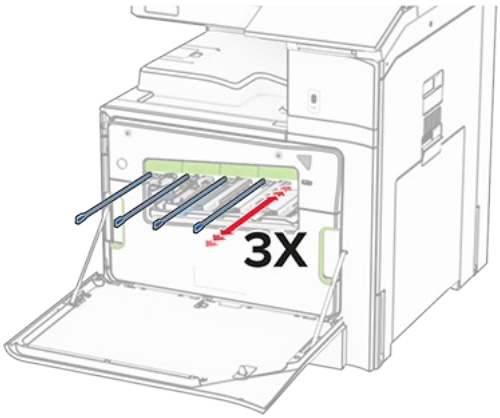

Prindipea optika puhastamise kohta lisateabe saamiseks vt Prindipea optika puhastamine on page 430.

13. Sisestage toonerikassetid.

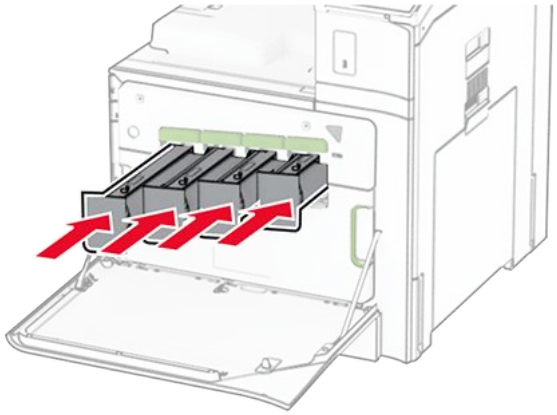

14. Sulgege luuk.

Jääktooneri pudeli vahetamine

1. Avage esiluuk.

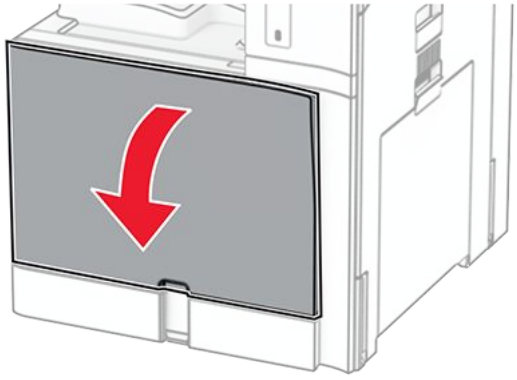

2. Võtke kasutatud jääktooneri pudel välja.

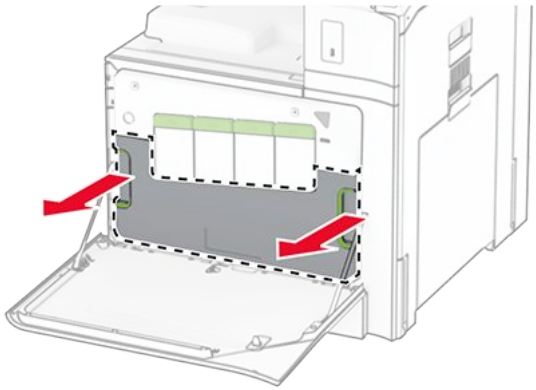

Note: Hoidke pudelit püstises asendis, et vältida tooneri maha voolamist.

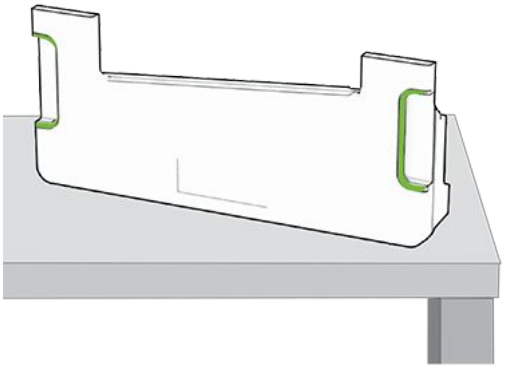

3. Eemaldage uus jääktooneri pudel pakendist.
4. Sisestage uus jääktooneri pudel, klõpsatab oma kohale klõpsatab, seejärel sulgege luuk.

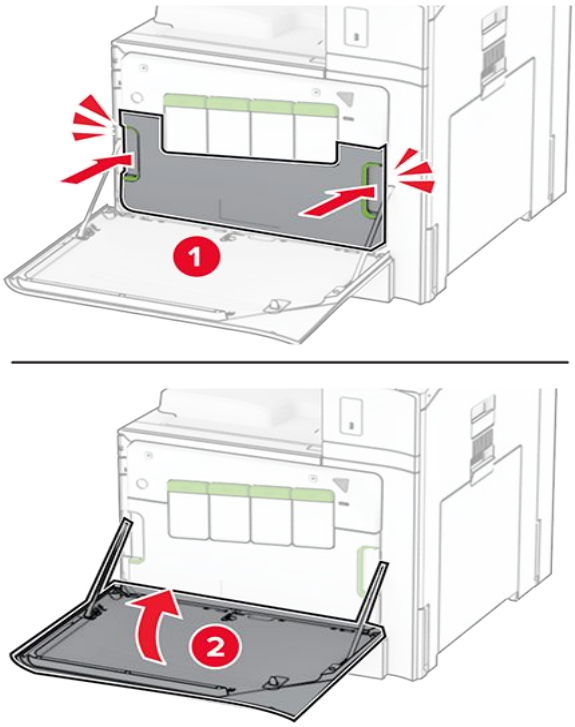

Kuumuti vahetamine

1. Lülitage printer välja.

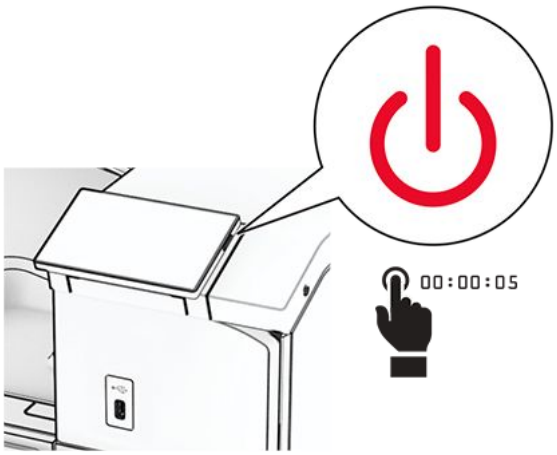

2. Tõmmake toitekaabli pistik esmalt välja elektrivõrgu pistikupesast ja seejärel printerist.
3. Avage luuk B.

ETTEVAATUST – KUUM PIND
Printeri sisemus võib olla kuum. Enne pinna puudutamist laske sellel jahtuda, et vältida kuumadest komponentidest põhjustatud põletushaavu.

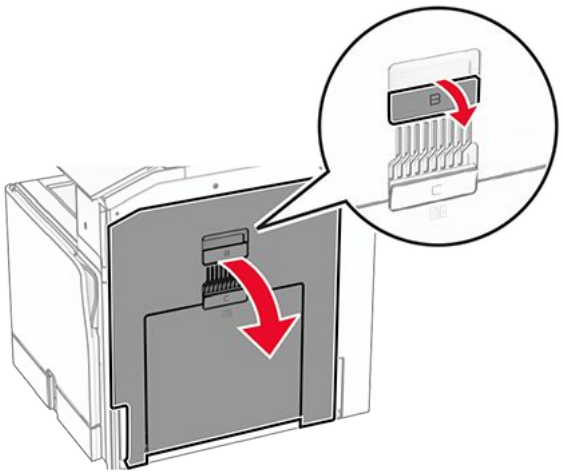

4. Keerake kruvid lahti ja seejärel eemaldage kasutatud kuumuti.

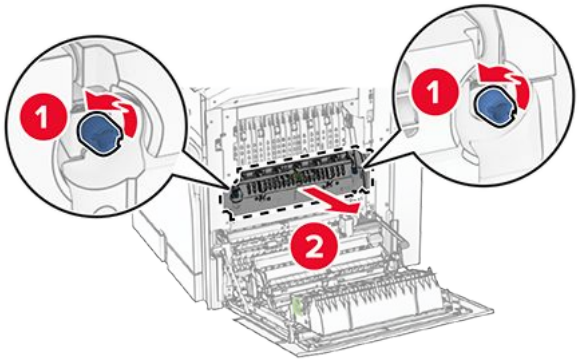

5. Eemaldage uus kuumuti pakendist.
6. Sisestage uus kuumuti, klõpsatab paika ja seejärel keerake kruvid kinni.

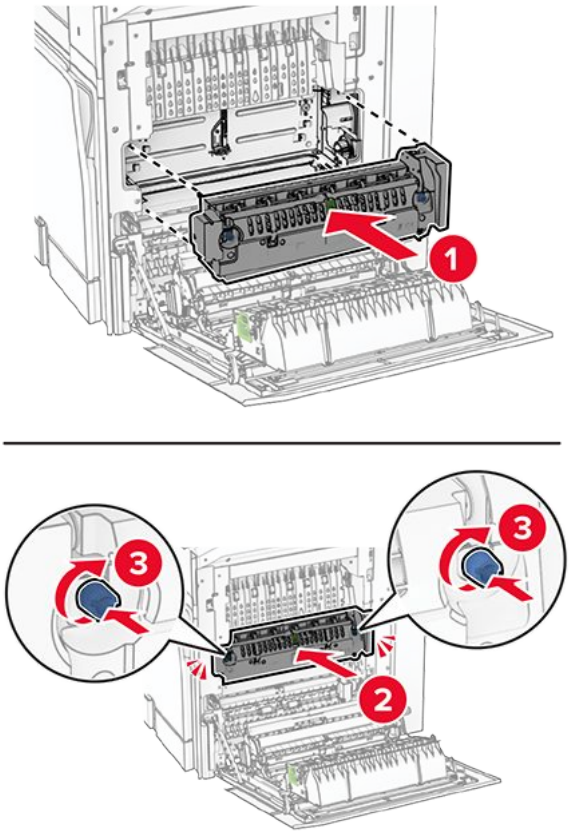

7. Sulgege luuk.
8. Ühendage printeri toitejuhtme üks ots printeriga ja seejärel teine ots elektripistikuga.

> **ETTEVAATUST – KEHAVIGASTUSTE OHT**
> Põlengu või elektrilöögi ohu vähendamiseks ühendage toitekaabel ettenähtud nimipinge ja nimivoolutugevusega elektrivõrgu pistikupessa, mis on varustatud kaitsemaandusega, paikneb toote lähedal ja on hõlpsasti juurdepääsetav.

9. Lülitage printer sisse.

Salve sisetüki vahetamine

1. Tõmmake kasutatud salve sisetükk välja.

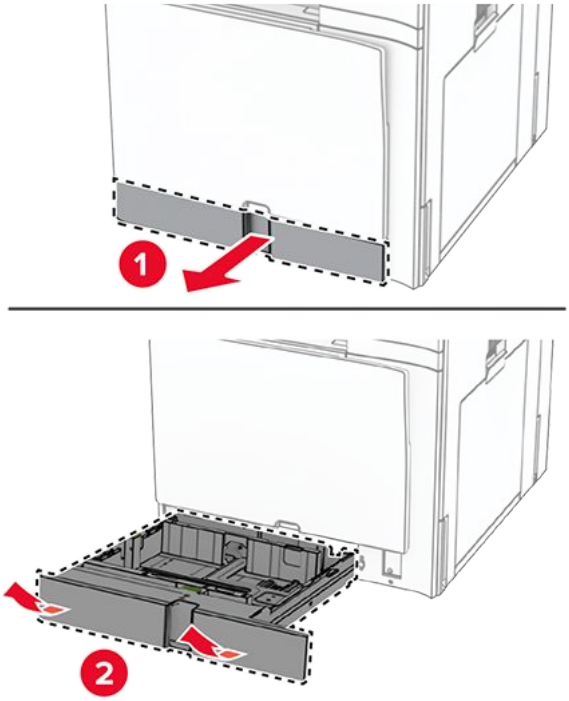

2. Pakkige lahti uus salve sisetükk.
3. Sisestage uus salve sisetükk.

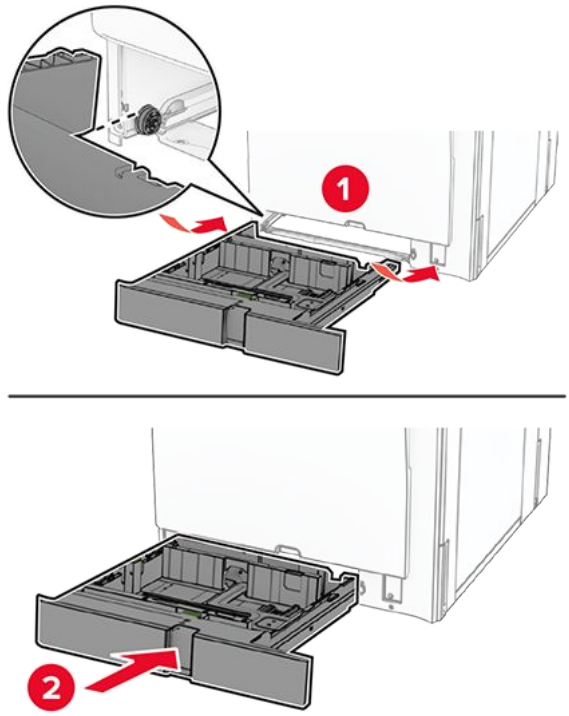

Valikulise 550-lehelise salve suuruse juhikute vahetamine

1. Tõmmake salv välja.

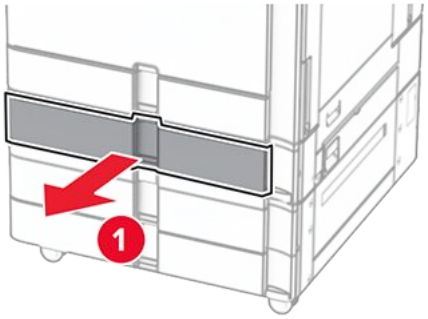

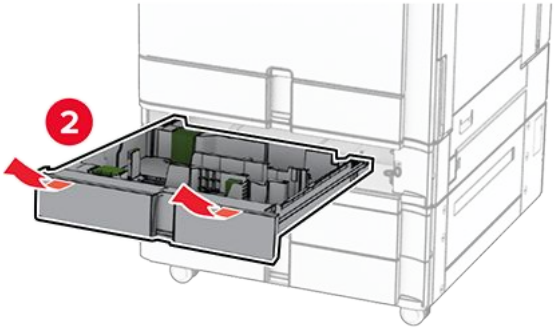

2. Eemaldage kasutatud suuruse juhikud.

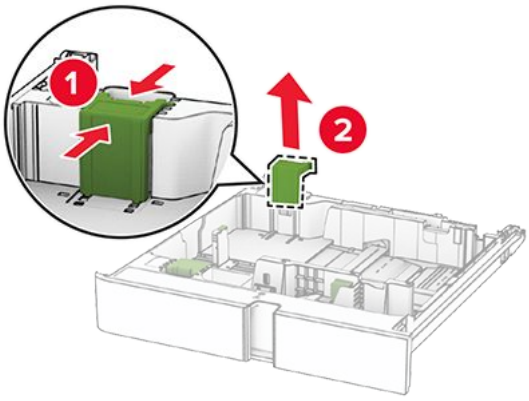

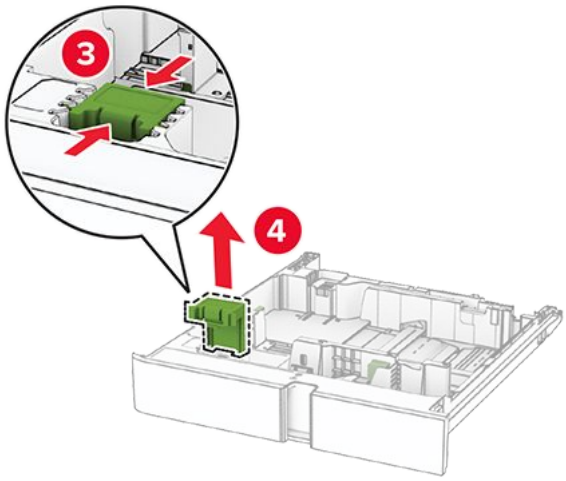

3. Eemaldage uued suuruse juhikud pakendist.
4. Sisestage uued suuruse juhikud, kuni need klõpsatavad oma kohale.

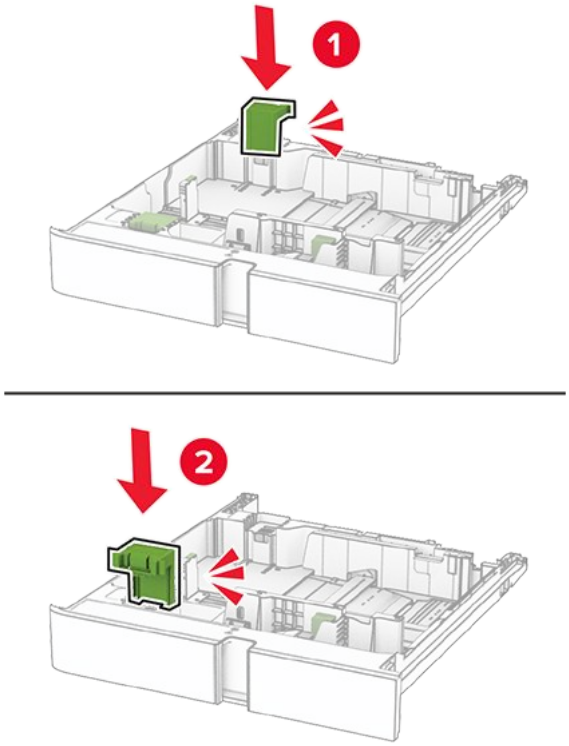

5. Sisestage salv.

Valikulise 550-lehelise salve katte vahetamine

1. Eemaldage kasutatud salve kate.

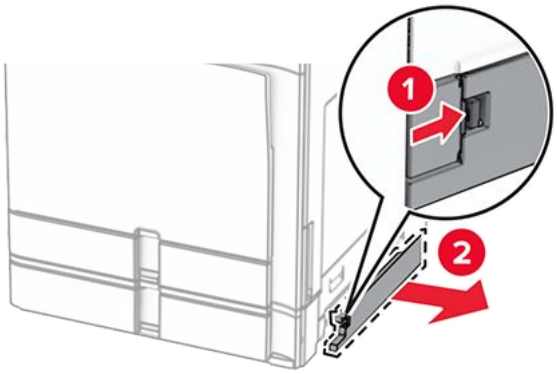

2. Pakkige lahti uus salve kate.
3. Sisestage uus salve kate, kuni see oma kohale klõpsatab.

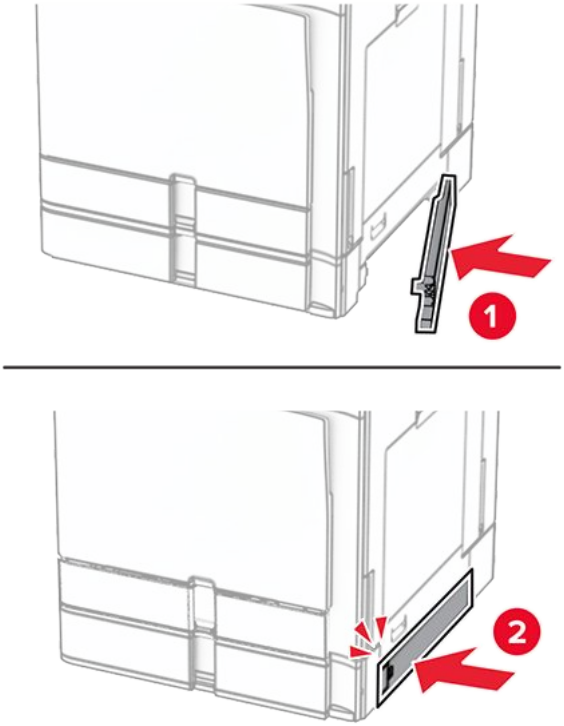

Brošüüriviimistleja ülemise salve laienduse vahetamine

1. Eemaldage kasutatud ülemise salve laiendus.

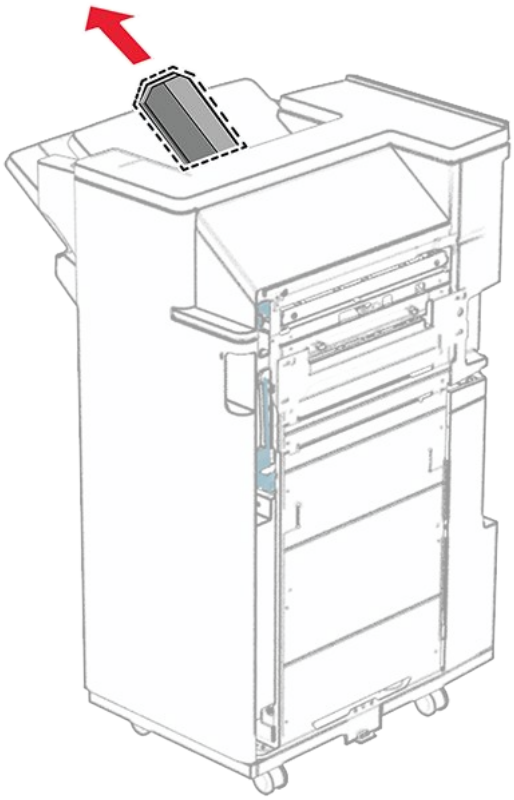

2. Eemaldage uus ülemise salve laiendus pakendist.

3. Sisestage uus ülemise salve laiendus.

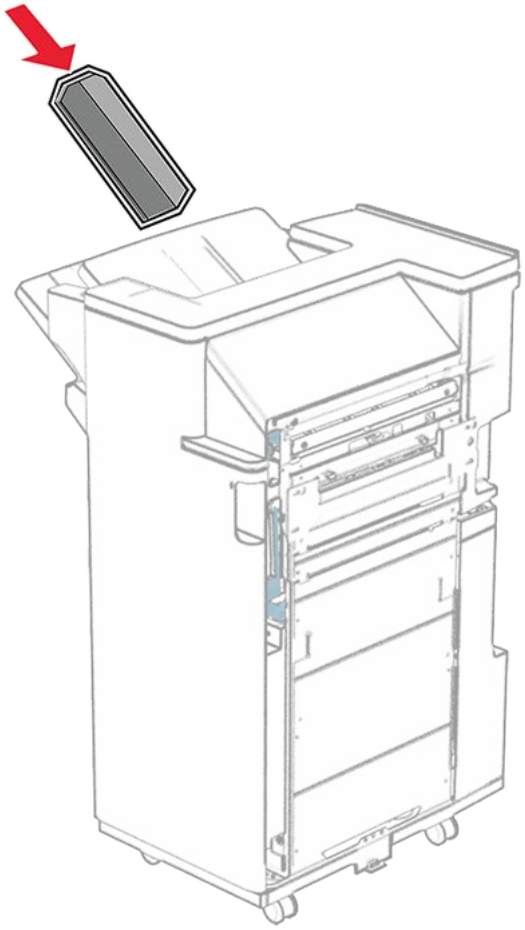

Mulgustaja punkri vahetamine

Note: Olenevalt paigaldatud klammerdajast võib mulgustaja punkri välimus varieeruda.

1. Avage viimistleja luuk.

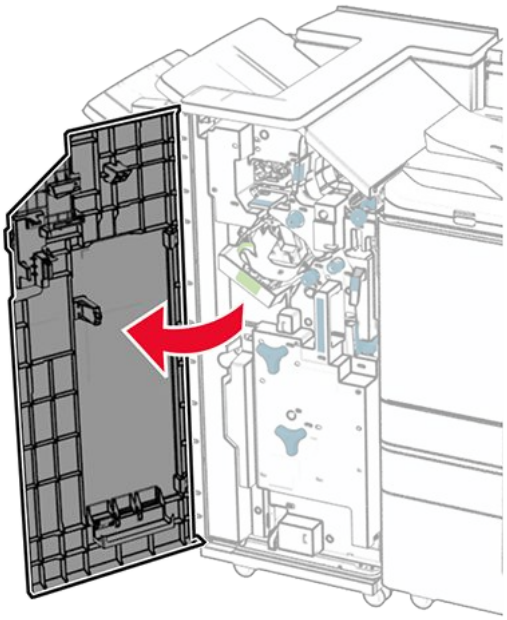

2. Eemaldage kasutatud mulgustaja punker.

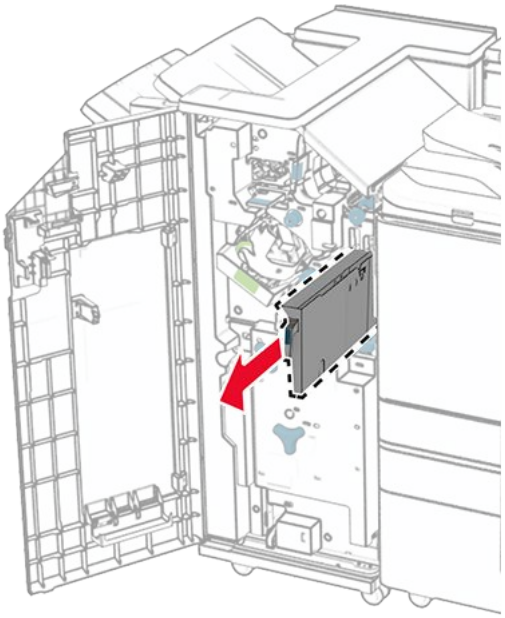

3. Eemaldage uus mulgustaja punker pakendist.
4. Sisestage uus mulgustaja punker.

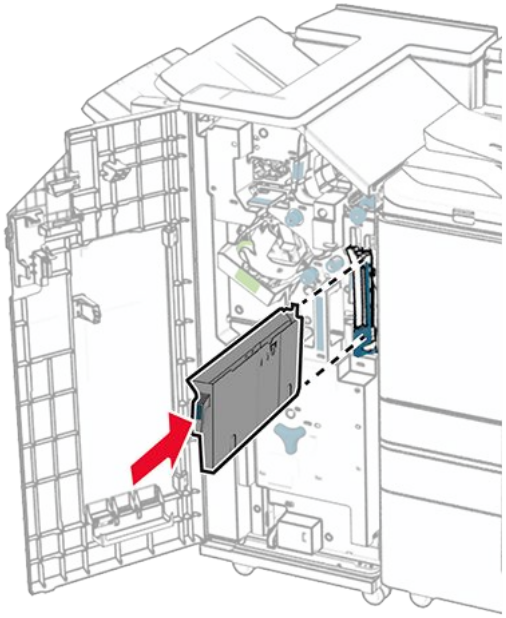

5. Sulgege viimistleja luuk.

Standardse väljundsalve vahetamine

1. Eemaldage kasutatud väljundsalv.

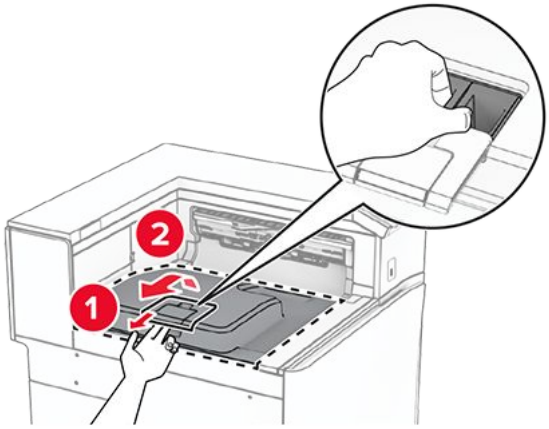

2. Eemaldage uus väljundsalv pakendist.
3. Paigaldage uus väljundsalv.

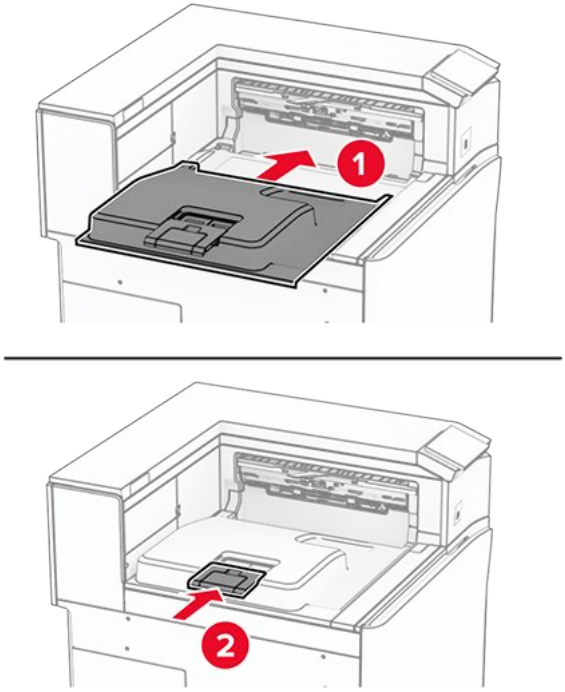

Ventilaatori katte vahetamine

1. Eemaldage kasutatud ventilaatori kate.

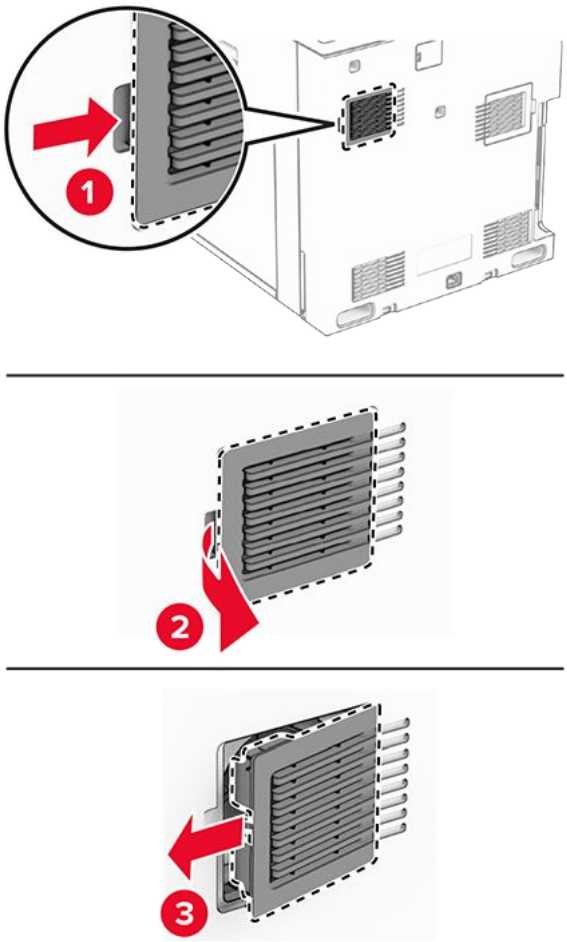

2. Pakkige lahti uus ventilaatori kate.
3. Sisestage uus kate, klõpsatab oma kohale.

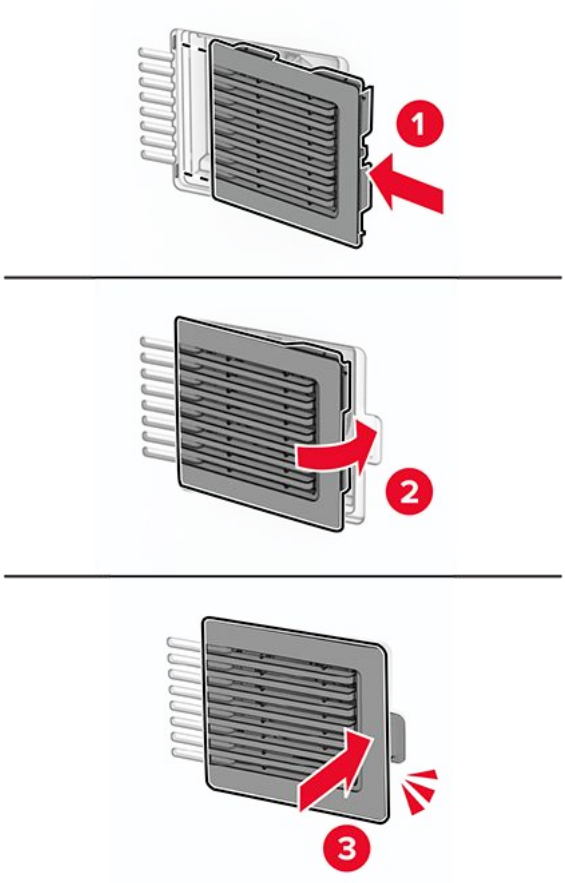

Parempoolse katte vahetamine

1. Eemaldage kasutatud parempoolne kate.

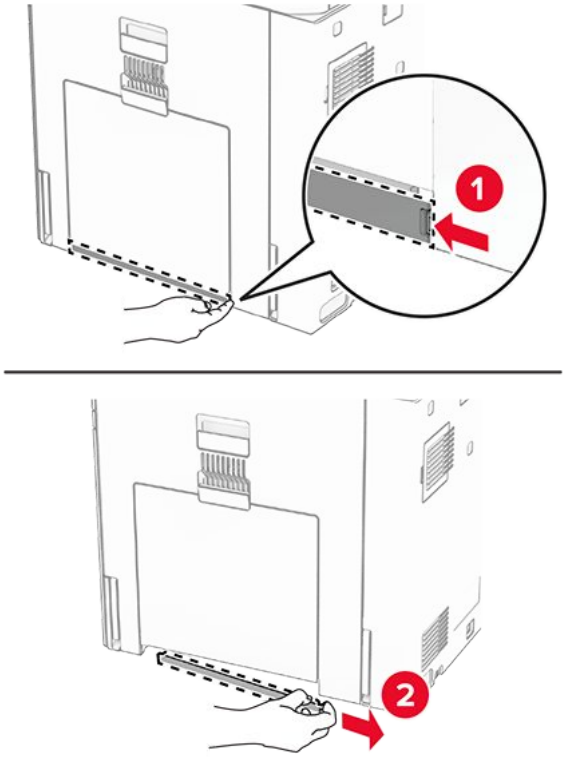

2. Pakkige lahti uus ventilaatori kate.
3. Sisestage uus kate, klõpsatab oma kohale.

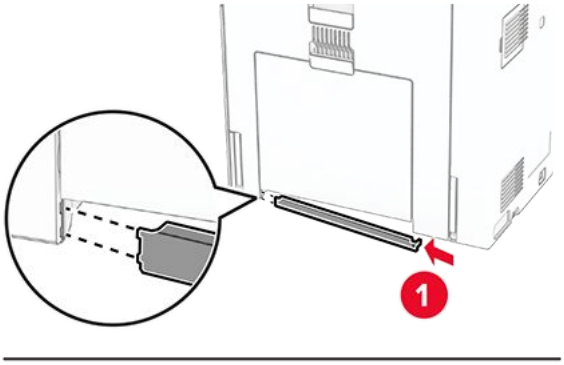

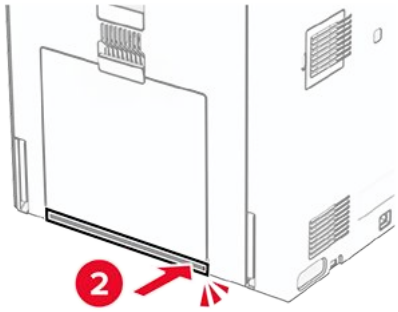

Paberikonveieri pistiku kate

1. Eemaldage standardne väljundsalv.

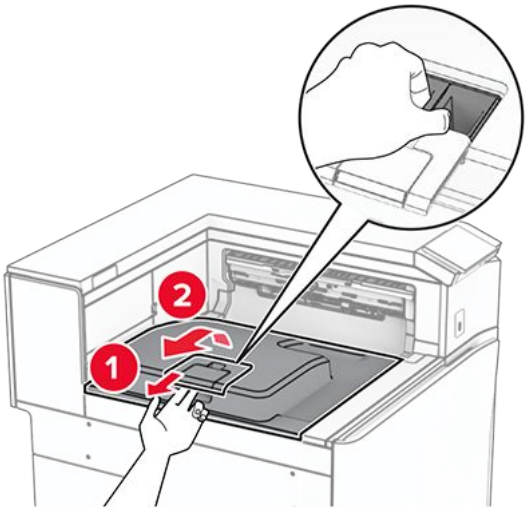

2. Eemaldage kasutatud paberikonveieri pistiku kate.

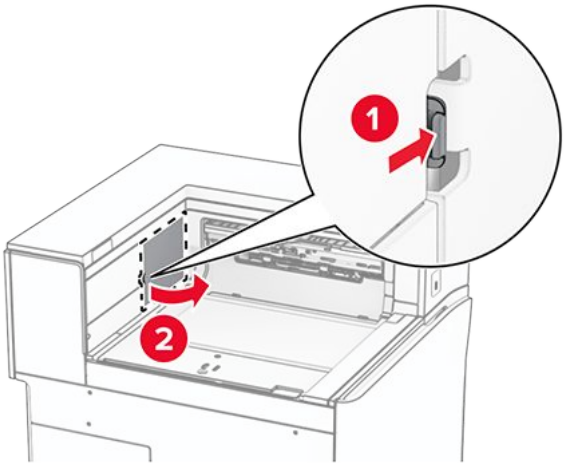

3. Eemaldage uus pistiku kate pakendist.
4. Kinnitage uus pistiku kate, kuni see klõpsatab oma kohale.

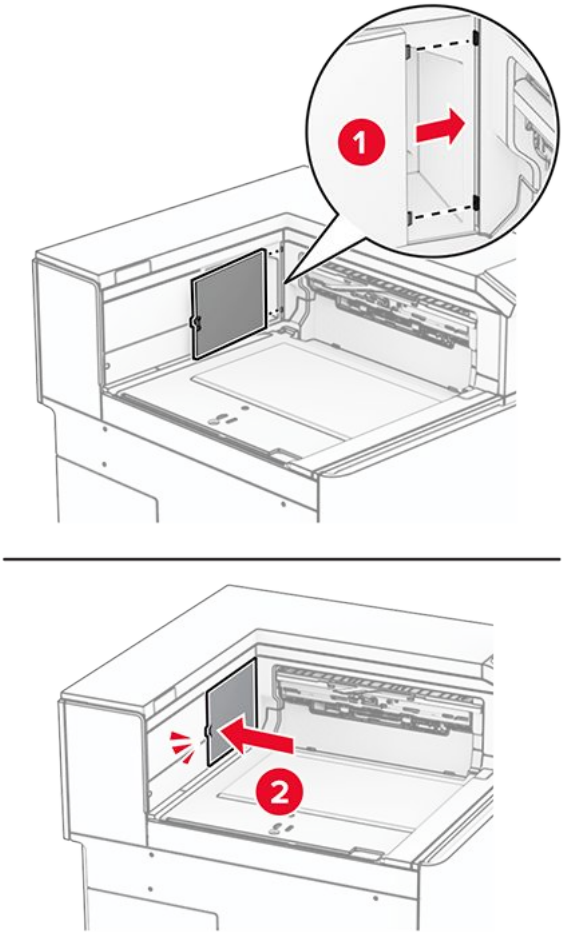

5. Paigaldage standardne väljundsalv.

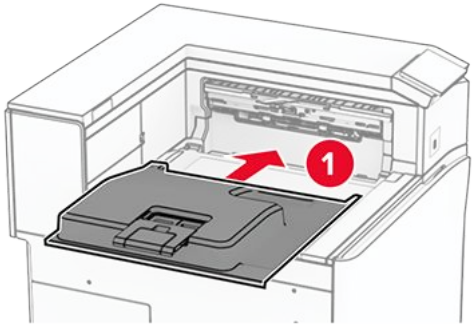

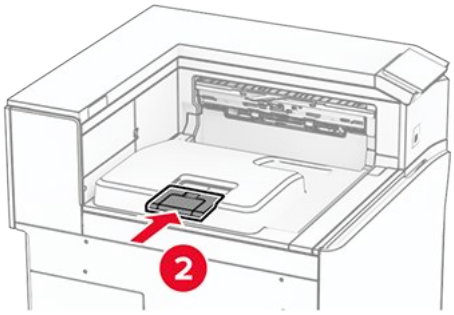

Klambrikasseti seadme vahetamine

Klammerdaja klambrikasseti vahetamine

1. Haarake käepidemest F ja libistage klammerdaja vasakule.

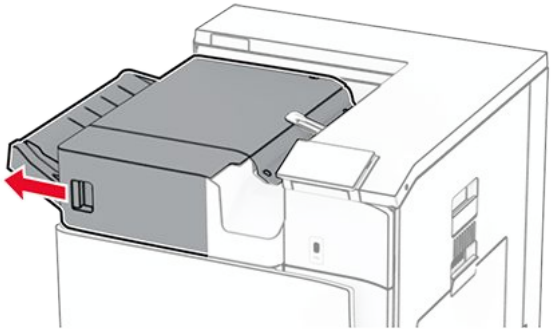

2. Eemaldage klambrikassetihoidik.

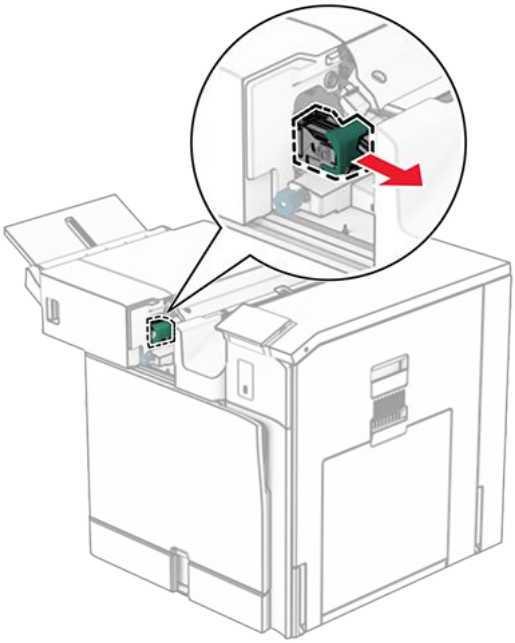

3. Eemaldage tühi klambrikassett.

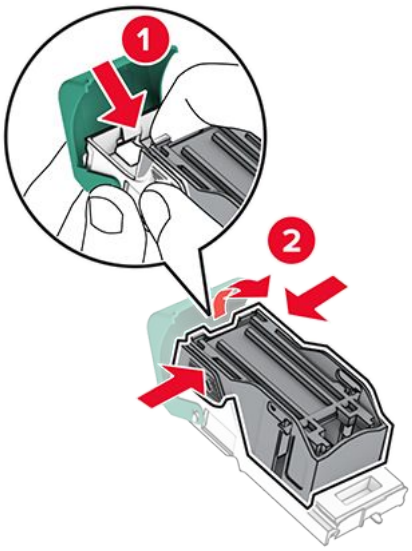

4. Sisestage uus klambrikassett, klõpsatab oma kohale.

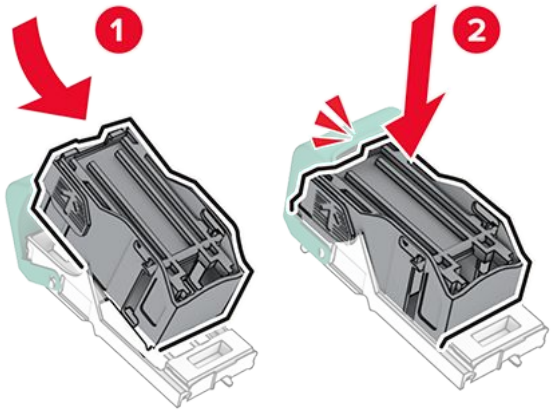

5. Sisestage klambrikassetihoidik, klõpsatab oma kohale.

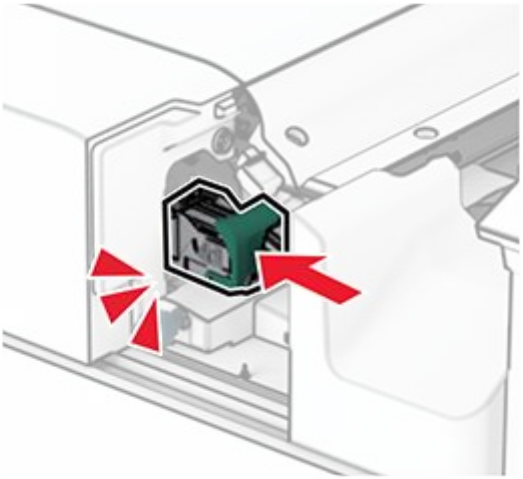

6. Libistage klammerdaja paremale.

Klammerdaja ja mulgustajaga köitja klambrikasseti vahetamine

1. Avage luuk H.

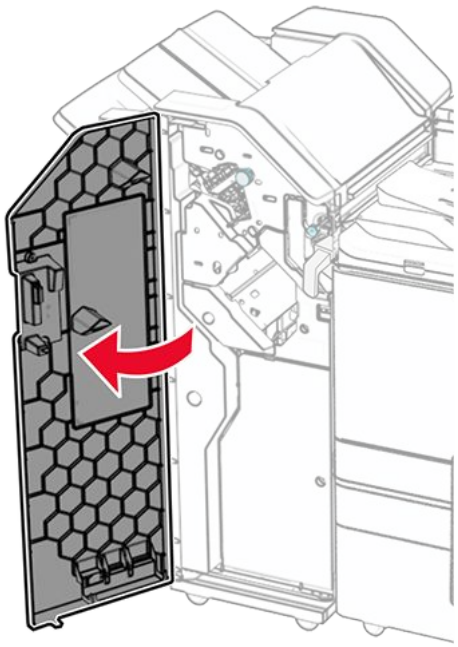

2. Tõmmake roheline käepide välja ja seejärel eemaldage klambrikasseti hoidik.

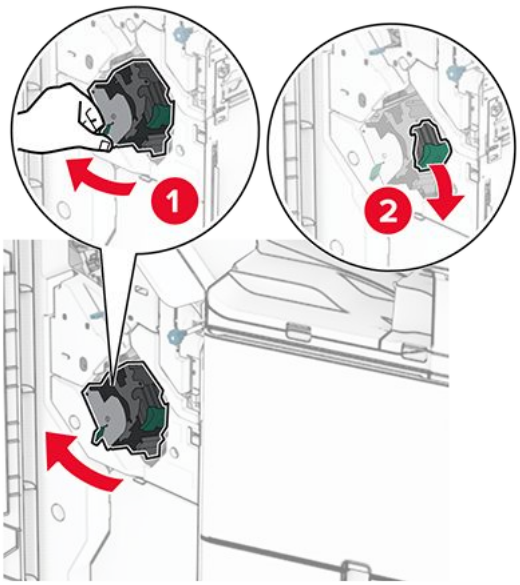

3. Eemaldage tühi klambrikassett.

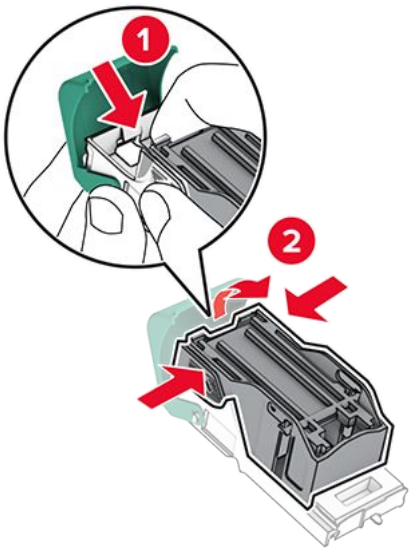

4. Eemaldage uus klambrikassett pakendist.
5. Sisestage uus klambrikassett, klõpsatab oma kohale.

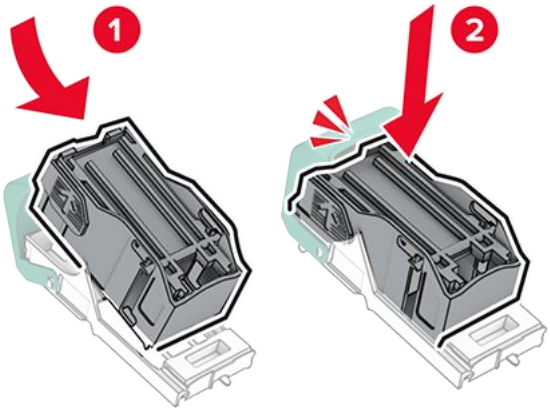

6. Sisestage klambrikassetihoidik, klõpsatab oma kohale.

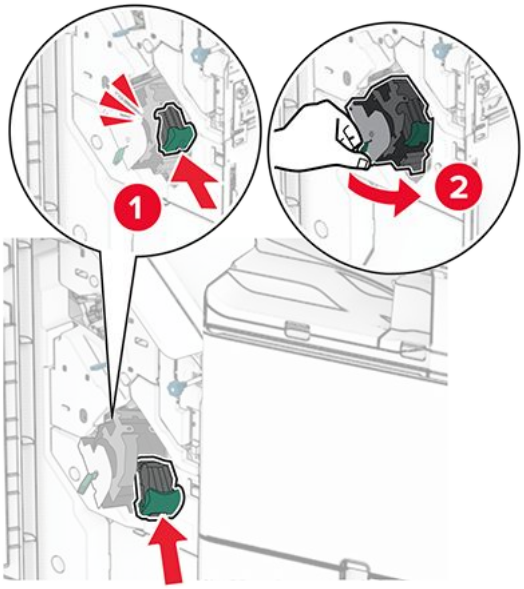

7. Sulgege luuk H.

Klambrikasseti vahetamine brošüüriviimistlejas

1. Avage luuk H.

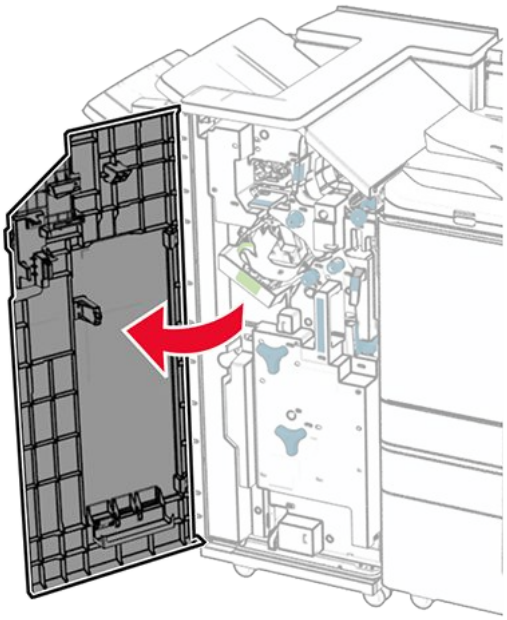

2. Tõmmake roheline käepide välja ja seejärel eemaldage klambrikasseti hoidik.

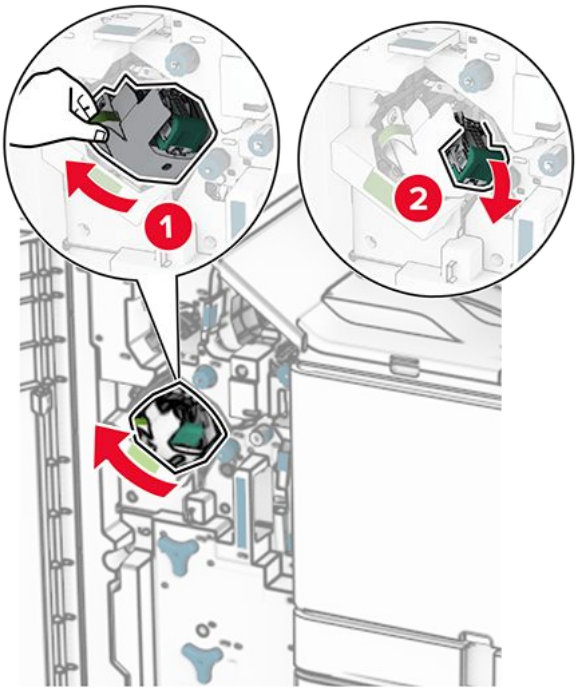

3. Eemaldage tühi klambrikassett.

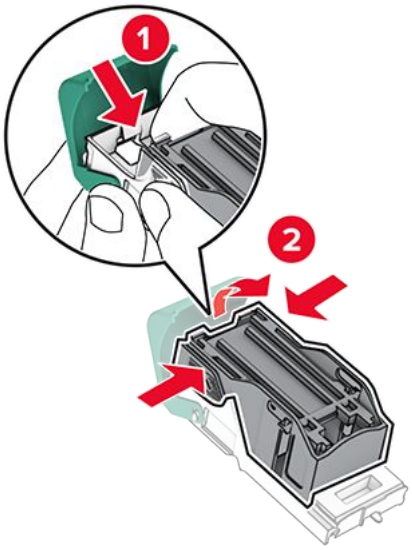

4. Eemaldage uus klambrikassett pakendist.
5. Sisestage uus klambrikassett, klõpsatab oma kohale.

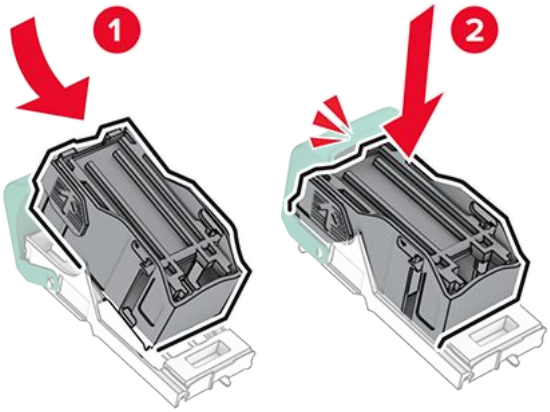

6. Sisestage klambrikassetihoidik, klõpsatab oma kohale.

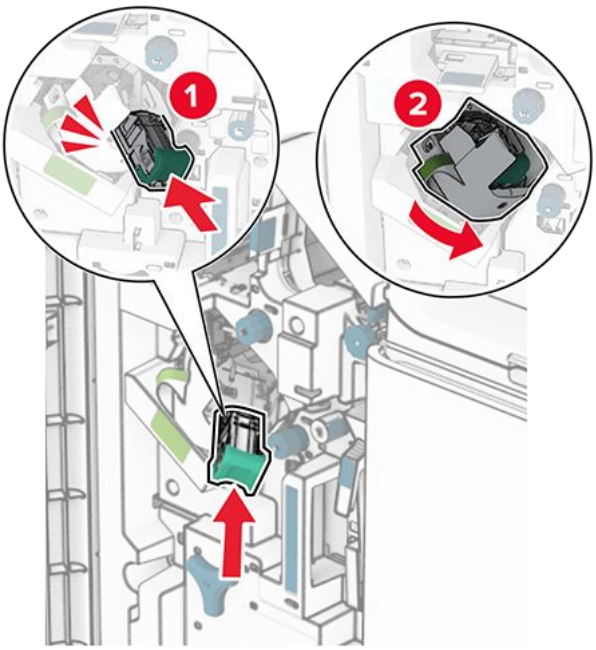

7. Sulgege luuk H.

Klambrikassetihoidikute vahetamine brošüüriviimistlejas

1. Avage viimistleja luuk.

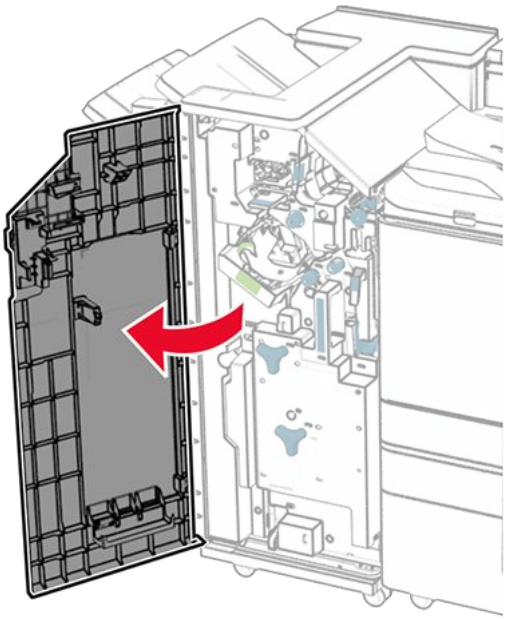

2. Tõmmake brošüürivalmistaja välja ja seejärel eemaldage kasutatud klambrikassetihoidikud.

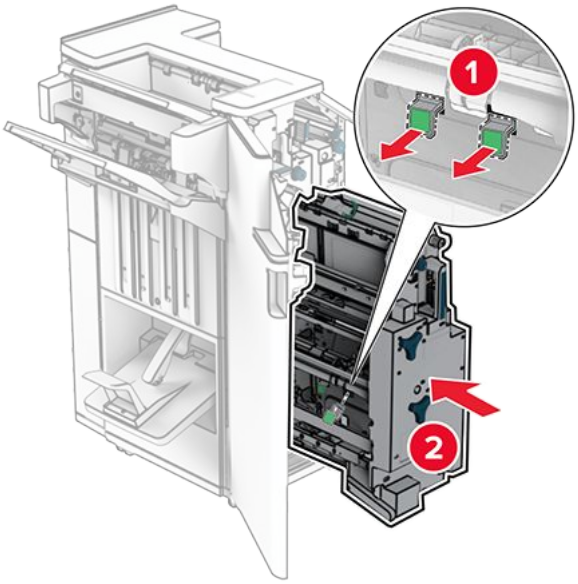

3. Eemaldage uued klambrikassetihoidikud pakendist.
4. Sisestage uued klambrikassetihoidikud.

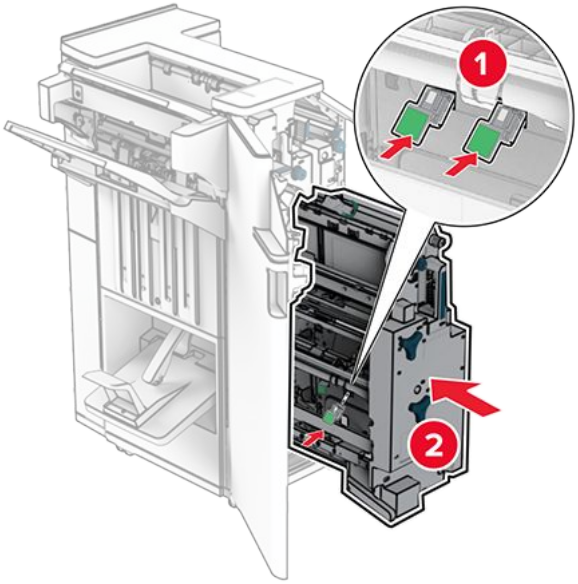

5. Sisestage brošüürivalmistaja ja seejärel pange viimistleja luuk kinni.

Tarvikute kasutuse loendurite lähtestamine

1. Navigeerige juhtpaneelilt jaotisse **Seaded > Seade > Hooldus > Konfigureerimise menüü > Tarvikute kasutus ja loendurid**.
2. Valige loendur, mida soovite lähtestada.

Hoiatus – varakahjude oht
Võite lähtestada ja taastada neid tarvikuid ja osasid, millele ei kehti tagastusprogrammi tingimused. Samas ei kata tootja garantii mitteoriginaaltarvikute või -varuosade põhjustatud kahjusid. Tarvikute või varuosade loendurite lähtestamine ilma õige taastamiseta võib teie printerit kahjustada. Pärast tarviku või varuosa loenduri lähtestamist võib teie printer kuvada veateadet.

Printeri osade puhastamine

Printeri puhastamine

ETTEVAATUST – ELEKTRILÖÖGIOHT
Enne jätkamist tõmmake toitekaabli pistik elektrivõrgu pistikupesast välja ja ühendage kõik kaablid printeri küljest lahti, sest vastasel juhul võite printeri välispinda puhastades elektrilöögi saada.

Märkused

- Tehke seda toimingut iga paari kuu tagant.
- Mittenõuetekohasest käsitsemisest põhjustatud printeri kahjustusi printeri garantii ei kata.

1. Lülitage printer välja ja seejärel tõmmake toitekaabli pistik elektrivõrgu pistikupesast välja.
2. Eemaldage standardsest väljundpesast ja mitmeotstarbelisest sööturist paber.
3. Puhastage printer ja selle ümbrus tolmust ja paberitükkidest, kasutades pehmet harja või tolmuimejat.
4. Pühkige printeri välispinda niiske, pehme ja ebemevaba lapiga.

   Märkused
   - Ärge kasutage majapidamises kasutatavaid puhastusvahendeid ega -aineid, kuna need võivad printeri välispinda kahjustada.
   - Veenduge, et kõik printeri pinnad oleksid pärast puhastamist kuivad.

5. Ühendage toitekaabli pistik elektrivõrgu pistikupessa ja lülitage seejärel printer sisse.

   ETTEVAATUST – KEHAVIGASTUSTE OHT
   Põlengu või elektrilöögi ohu vähendamiseks ühendage toitekaabel ettenähtud nimipinge ja nimivoolutugevusega elektrivõrgu pistikupessa, mis on varustatud kaitsemaandusega, paikneb toote lähedal ja on hõlpsasti juurdepääsetav.

Puuteekraani puhastamine

ETTEVAATUST – ELEKTRILÖÖGIOHT
Enne jätkamist tõmmake toitekaabli pistik elektrivõrgu pistikupesast välja ja ühendage kõik kaablid printeri küljest lahti, sest vastasel juhul võite printeri välispinda puhastades elektrilöögi saada.

1. Lülitage printer välja ja seejärel tõmmake toitekaabli pistik elektrivõrgu pistikupesast välja.
2. Kasutage pehmet niisket kiuvaba riiet ja pühkige puuteekraan puhtaks.

   Märkused
   - Ärge kasutage majapidamises kasutatavaid puhastusvahendeid, kuna need võivad puuteekraani kahjustada.
   - Pärast puhastamist veenduge, et puuteekraan oleks kuiv.

3. Ühendage toitekaabli pistik elektrivõrgu pistikupessa ja lülitage seejärel printer sisse.

ETTEVAATUST – KEHAVIGASTUSTE OHT
Põlengu või elektrilöögi ohu vähendamiseks ühendage toitekaabel ettenähtud nimipinge ja nimivoolutugevusega elektrivõrgu pistikupessa, mis on varustatud kaitsemaandusega, paikneb toote lähedal ja on hõlpsasti juurdepääsetav.

Prindipea optika puhastamine

1. Avage esiluuk.

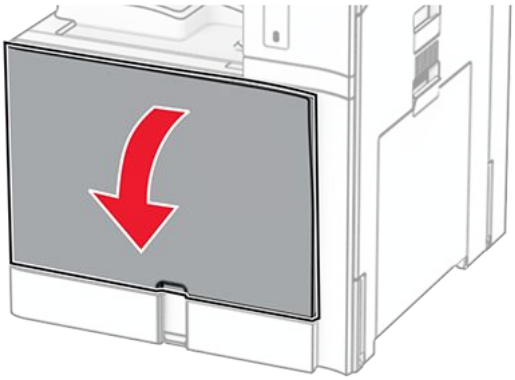

2. Eemaldage toonerikassetid.

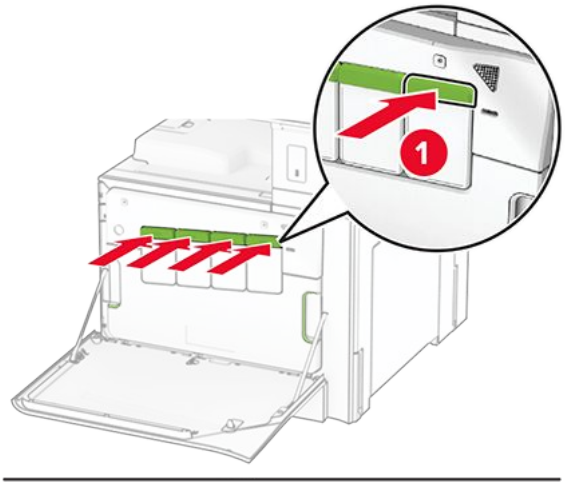

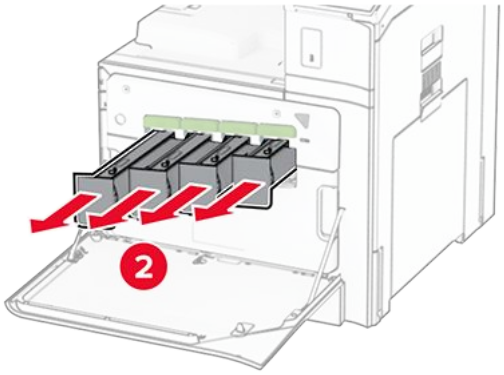

3. Tõmmake puhasti õrnalt välja, kuni see peatub.

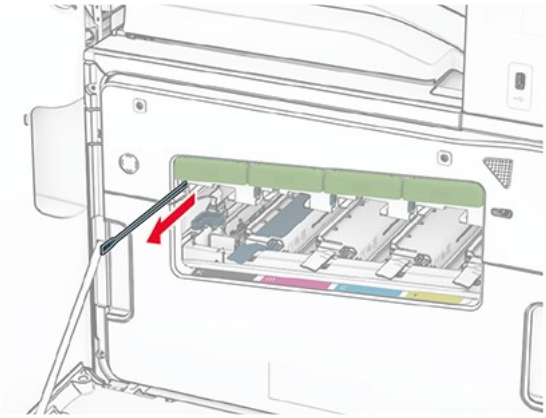

> **Note:** Puhasti ei eraldu printeri küljest.

4. Lükake puhasti tagasi prindipeasse, kuni see peatub.

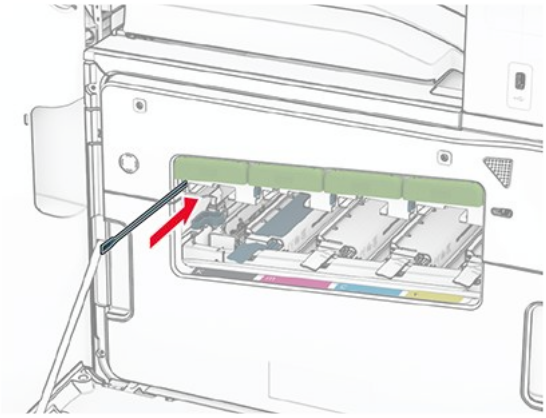

5. Korrake samme 3 ja 4 kolm korda iga prindipea jaoks.
6. Sisestage toonerikassetid.

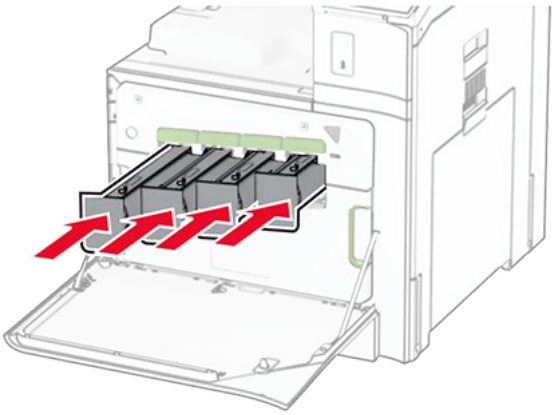

7. Sulgege esiluuk.

Mulgustaja punkri tühjendamine

Note: Olenevalt paigaldatud klammerdajast võib mulgustaja punkri välimus varieeruda.

1. Avage viimistleja luuk.

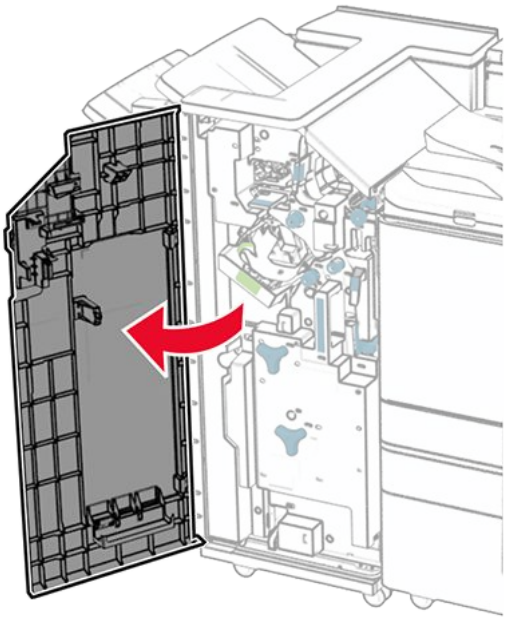

2. Eemaldage ja tühjendage mulgustaja punker.

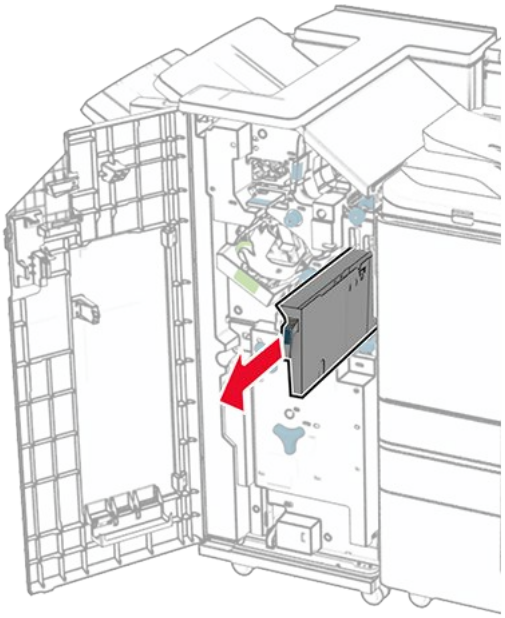

3. Pange mulgustaja punker tagasi.

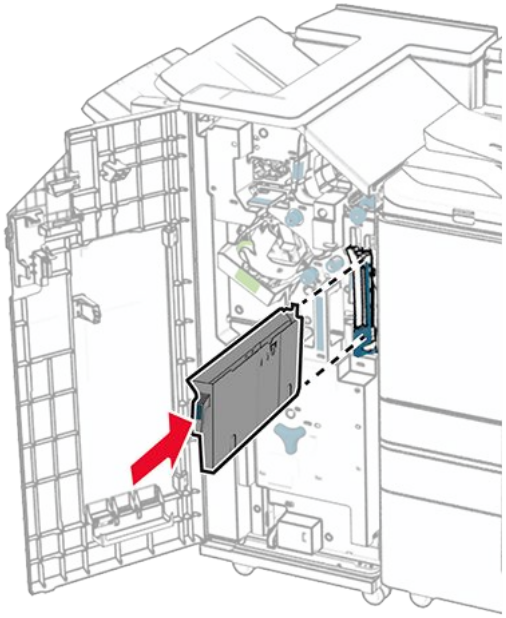

4. Sulgege viimistleja luuk.

Energia ja paberi säästmine

Energiasäästliku režiimi konfigureerimine

unerežiim

1. Navigeerige juhtpaneelilt jaotisse **Seaded > Seade > Toitehaldus > Ajapiirid > Unerežiim**.
2. Määrake ooteaeg, mille möödumisel printer **Unerežiimi** lülitub.

Talveunerežiim

1. Navigeerige juhtpaneelilt jaotisse **Seaded > Seade > Toitehaldus > Ajapiirid > Talveunerežiim**.
2. Määrake ooteaeg, mille möödumisel printer talveunerežiimi lülitub.

Märkused

- Selleks et **Talveunerežiimi viiteaeg** toimiks, määrake seade **Talveunerežiimi viiteaeg aktiivse ühenduse korralTalveunerežiimile**.
- Talveunerežiimis on printeri sisseehitatud veebiserver keelatud.

Ekraani heleduse reguleerimine

1. Navigeerige juhtpaneelil jaotisse**Seaded > Seade > Eelistused**.

2. Muutke menüü **Ekraani heledus** seadistusi.

Tarvikute säästmine

- Printige paberi mõlemale poolele.

> **Note:** Kahepoolne printimine on printeri vaikeseade.

- Printige ühele paberilehele mitu lehekülge.
- Enne printimist vaadake eelvaate funktsiooniga, kuidas dokument paberil välja näeb.
- Printige dokumendist üks koopia, et kontrollida selle sisu ja vormingu täpsust.

Printeri teisaldamine

ETTEVAATUST – KEHAVIGASTUSTE OHT
Kui printer kaalub rohkem kui 20 kg (44 naela), võib selle ohutuks tõstmiseks olla vaja vähemalt kahte inimest.

ETTEVAATUST – KEHAVIGASTUSTE OHT
Põlengu või elektrilöögi ohu vähendamiseks kasutage ainult tootega kaasas olnud toitekaablit või tootja heakskiidetud asenduskaablit.

ETTEVAATUST – KEHAVIGASTUSTE OHT
Printeri teisaldamisel järgige alltoodud suuniseid, et vältida kehavigastusi ja printeri kahjustamist.

- Veenduge, et kõik luugid ja salved oleks suletud.
- Lülitage printer välja ja seejärel tõmmake toitekaabli pistik elektrivõrgu pistikupesast välja.
- Ühendage kõik juhtmed ja kaablid printeri küljest lahti.
- Kui printeri külge on kinnitatud eraldi põrandal seisvad lisasalved või väljundseadmed, siis ühendage need enne printeri liigutamist lahti.
- Kui printer on rataslaual, siis lükake see ettevaatlikult uude kohta. Olge lävede ja muude põranda ebatasasuste ületamisel ettevaatlik.
- Kui printer ei ole rataslaual, aga printeril on lisasalved või väljundseadmed, siis eemaldage väljundseadmed ja tõstke printer salvedelt maha. Ärge üritage printerit ja mis tahes väljundseadmeid korraga tõsta.
- Tõstke printerit ainult käepidemetest.
- Printeri teisaldamiseks kasutatav rataslaud peab olema piisavalt suur, et sellele toetuks kogu printeri põrandale toetuv pind.
- Lisatarvikute teisaldamiseks kasutatava käru pind peab olema lisatarvikute toetamiseks piisava suurusega.
- Hoidke printerit püstiasendis.
- Vältige järske liigutusi.
- Ärge jätke printeri mahaasetamisel sõrmi selle alla.
- Veenduge, et printeri uues asukohas oleks selle ümber piisavalt ruumi.

Note: Mittenõuetekohasest teisaldamisest põhjustatud printeri kahjustusi printeri garantii ei kata.

Probleemi veaotsing

Prindikvaliteediga seotud probleemid

Leidke kujutis, mis sarnaneb teie printimisprobleemiga, ja klõpsake selle all olevale lingile, et lugeda võimalusi selle lahendamiseks.

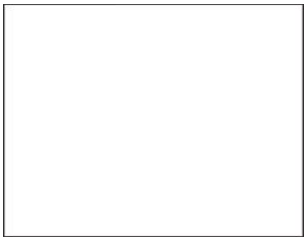

Tühjad või valged leheküljed on page 454

Tumedad väljatrükid on page 455

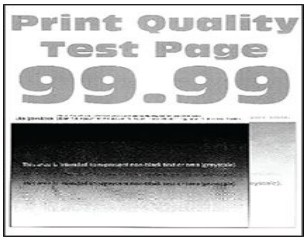

Pettekujutised on page 457

Hall või värviline taust on page 458

Valed veerised on page 459

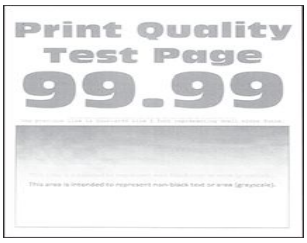

Kahvatud väljatrükid on page 460

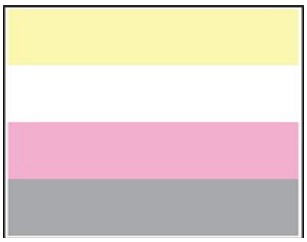

Puuduolevad värvid on page 461

Laialimääritus ja täpid väljatrükil on page 463

Paber rullub on page 530

Väljatrükk kõver või viltu on page 464

Ühevärvilised või mustad kujutised on page 465

Tekst või pildid prinditakse osaliselt on page 466

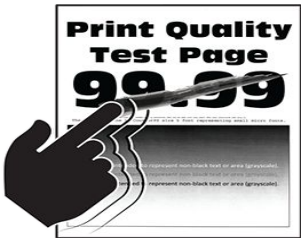 Tooner tuleb hõõrudes kergesti maha on page 467	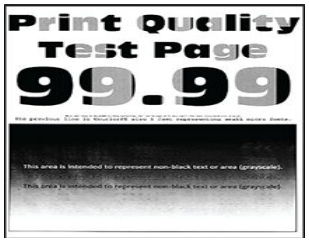 Ebaühtlase tumedusega väljatrükid on page 468	Horisontaalsed tumedad jooned on page 469
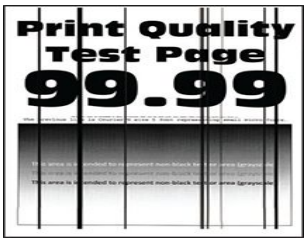 Vertikaalsed tumedad jooned või triibud	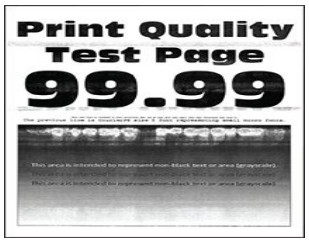 Horisontaalsed valged jooned on page 471	Vertikaalsed valged jooned on page 473
Korduvad defektid on page 474		

Printeri veakoodid

Veakoodid	Veateade	Lahendus
2.01	Vajalik tarvik.	Valige käsk **Tühista töö** ja tellige vajalik tarvik. Lisateabe saamiseks vaadake jaotist "Osade ja tarvikute tellimine".
3.01	Standardne väljundsalv on täis.	Eemaldage salvest paber ja seejärel valige **Jätka**.
3.02, 3.03, 3.04	Eemaldage paber väljundsalvest [x].	Eemaldage salvest paber ja seejärel valige **Jätka**.
7.13, 7.23, 7.33,7.43	Sisestage salv [x].	Sisestage nimetatud salv.
8,01	Sulgege esiluuk.	Hoidke esiluuk suletuna, kui te ei tee hooldustöid.
8.02, 8.03, 8.04, 8.05, 8.08, 8.10, 8.11	Sulgege luuk [x].	Hoidke näidatud luuk suletud, kui te ei tee hooldustöid.

Veakoodid	Veateade	Lahendus
8.06	Paigaldage 1500-leheline salv uuesti.	Veenduge, et salv on korralikult printeri külge kinnitatud.
8.07	Paigaldage klammerdaja uuesti.	Veenduge, et klammerdaja on korralikult printeri külge kinnitatud.
8.08	Sulgege paberkonveieri kate F.	Hoidke kate suletuna, kui te ei tee hooldustöid.
8.09	Sulgege paberkonveieri kate G.	
9	Printer pidi taaskäivituma. Viimane töö võis pooleli jääda.	Valige **Jätka**, et teade kustutada ja printimist jätkata.
11.11, 11.21, 11.31, 11.41, 11.51, 11.81, 11.91	Laadige <source/> <type/> <size/>.	Laadige näidatud salv paberiga. Lisateavet leiate jaotisest „Paberi ja eriprindimaterjali laadimine“.
11.12, 11.22, 11.32, 11.42, 11.82, 11.92	Laadige <source/> <type/> <size/> <orientation/>.	
12.11, 12.21, 12.31, 12.41, 12.51, 12.91	Muutke <source/> <type/> <size/>.	Avage näidatud salv, eemaldage paber ja seejärel laadige õige paberitüüp ja formaat. Lisateavet leiate jaotisest „Paberi ja eriprindimaterjali laadimine“.
12.12, 12.22, 12.32, 12.4212.92	Muutke <source/> <type/> <size/> <orientation/>.	
31.00	Mulgustaja punker on puudu või täis.	1. Avage luuk H. 2. Eemaldage mulgustaja punker. **Note:** Kui mulgustaja punker on täis, siis tühjendage see. 3. Pange mulgustaja punker tagasi. 4. Sulgege luuk H.

Veakoodid	Veateade	Lahendus
31.35, 31.35A, 31.35B	Paigaldage puuduv või mittereageeriv jääktooneri pudel uuesti.	1. Avage esiluuk. 2. Eemaldage jääktooneri pudel. **Note:** Hoidke pudelit püstises asendis, et vältida tooneri maha voolamist. 3. Sisestage jääktooneri pudel. 4. Sulgege esiluuk.
31.40z, 31.41z, 31.42z, 31.43z	Paigaldage puuduv või mittereageeriv [color] toonerikassett uuesti	1. Avage esiluuk. 2. Eemaldage kassett. 3. Sisestage kassett. 4. Sulgege esiluuk.

Veakoodid	Veateade	Lahendus
31.60z	Paigaldage puuduv või mittereageeriv must prindiplokk uuesti.	1. Avage esiluuk. 2. Eemaldage toonerikassetid. 3. Eemaldage jääktooneri pudel. **Note:** Hoidke pudelit püstises asendis, et vältida tooneri maha voolamist. 4. Eemaldage prindikomplekt. **Hoiatus – varakahjude oht** Ärge jätke prindikomplekti otsese valguse kätte. Pikaajaline kokkupuude valgusega võib tekitada prindikvaliteedi probleeme. **Hoiatus – varakahjude oht** Ärge puudutage toonerijaoturi trumlit. Muidu võib tulevaste prinditööde kvaliteet halveneda. 5. Avage ning seejärel eemaldage must prindiplokk. 6. Sisestage must prindiplokk ja seejärel lukustage see kohale. 7. Lükake prindikomplekti nii kaugele, et see täielikult oma kohale klõpsataks. 8. Sisestage jääktooneri pudel. 9. Sisestage toonerikassetid. 10. Sulgege esiluuk.

Veakoodid	Veateade	Lahendus
31.64z	Paigaldage puuduv, lahti ühendatud või mittereageeriv värviline prindikomplekt uuesti.	1. Avage esiluuk. 2. Eemaldage toonerikassetid. 3. Eemaldage jääktooneri pudel. **Note:** Hoidke pudelit püstises asendis, et vältida tooneri maha voolamist. 4. Eemaldage prindikomplekt. **Hoiatus – varakahjude oht** Ärge jätke prindikomplekti otsese valguse kätte. Pikaajaline kokkupuude valgusega võib tekitada prindikvaliteedi probleeme. **Hoiatus – varakahjude oht** Ärge puudutage toonerijaoturi trumlit. Muidu võib tulevaste prinditööde kvaliteet halveneda. 5. Lükake prindikomplekti nii kaugele, et see täielikult oma kohale klõpsataks. 6. Sisestage jääktooneri pudel. 7. Sisestage toonerikassetid. 8. Sulgege esiluuk.

Veakoodid	Veateade	Lahendus
31.80z	Paigaldage puuduv või mittereageeriv kuumuti uuesti.	1. Avage luuk B. **ETTEVAATUST – KUUM PIND** Printeri sisemus võib olla kuum. Enne pinna puudutamist laske sellel jahtuda, et vältida kuumadest komponentidest põhjustatud põletushaavu. 2. Avage lukustus ja seejärel eemaldage kuumuti. 3. Sisestage uus kuumuti ja seejärel lukustage see kohale. 4. Sulgege luuk B.
32.40z, 32.41z, 32.42z, 32.43z	Asendage mittetoetatav [color] toonerikassett.	Lisateavet leiate peatükist Toonerikasseti vahetamine on page 387.
32.60z	Vahetage mittetoetatav must prindiplokk välja.	Lisateavet leiate peatükist Musta prindiploki väljavahetamine on page 389.
32.65z	Asendage mittetoetatav värviline prindikomplekt.	Lisateavet leiate peatükist Värvilise prindikomplekti vahetamine on page 396.
33.40z, 33.41z, 33.42z, 33.43z	Taastäidetud tavaline [color] kassett	Lisateavet leiate peatükist Taastäidetud tavaline [color] kassett on page 529.
33.60z	Mitteoriginaalne must prindiplokk, vt *kasutusjuhendit*.	Lisateavet leiate peatükist Mitte-Lexmarki tarvikMitte-printeritootja tarvik on page 529.
33.64z	Mitteoriginaalne värviline prindikomplekt, vt *kasutusjuhendit*.	
34.00	Paber on liiga lühike.	Seadke paberi suurus vastavalt salve asetatud paberi suurusele. Navigeerige juhtpaneelilt jaotisse **Seaded > Paber > Salv > Konfigureerimine > Paberi formaat/tüüp**.

Veakoodid	Veateade	Lahendus
34.10, 34.20, 34.30, 34.40, 34.50	Kontrollige [source], reguleerige juhikuid ja paigutust.	Tõmmake näidatud salv välja ja seejärel veenduge, et paber on õigesti laaditud. Lisateavet leiate jaotisest „Paberi ja eriprindimaterjali laadimine“.
34.90	Kontrollige mitmeotstarbelist sööturit, reguleerige juhikud ja suunda.	Veenduge, et paber on õigesti laaditud. Lisateavet leiate jaotisest "Mitmeotstarbelise sööturi laadimine".
37.1	Töö koostamiseks on liiga vähe mälu.	Proovige järgmisi võimalusi. • Valige **Jätka**, et printida salvestatud prinditöö osa ja alustada ülejäänud prinditöö järjestamisega. • Tühistage praegune prinditöö.
37.3	Liiga vähe mälu, mõned ootetööd kustutati.	Valige **Jätka**, et teade kustutada ja printimist jätkata.
38,1	Mälu täis.	Proovige järgmisi lahendusi: • Valige **Jätka**, et teade kustutada ja printimist jätkata. • Tühistage praegune prinditöö. • Installige printeri lisamälu. • Vähendage prinditavate lehekülgede arvu.
39.1	Keeruline lehekülg, osa andmetest võis jääda printimata.	Proovige järgmisi lahendusi: • Valige **Jätka**, et teade kustutada ja printimist jätkata. • Tühistage praegune prinditöö. • Installige printeri lisamälu. • Vähendage printimistöö keerukust ja suurust enne selle uuesti printimisele saatmist. • Vähendage prinditavate lehekülgede arvu. • Vähendage allalaaditud kirjatüüpide arvu ja suurust. • Kustutage printimisülesandest kõik mittevajalikud kirjatüübid või makrotoimingud. • Vähendage graafika arvu printimistöös.
42.yyC, 42.yyK, 42.yyM, 42.yyY	Asendage [color] toonerikassett, printeri piirkonna sobimatus.	Lisateavet leiate peatükist Asendage kassett, printeri piirkonna sobimatus on page 528.

Veakoodid	Veateade	Lahendus
43.40Y, 43.41Y, 43.42Y, 43.43Y	Paigaldage [color] toonerikassett uuesti.	1. Avage esiluuk. 2. Eemaldage kassett. 3. Sisestage kassett. 4. Sulgege esiluuk.
43.40Z, 43.41Z, 43.42Z, 43.43Z	Vahetage [color] toonerikassett välja.	Lisateavet leiate peatükist Toonerikasseti vahetamine on page 387.
50	PPDSi fondi viga.	Installige prinditöös näidatud PPDSi font ja seejärel valige **Jätka**, et lasta printeril asendusfonti otsida.
51	Tuvastati defektne välkmälu.	Proovige ühte või mitut järgmistest lahendustest: • Asendage välkmälu. • Valige **Jätka**, et teade kustutada ja printimist jätkata. • Tühistage praegune prinditöö.
52	Välkmälus ei ole ressursside jaoks piisavalt vaba ruumi.	Proovige järgmisi lahendusi: • Valige **Jätka**, et teade kustutada ja printimist jätkata. • Kustutage välkmälust sinna salvestatud fondid, makrod ja muud andmed. • Paigaldage salvestusseade. **Note:** Allalaaditud fondid ja makrod, mida ei ole varem välkmälusse salvestatud, kustutatakse.
58.4	Vale väljundseadmete konfiguratsioon.	Lülitage printer välja ja paigaldage seejärel õige väljundsalv või viimistleja.
61	Eemaldage defektne ketas.	Vahetage defektne salvestusseade välja.
62	Kettamaht täis.	Proovige järgmisi lahendusi: • Valige **Jätka**, et teade kustutada ja printimist jätkata. • Kustutage salvestusseadmele salvestatud fondid, makrod ja muud andmed. • Paigaldage salvestusseade.

Veakoodid	Veateade	Lahendus
63	Vormindage ketas.	Vormindamine kustutab nüüd kogu teabe mäluplaadilt. Ketta vormindamiseks tehke järgmist: 1. Navigeerige juhtpaneelil jaotisse **Seaded > Seade > Hooldus > Kasutuselt kõrvaldamine ja kustutamine**. 2. Valige käsk **Puhasta kogu kõvakettale salvestatud teave** ja seejärel valige käsk **KUSTUTA**.
71.4	Printeri aeg on vale.	Konfigureerige printeri aeg. Navigeerige juhtpaneelil jaotisse **Seaded > Seade > Eelistused > Kuupäev ja kellaaeg > Konfigureerimine**.
75.01	Tuvastati turvaelement.	Toimige järgmiselt. • Kasutage paigaldatud turvalist elementi. **Note:** Printer kustutab kõik olemasolevad sertifikaadid ning võib ka mäluseadme kustutada ja vormindada. • Lülitage printer välja ja seejärel eemaldage turvaelement.
75.02		Tundmatu turvaelement.
75.03	Error communicating with Secure Element.	Toimige järgmiselt. • Lõpetage turvaelemendi kasutamine. **Note:** Printer kustutab kõik olemasolevad sertifikaadid ning võib ka mäluseadme kustutada ja vormindada. • Lülitage printer välja, eemaldage ja seejärel installige turvaelement.

Veakoodid	Veateade	Lahendus
75.11	Turvaelemendi uuendamine ebaõnnestus.	Toimige järgmiselt. • Proovige uuesti uuendada. • Tühista uuendamine. **Note:** Printer võib kustutada kõik olemasolevad sertifikaadid ja salvestusseadme sisu.
75.12	Turvaelemendi uuendamine jäi pooleli.	Toimige järgmiselt. • Taaskäivitage printer. **Note:** Oodake 10 sekundit, et uuendamine lõpule viia. • Tühista uuendamine. **Note:** Printer võib kustutada kõik olemasolevad sertifikaadid ja salvestusseadme sisu.
80.01, 80.09	Hoolduskomplekt peaaegu tühi.	Valige teate kustutamiseks käsk **Jätka**.
80.11, 80.19	Hoolduskomplekt madal.	
80.21, 80.29	Hoolduskomplekt on väga tühi.	
80.31	Printimise jätkamiseks asendage hoolduskomplekt.	Lisateavet leiate peatükist Kuumuti vahetamine on page 404.
80.31	Asendage hoolduskomplekt, soovitatav tööiga on läbi.	
81.11	1500-lehelise salve rullikukomplekt tühjeneb.	Valige teate kustutamiseks käsk **Jätka**.

Veakoodid	Veateade	Lahendus
81.31	Asendage 1500-leheline rullikomplekt, soovitatav kasutusiga on läbi.	Lisateavet saate klienditeenindusest.
82.00, 82.02, 82.09	Jääktooneri pudel on peaaegu täis.	Lisateavet leiate peatükist Jääktooneri pudeli vahetamine on page 403.
82.3, 82.32, 82.33, 82.39	Asendage jääktooneri pudel.	
83.1y	Edastusmoodul tühjeneb.	Valige teate kustutamiseks käsk **Jätka**.
83.3y	Asendage edastusmoodul, soovitatav kasutusiga on läbi.	Lisateavet saate klienditeenindusest.
83.4y	Asendage edastusmoodul.	
83.20	Klambrikassett tühjeneb.	Valige teate kustutamiseks käsk **Jätka**.
83.20	Klambri S2 sisemine tühjeneb.	
83.20	Klambri S2 väline tühjeneb.	
83.30	Klambrikassett tühi või puudub.	Proovige järgmisi võimalusi. • Võtke klambrikassett välja ja sisestage see uuesti. • Klambrikasseti vahetamine. Lisateavet leiate siit: Klammerdaja ja mulgustajaga köitja klambrikasseti vahetamine on page 421 või Klammerdaja klambrikasseti vahetamine on page 419.
83.30	Klambrikassett S1 tühi või puudub.	Proovige järgmisi võimalusi. • Võtke klambrikassett välja ja sisestage see uuesti. • Klambrikasseti vahetamine. Lisateavet leiate peatükist Klambrikasseti vahetamine brošüüriviimistlejas on page 424.

Veakoodid	Veateade	Lahendus
83.30	Sisemine klambrikassett S2 tühi või puudub.	Proovige järgmisi võimalusi. • Võtke klambrikassett välja ja sisestage see uuesti. • Klambrikasseti vahetamine. Lisateavet leiate peatükist Klambrikassetihoidikute vahetamine brošüüriviimistlejas on page 426.
83.30	Väline klambrikassett S2 tühi või puudub.	
84.01K, 84.03K, 84.09K	Must prindiplokk tühjeneb.	Valige teate kustutamiseks käsk **Jätka**.
84.11K, 84.13K, 84.19K	Must prindikomplekt tühjeneb.	
84.21C, 84.03C, 84.09C	Must prindiplokk väga tühi.	
84.01C, 84.03C, 84.09C	Värviline prindikomplekt on peaaegu tühi.	
84.11C, 84.13C, 84.19C	Värviline prindikomplekt tühjeneb.	
84.21C, 84.23C, 84.29C	Värviline prindikomplekt on väga tühi.	
84.31, 84.33	Asendage must prindiplokk, soovitatav tööiga on läbi.	Lisateavet leiate peatükist Musta prindiploki väljavahetamine on page 389.
84.31, 84.33	Asendage värviline prindikomplekt, soovitatav tööiga on läbi.	Lisateavet leiate peatükist Värvilise prindikomplekti vahetamine on page 396.
84.41, 84.43, 84.48	Printimise jätkamiseks vahetage must prindiplokk välja.	Lisateavet leiate peatükist Musta prindiploki väljavahetamine on page 389.
84.41, 84.43, 84.48	Printimise jätkamiseks vahetage värviline prindikomplekt välja.	Lisateavet leiate peatükist Värvilise prindikomplekti vahetamine on page 396.
88.00[x], 88.07[x], 88.08[x], 88.09[x]	[Color] toonerikassett on peaaegu tühi.	Valige teate kustutamiseks käsk **Jätka**.
88.10[x], 88.17[x], 88.18[x], 88.19[x]	[Color] toonerikassett on tühjenemas.	

Veakoodid	Veateade	Lahendus
88.20[x], 88.27[x], 88.28[x], 88.29[x]	[Color] toonerikassett on väga tühi.	
88.30[x], 88.37[x], 88.38[x]	Vahetage [color] toonerikassett välja, jäänud on hinnanguliselt <NUM/> lehekülge.	Lisateavet leiate peatükist Toonerikasseti vahetamine on page 387.
88.30[x], 88.37[x], 88.38[x]	Vahetage [color] toonerikassett välja.	
88.40[x], 88.47[x], 88.48[x]	Vahetage[color] toonerikassett välja, alles on jäänud 0 lehekülge.	
88.40[x], 88.47[x], 88.48[x]	Vahetage [color] toonerikassett välja.	

Veakoodid	Veateade	Lahendus
200.03, 200.05, 200.12, 200.13, 200.14, 200.15, 200.22, 200.23, 200.24, 200.25, 200.26, 200.32, 200.33, 200.34, 200.35, 200.36, 200.42, 200.43, 200.44, 200.45, 200.46, 200.52, 200.53, 200.54, 200.55, 200.56, 200.91, 201.91, 202.02, 202.03, 202.04, 202.05, 202.12, 202.13, 202.14, 202.15, 202.22, 202.23, 202.24, 202.25, 202.32, 202.33, 202.34, 202.35, 202.42, 202.43, 202.44, 202.45, 202.52, 202.53, 202.54, 202.55, 202.91, 202.93, 202.95, 231.03, 231.05, 231.13, 231.15, 231.23, 231.25, 231.33, 231.35, 231.43, 231.45, 231.53, 231.55, 231.91, 232.03, 232.05, 232.13, 232.15, 232.23, 232.25, 232.33, 232.35, 232.43, 232.45, 232.53, 232.55, 232.93, 232.94, 232.95, 240.05, 240.25, 240.35, 240.45, 240.55, 240.91, 240.95, 241.12, 241.14, 241.15, 241.91	Paberiummistus salves [LOCATION/].	Lisateavet leiate peatükist Paberiummistus luugis B on page 488.
240.06	Paberiummistus salves [LOCATION/].	Lisateavet leiate peatükist Paberiummistus mitmeotstarbelises sööturis on page 483.
241.16, 241.82, 241.83, 241.84, 661.13, 661.84	Paberi laadimise tõrge salves [LOCATION/].	1. Avage salv 1. 2. Eemaldage ja seejärel reguleerige paberipakk uuesti. 3. Vajadusel reguleerige paberijuhikuid. 4. Laadige salv 1 uuesti. 5. Sulgege salv 1.

Veakoodid	Veateade	Lahendus
242.23, 242.25, 242.35, 242.45, 242.55, 242.91	Paberiummistus salves [LOCATION/].	Lisateavet leiate peatükist Paberiummistus valikulises 550-lehelises salves on page 482.
242.33, 242.43, 243.33, 243.35, 243.36, 243.43, 243.35, 243.45, 243.45, 243.55, 243.91, 244.43, 244.45, 244.91	Paberiummistus salves [LOCATION/].	Lisateavet leiate järgmistest allikatest. • Paberiummistus 2 x 550-lehelises salves on page 484 • Paberiummistus 2000-lehelises tandemsalves on page 485
243.43, 243.53, 244.43, 244.45, 244.46, 244.91, 245.53, 245.56, 245.55, 245.91, 602.59, 664.43, 665.53	Paberiummistus salves [LOCATION/].	Lisateavet leiate peatükist Paberiummistus 1500-lehelises salves on page 486.
400.11, 400.13, 400.15, 401.11, 401.13, 401.15, 404.19, 438.11, 438.21, 444.66, 450.21, 450.23, 450.25, 450.98, 450.99, 451.21, 451.23, 451.25, 452.66, 453.21, 453.23, 454.21, 454.23, 454.25, 457.21, 457.23, 457.25, 460.66, 461.66, 464.66, 465.66, 466.66, 467.66, 468.66, 469.66, 472.66, 477.66, 480.66, 483.66, 486.29, 504.11, 504.15, 505.11, 505.15, 514.19, 698.29	Paberiummistus salves [LOCATION/].	Lisateavet leiate peatükist Paberiummistus klammerdaja ja mulgustajaga köitjas on page 497.

Veakoodid	Veateade	Lahendus
400.11, 400.13, 400.15, 401.11, 401.13, 401.15, 404.19, 438.11, 438.21, 442.66, 444.66, 445.66, 450.21, 450.23, 450.25, 451.21, 451.23, 451.25, 451.98, 451.99, 452.66, 453.21, 453.23, 453.25, 454.21, 454.23, 454.25, 457.21, 457.23, 457.25, 459.66, 460.66, 461.66, 462.66, 463.66, 464.66, 465.66, 466.66, 467.66, 468.66, 469.66, 470.66, 472.66, 473.66, 476.66, 477.66, 480.66, 483.66, 486.29, 490.66, 491.21, 491.25, 491.66, 493.21, 494.21, 492.66, 494.66, 495.66, 496.66, 497.66, 504.11, 504.15, 505.11, 505.15, 514.19, 698.29	Paberiummistus salves [LOCATION/].	Lisateavet leiate peatükist Paberiummistus brošüüriviimistlejas on page 508.
420.11, 420.13, 420.15, 420.99, 421.56, 422.56, 423.56, 424.56, 425.13, 425.15, 425.11, 426.11, 426.15, 428.56A, 428.56B, 431.56, 435.56, 438.11, 439.19, 461.56, 698.19	Paberiummistus salves [LOCATION/].	Lisateavet leiate peatükist Paberiummistus klammerdajas on page 492.
438.11, 500.11, 500.13, 500.15, 500.99, 502.11, 502.13, 502.15, 504.11, 504.13, 504.15, 505.13, 506.11, 506.13, 506.15, 507.11, 507.13, 507.15, 508.56, 509.56, 510.56, 511.56, 512.56, 513.56, 514.19, 698.19, 698.29	Paberiummistus salves [LOCATION/].	Lisateavet leiate peatükist Paberiummistus voltimisvõimalusega paberikonveieris on page 494.

Veakoodid	Veateade	Lahendus
602.29, 662.23	Paberi laadimise tõrge salves 2.	Lisateavet leiate peatükist 550-lehelise salve laadimine on page 107.
602.39, 663.33	Paberi laadimise tõrge salves 3.	Lisateavet leiate järgmistest allikatest. • 550-lehelise salve laadimine on page 107 • 2000-lehelise tandemsalve laadimine on page 111
602.49, 664.43	Paberi laadimise tõrge salves 4.	Lisateavet leiate peatükist 550-lehelise salve laadimine on page 107.

Printimisprobleemid

Prindikvaliteet on kehv

Tühjad või valged leheküljed

Märkused
Enne probleemi lahendamist tehke järgmist.

1. Viige läbi Värvi reguleerimine. Navigeerige juhtpaneelilt jaotisse **Seaded › Printimine › Kvaliteet › Skannimise lisaseaded › Värvi reguleerimine**.
2. Printige prindi kvaliteedi testlehed. Navigeerige juhtpaneelilt jaotisse **Seaded › Veaotsing › Prindi kvaliteedi testlehed**.

> **Note:** Kasutage näidislehtede printimiseks salve 1 ja veenduge, et paber on laaditud vertikaalpaigutusega.

Proovige järgmisi lahendusi:

- Veenduge, et prindikomplektist, prindiplokist ja toonerikassettidest on eemaldatud kogu pakkematerjal.
- Kontrollige, kas printerisse on paigaldatud Lexmarki toetatud originaaltoonerikassett.

> **Note:** Kui tegu on mittetoetatava kassetiga, siis asendage see toetatava kassetiga.

- Veenduge, et prindikomplekt ja must prindiplokk on korralikult paigaldatud.

  1. Eemaldage prindikomplekt ja seejärel eemaldage must prindiplokk.

     > **Hoiatus – varakahjude oht**
     > Prindikomplekt ja must prindiplokk ei tohi jääda otsese valguse kätte kauemaks kui 10 minutiks. Pikaajaline kokkupuude valgusega võib tekitada prindikvaliteedi probleeme.

     > **Hoiatus – varakahjude oht**
     > Ärge puudutage prindikomplekti või musta prindiploki all olevat toonerijaoturit. Muidu võib tulevaste prinditööde kvaliteet halveneda.

  2. Sisestage must prindiplokk, seejärel prindikomplekt.

Kui probleem püsib, võtke ühendust klienditoega.

Tumedad väljatrükid

Märkused
Enne probleemi lahendamist tehke järgmist.

1. Viige läbi Värvi reguleerimine. Navigeerige juhtpaneelilt jaotisse **Seaded › Printimine › Kvaliteet › Skannimise lisaseaded › Värvi reguleerimine**.
2. Printige prindi kvaliteedi testlehed. Navigeerige juhtpaneelilt jaotisse **Seaded › Veaotsing › Prindi kvaliteedi testlehed**.

> **Note:** Kasutage näidislehtede printimiseks salve 1 ja veenduge, et paber on laaditud vertikaalpaigutusega.

Proovige järgmisi lahendusi:

- Olenevalt operatsioonisüsteemist saate tooneri tumedust vähendada dialoogiaknas „Prindieelistused“ või „Printimine“.

> **Note:** Seda seadet saab muuta ka printeri juhtpaneelil. Navigeerige jaotisse **Seaded › Printimine › Kvaliteet › Tooneri tumedus**.

- Olenevalt operatsioonisüsteemist saab paberi tüüpi määrata dialoogiaknas „Prindieelistused“ või „Printimine“. Veenduge, et seade vastaks salve laaditud paberile.

> **Note:** Seda seadet saab muuta ka printeri juhtpaneelil. Navigeerige jaotisse **Seaded › Paber › Salve konfiguratsioon › Paberi formaat/tüüp**.

- Veenduge, et paber ei oleks erilise tekstuuriga ega kare.
- Laadige paber uuest paberipakist.

> **Note:** Kõrge õhuniiskuse korral imab paber vett. Hoidke paberit kasutamiseni originaalpakendis.

Kui probleem püsib, võtke ühendust klienditoega.

Pettekujutised

Märkused
Enne probleemi lahendamist tehke järgmist.

1. Viige läbi Värvi reguleerimine. Navigeerige juhtpaneelilt jaotisse **Seaded › Printimine › Kvaliteet › Skannimise lisaseaded › Värvi reguleerimine**.
2. Printige prindi kvaliteedi testlehed. Navigeerige juhtpaneelilt jaotisse **Seaded › Veaotsing › Prindi kvaliteedi testlehed**.

> **Note:** Kasutage näidislehtede printimiseks salve 1 ja veenduge, et paber on laaditud vertikaalpaigutusega.

Proovige järgmisi lahendusi:

- Asetage salve õiget tüüpi ja kaaluga paber.
- Olenevalt operatsioonisüsteemist saab paberi tüüpi määrata dialoogiaknas „Prindieelistused“ või „Printimine“. Veenduge, et seade vastaks salve laaditud paberile.

> **Note:** Seda seadet saab muuta ka printeri juhtpaneelil. Navigeerige jaotisse **Seaded › Paber › Salve konfiguratsioon › Paberi formaat/tüüp**.

Kui probleem püsib, võtke ühendust klienditoega.

Hall või värviline taust

Märkused
Enne probleemi lahendamist tehke järgmist.

1. Viige läbi Värvi reguleerimine. Navigeerige juhtpaneelilt jaotisse **Seaded › Printimine › Kvaliteet › Skannimise lisaseaded › Värvi reguleerimine**.
2. Printige prindi kvaliteedi testlehed. Navigeerige juhtpaneelilt jaotisse **Seaded › Veaotsing › Prindi kvaliteedi testlehed**.

> **Note:** Kasutage näidislehtede printimiseks salve 1 ja veenduge, et paber on laaditud vertikaalpaigutusega.

Proovige järgmisi lahendusi:

- Veenduge, et prindimaterjali tekstuuri ja kaalu seaded vastaksid laaditud paberi omadustele.

  Navigeerige juhtpaneelilt jaotisse **Seaded › Paber › Meedia konfiguratsioon › Meedia tüübid**.

  > **Note:** Kareda tekstuuriga või raskele paberile võib printimine aeglasem olla.

- Veenduge, et prindikomplekt ja must prindiplokk on korralikult paigaldatud.

  1. Eemaldage prindikomplekt ja seejärel eemaldage must prindiplokk.

     > **Hoiatus – varakahjude oht**
     > Prindikomplekt ja must prindiplokk ei tohi jääda otsese valguse kätte kauemaks kui 10 minutiks. Pikaajaline kokkupuude valgusega võib tekitada prindikvaliteedi probleeme.

> **Hoiatus – varakahjude oht**
> Ärge puudutage prindikomplekti või musta prindiploki all olevat toonerijaoturit. Muidu võib tulevaste prinditööde kvaliteet halveneda.

2. Sisestage must prindiplokk, seejärel prindikomplekt.

Kui probleem püsib, võtke ühendust klienditoega.

Valed veerised

> **Märkused**
> Enne probleemi lahendamist tehke järgmist.
>
> 1. Viige läbi Värvi reguleerimine. Navigeerige juhtpaneelilt jaotisse **Seaded › Printimine › Kvaliteet › Skannimise lisaseaded › Värvi reguleerimine**.
> 2. Printige prindi kvaliteedi testlehed. Navigeerige juhtpaneelilt jaotisse **Seaded › Veaotsing › Prindi kvaliteedi testlehed**.
>
> > **Note:** Kasutage näidislehtede printimiseks salve 1 ja veenduge, et paber on laaditud vertikaalpaigutusega.

Proovige järgmisi lahendusi:

- Reguleerige salves olevad paberijuhikud laaditud paberi suhtes õigesse asendisse.
- Olenevalt operatsioonisüsteemist saab paberi formaati määrata dialoogiaknas „Prindieelistused“ või „Printimine“. Veenduge, et seade vastaks salve laaditud paberile.

> **Note:** Seda seadet saab muuta ka printeri juhtpaneelil. Navigeerige jaotisse **Seaded › Paber › Salve konfiguratsioon › Paberi formaat/tüüp**.

Kui probleem püsib, võtke ühendust klienditoega.

Kahvatud väljatrükid

Märkused
Enne probleemi lahendamist tehke järgmist.

1. Viige läbi Värvi reguleerimine. Navigeerige juhtpaneelilt jaotisse **Seaded › Printimine › Kvaliteet › Skannimise lisaseaded › Värvi reguleerimine**.
2. Printige prindi kvaliteedi testlehed. Navigeerige juhtpaneelilt jaotisse **Seaded › Veaotsing › Prindi kvaliteedi testlehed**.

> **Note:** Kasutage näidislehtede printimiseks salve 1 ja veenduge, et paber on laaditud vertikaalpaigutusega.

Proovige järgmisi lahendusi:

- Veenduge, et prindikomplektist, prindiplokist ja toonerikassettidest on eemaldatud kogu pakkematerjal.
- Olenevalt operatsioonisüsteemist saate tooneri tumedust suurendada dialoogiaknas „Prindieelistused“ või „Printimine“.

> **Note:** Seda seadet saab muuta ka printeri juhtpaneelil. Navigeerige jaotisse **Seaded › Printimine › Kvaliteet › Tooneri tumedus**.

- Juhtpaneelilt, **Seaded › Printimine › Kvaliteet** ja seejärel lülitage välja funktsioon **Värvisäästur**.
- Olenevalt operatsioonisüsteemist saab paberi tüüpi määrata dialoogiaknas Prindieelistused või Printimine. Veenduge, et seade vastaks salve laaditud paberile.

> **Note:** Seda seadet saab muuta ka printeri juhtpaneelil. Navigeerige jaotisse **Seaded › Paber › Salve konfiguratsioon › Paberi formaat/tüüp**.

- Veenduge, et paber ei oleks erilise tekstuuriga ega kare.
- Laadige paber uuest paberipakist.

> **Note:** Kõrge õhuniiskuse korral imab paber vett. Hoidke paberit kasutamiseni originaalpakendis.

- Veenduge, et prindikomplekt ja must prindiplokk on korralikult paigaldatud.
  1. Eemaldage prindikomplekt ja seejärel eemaldage must prindiplokk.

     > **Hoiatus – varakahjude oht**
     > Prindikomplekt ja must prindiplokk ei tohi jääda otsese valguse kätte kauemaks kui 10 minutiks. Pikaajaline kokkupuude valgusega võib tekitada prindikvaliteedi probleeme.

     > **Hoiatus – varakahjude oht**
     > Ärge puudutage prindikomplekti või musta prindiploki all olevat toonerijaoturit. Muidu võib tulevaste prinditööde kvaliteet halveneda.

  2. Sisestage must prindiplokk, seejärel prindikomplekt.

Kui probleem püsib, võtke ühendust klienditoega.

Puuduolevad värvid

Märkused
Enne probleemi lahendamist tehke järgmist.

1. Viige läbi Värvi reguleerimine. Navigeerige juhtpaneelilt jaotisse **Seaded › Printimine › Kvaliteet › Skannimise lisaseaded › Värvi reguleerimine**.
2. Printige prindi kvaliteedi testlehed. Navigeerige juhtpaneelilt jaotisse **Seaded › Veaotsing › Prindi kvaliteedi testlehed**.

> **Note:** Kasutage näidislehtede printimiseks salve 1 ja veenduge, et paber on laaditud vertikaalpaigutusega.

Proovige järgmisi lahendusi:

- Veenduge, et prindikomplektist, prindiplokist ja toonerikassettidest on eemaldatud kogu pakkematerjal.
- Eemaldage puuduoleva värvi toonerijaotur.

1. Eemaldage prindikomplekt.

> **Hoiatus – varakahjude oht**
> Prindikomplekt ja must prindiplokk ei tohi jääda otsese valguse kätte kauemaks kui 10 minutiks. Pikaajaline kokkupuude valgusega võib tekitada prindikvaliteedi probleeme.

> **Hoiatus – varakahjude oht**
> Ärge puudutage prindikomplekti või musta prindiploki all olevat toonerijaoturit. Muidu võib tulevaste prinditööde kvaliteet halveneda.

2. Eemaldage ja seejärel sisestage puuduoleva värvi toonerijaotur.
3. Sisestage prindikomplekt.

Kui probleem püsib, võtke ühendust klienditoega.

Laialimääritus ja täpid väljatrükil

Märkused
Enne probleemi lahendamist tehke järgmist.

1. Viige läbi Värvi reguleerimine. Navigeerige juhtpaneelilt jaotisse **Seaded › Printimine › Kvaliteet › Skannimise lisaseaded › Värvi reguleerimine**.
2. Printige prindi kvaliteedi testlehed. Navigeerige juhtpaneelilt jaotisse **Seaded › Veaotsing › Prindi kvaliteedi testlehed**.

> **Note:** Kasutage näidislehtede printimiseks salve 1 ja veenduge, et paber on laaditud vertikaalpaigutusega.

Proovige järgmisi lahendusi:

- Kontrollige, kas printeris on märke toonerilekkest.
- Veenduge, et paberi formaadi ja tüübi seaded vastaksid laaditud paberile. **Seaded › Paber › Salve konfiguratsioon › Paberi formaat/tüüp**.

> **Note:** Veenduge, et paber ei oleks erilise tekstuuriga ega kare.

- Olenevalt operatsioonisüsteemist saab paberi formaati ja tüüpi määrata dialoogiaknas „Prindieelistused“ või „Printimine“. Veenduge, et seaded vastavad salve laaditud paberile.
- Laadige paber uuest paberipakist.

> **Note:** Kõrge õhuniiskuse korral imab paber vett. Hoidke paberit kasutamiseni originaalpakendis.

- Veenduge, et prindikomplekt ja must prindiplokk on korralikult paigaldatud.

  1. Eemaldage prindikomplekt ja seejärel eemaldage must prindiplokk.

> **Hoiatus – varakahjude oht**
> Prindikomplekt ja must prindiplokk ei tohi jääda otsese valguse kätte kauemaks kui 10 minutiks. Pikaajaline kokkupuude valgusega võib tekitada prindikvaliteedi probleeme.

> **Hoiatus – varakahjude oht**
> Ärge puudutage prindikomplekti või musta prindiploki all olevat toonerijaoturit. Muidu võib tulevaste prinditööde kvaliteet halveneda.

2. Sisestage must prindiplokk, seejärel prindikomplekt.

Kui probleem püsib, võtke ühendust klienditoega.

Väljatrükk kõver või viltu

> **Märkused**
> Enne probleemi lahendamist tehke järgmist.
>
> 1. Viige läbi Värvi reguleerimine. Navigeerige juhtpaneelilt jaotisse **Seaded › Printimine › Kvaliteet › Skannimise lisaseaded › Värvi reguleerimine**.
> 2. Printige prindi kvaliteedi testlehed. Navigeerige juhtpaneelilt jaotisse **Seaded › Veaotsing › Prindi kvaliteedi testlehed**.
>
> > **Note:** Kasutage näidislehtede printimiseks salve 1 ja veenduge, et paber on laaditud vertikaalpaigutusega.

Proovige järgmisi lahendusi:

- Laadige paber uuest paberipakist.

  1. Avage näidatud salv ja eemaldage paber.
  2. Laadige paber uuest paberipakist.

> **Note:** Kõrge õhuniiskuse korral imab paber vett. Hoidke paberit kasutamiseni originaalpakendis.

3. Reguleerige salves olevad paberijuhikud laaditud paberi suhtes õigesse asendisse.

- Kontrollige, kas prindite toetatud paberile.

Kui probleem püsib, võtke ühendust klienditoega.

Ühevärvilised või mustad kujutised

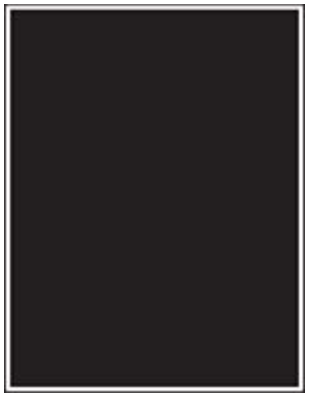

Märkused
Enne probleemi lahendamist tehke järgmist.

1. Viige läbi Värvi reguleerimine. Navigeerige juhtpaneelilt jaotisse **Seaded › Printimine › Kvaliteet › Skannimise lisaseaded › Värvi reguleerimine**.
2. Printige prindi kvaliteedi testlehed. Navigeerige juhtpaneelilt jaotisse **Seaded › Veaotsing › Prindi kvaliteedi testlehed**.

> **Note:** Kasutage näidislehtede printimiseks salve 1 ja veenduge, et paber on laaditud vertikaalpaigutusega.

1. Eemaldage prindikomplekt ja seejärel eemaldage must prindiplokk.

> **Hoiatus – varakahjude oht**
> Prindikomplekt ja must prindiplokk ei tohi jääda otsese valguse kätte kauemaks kui 10 minutiks. Pikaajaline kokkupuude valgusega võib tekitada prindikvaliteedi probleeme.

> **Hoiatus – varakahjude oht**
> Ärge puudutage prindikomplekti või musta prindiploki all olevat toonerijaoturit. Muidu võib tulevaste prinditööde kvaliteet halveneda.

2. Sisestage must prindiplokk, seejärel prindikomplekt.

Kui probleem püsib, võtke ühendust klienditoega.

Tekst või pildid prinditakse osaliselt

Märkused
Enne probleemi lahendamist tehke järgmist.

1. Viige läbi Värvi reguleerimine. Navigeerige juhtpaneelilt jaotisse **Seaded › Printimine › Kvaliteet › Skannimise lisaseaded › Värvi reguleerimine**.
2. Printige prindi kvaliteedi testlehed. Navigeerige juhtpaneelilt jaotisse **Seaded › Veaotsing › Prindi kvaliteedi testlehed**.

> **Note:** Kasutage näidislehtede printimiseks salve 1 ja veenduge, et paber on laaditud vertikaalpaigutusega.

Proovige järgmisi lahendusi:

- Veenduge, et prindikomplektist, prindiplokist ja toonerikassettidest on eemaldatud kogu pakkematerjal.
- Reguleerige salves olevad paberijuhikud laaditud paberi suhtes õigesse asendisse.
- Olenevalt operatsioonisüsteemist saab paberi formaati määrata dialoogiaknas „Prindieelistused“ või „Printimine“. Veenduge, et seade vastaks salve laaditud paberile.

> **Note:** Seda seadet saab muuta ka printeri juhtpaneelil. Navigeerige jaotisse **Seaded › Paber › Salve konfiguratsioon › Paberi formaat/tüüp**.

- Veenduge, et prindikomplekt ja must prindiplokk on korralikult paigaldatud.

  1. Eemaldage prindikomplekt ja seejärel eemaldage must prindiplokk.

> **Hoiatus – varakahjude oht**
> Prindikomplekt ja must prindiplokk ei tohi jääda otsese valguse kätte kauemaks kui 10 minutiks. Pikaajaline kokkupuude valgusega võib tekitada prindikvaliteedi probleeme.

> **Hoiatus – varakahjude oht**
> Ärge puudutage prindikomplekti või musta prindiploki all olevat toonerijaoturit. Muidu võib tulevaste prinditööde kvaliteet halveneda.

2. Sisestage must prindiplokk, seejärel prindikomplekt.

Kui probleem püsib, võtke ühendust klienditoega.

Tooner tuleb hõõrudes kergesti maha

> **Märkused**
> Enne probleemi lahendamist tehke järgmist.
>
> 1. Viige läbi Värvi reguleerimine. Navigeerige juhtpaneelilt jaotisse **Seaded › Printimine › Kvaliteet › Skannimise lisaseaded › Värvi reguleerimine**.
> 2. Printige prindi kvaliteedi testlehed. Navigeerige juhtpaneelilt jaotisse **Seaded › Veaotsing › Prindi kvaliteedi testlehed**.
>
> > **Note:** Kasutage näidislehtede printimiseks salve 1 ja veenduge, et paber on laaditud vertikaalpaigutusega.

Proovige järgmisi võimalusi.

- Veenduge, et printeri toitejuhe on ühendatud sobivate näitajatega ja korralikult maandatud pistikupessa.
- Olenevalt operatsioonisüsteemist saab paberi tüüpi määrata dialoogiaknas Prindieelistused või Printimine. Veenduge, et seade vastaks salve laaditud paberile.

- Seadistage juhtpaneelil paberitüüp. Navigeerige jaotisse **Seaded › Paber › Salve konfiguratsioon › Paberi formaat/tüüp**.

Kui probleem püsib, võtke ühendust klienditoega.

Ebaühtlase tumedusega väljatrükid

Märkused
Enne probleemi lahendamist tehke järgmist.

1. Viige läbi Värvi reguleerimine. Navigeerige juhtpaneelilt jaotisse **Seaded › Printimine › Kvaliteet › Skannimise lisaseaded › Värvi reguleerimine**.
2. Printige prindi kvaliteedi testlehed. Navigeerige juhtpaneelilt jaotisse **Seaded › Veaotsing › Prindi kvaliteedi testlehed**.

> **Note:** Kasutage näidislehtede printimiseks salve 1 ja veenduge, et paber on laaditud vertikaalpaigutusega.

Proovige järgmisi lahendusi:

- Avage luuk B ja seejärel veenduge, et teine ülekanderull oleks oma kohale lukustatud.
- Veenduge, et prindikomplekt ja must prindiplokk on korralikult paigaldatud.

1. Eemaldage prindikomplekt ja seejärel eemaldage must prindiplokk.

> **Hoiatus – varakahjude oht**
> Prindikomplekt ja must prindiplokk ei tohi jääda otsese valguse kätte kauemaks kui 10 minutiks. Pikaajaline kokkupuude valgusega võib tekitada prindikvaliteedi probleeme.

> **Hoiatus – varakahjude oht**
> Ärge puudutage prindikomplekti või musta prindiploki all olevat toonerijaoturit. Muidu võib tulevaste prinditööde kvaliteet halveneda.

2. Sisestage must prindiplokk, seejärel prindikomplekt.

Kui probleem püsib, võtke ühendust klienditoega.

Horisontaalsed tumedad jooned

Märkused
Enne probleemi lahendamist tehke järgmist.

1. Viige läbi Värvi reguleerimine. Navigeerige juhtpaneelilt jaotisse **Seaded › Printimine › Kvaliteet › Skannimise lisaseaded › Värvi reguleerimine**.
2. Printige prindi kvaliteedi testlehed. Navigeerige juhtpaneelilt jaotisse **Seaded › Veaotsing › Prindi kvaliteedi testlehed**.

> **Note:** Kasutage näidislehtede printimiseks salve 1 ja veenduge, et paber on laaditud vertikaalpaigutusega.

Proovige järgmisi lahendusi:

- Olenevalt operatsioonisüsteemist saab paberi tüüpi määrata dialoogiaknas Prindieelistused või Printimine. Veenduge, et seade vastaks salve laaditud paberile.

> **Note:** Seda seadet saab muuta ka printeri juhtpaneelil. Navigeerige jaotisse **Seaded › Paber › Salve konfiguratsioon › Paberi formaat/tüüp**.

- Veenduge, et paber ei oleks erilise tekstuuriga ega kare.
- Laadige paber uuest paberipakist.

> **Note:** Kõrge õhuniiskuse korral imab paber vett. Hoidke paberit kasutamiseni originaalpakendis.

- Veenduge, et prindikomplekt ja must prindiplokk on korralikult paigaldatud.

  1. Eemaldage prindikomplekt ja seejärel eemaldage must prindiplokk.

> **Hoiatus – varakahjude oht**
> Prindikomplekt ja must prindiplokk ei tohi jääda otsese valguse kätte kauemaks kui 10 minutiks. Pikaajaline kokkupuude valgusega võib tekitada prindikvaliteedi probleeme.

> **Hoiatus – varakahjude oht**
> Ärge puudutage prindikomplekti või musta prindiploki all olevat toonerijaoturit. Muidu võib tulevaste prinditööde kvaliteet halveneda.

2. Sisestage must prindiplokk, seejärel prindikomplekt.

Kui probleem püsib, võtke ühendust klienditoega.

Vertikaalsed tumedad jooned

> **Märkused**
>
> - Enne probleemi lahendamist kasutage funktsiooni „Prindi kvaliteedi testlehed“. Navigeerige juhtpaneelilt jaotisse **Seaded › Veaotsing › Prindi kvaliteedi testlehed**.
> - Kasutage näidislehtede printimiseks salve 1 ja veenduge, et paber on laaditud vertikaalpaigutusega.

Proovige järgmisi lahendusi:

- Olenevalt operatsioonisüsteemist saab paberi tüüpi määrata dialoogiaknas „Prindieelistused“ või „Printimine“. Veenduge, et seade vastaks salve laaditud paberile.

  > **Note:** Seda seadet saab muuta ka printeri juhtpaneelil. Navigeerige jaotisse **Seaded > Paber > Salve konfiguratsioon > Paberi formaat/tüüp**.

- Veenduge, et paber ei oleks erilise tekstuuriga ega kare.
- Laadige paber uuest paberipakist.

> **Note:** Kõrge õhuniiskuse korral imab paber vett. Hoidke paberit kasutamiseni originaalpakendis.

- Veenduge, et prindikomplekt ja must prindiplokk on korralikult paigaldatud.

  1. Eemaldage prindikomplekt ja seejärel eemaldage must prindiplokk.

     > **Hoiatus – varakahjude oht**
     > Prindikomplekt ja must prindiplokk ei tohi jääda otsese valguse kätte kauemaks kui 10 minutiks. Pikaajaline kokkupuude valgusega võib tekitada prindikvaliteedi probleeme.

     > **Hoiatus – varakahjude oht**
     > Ärge puudutage prindikomplekti või musta prindiploki all olevat toonerijaoturit. Muidu võib tulevaste prinditööde kvaliteet halveneda.

  2. Sisestage must prindiplokk, seejärel prindikomplekt.

Kui probleem püsib, võtke ühendust klienditoega.

Horisontaalsed valged jooned

Märkused
Enne probleemi lahendamist tehke järgmist.

1. Viige läbi Värvi reguleerimine. Navigeerige juhtpaneelilt jaotisse **Seaded › Printimine › Kvaliteet › Skannimise lisaseaded › Värvi reguleerimine**.
2. Printige prindi kvaliteedi testlehed. Navigeerige juhtpaneelilt jaotisse **Seaded › Veaotsing › Prindi kvaliteedi testlehed**.

> **Note:** Kasutage näidislehtede printimiseks salve 1 ja veenduge, et paber on laaditud vertikaalpaigutusega.

Proovige järgmisi lahendusi:

- Olenevalt operatsioonisüsteemist saab paberi tüüpi määrata dialoogiaknas „Prindieelistused“ või „Printimine“. Veenduge, et seade vastaks salve laaditud paberile.

> **Note:** Seda seadet saab muuta ka printeri juhtpaneelil. Navigeerige jaotisse **Seaded › Paber › Salve konfiguratsioon › Paberi formaat/tüüp**.

- Asetage täpsustatud paberiallikasse soovitatud paberitüüp.
- Veenduge, et prindikomplekt ja must prindiplokk on korralikult paigaldatud.

  1. Eemaldage prindikomplekt ja seejärel eemaldage must prindiplokk.

  > **Hoiatus – varakahjude oht**
  > Ärge jätke fotojuhtivustrumlit otsese valguse kätte. Pikaajaline kokkupuude valgusega võib tekitada prindikvaliteedi probleeme.

  > **Hoiatus – varakahjude oht**
  > Ärge puudutage fotojuhtivustrumleid. Muidu võib tulevaste prinditööde kvaliteet halveneda.

  2. Sisestage must prindiplokk, seejärel prindikomplekt.
- Puhastage prindipea optika prindipea puhastustööriistaga. Lisateavet leiate peatükist Prindipea optika puhastamine on page 430.

Kui probleem püsib, võtke ühendust klienditoega.

Vertikaalsed valged jooned

Märkused
Enne probleemi lahendamist tehke järgmist.

1. Viige läbi Värvi reguleerimine. Navigeerige juhtpaneelilt jaotisse **Seaded › Printimine › Kvaliteet › Skannimise lisaseaded › Värvi reguleerimine**.
2. Printige prindi kvaliteedi testlehed. Navigeerige juhtpaneelilt jaotisse **Seaded › Veaotsing › Prindi kvaliteedi testlehed**.

> **Note:** Kasutage näidislehtede printimiseks salve 1 ja veenduge, et paber on laaditud vertikaalpaigutusega.

Proovige järgmisi lahendusi:

- Olenevalt operatsioonisüsteemist saab paberi tüüpi määrata dialoogiaknas „Prindieelistused“ või „Printimine“. Veenduge, et seade vastaks salve laaditud paberile.

> **Note:** Seda seadet saab muuta ka printeri juhtpaneelil. Navigeerige jaotisse **Seaded › Paber › Salve konfiguratsioon › Paberi formaat/tüüp**.

- Veenduge, et kasutaksite soovitatud paberitüüpi. Asetage täpsustatud paberiallikasse kindlasti soovitatud paberitüüp.
- Veenduge, et prindikomplekt ja must prindiplokk on korralikult paigaldatud.

1. Eemaldage prindikomplekt ja seejärel eemaldage must prindiplokk.

> **Hoiatus – varakahjude oht**
> Prindikomplekt ja must prindiplokk ei tohi jääda otsese valguse kätte kauemaks kui 10 minutiks. Pikaajaline kokkupuude valgusega võib tekitada prindikvaliteedi probleeme.

> **Hoiatus – varakahjude oht**
> Ärge puudutage prindikomplekti või musta prindiploki all olevat toonerijaoturit. Muidu võib tulevaste prinditööde kvaliteet halveneda.

2. Sisestage must prindiplokk, seejärel prindikomplekt.

- Puhastage prindipea optika prindipea puhastustööriista abil. Lisateavet leiate peatükist Prindipea optika puhastamine on page 430.

Kui probleem püsib, võtke ühendust klienditoega.

Korduvad defektid

> **Märkused**
>
> - Enne probleemi lahendamist kasutage funktsiooni „Prindi kvaliteedi testlehed“. Navigeerige juhtpaneelilt jaotisse **Seaded › Veaotsing › Prindi kvaliteedi testlehed**.
> - Kasutage näidislehtede printimiseks salve 1 ja veenduge, et paber on laaditud vertikaalpaigutusega.

1. Mõõtke mõjutatud värvilehel korduvate defektide vaheline kaugus. Kasutage prinditud defektide mõõtmise joonlauda, et mõõta lehel korduvate defektide vahesid.
2. Vahetage tarvik või osa, mis vastab defektidega värvilehel saadud mõõtudele.

   Värviline prindikomplekt või must prindiplokk

   - 94,5 mm (3,72 tolli)
   - 19,9 mm (1,18 tolli)
   - 23,2 mm (0,19 tolli)

   Tooneripulbri jaotusseade

   - 43,6 mm (1,72 tolli)
   - 45,0 mm (1,77 tolli)

   Kuumuti

   - 95 mm (3,74 tolli)
   - 110 mm (4,33 tolli)

Kui probleem püsib, võtke ühendust klienditoega.

Prinditöid ei prindita

Proovige järgmisi lahendusi:

- Avage prinditava dokumendi dialoogiaken „Prindieelistused“ või „Printimine“ ja veenduge, et valitud oleks õige printer.
- Kontrollige, kas printer on sisse lülitatud, ja seejärel lahendage kõik ekraanil kuvatavad veateated.
- Kontrollige, kas pordid töötavad ning kas kaablid on korralikult arvuti ja printeri portidesse ühendatud. Lisateavet leiate printeriga kaasas olevast paigaldusjuhendist.
- Lülitage printer välja, oodake ligikaudu 10 sekundit ja lülitage printer uuesti sisse.
- Desinstallige prindidraiver ja installige see uuesti.

Kui probleem püsib, võtke ühendust klienditoega.

Konfidentsiaalseid ja ootel olevaid dokumente ei prindita

Proovige järgmisi lahendusi:

- Kontrollige juhtpaneelil, kas dokumente kuvatakse **Ootetööde** loendis.

  > **Note:** Kui dokumente ei ole loendis, printige need välja valiku Printimine ja ootele panemine abil.

- Lahendage prinditöö võimalikud vormindamisvead või kehtetud andmed.
  - Kustutage prinditöö ja saatke see seejärel uuesti.
  - PDF-failide korral looge uus fail ja printige seejärel dokument välja.
- Kui prindite internetist, võib printer pidada mitut tööd pealkirja tõttu duplikaatideks.
  - Windowsi kasutamisel tehke dialoogiaknas Prindieelistused või Printimine kindlasti valik **Säilita dokumentide duplikaadid**.
  - Macintoshi kasutamisel nimetage iga töö erinevalt.
- Kustutage printeri mälu tühjendamiseks mõni ootel olev töö.
- Installige printeri lisamälu.

Kui probleem püsib, võtke ühendust klienditoega.

Töö prinditakse valest salvest või valele paberile

Proovige järgmisi lahendusi:

- Kontrollige, kas prindite õigele paberile.
- Olenevalt operatsioonisüsteemist saab paberi formaati ja tüüpi määrata dialoogiaknas „Prindieelistused“ või „Printimine“. Veenduge, et seaded vastaksid laaditud paberile.

> **Note:** Seda seadet saab muuta ka printeri juhtpaneelil. Navigeerige jaotisse **Seaded › Paber › Salve konfiguratsioon › Paberi formaat/tüüp**.

- Kontrollige, kas salved on ühendatud. Lisateavet leiate peatükist Salvede ühendamine on page 120.

Kui probleem püsib, võtke ühendust klienditoega.

Aeglane printimine

Proovige järgmisi lahendusi:

- Veenduge, et printeri kaabel oleks printeri ja arvuti, prindiserveri, lisaseadme või muu võrguseadmega kindlalt ühendatud.
- Veenduge, et printer ei oleks **vaikses režiimis**.

  Navigeerige juhtpaneelilt jaotisse **Seaded › Seade › Hooldus › Konfigureerimise menüü › Seadme töö › Vaikne režiim**.
- Määrake prinditava dokumendi eraldusvõime.

  1. Olenevalt operatsioonisüsteemist saate kasutada dialoogiakent „Prindieelistused“ või „Printimine“.
  2. Määrake eraldusvõimeks **4800 CQ**.

  > **Note:** Seda seadet saab muuta ka juhtpaneelil. Navigeerige jaotisse **Seaded › Printimine › Kvaliteet › Printimise eraldusvõime**.

- Olenevalt operatsioonisüsteemist saab paberi tüüpi määrata dialoogiaknas „Prindieelistused“ või „Printimine“.

  > **Märkused**
  > - Seda seadet saab muuta ka juhtpaneelil. Navigeerige jaotisse **Seaded › Paber › Salve konfiguratsioon › Paberi formaat/tüüp**.
  > - Raskemale paberile printimine on aeglasem.
  > - Paberile, mis on kitsam kui Letter, A4 ja Legal, võib printimine samuti aeglasem olla.

- Veenduge, et prindimaterjali tekstuuri ja kaalu seaded vastaksid laaditud paberi omadustele.

  Navigeerige juhtpaneelilt jaotisse **Seaded › Paber › Meedia konfiguratsioon › Meedia tüübid**.

  > **Note:** Kareda tekstuuriga või raskele paberile võib printimine aeglasem olla.

- Eemaldage ootetööd.
- Veenduge, et printer ei kuumeneks üle.

Märkused

- Laske pikkade prinditööde järel printeril jahtuda.
- Jälgige, et õhutemperatuur ei ületaks printeri spetsifikatsioonis soovitatud maksimumtaset. Lisateavet leiate peatükist Printeri paigalduskoha valimine on page 94.

Kui probleem püsib, võtke ühendust klienditoega.

Printer ei reageeri

Proovige järgmisi lahendusi:

- Veenduge, et toitekaabel on pistikupessa ühendatud.

ETTEVAATUST – KEHAVIGASTUSTE OHT
Põlengu või elektrilöögi ohu vähendamiseks ühendage toitekaabel ettenähtud nimipinge ja nimivoolutugevusega elektrivõrgu pistikupessa, mis on varustatud kaitsemaandusega, paikneb toote lähedal ja on hõlpsasti juurdepääsetav.

- Veenduge, et elektrivõrgu pistikupesale vastav lahklüliti või kaitse ei oleks välja lülitatud või rakendunud.
- Kontrollige, kas printer on sisse lülitatud.
- Veenduge, et printer ei oleks unerežiimis ega talveunerežiimis.
- Veenduge, et printeri ja arvuti ühenduskaablid on sisestatud õigetesse portidesse.
- Lülitage printer välja, paigaldage lisariistvara ja lülitage printer sisse. Lisateavet leiate lisaseadmega kaasasolevast juhendist.
- Installige õige prindidraiver.
- Lülitage printer välja, oodake ligikaudu 10 sekundit ja lülitage printer uuesti sisse.

Kui probleem püsib, võtke ühendust klienditoega.

Ei loe välkmäluseadet

Proovige järgmisi lahendusi:

- Veenduge, et printer poleks hõivatud mitme töö töötlemisega.
- Veenduge, et välkmäluseade on sisestatud printeri eesmisesse USB-porti.

Note: Tagumisse USB-porti ühendatud välkmäluseade ei tööta.

- Veenduge, et välkmäluseade oleks toetatud. Lisateavet leiate peatükist Toetatavad välkmäluseadmed ja failitüübid on page 92.
- Võtke välkmäluseade välja ja sisestage see uuesti.

Kui probleem püsib, võtke ühendust klienditoega.

USB-pordi lubamine

1. Navigeerige juhtpaneelilt jaotisse **Seaded › Võrk/pordid › USB**.
2. Valige **Luba USB-port**.

Ummistuste likvideerimine

Ummistuste vältimine

Laadige paber õigesti

- Veenduge, et paber oleks salves horisontaalselt.

Paberi õige laadimine	Paberi vale laadimine
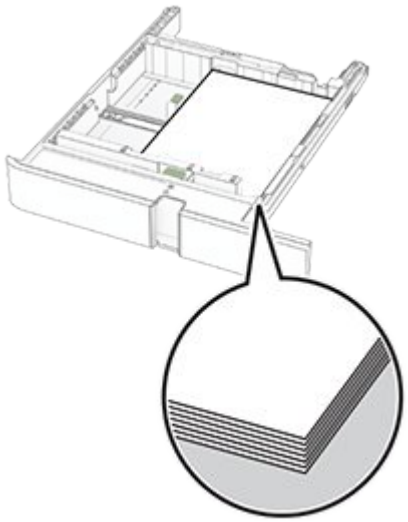	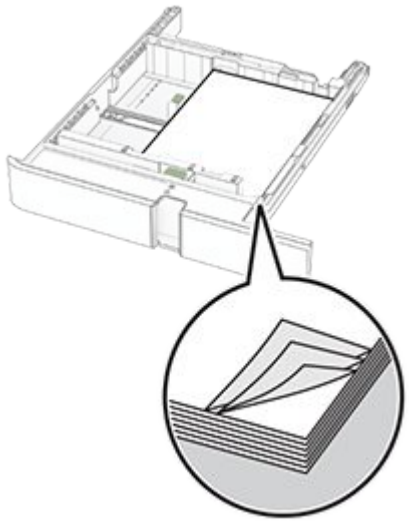

- Printimise ajal ei tohi salve paigaldada ega eemaldada.
- Ärge laadige liiga palju paberit. Veenduge, et virna kõrgus jääks maksimaalse täitejoone alla.
- Ärge libistage paberit salve. Laadige paber joonisel kujutatud viisil.

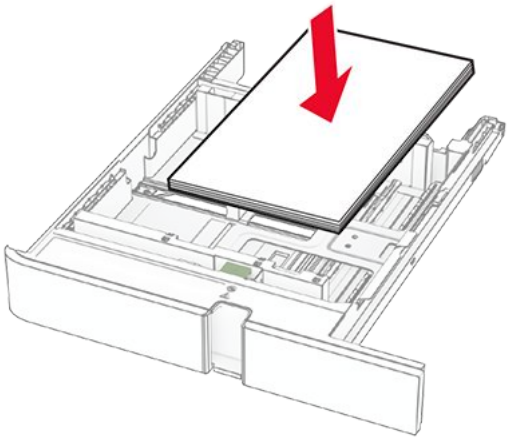

- Veenduge, et paberijuhikud oleksid õiges asendis ega suruks tugevasti vastu paberit või ümbrikke.
- Pärast paberi laadimist lükake salv lõpuni printerisse.

Kasutage soovitatavat paberit

- Kasutage ainult soovitatavat paberit või spetsiaalpaberit.
- Ärge laadige kortsunud, volditud, niisket, painutatud ega kooldunud paberit.
- Painutage enne paberi sööturisse asetamist selle servi ja joondage need.

- Ärge kasutage käsitsi lõigatud või kärbitud paberit.
- Ärge laadige samasse salve eri formaadiga, paksusega ega tüübiga pabereid.
- Veenduge, et paberi suurus ja tüüp oleksid arvutis või printeri juhtpaneelil õigesti seadistatud.
- Hoidke paberit tootja juhiste kohaselt.

Ummistuskohtade leidmine

Märkused

- Kui funktsiooni „**Ummistusabi**“ seadeks on valitud „**Sees**“, söödab printer pärast kinnijäänud lehe eemaldamist tühje või osaliselt trükitud lehti. Vaadake, kas printer on tühje lehti väljastanud.
- Kui funktsiooni **Ummistusest taastumine** seadeks on valitud **Sees** või **Automaatne**, prindib printer ummistuse tõttu printimata jäänud lehed uuesti välja.

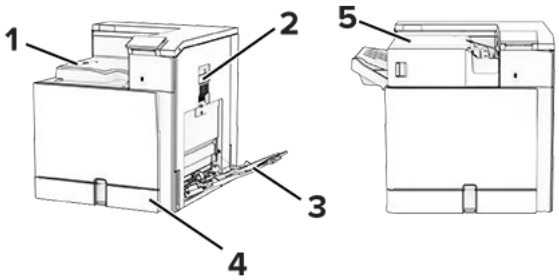

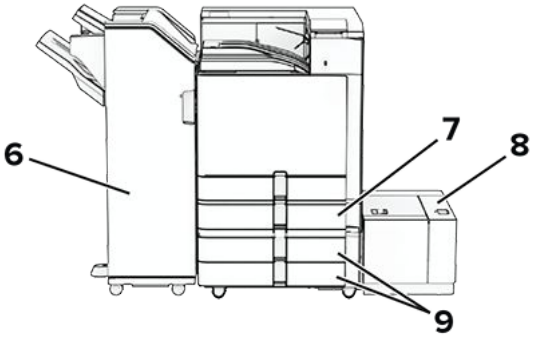

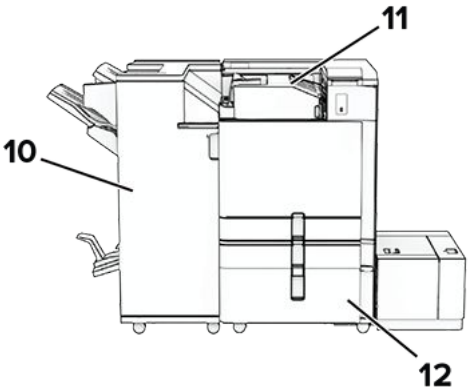

	Ummistuskohad
1	Standardne väljundsalv
2	Luuk B
3	Mitmeotstarbeline söötur
4	Standardsalv
5	Klammerdaja
6	Klammerdaja ja mulgustajaga köitja
7	550-leheline lisasalv
8	1500-leheline salv
9	2 × 550-leheline salv
10	Brošüüriviimistleja
11	Voltimisvõimalusega paberikonveier

	Ummistuskohad
12	2000-leheline tandemsalv

Paberiummistus standardsalves

1. Tõmmake standardsalv välja.

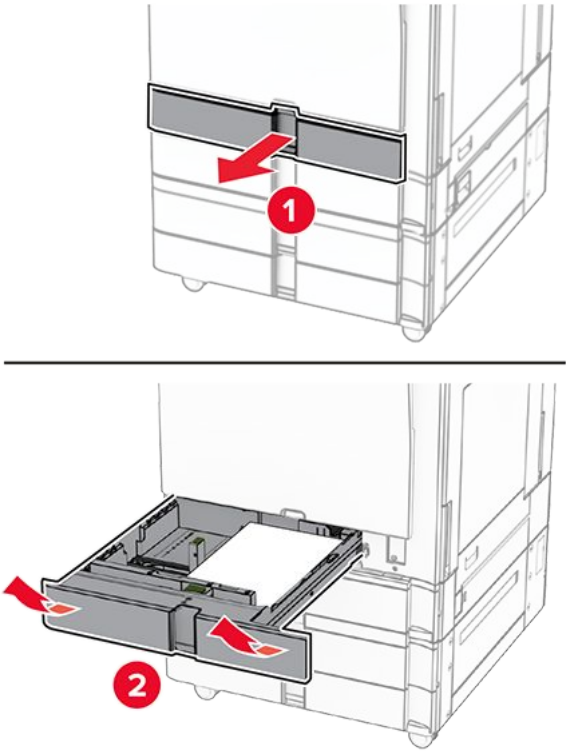

2. Eemaldage seadmesse kinni jäänud paber.

> **Note:** Veenduge, et eemaldate kõik paberitükid.

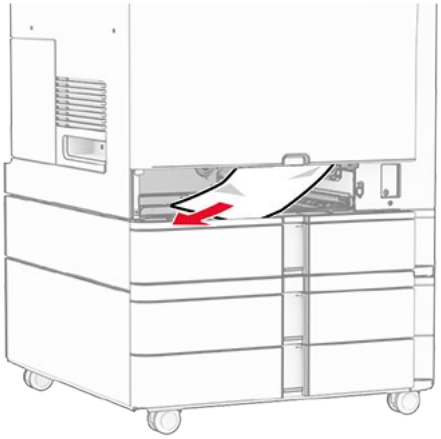

3. Sisestage salv.

Paberiummistus valikulises 550-lehelises salves

1. Avage luuk D.

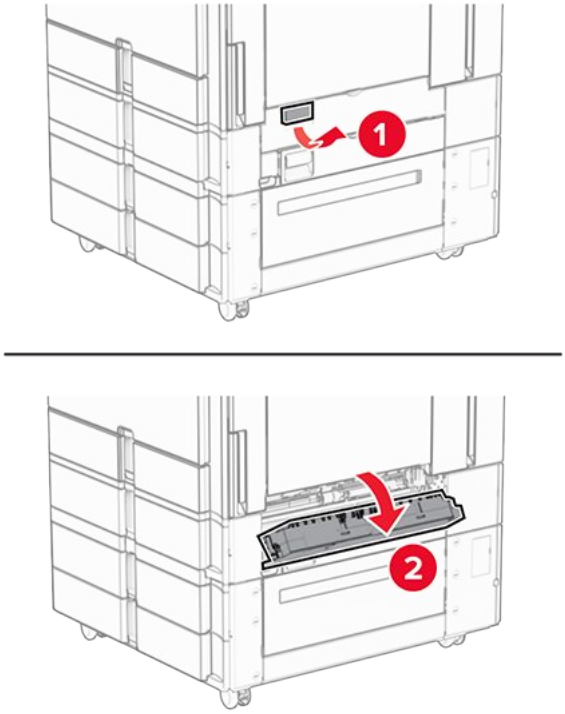

2. Eemaldage seadmesse kinni jäänud paber.

> **Note:** Veenduge, et eemaldate kõik paberitükid.

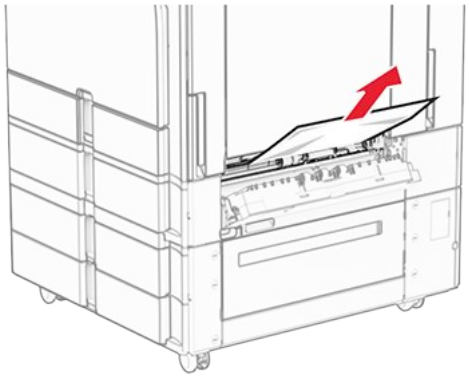

3. Sulgege luuk.
4. Tõmmake valikuline 550-leheline salv välja.

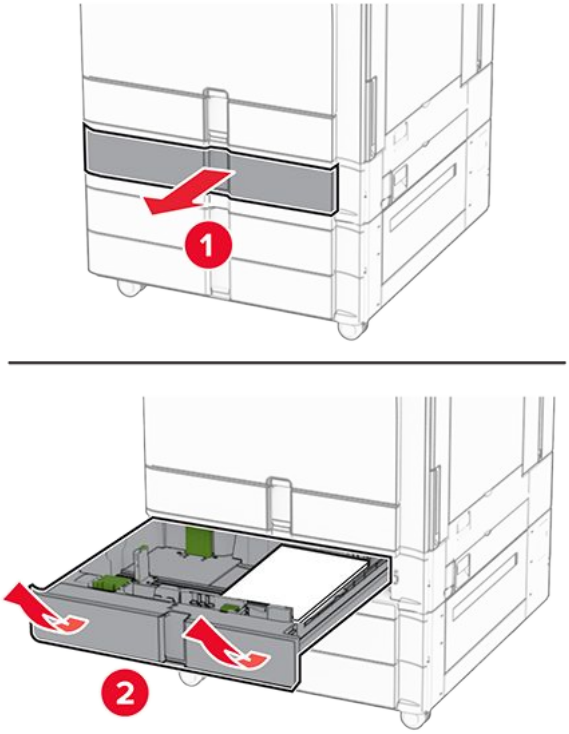

5. Eemaldage seadmesse kinni jäänud paber.

> **Note:** Veenduge, et eemaldate kõik paberitükid.

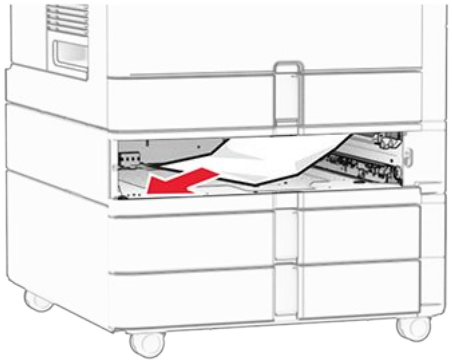

6. Sisestage salv.

Paberiummistus mitmeotstarbelises sööturis

1. Võtke paber mitmeotstarbelisest sööturist välja.
2. Eemaldage seadmesse kinni jäänud paber.

Note: Veenduge, et eemaldate kõik paberitükid.

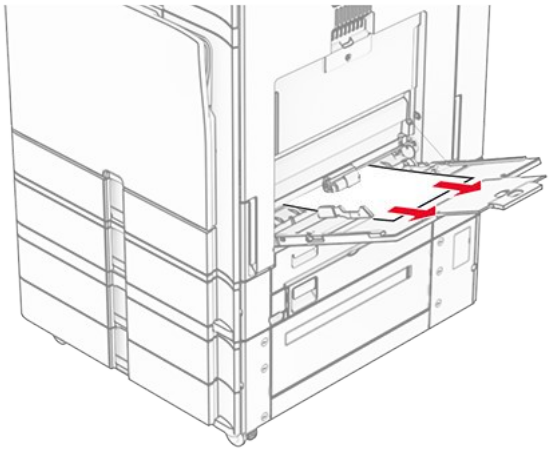

Paberiummistus 2 x 550-lehelises salves

1. Avage luuk E.

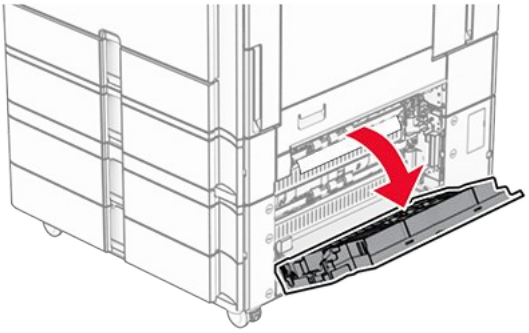

2. Eemaldage luugi E seest ummistunud paber.

Note: Veenduge, et eemaldate kõik paberitükid.

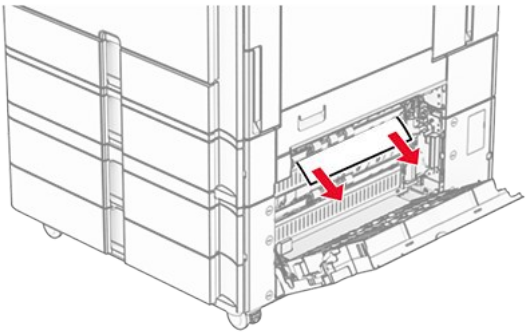

3. Sulgege luuk E.
4. Tõmmake salv 3 välja.

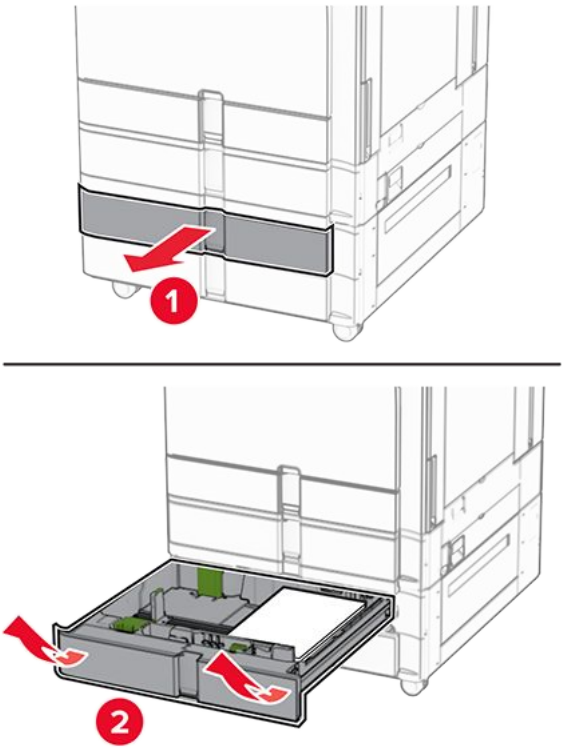

5. Eemaldage seadmesse kinni jäänud paber.

> **Note:** Veenduge, et eemaldate kõik paberitükid.

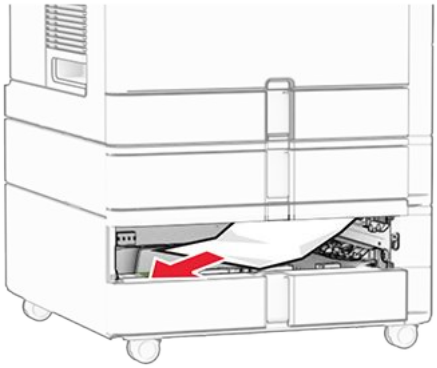

6. Sisestage salv 3.
7. Korrake samme 4 kuni 6 salve 4 jaoks.

Paberiummistus 2000-lehelises tandemsalves

1. Avage luuk E.

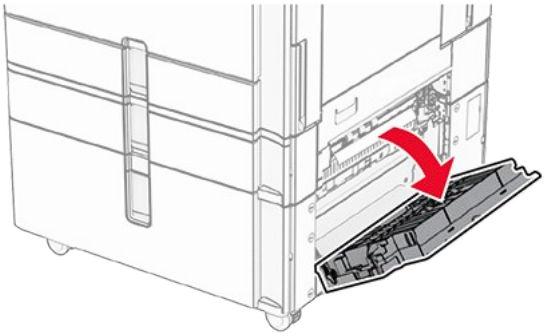

2. Eemaldage luugi E seest ummistunud paber.

> **Note:** Veenduge, et eemaldate kõik paberitükid.

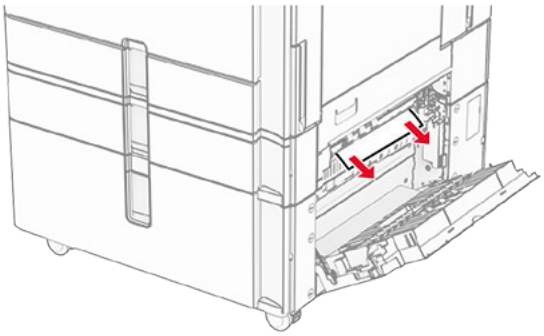

3. Sulgege luuk E.

Paberiummistus 1500-lehelises salves

1. Avage luuk K.

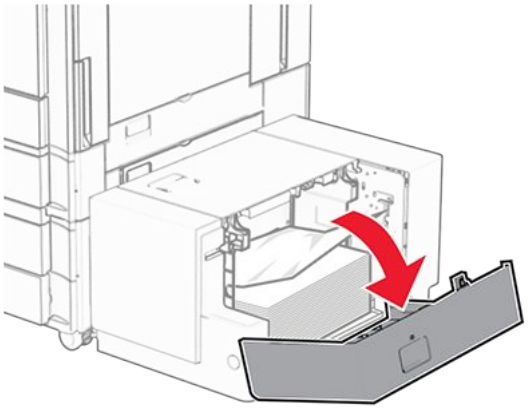

2. Eemaldage seadmesse kinni jäänud paber.

Note: Veenduge, et eemaldate kõik paberitükid.

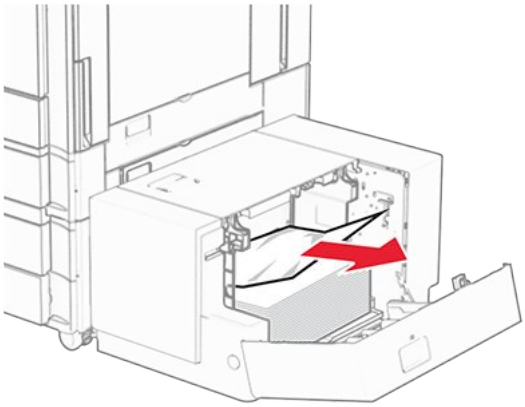

3. Sulgege luuk K.
4. Haarake käepidemest J ja libistage seejärel salve paremale.

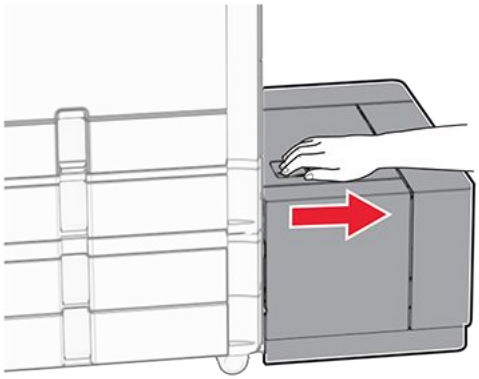

5. Eemaldage seadmesse kinni jäänud paber.

Note: Veenduge, et eemaldate kõik paberitükid.

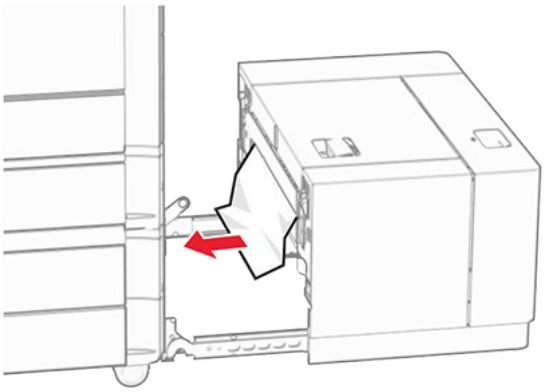

6. Libistage salv oma kohale tagasi.

Paberiummistus luugis B

1. Avage luuk B.

> **ETTEVAATUST – KUUM PIND**
> Printeri sisemus võib olla kuum. Enne pinna puudutamist laske sellel jahtuda, et vältida kuumadest komponentidest põhjustatud põletushaavu.

> **Hoiatus – varakahjude oht**
> Selleks et vältida elektrostaatilisest laengust põhjustatud kahjustusi, puudutage enne printeri sisemuse katsumist printeri mis tahes katmata metallosa.

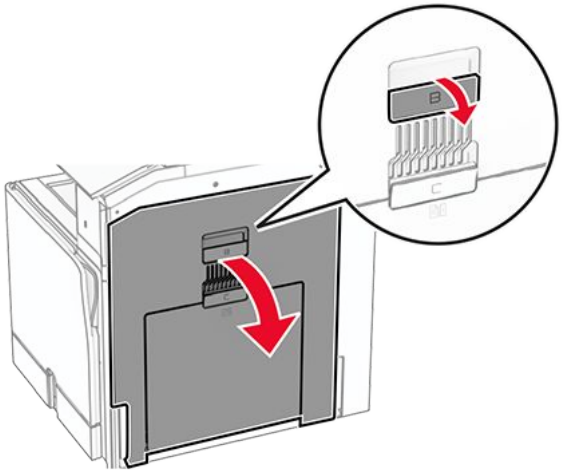

2. Eemaldage kinni jäänud paberid kõikidest järgmisest asukohtadest:

> **Note:** Veenduge, et eemaldate kõik paberitükid.

- Kuumuti kohal

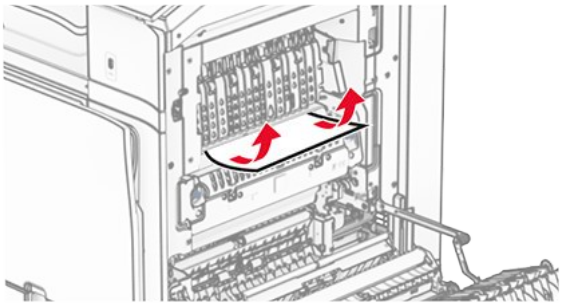

- Kuumuti sees

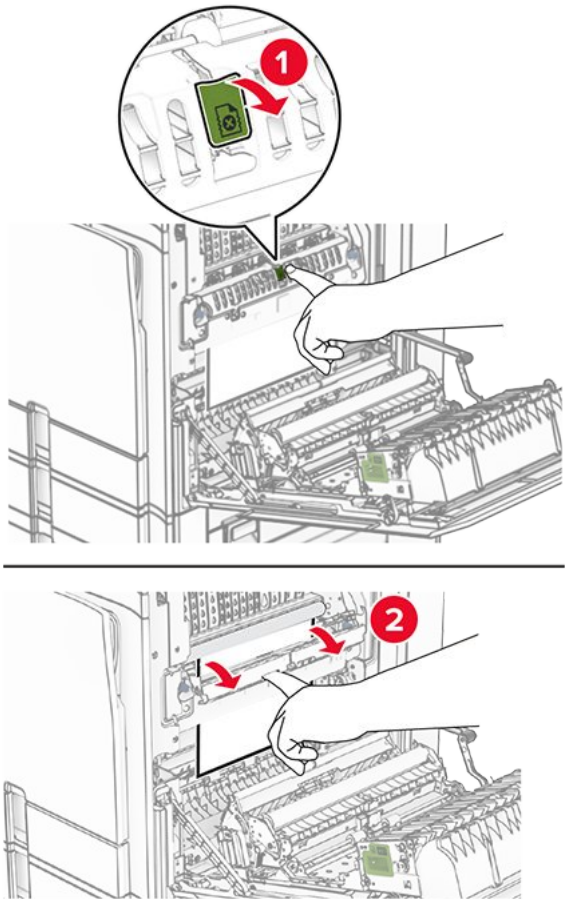

- Kuumuti all

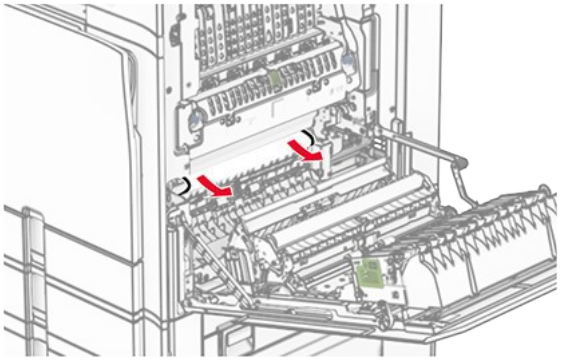

- Standardse väljundsalve väljumisrulli all

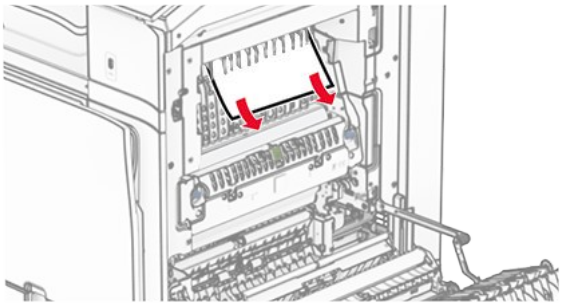

- Dupleksseadmes

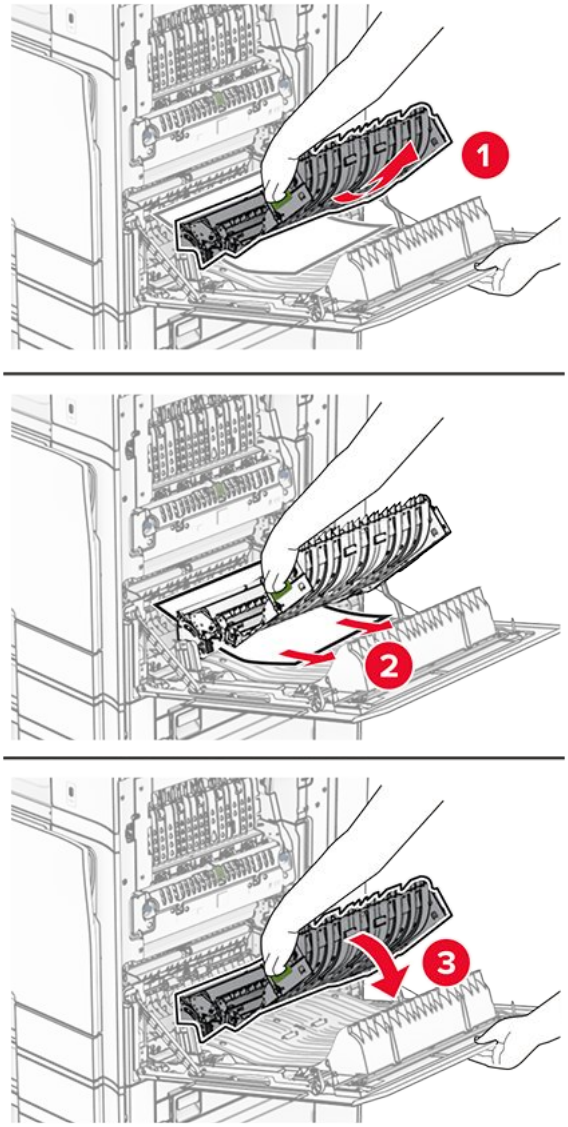

3. Sulgege luuk B.

Paberiummistus standardses väljundsalves

1. Eemaldage paber standardsest väljundsalvest.
2. Eemaldage seadmesse kinni jäänud paber.

> **Note:** Veenduge, et eemaldate kõik paberitükid.

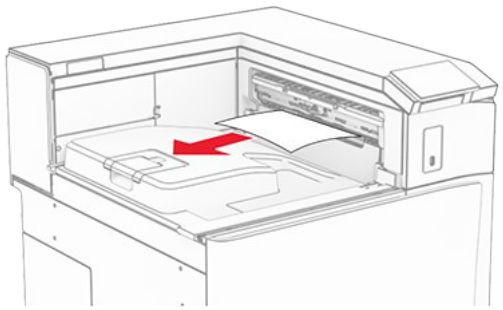

Paberiummistus klammerdajas

1. Eemaldage ummistunud paber klammerdajaga salvest.

   Note: Veenduge, et eemaldate kõik paberitükid.

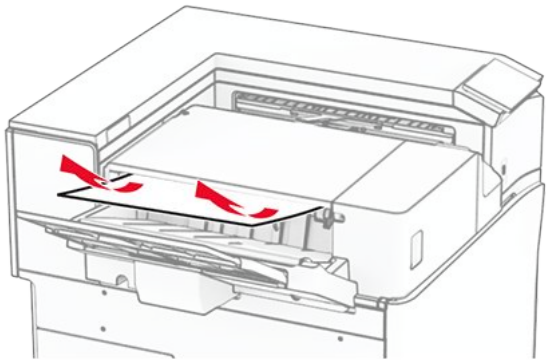

2. Haarake käepidemest F ja libistage klammerdaja vasakule.

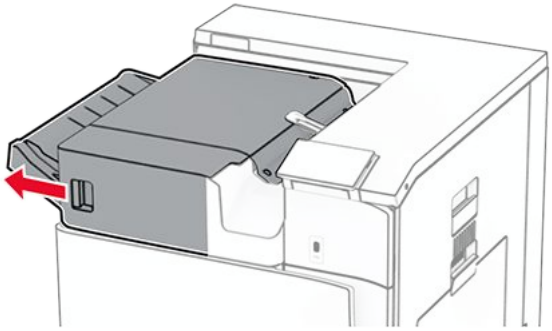

3. Avage luuk R1 ja keerake seejärel nuppu R2 päripäeva.

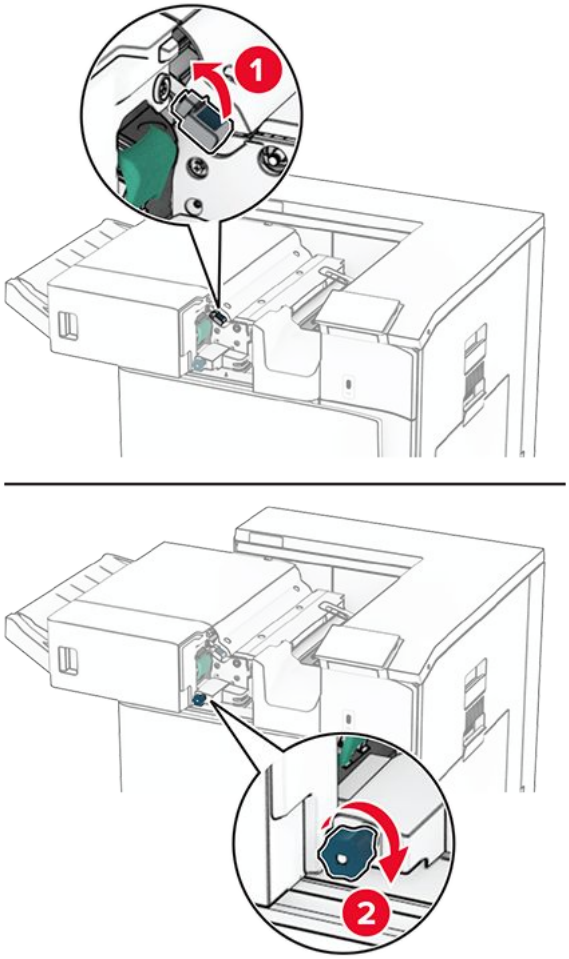

4. Eemaldage seadmesse kinni jäänud paber.

> **Note:** Veenduge, et eemaldate kõik paberitükid.

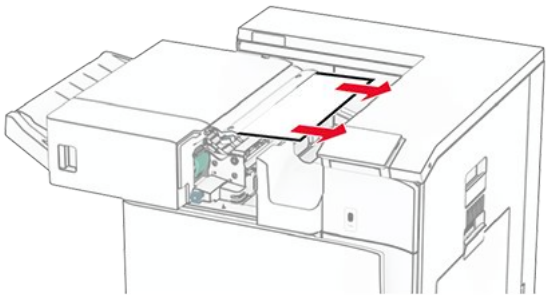

5. Sulgege luuk R1.
6. Eemaldage ummistunud paber standardse väljundsalve väljumisrullist.

> **Note:** Veenduge, et eemaldate kõik paberitükid.

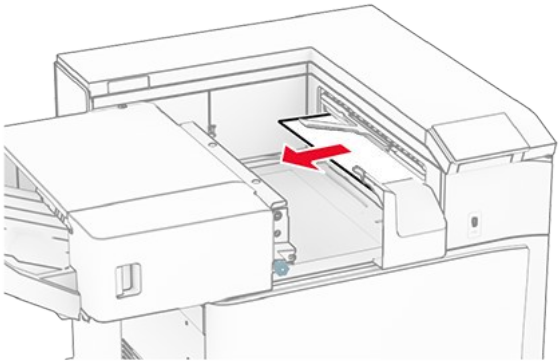

7. Lükake klammerdaja oma kohale tagasi.

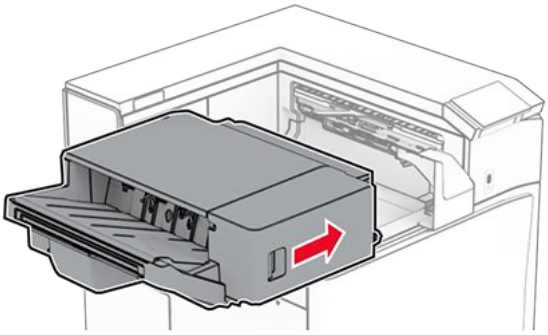

Paberiummistus voltimisvõimalusega paberikonveieris

1. Eemaldage seadmesse kinni jäänud paber.

> **Note:** Veenduge, et eemaldate kõik paberitükid.

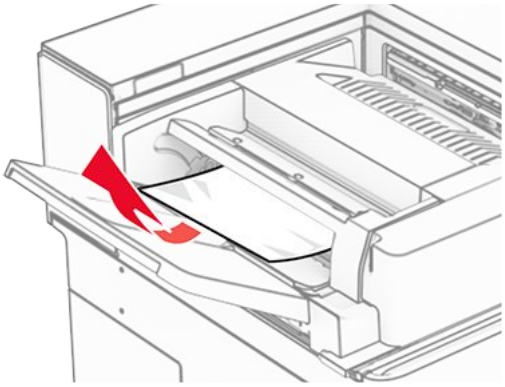

2. Avage luuk F.

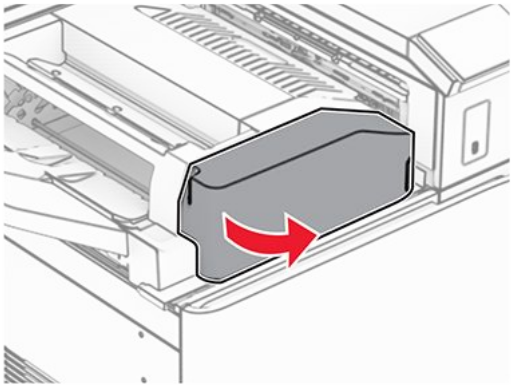

3. Tõstke üle käepide N4.

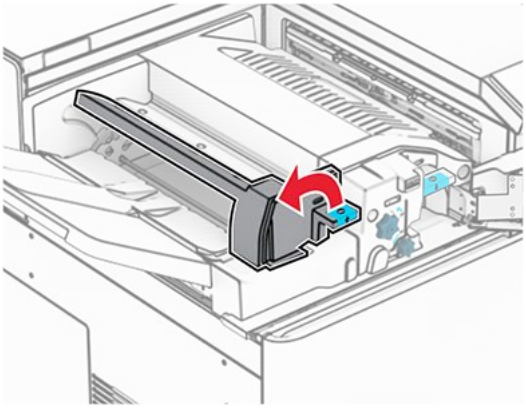

4. Tõstke üle käepide N5.

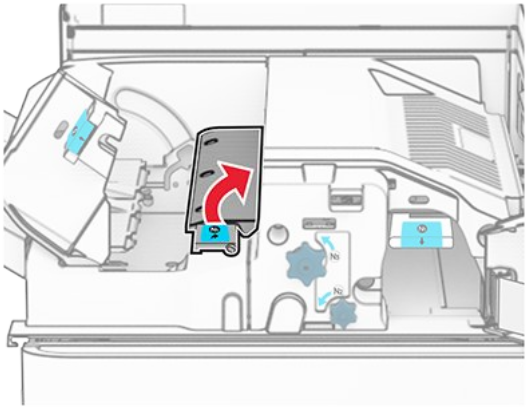

5. Eemaldage seadmesse kinni jäänud paber.

> **Note:** Veenduge, et eemaldate kõik paberitükid.

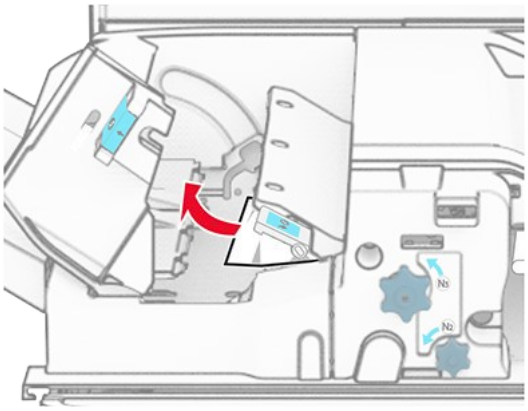

6. Sulgege käepide N5 ja seejärel sulgege käepide N4.
7. Lükake käepide N1 alla.

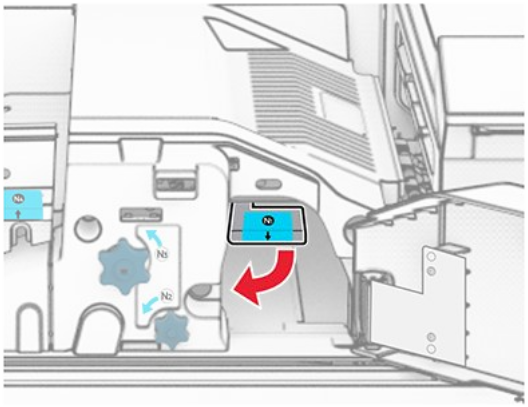

8. Keerake nuppu N2 vastupäeva.

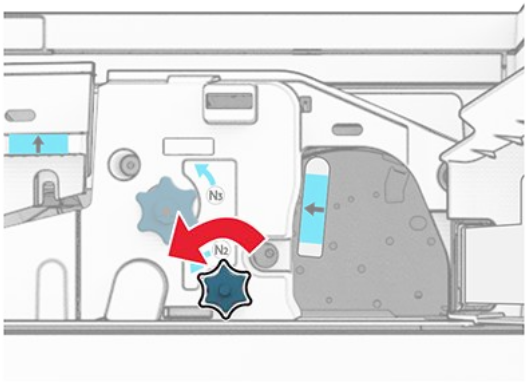

9. Eemaldage seadmesse kinni jäänud paber.

Hoiatus – varakahjude oht
Printeri kahjustamise vältimiseks eemaldage enne ummistunud paberi eemaldamist kõik käsitarvikud.

Note: Veenduge, et eemaldate kõik paberitükid.

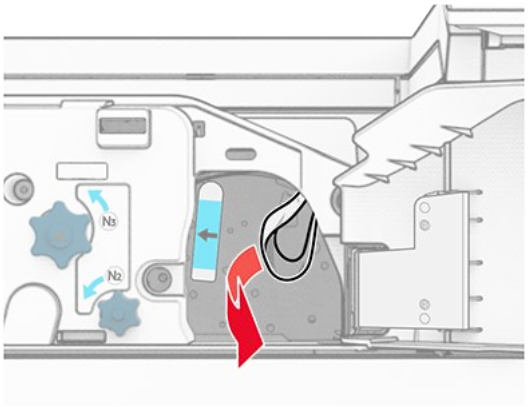

10. Asetage käepide N1 oma kohale tagasi.
11. Sulgege luuk F.

Paberiummistus klammerdaja ja mulgustajaga köitjas

Kui teie printer on konfigureeritud paberikonveieriga, tehke järgmist.

1. Eemaldage salve 1 kinni jäänud paber.

Märkused
- Veenduge, et eemaldate kõik paberitükid.
- Ärge eemaldage klambrikompilaatoris olevaid prinditud lehti, et vältida lehtede puudumist.

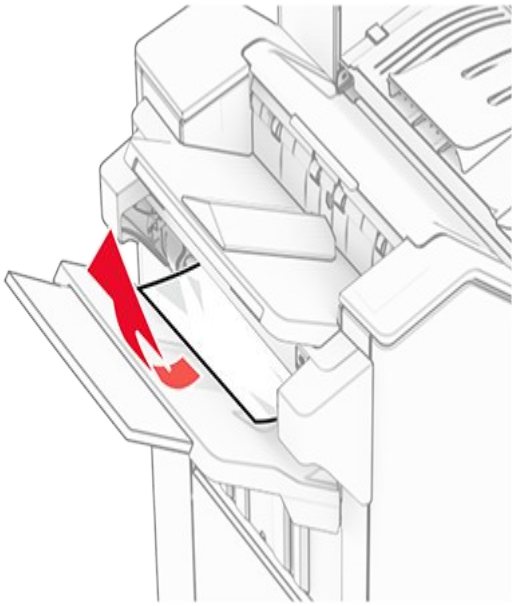

2. Eemaldage ummistunud paber köitjaga standardsalvest.

> **Note:** Veenduge, et eemaldate kõik paberitükid.

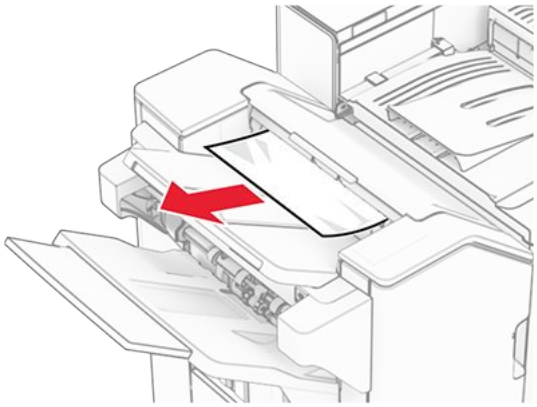

3. Eemaldage salve 2 kinni jäänud paber.

> **Note:** Veenduge, et eemaldate kõik paberitükid.

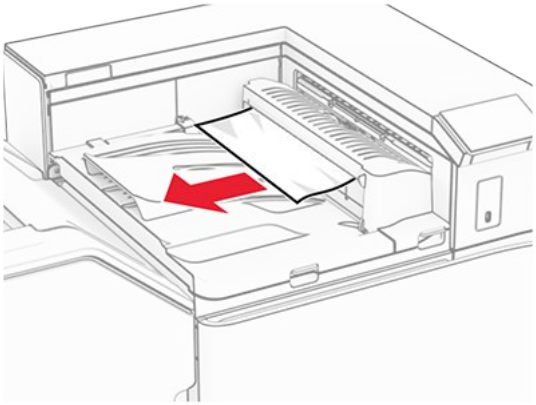

4. Avage paberikonveieri kate G ja eemaldage paberiummistus.

> **Note:** Veenduge, et eemaldate kõik paberitükid.

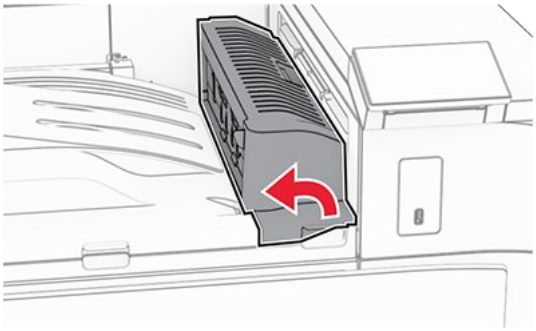

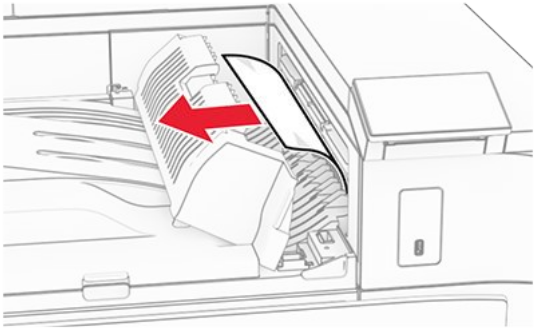

5. Sulgege paberkonveieri kate G.
6. Avage luuk I ja luuk R1 ja eemaldage ummistunud paber.

> **Note:** Veenduge, et eemaldate kõik paberitükid.

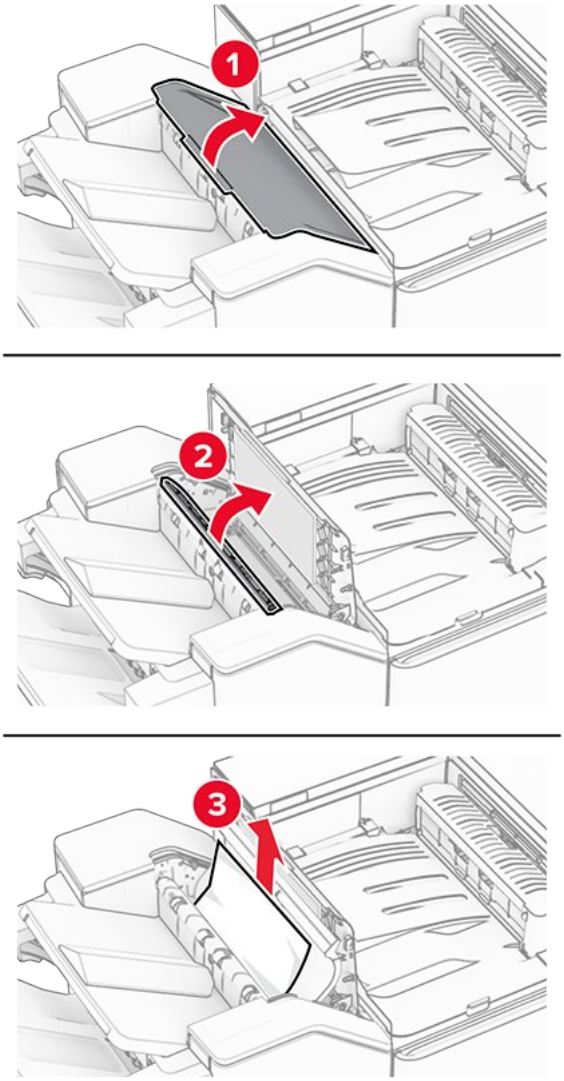

7. Sulgege luuk R1 ja seejärel sulgege luuk I.
8. Avage paberkonveieri kate F.

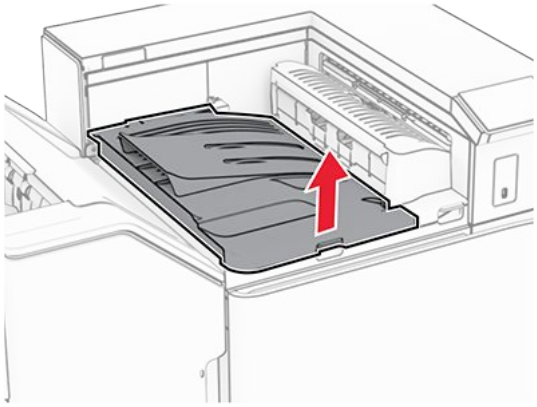

9. Avage luuk H.

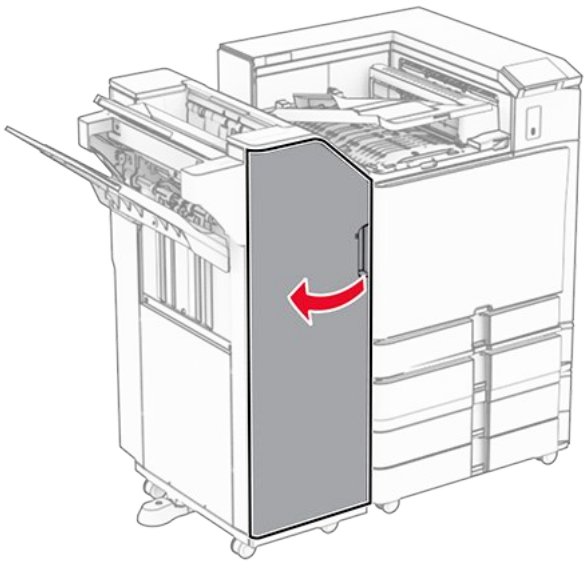

10. Tõstke üle käepide R4.

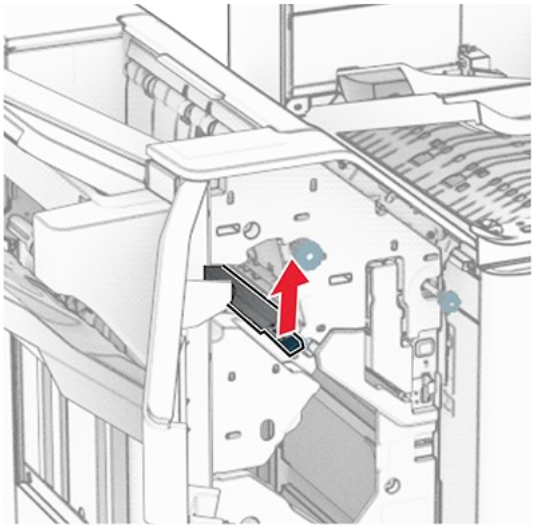

11. Keerake nuppu R3 vastupäeva ja seejärel eemaldage salvest 1 ummistunud paber.

> **Note:** Veenduge, et eemaldate kõik paberitükid.

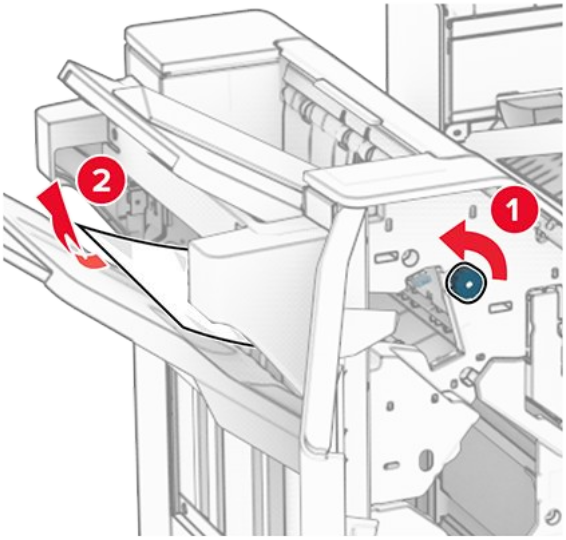

12. Keerake nuppu R2 vastupäeva ja seejärel eemaldage ummistunud paber paberikonveieri kattest F.

> **Note:** Veenduge, et eemaldate kõik paberitükid.

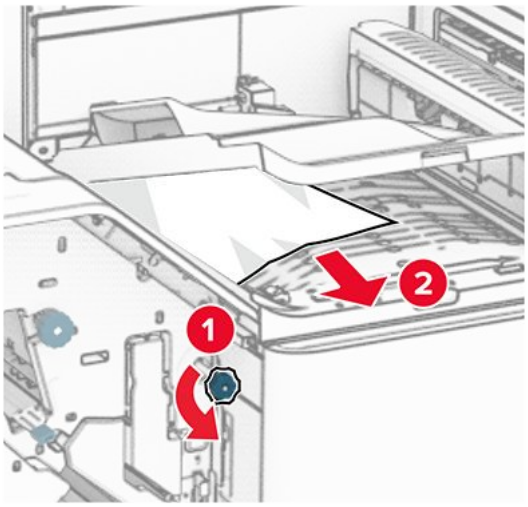

13. Sulgege paberkonveieri kate F.
14. Viige käepide R4 tagasi algasendisse.
15. Sulgege luuk H.

Kui teie printer on konfigureeritud voltimisvõimalusega paberikonveieriga, tehke järgmist.

1. Eemaldage salve 1 kinni jäänud paber.

Märkused

- Veenduge, et eemaldate kõik paberitükid.
- Ärge eemaldage klambrikompilaatoris olevaid prinditud lehti, et vältida lehtede puudumist.

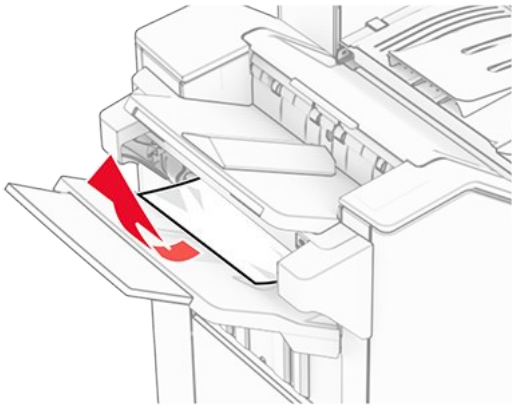

2. Eemaldage ummistunud paber köitjaga standardsalvest.

Note: Veenduge, et eemaldate kõik paberitükid.

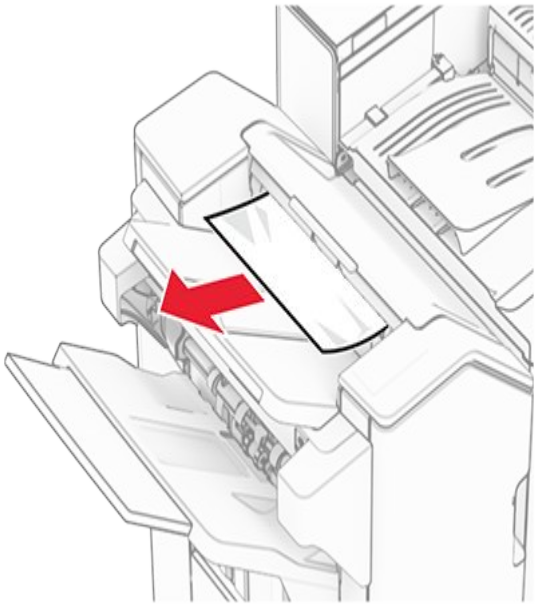

3. Eemaldage salve 2 kinni jäänud paber.

Note: Veenduge, et eemaldate kõik paberitükid.

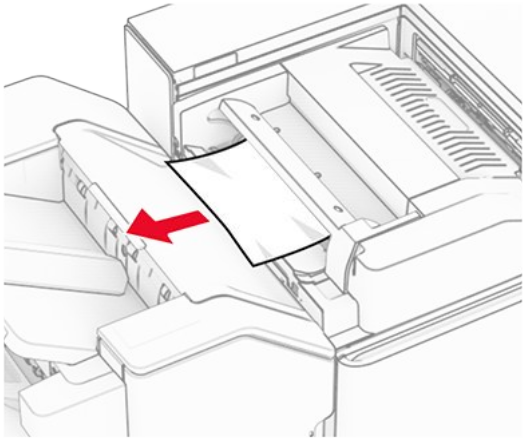

4. Avage luuk F.

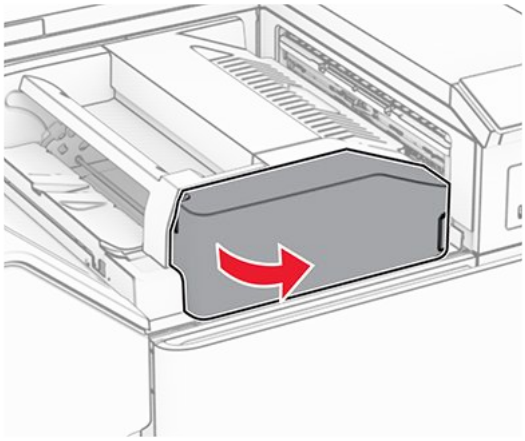

5. Avage luuk N4.

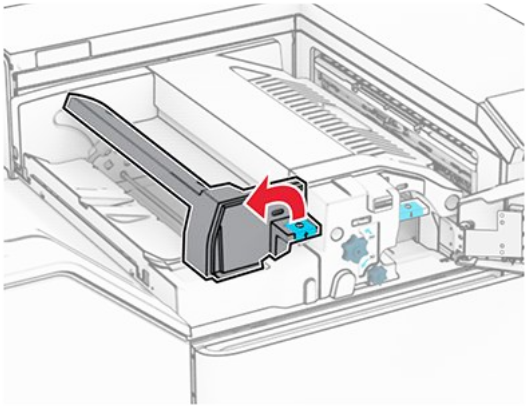

6. Avage luuk N5.

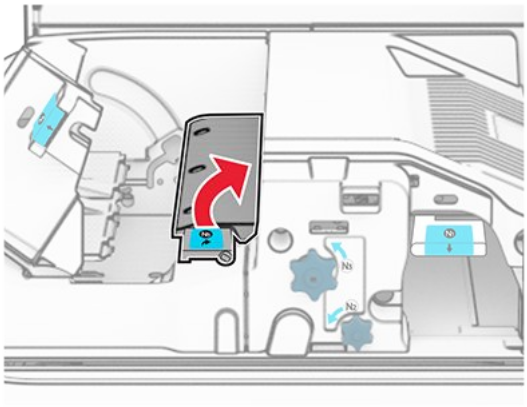

7. Avage luuk H.

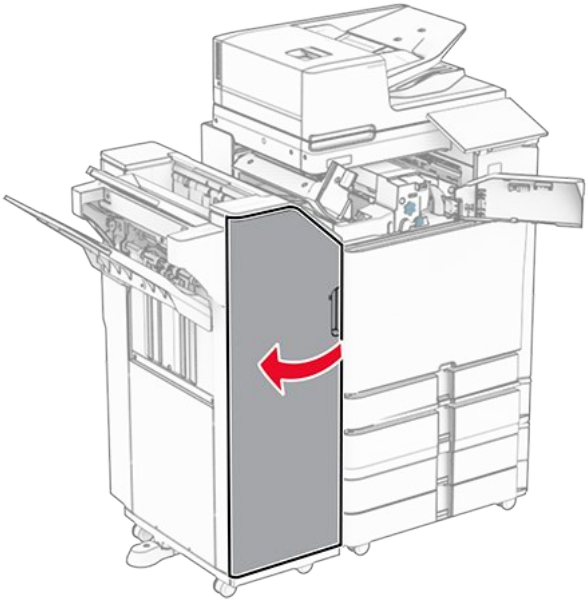

8. Tõstke üle käepide R4.

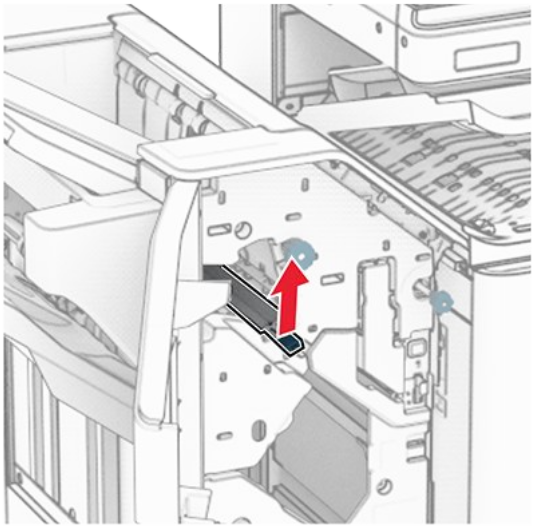

9. Keerake nuppu R3 vastupäeva ja seejärel eemaldage salvest 1 ummistunud paber.

Note: Veenduge, et eemaldate kõik paberitükid.

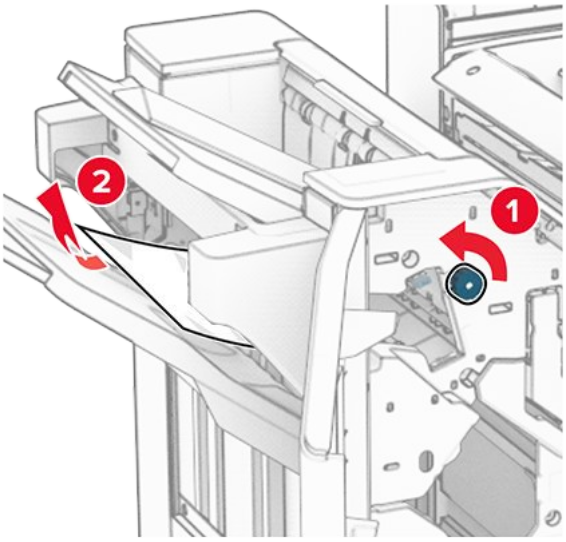

10. Keerake nuppu R2 vastupäeva ja seejärel eemaldage uste N4 ja N5 vahelt ummistunud paber.

Note: Veenduge, et eemaldate kõik paberitükid.

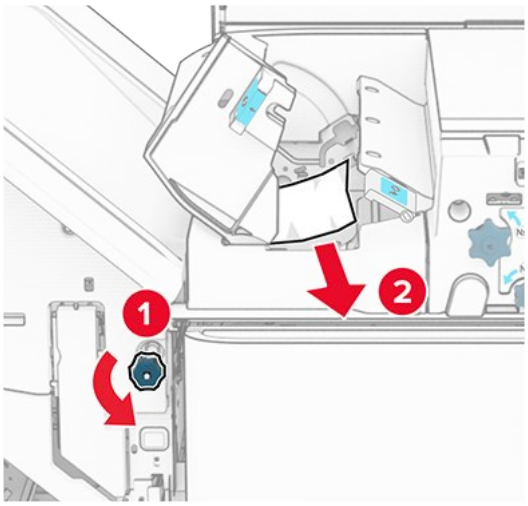

11. Avage luuk B.

ETTEVAATUST – KUUM PIND
Printeri sisemus võib olla kuum. Enne pinna puudutamist laske sellel jahtuda, et vältida kuumadest komponentidest põhjustatud põletushaavu.

Hoiatus – varakahjude oht
Selleks et vältida elektrostaatilisest laengust põhjustatud kahjustusi, puudutage enne printeri sisemuse katsumist printeri mis tahes katmata metallosa.

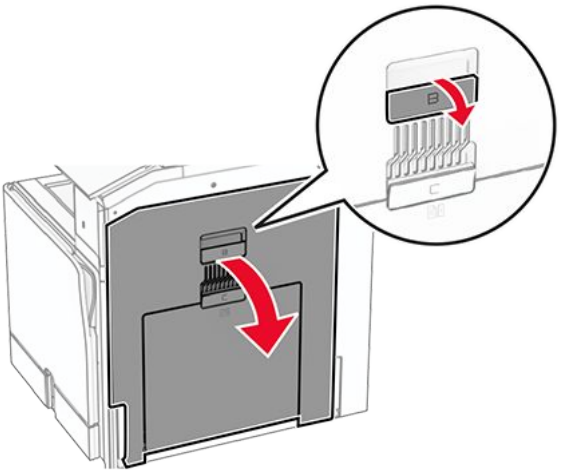

12. Eemaldage ummistunud paber standardse väljundsalve väljumisrulli alt.

Note: Veenduge, et eemaldate kõik paberitükid.

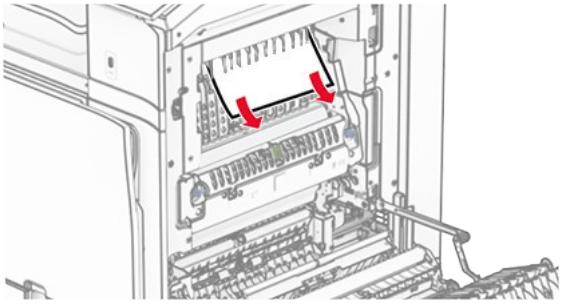

13. Sulgege luuk B.
14. Lükake käepide N1 alla.

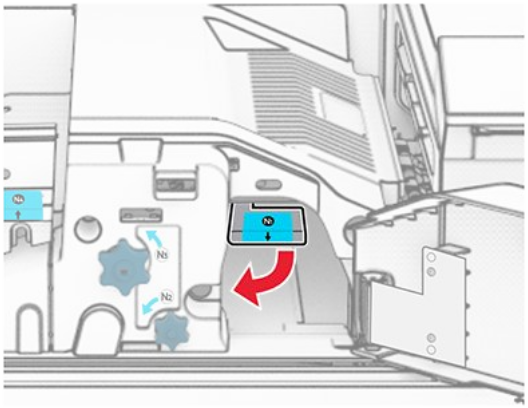

15. Keerake nuppu N2 vastupäeva.

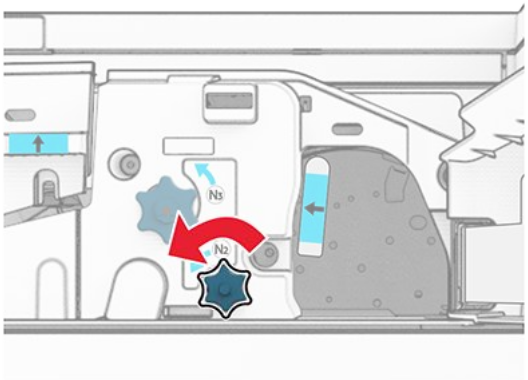

16. Eemaldage seadmesse kinni jäänud paber.

> **Hoiatus – varakahjude oht**
> Printeri kahjustamise vältimiseks eemaldage enne ummistunud paberi eemaldamist kõik käsitarvikud.

> **Note:** Veenduge, et eemaldate kõik paberitükid.

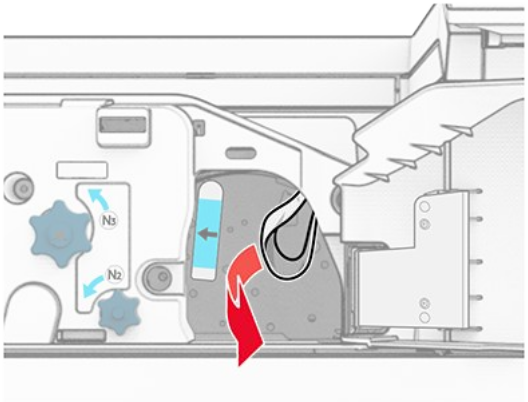

17. Asetage käepide N1 oma kohale tagasi.
18. Sulgege käepide N5 ja seejärel sulgege käepide N4.
19. Sulgege luuk F.
20. Viige käepide R4 tagasi algasendisse.
21. Sulgege luuk H.

Paberiummistus brošüüriviimistlejas

Kui teie printer on konfigureeritud paberikonveieriga, tehke järgmist.

1. Eemaldage ummistunud paber köitjaga standardsalvest.

> **Note:** Veenduge, et eemaldate kõik paberitükid.

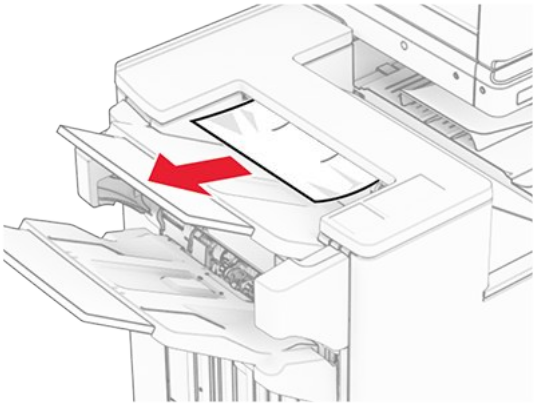

2. Eemaldage salve 1 kinni jäänud paber.

> **Note:** Veenduge, et eemaldate kõik paberitükid.

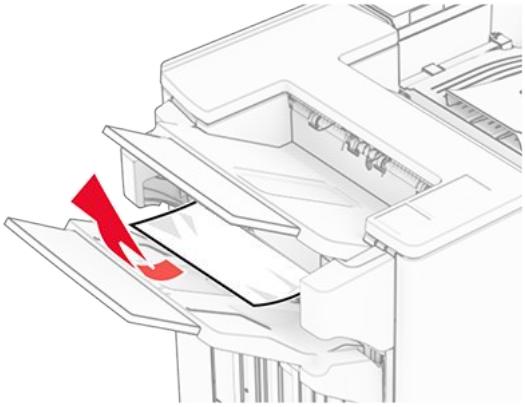

3. Eemaldage salve 1 kinni jäänud paber.

> **Märkused**
> - Veenduge, et eemaldate kõik paberitükid.
> - Ärge eemaldage klambrikompilaatoris olevaid prinditud lehti, et vältida lehtede puudumist.

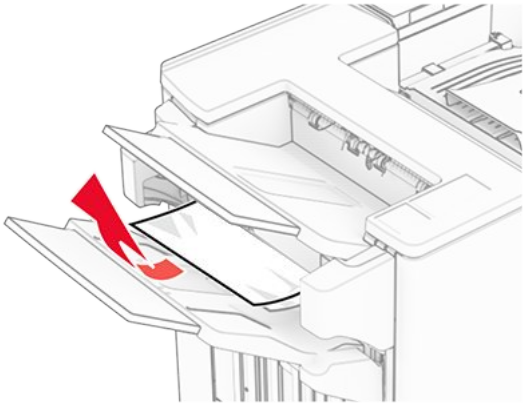

4. Eemaldage salve 3 kinni jäänud paber.

> **Note:** Veenduge, et eemaldate kõik paberitükid.

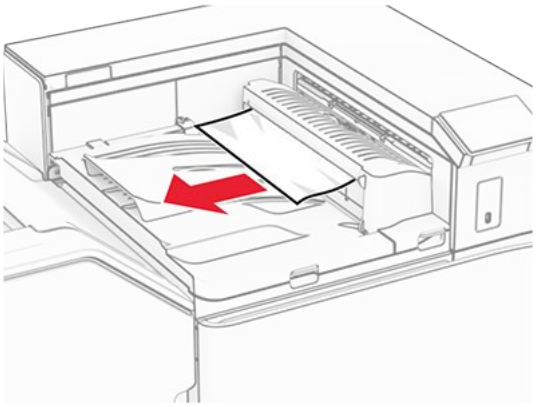

5. Avage paberikonveieri kate G ja eemaldage paberiummistus.

> **Note:** Veenduge, et eemaldate kõik paberitükid.

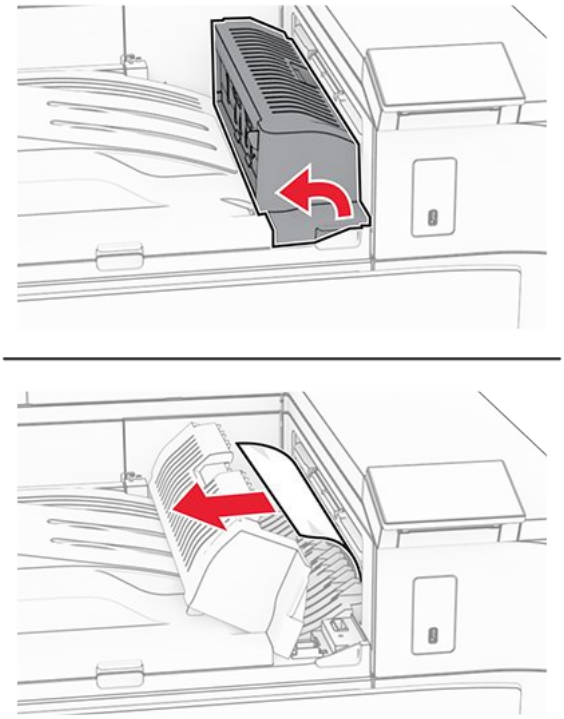

6. Sulgege paberkonveieri kate G.
7. Avage paberkonveieri kate F.

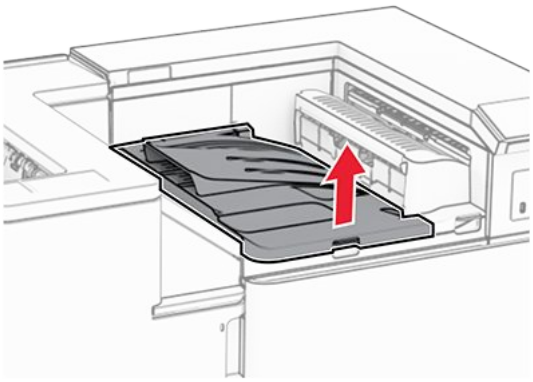

8. Avage luuk H.

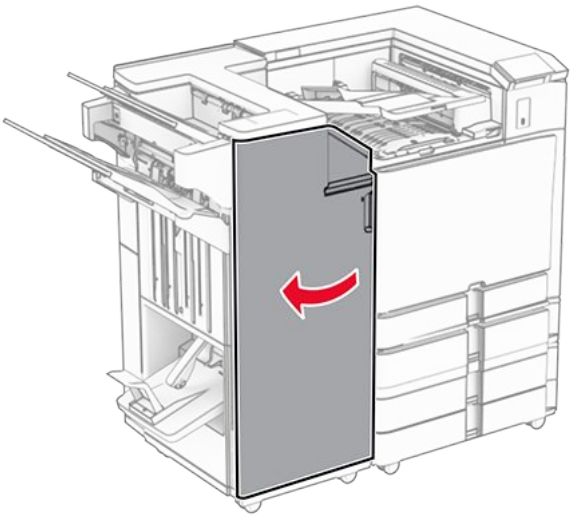

9. Liigutage käepidet R3 paremale ja eemaldage ummistunud paber.

> **Note:** Veenduge, et eemaldate kõik paberitükid.

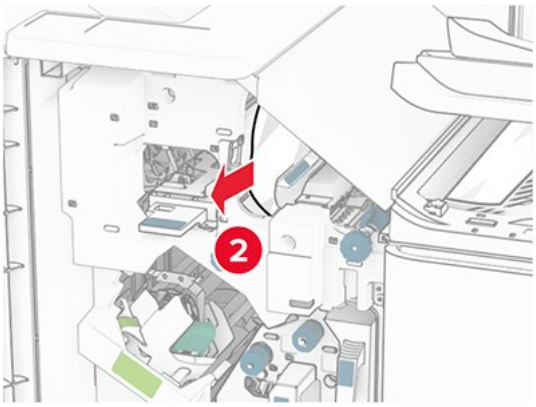

10. Liigutage käepidet R1 vasakule, keerake nuppu R2 vastupäeva ja seejärel eemaldage ummistunud paber.

> **Note:** Veenduge, et eemaldate kõik paberitükid.

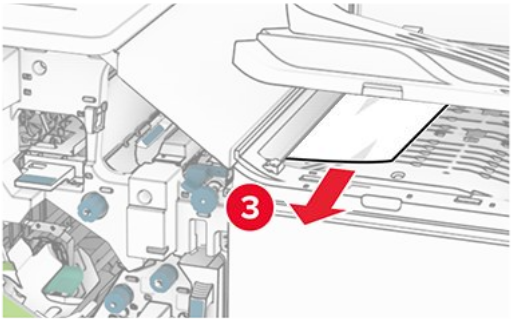

11. Keerake nuppu R5 vastupäeva ja seejärel eemaldage ummistunud paber köitjaga standardsalvest.

> **Note:** Veenduge, et eemaldate kõik paberitükid.

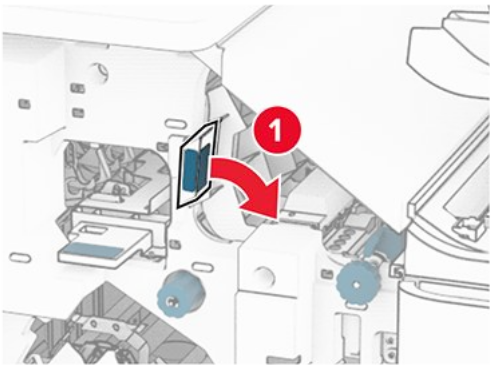

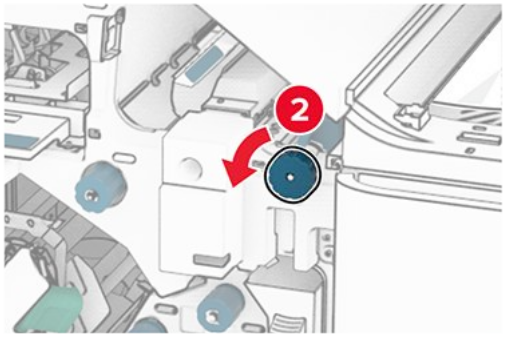

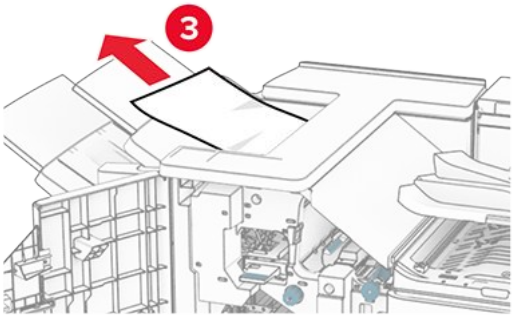

12. Tõstke käepidet R4, keerake nuppu R2 päripäeva ja seejärel eemaldage ummistunud paber.

> **Note:** Veenduge, et eemaldate kõik paberitükid.

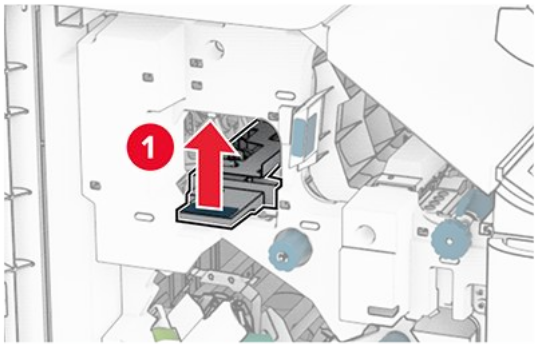

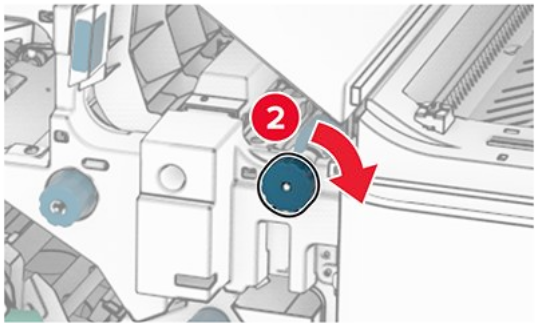

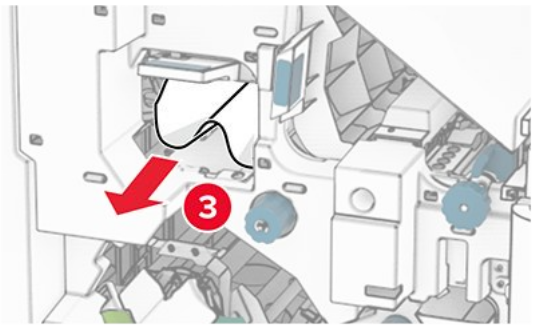

13. Sulgege paberkonveieri kate F.
14. Viige käepidemed R1, R3 ja R4 tagasi algasendisse.
15. Sulgege luuk H.

Kui teie printer on konfigureeritud voltimisvõimalusega paberikonveieriga, tehke järgmist.

1. Eemaldage ummistunud paber köitjaga standardsalvest.

> **Note:** Veenduge, et eemaldate kõik paberitükid.

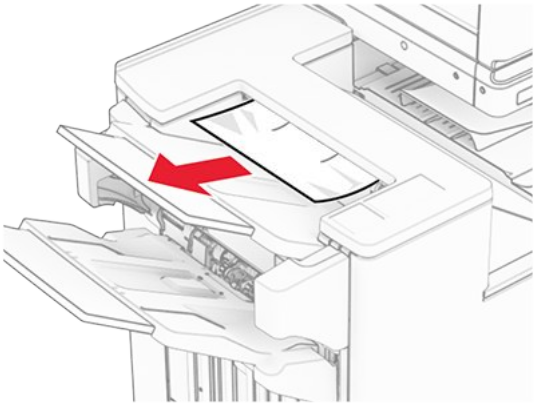

2. Eemaldage salve 1 kinni jäänud paber.

> **Note:** Veenduge, et eemaldate kõik paberitükid.

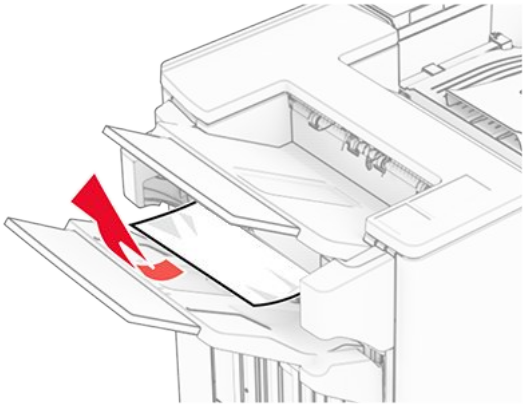

3. Eemaldage salve 1 kinni jäänud paber.

> **Märkused**
> - Veenduge, et eemaldate kõik paberitükid.
> - Ärge eemaldage klambrikompilaatoris olevaid prinditud lehti, et vältida lehtede puudumist.

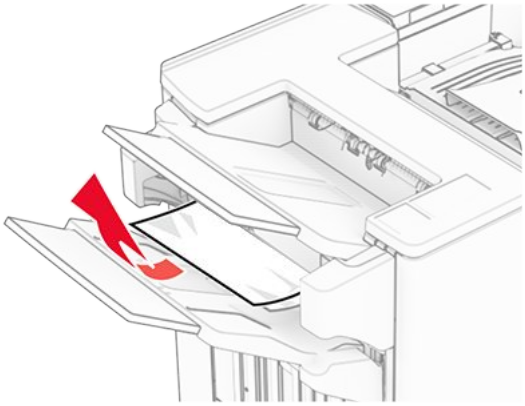

4. Eemaldage salve 3 kinni jäänud paber.

> **Note:** Veenduge, et eemaldate kõik paberitükid.

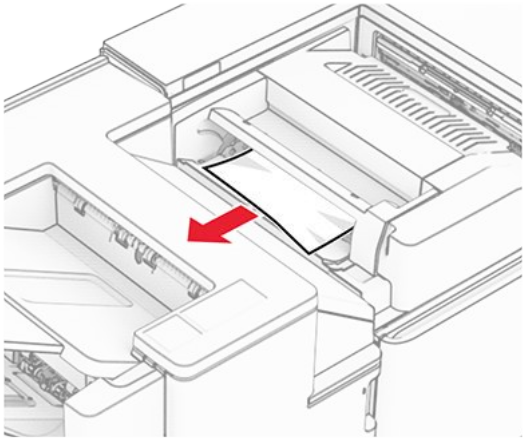

5. Avage luuk F.

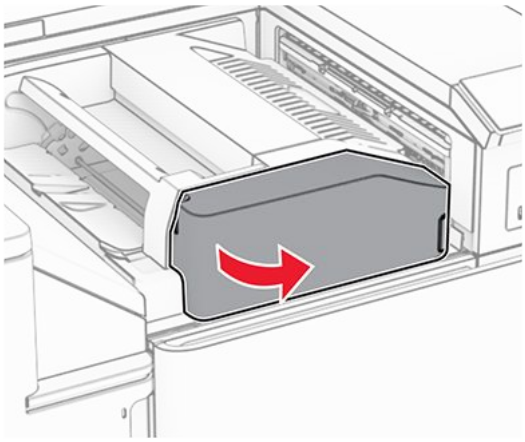

6. Avage luuk H.

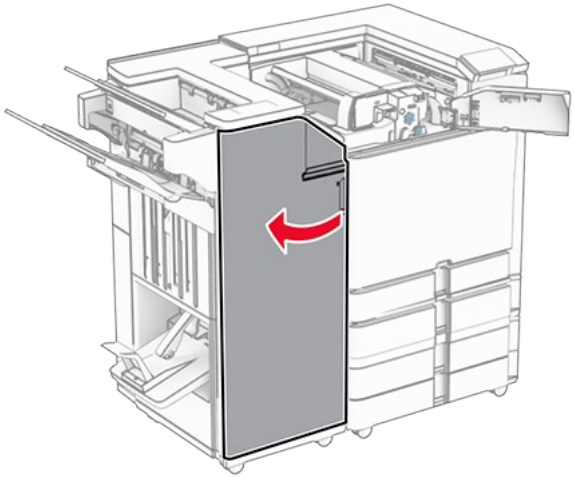

7. Avage luuk N4.

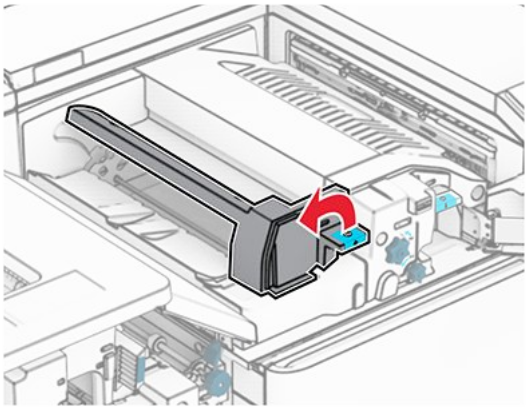

8. Avage luuk N5.

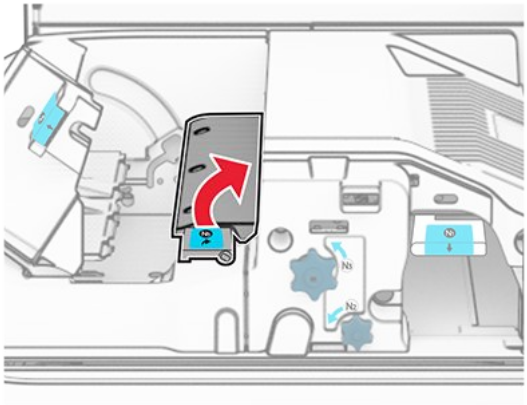

9. Tõstke üle käepide R4.

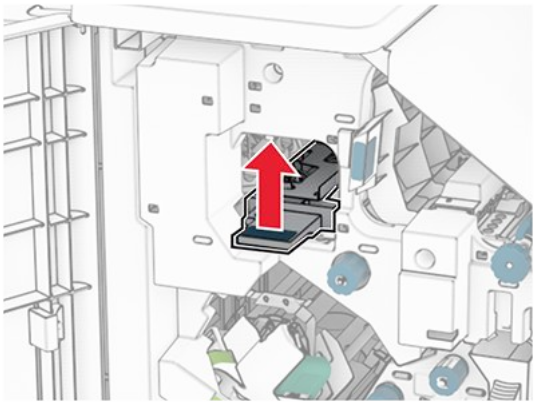

10. Keerake nuppu R2 päripäeva ja seejärel eemaldage käepidemest R4 ummistunud paber.

> **Note:** Veenduge, et eemaldate kõik paberitükid.

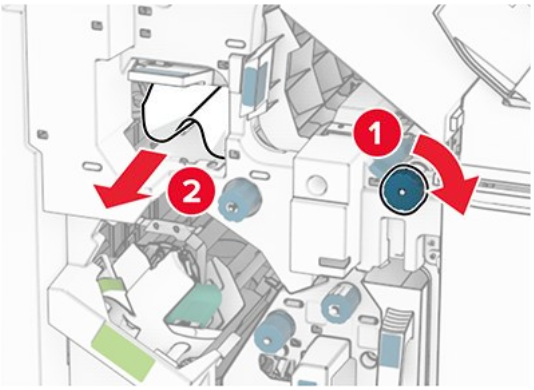

11. Liigutage käepidet R1 vasakule, keerake nuppu R2 vastupäeva ja seejärel eemaldage uste N4 ja N5 vahelt ummistunud paber.

> **Note:** Veenduge, et eemaldate kõik paberitükid.

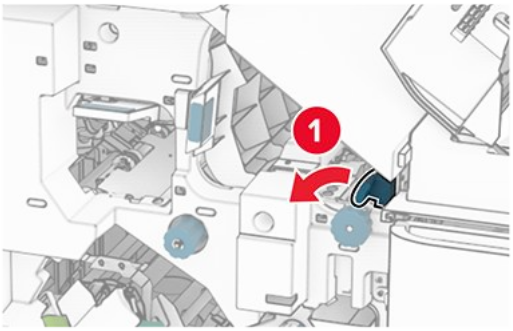

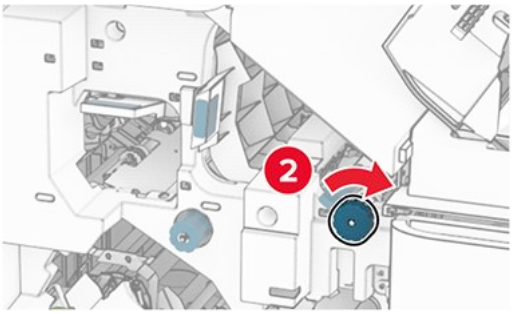

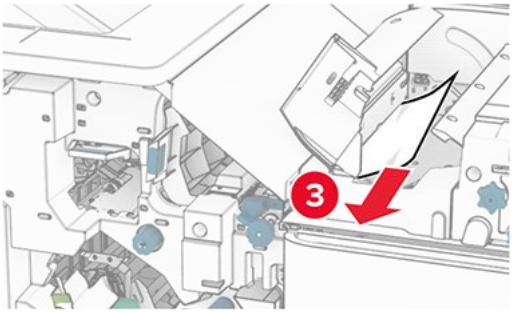

12. Avage luuk B.

ETTEVAATUST – KUUM PIND
Printeri sisemus võib olla kuum. Enne pinna puudutamist laske sellel jahtuda, et vältida kuumadest komponentidest põhjustatud põletushaavu.

Hoiatus – varakahjude oht
Selleks et vältida elektrostaatilisest laengust põhjustatud kahjustusi, puudutage enne printeri sisemuse katsumist printeri mis tahes katmata metallosa.

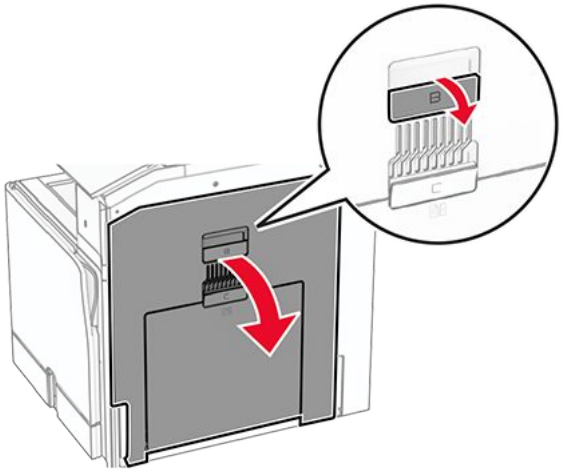

13. Eemaldage ummistunud paber standardse väljundsalve väljumisrulli alt.

Note: Veenduge, et eemaldate kõik paberitükid.

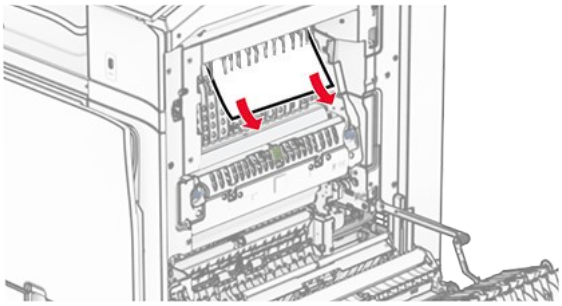

14. Sulgege luuk B.
15. Lükake käepide N1 alla.

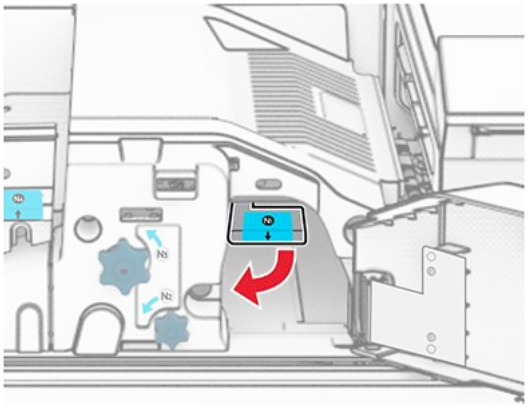

16. Keerake nuppu N2 vastupäeva.

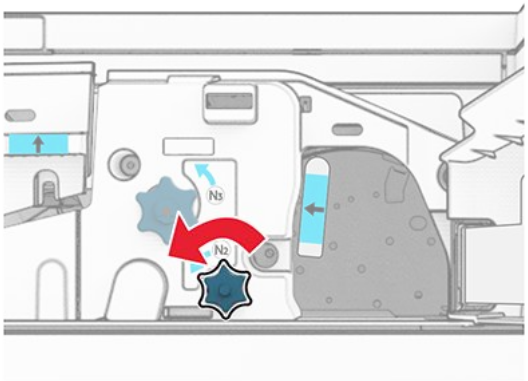

17. Eemaldage seadmesse kinni jäänud paber.

> **Hoiatus – varakahjude oht**
> Printeri kahjustamise vältimiseks eemaldage enne ummistunud paberi eemaldamist kõik käsitarvikud.

> **Note:** Veenduge, et eemaldate kõik paberitükid.

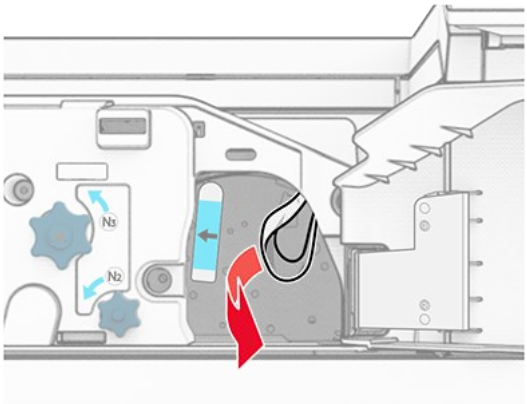

18. Asetage käepide N1 oma kohale tagasi.

19. Sulgege luuk N5 ja seejärel sulgege luuk N4.
20. Sulgege luuk F.
21. Viige käepidemed R1 ja R4 tagasi algasendisse.
22. Sulgege luuk H.

Paberiummistus brošüürivalmistajas

1. Eemaldage salve 2 kinni jäänud paber.

> **Note:** Veenduge, et eemaldate kõik paberitükid.

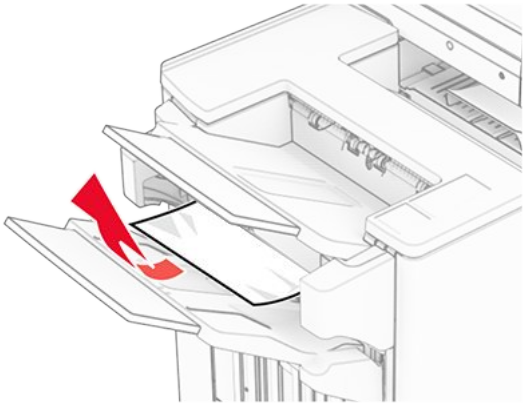

2. Avage luuk H.

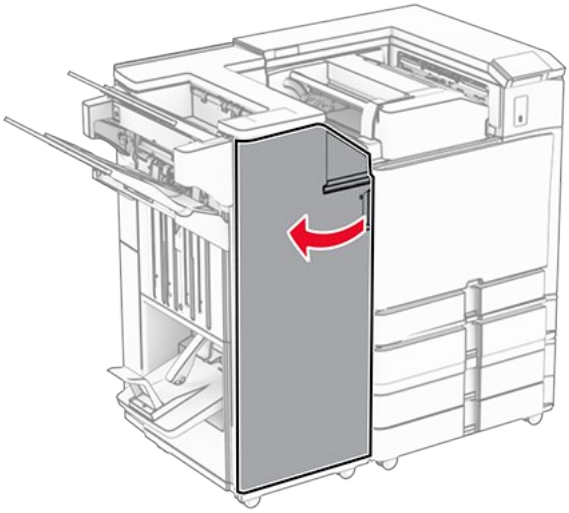

3. Keerake nuppe R6, R11 ja R10 päripäeva.

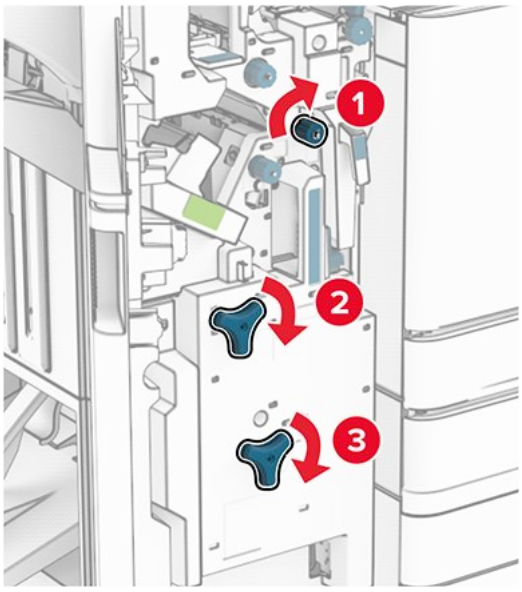

4. Tõmmake brošüürivalmistaja välja.

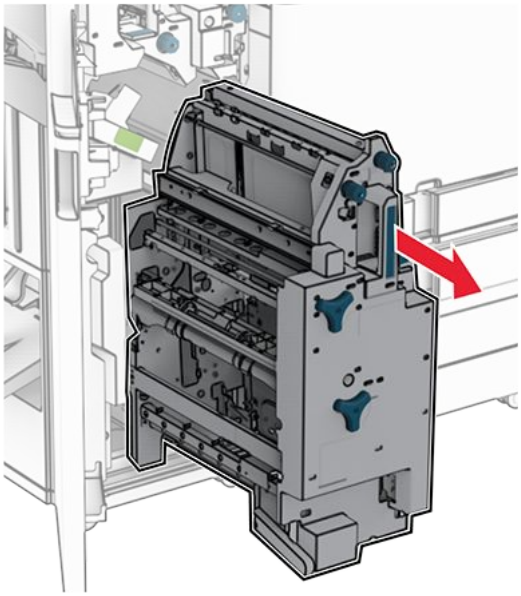

5. Eemaldage seadmesse kinni jäänud paber.

> **Note:** Veenduge, et eemaldate kõik paberitükid.

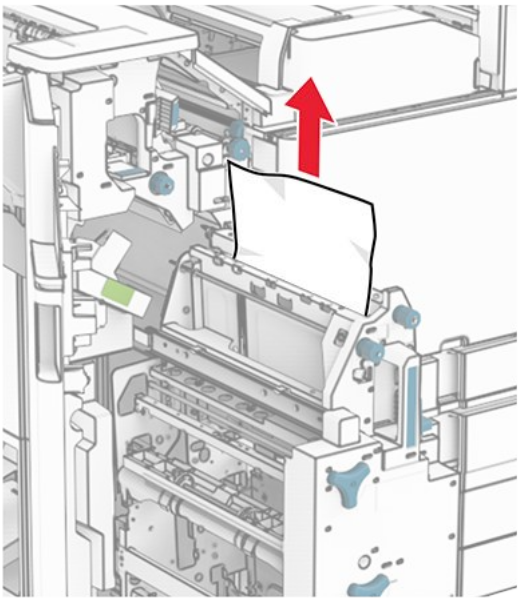

6. Keerake nuppu R9 vastupäeva, kuni see peatub.

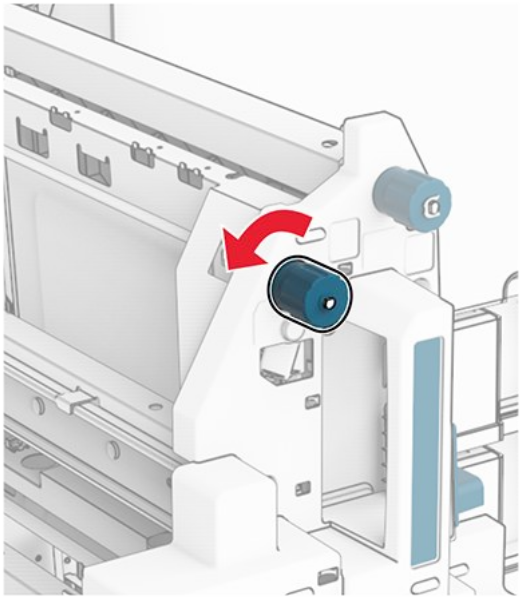

7. Avage luuk R8.

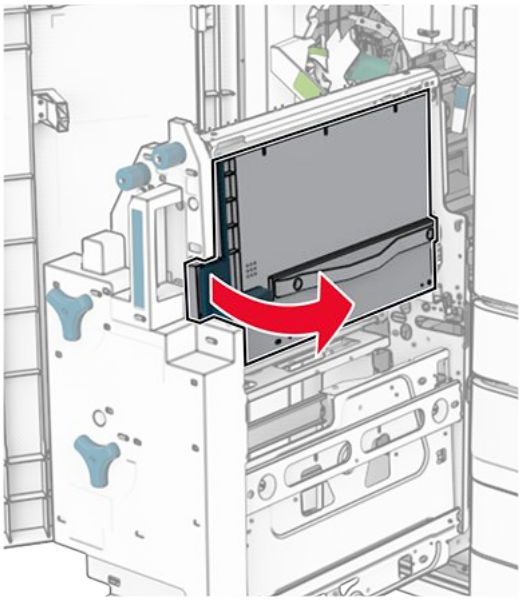

8. Eemaldage seadmesse kinni jäänud paber.

> **Note:** Veenduge, et eemaldate kõik paberitükid.

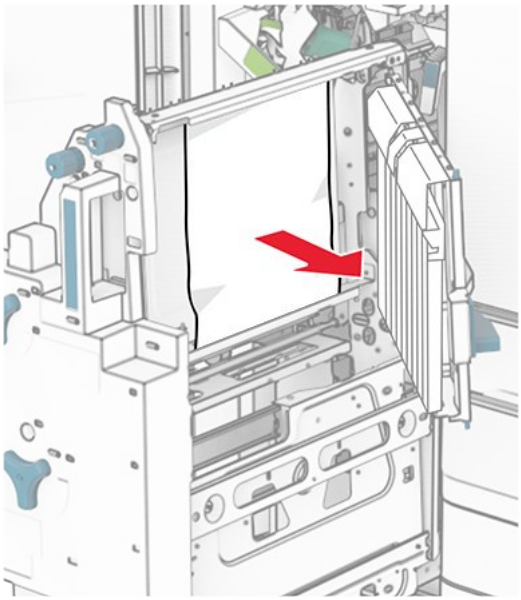

9. Sulgege luuk R8.
10. Asetage brošüürivalmistaja tagasi brošüüriviimistlejasse.
11. Sulgege luuk H.

Võrguühendusega seotud probleemid

Manusserverit ei saa avada

Proovige järgmisi lahendusi:

- Veenduge, et printer oleks sisse lülitatud.
- Veenduge, et printeri IP-aadress oleks õige.

> **Märkused**
> - IP-aadressi näete juhtpaneelil.
> - IP-aadress koosneb neljast tühikutega eraldatud numbrirühmast, nt 123.123.123.123.

- Veenduge, et oleksite paigaldanud toetatud brauseri.
  - Internet Explorer 11 või uuem versioon
  - Microsoft Edge
  - Safari 6 või uuem versioon
  - Google Chrome™ versioon 32 või uuem
  - Mozilla Firefox 24 või uuem versioon
- Kontrollige, kas võrguühendus töötab.

> **Note:** Kui ühendus ei toimi, võtke ühendust oma administraatoriga.

- Veenduge, et printeri ja prindiserveri kaablid oleks korralikult ühendatud. Lisateavet leiate printeriga kaasasolevast juhendist.
- Kontrollige, kas võrguseadmete proksiserverid on keelatud.

> **Note:** Kui serverid on välja lülitatud, siis võtke ühendust oma administraatoriga.

Kui probleem püsib, võtke ühendust klienditoega.

Printeri traadita võrku ühendamine ei õnnestu

Proovige järgmisi lahendusi:

- Navigeerige juhtpaneelil asukohta **Seaded › Võrk/pordid › Võrgu ülevaade › Aktiivne adapter**, seejärel valige suvand **Automaatne**.
- Veenduge, et arvuti oleks ühendatud õige Wi-Fi-võrguga. Lisateavet leiate peatükist Printeri ühendamine Wi-Fi võrku on page 273.

> **Note:** Mõned ruuterid võivad jagada vaikimisi seadistatud Wi-Fi nime.

- Veenduge, kas sisestasite õige võrguparooli.

> **Note:** Pöörake tähelepanu paroolis olevatele tühikutele, numbritele ning suur- ja väiketähtedele.

- Veenduge, et valitud on õige Wi-Fi-ühenduse turvarežiim. Navigeerige juhtpaneelilt jaotisse **Seaded › Võrk/pordid › Wi-Fi › Traadita ühenduse turberežiim**.

Kui probleem püsib, võtke ühendust klienditoega.

Lisariistvara probleemid

Sisemist lisaseadet ei tuvastata

Proovige järgmisi lahendusi:

- Lülitage printer välja, oodake ligikaudu 10 sekundit ja lülitage printer uuesti sisse.
- Printige **menüüseadete leht** ja kontrollige, kas sisemine lisaseade kuvatakse loendis „Paigaldatud varustus“. Navigeerige juhtpaneelilt jaotisse **Seaded › Aruanded › Menüüseadete leht**.
- Kontrollige, kas sisemine lisaseade on emaplaadile õigesti paigaldatud.

    1. Lülitage printer välja ja seejärel tõmmake toitekaabli pistik elektrivõrgu pistikupesast välja.
    2. Veenduge, et sisemine lisaseade oleks ühendatud emaplaadi õige pistikupesaga.
    3. Ühendage toitekaabli pistik elektrivõrgu pistikupessa ja lülitage seejärel printer sisse.

    ETTEVAATUST – KEHAVIGASTUSTE OHT
    Põlengu või elektrilöögi ohu vähendamiseks ühendage toitekaabel ettenähtud nimipinge ja nimivoolutugevusega elektrivõrgu pistikupessa, mis on varustatud kaitsemaandusega, paikneb toote lähedal ja on hõlpsasti juurdepääsetav.

- Kontrollige, kas sisemine lisaseade on prindidraiveris saadaval.

    Note: Vajaduse korral lisage sisemine lisaseade käsitsi prindidraiverisse, et seadet saaks printimiseks kasutada. Lisateavet leiate peatükist Prindidraiveris tarvikute lisamine on page 123.

Kui probleem püsib, võtke ühendust klienditoega.

Siselahenduste port ei tööta õigesti

Proovige järgmisi lahendusi:

- Printige **menüüseadete leht** ja kontrollige, kas siselahenduste port (ISP) kuvatakse loendis „Paigaldatud varustus“. Navigeerige juhtpaneelilt jaotisse **Seaded › Aruanded › Menüüseadete leht**.
- Eemaldage ISP ja installige see seejärel uuesti. Lisateavet leiate peatükist Siselahenduste pordi paigaldamine on page 263.
- Kontrollige kaablit ja ühendust ISP-ga.

    1. Kasutage õiget kaablit ja vaadake, et see oleks ISP-ga õigesti ühendatud.

2. Kontrollige, kas ISP liidesekaabel on korralikult emaplaadil olevasse pessa ühendatud.

Kui probleem püsib, võtke ühendust klienditoega.

Paralleel- või jadaliidese kaart ei tööta õigesti

Proovige järgmisi lahendusi:

- Printige **menüüseadete leht** ja kontrollige, kas siselahenduste port (ISP) kuvatakse loendis „Paigaldatud varustus“. Navigeerige juhtpaneelilt jaotisse **Seaded › Aruanded › Menüüseadete leht**.
- Eemaldage paralleel- või jadaliidese kaart ja seejärel installige see uuesti. Lisateavet leiate peatükist Siselahenduste pordi paigaldamine on page 263.
- Kontrollige kaabli ja paralleel- või jadaliidese kaardi ühendust.

Kui probleem püsib, võtke ühendust klienditoega.

Defektne välkmälu tuvastatud

Proovige järgmisi lahendusi:

- Vahetage defektne välkmälu.
- Valige **Jätka**, et teadet eirata ja printimist jätkata.
- Tühistage praegune prinditöö.

Kui probleem püsib, võtke ühendust klienditoega.

Välkmälus ei ole ressursside jaoks piisavalt vaba ruumi

Proovige järgmisi lahendusi:

- Valige **Jätka**, et teade kustutada ja printimist jätkata.
- Kustutage välkmälust sinna salvestatud fondid, makrod ja muud andmed.
- Paigaldage salvestusseade.

> **Note:** Allalaaditud fondid ja makrod, mida ei ole varem välkmälusse salvestatud, kustutatakse.

Kui probleem püsib, võtke ühendust klienditoega.

Tarvikutega seotud probleemid

Asendage kassett, printeri piirkonna sobimatus

Selle probleemi lahendamiseks ostke printeri piirkonnale sobiv kassett või ülemaailmselt sobiv kassett.

- Printeri piirkonda näitab esimene number, mis ilmub teates pärast numbrit 42.
- Kasseti piirkonda näitab teine number, mis ilmub teates pärast numbrit 42.

Piirkond	Numbriline kood
Ülemaailmne või määratama piirkond	0
Põhja-Ameerika (Ameerika Ühendriigid, Kanada)	1
Euroopa Majanduspiirkond, Lääne-Euroopa, Põhjamaad, Šveits	2
Aasia Vaikse ookeani piirkond	3
Ladina-Ameerika	4
Ülejäänud Euroopa, Lähis-Ida, Aafrika	5
Austraalia, Uus-Meremaa	6
Vale piirkond	9

Note: Printeri ja toonerkasseti piirkonna seadete leidmiseks printige **prindikvaliteedi testlehed**. Navigeerige juhtpaneelilt jaotisse **Seaded > Tõrkeotsing > Prindi kvaliteedi testlehed**.

Taastäidetud tavaline *[color]* kassett

Printer on tuvastanud Lexmarki tavalise kasseti, mille on täitnud mitteoriginaalse tooneriga mõni muu osapool kui Lexmark.

Jätkamiseks valige **OK**.

Kõik printeri komponentide kasutusea indikaatorid on loodud töötama koos Lexmarki tarvikute ja osadega ning võivad anda ettearvamatuid tulemusi, kui kasutate oma Lexmarki printeris tarvikuid või osi, mis on taastoodetud muude osapoolte kui Lexmarki poolt.

Lisateavet leiate printeri piiratud garantii teatisest.

Mitte-Lexmarki tarvik

Printer tuvastas printerile paigaldatud mitte-Lexmarki tarviku või varuosa.

Teie Lexmarki printer töötab kõige paremini Lexmarki originaalvaruosade ja -tarvikutega. Teiste tootjate tarvikute või varuosade kasutamine võib mõjutada printeri ja selle printimiskomponentide talitlust, töökindlust ja tööiga.

Kogu spetsifikatsioon on määratud eeldusel, et kasutatakse Lexmarki tarvikuid ja varuosi, ning teiste tootjate tarvikute ja varuosade kasutamisel võivad tulemused olla prognoosimatud. Printimiskomponentide kasutamine pärast nende tööea lõppu võib Lexmarki printerit või selle lisaseadmeid kahjustada.

> **Hoiatus – varakahjude oht**
> Teiste tootjate tarvikute või varuosade kasutamine võib mõjutada garantii kehtivust. Garantii ei kata teiste tootjate tarvikute või varuosade kasutamisest põhjustatud kahju.

Nende riskidega nõustumiseks ja mitteoriginaalsete tarvikute ning varuosade kasutamiseks printeris puudutage ja hoidke veateadet ekraanil kahe sõrmega 15 sekundit all. Kui ilmub kinnitusdialoog, puudutage valikut **Jätka**.

Kui te ei nõustu riskidega, siis eemaldage teise tootja tarvik või varuosa printerist ja paigaldage Lexmarki originaaltarvik või -varuosa. Lisateavet leiate peatükist Lexmarki originaalvaruosade ja -tarvikute kasutamine on page 384.

Kui printer ei prindi pärast veateate kustutamist, siis lähtestage tarvikute kasutamise loendur.

1. Navigeerige juhtpaneelilt jaotisse **Saded > Seade > Hooldus > Konfigureerimise menüü > Tarvikute kasutus ja loendurid**.
2. Valige varuosa või tarvik, mida soovite lähtestada, ja valige **Alusta**.
3. Lugege läbi hoiatusteade ja valige **Jätka**.
4. Sõnumi kustutamiseks puudutage ekraani kahe sõrmega 15 sekundit.

> **Note:** Kui te ei saa tarvikute kasutuse loendurit lähtestada, siis tagastage tarvik ostukohta.

Paberisööduga seotud probleemid

Paber rullub

Proovige järgmisi lahendusi:

- Reguleerige salves olevad juhikud laaditud paberi suhtes õigesse asendisse.
- Olenevalt operatsioonisüsteemist saab paberi tüüpi määrata dialoogiaknas Prindieelistused või Printimine. Veenduge, et seade vastaks salve laaditud paberile.

  > **Note:** Seda seadet saab muuta ka printeri juhtpaneelil. Navigeerige jaotisse **Seaded > Paber > Salve konfiguratsioon > Paberi formaat/tüüp**.

- Eemaldage paber, keerake see ümber ja laadige uuesti.
- Laadige paber uuest paberipakist.

  > **Note:** Kõrge õhuniiskuse korral imab paber vett. Hoidke paberit kasutamiseni originaalpakendis.

Kui probleem püsib, võtke ühendust klienditoega.

Ümbrik kleepub printimisel kinni

Proovige järgmisi lahendusi:

- Kasutage kuivas hoitud ümbrikku.

  > **Note:** Suure niiskusesisaldusega ümbrikutele printimisel võivad need kinni kleepuda.

- Veenduge, et paberitüübiks oleks seadistatud **Ümbrik**. Navigeerige juhtpaneelilt jaotisse **Seaded > Paber > Salve konfiguratsioon > Paberi formaat/tüüp**.

Kui probleem püsib, võtke ühendust klienditoega.

Eksemplarhaaval printimine ei tööta

Proovige järgmisi lahendusi:

- Navigeerige juhtpaneelil jaotisse **Seaded > Printimine > Küljendus > Eksemplarhaaval** ja seejärel valige suvand **Sees[1,2,1,2,1,2]**.
- Avage prinditava dokumendi juures dialoogiaken „Prindieelistused“ või „Printimine“ ja valige **Eksemplarhaaval**.
- Vähendage prinditavate lehekülgede arvu.

Kui probleem püsib, võtke ühendust klienditoega.

Salvede ühendamine ei tööta

Proovige järgmisi lahendusi:

- Veenduge, et ühendatud salved sisaldavad sama paberiformaati, paigutust ja paberitüüpi.
- Veenduge, et paberijuhikud on õigesti paigutatud.
- Veenduge, et paberiformaat ja -tüüp vastaksid ühendatud salvedesse laaditud paberile. Navigeerige juhtpaneelilt jaotisse **Seaded > Paber > Salve konfiguratsioon > Paberi formaat/tüüp**.
- Veenduge, et **salvede ühendamine** oleks seadistatud valikule **Automaatne**. Lisateavet leiate peatükist Salvede ühendamine on page 120.

Kui probleem püsib, võtke ühendust klienditoega.

Paber jääb sageli kinni

Proovige järgmisi lahendusi:

- Kontrollige, kas paber on õigesti laaditud.

Märkused

- Veenduge, et paberijuhikud on õigesti paigutatud.
- Veenduge, et virna kõrgus jääks maksimaalse täitejoone alla.
- Veenduge, et kasutate printimiseks soovitatud formaadi ja tüübiga paberit.

- Määrake sobivas formaadis ja õiget tüüpi paber. Navigeerige juhtpaneelilt jaotisse **Seaded > Paber > Salve konfiguratsioon > Paberi formaat/tüüp**.
- Laadige paber uuest paberipakist.

Note: Kõrge õhuniiskuse korral imab paber vett. Hoidke paberit kasutamiseni originaalpakendis.

Kui probleem püsib, võtke ühendust klienditoega.

Kinnijäänud lehekülgi ei prindita uuesti

1. Navigeerige juhtpaneelilt jaotisse **Seaded > Seade > Teatised > Ummistunud sisu taastamine**.
2. Valige menüüs „**Ummistusest taastumine**“ valik **Sees** või **Automaatne**.

Kui probleem püsib, võtke ühendust klienditoega.

Värvikvaliteediga seotud probleemid

Väljatrüki värvide korrigeerimine

1. Navigeerige juhtpaneelilt jaotisse **Seaded > Printimine > Kvaliteet > Skannimise lisaseaded > Värvikorrektsioon**.
2. Valige menüüst **Värvikorrektsioon Käsitsi**.
3. Valige menüüst **Värvikorrektsiooni sisu** sobiv värviteisenduse seadistus.

Objekti tüüp	Värviteisendustabelid
RGB Image **RGB Text** **RGB Graphics**	◦ **Vivid** – loob erksamad, rohkem küllastunud värvid ja seda saab kasutada kõikide sissetulevate värvivormingute puhul. ◦ **sRGB Display** – loob väljundi, mis imiteerib arvuti monitoril kuvatavaid värve. Musta tooneri kasutamine on fotode printimiseks optimeeritud. ◦ **Display-True Black** – loob väljundi, mis imiteerib arvuti monitoril kuvatavaid värve. See seadistus kasutab igat tüüpi neutraalse halli loomiseks ainult musta toonerit. ◦ **sRGB Vivid** – loob suurema värvi küllastuse sRGB Display värvikorrektsiooniks. Musta tooneri kasutamine on ärigraafika printimiseks optimeeritud. ◦ **Väljas**
CMYK Image **CMYK Text** **CMYK Graphics**	◦ **US CMYK** – rakendab värvikorrektsiooni SWOP (Specifications for Web Offset Publishing) värviväljundi imiteerimiseks. ◦ **Euro CMYK** – rakendab värvikorrektsiooni Euroscale'i värviväljundi imiteerimiseks. ◦ **Vivid CMYK** – suurendab US CMYK värvikorrektsiooni seadistuse värviküllastust. ◦ **Väljas**

KKK värviprintimise kohta

Mis on RGB värv?

RGB värv on värvide kirjeldamise meetod, mis osutab teatud värvi saamiseks kasutatud punase, rohelise või sinise kogusele. Saate lisada erinevas koguses punast, rohelist ja sinist ning luua paljusid looduses esinevaid värve. Seda meetodit kasutatakse arvuti ekraanides, skannerites ja digitaalkaamerates, et värve kuvada.

Mis on CMYK värv?

CMYK värv on värvide kirjeldamise meetod, mis osutab teatud värvi saamiseks kasutatud taevasinise, purpuri, kollase ja musta kogusele. Taevasinist, purpurvärvi, kollast ja musta

tinti või toonereid saab erinevas koguses printida, et luua paljusid looduses esinevaid värve. Prindipressides, tindiprits-printerites ja värvilistes laserprinterites luuakse värve sel viisil.

Kuidas määratakse prinditavas dokumendis värv?

Dokumendi värvi tuvastamiseks ja muutmiseks kasutatakse tarkvaraprogramme ning RGB või CMYK värvikombinatsioone. Lisateabe saamiseks lugege tarkvaraprogrammi abiteemasid.

Kuidas printer teab, millist värvi printida?

Dokumendi printimiseks saadetakse printerisse teavet objekti tüübi ja värvide kohta, mis omakorda edastatakse värviteisendustabelitesse. Õige värvi saamiseks arvutatakse välja taevasinise, purpuri, kollase ja musta tooneri sobiv kogus. Objekti teave määrab värviteisendustabelite kasutamise. Näiteks on võimalik teksti puhul kasutada ühte värviteisendustabelit ning fotode puhul hoopis teist värviteisendustabelit.

Mis on käsitsi värvikorrektsioon?

Kui käsitsi värvikorrektsioon on aktiveeritud, rakendab printer objektide töötlemiseks kasutaja valitud värviteisendustabeleid. Käsitsi värvikorrektsiooni seaded olenevad prinditava töö tüübist (tekst, graafika, pildid). Samuti sellest, kuidas on objekti värv tarkvaraprogrammis määratud (RGB või CMYK kombinatsioonid). Kui soovite erinevaid värviteisendustabeleid käsitsi rakendada, siis lugege jaotist Väljatrüki värvide korrigeerimine.

Kui tarkvaraprogramm ei suuda värve RGB või CMYK kombinatsioonides määrata, siis ei ole käsitsi värvikorrektsioonist kasu. Samuti ei ole see tõhus siis, kui värvide reguleerimist juhib tarkvaraprogramm või arvuti operatsioonisüsteem. Määrates värvikorrektsiooni seadeks „Automaatne“, luuakse dokumendile sobivad värvid enamasti automaatselt.

Kuidas ma saan konkreetset värvi sobitada (näiteks ettevõtte logo puhul)?

Printeri menüüs „Kvaliteet“ on saadaval üheksa värvinäidiste komplekti. Need komplektid on saadaval ka manus-veebiserveri värvinäidiste leheküljel. Mis tahes näidiskomplekti valimise korral genereeritakse mitmeleheküljeline väljatrükk, mis sisaldab sadu värvilisi kaste. Olenevalt valitud tabelist on igas värvikastis CMYK või RGB kombinatsioon. Igas kastis nähtav värv saadakse kasti sildile märgitud CMYK või RGB kombinatsiooni läbi valitud värviteisendustabeli suunamisel.

Värvinäidiste komplekte uurides saate teha kindlaks kasti, mille värv on kõrvutatava värviga kõige sarnasem. Kastile märgitud värvikombinatsiooni saab siis kasutada objekti värvi tarkvaraprogrammis muutmiseks. Lisateabe saamiseks lugege tarkvaraprogrammi abiteemasid. Käsitsi värvikorrektsioon võib osutuda vajalikuks siis, kui valitud värvikorrektsioonitabelit soovitakse kasutada konkreetse objekti juures.

Kui soovite parandada värvide ühtimise probleemi, valige sobiv värvinäidiste komplekt vastavalt järgmistele punktidele:

- kasutusel olev värvikorrektsiooni seade („Automaatne, „Väljas“ või „Käsitsi“);

- prinditava objekti tüüp (tekst, graafika või pildid);
- tarkvaraprogrammis määratud objekti värv (RGB või CMYK kombinatsioonid).

Kui tarkvaraprogramm ei suuda värve RGB või CMYK kombinatsioonidega määrata, siis ei ole värvinäidiste leheküljest kasu. Lisaks kohandavad mõned tarkvaraprogrammid värvihalduse kaudu varem määratud RGB või CMYK kombinatsioone. Sellisel juhul ei pruugi prinditud värv värvinäidise leheküljega täpselt ühtida.

Trükk esitatakse värvivarjundiga

Proovige järgmisi lahendusi:

- Navigeerige juhtpaneelil jaotisse **Seaded > Printimine > Kvaliteet > Skannimise lisaseaded** ja seejärel valige suvand **Värvi reguleerimine**.
- Navigeerige juhtpaneelilt jaotisse **Seaded > Printimine > Kvaliteet > Skannimise lisaseaded**, valige suvand **Värvustasakaal** ja seejärel reguleerige seadeid.

Kui probleem püsib, võtke ühendust klienditoega.

Klienditoe kontaktandmed

Veenduge enne klienditeeninduse poole pöördumist, et teil oleks järgmine teave.

- Printeriga seotud probleem
- Veateade
- Printeri mudeli tüüp ja seerianumber

Avage https://support.lexmark.com, et tugiteenuse töötajatega e-posti või vestluse teel suhelda või juhendeid, toe dokumente, draivereid ja muid allalaaditavaid faile sisaldavat teeki sirvida.
Tehniline tugi on saadaval ka telefoni teel. USA-s või Kanadas helistage numbrile 1-800-539-6275. Muude riikide ja piirkondade jaoks avage rahvusvaheliste tugiteenuste kontaktandmete kataloog.

Kustutamine ja hävitamine

Lexmarki toodete ringlussevõtmine

1. Avage veebisait www.lexmark.com/recycle.
2. Valige oma riik või piirkond.
3. Valige ringlussevõtu programm.

Lexmarki pakendite ringlussevõtmine

Lexmark püüab pidevalt pakendimaterjalide kasutamist vähendada. Väiksem pakendimaterjali kogus võimaldab Lexmarki printereid säästlikumalt ja keskkonnahoidlikumalt transportida ning vähendab äravisatava pakendimaterjali kogust. Tulemuseks on vähem kasvuhoonegaaside teket, väiksem energiakulu ja loodusvarade säästmine. Mõnes riigis ja piirkonnas pakub Lexmark pakendimaterjalide ringlussevõtmise programmi. Lisateabe saamiseks külastage veebisaiti www.lexmark.com/recycle.
Lexmarki pappkarbid on 100% ringlussevõetavad, kui teie piirkonnas on kartongi ringlussevõtmisega tegelev ettevõte. Sellist ettevõtet ei pruugi teie piirkonnas olla.
Lexmarki pakendites kasutatud polüstüreenvaht on ringlussevõetav, kui teie piirkonnas on polüstüreenvahu ringlussevõtmisega tegelev ettevõte. Sellist ettevõtet ei pruugi teie piirkonnas olla.
Kasseti võite Lexmarkile tagasi saata originaalkarbis. Lexmark võtab karbi ringlusse.

Teatised

Tooteteave

Toote nimi:

Lexmarki printer CS963e
Seadme tüüp:

5066
Mudelid:

680

Väljaanne ja juriidilised teatised

Redaktsiooniteatised

Mai 2025
Alljärgnev lõik ei kehti riikides, mille õigusakte selles sätestatu rikuks: LEXMARK INTERNATIONAL, INC. PAKUB SIINSET TEAVIKUT PÕHIMÕTTEL „KVALITEEDI GARANTIITA“, MIS TÄHENDAB, ET ME EI ANNA SELLE SUHTES MINGEID SÕNASELGEID EGA KAUDSEID GARANTIISID, SH KAUDSEID GARANTIISID KAUBASTATAVUSE VÕI KINDLAKS OTSTARBEKS SOBIVUSE SUHTES. Mõnes osariigis või riigis ei ole teatud tehingute korral sõnaselgete ja kaudsete garantiide välistamine lubatud ja seetõttu ei pruugi see teatis teile kehtida.
See teavik võib sisaldada tehnilisi ebatäpsusi või kirjavigu. Selles sisalduvat teavet muudetakse perioodiliselt ja muudatused kaasatakse tulevastesse redaktsioonidesse. Kirjeldatud tooteid või programme võidakse igal ajal täiustada või muuta.
Käesolevas teavikus sisalduvad viited toodetele, programmidele või teenustele ei tähenda, et tootja kavatseb neid kõiki kättesaadavaks teha kõigis riikides, kus tootja tegutseb. Viide tootele, programmile või teenusele ei tähenda, et kasutada võib üksnes seda toodet, programmi või teenust. Selle asemel võib kasutada iga funktsionaalselt samaväärset toodet, programmi või teenust tingimusel, et austatakse intellektuaalomandiõigusi. Muude kui tootja poolt sõnaselgelt soovitatud toodetega, programmidega või teenustega kasutamise võimalikkust ja sobilikkust peab kasutaja ise katsetama ja kontrollima.
Lexmarki tehnilise toe saamiseks minge aadressile https://support.lexmark.com.
Teavet Lexmarki privaatsuspoliitika kohta leiate veebisaidilt www.lexmark.com/privacy.
Tarvikute tellimiseks ja failide allalaadimiseks minge veebisaidile www.lexmark.com.
© 2024 Lexmark International, Inc.
Kõik õigused on kaitstud.

Kaubamärgid

Lexmark, Lexmarki logo ja MarkNet on ettevõtte Lexmark International, Inc. kaubamärgid või registreeritud kaubamärgid Ameerika Ühendriikides ja/või teistes riikides.
Android, Google Play ja Google Chrome on ettevõtte Google LLC kaubamärgid.
Macintosh, macOS, Safari, and AirPrint are trademarks of Apple Inc., registered in the U.S. and other countries. Use of the Works with Apple badge means that an accessory has been designed to work specifically with the technology identified in the badge and has been certified by the developer to meet Apple performance standards.

Microsoft, Internet Explorer, Microsoft Edge ja Windows on Microsofti kontserni kuuluvate ettevõtete kaubamärgid.
Mopria™ sõnamärk on ettevõtte Mopria Alliance, Inc. registreeritud ja/või registreerimata kaubamärk Ameerika Ühendriikides ja teistes riikides. Loata kasutamine on rangelt keelatud.
PCL® on ettevõtte Hewlett-Packard Company registreeritud kaubamärk. PCL on ettevõtte Hewlett-Packard Company printerikäskude kogumit (keelt) ja tema printeritoodete funktsioone tähistav mõiste. See printer ühildub PCL-keelega. See tähendab, et printer tunneb ära mitmesugustes programmides kasutatavaid PCL-käske ning emuleerib neile vastavaid funktsioone.
PostScript on ettevõtte Adobe Systems Incorporated registreeritud kaubamärk Ameerika Ühendriikides ja/või teistes riikides.
Wi-Fi® ja Wi-Fi Direct® on ettevõtte Wi-Fi Alliance® registreeritud kaubamärk.
Kõik teised kaubamärgid kuuluvad nende vastavatele omanikele.

Litsentsimise teated

Kõiki selle tootega seotud litsentsiteatiseid saab vaadata installitarkvara CD kataloogist CD:\NOTICES.

LEXMARKI LASERPRINTERITE, LEXMARKI LED-PRINTERITE JA LEXMARKI MULTIFUNKTSIONAALSETE LASERPRINTERITE PIIRATUD GARANTII TEATIS

Lexmark International, Inc., Lexington, KY

See piiratud garantii kehtib Ameerika Ühendriikidele ja Kanadale. Väljaspool USA-d asuvate klientide puhul vaadake oma tootega kaasas olevat riigispetsiifilist garantiiteavet.

See piiratud garantii kehtib sellele tootele ainult juhul, kui see osteti algselt teie enda kasutuseks, mitte edasimüügiks, Lexmarkilt või Lexmarki edasimüüjalt (edaspidi käesolevas avalduses „edasimüüja“).

Piiratud garantii

Lexmark garanteerib, et see toode:

– on valmistatud uutest osadest või uutest ja töökorras olevatest kasutatud osadest, mis toimivad nagu uued osad

– on normaalse kasutamise korral materjali- ja tootmisdefektideta

Kui toode ei tööta garantiiaja jooksul garantiitingimuste kohaselt, võtke remondiks või asendamiseks (Lexmarki valikul) ühendust edasimüüja või Lexmarkiga.

Kui see toode on funktsioon või lisavarustus, kehtib see väide ainult siis, kui seda funktsiooni või lisavarustust kasutatakse koos tootega, mille jaoks see oli ette nähtud. Garantiiteenuse saamiseks võidakse teilt nõuda tootega koos funktsiooni või lisavarustuse esitamist.

Kui annate selle toote teisele kasutajale üle, on käesoleva avalduse tingimuste kohaselt garantiiteenus sellele kasutajale saadaval ülejäänud garantiiperioodi jooksul. Te peaksite algse ostutõendi ja selle avalduse sellele kasutajale edastama.

Piiratud garantiiteenus

Garantiiperiood algab ostutšekil näidatud algse ostu kuupäeval ja lõpeb 12 kuud hiljem, tingimusel, et printeriga kaasasolevate tarvikute ja hooldusvahendite garantiiperiood lõpeb varem, kui need või selle algne sisu on olulisel määral ära kasutatud, ammendunud või tarbitud. Kuumutusseadmed, ülekande-/transpordiseadmed, paberisöötmise seadmed (kui neid on) ja muud osad, mille jaoks hoolduskomplekt on saadaval, on märkimisväärselt kulunud, kui printer kuvab nende kohta teate „Eluea hoiatus” või „Planeeritud hooldus”.

Garantiiteenuse saamiseks võidakse teilt nõuda originaalse ostutõendi esitamist. Teil võidakse nõuda toote toimetamist edasimüüjale või Lexmarkile või ettemaksuga ja sobivalt pakendatuna saatmist Lexmarki määratud asukohta. Teie vastutate toote kaotsimineku või kahjustumise eest edasimüüjale või Lexmarki määratud asukohta transportimisel.

Kui garantiiteenus hõlmab toote või osa vahetamist, saab asendatud esemest edasimüüja või Lexmarki omand. Asendustoode võib olla uus või parandatud.

Asendustootele kehtib sama garantiiaeg, mis algsele tootele.

Asendamine ei ole teile saadaval, kui vahetamiseks esitatud toode on rikutud, muudetud, vajab garantiiteenuse hulka mittekuuluvat remonti, on parandamatult kahjustatud või kui toode ei ole vaba kõigist juriidilistest kohustustest, piirangutest, pandiõigustest ja koormatistest.

Teie garantiiteenuse ja/või asendusega seoses võib Lexmark värskendada teie printeri tarkvara uusimale versioonile. Tarkvara värskendused võivad muuta printeri seadeid ning peatada võltsitud ja/või kasutusloata toodete, tarvikute, varuosade, materjalide (nt toonerid ja tindid), tarkvara või kasutajaliideste töö. See ei mõjuta Lexmarki originaaltoodete kasutamist.

Enne toote garantiiteenindusse saatmist eemaldage kõik prindikassetid, programmid, andmed ja eemaldatavad andmekandjad (välja arvatud juhul, kui Lexmark on teisiti määranud).

Garantiivõimaluste ja lähima Lexmarki volitatud hooldustöökoja kohta lisateabe saamiseks võtke ühendust Lexmarkiga veebis.

Sellele tootele pakutakse kogu garantiiaja jooksul tehnilist tuge kaugühenduse kaudu. Toodete puhul, millele enam Lexmarki garantii ei laiene, ei pruugi tehniline tugi olla saadaval või on saadaval ainult tasu eest.

Piiratud garantii ulatus

Lexmark ei garanteeri ühegi toote katkematut või veatut toimimist ega ühegi toote abil valmistatud väljatrükkide vastupidavust ega pikaealisust.

Garantiiteenus ei hõlma järgmistel põhjustel tekkinud rikete parandamist:

– muutmine või volitamata manused

– õnnetused, väärkasutus, kuritarvitamine või kasutamine, mis ei ole kooskõlas Lexmarki kasutusjuhendite, käsiraamatute, juhiste või juhenditega

– sobimatu füüsiline või töökeskkond

– hooldus, mille on teinud keegi muu kui Lexmark või Lexmarki volitatud hooldustöökoda

– toote kasutamine üle selle töötsükli limiidi

– Lexmarki spetsifikatsioonidele mittevastava trükimaterjali kasutamine

– kolmanda isiku poolt toodete, tarvikute või osade renoveerimine, remont, täitmine või ümbertöötlemine

– tooted, tarvikud, osad, materjalid (nt toonerid ja tindid), tarkvara või liidesed, mida Lexmark ei ole tarninud

LEXMARK, KOLMANDAST OSAPOOLEST TARNIJAD EGA EDASIMÜÜJAD EI ANNA KOHALDUVATES ÕIGUSAKTIDES LUBATUD MÄÄRAL SELLELE TOOTELE MIS TAHES TEISI SÕNASELGELT VÕI KAUDSELT VÄLJENDATUD GARANTIISID EGA LUBADUSI. SAMUTI LOOBUVAD NAD KAUDSETEST GARANTIIDEST JA TINGIMUSTEST SEOSES TOOTE TURUSTATAVUSE, SOBIVUSE NING RAHULDAVA KVALITEEDI OSAS. MIS TAHES TEISED KOHALDUVATE ÕIGUSAKTIDEGA RAKENDUVAD GARANTIID KEHTIVAD KUNI GARANTIIAJA LÕPUNI. PÄRAST GARANTIIPERIOODI LÕPPU EI KOHALDU ÜKSKI SÕNASELGELT VÕI KAUDSELT VÄLJENDATUD GARANTII. KOGU TEAVET NING KÕIKI TEHNILISI ANDMEID, HINDU JA TEENUSEID VÕIDAKSE MIS TAHES HETKEL ETTETEATAMATA MUUTA.

Vastutuse piiramine

Teie ainus õiguskaitsevahend selle piiratud garantii alusel on sätestatud selles dokumendis. Mis tahes nõude korral, mis on seotud selle toote Lexmarki või edasimüüja poolse toimivuse või mittevastavusega antud piiratud garantii alusel, on teil õigus saada hüvitist tegeliku kahju eest järgmises lõigus sätestatud piirmäärani.

.Lexmarki vastutus mis tahes põhjusel tekkinud tegelike kahjude eest piirdub summaga, mille maksite kahju põhjustanud toote eest. See vastutuse piirang ei kehti teie esitatud nõuete kohta kehavigastuste või kinnisvara või materiaalse vallasvara kahjustumise korral, mille eest Lexmark on seaduslikult vastutav. **LEXMARK EI VASTUTA ÜHELGI TINGIMUSEL KASUMI VÕI SÄÄSTUDE KADUMISE EGA JUHUSLIKE, TINGITUD VÕI MUUDE MAJANDUSLIKE KAHJUDE TEKKIMISE EEST.** See kehtib isegi siis, kui te teavitate Lexmarki või edasimüüjat selliste kahjude võimalikkusest. Lexmark ei vastuta teie poolt esitatud nõuete eest, mis põhinevad kolmanda osapoole nõudel.

See õiguskaitsevahendite piirang kehtib ka Lexmarki tarnijate ja edasimüüjate vastu esitatud nõuete kohta. Lexmarki ja tema tarnijate ning edasimüüjate õiguskaitsevahendite piirangud ei ole kumulatiivsed. Sellised tarnijad ja edasimüüjad on selle piirangu ettenähtud kasusaajad.

Lisaõigused

Mõned osariigid ei luba kaudse garantii kestuse piiramist või juhuslike või kaudsete kahjude välistamist või piiramist, seega ei pruugi ülaltoodud piirangud või välistamised teie puhul kehtida.

See piiratud garantii annab teile teatud seaduslikud õigused. Teil võivad olla ka muud õigused, mis on osariigiti erinevad.

Tehnilised andmed

Laseri teatis

Printer on USA-s sertifitseeritud vastama DHHS 21 CFR, I peatüki, alajaotise J nõuetele klassi I (1) lasertoodete puhul ja mujal on see on sertifitseeritud 1. klassi tarbelaseritootena, mis vastab standardite IEC 60825-1:2014, EN 60825-1:2014+A11:2021 ja EN 50689:2021 nõuetele.

I klassi lasertooteid peetakse ohtlikeks. Lasersüsteem ja printer on tehtud nii, et inimene ei puutuks tavakasutusel, kasutaja tehtava hoolduse või ettenähtud teeninduse ajal kunagi kokku kõrgema kui I klassi laserkiirgusega. Printeri prindipea koost, mida ei saa hooldada, sisaldab järgmiste andmetega laserit.

Klass: IIIb (3b) AlGaAs

Nominaalne väljundvõimsus (millivattides): 25

Lainepikkus (nanomeetrites): 770–800

Temperatuuriteave

Töötemperatuur ja suhteline õhuniiskus (RH) [1]	10 kuni 32,2 °C (50 kuni 90 °F) ja 15 kuni 80% suhtelist õhuniiskust 15,6 kuni 32,2 °C (60 kuni 90 °F) ja 8 kuni 80% suhtelist õhuniiskust Maksimaalne märja termomeetri temperatuur[2]: 22,8 °C (73 °F) Mittekondenseeruv keskkond
Printeri/kasseti/prindiploki pikaajaline säilitamine[2]	15,6 kuni 32,2 °C (60 kuni 90 °F) ja 8 kuni 80% suhtelist õhuniiskust Maksimaalne märja termomeetri temperatuur[2]: 22,8 °C (73 °F)
Printeri/kasseti/prindiploki lühiajaline säilitamine[3]	-40 kuni 40°C (-40 kuni 104°F)

[1] Mõnel juhul tuleb jõudlusnäitajaid (nt kasseti kasutamine ja esimese lehekülje väljastamise kiirus) mõõta standardses kontorikeskkonnas temperatuuriga ligikaudu 22,2 °C (72 °F) ja suhtelise õhuniiskusega 45%.

[2] Tarvikute säilivusaeg on ligikaudu kaks aastat. Arvatav säilivusaeg kehtib tavalistes kontoritingimustes temperatuuril 22 °C (72 °F) ja 45% niiskuse juures.

[3] Märja termomeetri temperatuur on määratud kindlaks õhutemperatuuri ja suhtelise niiskusega.

Toote elektritarbimine

Järgmises tabelis on kirjas toote elektritarbimise andmed.

> **Note:** Mõned režiimid ei pruugi teie toote puhul kohaldatavad olla.

režiim	Kirjeldus	Elektritarbimine (vattides)
Printimine	Toode loob elektroonilistest sisenditest paberkoopiaid.	Ühepoolne: 811;kahepoolne: 776
Valmisolek	Toode ootab prinditööd.	45.5
Unerežiim	Toode on kõrgema taseme energiasäästurežiimis.	1,1
Talveuni	Toode on madalama taseme energiasäästurežiimis.	0,2
Väljas	Toode on ühendatud elektrivõrguga, aga toitelüliti on välja lülitatud.	0,2

Ülalolevas tabelis toodud elektritarbimise tasemed on saadud mõõtmistulemuste ajas keskmistamisel. Hetkeline elektritarbimine võib olla keskmisest oluliselt suurem. Väärtused võivad muutuda. Uusimad väärtused leiate veebisaidilt www.lexmark.com.

Unerežiim

Sellel tootel on energiasäästlik talitlusrežiim nimega **unerežiim**. Unerežiim säästab energiat, vähendades seadme elektritarbimist, kui seda ei ole mõnda aega kasutatud. Unerežiim aktiveerub automaatselt, kui toodet ei ole määratud aja jooksul kasutatud; seda aega nimetatakse **unerežiimi viiteajaks**.

Selle toote unerežiimi viiteaja tehaseseade (minutites):	15

Konfiguratsioonimenüüde kasutamisel saab sõltuvalt printeri mudelist unerežiimi viiteaega seadistada vahemikule 1 minut ja 120 minutit või 1 minut ja 114 minutit. Kui printimiskiirus on väiksem kui või võrdne 30 lk/min, saab sõltuvalt printeri mudelist seadistada viiteaja ainult kuni 60 või 54 minutile. Lühikese unerežiimi viiteaja korral võib seadme energiakulu väheneda, kuid samas võib reageerimisaeg pikeneda. Pika unerežiimi viiteaja korral reageerib seade kiiremini, kuid kulutab rohkem energiat.
Mõned mudelid toetavad **Sügava une režiimi**, mis vähendab pärast pikka jõudeolekut võimsustarvet veelgi.

Talveunerežiim

Sellel tootel on üliväikese elektritarbimisega talitlusrežiim nimega **talveunerežiim**. Talveunerežiimis lülitatakse kõik muud süsteemid ja seadmed turvaliselt välja. Talveunerežiimi aktiveerimiseks on järgmised võimalused.

- Talveunerežiimi viiteaja seadistamine
- Talitlusrežiimide ajakava seadistamine

Talveunerežiimi viiteaeg on selle toote tehaseseadistuses kõigis riikides ja piirkondades.	3 päeva

Aeg, mille möödumisel viimase töö printimisest printer talveunerežiimi läheb, on seadistatav vahemikus üks tund kuni üks kuu.
Märkused EPEAT-registreeritud pildindusseadmetel:

- Ooterežiimi võimsustase ilmneb režiimis Talveuni või Väljas.
- Toode lülitatakse automaatselt välja ooterežiimi võimsustasemel ≤ 1 W. Automaatse ooterežiimi funktsioon (talveunerežiim või väljalülitus) peab olema toote tarnimisel lubatud.

Väljas-režiim

Kui tootel on väikese energiatarbimisega väljas-režiim, siis tuleb energiatarbimise täielikuks peatamiseks toitekaabli pistik elektrivõrgu pistikupesast välja tõmmata.

Koguenergiakulu

Mõnel juhul on kasulik hinnata toote koguenergiakulu. Kuna elektritarbimise andmed esitatakse võimsuse ühikutes ehk vattides, tuleb energiakulu arvutamiseks korrutada iga režiimi elektritarbimine selles režiimis veedetud ajaga. Koguenergiakulu on kõigi režiimide energiakulude summa.

Keskkonna- ja jätkusuutlikkuse teatised

Müratasemed

Järgmised mõõtmised tehti kooskõlas standardiga ISO 7779 ja esitati vastavuses standardiga ISO 9296.

> **Note:** Mõned režiimid ei pruugi teie toote puhul kohaldatavad olla.

Keskmine helirõhk 1 meetri juures, dBA	
Printimine	Ühepoolne mustvalge: 51;Ühepoolne värviline: 52;Kahepoolne mustvalge: 54;Kahepoolne värviline: 55
Valmisolek	14

Väärtused võivad muutuda. Uusimad väärtused leiate veebisaidilt www.lexmark.com.

Elektroonikaromude (WEEE) direktiiv

WEEE logo tähistab Euroopa Liidu riikides kasutatavaid elektroonikaromude ringlussevõtmise programme ja protseduure. Soosime oma toodete ringlussevõtmist. Kui teil on ringlussevõtmise võimaluste kohta küsimusi, külastage Lexmarki veebisaiti aadressil www.lexmark.com, kust leiate kohaliku müügiesinduse telefoninumbri.

Laetav liitium-ioon aku

See toode võib sisaldada nööpelementi, liitium-ioon laetavat akut, mida võib eemaldada vaid koolitatud tehnik. Läbikriipsutatud prügikast tähendab, et toodet ei tohi kõrvaldada sorteerimata jäätmena, vaid see tuleb saata taaskasutamiseks ja ringlussevõtuks eraldi kogumiskohtadesse. Kui aku eemaldatakse, ärge kõrvaldage seda oma majapidamisjäätmetega. Teie kogukonnas võivad akude jaoks olla eraldi kogumissüsteemid, näiteks akude äraandmiskohad ringlussevõtmiseks. Akujäätmete eraldi kogumine tagab jäätmete asjakohase töötlemise, sealhulgas taaskasutamise ja ringlussevõtu ning hoiab ära võimaliku negatiivse mõju inimeste tervisele ja keskkonnale. Kõrvaldage akud vastutustundlikult.

Määrus (EL) 2023/1542

Selles tootes võib olla kasutusel laetav nööppatarei. See aku vastab määrusele (EL) 2023/1542. Vastavust tähistab CE-märgis:

See toode võib sisaldada ühte järgmistest nööppatareidest:

- Aku identifitseerimine: Seiko mudelinumber MS621FE
  Tootja: Seiko Instruments Inc.

  Tootja aadress: 8, Nakase 1-chome, Mihama-ku, Chiba-shi, Chiba 261-8507, Jaapan
- Aku identifitseerimine: Panasonicu mudelinumber ML621
  Tootja: Panasonic Energy Co., Ltd.

  Tootja aadress: 1-1 Matsushita-cho, Moriguchi City, Osaka 570-8511, Jaapan
- Aku identifitseerimine: FDK mudelinumber ML621
  Tootja: FDK Corporation

  Tootja aadress: Shibaura Crystal Shinagawa, 1-6-41 Konan, Minato-ku, Tokyo 108-8212 Jaapan

Pakendi keskkonnamärgistus

Komisjoni määruse otsuse 97/129/EÜ seadusandliku dekreedi 152/2006 kohaselt võib toote pakend sisaldada ühte või mitut järgmistest sümbolitest.

20 PAP	See sümbol näitab, et pakend võib sisaldada lainepapist puitkiudplaati.
21 PAP	See sümbol näitab, et pakend võib sisaldada lainepapita puitkiudplaati.

22 PAP	See sümbol näitab, et pakend võib sisaldada paberit.

Lisateabe lugemiseks avage leht www.lexmark.com/recycle ja valige oma riik või piirkond. Pakendimaterjalide ringlussevõtmise programmide kohta saate lugeda toodete ringlussevõtmist puudutavast teabest.

Toote kasutusest kõrvaldamine

Printerit ega selle tarvikuid ei tohi visata olmejäätmete hulka. Küsige teavet kasutusest kõrvaldamise ja ringlussevõtmise kohta kohalikust omavalitsusest.

Lexmarki kassettide tagastamine korduskasutamiseks või ringlussevõtmiseks

Lexmarki kassettide kokkukogumise programm võimaldab kasutatud kassetid tasuta Lexmarkile tagastada, et neid saaks korduskasutada või ringlusse viia. Kõik Lexmarkile tagastatud tühjad kassetid kas korduskasutatakse või siis lammutatakse ja võetakse materjalidena ringlusse. Ringlusse viiakse ka pakendid, milles kassetid tagastatakse. Lexmarki kassettide korduskasutamiseks või ringlussevõtmiseks tagastamiseks toimige järgmiselt.

1. Avage veebisait www.lexmark.com/recycle.
2. Valige oma riik või piirkond.
3. Valige **Lexmarki kassettide kokkukogumisprogramm**.
4. Järgige arvutiekraanil kuvatavaid juhiseid.

ENERGY STARi

Kõik Lexmarki tooted, mille tootel või käivitusekraanil on ENERGY STAR®i embleem, vastavad Keskkonnakaitseagentuuri (EPA) ENERGY STARi nõuetele tootmiskuupäeva seisuga.

Teatised juhtmevabade toodete kohta

Regulatiivsed teatised traadita toodetele

See jaotis sisaldab regulatiivset teavet, mis kohaldub üksnes traadita mudelitele.
Kui te kahtlete, kas teie mudel on traadita mudel, pminge aadressile http://support.lexmark.com.

Modulaarsete komponentide teatis

Traadita mudelitel on üks järgmistest modulaarsetest komponentidest.
Lexmark MarkNet N8450 / AzureWave AW-CM467-SUR; FCC ID: TLZ-CM467; IC:6100A-CM467
Selle kohta, millised modulaarsed komponendid teie tootel on, leiate teavet oma toote märgistuselt.

Kokkupuude raadiosageduskiirgusega

Selle seadme kiirgusväljundi võimsus on FCC ja teiste reguleerivate ametite raadiosagedusega kokkupuute piirnormidest oluliselt madalam. FCC ja teiste reguleerivate asutuste kehtestatud raadiosagedusega kokkupuutele kehtivate nõuete täitmiseks peab selle seadme puhul antenni ja inimese vahele jääma vähemalt vahemaa 20 cm (8 tolli).

Vastavus Euroopa Liidu (EL) direktiividele

Toode vastab raadioseadmete turul kättesaadavaks tegemist käsitlevaid liikmesriikide õigusakte ühtlustava ELi nõukogu direktiivi 2014/53/EL kaitsenõuetele.
Toote tootja on: Lexmark International, Inc., 740 West New Circle Road, Lexington, KY, 40550 USA. EMP/EL-i volitatud esindaja on: Lexmark International Technology Hungária Kft., 8 Lechner Ödön fasor, Millennium Tower III, 1095 Budapest UNGARI. E-post: EU-Product-Safety@lexmark.com. EMP/EL-i importija on: Lexmark International Technology S.à.r.l. 20, Route de Pré-Bois, ICC Building, Bloc A, CH-1215 Genève, Šveits. Direktiivide nõuetele vastavuse deklaratsiooni saab tellida volitatud esindajalt või siis alla laadida aadressilt www.lexmark.com/en_us/about/regulatory-compliance/european-union-declaration-of-conformity.html.
Vastavust tähistab CE-märgis:

Piirangud

Seda raadioseadet võib kasutada vaid siseruumides. Välitingimustes kasutamine on keelatud. See piirang kehtib kõigis allolevas tabelis loetletud riikides:

AT	BE	BG	CH	CY	CZ	DE	DK	EE
EL	ES	FI	FR	HR	HU	IE	IS	IT
LI	LT	LU	LV	MT	NL	NO	PL	PT
RO	SE	SI	SK	TR	UK (NI)			

ELis ja teistes riikides nõutav avaldus raadiosaatja töösagedusribade ja maksimaalse RF-kiirgusvõimsuse kohta

See raadioseade kiirgab sagedusribas 2,4 GHz (EL-is 2,412–2,472 GHz) või 5 GHz (EL-is 5,15–5,35, 5,47–5,725 GHz). Saatja maksimaalne EIRP-kiirgusvõimsus on antennivõimendust arvestades mõlemas ribas ≤ 20 dBm.

A-klassi seadme teatised

Vastavus Euroopa Liidu (EL) direktiividele

Toode vastab liikmesriikide õigust ühtlustavate ELi nõukogu direktiivide 2014/30/EL (elektromagnetiline ühilduvus), 2014/35/EL (teatavates pingevahemikes kasutatavate elektriseadmete ohutus) ja 2011/65/EL (teatavate ohtlike ainete kasutamise piiramine elektri- ja elektroonikaseadmetes), mida on muudetud direktiiviga (EL) 2015/863, kaitsenõuetele.
Toote tootja on: Lexmark International, Inc., 740 West New Circle Road, Lexington, KY, 40550 USA. EMP/EL-i volitatud esindaja on: Lexmark International Technology Hungária Kft., 8 Lechner Ödön fasor, Millennium Tower III, 1095 Budapest UNGARI. E-post: EU-Product-Safety@lexmark.com. EMP/ELi importija on: Lexmark International Technology S.à.r.l. 20, Route de Pré-Bois, ICC Building, Bloc A, CH-1215 Genève, Šveits. Direktiivide nõuetele vastavuse deklaratsiooni saab tellida volitatud esindajalt või siis alla laadida aadressilt www.lexmark.com/en_us/about/regulatory-compliance/european-union-declaration-of-conformity.html.
Toode vastab standardi EN 55032 klassi A piirtasemetele ja standardi EN 62368-1 ohutusnõuetele.

Raadiosidehäirete teatis

Hoiatus
Toode vastab standardi EN 55032 klassi A heitenõuetele ning standardi EN 55035 häirekindluse nõuetele. Toode ei ole mõeldud kasutamiseks elamu-/olmekeskkonnas. Tegu on klassi A tootega. Toode võib tekitada olmekeskkonnas raadiosidehäireid, mille kõrvaldamiseks võib olla kasutajal vaja võtta meetmeid.

Muud regulatiivsed teatised

Staatilise tundlikkuse teatis

See sümbol tuvastab staatiliselt tundlikud osad. Ärge puudutage nende sümbolite lähedal olevaid piirkondi enne, kui olete puudutanud metallpinda sümbolist eemal.
Selleks et vältida hooldustööde, nagu paberiummistuste eemaldamise või tarvikute vahetamise ajal tekkivat elektrostaatilist laengut ja sellest põhjustatud kahjustusi, puudutage enne printeri sisemuse katsumist printeri mis tahes katmata metallosa.

Kasutusjuhend