Drukarki C4342, C4352, CS730, CS735, CS737

Podręcznik użytkownika

Lipiec 2024 **www.lexmark.com**

Typ urządzenia:

5030

Modele:

235, 239, 635, 695, 835

Zawartość

Informacje dotyczące bezpieczeństwa.....5

Definicje pojęć.....5

Informacje dotyczące produktu.....5

Informacje dotyczące drukarki.....9

Znajdowanie informacji na temat drukarki.....9

Odnajdywanie numeru seryjnego drukarki.....10

Wyposażenie drukarki.....11

Korzystanie z panelu sterowania.....12

Opis stanów kontrolki.....12

Wybór papieru.....13

Przygotowanie, instalacja i konfiguracja.....21

Wybór miejsca na drukarkę.....21

Podłączanie kabli.....22

Konfigurowanie i używanie aplikacji na ekranie głównym.....23

Zarządzanie kontaktami.....27

Konfiguracja i używanie funkcji dostępności.....27

Ładowanie papieru i nośników specjalnych.....33

Instalacja i aktualizacja oprogramowania, sterowników oraz oprogramowania sprzętowego.....39

Instalowanie wyposażenia opcjonalnego.....42

Sieć.....70

Konfigurowanie drukowania przy użyciu portu szeregowego (tylko system Windows).....73

Zabezpieczanie drukarki.....75

Lokalizowanie gniazda zabezpieczeń.....75

Czyszczenie pamięci drukarki.....75

Czyszczenie dysku pamięci drukarki.....75

Przywracanie ustawień fabrycznych.....76

Informacje o ulotności pamięci.....76

Drukowanie.....77

Drukowanie z komputera.....77

Drukowanie z urządzenia przenośnego.....77

Drukowanie z napędu flash.... 79
Obsługiwane napędy flash i typy plików.... 80
Konfiguracja poufnych zadań.... 81
Drukowanie zadań poufnych i innych zadań wstrzymanych.... 81
Drukowanie listy wzorców czcionek.... 82
Drukowanie listy katalogów.... 82
Umieszczanie arkuszy separujących między kopiami.... 82
Anulowanie zadania drukowania.... 82
Regulowanie intensywności tonera.... 83

Używanie menu drukarki.... 84

Mapa menu.... 84
Urządzenie.... 85
Drukowanie.... 95
Papier.... 104
Napęd USB.... 106
Network/Ports (Sieć/Porty).... 107
Bezpieczeństwo.... 120
Cloud Services.... 127
Raporty.... 127
Rozwiązywanie problemów.... 128
Drukowanie strony ustawień menu.... 128

Konserwacja drukarki.... 129

Sprawdzanie stanu części i materiałów eksploatacyjnych.... 129
Konfigurowanie powiadomień dotyczących materiałów eksploatacyjnych.... 129
Konfigurowanie alarmów e-mail.... 129
Oglądanie raportów.... 130
Zamawianie części i materiałów eksploatacyjnych.... 130
Wymiana części i materiałów eksploatacyjnych.... 133
Czyszczenie części drukarki.... 166
Oszczędzanie energii i papieru.... 171
Przenoszenie drukarki w inne miejsce.... 172
Transport drukarki.... 173

Rozwiązywanie problemu.... 174

Problemy z jakością wydruku.... 174

Kody błędów drukarki..... 175
Problemy z drukowaniem..... 183
Drukarka nie odpowiada.....214
Nie można odczytać napędu flash..... 215
Włączanie portu USB..... 216
Usuwanie zacięć.....216
Problemy z połączeniem sieciowym.....226
Problem z opcjami sprzętowymi.....228
Problemy z materiałami eksploatacyjnymi.....230
Problemy z podawaniem papieru..... 231
Problemy z jakością koloru.....234
Kontakt z obsługą klienta..... 237

Recykling i utylizacja.....238

Recykling produktów Lexmark.....238
Recykling opakowań firmy Lexmark.....238

Oświadczenia.....239

Indeks.....247

Informacje dotyczące bezpieczeństwa

Definicje pojęć

Uwaga: *Uwaga* oznacza informacje, które mogą okazać się pomocne.

Ostrzeżenie: *Ostrzeżenie* oznacza sytuację, która może spowodować uszkodzenie sprzętu lub oprogramowania produktu.

OSTRZEŻENIE (wielkimi literami): *OSTRZEŻENIE* wskazuje na zagrożenie śmiercią lub ciężkimi obrażeniami, jeśli nie można tego uniknąć.

PRZESTROGA: *Przestroga* oznacza potencjalnie niebezpieczną sytuację, która może spowodować obrażenie ciała użytkownika.

Różne rodzaje komunikatów zawierających przestrogę:

UWAGA — NIEBEZPIECZEŃSTWO USZKODZENIA CIAŁA: Oznacza ryzyko obrażeń ciała.

UWAGA — NIEBEZPIECZEŃSTWO PORAŻENIA PRĄDEM: Oznacza ryzyko porażenia prądem elektrycznym.

UWAGA — GORĄCA POWIERZCHNIA: Oznacza ryzyko poparzenia w przypadku dotknięcia.

UWAGA — NIEBEZPIECZEŃSTWO PRZEWRÓCENIA: Oznacza ryzyko zmiażdżenia.

UWAGA — RYZYKO PRZYTRZAŚNIĘCIA: oznacza ryzyko przytrzaśnięcia między częściami ruchomymi.

Informacje dotyczące produktu

UWAGA — NIEBEZPIECZEŃSTWO USZKODZENIA CIAŁA: Aby uniknąć ryzyka pożaru lub porażenia prądem elektrycznym, podłącz przewód zasilający do prawidłowo uziemionego, łatwo dostępnego gniazdka elektrycznego o odpowiednich parametrach znajdującego się w pobliżu urządzenia.

UWAGA — NIEBEZPIECZEŃSTWO USZKODZENIA CIAŁA: W celu uniknięcia ryzyka pożaru lun porażenia prądem należy korzystać wyłącznie z przewodu zasilającego dołączonego do tego produktu lub z części zamiennych autoryzowanych przez producenta.

UWAGA — NIEBEZPIECZEŃSTWO USZKODZENIA CIAŁA: Nie należy używać tego urządzenia z przedłużaczami, listwami zasilającymi o wielu gniazdkach, przedłużaczami o wielu gniazdkach lub urządzeniami UPS. Drukarka laserowa może łatwo przekroczyć moc znamionową tego rodzaju urządzeń, co może spowodować ryzyko pożaru, uszkodzenia mienia lub niską wydajność drukarki.

UWAGA — NIEBEZPIECZEŃSTWO USZKODZENIA CIAŁA: Z tym produktem można używać wyłącznie filtra przeciwprzepięciowego firmy Lexmark, podłączając go prawidłowo pomiędzy drukarką i przewodem zasilającym dostarczonym z drukarką. Używanie urządzeń ochrony przeciwprzepięciowej, które nie zostały wyprodukowane przez firmę Lexmark, może spowodować ryzyko pożaru, uszkodzenia mienia lub niską wydajność drukarki.

UWAGA — NIEBEZPIECZEŃSTWO PORAŻENIA PRĄDEM: Aby uniknąć ryzyka porażenia prądem elektrycznym, nie należy umieszczać ani używać tego produktu w pobliżu wody lub w miejscach o dużej wilgotności.

UWAGA — NIEBEZPIECZEŃSTWO PORAŻENIA PRĄDEM: Aby uniknąć ryzyka porażenia prądem elektrycznym, nie należy instalować urządzenia i podłączać żadnych przewodów (np. faksu, przewodu zasilającego lub kabla telefonicznego) podczas burzy.

UWAGA — NIEBEZPIECZEŃSTWO USZKODZENIA CIAŁA: Nie należy przecinać, skręcać, zawiązywać ani załamywać przewodu zasilającego, a także stawiać na nim ciężkich przedmiotów. Nie należy narażać przewodu zasilającego na ścieranie ani zgniatanie. Nie należy ściskać przewodu zasilającego między przedmiotami, np. meblami i ścianą. Jeśli wystąpi któraś z tych okoliczności, powstanie ryzyko wywołania pożaru lub porażenia prądem. Należy regularnie sprawdzać przewód zasilający pod kątem oznak takich problemów. Przed przystąpieniem do sprawdzania stanu przewodu zasilającego należy odłączyć przewód od gniazda elektrycznego.

UWAGA — NIEBEZPIECZEŃSTWO PORAŻENIA PRĄDEM: Aby uniknąć ryzyka porażenia prądem elektrycznym, należy upewnić się, że wszystkie połączenia zewnętrzne (np. Ethernet i połączenia systemu telefonicznego) są odpowiednio zainstalowane w oznaczonych gniazdach.

UWAGA — NIEBEZPIECZEŃSTWO PORAŻENIA PRĄDEM: Aby uniknąć ryzyka porażenia prądem elektrycznym w przypadku uzyskiwania dostępu do płyty kontrolera bądź instalowania opcjonalnego sprzętu lub urządzeń pamięci masowej po zainstalowaniu samej drukarki, należy wyłączyć drukarkę i wyjąć wtyk przewodu zasilającego z gniazda elektrycznego przed przystąpieniem do dalszych czynności. Jeśli do drukarki podłączone są inne urządzenia, należy je także wyłączyć i rozłączyć kable łączące je z drukarką.

UWAGA — NIEBEZPIECZEŃSTWO PORAŻENIA PRĄDEM: Aby uniknąć porażenia prądem elektrycznym podczas czyszczenia zewnętrznej powierzchni drukarki, należy najpierw wyjąć przewód zasilający z gniazdka elektrycznego, a następnie odłączyć wszystkie kable prowadzące do urządzenia.

UWAGA — NIEBEZPIECZEŃSTWO USZKODZENIA CIAŁA: Jeśli waga drukarki jest większa niż 20 kg (44 funty), do bezpiecznego przeniesienia potrzeba co najmniej dwóch osób.

UWAGA — NIEBEZPIECZEŃSTWO USZKODZENIA CIAŁA: Zastosowanie się do poniższych wskazówek pozwoli uniknąć obrażeń ciała oraz uszkodzenia drukarki podczas jej przenoszenia:

- Upewnij się, że wszystkie drzwiczki i zasobniki są zamknięte.
- Wyłącz drukarkę, a następnie wyjmij przewód zasilający z gniazdka elektrycznego.
- Odłącz wszystkie przewody i kable.
- Jeżeli do drukarki są podłączone oddzielne, opcjonalne zasobniki podłogowe lub opcje wyjściowe, przed przenoszeniem drukarki należy je odłączyć.
- Jeśli drukarka jest wyposażona w podstawę na kółkach, przesuń drukarkę ostrożnie na nowe miejsce. Należy zachować ostrożność przy przechodzeniu przez progi i uważać na przerwy w podłodze.
- Jeżeli drukarka nie jest wyposażona w podstawę na kółkach, ale jest skonfigurowana do obsługi zasobników opcjonalnych lub opcji wyjściowych, odłącz opcje wyjściowe i podnieś drukarkę z zasobników. Drukarki i opcji nie należy podnosić jednocześnie.
- Przy podnoszeniu drukarki należy zawsze używać uchwytów.
- Jeśli drukarka jest przewożona na wózku, musi on mieć na tyle dużą powierzchnię, aby mieściła się na nim cała podstawa drukarki.
- Jeśli wyposażenie opcjonalne jest przewożone na wózku, musi on mieć na tyle dużą powierzchnię, aby w pełni mieściły się na nim opcjonalne elementy wyposażenia.
- Drukarka musi pozostawać w pozycji pionowej.

- Należy unikać gwałtownych wstrząsów.
- Podczas ustawiania drukarki należy zachować ostrożność, aby nie przycisnąć sobie palców.
- Upewnij się, że wokół drukarki znajduje się wystarczająco dużo wolnego miejsca.

UWAGA — NIEBEZPIECZEŃSTWO PRZEWRÓCENIA: Instalacja jednej opcji lub większej ich liczby w drukarce lub urządzeniu wielofunkcyjnym może wymagać zastosowania stojaka na kółkach, mebla lub innego elementu wyposażenia w celu uniknięcia niestabilności urządzenia, która mogłaby grozić uszkodzeniem ciała. Więcej informacji na temat obsługiwanych konfiguracji znajduje się na stronie **www.lexmark.com/multifunctionprinters**.

UWAGA — NIEBEZPIECZEŃSTWO PRZEWRÓCENIA: Aby zmniejszyć ryzyko niestabilności sprzętu, każdy zasobnik należy ładować oddzielnie. Dopóki nie będą potrzebne, wszystkie pozostałe zasobniki powinny być zamknięte.

UWAGA — GORĄCA POWIERZCHNIA: Wewnętrzne elementy drukarki mogą być gorące. W celu zmniejszenia ryzyka oparzenia, przed dotknięciem danej części należy odczekać, aż ostygnie.

UWAGA — RYZYKO PRZYTRZAŚNIĘCIA: aby zminimalizować ryzyko przytrzaśnięcia, należy zachować ostrożność w obszarach z tym oznaczeniem. Ryzyko przytrzaśnięcia jest największe podczas pracy przy częściach ruchomych, takich jak koła zębate, drzwi, zasobniki czy pokrywy.

UWAGA — NIEBEZPIECZEŃSTWO USZKODZENIA CIAŁA: Niniejszy produkt wykorzystuje technologię laserową. Użycie elementów sterujących, ustawień lub zastosowanie procedur innych niż podane w *Podręczniku użytkownika* może spowodować ekspozycję na szkodliwe promieniowanie.

UWAGA — NIEBEZPIECZEŃSTWO USZKODZENIA CIAŁA: Bateria litowa stosowana w tym produkcie nie jest przeznaczona do wymiany. Nieprawidłowa wymiana baterii litowej grozi wybuchem. Nie należy ładować, demontować ani palić baterii litowej. Zużytych baterii litowych należy pozbywać się zgodnie z instrukcjami producenta i lokalnymi przepisami.

WARNING

- **NIEBEZPIECZEŃSTWO POŁKNIĘCIA**: Produkt zawiera baterię guzikową.
- Połknięcie grozi **ŚMIERCIĄ** lub poważnymi obrażeniami.
- Połknięcie baterii guzikowej grozi **poparzeniem chemicznym narządów wewnętrznych** w przeciągu zaledwie **2 godzin**.
- Nowe i zużyte baterie należy **PRZECHOWYWAĆ W MIEJSCACH NIEDOSTĘPNYCH DLA DZIECI**.
- **W przypadku podejrzenia,** że bateria została połknięta lub włożona do dowolnej części ciała, należy jak najszybciej zasięgnąć pomocy medycznej.

Zużyte baterie należy natychmiast wyjąć z urządzenia i poddać recyklingowi lub zutylizować zgodnie z lokalnymi przepisami. Należy je zawsze przechowywać poza zasięgiem dzieci. Baterii nie wolno palić ani wyrzucać wraz z odpadami domowymi. Nawet zużyte baterie mogą doprowadzić do śmierci lub poważnych obrażeń. Aby uzyskać wskazówki postępowania, należy zadzwonić do lokalnego centrum kontroli zatruć.

Typ baterii: CR6821

Napięcie znamionowe baterii: 3 V

Baterii nie wolno palić, na siłę rozładowywać, ładować, demontować ani podgrzewać powyżej 60°C (140°F). Może to prowadzić do poparzeń chemicznych wskutek jej rozszczelnienia, wycieku lub wybuchu.

Ten sprzęt nie jest przeznaczony do stosowania w miejscach, w których mogą przebywać dzieci.

Produkt został zaprojektowany z wykorzystaniem określonych podzespołów producenta i zatwierdzony jako spełniający surowe światowe normy bezpieczeństwa. Rola niektórych podzespołów w zachowaniu bezpieczeństwa nie zawsze jest oczywista. Producent nie ponosi odpowiedzialności za skutki stosowania innych części zamiennych.

Wszelkie naprawy i czynności serwisowe, oprócz opisanych w dokumentacji użytkownika, powinny być wykonywane przez serwisanta.

NINIEJSZĄ INSTRUKCJĘ NALEŻY ZACHOWAĆ.

Informacje dotyczące drukarki

Znajdowanie informacji na temat drukarki

Czego szukasz?	Znajdziesz to tu
Instrukcje dotyczące wstępnej konfiguracji	Zapoznaj się z dokumentacją instalacyjną dołączoną do drukarki.
• Oprogramowanie drukarki • Sterownik drukarki lub faksu • Oprogramowanie sprzętowe drukarki • Utility	Przejdź do strony **www.lexmark.com/downloads**, wyszukaj model drukarki, a następnie w menu Typ wybierz odpowiedni sterownik, oprogramowanie sprzętowe lub narzędzie.
• Wybieranie i przechowywanie papieru i nośników specjalnych • Ładowanie papieru • Konfigurowanie ustawień drukarki • Wyświetlanie i drukowanie dokumentów i zdjęć • Konfigurowanie drukarki w sieci • Obchodzenie się z drukarką i jej konserwacja • Rozwiązywanie problemów	Centrum informacji — wejdź na stronę **https://infoserve.lexmark.com**. Filmy instruktażowe — wejdź na stronę **https://infoserve.lexmark.com/idv/**. *Przewodnik po ekranie dotykowym* —wejdź na stronę **http://support.lexmark.com**.
Przygotowywanie i konfiguracja funkcji dostępności drukarki	*Przewodnik po dostępności Lexmark* — wejdź na stronę **http://support.lexmark.com**.
Informacje pomocy dotyczące korzystania z oprogramowania drukarki.	Pomoc dla systemów operacyjnych Microsoft Windows lub Macintosh — otwórz program lub aplikację związaną z drukarką i kliknij opcję **Pomoc**. Kliknij opcję ?, aby zostały wyświetlone informacje uzależnione od kontekstu. **Uwagi:** • Pomoc jest automatycznie instalowana wraz z oprogramowaniem drukarki. • Oprogramowanie drukarki znajduje się w folderze programów drukarki lub na pulpicie, w zależności od używanego systemu operacyjnego.

Czego szukasz?	Znajdziesz to tu
• Dokumentacja • Obsługa chatu • Obsługa wiadomości e-mail • Pomoc telefoniczna	Przejdź pod adres **http://support.lexmark.com**. **Uwaga:** Wybierz kraj lub region, a następnie produkt, aby wyświetlić odpowiednią witrynę pomocy technicznej. Informacje kontaktowe działu pomocy technicznej dla danego kraju lub regionu można znaleźć w witrynie internetowej lub w gwarancji dostarczonej z drukarką. Podczas rozmowy z pracownikiem działu obsługi klienta należy mieć przygotowane następujące informacje: • Miejsce i data zakupu • Typ i numer seryjny urządzenia Więcej informacji można znaleźć w sekcji „Odnajdywanie numeru seryjnego drukarki” na str. 10.
• Informacje dotyczące bezpieczeństwa • Informacje prawne • Informacje o gwarancji • Informacje na temat wpływu na środowisko	Informacje dotyczące gwarancji mogą różnić się w zależności od kraju czy regionu: • **W Stanach Zjednoczonych** – należy zapoznać się z Oświadczeniem o ograniczonej gwarancji dostarczonym razem z tą drukarką lub opublikowanym pod adresem **http://support.lexmark.com**. • **W innych krajach i regionach** — należy zapoznać się z drukowaną gwarancją dołączoną do drukarki. *Informacje o produkcie* — więcej informacji na ten temat można znaleźć w dokumentacji dostarczonej z drukarką lub na stronie **http://support.lexmark.com**.
Informacje dotyczące paszportu cyfrowego firmy Lexmark	Przejdź na stronę **https://csr.lexmark.com/digital-passport.php**.

Odnajdywanie numeru seryjnego drukarki

1 Otwórz drzwiczki A.

2 Odszukaj numer seryjny.

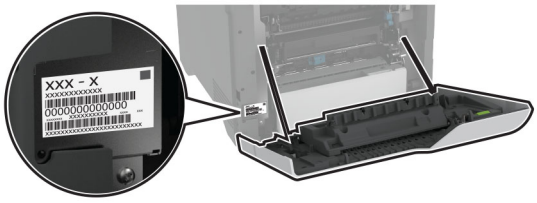

Wyposażenie drukarki

UWAGA — NIEBEZPIECZEŃSTWO PRZEWRÓCENIA: Instalacja jednej opcji lub większej ich liczby w drukarce lub urządzeniu wielofunkcyjnym może wymagać zastosowania stojaka na kółkach, mebla lub innego elementu wyposażenia w celu uniknięcia niestabilności urządzenia, która mogłaby grozić uszkodzeniem ciała. Więcej informacji na temat obsługiwanych konfiguracji znajduje się na stronie **www.lexmark.com/multifunctionprinters**.

UWAGA — NIEBEZPIECZEŃSTWO PRZEWRÓCENIA: Aby zmniejszyć ryzyko niestabilności sprzętu, każdy zasobnik należy ładować oddzielnie. Dopóki nie będą potrzebne, wszystkie pozostałe zasobniki powinny być zamknięte.

Drukarkę można skonfigurować, dodając cztery opcjonalne zasobniki na 550 arkuszy.

1	Odbiornik standardowy
2	Zasobnik podwójny na 650 arkuszy **Uwaga:** Taca składa się z zasobnika na 550 arkuszy i podajnika uniwersalnego na 100 arkuszy.
3	Opcjonalne zasobniki na 550 arkuszy
4	Panel operacyjny

Korzystanie z panelu sterowania

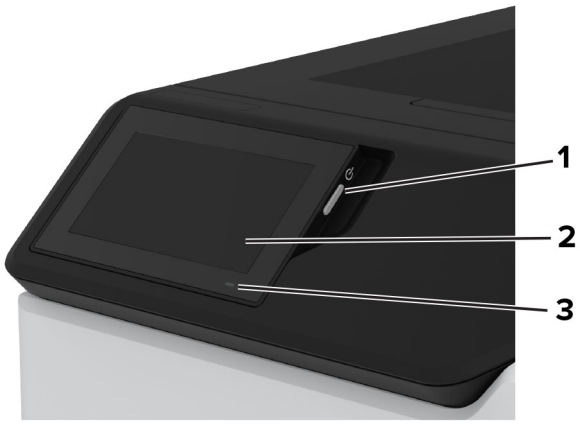

	Część panelu sterowania	Zastosowanie
1	Przycisk zasilania	• Włączanie i wyłączanie drukarki. **Uwaga:** Aby wyłączyć drukarkę, naciśnij i przez 5 sekund przytrzymaj przycisk zasilania. • Ustaw drukarkę w tryb czuwania. • Wybudzanie drukarki z trybu czuwania lub trybu hibernacji.
2	Wyświetlanie	• Wyświetlanie komunikatów i informacji o stanie drukarki. • Umożliwia konfigurowanie i obsługę drukarki.
3	Kontrolka	Sprawdzenie stanu drukarki.

Opis stanów kontrolki

Kontrolka	Stan drukarki
Wył.	Drukarka jest wyłączona.
Ciągłe niebieskie światło	Drukarka jest gotowa do pracy.
Migające niebieskie światło	Drukarka drukuje lub przetwarza dane.
Migające czerwone światło	Drukarka wymaga interwencji użytkownika.
Ciągłe bursztynowe światło	Drukarka jest w trybie czuwania.
Migający kolor bursztynowy	Drukarka działa w trybie czuwania lub hibernacji.

Wybór papieru

Wskazówki dotyczące papieru

Stosowanie odpowiednich rodzajów papieru w celu uniknięcia zacięć i zapewnienia bezproblemowego drukowania.

- Zawsze należy używać nowego, nieuszkodzonego papieru.
- Przed załadowaniem papieru należy sprawdzić, która strona jest stroną zalecaną do zadrukowania. Informacja ta zazwyczaj znajduje się na opakowaniu papieru.
- Nie należy używać papieru wyciętego lub przyciętego ręcznie.
- Nie należy jednocześnie umieszczać papieru o różnych rozmiarach, rodzajach lub gramaturach w tym samym zasobniku, gdyż może to powodować zacięcia.
- Nie należy stosować papieru powlekanego, za wyjątkiem papierów powlekanych przeznaczonych do drukowania elektrofotograficznego.

Aby uzyskać więcej informacji, patrz *Wskazówki dotyczące papieru i nośników specjalnych*.

Charakterystyka papieru

Przedstawiona poniżej charakterystyka papieru ma wpływ na jakość wydruku i niezawodność drukowania. Przed wydrukiem należy uwzględnić następujące czynniki:

Gramatura

Podajniki mogą podawać papier o różnej gramaturze. Papier o gramaturze mniejszej niż 60 g/m2 może nie być wystarczająco sztywny, co może skutkować problemami z podawaniem i powodować zacięcia. Więcej informacji można znaleźć w sekcji „Czyszczenie skanera”.

Zwijanie

Zwijanie to tendencja papieru do zakrzywiania się na brzegach. Nadmierne zwijanie się może spowodować problemy z podawaniem papieru. Papier może zwijać się po przejściu przez drukarkę, gdzie wystawiony jest na działanie wysokiej temperatury. Trzymanie rozpakowanego papieru w warunkach o dużej wilgotności lub bardzo suchych, w wysokiej lub niskiej temperaturze może przyczynić się do zawinięcia brzegów przed drukowaniem i spowodować problemy z podawaniem.

Gładkość

Gładkość papieru ma bezpośredni wpływ na jakość wydruku. Jeśli papier jest zbyt szorstki, toner nie zostanie prawidłowo wtopiony w arkusz. Zbyt gładki papier może spowodować problemy z podawaniem lub jakością wydruku. Zalecamy korzystanie z papieru z 50 punktami Sheffielda.

Zawartość wilgoci

Ilość wilgoci zawartej w papierze ma wpływ zarówno na jakość wydruków, jak i zdolność do prawidłowego podawania papieru przez drukarkę. Do chwili użycia papier należy przechowywać w oryginalnym opakowaniu. Narażenie papieru na zmiany wilgotności może niekorzystnie wpływać na jego parametry.

Przed drukowaniem papier należy przechowywać w oryginalnym opakowaniu przez 24–48 godzin. Środowisko, w którym przechowywany jest papier, musi być takie samo jak w drukarce . W przypadku dużej różnicy między warunkami przechowywania lub transportu a warunkami panującymi w otoczeniu drukarki okres ten papieru powinien zostać wydłużony do kilku dni. Również gruby papier może wymagać dłuższego okresu kondycjonowania.

Kierunek ułożenia włókien

Kierunek włókien określa sposób ułożenia włókien papieru w arkuszu. Kierunek włókien może być *wzdłużny*, czyli równoległy do długości papieru, lub *poprzeczny*, czyli równoległy do szerokości papieru. Informacje na temat zalecanego kierunku włókien można znaleźć w temacie „obsługiwane gramatury papieru”.

Zawartość włókien

Większość papieru kserograficznego wysokiej jakości wykonana jest w 100% z przetworzonej chemicznie papierówki. Taki skład pozwala uzyskać papier o wysokim stopniu stabilności, gwarantującym mniejsze problemy z podawaniem papieru w drukarce i lepszą jakość wydruku. Papier zawierający inne włókna, np. bawełny, może powodować problemy podczas drukowania.

Niedozwolone rodzaje papieru

Nie zaleca się stosowania w drukarce niżej wymienionych rodzajów papieru:

- Papier poddany obróbce chemicznej, który służy do wykonywania kopii bez zastosowania kalki. Są one również znane jako papiery samokopiujące, papier samokopiujący bez węgla (CCP) lub papier niezawierający węgla (NCR).
- Papier z nadrukiem zawierającym substancje mogące zanieczyścić drukarkę
- Papier z nadrukiem nieodpornym na wysoką temperaturę panującą w nagrzewnicy drukarki.
- Papier z nadrukiem wymagającym kalibracji (precyzyjnego usytuowania nadruku na stronie) dokładniejszej niż ±2,3 mm (±0,09 cala). Na przykład formularze optycznego rozpoznawania znaków (OCR).

  Aby właściwie drukować na takich formularzach, można czasami dokonać kalibracji za pomocą aplikacji.
- Papier powlekany (papier dokumentowy podatny na wycieranie), papier syntetyczny, papier termiczny
- Papier o nierównych krawędziach, papier szorstki lub papier o powierzchni z wyraźną teksturą bądź papier pofałdowany.
- Papier niespełniający wymagań europejskiej normy EN12281:2002.
- Papier o gramaturze mniejszej niż 60g/m^2.
- Formularze lub dokumenty wieloczęściowe.

Używanie papieru pochodzącego z recyklingu

Lexmark pracuje nad zmniejszeniem wpływu zużycia papieru na środowisko, zapewniając klientom wybór w zakresie drukowania. W ramach tej inicjatywy testujemy produkty pod kątem możliwości wykorzystania papieru pochodzącego z recyklingu, zwłaszcza papieru wyprodukowanego w 30%, 50% i 100% z materiałów pochodzących z recyklingu poużytkowego. Oczekujemy, że papier makulaturowy będzie działał w naszych drukarkach równie dobrze jak wyprodukowany po raz pierwszy. Chociaż nie istnieje oficjalna norma zużycia papieru przez urządzenia biurowe, Lexmark stosuje europejską normę EN 12281 jako minimalny standard w swoich urządzeniach. Aby zapewnić szeroki zakres wyników, podczas testów używamy papier pochodzący w 100% z recyklingu z Ameryki Północnej, Europy i Azji. Testy są przeprowadzane przy wilgotności względnej

8–80%. Procedura testowa obejmuje drukowanie dwustronne. Można używać papieru biurowego z materiałów odnawialnych, pochodzących z recyklingu lub niezawierających chloru.

Przechowywanie papieru

Aby uniknąć problemów z zacięciami papieru i nierówną jakością wydruku, należy zastosować się do poniższych wskazówek:

- Od 24 do 48 godzin przed drukowaniem papier w oryginalnym opakowaniu należy umieścić w tym samym środowisku, co drukarkę.
- W przypadku dużej różnicy między warunkami przechowywania lub transportu a warunkami panującymi w otoczeniu drukarki okres ten papieru powinien zostać wydłużony do kilku dni. Również gruby papier może wymagać dłuższego okresu kondycjonowania.
- Aby uzyskać jak najlepszą jakość wydruków, papier należy przechowywać w miejscu o temperaturze 21°C i wilgotności względnej 40%.
- Większość producentów etykiet zaleca drukowanie w temperaturze od 18 do 24°C i wilgotności względnej od 40 do 60%.
- Papier należy przechowywać w kartonach, a te umieszczać na paletach lub półkach, a nie na podłodze.
- Pojedyncze paczki papieru należy przechowywać na płaskiej powierzchni.
- Na pojedynczych paczkach papieru nie należy umieszczać żadnych przedmiotów.
- Papier należy wyjmować z kartonu lub opakowania tylko bezpośrednio przed załadowaniem do drukarki. Dzięki przechowywaniu w kartonie i opakowaniu papier pozostaje czysty, suchy i płaski.

Wybór form z nadrukiem i papieru firmowego

- Użyj papieru o długich włóknach.
- Należy używać wyłącznie form i papieru firmowego zadrukowanych metodą litografii offsetowej lub druku wklęsłego.
- Nie należy stosować papieru szorstkiego lub o powierzchni z wyraźną teksturą.
- Należy używać farby drukarskiej odpornej na działanie żywicy w tonerze. Farba drukarska utrwalana przez utlenianie lub farba na bazie oleju z reguły spełnia te wymagania, natomiast lateksowa farba drukarska może ich nie spełniać.
- Przed zakupem dużej ilości druków formularzy i papieru firmowego należy zrobić na nich próbny wydruk. Dzięki temu można ustalić, czy toner na formularzach z nadrukiem i papierze firmowym będzie mieć wpływ na jakość druku.
- W razie wątpliwości należy skontaktować się z dostawcą papieru.
- W przypadku drukowania na papierze firmowym, papier należy załadować w prawidłowej orientacji dla danej drukarki. Aby uzyskać więcej informacji, patrz *Wskazówki dotyczące papieru i nośników specjalnych*.

Obsługiwane rozmiary papieru

Rozmiar papieru	Podwójna taca na 650 arkuszy		Opcjonalna taca na 550 arkuszy	Drukowanie dwustronne
	Taca na 550 arkuszy	Podajnik uniwersalny na 100 arkuszy[1]		
A4 210 × 297 mm (8,27 × 11,7 cala)	✓	✓	✓	✓
A5 pionowo[2] 210 × 148 mm (8,27 × 5,83 cala)	✓	✓	✓	✓
A5 pionowo[2] 148 × 210 mm (5,83 × 8,27 cala)	✓	✓	✓	✓
A6 105 × 148 mm (4,13 × 5,83 cala)	✓	✓	✓	✓
Banner (Wstęga) 215,9 × 1320,8 mm (od 3 × 5 cali do 8,5 × 52 cali)	X	✓	X	X
Executive 184,2 × 266,7 mm (7,25 × 10,5 cala)	✓	✓	✓	✓
Folio 215,9 × 330,2 mm (8,5 × 13 cali)	✓	✓	✓	✓
Hagaki 100 × 148 mm (3,94 × 5,83 cala)	X	✓	X	X
B5 JIS 182 × 257 mm (7,17 × 10,1 cala)	✓	✓	✓	✓

[1] Nie obsługuje automatycznego wykrywania rozmiaru.

[2] Obsługiwane zarówno w orientacji pionowej, jak i poziomej. Po podaniu w orientacji pionowej format A5 jest traktowany jako wąski papier. Podczas podawania w orientacji poziomej papier jest traktowany jako papier o standardowej szerokości.

[3] Jeśli wybrano opcję Uniwersalny, strona ma wymiary 215,9 × 355,6 mm (8,5 × 14 cali), o ile rozmiar nie zostanie określony za pomocą aplikacji.

[4] Załaduj wąski papier w orientacji pionowej.

[5] Jeśli wybrano opcję Inna koperta, strona ma wymiary 215,9 × 355,6 mm (8,5 × 14 cali), o ile rozmiar jest określany za pomocą aplikacji.

Rozmiar papieru	Podwójna taca na 650 arkuszy		Opcjonalna taca na 550 arkuszy	Drukowanie dwustronne
	Taca na 550 arkuszy	Podajnik uniwersalny na 100 arkuszy[1]		
Legal 215,9 × 355,6 mm (8,5 × 14 cali)	✓	✓	✓	✓
Letter 215,9 × 279,4 mm (8,5 × 11 cali)	✓	✓	✓	✓
Oficio (Meksyk) 216 × 340 mm (8,5 × 13,4 cala)	✓	✓	✓	✓
Statement 139,7 × 215,9 mm (5,5 × 8,5 cala)	✓	✓	✓	✓
Uniwersalny[3, 4] od 76,2 × 127 mm do 215,9 × 355,6 mm (od 3 × 5 cali do 8,5 × 14 cali)	X	✓	X	X
Uniwersalny[3, 4] od 105 × 148 mm do 215,9 × 355,6 mm (od 4,13 × 5,83 cala do 8,5 × 14 cali)	✓	✓	✓	✓
Koperta 7 3/4 98,4 × 190,5 mm (3,875 × 7,5 cala)	X	✓	X	X
Koperta 9 98,4 × 225,4 mm (3,875 × 8,875 cala)	X	✓	X	X
Koperta 10 104,8 × 241,3 mm (4,125 × 9,5 cala)	✓	✓	✓	X

[1] Nie obsługuje automatycznego wykrywania rozmiaru.

[2] Obsługiwane zarówno w orientacji pionowej, jak i poziomej. Po podaniu w orientacji pionowej format A5 jest traktowany jako wąski papier. Podczas podawania w orientacji poziomej papier jest traktowany jako papier o standardowej szerokości.

[3] Jeśli wybrano opcję Uniwersalny, strona ma wymiary 215,9 × 355,6 mm (8,5 × 14 cali), o ile rozmiar nie zostanie określony za pomocą aplikacji.

[4] Załaduj wąski papier w orientacji pionowej.

[5] Jeśli wybrano opcję Inna koperta, strona ma wymiary 215,9 × 355,6 mm (8,5 × 14 cali), o ile rozmiar jest określany za pomocą aplikacji.

Rozmiar papieru	Podwójna taca na 650 arkuszy		Opcjonalna taca na 550 arkuszy	Drukowanie dwustronne
	Taca na 550 arkuszy	Podajnik uniwersalny na 100 arkuszy[1]		
Koperta 11 114,3 × 263,525 mm (4,5 × 10,375 cala)	✓	✓	✓	X
Koperta 12 120,65 × 279,4 mm (4,75 × 11 cali)	✓	✓	✓	X
Koperta B5 176 × 250 mm (6,93 × 9,84 cala)	✓	✓	✓	X
Koperta B6 125 × 176 mm (4,92 × 6,92 cala)	✓	✓	✓	X
Koperta C5 162 × 229 mm (6,38 × 9,01 cala)	✓	✓	✓	X
Koperta C6 114 × 162 mm (4,48 × 6,37 cala)	✓	✓	✓	X
Koperta DL 110 × 220 mm (4,33 × 8,66 cala)	✓	✓	✓	X
Monarch 98,4 × 190,5 mm (3,9 × 7,5 cala)	X	✓	X	X
Inne koperty[5] od 98,4 × 162 mm do 176 × 250 mm (od 3,87 × 6,38 cala do 6,93 × 9,84 cala)	X	✓	X	X

[1] Nie obsługuje automatycznego wykrywania rozmiaru.

[2] Obsługiwane zarówno w orientacji pionowej, jak i poziomej. Po podaniu w orientacji pionowej format A5 jest traktowany jako wąski papier. Podczas podawania w orientacji poziomej papier jest traktowany jako papier o standardowej szerokości.

[3] Jeśli wybrano opcję Uniwersalny, strona ma wymiary 215,9 × 355,6 mm (8,5 × 14 cali), o ile rozmiar nie zostanie określony za pomocą aplikacji.

[4] Załaduj wąski papier w orientacji pionowej.

[5] Jeśli wybrano opcję Inna koperta, strona ma wymiary 215,9 × 355,6 mm (8,5 × 14 cali), o ile rozmiar jest określany za pomocą aplikacji.

Obsługiwane typy papieru

Obsługiwane typy papieru

Typ papieru	Podwójna taca na 650 arkuszy		Opcjonalna taca na 550 arkuszy	Drukowanie dwustronne
	Taca na 550 arkuszy	Podajnik uniwersalny na 100 arkuszy		
Zwykły	✓	✓	✓	✓
Karton	✓	✓	✓	✓
Makulaturowy	✓	✓	✓	✓
Błyszczący	✓	✓	✓	✓
Etykiety	✓	✓	✓	✓
Etykiety winylowe	✓	✓	✓	X
Papier dokumentowy	✓	✓	✓	✓
Koperta	✓	✓	✓	X
Papier firmowy	✓	✓	✓	✓
Formularze	✓	✓	✓	✓
Papier kolorowy	✓	✓	✓	✓
O małej gramaturze	✓	✓	✓	✓
O dużej gramaturze	✓	✓	✓	✓
Szorstki/bawełniany	✓	✓	✓	✓
Folie	X	X	X	X
Typ niestandardowy [x]	✓	✓	✓	✓

Uwagi:

- Etykiety, koperty i karty są zawsze drukowane z mniejszą prędkością.
- Karty są obsługiwane tylko w przypadku drukowania dwustronnego o gramaturze do 163 g/m^2 (90 lb, dokument). Wszystkie cięższe materiały są obsługiwane tylko w przypadku drukowania jednostronnego.
- Etykiety winylowe są obsługiwane tylko do sporadycznego użytku i muszą zostać przetestowane pod kątem dopuszczalności. Niektóre etykiety winylowe mogą być bardziej niezawodne w podajniku uniwersalnym.

Obsługiwane gramatury papieru

Podwójna taca na 650 arkuszy		Opcjonalna taca na 550 arkuszy	Drukowanie dwustronne
Taca na 550 arkuszy	Podajnik uniwersalny na 100 arkuszy		
60–218 g/m^2 (papier dokumentowy 16–58 funtów)	60–218 g/m^2 (papier dokumentowy 16–58 funtów)	60–218 g/m^2 (papier dokumentowy 16–58 funtów)	60–162 g/m^2 (papier dokumentowy 16–43 funtów)

Typ papieru	Gramatura papieru
Zwykły papier	75–90,3 g/m^2 (20–24 lb, dokument)
Błyszczący	88–176 g/m^2 (60–120 lb, książka)
	162–176 g/m^2 (60–65 lb, okładka), włókna wzdłuż strony
Papier o dużej gramaturze	90,3–105 g/m^2 (24,1–28 lb, dokument), włókna wzdłuż strony
Karton	Do 199 g/m^2 (110 lb, indeks), włókna wzdłuż strony
	Do 218 g/m^2 (80 lb, okładka), włókna w poprzek strony
Etykiety	Do 218 g/m^2 (58 lb, dokument)
Koperty	60–105 g/m^2 (16–28 lb, dokument)

Uwagi:

- W przypadku papieru o gramaturze z zakresu 60–176 g/m^2 (16–47 lb, dokument) zaleca się używanie papieru z włóknami wzdłuż strony.
- Dla papieru o gramaturze mniejszej niż 75 g/m^2 (20 lb, dokument) należy ustawić Typ papieru na Papier o małej gramaturze. Nieprzestrzeganie tego zalecenia może spowodować nadmierne zwijanie się, co z kolei może prowadzić do błędów w podawaniu papieru, zwłaszcza przy większej wilgotności powietrza.
- Drukowanie dwustronne jest obsługiwane tylko dla papieru o gramaturze 60–162 g/m^2 (16–43 lb, dokument).
- Maksymalna gramatura papieru z zawartością 100% bawełny wynosi 90 g/m^2 (24 lb, dokument).

Przygotowanie, instalacja i konfiguracja

Wybór miejsca na drukarkę

- Należy pozostawić wystarczającą ilość miejsca, aby zasobniki, pokrywy i drzwiczki swobodnie się otwierały oraz by można było instalować opcjonalne wyposażenie.
- Ustaw drukarkę w pobliżu gniazdka elektrycznego.

  UWAGA — NIEBEZPIECZEŃSTWO USZKODZENIA CIAŁA: aby uniknąć ryzyka pożaru lub porażenia prądem elektrycznym, podłącz przewód zasilający do prawidłowo uziemionego, łatwo dostępnego gniazdka elektrycznego o odpowiednich parametrach znajdującego się w pobliżu urządzenia.

  UWAGA — NIEBEZPIECZEŃSTWO PORAŻENIA PRĄDEM: Aby uniknąć ryzyka porażenia prądem elektrycznym, nie należy umieszczać ani używać tego produktu w pobliżu wody lub w miejscach o dużej wilgotności.
- Należy upewnić się, że przepływ powietrza w pomieszczeniu spełnia wymagania najnowszej wersji standardu ASHRAE 62 lub standardu CEN Technical Committee 156.
- zadbać o płaską, mocną i stabilną powierzchnię.
- Drukarkę należy:
  - utrzymywać w czystości i dbać, aby była sucha i nie osadzał się na niej kurz;
  - trzymać z dala od zszywek i spinaczy do papieru;
  - trzymać z dala od bezpośredniego przepływu powietrza klimatyzatorów, grzejników lub wentylatorów;
  - trzymać w miejscu nienarażonym na bezpośrednio padające promienie słoneczne, dużą wilgotność lub gwałtowne zmiany temperatury.
- Należy przestrzegać zalecanych temperatur i unikać wahań:

Temperatura otoczenia	10–32,2°C (50–90°F)
Temperatura przechowywania	Od 15,6 do 32,2°C (od 60 do 90°F)

- Aby zapewnić odpowiednią wentylację, należy pozostawić następującą zalecaną ilość wolnego miejsca wokół drukarki:

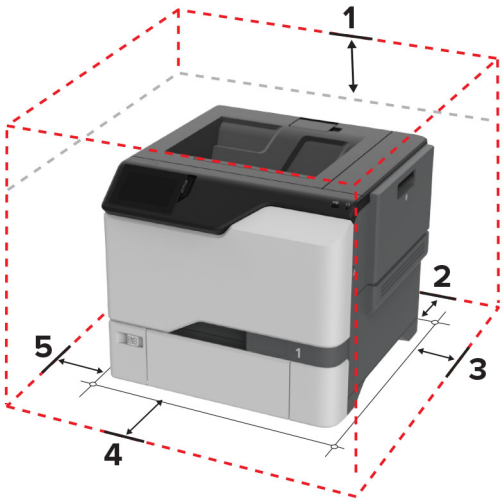

1	Góra	178 mm (7 cali)
2	Tylny	76 mm (3 cale)
3	Prawa strona	127 mm (5 cali)
4	Przód	508 mm (20 cali)
5	Lewa strona	127 mm (5 cali)

Podłączanie kabli

UWAGA — NIEBEZPIECZEŃSTWO PORAŻENIA PRĄDEM: Aby uniknąć ryzyka porażenia prądem elektrycznym, nie należy instalować urządzenia i podłączać żadnych przewodów (np. faksu, przewodu zasilającego lub kabla telefonicznego) podczas burzy.

UWAGA — NIEBEZPIECZEŃSTWO USZKODZENIA CIAŁA: aby uniknąć ryzyka pożaru lub porażenia prądem elektrycznym, podłącz przewód zasilający do prawidłowo uziemionego, łatwo dostępnego gniazdka elektrycznego o odpowiednich parametrach znajdującego się w pobliżu urządzenia.

UWAGA — NIEBEZPIECZEŃSTWO USZKODZENIA CIAŁA: w celu uniknięcia ryzyka pożaru lub porażenia prądem należy korzystać wyłącznie z przewodu zasilającego dołączonego do tego produktu lub z części zamiennych autoryzowanych przez producenta.

Ostrzeżenie — możliwość uszkodzenia: Podczas drukowania nie wolno dotykać kabla USB, ani żadnej karty sieciowej czy części drukarki pokazanych na rysunku. Dane mogą zostać utracone lub drukarka może działać nieprawidłowo.

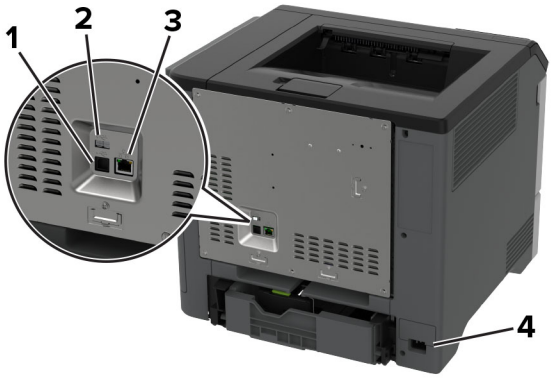

	Port drukarki	Zastosowanie
1	Port USB drukarki	Łączy drukarkę z siecią.
2	Port USB	Umożliwia podłączenie klawiatury lub zgodnego akcesorium.
3	Ethernet, port	Łączy drukarkę z komputerem.
4	Gniazdo kabla zasilającego	Łączy drukarkę z prawidłowo uziemionym gniazdkiem elektrycznym.

Konfigurowanie i używanie aplikacji na ekranie głównym

Korzystanie z ekranu głównego

Uwaga: Wygląd ekranu głównego zależy od własnych ustawień ekranu, ustawień dokonanych przez administratora i aktywnych rozwiązań wbudowanych.

	Ikona	Zastosowanie
1	przycisk Stop lub Anuluj	Zatrzymywanie bieżącego zadania drukarki.
2	Stan/Materiały eksploatacyjne	• Wyświetla ostrzeżenie lub komunikat o błędzie, gdy do kontynuowania pracy drukarki wymagana jest interwencja użytkownika. • Umożliwia wyświetlenie szczegółowych informacji o danym ostrzeżeniu lub komunikacie i sposobie jego usunięcia. **Uwaga:** Dostęp do ustawienia można również uzyskać, dotykając górnej sekcji ekranu głównego.
3	Kolejka zadań	Wyświetlanie wszystkich bieżących zadań drukowania. **Uwaga:** Dostęp do ustawienia można również uzyskać, dotykając górnej sekcji ekranu głównego.
4	Zmień język	Zmienianie języka na wyświetlaczu.
5	Ustawienia	Umożliwia dostęp do menu drukarki.
6	Napęd USB	Umożliwia drukowanie zdjęć i dokumentów z dysku flash.
7	Wstrzymane zadania	Wyświetlanie zadań drukowania przechowywanych w pamięci drukarki.
8	Książka adresowa	Zarządzanie listą kontaktów, do której mają dostęp inne aplikacje w drukarce.
9	Klawiatura ekranowa	W polu wprowadzania znaków można wpisać cyfry lub symbole.

Dostosowywanie ekranu głównego

1 Uruchom przeglądarkę, a następnie w polu adresu wpisz adres IP drukarki.

Uwagi:

- Wyświetl adres IP drukarki na ekranie głównym drukarki. Adres IP ma postać czterech liczb oddzielonych kropkami. Na przykład 123.123.123.123.

- W przypadku używania serwera proxy wyłącz go tymczasowo, aby prawidłowo załadować stronę.

2 Kliknij kolejno **Ustawienia** > **Urządzenia** > **Dostosowywanie ekranu głównego**.

3 Wykonaj co najmniej jedną spośród następujących czynności:
- Aby dodać ikonę do ekranu głównego, kliknij przycisk **+**, wybierz nazwę aplikacji, a następnie kliknij **Dodaj**.
- Aby usunąć ikonę ekranu głównego, wybierz nazwę aplikacji, a następnie kliknij przycisk **Usuń**.
- Aby dostosować nazwę aplikacji, wybierz nazwę aplikacji, kliknij przycisk **Edytuj**, a następnie przypisz nazwę.
- Aby przywrócić nazwę aplikacji, wybierz nazwę aplikacji, kliknij przycisk **Edytuj**, a następnie wybierz polecenie **Przywróć etykietę aplikacji**.
- Aby dodać odstęp między aplikacjami, kliknij przycisk **+**, wybierz **PUSTE MIEJSCE**, a następnie kliknij **Dodaj**.
- Aby uporządkować aplikacje, przeciągnij nazwy aplikacji w żądanej kolejności.
- Aby przywrócić domyślny ekran główny, kliknij przycisk **Przywróć ekran główny**.

4 Zastosuj zmiany.

Obsługiwane aplikacje

Aplikacja	Modele drukarek
Personalizacja wyświetlacza	C4342, C4352, CS730, CS735
wsparcie techniczne	C4342, C4352
Limity urządzenia	C4342, C4352

Korzystanie z funkcji Dostosowywanie wyświetlacza

Przed użyciem aplikacji upewnij się, że wykonano następujące czynności:
- We wbudowanym serwerze WWW kliknij **Aplikacje** > **Dostosowywanie wyświetlacza** > **Konfiguruj**.
- Włącz i skonfiguruj ustawienia wygaszacza ekranu, pokazu slajdów i tapety.

Zarządzanie obrazami wygaszacza ekranu i pokazu slajdów

1 W sekcji Wygaszacz ekranu i Obrazy pokazu slajdów możesz dodawać, edytować lub usuwać obrazy.

Uwagi:
- Możesz dodać do 10 obrazów.
- Gdy opcja jest włączona, ikony stanu będą wyświetlane na wygaszaczu ekranu tylko w przypadku błędów, ostrzeżeń lub powiadomień z chmury.

2 Zastosuj zmiany.

Zmienianie obrazu tapety

1 Na ekranie głównym dotknij opcję **Zmień tapetę**.

2 Wybierz obraz, który ma być używany.

3 Zastosuj zmiany.

Uruchamianie pokazu slajdów z napędu flash

1 Włóż napęd flash do portu USB.

2 Na ekranie głównym dotknij opcji **Pokaz slajdów**.

Obrazy zostaną wyświetlone w kolejności alfabetycznej.

Uwaga: Możesz usunąć napęd flash po rozpoczęciu pokazu slajdów, ale obrazy nie zostaną przechowane w drukarce. Jeśli pokaz slajdów zatrzyma się, ponownie podłącz napęd flash, aby wyświetlić obrazy.

Korzystanie z aplikacji Wsparcie klienta

Uwagi:

- Ta aplikacja jest obsługiwana tylko w niektórych modelach drukarek. Więcej informacji można znaleźć w sekcji „Obsługiwane aplikacje” na str. 24.
- Informacje na temat konfigurowania ustawień aplikacji zawiera *Podręcznik administratora aplikacji Wsparcie klienta.*

1 Dotknij opcji **Wsparcie klienta** na ekranie głównym.

2 Wydrukuj informacje lub wyślij je pocztą elektroniczną.

Konfigurowanie aplikacji Limity urządzenia

Uwagi:

- Ta aplikacja jest obsługiwana tylko w niektórych modelach drukarek. Więcej informacji można znaleźć w sekcji „Obsługiwane aplikacje” na str. 24.
- Informacje na temat konfigurowania aplikacji zawiera *Podręcznik administratora aplikacji Limity urządzenia*.

1 Uruchom przeglądarkę, a następnie w polu adresu wpisz adres IP drukarki.

Uwagi:

- Wyświetl adres IP drukarki na ekranie głównym drukarki. Adres IP ma postać czterech liczb oddzielonych kropkami. Na przykład 123.123.123.123.
- W przypadku używania serwera proxy wyłącz go tymczasowo, aby prawidłowo załadować stronę.

2 Kliknij kolejno opcje **Aplikacje** > **Limity urządzenia** > **Konfiguruj**.

3 W obszarze Konta użytkownika dodaj użytkownika lub zmodyfikuj jego dane, a następnie określ obowiązujące go limity.

4 Zastosuj zmiany.

Zarządzanie zakładkami

Tworzenie zakładek

Używaj zakładek, aby drukować często używane dokumenty, które są przechowywane na serwerach lub w internecie.

1 Uruchom przeglądarkę, a następnie w polu adresu wpisz adres IP drukarki.

Uwagi:

- Wyświetl adres IP drukarki na ekranie głównym drukarki. Adres IP ma postać czterech liczb oddzielonych kropkami. Na przykład 123.123.123.123.
- W przypadku używania serwera proxy wyłącz go tymczasowo, aby prawidłowo załadować stronę.

2 Kliknij kolejno **Zakładki** > **Dodaj zakładkę**, a następnie wpisz nazwę zakładki.

3 Wybierz Adres, a następnie wykonaj jedną z następujących czynności:

- W przypadku zakładek HTTP i HTTPS należy wprowadzić adres URL, który chcesz dodać do zakładek.
- W przypadku zakładek HTTPS należy korzystać z nazwy hosta, nie z adresu IP. Na przykład wprowadź adres **myWebsite.com/sample.pdf**, a nie adres **123.123.123.123/sample.pdf**. Upewnij się, że nazwa hosta odpowiada również wartości Common Name (pol. nazwa pospolita, skrót CN) w certyfikacie serwera. Aby uzyskać więcej informacji na temat uzyskiwania wartości CN w certyfikacie serwera, zapoznaj się z sekcją pomocy dla Twojej przeglądarki internetowej.
- W przypadku zakładek FTP wpisz adres serwera FTP. Na przykład **myServer/myDirectory**. Wprowadź numer portu FTP. Port 21 jest domyślnym portem dla wysyłania poleceń.
- W przypadku SMB, wprowadź adres folderu sieciowego. Na przykład **myServer/myShare/myFile.pdf**. Wprowadź nazwę domeny sieci.
- W razie potrzeby wybierz typ Uwierzytelniania dla serwera FTP i SMB.

Aby ograniczyć dostęp do zakładki, wprowadź kod PIN.

Uwaga: Aplikacja obsługuje następujące typy plików: PDF, JPEG i TIFF. Inne typy plików, takie jak DOCX i XLSX, są obsługiwane przez niektóre modele drukarek.

4 Kliknij opcję **Zapisz**.

Tworzenie folderów

1 Uruchom przeglądarkę, a następnie w polu adresu wpisz adres IP drukarki.

Uwagi:

- Wyświetl adres IP drukarki na ekranie głównym drukarki. Adres IP ma postać czterech liczb oddzielonych kropkami. Na przykład 123.123.123.123.
- W przypadku używania serwera proxy wyłącz go tymczasowo, aby prawidłowo załadować stronę.

2 Kliknij kolejno **Zakładki** > **Dodaj folder**, a następnie wpisz nazwę folderu.

Uwaga: Aby ograniczyć dostęp do folderu, wprowadź kod PIN.

3 Kliknij przycisk **Zapisz**.

Uwaga: Można utworzyć własne foldery lub zakładki wewnątrz tego folderu. Aby utworzyć zakładkę, patrz „Tworzenie zakładek” na str. 26.

Zarządzanie kontaktami

1 Na ekranie głównym dotknij opcji **Książka adresowa.**

2 Wykonaj co najmniej jedną spośród następujących czynności:
- Aby dodać kontakt, dotknij ⋮ na górze ekranu, a następnie dotknij **Utwórz kontakt**. W razie potrzeby określ sposób logowania, aby umożliwić dostęp do aplikacji.
- Aby usunąć kontakt, dotknij ⋮ na górze ekranu, dotknij **Usuń kontakty**, a następnie wybierz kontakt.
- Aby edytować informacje kontaktowe, dotknij nazwy kontaktu.
- Aby utworzyć grupę, dotknij ⋮ ikony na górze ekranu, a następnie dotknij opcji **Utwórz grupę**. W razie potrzeby określ sposób logowania, aby umożliwić dostęp do aplikacji.
- Aby usunąć grupę, dotknij ⋮ na górze ekranu, dotknij **Usuń grupy**, a następnie wybierz grupę.
- Aby edytować grupę kontaktów, dotknij opcji **GRUPY**, > wybierz nazwę grupy > ⋮ > i wybierz czynność, którą chcesz wykonać.

3 Zastosuj zmiany.

Konfiguracja i używanie funkcji dostępności

Aktywowanie prowadzenia głosowego

Z poziomu ekranu głównego

1 Jednym ruchem i jednym palcem powoli przesuń palcem w lewo, a następnie w górę na wyświetlaczu, aż usłyszysz wiadomość głosową.

Uwaga: W przypadku modeli drukarek bez wbudowanych głośników do odsłuchania wiadomości należy użyć słuchawek.

2 Dwoma palcami dotknij **OK**.

Uwaga: Jeżeli gest nie działa, należy zastosować większy nacisk.

Z poziomu klawiatury

1 Naciśnij i przytrzymaj klawisz **5** aż do usłyszenia wiadomości głosowej.

Uwaga: W przypadku modeli drukarek bez wbudowanych głośników do odsłuchania wiadomości należy użyć słuchawek.

2 Naciśnij klawisz **Tab**, aby przenieść kursor zaznaczenia na przycisk OK, a następnie kliknij klawisz **Enter**.

Uwagi:

- Gdy funkcja Prowadzenie głosowe jest włączona, do wybrania dowolnego elementu na wyświetlaczu należy zawsze używać dwóch palców.
- Funkcja Prowadzenie głosowe ma ograniczoną liczbę obsługiwanych języków.

Dezaktywacja prowadzenia głosowego

1 Jednym ruchem i jednym palcem powoli przesuń palcem w lewo, a następnie w górę na wyświetlaczu, aż usłyszysz wiadomość głosową.

   Uwaga: W przypadku modeli drukarek bez wbudowanych głośników do odsłuchania wiadomości należy użyć słuchawek.

2 Dwoma palcami wykonaj jedną z następujących czynności:
   - Dotknij opcji **Prowadzenie głosowe**, a następnie dotknij **OK**.
   - Dotknij **Anuluj**.

   Uwaga: Jeżeli gest nie działa, należy zastosować większy nacisk.

Funkcję prowadzenia głosowego można również wyłączyć, wykonując jedną z następujących czynności:
- Dotknij dwukrotnie ekranu głównego dwoma palcami.
- Naciśnij przycisk zasilania, aby wprowadzić drukarkę w tryb czuwania lub hibernacji.

Obsługa ekranu za pomocą gestów

Uwagi:

- Obsługa gestów jest możliwa wyłącznie po włączeniu prowadzenia głosowego.
- Za pomocą fizycznej klawiatury można wprowadzać znaki i dostosowywać niektóre ustawienia.

Gest	Zastosowanie
Przesuń jednym palcem w lewo, a następnie w górę 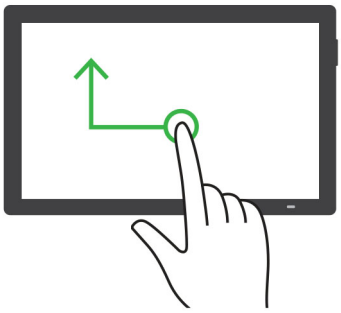	Uruchomienie lub zamknięcie trybu dostępności. **Uwaga:** Ten gest działa również, gdy drukarka pracuje w trybie normalnym.
Dotknij dwukrotnie jednym palcem 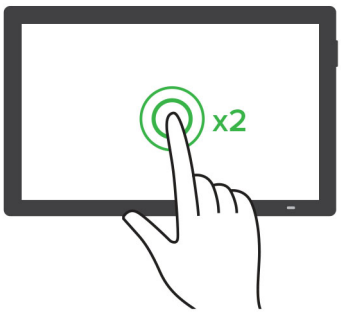	Wybór opcji lub elementu na ekranie.

Gest	Zastosowanie
Dotknij dwukrotnie ikony ekranu głównego dwoma palcami 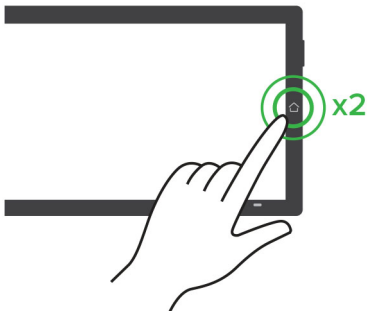	Wyłączenie trybu dostępności.
Dotknij trzykrotnie jednym palcem 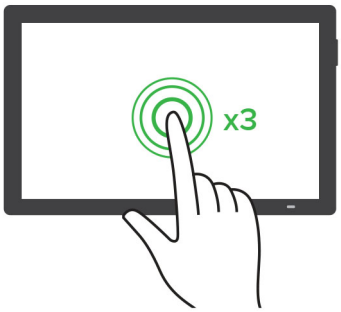	Powiększanie lub zmniejszanie tekstu lub obrazu. **Uwaga:** Aby korzystać z funkcji powiększenia, należy włączyć tryb powiększenia.
Przesuń palcem w prawo lub przesuń jednym palcem w dół 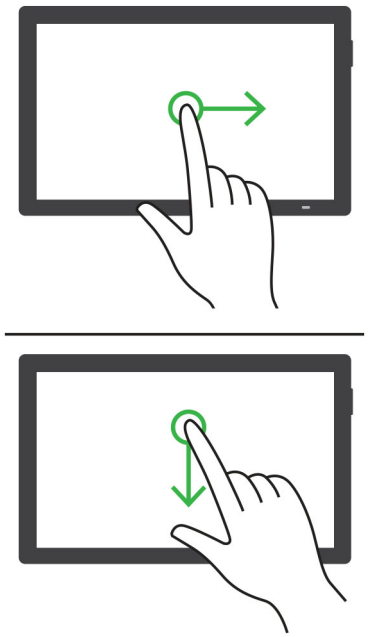	Przejście do następnego elementu na ekranie.

Gest	Zastosowanie
Przesuń jednym palcem w lewo lub w górę 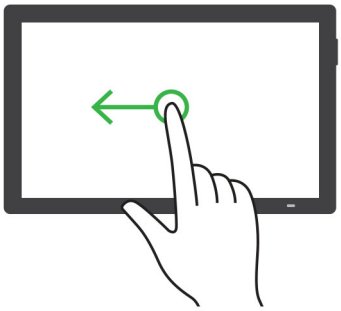 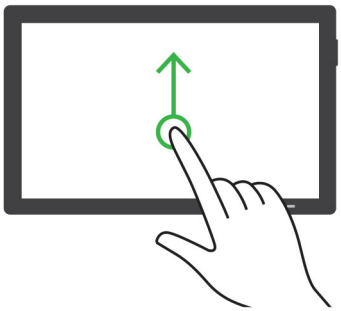	Przejście do poprzedniego elementu na ekranie.
Przesuń jednym palcem w górę i w dół 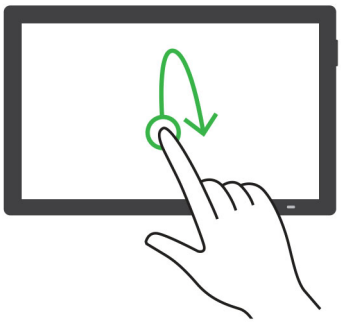	Przejście do pierwszego elementu na ekranie.
Przesunięcie 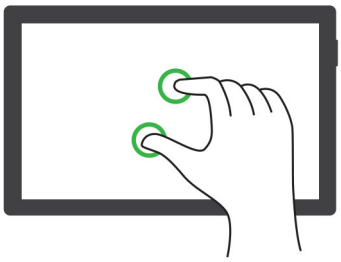	Uzyskanie dostęp do fragmentów powiększanego obrazu, które nie są widoczne na ekranie. **Uwagi:** • Przeciągnij powiększony obraz dwoma palcami. • Aby korzystać z gestu przesuwania, należy włączyć tryb powiększenia.

Gest	Zastosowanie
Przesuń jednym palcem w górę, a następnie w prawo 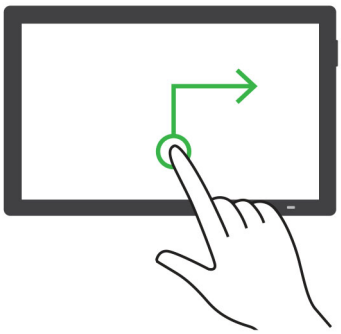	Zwiększenie głośności. **Uwaga:** Ten gest działa również, gdy drukarka pracuje w trybie normalnym.
Przesuń jednym palcem w dół, a następnie w prawo 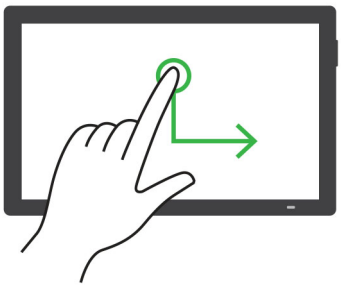	Zmniejszenie głośności. **Uwaga:** Ten gest działa również, gdy drukarka pracuje w trybie normalnym.
Przesuń jednym palcem w górę, a następnie w lewo 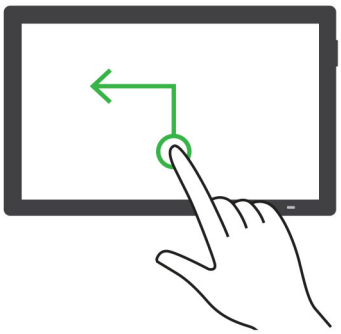	Zamknięcie aplikacji i powrót do ekranu głównego.

Gest	Zastosowanie
Przesuń jednym palcem w dół, a następnie w lewo 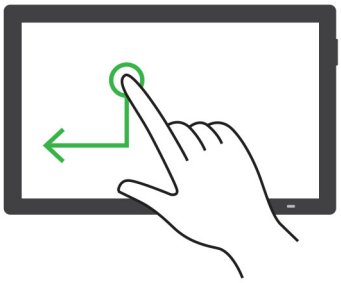	Powrót do poprzedniego ustawienia.

Używanie klawiatury ekranowej

Gdy na ekranie głównym pojawi się drukarka, wykonaj co najmniej jedną z poniższych czynności:

- Dotknij klawisza, aby wybrać i wpisać znak w polu.
- Przeciągnij palcem po różnych znakach, aby wybrać i wpisać znak w polu.
- Dotknij pola tekstowego dwoma palcami, aby wprowadzić znaki w polu.
- Dotknij klawisza **Backspace**, aby usunąć znaki.

Włączanie trybu powiększania

1. Jednym ruchem i jednym palcem powoli przesuń palcem w lewo, a następnie w górę na wyświetlaczu, aż usłyszysz wiadomość głosową.

   Uwaga: W przypadku modeli drukarek bez wbudowanych głośników do odsłuchania wiadomości należy użyć słuchawek.

2. Dwoma palcami wykonaj następujące czynności:
   a. Wybierz **Tryb powiększania**.
   b. Dotknij przycisku **OK**.

   Uwaga: Jeżeli gest nie działa, należy zastosować większy nacisk.

Więcej informacji dotyczących obsługi powiększonego ekranu znajduje się w części „Obsługa ekranu za pomocą gestów” na str. 28.

Ładowanie papieru i nośników specjalnych

Ustawianie rozmiaru i typu nośnika specjalnego

Zasobniki automatycznie wykrywają rozmiar papieru zwykłego. W przypadku nośników specjalnych, takich jak etykiety, karty i koperty, wykonaj poniższe czynności:

1. Z poziomu ekranu głównego dotknij kolejno opcji **Ustawienia** > **Papier** > **Konfiguracja zasobnika** > **Rozmiar/Typ papieru** > i wybierz źródło papieru.
2. Ustaw rozmiar i typ nośnika specjalnego.

Konfigurowanie ustawień uniwersalnego rozmiaru papieru

1. Na ekranie głównym dotknij kolejno **Ustawienia** > **Papier** > **Konfiguracja nośnika** > **Konfiguracja uniwersalna**.
2. Skonfiguruj ustawienia.

Włączanie opcji Wiele uniwersalnych rozmiarów

1. Na ekranie głównym dotknij kolejno **Ustawienia** > **Urządzenie** > **Konserwacja** > **Menu konfiguracji** > **Konfiguracja zasobnika**.
2. Włącz opcję Wiele uniwersalnych rozmiarów.

Ładowanie zasobników

UWAGA — NIEBEZPIECZEŃSTWO PRZEWRÓCENIA: Aby zmniejszyć ryzyko niestabilności sprzętu, każdy zasobnik należy ładować oddzielnie. Dopóki nie będą potrzebne, wszystkie pozostałe zasobniki powinny być zamknięte.

1. Zdejmij zasobnik.

   Uwaga: Aby uniknąć zacięć papieru, nie wyjmuj zasobników w trakcie drukowania.

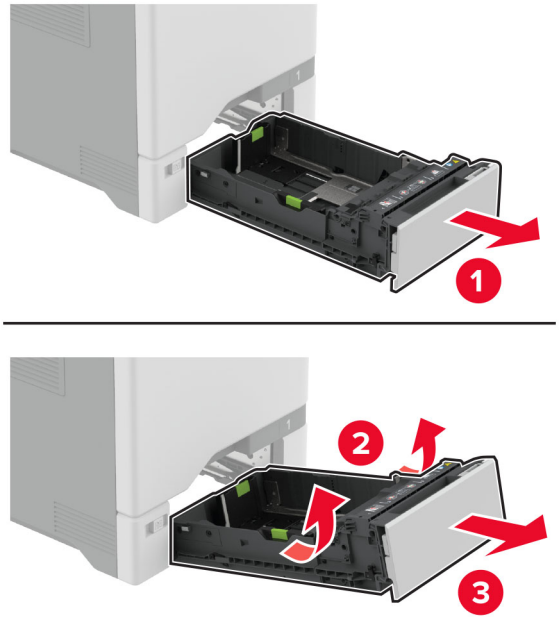

2 Dopasuj prowadnice do rozmiaru ładowanego papieru.

Uwaga: Należy skorzystać z oznaczeń znajdujących się na dnie zasobnika.

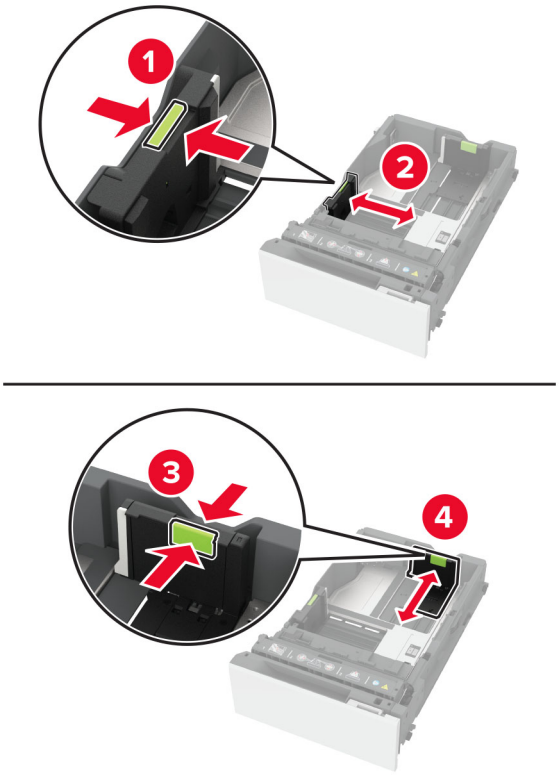

3 Przed załadowaniem papier należy wygiąć, przekartkować i wyrównać.

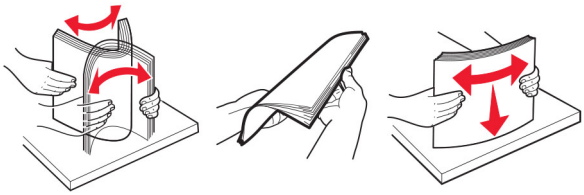

4 Załaduj stos papieru stroną do zadrukowania skierowaną w górę.

- W przypadku drukowania jednostronnego załaduj papier firmowy stroną do zadrukowania skierowaną w górę oraz z nagłówkiem skierowanym do przedniej krawędzi podajnika.
- W przypadku drukowania dwustronnego załaduj papier firmowy stroną do zadrukowania skierowaną w dół oraz z nagłówkiem skierowanym do tylnej krawędzi podajnika.
- Nie należy wsuwać papieru do zasobnika.
- W przypadku papieru zwykłego upewnij się, że wysokość stosu nie wykracza poza wskaźnik maksymalnego wypełnienia papierem. Umieszczenie zbyt dużej liczby arkuszy może spowodować zacięcia papieru.

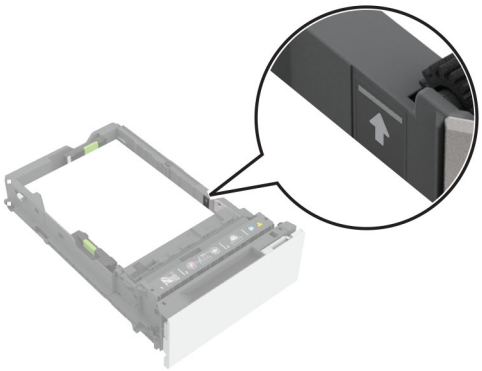

- W przypadku kopert i innych nośników specjalnych należy upewnić się, że wysokość stosu znajduje się poniżej linii przerywanej. Umieszczenie zbyt dużej liczby arkuszy może spowodować zacięcia papieru.

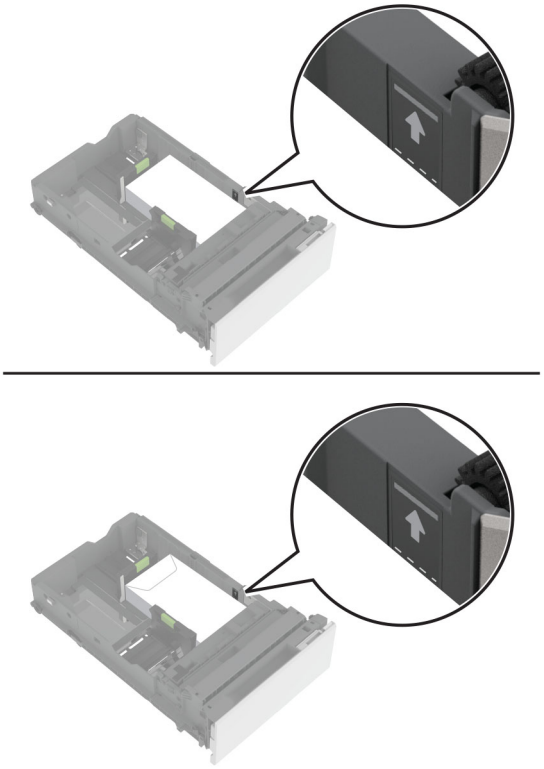

5 Włóż zasobnik.

W razie potrzeby wybierz ustawienia typu i rozmiaru papieru odpowiadające papierowi załadowanemu do zasobnika.

Ładowanie nośników do podajnika uniwersalnego

1 Otwórz podajnik uniwersalny.

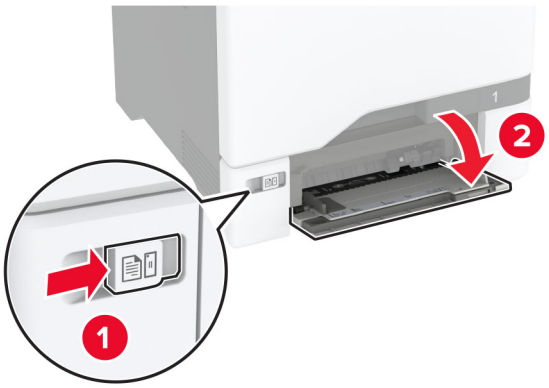

2 Dopasuj prowadnicę do rozmiaru ładowanego papieru.

3 Przed załadowaniem papier należy wygiąć, przekartkować i wyrównać.

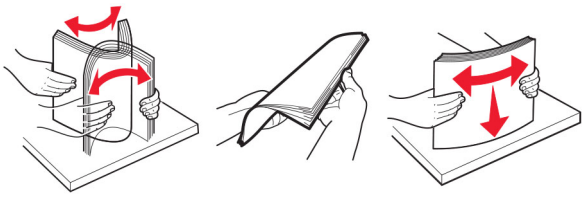

4 Załaduj papier.

- Papier i karty ładuj stroną do drukowania skierowaną w dół i górną krawędzią w kierunku drukarki.

- Kopertę należy wkładać wzdłuż prawej strony prowadnicy papieru, skrzydełkami do góry. Załaduj koperty w standardzie europejskim skrzydełkami w kierunku drukarki.

Ostrzeżenie — możliwość uszkodzenia: Nie należy używać kopert ze znaczkami, wyściełanych, z klamrami, zatrzaskami, okienkami lub z samoprzylepnymi skrzydełkami.

Uwaga: Aby uniknąć problemów z pobieraniem papieru, upewnij się, że przednia krawędź papieru lub nośnika specjalnego jest prawidłowo wyrównana z przegrodą separatora.

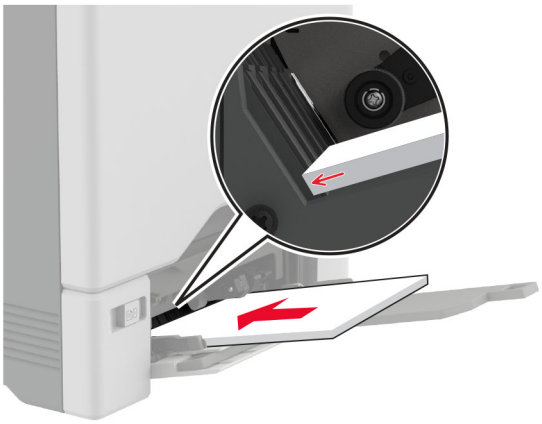

5 W menu Papier w panelu sterowania ustaw rozmiar i typ papieru odpowiadający papierowi załadowanemu do podajnika uniwersalnego.

Łączenie zasobników

1 Na ekranie głównym dotknij kolejno **Ustawienia** > **Papier** > **Konfiguracja zasobnika** > wybierz źródło papieru.

2 Ustaw taki sam rozmiar i typ papieru dla przypisanych zasobników.

3 Na ekranie głównym dotknij kolejno **Ustawienia** > **Urządzenie** > **Konserwacja** > **Menu konfiguracji** > **Konfiguracja zasobnika** > **Łączenie zasobników**.

4 Dotknij opcji **Automatycznie**.

Aby usunąć przypisanie zasobników, upewnij się, że inne zasobniki nie mają ustawionego papieru tego samego rozmiaru lub typu.

Ostrzeżenie — możliwość uszkodzenia: W zależności od określonego typu papieru dobierana jest temperatura nagrzewnicy. W celu uniknięcia problemów związanych z drukowaniem, dostosuj ustawienie typu papieru do papieru załadowanego do zasobnika.

Instalacja i aktualizacja oprogramowania, sterowników oraz oprogramowania sprzętowego

Instalowanie oprogramowania drukarki

Uwagi:

- Sterownik drukarki jest dołączony do pakietu instalatora oprogramowania.

- W przypadku komputerów Macintosh z systemem operacyjnym macOS w wersji 10.7 lub nowszej sterownik nie jest potrzebny, aby możliwe było drukowanie na drukarkach kompatybilnych z funkcją AirPrint. Jeśli chcesz korzystać z niestandardowych funkcji drukowania, pobierz sterownik drukarki.

1 Przygotuj kopię pakietu instalatora oprogramowania.
   - Z dysku CD z oprogramowaniem dostarczonego z drukarką.
   - Odwiedź stronę **www.lexmark.com/downloads**.
2 Uruchom instalator, a następnie wykonaj instrukcje wyświetlane na ekranie komputera.

Dodawanie drukarek do komputera

Przed rozpoczęciem wykonaj jedną z następujących czynności:

- Podłącz drukarkę i komputer do tej samej sieci. Aby uzyskać więcej informacji na temat podłączania drukarki do sieci, zobacz „Podłączanie drukarki do sieci Wi-Fi” na str. 70.
- Podłącz komputer do drukarki. Więcej informacji można znaleźć w sekcji „Podłączanie komputera do drukarki” na str. 73.
- Podłącz drukarkę do komputera przy użyciu kabla USB. Więcej informacji można znaleźć w sekcji „Podłączanie kabli” na str. 22.

  Uwaga: Kabel USB jest sprzedawany oddzielnie.

Użytkownicy systemu Windows

1 Korzystając z komputera, zainstaluj sterownik drukarki.

   Uwaga: Więcej informacji można znaleźć w sekcji „Instalowanie oprogramowania drukarki” na str. 39.
2 Otwórz menu **Drukarki i skanery**, a następnie kliknij przycisk **Dodaj drukarkę lub skaner**.
3 W zależności od połączenia drukarki wykonaj jedną z następujących czynności:
   - Wybierz drukarkę z listy, a następnie kliknij przycisk **Dodaj urządzenie**.
   - Kliknij przycisk **Pokaż drukarki Wi-Fi Direct**, wybierz drukarkę, a następnie kliknij przycisk **Dodaj urządzenie**.
   - Kliknij przycisk **Drukarki, której szukam, nie ma na liście**, a następnie w oknie Dodaj drukarkę wykonaj następujące czynności:
     a Wybierz opcję **Dodaj drukarkę, używając adresu TCP/IP lub nazwy hosta**, a następnie kliknij przycisk **Dalej**.
     b W polu „Nazwa hosta lub adres IP” wpisz adres IP drukarki, a następnie kliknij przycisk **Dalej**.

       Uwagi:

       – Wyświetl adres IP drukarki na ekranie głównym drukarki. Adres IP ma postać czterech liczb oddzielonych kropkami. Na przykład 123.123.123.123.
       – W przypadku używania serwera proxy wyłącz go tymczasowo, aby prawidłowo załadować stronę.
     c Wybierz sterownik drukarki, a następnie kliknij przycisk **Dalej**.
     d Wybierz opcję **Użyj aktualnie zainstalowanego sterownika drukarki (zalecane)**, a następnie kliknij przycisk **Dalej**.
     e Wpisz nazwę drukarki, a następnie kliknij przycisk **Dalej**.
     f Wybierz opcję udostępniania drukarki, a następnie kliknij przycisk **Dalej**.
     g Kliknij przycisk **Zakończ**.

Użytkownicy komputerów Macintosh

1 Korzystając z komputera, otwórz okno **Drukarki i skanery**.

2 Kliknij **+**, a następnie wybierz drukarkę.

3 Z menu Użyj wybierz sterownik drukarki.

Uwagi:

- Aby użyć sterownika drukarki dla komputera Macintosh, wybierz opcję **AirPrint** lub **Secure AirPrint**.
- Jeśli chcesz korzystać z niestandardowych funkcji drukowania, wybierz sterownik drukarki Lexmark. Aby zainstalować sterownik, zobacz „Instalowanie oprogramowania drukarki” na str. 39.

4 Dodaj drukarkę.

Aktualizacja oprogramowania sprzętowego

W celu poprawy wydajność drukarki i rozwiązywania problemów należy regularnie aktualizować oprogramowanie sprzętowe drukarki.

Aby uzyskać więcej informacji dotyczących aktualizacji oprogramowania sprzętowego, skontaktuj się z przedstawicielem firmy Lexmark.

Aby pobrać najnowsze oprogramowanie sprzętowe, odwiedź stronę **www.lexmark.com/downloads** i odszukaj wybrany model drukarki.

1 Uruchom przeglądarkę, a następnie w polu adresu wpisz adres IP drukarki.

Uwagi:

- Wyświetl adres IP drukarki na ekranie głównym drukarki. Adres IP ma postać czterech liczb oddzielonych kropkami. Na przykład 123.123.123.123.
- W przypadku używania serwera proxy wyłącz go tymczasowo, aby prawidłowo załadować stronę.

2 Kliknij **Ustawienia** > **Urządzenie** > **Aktualizuj oprogramowanie sprzętowe**.

3 Wykonaj jedną z następujących czynności:
- Kliknij opcję **Sprawdź dostępność aktualizacji** > **Zgadzam się, rozpocznij aktualizację**.
- Prześlij plik flash.
  - **a** Wyszukaj żądany plik flash.

    Uwaga: Upewnij się, że plik zip z oprogramowaniem sprzętowym został rozpakowany.
  - **b** Kliknij przycisk **Prześlij** > **Start**.

Eksportowanie lub importowanie pliku konfiguracyjnego

Ustawienia konfiguracji drukarki można wyeksportować do pliku tekstowego, a następnie zaimportować, aby użyć tych ustawień w innych drukarkach.

1 Uruchom przeglądarkę, a następnie w polu adresu wpisz adres IP drukarki.

Uwagi:

- Wyświetl adres IP drukarki na ekranie głównym drukarki. Adres IP ma postać czterech liczb oddzielonych kropkami. Na przykład 123.123.123.123.

- W przypadku używania serwera proxy wyłącz go tymczasowo, aby prawidłowo załadować stronę.

2 W oprogramowaniu Embedded Web Server kliknij opcję **Eksportuj konfigurację** lub **Importuj konfigurację**.

3 Postępuj według instrukcji wyświetlanych na ekranie.

4 Jeśli drukarka obsługuje aplikacje, wykonaj następujące czynności:

   a Kliknij pozycję **Aplikacje** > wybierz aplikację > **Konfiguruj**.

   b Kliknij opcję **Eksportuj** lub **Importuj**.

Dodawanie opcji dostępnych w sterowniku drukarki

Użytkownicy systemu Windows

1 Otwórz folder drukarek.

2 Wybierz drukarkę, którą chcesz zaktualizować, i wykonaj jedną z następujących czynności:
   - W systemie Windows 7 lub nowszym wybierz polecenie **Właściwości drukarki**.
   - W przypadku starszych systemów wybierz polecenie **Właściwości**.

3 Przejdź na kartę Konfiguracja, a następnie wybierz opcję **Aktualizuj teraz — odpytaj drukarkę**.

4 Zastosuj zmiany.

Użytkownicy komputerów Macintosh

1 W menu Apple wybierz opcję System Preferences (Ustawienia systemu), przejdź do drukarki, a następnie wybierz **Options & Supplies** (Opcje i materiały eksploatacyjne).

2 Przejdź do listy opcji sprzętu, a następnie dodaj zainstalowane opcje.

3 Zastosuj zmiany.

Instalowanie wyposażenia opcjonalnego

Dostępne wewnętrzne elementy opcjonalne

- Inteligentny dysk pamięci (ISD)
  - Czcionki
    - Chiński uproszczony
    - Chiński tradycyjny
    - Japoński
    - Koreański
    - arabski
  - Pamięć masowa
- Dysk twardy drukarki

- Licencjonowane funkcje
  - IPDS
  - Kody kreskowe
- Port ISP Lexmark™
  - Karta interfejsu równoległego IEEE 1284-B
  - Karta rozszerzeń RS-232C
  - Port światłowodowy
- Bezprzewodowy serwer druku
  - MarkNet™ N8370
  - MarkNet N8372
  - MarkNet N8450

Uwagi:

- Do aktywacji formsmerge i innych funkcji wymagany jest ISD lub dysk twardy.
- Niektóre funkcje IPDS wymagają ISD lub dysku twardego.

Instalowanie zasobników opcjonalnych

UWAGA — NIEBEZPIECZEŃSTWO PORAŻENIA PRĄDEM: aby uniknąć ryzyka porażenia prądem elektrycznym w przypadku uzyskiwania dostępu do płyty kontrolera bądź instalowania opcjonalnego sprzętu lub urządzeń pamięci masowej po zainstalowaniu samej drukarki, należy wyłączyć drukarkę i wyjąć wtyk przewodu zasilającego z gniazda elektrycznego przed przystąpieniem do dalszych czynności. Jeśli do drukarki podłączone są inne urządzenia, należy je także wyłączyć i rozłączyć kable łączące je z drukarką.

1. Wyłącz drukarkę.
2. Odłącz przewód zasilający od gniazdka elektrycznego, a następnie od drukarki.
3. Rozpakuj tacę opcjonalną i usuń wszystkie elementy opakowania.

   Uwaga: W przypadku wcześniejszego zainstalowania opcjonalnych tac odłącz je od drukarki, przed jej uniesieniem. Drukarki i tac nie wolno podnosić jednocześnie.
4. Umieść drukarkę na górze tacy opcjonalnej, aż *zatrzaśnie* się na swoim miejscu.

   UWAGA — NIEBEZPIECZEŃSTWO USZKODZENIA CIAŁA: jeśli waga drukarki jest większa niż 20 kg (44 funty), do bezpiecznego przeniesienia potrzeba co najmniej dwóch osób.

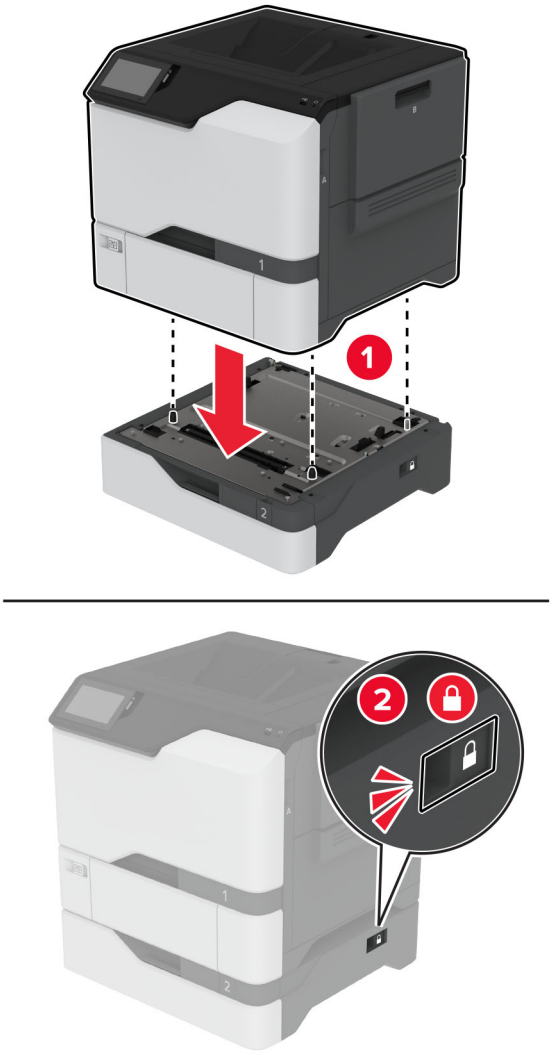

5 Podłącz kabel zasilający do drukarki, a następnie do gniazdka elektrycznego.

UWAGA — NIEBEZPIECZEŃSTWO USZKODZENIA CIAŁA: aby uniknąć ryzyka pożaru lub porażenia prądem elektrycznym, podłącz przewód zasilający do prawidłowo uziemionego, łatwo dostępnego gniazdka elektrycznego o odpowiednich parametrach znajdującego się w pobliżu urządzenia.

6 Włącz drukarkę.

Dodaj tacę w sterowniku drukarki, aby był on dostępny dla zadań drukowania. Więcej informacji można znaleźć w sekcji „Dodawanie opcji dostępnych w sterowniku drukarki” na str. 42.

Instalowanie inteligentnego dysku pamięci

UWAGA — NIEBEZPIECZEŃSTWO PORAŻENIA PRĄDEM: aby uniknąć ryzyka porażenia prądem elektrycznym w przypadku uzyskiwania dostępu do płyty kontrolera bądź instalowania opcjonalnego sprzętu lub urządzeń pamięci masowej po zainstalowaniu samej drukarki, należy wyłączyć drukarkę i wyjąć wtyk przewodu zasilającego z gniazda elektrycznego przed przystąpieniem do dalszych czynności. Jeśli do drukarki podłączone są inne urządzenia, należy je także wyłączyć i rozłączyć kable łączące je z drukarką.

1 Wyłącz drukarkę, a następnie wyjmij przewód zasilający z gniazdka elektrycznego.

2 Korzystając z płaskiego śrubokręta, usuń osłonę płyty kontrolera.

Ostrzeżenie — możliwość uszkodzenia: Elementy elektroniczne płyty sterowania są narażone na uszkodzenia elektrostatyczne. Przed dotknięciem elementów płyty kontrolera lub złączy należy dotknąć metalowej powierzchni drukarki.

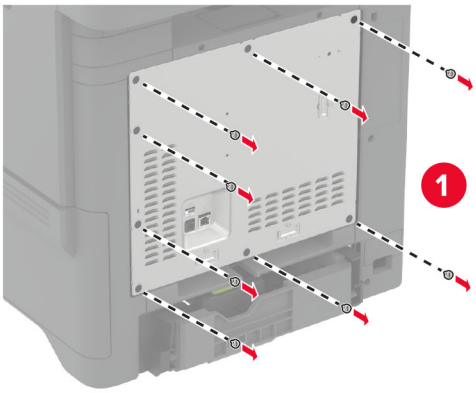

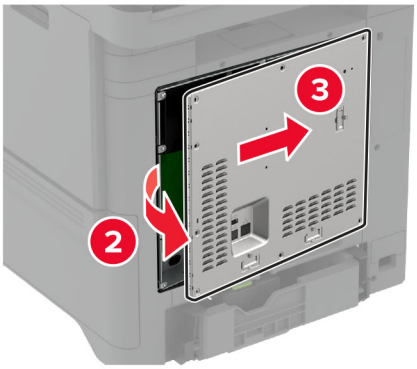

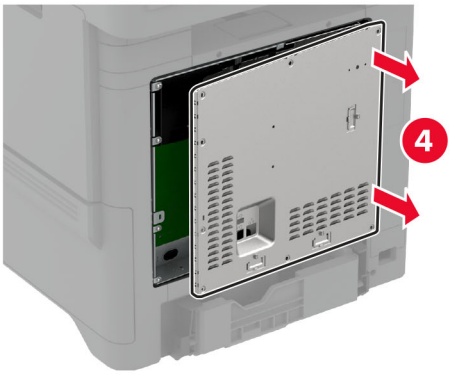

3 Rozpakuj inteligentny dysk pamięci (ISD).

Ostrzeżenie — możliwość uszkodzenia: Należy unikać dotykania punktów połączeniowych ulokowanych wzdłuż krawędzi karty.

4 Zlokalizuj odpowiednie złącze ISD.

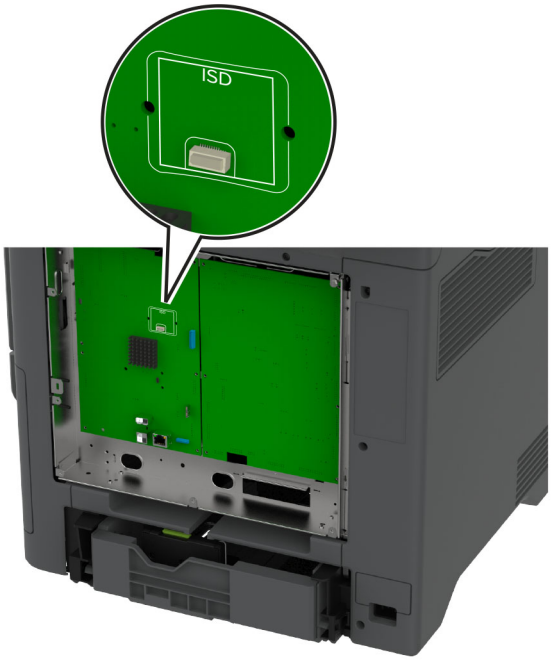

5 Włóż kartę do złącza ISD.

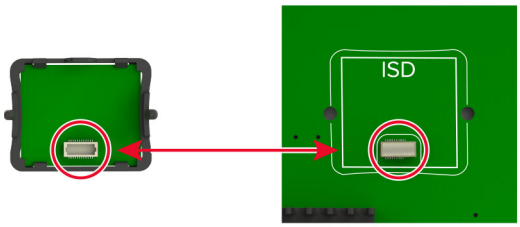

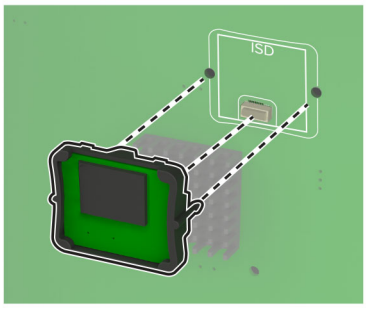

6 Przymocuj osłonę płyty kontrolera.

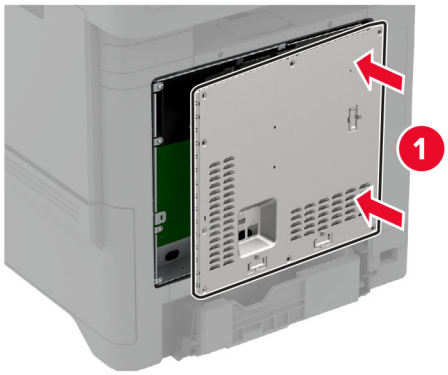

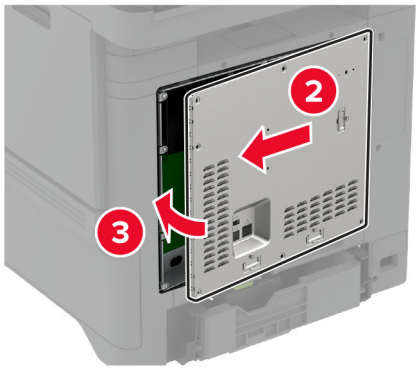

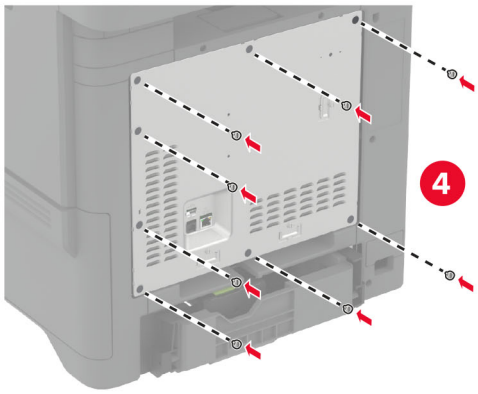

7 Podłącz przewód zasilający do gniazdka elektrycznego, a następnie włącz drukarkę.

UWAGA — NIEBEZPIECZEŃSTWO USZKODZENIA CIAŁA: aby uniknąć ryzyka pożaru lub porażenia prądem elektrycznym, podłącz przewód zasilający do prawidłowo uziemionego, łatwo dostępnego gniazdka elektrycznego o odpowiednich parametrach, znajdującego się w pobliżu urządzenia.

Instalowanie modułu TPM

UWAGA — NIEBEZPIECZEŃSTWO PORAŻENIA PRĄDEM: aby uniknąć ryzyka porażenia prądem elektrycznym w przypadku uzyskiwania dostępu do płyty kontrolera bądź instalowania opcjonalnego sprzętu lub urządzeń pamięci masowej po zainstalowaniu samej drukarki, należy wyłączyć drukarkę i wyjąć wtyk przewodu zasilającego z gniazda elektrycznego przed przystąpieniem do dalszych czynności. Jeśli do drukarki podłączone są inne urządzenia, należy je także wyłączyć i rozłączyć kable łączące je z drukarką.

1 Wyłącz drukarkę, a następnie wyjmij przewód zasilający z gniazdka elektrycznego.

2 Korzystając z płaskiego śrubokręta, usuń osłonę płyty kontrolera.

Ostrzeżenie — możliwość uszkodzenia: Elementy elektroniczne płyty sterowania są narażone na uszkodzenia elektrostatyczne. Przed dotknięciem elementów płyty kontrolera lub złączy należy dotknąć metalowej powierzchni drukarki.

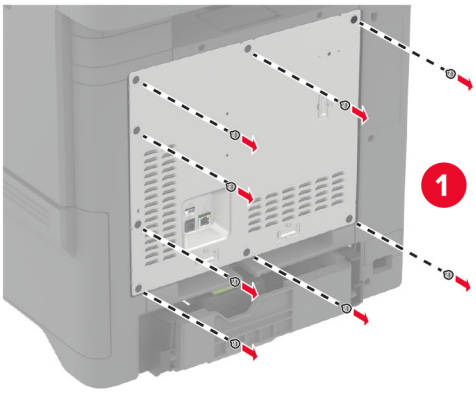

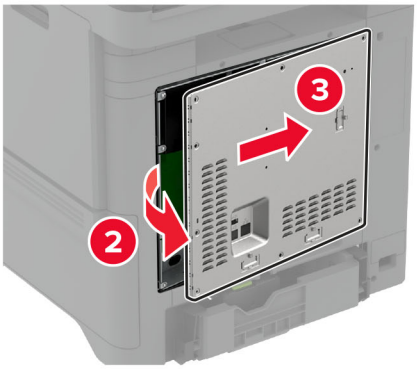

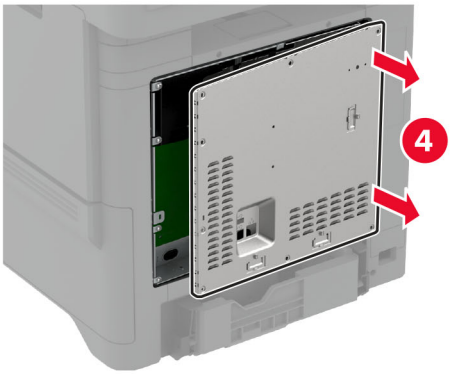

3 Rozpakuj moduł TPM.

Ostrzeżenie — możliwość uszkodzenia: Należy unikać dotykania punktów połączeniowych ulokowanych wzdłuż krawędzi karty.

4 Zlokalizuj odpowiednie złącze TPM.

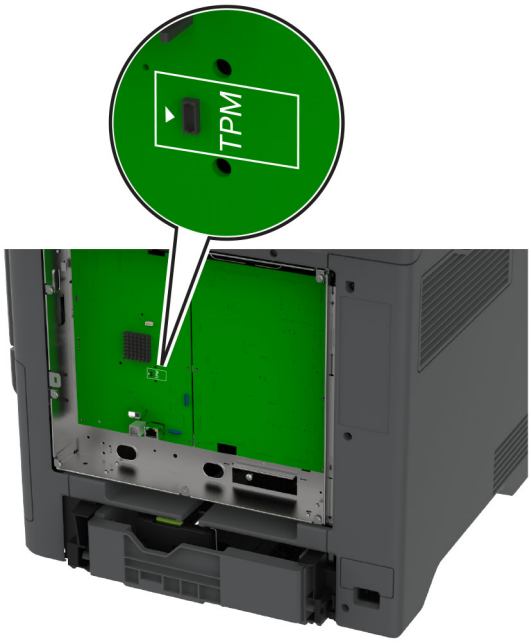

5 Podłącz moduł do złącza modułu TPM.

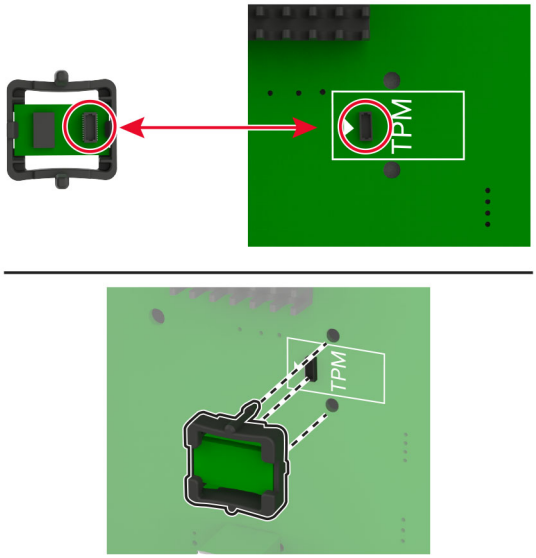

6 Przymocuj osłonę płyty kontrolera.

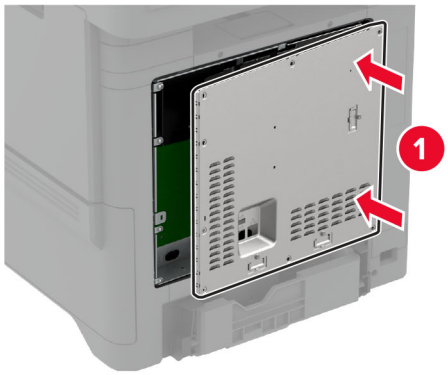

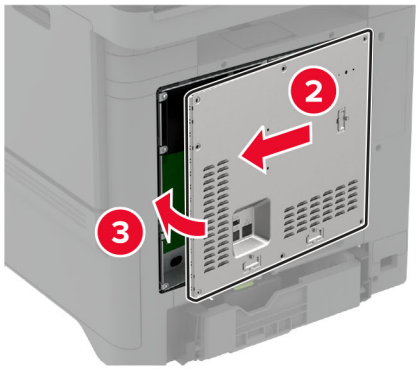

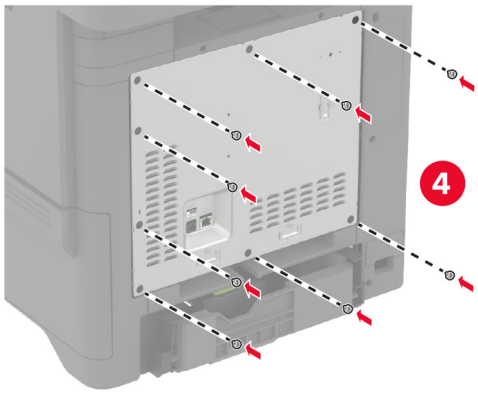

7 Podłącz przewód zasilający do gniazdka elektrycznego, a następnie włącz drukarkę.

UWAGA — NIEBEZPIECZEŃSTWO USZKODZENIA CIAŁA: aby uniknąć ryzyka pożaru lub porażenia prądem elektrycznym, podłącz przewód zasilający do prawidłowo uziemionego, łatwo dostępnego gniazdka elektrycznego o odpowiednich parametrach, znajdującego się w pobliżu urządzenia.

Instalacja portu ISP (Internal Solutions Port)

UWAGA — NIEBEZPIECZEŃSTWO PORAŻENIA PRĄDEM: aby uniknąć ryzyka porażenia prądem elektrycznym w przypadku uzyskiwania dostępu do płyty kontrolera bądź instalowania opcjonalnego sprzętu lub urządzeń pamięci masowej po zainstalowaniu samej drukarki, należy wyłączyć drukarkę i wyjąć wtyk przewodu zasilającego z gniazda elektrycznego przed przystąpieniem do dalszych czynności. Jeśli do drukarki podłączone są inne urządzenia, należy je także wyłączyć i rozłączyć kable łączące je z drukarką.

1 Wyłącz drukarkę, a następnie wyjmij przewód zasilający z gniazdka elektrycznego.

2 Korzystając z płaskiego śrubokręta, usuń osłonę płyty kontrolera.

Ostrzeżenie — możliwość uszkodzenia: Elementy elektroniczne płyty sterowania są narażone na uszkodzenia elektrostatyczne. Przed dotknięciem elektronicznych elementów płyty sterowania lub złączy należy dotknąć metalowej powierzchni drukarki.

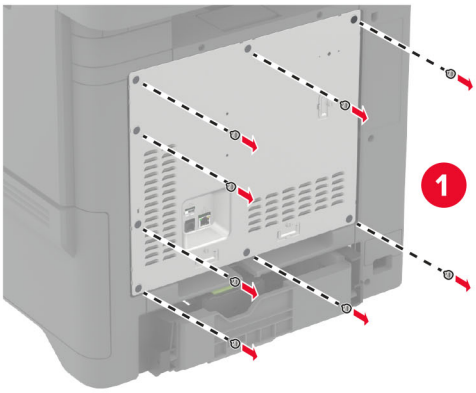

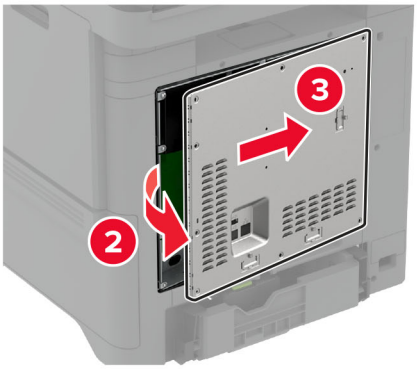

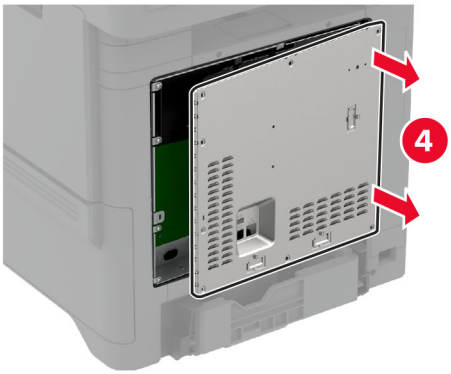

3 Rozpakuj zestaw portu ISP.

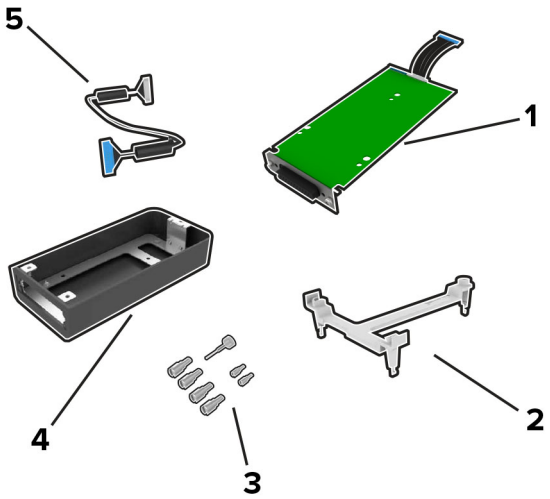

1	ISP
2	Uchwyt montażowy
3	Śruby skrzydełkowe
4	Obudowa
5	Wydłużony przewód ISP

4 Zamontuj port ISP w przeznaczonej dla niego obudowie.

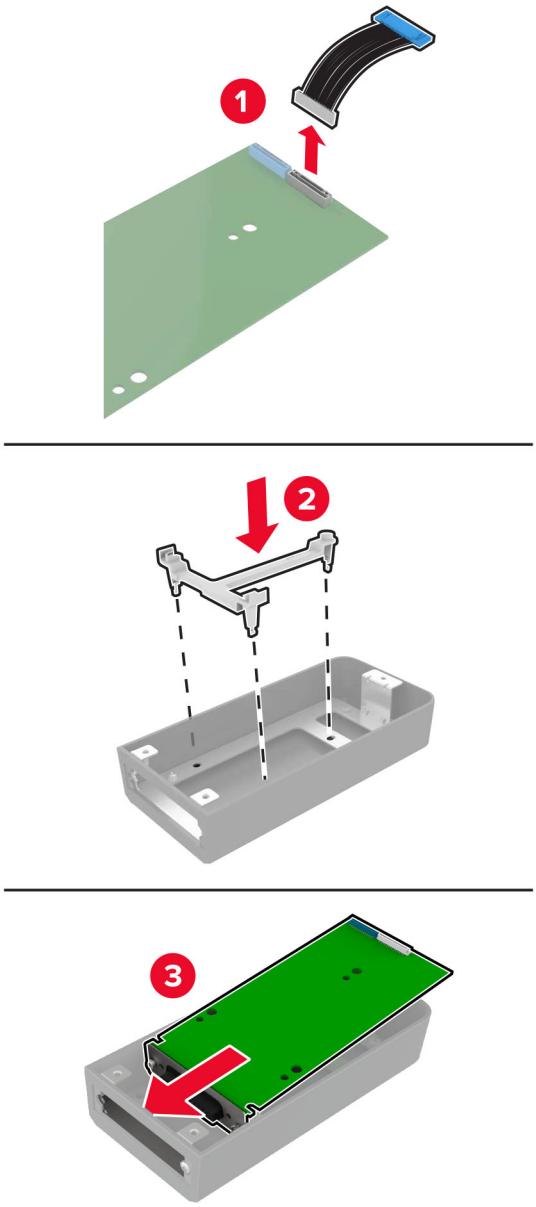

5 Zamocuj obudowę do pokrywy płyty kontrolera.

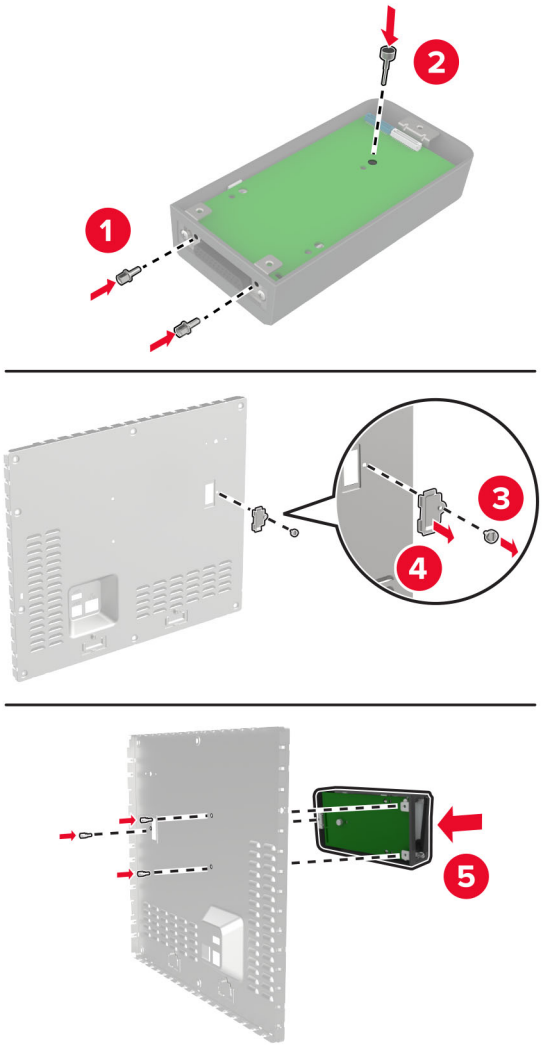

6 Podłącz wydłużony przewód ISP do złącza ISP na płycie kontrolera.

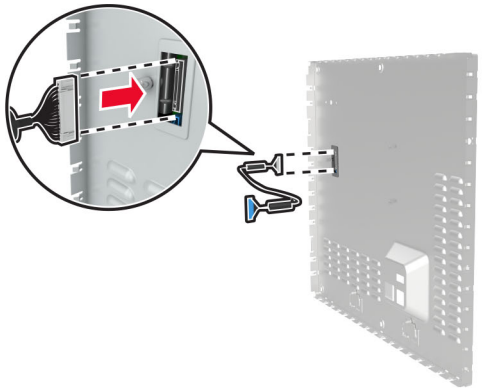

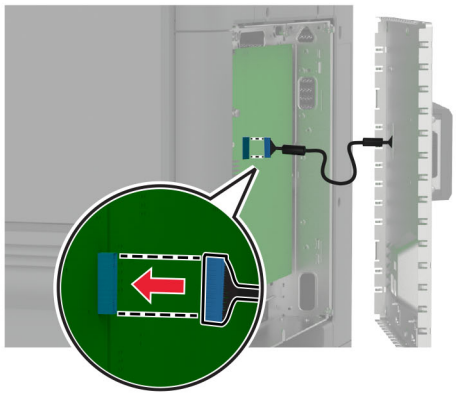

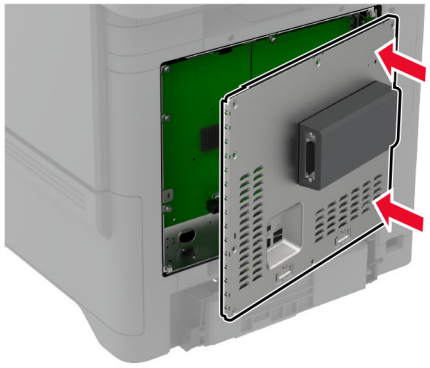

7 Przymocuj osłonę płyty kontrolera.

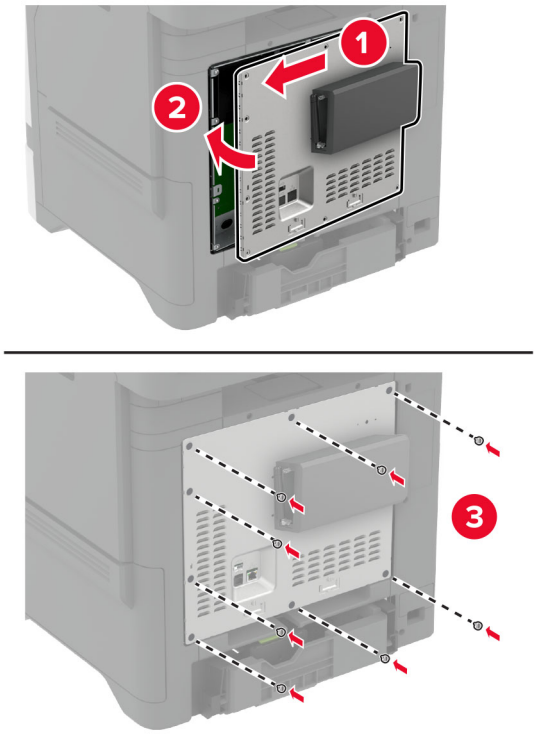

8 Podłącz przewód zasilający do gniazdka elektrycznego, a następnie włącz drukarkę.

UWAGA — NIEBEZPIECZEŃSTWO USZKODZENIA CIAŁA: aby uniknąć ryzyka pożaru lub porażenia prądem elektrycznym, podłącz przewód zasilający do prawidłowo uziemionego, łatwo dostępnego gniazdka elektrycznego o odpowiednich parametrach, znajdującego się w pobliżu urządzenia.

Zmiana ustawień portu drukarki po zainstalowaniu portu ISP

Uwagi:

- Nie zmieniać konfiguracji jeśli drukarka ma statyczny adres IP.
- Nie zmieniać konfiguracji jeśli komputery są skonfigurowane do używania nazwy sieci zamiast adresu IP.
- Jeśli do drukarki skonfigurowanej uprzednio pod kątem połączenia Ethernet dodawany jest bezprzewodowy port ISP (Internal Solutions Port), należy odłączyć ją od sieci Ethernet.

Użytkownicy systemu Windows

1 Otwórz folder drukarek.

2 W menu skrótów drukarki otwórz właściwości drukarki.

3 Skonfiguruj port z listy.

4 Zaktualizuj adres IP.

5 Zastosuj zmiany.

Użytkownicy komputerów Macintosh

1. W menu Apple wybierz polecenie System Preferences (Preferencje systemu), a następnie przejdź do listy drukarek i wybierz **+** > **IP**.
2. W pasku adresu należy wpisać adres IP
3. Zastosuj zmiany.

Instalacja dysku twardego drukarki

UWAGA — NIEBEZPIECZEŃSTWO PORAŻENIA PRĄDEM: aby uniknąć ryzyka porażenia prądem elektrycznym w przypadku uzyskiwania dostępu do płyty kontrolera bądź instalowania opcjonalnego sprzętu lub urządzeń pamięci masowej po zainstalowaniu samej drukarki, należy wyłączyć drukarkę i wyjąć wtyk przewodu zasilającego z gniazda elektrycznego przed przystąpieniem do dalszych czynności. Jeśli do drukarki podłączone są inne urządzenia, należy je także wyłączyć i rozłączyć kable łączące je z drukarką.

1. Wyłącz drukarkę, a następnie wyjmij przewód zasilający z gniazdka elektrycznego.
2. Korzystając z płaskiego śrubokręta, usuń osłonę płyty kontrolera.

   Ostrzeżenie — możliwość uszkodzenia: Elementy elektroniczne płyty sterowania są narażone na uszkodzenia elektrostatyczne. Przed dotknięciem elektronicznych elementów płyty sterowania lub złączy należy dotknąć metalowej powierzchni drukarki.

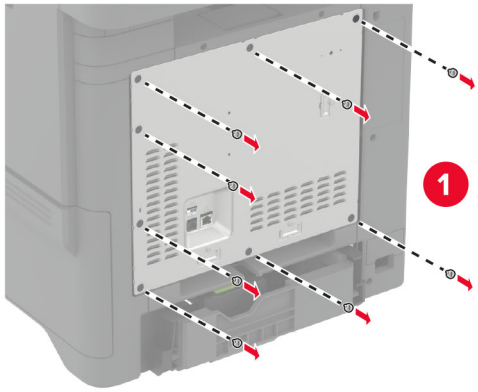

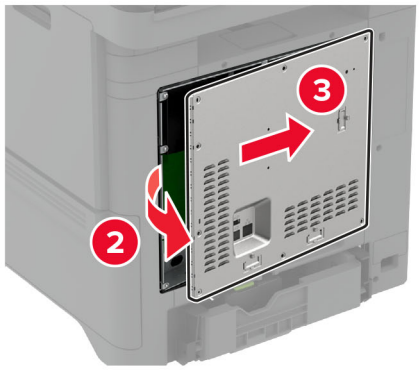

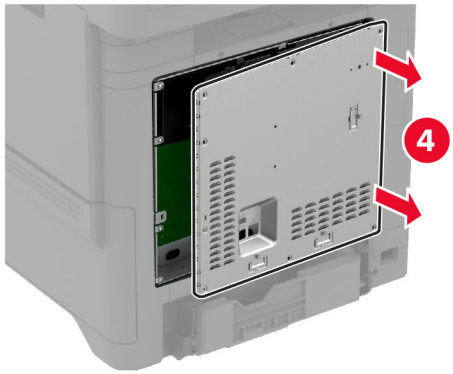

3 Rozpakuj dysk twardy.

4 Podłącz dysk twardy do płyty kontrolera.

Ostrzeżenie — możliwość uszkodzenia: Nie należy dotykać ani naciskać środkowej części dysku twardego.

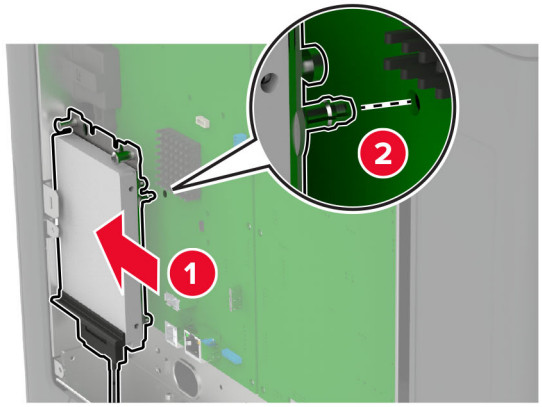
1
2

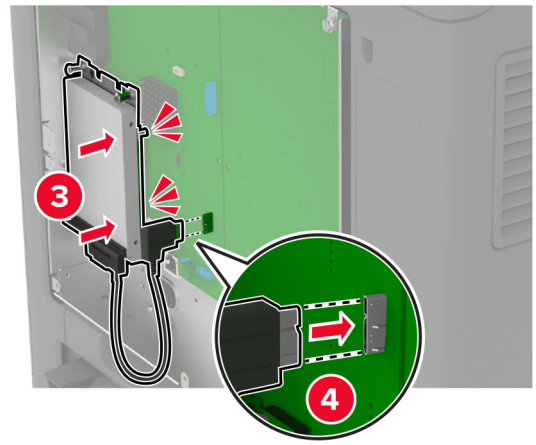
3
4

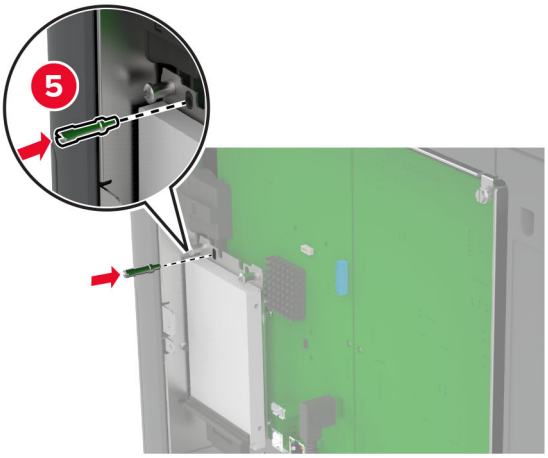
5

5 Przymocuj osłonę płyty kontrolera.

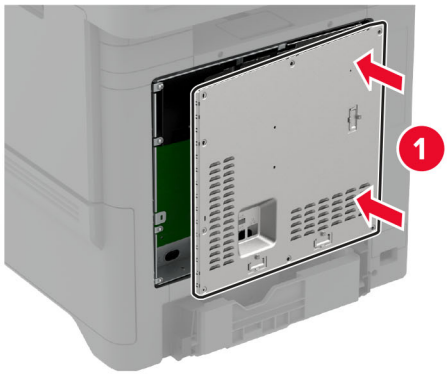

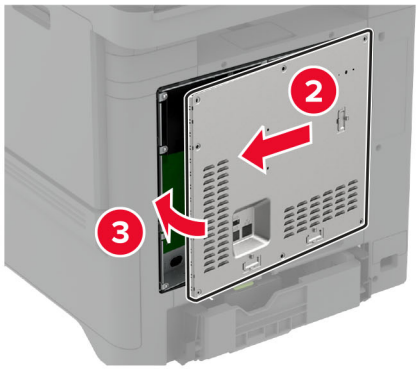

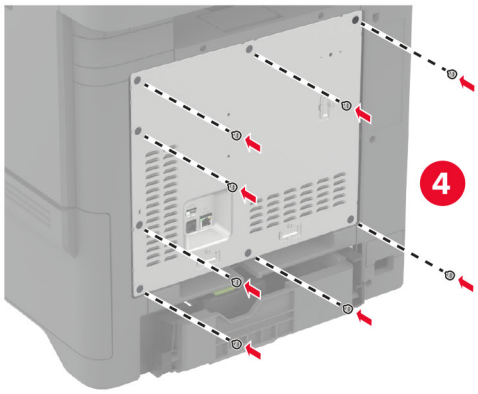

6 Podłącz przewód zasilający do gniazdka elektrycznego, a następnie włącz drukarkę.

UWAGA — NIEBEZPIECZEŃSTWO USZKODZENIA CIAŁA: aby uniknąć ryzyka pożaru lub porażenia prądem elektrycznym, podłącz przewód zasilający do prawidłowo uziemionego, łatwo dostępnego gniazdka elektrycznego o odpowiednich parametrach, znajdującego się w pobliżu urządzenia.

Instalowanie modułów bezprzewodowych

Instalowanie bezprzewodowego serwera druku MarkNet N8370

UWAGA — NIEBEZPIECZEŃSTWO PORAŻENIA PRĄDEM: aby uniknąć ryzyka porażenia prądem elektrycznym w przypadku uzyskiwania dostępu do płyty kontrolera bądź instalowania opcjonalnego sprzętu lub urządzeń pamięci masowej po zainstalowaniu samej drukarki, należy wyłączyć drukarkę i wyjąć wtyk przewodu zasilającego z gniazda elektrycznego przed przystąpieniem do dalszych czynności. Jeśli do drukarki podłączone są inne urządzenia, należy je także wyłączyć i rozłączyć kable łączące je z drukarką.

1. Wyłącz drukarkę, a następnie wyjmij przewód zasilający z gniazdka elektrycznego.
2. Korzystając z płaskiego śrubokręta, usuń osłonę płyty kontrolera.

   Ostrzeżenie — możliwość uszkodzenia: Elementy elektroniczne płyty sterowania są narażone na uszkodzenia elektrostatyczne. Przed dotknięciem elektronicznych elementów płyty sterowania lub złączy należy dotknąć metalowej powierzchni drukarki.

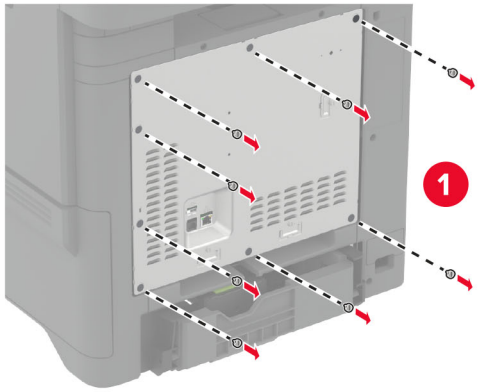
1

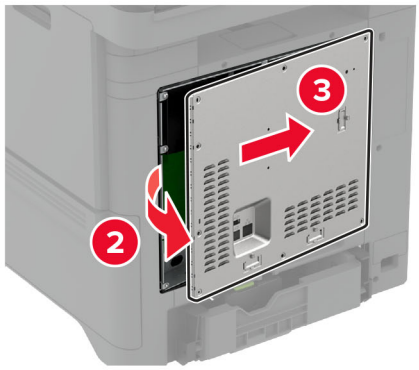
3
2

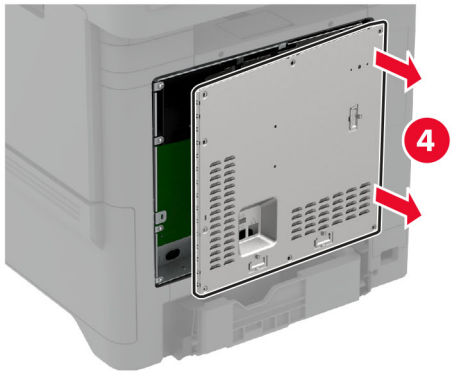
4

3 Zamontuj moduł sieci bezprzewodowej w przeznaczonej dla niego obudowie.

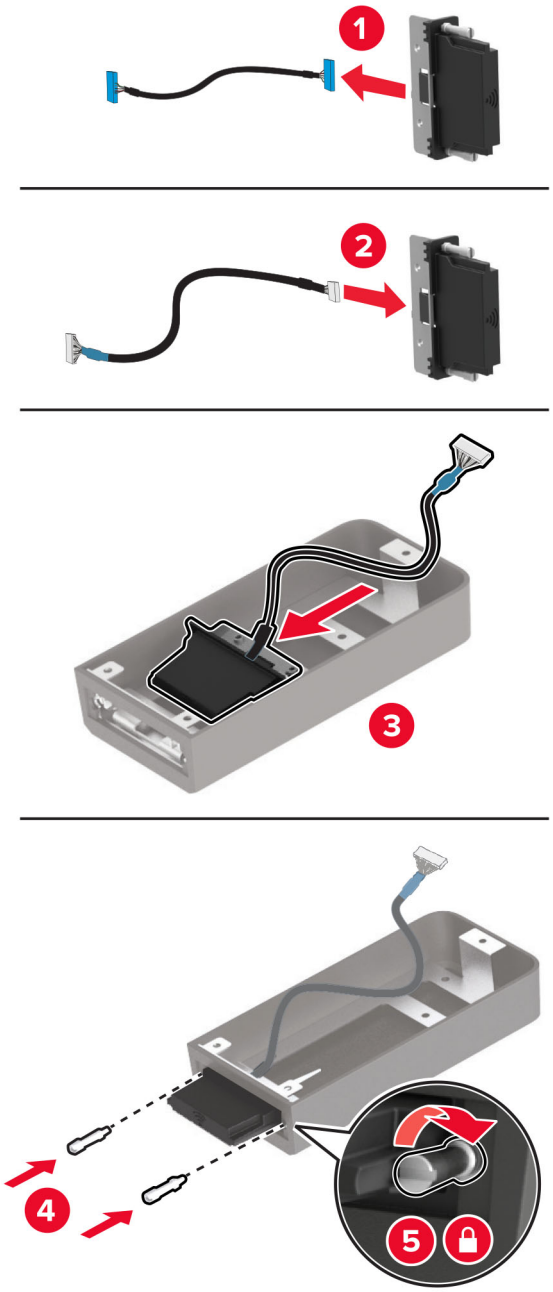

4 Podłącz moduł sieci bezprzewodowej do osłony płyty kontrolera.

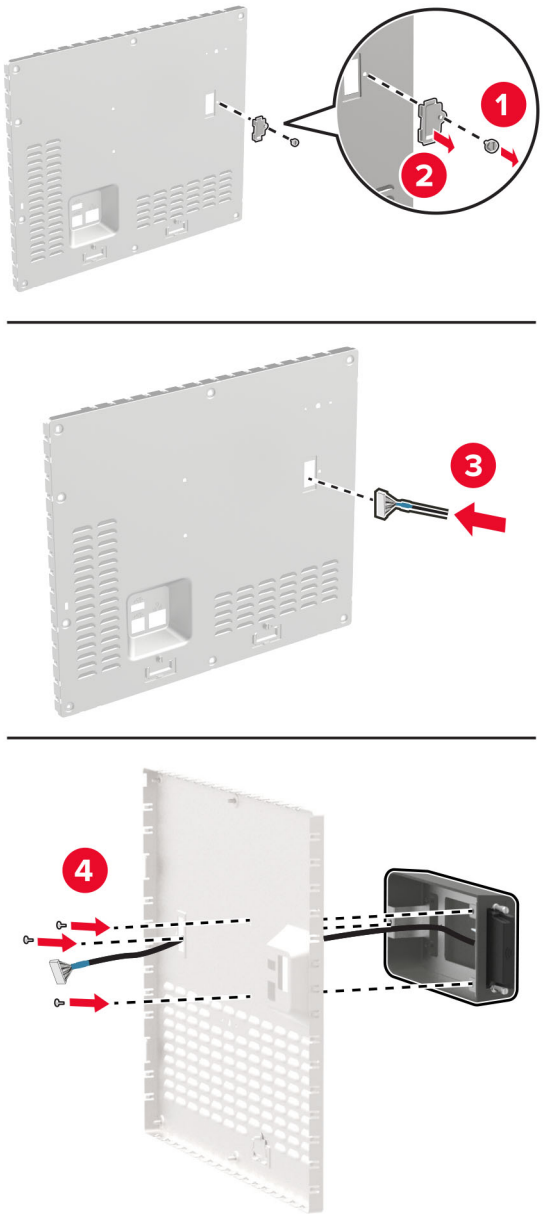

5 Podłącz wydłużony moduł sieci bezprzewodowej do złącza ISP na płycie kontrolera.

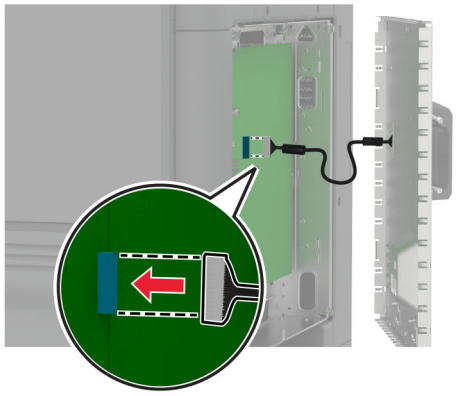

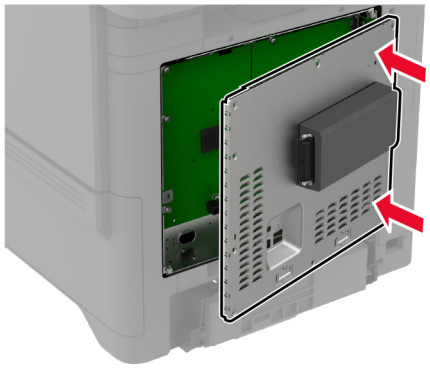

6 Przymocuj osłonę płyty kontrolera.

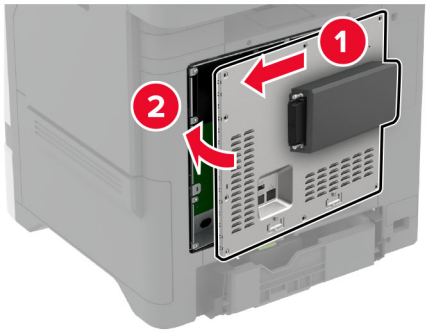

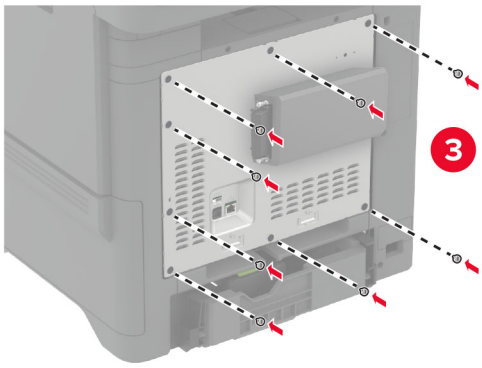

7 Załącz kartę NFC.

8 Podłącz przewód zasilający do gniazdka elektrycznego, a następnie włącz drukarkę.

UWAGA — NIEBEZPIECZEŃSTWO USZKODZENIA CIAŁA: aby uniknąć ryzyka pożaru lub porażenia prądem elektrycznym, podłącz przewód zasilający do prawidłowo uziemionego, łatwo dostępnego gniazdka elektrycznego o odpowiednich parametrach, znajdującego się w pobliżu urządzenia.

Instalowanie bezprzewodowego serwera druku MarkNet N8372

1 Wyłącz drukarkę.

2 Zwilż alkoholem izopropylowym miękką, niestrzępiącą się szmatkę, a następnie wytrzyj powierzchnię wokół portu USB.

3 Zainstaluj moduł sieci bezprzewodowej.

Uwagi:

- Mocno naciśnij, aby upewnić się, że taśma przyklei się do powierzchni drukarki.

- Upewnij się, że powierzchnia drukarki jest sucha i wolna od skroplonej wilgoci.
- Skuteczność przyklejenia osiągnie najlepszą właściwość po 72 godzinach.

4 Sprawdź, czy między modułem a drukarką nie ma szczeliny, a następnie w razie potrzeby zamontuj moduł dystansowy.

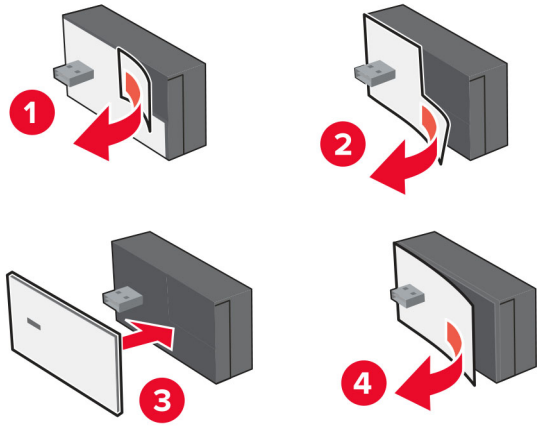

5 Załącz kartę NFC.

6 Włącz drukarkę.

Instalowanie bezprzewodowego serwera druku MarkNet N8450

Uwaga: Upewnij się, że w drukarce zainstalowano najnowszą wersję oprogramowania sprzętowego.

1 Wyłącz drukarkę, a następnie wyjmij przewód zasilający z gniazdka elektrycznego.

2 W zależności od modelu drukarki znajdź port bezprzewodowego serwera druku.

3 Włóż bezprzewodowy serwer druku, aż usłyszysz *kliknięcie*.

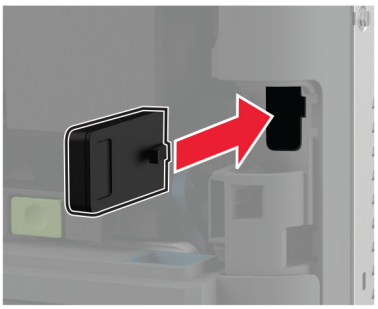

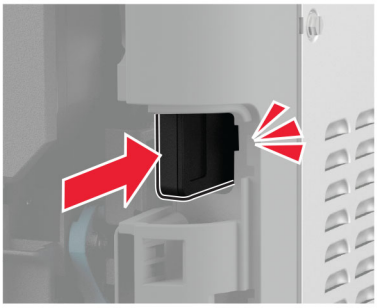

4 W zależności od modelu drukarki zamknij drzwiczki, załóż pokrywę portu lub wykonaj obie te czynności.

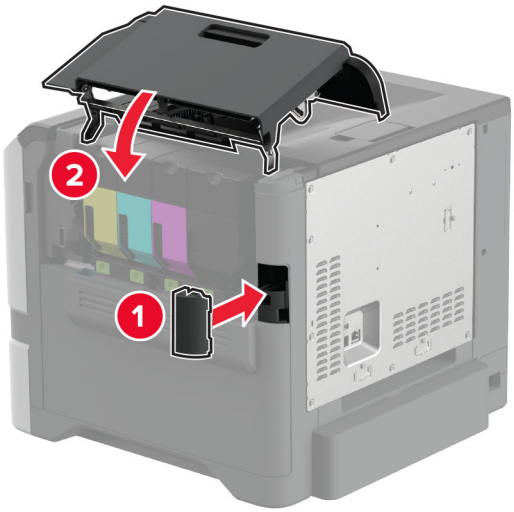

5 Podłącz przewód zasilający do gniazdka elektrycznego, a następnie włącz drukarkę.

UWAGA — NIEBEZPIECZEŃSTWO USZKODZENIA CIAŁA: aby uniknąć ryzyka pożaru lub porażenia prądem elektrycznym, podłącz przewód zasilający do prawidłowo uziemionego, łatwo dostępnego gniazdka elektrycznego o odpowiednich parametrach, znajdującego się w pobliżu urządzenia.

Sieć

Podłączanie drukarki do sieci Wi-Fi

Zanim rozpoczniesz, upewnij się że:

- W drukarce jest zainstalowany moduł sieci bezprzewodowej. Więcej informacji można znaleźć w sekcji **Instalowanie modułów sieci bezprzewodowych**.
- Opcja Aktywny adapter ma ustawioną wartość Automatyczne. Na ekranie głównym dotknij kolejno **Ustawienia** > **Sieć/Porty** > **Przegląd sieci** > **Aktywny adapter**.

Korzystanie z panelu sterowania

1 Na ekranie głównym dotknij kolejno **Ustawienia** > **Sieć/porty** > **Sieć bezprzewodowa** > **Konfiguracja na panelu drukarki** > **Wybierz sieć**.

2 Wybierz sieć Wi-Fi i wpisz hasło sieci.

Uwaga: Podczas wstępnej konfiguracji modeli drukarek z obsługą sieci Wi-Fi pojawia się monit o skonfigurowanie sieci Wi-Fi.

Korzystanie z aplikacji Lexmark Mobile Assistant

1. W zależności od posiadanego urządzenia mobilnego pobierz aplikację Lexmark Mobile Assistant ze sklepu Google Play™ lub App Store.
2. Na ekranie głównym drukarki dotknij kolejno **Ustawienia** > **Sieć/porty** > **Sieć bezprzewodowa** > **Konfiguracja za pomocą aplikacji mobilnej** > **Identyfikator drukarki**.
3. W urządzeniu mobilnym uruchom aplikację, a następnie zaakceptuj warunki użytkowania.

   Uwaga: W razie potrzeby przyznaj uprawnienia.
4. Dotknij **Połącz się z drukarką** > **Przejdź do ustawień sieci Wi-Fi**.
5. Podłącz urządzenie przenośne do sieci bezprzewodowej drukarki.
6. Powróć do aplikacji, a następnie dotknij opcji **Konfiguracja połączenia sieci Wi-Fi**
7. Wybierz sieć Wi-Fi i wpisz hasło sieci.
8. Dotknij przycisku **Gotowe**.

Podłączanie drukarki do sieci bezprzewodowej za pomocą funkcji Wi-Fi Protected Setup (WPS)

Zanim rozpoczniesz, upewnij się że:

- Punkt dostępu (router bezprzewodowy) ma certyfikat WPS lub jest zgodny z WPS. Więcej informacji na ten temat można znaleźć w dokumentacji punktu dostępu.
- W drukarce jest zainstalowany moduł sieci bezprzewodowej. Więcej informacji można znaleźć w sekcji **Instalowanie modułów sieci bezprzewodowych**.
- Opcja Aktywny adapter ma ustawioną wartość Automatyczne. Na ekranie głównym dotknij kolejno **Ustawienia** > **Sieć/Porty** > **Przegląd sieci** > **Aktywny adapter**.

Korzystanie z przycisku

1. Na ekranie głównym dotknij kolejno opcji **Ustawienia** > **Sieć/porty** > **Sieć bezprzewodowa** > **Wi-Fi Protected Setup** > **Metoda z przyciskiem**.
2. Postępuj według instrukcji widocznych na wyświetlaczu.

Użycie metody osobistego numeru identyfikacyjnego (kodu PIN)

1. Na ekranie głównym dotknij kolejno opcji **Ustawienia** > **Sieć/porty** > **Sieć bezprzewodowa** > **Wi-Fi Protected Setup** > **Metoda kodu PIN**.
2. Skopiuj ośmiocyfrowy kod PIN WPS.
3. Uruchom przeglądarkę internetową, a następnie wprowadź adres IP punktu dostępu w polu adresu.

   Uwagi:

   - Aby uzyskać adres IP, zapoznaj się z dokumentacją punktu dostępu.
   - W przypadku używania serwera proxy wyłącz go tymczasowo, aby prawidłowo załadować stronę.
4. Przejdź do ustawień WPS. Więcej informacji na ten temat można znaleźć w dokumentacji punktu dostępu.
5. Wprowadź ośmiocyfrowy kod PIN i zapisz zmiany.

Konfigurowanie opcji Wi-Fi Direct

Wi-Fi Direct® umożliwia urządzeniom bezprzewodowym bezpośrednie połączenie z drukarką z funkcją Wi-Fi Direct bez użycia punktu dostępu (routera bezprzewodowego).

Przed rozpoczęciem upewnij się, że w systemie zainstalowano moduł sieci bezprzewodowej. Więcej informacji można znaleźć w sekcji **Instalowanie modułów sieci bezprzewodowych**.

1. Na ekranie głównym dotknij kolejno opcji **Ustawienia** > **Sieć/Porty** > **Wi-Fi Direct**.
2. Skonfiguruj ustawienia.
   - **Włącz Wi-Fi Direct** — umożliwia drukarce rozgłaszanie własnej sieci Wi-Fi Direct.
   - **Nazwa Wi-Fi Direct** — przypisuje nazwę sieci Wi-Fi Direct.
   - **Hasło Wi-Fi Direct** — przypisuje hasło w celu negocjowania zabezpieczeń sieci bezprzewodowej podczas korzystania z połączenia „każdy z każdym”.
   - **Pokaż hasło na stronie konfiguracji** — wyświetla hasło na stronie konfiguracji sieci.
   - **Automatycznie akceptuj żądania przycisków —** umożliwia drukarce automatyczne akceptowanie żądań połączenia.

     Uwaga: automatyczne akceptowanie żądań przycisku nie jest zabezpieczone.

Uwagi:

- Domyślnie hasło sieci Wi-Fi Direct nie jest widoczne na wyświetlaczu drukarki. Aby wyświetlić hasło, włącz ikonę podglądu hasła. Na ekranie głównym dotknij kolejno opcji **Ustawienia** > **Zabezpieczenia** > **Różne** > **Włącz ujawnienie hasła / kodu PIN**.
- Hasło sieci Wi-Fi Direct można zobaczyć bez wyświetlania go na wyświetlaczu drukarki. Na ekranie głównym dotknij kolejno **Ustawienia** > **Raporty** > **Sieć** > **Strona konfiguracji sieci**.

Podłączanie urządzenia przenośnego do drukarki

Przed podłączeniem urządzenia przenośnego upewnij się, że funkcja Wi-Fi Direct została skonfigurowana. Więcej informacji można znaleźć w sekcji „Konfigurowanie opcji Wi-Fi Direct” na str. 72.

Łączenie za pomocą funkcji Wi-Fi Direct

Uwaga: Te instrukcje dotyczą tylko urządzeń przenośnych z systemem Android.

1. W urządzeniu przenośnym przejdź do menu ustawień.
2. Włącz sieć **Wi-Fi**, a następnie dotknij opcji **Wi-Fi Direct**.
3. Wybierz nazwę drukarki Wi-Fi Direct.
4. Potwierdź połączenie na panelu sterowania drukarki.

Łączenie za pomocą sieci Wi-Fi

1. W urządzeniu przenośnym przejdź do menu ustawień.
2. Dotknij opcji **Wi-Fi**, a następnie wybierz nazwę drukarki Wi-Fi Direct.

   Uwaga: przed identyfikatorem nazwy sieci Wi-Fi Direct dodawano ciąg DIRECT-xy (gdzie x i y to dwa przypadkowe znaki).
3. Wpisz hasło sieci Wi-Fi Direct.

Podłączanie komputera do drukarki

Przed podłączeniem komputera upewnij się, że funkcja Wi-Fi Direct została skonfigurowana. Więcej informacji można znaleźć w sekcji „Konfigurowanie opcji Wi-Fi Direct” na str. 72.

Użytkownicy systemu Windows

1. Otwórz menu **Drukarki i skanery**, a następnie kliknij przycisk **Dodaj drukarkę lub skaner**.
2. Kliknij opcję **Pokaż drukarki Wi-Fi Direct**, a następnie wybierz nazwę drukarki Wi-Fi Direct.
3. Na wyświetlaczu drukarki zostanie wyświetlony ośmiocyfrowy numer PIN. Zanotuj go.
4. Wprowadź kod PIN do komputera.

   Uwaga: jeśli sterownik drukarki nie został jeszcze zainstalowany, system Windows pobierze odpowiedni sterownik.

Użytkownicy komputerów Macintosh

1. Kliknij ikonę sieci bezprzewodowej, a następnie wybierz nazwę sieci Wi-Fi Direct drukarki.

   Uwaga: przed identyfikatorem nazwy sieci Wi-Fi Direct dodawano ciąg DIRECT-xy (gdzie x i y to dwa przypadkowe znaki).
2. Wpisz hasło sieci Wi-Fi Direct.

Uwaga: Po rozłączeniu z siecią Wi-Fi Direct połącz komputer z powrotem do poprzedniej sieci.

Wyłączanie sieci Wi-Fi

1. Na ekranie głównym dotknij kolejno **Ustawienia** > **Sieć/Porty** > **Przegląd sieci** > **Aktywny adapter** > **Sieć standardowa**.
2. Postępuj według instrukcji widocznych na wyświetlaczu.

Sprawdzanie połączenia drukarki

1. Na ekranie głównym dotknij kolejno **Ustawienia** > **Raporty** > **Sieć** > **Strona konfiguracji sieci**.
2. Sprawdź w pierwszej sekcji strony z informacjami na temat konfiguracji sieci, czy stan drukarki to Podłączona.

   Jeśli stan ma wartość Niepodłączona, może to oznaczać, że sieć LAN nie działa lub że kabel sieciowy jest uszkodzony. Aby uzyskać pomoc, skontaktuj się z administratorem systemu.

Konfigurowanie drukowania przy użyciu portu szeregowego (tylko system Windows)

Przed rozpoczęciem upewnij się, że w drukarce jest zainstalowany wewnętrzny port szeregowy.

1. Ustawianie parametrów w drukarce.
   - **a** Na panelu sterowania przejdź do menu dla ustawień portów.
   - **b** W razie potrzeby znajdź menu dla ustawień portu szeregowego, a następnie dostosuj ustawienia.

c Zastosuj zmiany.

2 Na swoim komputerze otwórz folder drukarki, a następnie wybierz drukarkę.

3 We właściwościach drukarki wybierz z listy port COM.

4 W Menedżerze urządzeń ustaw parametry portu COM.

Uwagi:

- Użycie portu szeregowego spowalnia drukowanie.
- Upewnij się, że kabel jest podłączony do portu szeregowego drukarki.

Zabezpieczanie drukarki

Lokalizowanie gniazda zabezpieczeń

Drukarka jest wyposażona w blokadę. Aby zabezpieczyć komputer, zamocuj blokadę zabezpieczającą zgodną z większością laptopów w miejscu pokazanym poniżej.

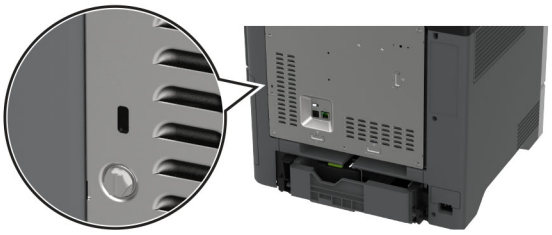

Czyszczenie pamięci drukarki

Aby wymazać pamięć ulotną drukarki lub zbuforowane dane, wyłącz drukarkę.

Aby wymazać pamięć nieulotną, ustawienia urządzenia i sieci, zabezpieczeń oraz wbudowanych rozwiązań, wykonaj poniższe czynności:

1. Na ekranie głównym dotknij kolejno **Ustawienia** > **Urządzenia** > **Przegląd** > **Usuń dane przed utylizacją**.
2. Dotknij pola wyboru **Wyczyść wszystkie informacje w pamięci nieulotnej**, a następnie dotknij opcji **KASUJ**.
3. Dotknij opcji **Uruchom kreatora wstępnej konfiguracji** lub **Pozostaw drukarkę w trybie offline**, a następnie dotknij przycisku **Dalej**.
4. Rozpocznij pracę.

Uwaga: Proces ten niszczy także klucz szyfrowania używany do ochrony danych użytkownika. Po wymazaniu pamięci drukarki należy sformatować dysk twardy i inteligentną pamięć masową.

Czyszczenie dysku pamięci drukarki

1. Na ekranie głównym dotknij kolejno **Ustawienia** > **Urządzenia** > **Przegląd** > **Usuń dane przed utylizacją**.
2. W zależności od napędu pamięci masowej zainstalowanego w drukarce wykonaj jedną z następujących czynności:
   - W przypadku dysku twardego dotknij pola wyboru **Wyczyść wszystkie dane z dysku twardego**, dotknij opcji **WYMAŻ**, a następnie wybierz metodę wymazywania danych.

     Uwaga: Proces czyszczenia dysku twardego może trwać od kilku minut do ponad godziny. W tym czasie drukarka nie będzie wykonywać innych zadań.
   - W przypadku inteligentnego dysku pamięci (ISD) dotknij opcji **Wymaż inteligentny dysk pamięci**, a następnie dotknij opcji **WYMAŻ**, aby wymazać wszystkie dane użytkownika.
3. Rozpocznij pracę.

Przywracanie ustawień fabrycznych

1 Na ekranie głównym dotknij kolejno opcji **Ustawienia** > **Urządzenie** > **Przywróć ustawienia fabryczne**.
2 Dotknij opcji **Przywróć ustawienia** > i wybierz ustawienia, które chcesz przywrócić > **PRZYWRÓĆ**.
3 Rozpocznij pracę.

Informacje o ulotności pamięci

Rodzaj pamięci	Opis
Pamięć ulotna	Drukarka wykorzystuje standardową pamięć Random Access Memory (RAM) do tymczasowego buforowania danych użytkowników podczas wykonywania prostych zadań drukowania i kopiowania.
Pamięć nieulotna	Drukarka może wykorzystywać dwa rodzaje pamięci nieulotnej: EEPROM i NAND (pamięć flash). Oba rodzaje przechowują system operacyjny, ustawienia drukarki i informacje o sieci. Przechowują również ustawienia skanera i zakładek oraz wbudowane rozwiązania.
Dysk twardy	Niektóre drukarki mogą mieć zainstalowany dysk twardy. Dysk twardy drukarki został zaprojektowany dla określonych funkcji drukarki. Umożliwia drukarce zachowanie zbuforowanych danych użytkownika ze złożonych zadań drukowania, danych formularzy i czcionek.
Inteligentny dysk pamięci (ISD)	Niektóre drukarki mogą mieć zainstalowane ISD. Funkcja ISD wykorzystuje nieulotną pamięć flash do przechowywania danych użytkownika ze złożonych zadań drukowania, danych formularzy i czcionek.

Wymaż zawartość dowolnych zainstalowanych pamięci drukarki w następujących sytuacjach:

- Drukarka jest wycofywana z użycia.
- Wymieniany jest dysk twardy lub ISD drukarki.
- Drukarka jest przenoszona do innego działu lub lokalizacji.
- Osoba spoza organizacji wykonuje serwis drukarki.
- Drukarka ma znaleźć się poza siedzibą organizacji w celach serwisowych.
- Drukarka jest sprzedawana innej organizacji.

Uwaga: Aby zutylizować dysk pamięci, należy postępować zgodnie z zasadami i procedurami obowiązującymi w organizacji.

Drukowanie

Drukowanie z komputera

Uwaga: W przypadku nośników specjalnych, takich jak etykiety, karty i koperty, przed wydrukowaniem dokumentu ustaw rozmiar i typ papieru w drukarce.

1. Przejdź do dokumentu, który chcesz wydrukować i otwórz okno dialogowe Drukuj.
2. W razie potrzeby dostosuj ustawienia.
3. Wydrukuj dokument.

Drukowanie z urządzenia przenośnego

Drukowanie z urządzenia przenośnego za pomocą usługi Lexmark Mobile Print

Drukowanie z urządzenia przenośnego za pomocą usługi Lexmark Mobile Print

Lexmark Usługa Mobile Print umożliwia wysyłanie dokumentów i obrazów bezpośrednio do obsługiwanego urządzenia Lexmark.

1. Otwórz dokument, a następnie prześlij lub udostępnij go w usłudze Lexmark Mobile Print.

   Uwaga: Niektóre aplikacje innych producentów mogą nie obsługiwać funkcji wysyłania i udostępniania. Więcej informacji na ten temat można znaleźć w dokumentacji dostarczonej z aplikacją.
2. Wybieranie drukarki z listy.
3. Wydrukuj dokument.

Drukowanie z urządzenia przenośnego za pomocą usługi Lexmark Print

Lexmark Print to mobilne rozwiązanie do drukowania dla urządzeń przenośnych z system Android™ 6.0 lub nowszym. Umożliwia wysyłanie dokumentów i obrazów do podłączonych do sieci drukarek i serwerów zarządzania drukowaniem.

Uwagi:

- Upewnij się, że pobierasz aplikację usługi drukowania Lexmark Print ze sklepu Google Play i włącz ją na urządzeniu przenośnym.
- Sprawdź, czy drukarka i urządzenie przenośne są podłączone do tej samej sieci.

1. Na urządzeniu przenośnym wybierz dokument z menedżera plików.
2. Wyślij lub udostępnij dokument w usłudze Lexmark Print.

   Uwaga: Niektóre aplikacje innych producentów mogą nie obsługiwać funkcji wysyłania i udostępniania. Więcej informacji na ten temat można znaleźć w dokumentacji dostarczonej z aplikacją.

3 Wybierz drukarkę, a następnie w razie potrzeby dostosuj jej ustawienia.

4 Wydrukuj dokument.

Drukowanie z urządzenia przenośnego za pomocą usługi drukowania Mopria

Usługa drukowania® Mopria to mobilne rozwiązanie do drukowania dla urządzeń przenośnych z system Android 5.0 lub nowszym. Umożliwia bezpośrednie drukowanie na dowolnej drukarce kompatybilnej z usługą drukowania Mopria.

Uwaga: Upewnij się, że pobierasz aplikację usługi drukowania Mopria ze sklepu Google Play i włącz ją na urządzeniu przenośnym.

1 Na urządzeniu przenośnym z systemem Android otwórz dokument lub wybierz dokument przy pomocy menedżera plików.

2 Dotknij opcji ⋮ > **Drukuj**.

3 Wybierz drukarkę, a następnie w razie potrzeby dostosuj jej ustawienia.

4 Dotknij opcji 🖶.

Drukowanie z urządzenia przenośnego za pomocą funkcji AirPrint

Oprogramowanie AirPrint to mobilne rozwiązanie, które umożliwia bezpośrednie drukowanie z urządzeń firmy Apple na drukarkach kompatybilnych z tą funkcją.

Uwagi:

- Upewnij się, że urządzenie Apple i drukarka są podłączone do tej samej sieci. Jeśli sieć ma więcej koncentratorów bezprzewodowych, upewnij się, że oba urządzenia są podłączone do tej samej podsieci.
- Ta aplikacja jest obsługiwana tylko w niektórych urządzeniach firmy Apple.

1 W urządzeniu przenośnym wybierz dokument z menedżera plików lub uruchom zgodną aplikację.

2 Dotknij opcji ⬆ > **Drukuj**.

3 Wybierz drukarkę, a następnie w razie potrzeby dostosuj jej ustawienia.

4 Wydrukuj dokument.

Drukowanie z urządzenia przenośnego za pomocą funkcji Wi-Fi Direct®

Wi-Fi Direct® to usługa drukowania, która umożliwia drukowanie na dowolnej drukarce kompatybilnej z funkcją Wi-Fi Direct.

Uwaga: Upewnij się, że urządzenie przenośne jest podłączone do sieci bezprzewodowej drukarki. Więcej informacji można znaleźć w sekcji „Podłączanie urządzenia przenośnego do drukarki” na str. 72.

1 Na urządzeniu przenośnym uruchom kompatybilną aplikację lub wybierz dokument z menedżera plików.

2 W zależności od urządzenia przenośnego wykonaj jedną z następujących czynności:
- Dotknij opcji ⋮ > **Drukuj**.
- Dotknij opcji ⬆ > **Drukuj**.
- Dotknij opcji ... > **Drukuj**.

3 Wybierz drukarkę, a następnie w razie potrzeby dostosuj jej ustawienia.

4 Wydrukuj dokument.

Drukowanie z napędu flash

1 Włóż dysk flash.

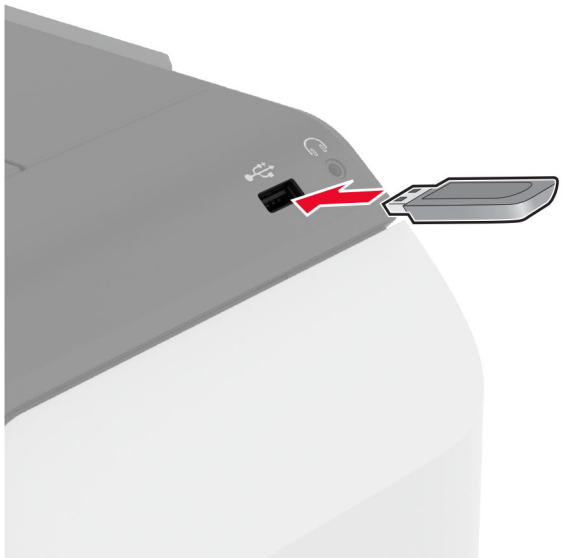

Uwagi:

- Jeżeli włożysz napęd flash do portu USB w momencie wyświetlania komunikatu o błędzie, drukarka zignoruje napęd flash.
- Jeśli napęd flash zostanie włożony w momencie, gdy drukarka przetwarza inne zadania drukowania, na wyświetlaczu pojawi się komunikat **Zajęta**.

2 Dotknij na wyświetlaczu dokument, który chcesz wydrukować.

Jeśli jest to konieczne, skonfiguruj ustawienia drukowania.

3 Wydrukuj dokument.

Aby wydrukować kolejny dokument dotknij opcji **Napęd USB**.

Ostrzeżenie — możliwość uszkodzenia: Podczas drukowania, odczytu z karty pamięci oraz zapisu na niej nie wolno dotykać napędu flash ani drukarki w pokazanych obszarach, aby uniknąć utraty danych lub uszkodzenia urządzenia.

Obsługiwane napędy flash i typy plików

Napędy flash

- Lexar JumpDrive S70 (16 GB i 32 GB)
- SanDisk Cruzer Micro (16GB i 32GB)
- PNY Attaché (16 GB i 32 GB)

Uwagi:

- Drukarka obsługuje szybkie napędy flash zgodne ze standardem Hi-Speed.
- Napędy flash muszą obsługiwać system plików FAT (File Allocation Table).

Typy plików

Dokumenty	Obrazy
• PDF (wersja 1.7 lub starsze) • Formaty plików Microsoft (DOC, DOCX, XLS, XLSX, PPT, PPTX)	• JPEG lub JPG • TIFF lub TIF • GIF • BMP • PNG • PCX • DCX

Konfiguracja poufnych zadań

1 Na ekranie głównym dotknij kolejno **Ustawienia** > **Bezpieczeństwo** > **Ustawienia druku poufnego**.

2 Skonfiguruj ustawienia.

Ustawienie	Opis
Maksymalna liczba błędnych numerów PIN	Ustawia limit wprowadzania nieprawidłowego kodu PIN. **Uwaga:** Po osiągnięciu limitu prób zadania drukowania dla tej nazwy użytkownika są usuwane.
Wygaśnięcie ważności zadania poufnego	Ustawia czas wygaśnięcia dla każdego wstrzymanego zadania, zanim zostaną one automatycznie usunięte z pamięci drukarki, dysku twardego lub inteligentnego dysku pamięci. **Uwaga:** Wstrzymane zadanie jest Poufne, Powtarzane, Odroczone lub Weryfikowanie.
Powtórz wygaśnięcie ważności zadania	Ustawia czas wygaśnięcia dla zadań drukowania, które chcesz powtarzać.
Sprawdź wygaśnięcie ważności zadania	Ustaw czas wygaśnięcia dla drukowania kopii zadania, aby sprawdzić jej jakość przed wydrukowaniem pozostałych kopii.
Odrocz wygaśnięcie zadania drukowania	Umożliwia ustawienie wygaśnięcia dla zadań, które mają być przechowywane w pamięci drukarki w celu późniejszego wydrukowania.
Wymagaj wstrzymania wszystkich zadań	Wstrzymuje wszystkie zadania drukowania.
Zachowaj powielone dokumenty	Ustawia drukarkę tak, aby zachowała wszystkie dokumenty o tej samej nazwie.

Drukowanie zadań poufnych i innych zadań wstrzymanych

Użytkownicy systemu Windows

1 Otwórz dokument i kliknij kolejno polecenia **Plik** > **Drukuj**.

2 Wybierz drukarkę i kliknij kolejno **Właściwości**, **Preferencje**, **Opcje** lub **Ustawienia**.

3 Kliknij przycisk **Drukowanie z wstrzymaniem**.

4 Wybierz opcję **Użyj drukowania z zatrzymaniem**, a następnie przypisz mu nazwę użytkownika.

5 Wybierz typ zadania drukowania (Poufne, Odroczone, Powtarzane lub Próbne).

W przypadku wybrania opcji **Poufne** zabezpiecz zadanie drukowania osobistym numerem identyfikacyjnym (PIN).

6 Kliknij przycisk **OK** lub **Drukuj**.

7 Na ekranie głównym drukarki wznów zadanie drukowania.

- W przypadku zadań wydruku poufnego dotknij **Zadania wstrzymane** > wybierz nazwę użytkownika > **Poufne** > wprowadź kod PIN > wybierz zadanie drukowania > skonfiguruj ustawienia > **Drukuj**.
- W przypadku innych zadań drukowania dotknij **Zadania wstrzymane** > wybierz nazwę użytkownika > wybierz zadanie drukowania > skonfiguruj ustawienia > **Drukuj**.

Użytkownicy komputerów Macintosh

Korzystający z AirPrint

1. Otwórz dokument i wybierz kolejno: **File** (Plik) > **Print** (Drukuj).
2. Wybierz drukarkę, a następnie z menu rozwijanego w menu Orientacja wybierz opcję **Drukowanie z kodem PIN**.
3. Włącz opcję **Drukuj z kodem PIN**, a następnie wprowadź czterocyfrowy kod PIN.
4. Kliknij przycisk **Drukuj**.
5. Na ekranie głównym drukarki wznów zadanie drukowania. Dotknij **Zadania wstrzymane** > wybierz nazwę komputera > **Poufne** > wprowadź kod PIN > wybierz zadanie drukowania > **Drukuj**.

Korzystanie ze sterownika drukowania

1. Otwórz dokument i wybierz kolejno: **File** (Plik) > **Print** (Drukuj).
2. Wybierz drukarkę, a następnie z menu rozwijanego w menu Orientacja wybierz opcję **Drukowanie ze wstrzymaniem**.
3. Wybierz opcję **Wydruk poufny** i wprowadź czterocyfrowy kod PIN.
4. Kliknij przycisk **Drukuj**.
5. Na ekranie głównym drukarki wznów zadanie drukowania. Dotknij opcji **Zadania wstrzymane** >, wybierz nazwę komputera oraz opcję > **Poufne**, a następnie wybierz > zadanie drukowania > , wprowadź kod PIN > i **Drukuj**.

Drukowanie listy wzorców czcionek

1. Na ekranie głównym dotknij kolejno **Ustawienia** > **Raporty** > **Drukowanie** > **Drukuj czcionki**.
2. Dotknij opcji **Czcionki PCL** lub **Czcionki PS**.

Drukowanie listy katalogów

Na ekranie głównych dotknij kolejno opcji **Ustawienia** > **Raporty** > **Drukowanie** > **Drukuj listę katalogów**.

Umieszczanie arkuszy separujących między kopiami

1. Na ekranie głównym dotknij kolejno opcji **Ustawienia** > **Drukowanie** > **Układ** > **Arkusze separujące** > **Między kopiami**.
2. Wydrukuj dokument.

Anulowanie zadania drukowania

1. Na ekranie głównym dotknij opcji .
2. Zaznacz zadanie przeznaczone do anulowania.

Uwaga: Zadanie można również anulować, dotykając opcji **Kolejka zadań**.

Regulowanie intensywności tonera

1. Na ekranie głównym dotknij kolejno opcji **Ustawienia** > **Drukowanie** > **Jakość**.
2. Dostosuj ustawienie w menu Intensywność toneru.

Używanie menu drukarki

Mapa menu

Urządzenie	• Preferencje • Tryb ekologiczny • Zdalny panel operatora • Powiadomienia • Zarządzanie zasilaniem • Zbieranie danych anonim.	• Dostępność • Przywróć ustawienia fabryczne • Przegląd • Dostosowywanie ekranu głównego • Aktualizowanie oprogramowania sprzętowego • Drukarka – informacje
Drukowanie	• Layout (Układ) • Ustawienia • Jakość • Rejestrowanie zadań	• PDF • PostScript • PCL • Obraz
Papier	• Konfiguracja zasobn.	• Konfiguracja nośnika
Napęd USB	Drukuj z napędu flash	
Network/Ports (Sieć/Porty)	• Przegląd sieci • Łączność bezprzewodowa • Wi-Fi Direct • Zarządzanie usługami mobilnymi • Ethernet • TCP/IP • SNMP	• IPSec • 802.1x • Konfiguracja LPD • Ustawienia HTTP/FTP • ThinPrint • USB • Ograniczanie zewnętrznego dostępu do sieci komputerowej
Bezpieczeństwo	• Metody logowania • Harmonogram wyłączeń urządzeń USB • Dziennik audytu bezpieczeństwa • Ograniczenia logowania • Ustawienia druku poufnego	• Szyfrowanie dysku • Kasuj pliki tymczasowe • Ustawienia LDAP rozwiązań • Różne
Cloud Services	Rejestracja w usługach w chmurze	
Raporty	• Strona ustawień menu • Urządzenie	• Drukowanie • Sieć
Rozwiązywanie problemów	Drukuj strony testu jakości	

Urządzenie

Preferencje

Element menu	Opis
Display Language (Język wyświetlany) [Lista języków]	Umożliwia ustawienie języka tekstu pojawiającego się na wyświetlaczu.
Kraj/region [Lista krajów lub regionów]	Określenie kraju lub regionu, pod kątem którego skonfigurowano drukarkę do pracy.
Uruchom konf. początk. Wyłącz* Włączone	Uruchamia Kreatora konfiguracji.
Klawiatura Typ klawiatury [Lista języków]	Wybierz język jako typ klawiatury. **Uwaga:** Mogą nie pojawić się wszystkie wartości Keyboard Type lub mogą wymagać zainstalowania specjalnego sprzętu.
Wyświetlane informacje Wyświetlany tekst 1 (adres IP*) Wyświetlany test 2 (data/godzina*) Custom Text 1 (Tekst niestandardowy 1) Tekst niestandardowy 2	Określ informacje wyświetlane na ekranie głównym.
Data i godzina Konfiguruj Aktualna data i godzina Ustaw datę i godzinę ręcznie Format daty Format godziny (12-godz. A.M./P.M.*) Strefa czasowa Przesunięcie UTC (GMT) Rozpoczęcie czasu letniego Zakończenie czasu letniego Przesunięcie względem czasu DST Protok. ust. czasu siec. Włącz funkcję NTP (Wł.*) Serwer NTP Włącz uwierzytelnianie (Brak*) Identyfikator klucza Hasło	Skonfiguruj datę i godzinę oraz protokół NTP drukarki. **Uwagi:** • Domyślne ustawienie fabryczne w Stanach Zjednoczonych to MM-DD-RRRR domyślne ustawienie fabryczne. Domyślnym międzynarodowym ustawieniem fabrycznym jest opcja DD-MM-YYYY. • Ustawienia Przesunięcie względem czasu UTC (GMT), Rozpoczęcie czasu letniego, Zakończenie czasu letniego i Przesunięcie czasu letniego pojawiają się tylko wtedy, gdy dla ustawienia Strefa czasowa wybrano wartość Niestandardowa (UTC+użytkownik). • Opcje Identyfikator klucza i Hasło wyświetlane są wyłącznie po ustawieniu funkcji Włącz uwierzytelnianie na Klucz MD5.
Paper Sizes (Rozmiary papieru) USA Metric (Metryczny)	Określa jednostkę miary dla rozmiarów papieru. **Uwaga:** Wybór kraju lub regionu w kreatorze wstępnej konfiguracji wpływa na wstępne ustawienia rozmiaru papieru.
Jasność wyświetlacza 20-100% (100*)	Regulacja jasności wyświetlacza.
Uwaga: Gwiazdka (*) umieszczona obok wartości oznacza ustawienie domyślne.	

Element menu	Opis
Dostęp do pamięci flash Wyłączone Włączone*	Włącza dostęp do pamięci flash.
Czas oczekiwania ekranu 5-300 (60*)	Skonfiguruj czas bezczynności (w sekundach) przed wyświetleniem ekranu głównego lub przed automatycznym wylogowaniem konta użytkownika.
Uwaga: Gwiazdka (*) umieszczona obok wartości oznacza ustawienie domyślne.	

Tryb oszczędny

Element menu	Opis
Drukowanie Strony (Jednostronnie*) Strony na arkusz (Wył.*) Intensywność toneru (4*) Oszczędzanie koloru (Wył.*)	Konfiguruj ustawienia drukowania w drukarce.
Uwaga: Gwiazdka (*) umieszczona obok wartości oznacza ustawienie domyślne.	

Zdalny panel operatora

Element menu	Opis
Połączenie z zewnętrznym systemem VNC Nie zezwalaj* Zezwalaj	Łączenie się z zewnętrznym klientami VNC (Virtual Network Computing) w celu uruchamiania panelu zdalnego sterowania.
Typ uwierzytelniania Brak* Standardowe uwierzytelnianie	Ustawia typ uwierzytelniania podczas uzyskiwania dostępu do serwera klienckiego VNC.
Hasło VNC	Określa hasło do połączenia z serwerem klienckim VNC. **Uwaga:** To menu jest wyświetlane tylko w przypadku, gdy w ustawieniu Typ uwierzytelniania wybrano opcję Standardowe uwierzytelnianie.
Uwaga: Gwiazdka (*) umieszczona obok wartości oznacza ustawienie domyślne.	

Powiadomienia

Element menu	Opis
Materiały eksploatacyjne Pokaż szacunkowe czasy eksploatacji materiałów Pokaż szacunki* Nie pokazuj szacunków	Wyświetla szacunkowy stan materiałów eksploatacyjnych.
Uwaga: Gwiazdka (*) umieszczona obok wartości oznacza ustawienie domyślne.	

Element menu	Opis
Ustawienia alarmów e-mail Konfiguracja poczty e-mail Podstawowa brama SMTP Port podstawowej bramy SMTP (25*) Dodatkowa brama SMTP Port dodatkowej bramy SMTP (25*) Limit czasu oczekiwania SMTP (30 sekund*) Adres zwrotny Zawsze używaj domyślnego adresu zwrotnego SMTP (Wył.*) Użyj protokołu SSL/TLS (Wył.)* Wymagaj zaufanego certyfikatu (Włącz*) Uwierzytelnianie serwera SMTP (Nie wymaga uwierzytelnienia*) Urządzenie – zainicjowany adres e-mail (Brak*) Użytkownik– zainicjowany adres e-mail (Brak*) Użyj danych id. urz. dla Active Directory (Wył.*) Nazwa użytkownika urządzenia Hasło urządzenia Dziedzina protokołu Kerberos 5 Domena NTLM Wyłącz błąd „Nie skonfigurowano serwera SMTP”(Wył.*)	Konfiguracja ustawień poczty e-mail w drukarce.
Zapobieganie błędom Pomoc przy zac. Wył. Włącz*	Umożliwia ustawienie automatycznego wykrywania zacięcia papieru.
Zapobieganie błędom Auto Continue (Autokontynuacja) Wył. Włącz* (5 sekund)	Pozwól, aby drukarka automatycznie kontynuowała przetwarzanie lub drukowanie zadania po usunięciu pewnych warunków obsługi.
Zapobieganie błędom Automatyczne ponowne uruchomienie Automatyczne ponowne uruchomienie (Zawsze uruchom ponownie*)	Po wystąpieniu błędu drukarka zostanie uruchomiona ponownie.
Zapobieganie błędom Automatyczne ponowne uruchomienie Maksymalna liczba automat. ponownych uruchomień (20*)	Określa maksymalną liczbę automatycznych ponownych uruchomień drukarki.
Zapobieganie błędom Automatyczne ponowne uruchomienie Okno automatycznego ponownego uruchamiania (720*)	Ustaw liczbę sekund, zanim drukarka wykona automatyczne ponowne uruchomienie.
Uwaga: Gwiazdka (*) umieszczona obok wartości oznacza ustawienie domyślne.	

Element menu	Opis
Zapobieganie błędom Automatyczne ponowne uruchomienie Licznik zadań automatycznego ponownego uruchamiania	Wyświetlanie informacji tylko do odczytu o liczniku zadań ponownego uruchamiania.
Zapobieganie błędom Automatyczne ponowne uruchomienie Resetuj licznik zadań automatycznego ponownego uruchamiania	Zresetuj licznik w celu automatycznego ponownego uruchomienia.
Zapobieganie błędom Wyświetlaj błąd krótkiego papieru Włączone Automatyczne czyszczenie*	Pozwala drukarce wyświetlać komunikat w przypadku wystąpienia błędu krótkiego papieru. **Uwaga:** Krótki papier odnosi się do rozmiaru załadowanego papieru.
Zapobieganie błędom Page Protect (Ochrona strony) Wyłącz* Włączone	Pozwala drukarce przetwarzać całą stroną do pamięci przed jej wydrukiem.
Przywracanie po zacięciach Jam Recovery (Zacięcia - ponów) Wył. Włączone Automatycznie*	Drukarka ponownie drukuje zacięte arkusze.
Uwaga: Gwiazdka (*) umieszczona obok wartości oznacza ustawienie domyślne.	

Zarządzanie zasilaniem

Element menu	Opis
Profil trybu czuwania Drukowanie z trybu uśpienia Po zakończeniu drukowania pozostań w trybie aktywnym Po zakończeniu drukowania przejdź do trybu uśpienia*	Pozostawia drukarkę w trybie gotowości lub przechodzi do trybu uśpienia po zakończeniu drukowania.
Profil trybu czuwania Dotknij, aby wznowić z głębokiego uśpienia Wył. Włącz*	Wznawia pracę drukarki z trybu głębokiego uśpienia po dotknięciu wyświetlacza drukarki.
Limity czasu oczekiwania tryb czuwania 1–114 min (15*)	Skonfiguruj czas bezczynności przed włączeniem trybu Czuwania.
Uwaga: Gwiazdka (*) umieszczona obok wartości oznacza ustawienie domyślne.	

Element menu	Opis
Limity czasu oczekiwania Limit czasu hibernacji Wyłączone 1 godzina 2 godziny 3 godziny 6 godzin 1 dzień 2 days 3 dni* 1 tydzień 2 tyg 1 mies	Ustaw czas, zanim drukarka zostanie wyłączona.
Limity czasu oczekiwania Limit czasu hibernacji przy połączeniu Tryb hibernacji Nie hibernuj*	Ustawienie Limit czasu hibernacji umożliwia wyłączenie drukarki w przypadku aktywnego połączenia Ethernet.
zarządzanie trybami zasilania Harmonogramy Dodaj nowy harmonogram	Ustawia harmonogram przechodzenia drukarki w tryb czuwania lub hibernacji.
Uwaga: Gwiazdka (*) umieszczona obok wartości oznacza ustawienie domyślne.	

Zbieranie danych anonim.

Element menu	Opis
Zbieranie danych anonim. Info. dot. wykorzy. i wydaj. Brak*	Wyślij do firmy Lexmark informacje dotyczące użytkowania i wydajności drukarki. **Uwaga:** Czas wysłania danych anonimowych jest wyświetlany tylko wtedy, gdy opcja Zbieranie danych anonimowych jest ustawiona na Użytkowanie i wydajność urządzenia.
Czas wysłania danych anonimowych Godzina rozpoczęcia Godzina zakończenia	
Uwaga: Gwiazdka (*) umieszczona obok wartości oznacza ustawienie domyślne.	

Dostępność

Element menu	Opis
Odstęp między dwukrotnym naciśnięciem klawisza 0-5 sekund (0*)	Ustawia odstęp, w trakcie którego drukarka ignoruje dwukrotne naciśnięcie klawisza na podłączonej klawiaturze.
Początk. opóźnienie powt. klawiszy 0,25-5 sekund (1*)	Ustawia początkowe opóźnienie zanim powtarzany przycisk rozpocznie powtarzanie. **Uwaga:** Pojawia się wyłącznie wtedy, gdy do drukarki jest podłączona klawiatura.
Uwaga: Gwiazdka (*) umieszczona obok wartości oznacza ustawienie domyślne.	

Element menu	Opis
Częstotliwość powtarzania klawiszy 0,5-30 (30*)	Ustaw liczbę naciśnięć powtarzanego przycisku na sekundę. **Uwaga:** Pojawia się wyłącznie wtedy, gdy do drukarki jest podłączona klawiatura.
Wydł. limit czasu ekranu Wyłącz* Włącz	Pozwól drukarce pozostać w tym samym miejscu i wykonać reset licznika czasu Limit czasu ekranu po jego wygaśnięciu, zamiast powracać do ekranu głównego.
Uwaga: Gwiazdka (*) umieszczona obok wartości oznacza ustawienie domyślne.	

Przywracanie ustawień fabrycznych

Element menu	Opis
Przywróć ustawienia Przywróć wszystkie ustawienia Przywróć ustawienia drukarki Przywróć ustawienia sieciowe Przywróć ustawienia aplikacji	Przywracanie domyślnych ustawień fabrycznych drukarki.

Przegląd

Menu konfiguracji

Element menu	Opis
Konfiguracja USB PnP USB 1* 2	Zmień tryb sterownika USB drukarki w celu poprawy jego zgodności z komputerem.
Konfiguracja USB Prędkość USB Maksymalna Automatycznie*	Ustaw port USB do pracy z pełną prędkością i wyłącz funkcje high-speed.
Konfiguracja zasobn. Wykrywanie rozmiaru Wykrywanie tacy [x] (Wł.*)	Ustaw podajnik tak, aby automatycznie wykrywał format załadowanego papieru.
Konfiguracja zasobn. połączenie z zasobnikiem Automatic* Wył.	Pozwala drukarce łączyć zasobniki z tymi samymi ustawieniami typu i rozmiaru papieru.
Konfiguracja zasobn. Pokaż komunikat wkładu tacy Wył. Only for unknown sizes* Zawsze	Wyświetla komunikat umożliwiający użytkownikowi zmianę ustawień rozmiaru i typu papieru po włożeniu tacy.
Uwaga: Gwiazdka (*) umieszczona obok wartości oznacza ustawienie domyślne.	

Element menu	Opis
Konfiguracja zasobn. Ładow. A5 Krótka krawędź Long Edge*	Określa domyślną orientację ładowania papieru formatu A5 we wszystkich źródłach papieru.
Konfiguracja zasobn. Monity dotyczące papieru Automatycznie* Podajnik uniwersalny Ręczny podajnik papieru	Określa źródło papieru, które zostanie zapełnione przez użytkownika po wyświetleniu monitu o włożenie papieru. **Uwaga:** Aby opcja Podajnik uniwersalny była wyświetlana, w menu Papier wybierz dla ustawienia Konfiguracja podajnika uniwersalnego wartość Kaseta.
Konfiguracja zasobn. Monity dotyczące kopert Automatycznie* Podajnik uniwersalny Ręczny podajnik kopert	Określa źródło papieru, które zostanie zapełnione przez użytkownika po wyświetleniu monitu o włożenie koperty. **Uwaga:** Aby opcja Podajnik uniwersalny była wyświetlana, w menu Papier wybierz dla ustawienia Konfiguracja podajnika uniwersalnego wartość Kaseta.
Konfiguracja zasobn. Akcja dla monitów Prompt user* Continue (Kontynuuj), Użyj bieżącej	Pozwala drukarce podejmować działania w następstwie monitów związanych z ładowaniem papieru lub kopert.
Konfiguracja zasobn. Wiele uniwersalnych rozmiarów Wył.* Wł.	Ustaw tacę tak, aby obsługiwała różne uniwersalne rozmiary papieru.
Raporty Strona ustawień menu Dziennik Zdarzeń Podsumowanie dziennika zdarzeń	Drukuje raporty obejmujące ustawienia menu i status drukarki oraz dzienniki zdarzeń.
Zużycie i liczniki zasobów Wyczyść historię użytych mat. eksploat.	Przywracanie domyślnego poziomu historii zużycia materiałów eksploatacyjnych.
Zużycie i liczniki zasobów Resetuj licznik wkładu czarnego Zresetuj licznik kaset dla koloru cyjan Zresetuj licznik kaset dla koloru magenta Zresetuj licznik kaset dla koloru żółtego	Po zainstalowaniu nowego wkładu należy zresetować licznik.
Zużycie i liczniki zasobów Zresetuj licznik czarnego modułu obrazującego	Po zainstalowaniu nowego czarnego modułu obrazującego należy zresetować licznik.
Zużycie i liczniki zasobów Zresetuj licznik kolorowego zestawu obrazującego	Po zainstalowaniu nowego kolorowego zestawu obrazującego należy zresetować licznik.
Zużycie i liczniki zasobów Resetuj licznik konserwacji	Po zainstalowaniu nowej nagrzewnicy należy zresetować licznik.
Zużycie i liczniki zasobów Zakresy pokrycia podzielone na warstwy	Dostosuj stopień pokrycia kolorów dla każdego zakresu drukowania.
Uwaga: Gwiazdka (*) umieszczona obok wartości oznacza ustawienie domyślne.	

Element menu	Opis
Emulacje drukarki Emulacja PPDS Wył.* Wł.	Pozwala drukarce rozpoznać i korzystać ze strumienia danych PPDS.
Emulacje drukarki Emulacja PS Wył. Włącz*	Pozwala drukarce rozpoznać i korzystać ze strumienia danych PS.
Emulacje drukarki Włącz Formsmerge Wył.* Wł.	Włącz funkcję Formsmerge, aby zapisać formularze na dysku twardym lub inteligentnym dysku pamięci (ISD). **Uwaga:** Należy zainstalować dysk twardy lub dysk ISD.
Emulacje drukarki Włącz Prescribe Wył.* Wł.	Włącz emulację Prescribe.
Emulacje drukarki Zabezpieczenia emulatora Limit czasu strony (60 minut*) Zresetuj emulator po pracy (Wył.*) Wyłącz dostęp do komunikatów drukarki (Wł.*)	Skonfiguruj ustawienia zabezpieczeń drukarki w trybie emulacji.
Konfiguracja drukowania Druk tylko w czerni Wył.* Wł.	Ustaw drukarkę tak, aby zawsze drukować zawartość w kolorze w skali szarości.
Konfiguracja drukowania Chwytanie koloru Wył. 1 2* 3 4 5	Poprawia jakość wydruków, aby zniwelować błędne nakładanie kolorów przez drukarkę.
Konfiguracja drukowania Wyostrzanie czcionki 0-150 (24*)	Ustaw wartość punktową rozmiaru tekstu, poniżej której używane będą ekrany wysokiej częstotliwości podczas drukowania danych czcionek. Na przykład, jeśli wartość wynosi 24, wszystkie czcionki o rozmiarze 24 punktów lub mniejszym będą używać ekranów wysokiej częstotliwości.
Działanie urządzenia Tryb cichy Wył.* Wł.	Zmienia poziom hałasu wytwarzanego przez drukarkę. **Uwaga:** Włączenie tego ustawienia spowalnia ogólne działanie drukarki.
Uwaga: Gwiazdka (*) umieszczona obok wartości oznacza ustawienie domyślne.	

Element menu	Opis
Działanie urządzenia Menu panelu Wył. Włącz*	Uzyskaj dostęp do menu drukarki za pomocą panelu sterowania.
Działanie urządzenia Tryb bezpieczny Wył.* Wł.	Ustawia drukarkę w specjalnym trybie udostępniającym jak najszerszą funkcjonalność niezależnie od znanych problemów. Na przykład po włączeniu tego trybu, jeśli silnik dupleksowy nie działa, drukarka będzie drukować dokumenty jednostronnie, nawet jeśli w zadaniu wybrano druk dwustronny.
Działanie urządzenia Wyczyść status niestandardowy	Usuń ciągi zdefiniowane przez użytkownika dla wartości Default lub Alternate wiadomości spersonalizowanych.
Działanie urządzenia Wyczyść wszystkie zdalnie utworzone komunikaty	Usuń wiadomości zainstalowane zdalnie.
Działanie urządzenia Automat. wyśw. ekrany z błędami Wył. Włącz*	Pokazuj na wyświetlaczu istniejące komunikaty o błędach po dłuższym czasie braku aktywności na ekranie głównym.
Konfiguracja czujnika tonera Preferencje częstotliwości kalibracji Wyłączone Najmniej regulacji kolorów Mniej regulacji kolorów Normalne* Lepsza dokładność kolorów Najlepsza dokładność kolorów	Częstotliwość wykonywania kalibracji i wyrównania kolorów.
Konfiguracja czujnika tonera Pełna kalibracja	Uruchamia pełną kalibrację kolorów.
Konfiguracja czujnika tonera Drukuj stronę informacyjną TPS	Drukuje stronę diagnostyczną z diagnostyką czujnika tonera.
Konfiguracja aplikacji Aplikacje LES Wył. Włącz*	Włącz aplikacje LES (Lexmark Embedded Solutions).
Uwaga: Gwiazdka (*) umieszczona obok wartości oznacza ustawienie domyślne.	

Usuwanie po awarii

Element menu	Opis
Usuwanie po awarii Ostatnie czyszczenie pamięci Ostatnie oczyszczanie zawartości dysku twardego Ostatnie wymazanie ISD	Wyświetlanie informacji tylko do odczytu o ostatnim skasowaniu pamięci drukarki lub dysku pamięci. **Uwaga:** Opcje Ostatnie oczyszczanie zawartości dysku twardego i Ostatnie wymazanie ISD pojawiają się tylko po zainstalowaniu dysku pamięci.

Element menu	Opis
Usuwanie po awarii Wyczyść wszystkie informacje z pamięci nieulotnej Usuń wszystkie ustawienia drukarki i sieci Usuń wszystkie aplikacje i ustawienia aplikacji Usuń wszystkie skróty i ustawienia skrótów Wyczyść wszystkie dane z dysku twardego Usuń pobrane pliki (usuń wszystkie makra, czcionki, PFO itp.) Usuń zbuforowane zadania Usuń wstrzymane zadania Wyczyść inteligentny dysk pamięci	Wyczyść wszystkie informacje z pamięci nieulotnej i dysku pamięci. **Uwaga:** Opcje Wyczyść wszystkie dane z dysku twardego i Wyczyść inteligentny dysk pamięci pojawiają się tylko po zainstalowaniu dysku pamięci.

Dostosowywanie ekranu głównego

Dostosowywanie ekranu głównego

Uwaga: To menu jest wyświetlane tylko na serwerze Embedded Web Server.

Menu	Opis
Stan/Materiały eksploatacyjne Kolejka zadań Ustawienia Książka adresowa Napęd USB Wstrzymane zadania	Określa ikony wyświetlane na ekranie głównym.

Aktualizowanie oprogramowania sprzętowego

Element menu	Opis
Bieżąca wersja	Wyświetla bieżącą wersję oprogramowania sprzętowego zainstalowanego w drukarce.
Sprawdź dostępność aktualizacji teraz	Sprawdza dostępność aktualizacji oprogramowania sprzętowego.
Automatycznie wyszukuj aktualizacje Wł. Wył.*	Ustawia drukarkę tak, aby automatycznie sprawdzała dostępność aktualizacji oprogramowania sprzętowego.

Drukarka – informacje

Element menu	Opis
Etykieta inwentaryzacji	Określa identyfikator drukarki. Maksymalna długość to 32 znaki.
Lokalizacja drukarki	Ustal lokalizację drukarki. Maksymalna długość to 63 znaki.
Skontaktuj się	Określ informacje kontaktowe osoby odpowiedzialnej za drukarkę. Maksymalna długość to 63 znaki.

Element menu	Opis
Firmware Version (Wersja oprogramowania sprzętowego)	Wyświetla wersję oprogramowania sprzętowego zainstalowanego w drukarce.
Mechanizm	Wyświetla numer seryjny drukarki.
Serial Number (Numer seryjny)	Wyświetlanie numeru seryjnego drukarki.
Eksportuj pliki konfiguracji do USB	Eksport pliku konfiguracji na napęd flash.
Eksportuj spakowany dziennik do USB	Eksport skompresowanych plików dziennika na napęd flash.
Wyślij dzienniki	Wysyła do Lexmark informacje o wykorzystaniu drukarki.

Drukowanie

Layout (Układ)

Element menu	Opis
Strony Jednostronnie* Dwustronnie	Określa sposób drukowania: po jednej lub po obu stronach arkusza.
Styl odwrócenia Long Edge* Krótka krawędź	Ustala, wzdłuż której krawędzi arkusz jest składany w trakcie drukowania dwustronnego.
Puste strony Drukowanie Nie drukuj*	Wydrukuj puste strony ujęte w zadaniu drukowania.
Sortuj Off [Wyłącz] (1,1,1,2,2,2) Włącz (1,2,1,2,1,2)*	Szczególnie w przypadku drukowania wielu kopii zadania, ta opcja umożliwia układanie stron w wybranej kolejności.
Arkusze separujące Brak* Między kopiami Między zadaniami Między stronami	Wstaw puste arkusze separujące w czasie drukowania.
Źródło arkuszy separujących Zasobnik [x] (1*) Podajnik uniwersalny	Określanie źródła papieru dla arkusza separującego.
Uwaga: Gwiazdka (*) umieszczona obok wartości oznacza ustawienie domyślne.	

Element menu	Opis
Stron na arkusz Wyłącz* 2 strony na arkusz 3 stron na arkusz 4 stron na arkusz 6 stron na arkusz 9 stron na arkusz 12 stron na arkusz 16 stron na arkusz	Pozwala na drukowanie obrazów wielu stron na jednej stronie arkusza.
Kilka stron na arkuszu – kolejność Poziomo* Odwróć w poziomie Pionowo Odwróć w pionie	Określa ustawienie obrazów wielu stron na jednym arkuszu w przypadku użycia menu Kilka stron na arkuszu.
Stron na arkusz wg orientacji Automatycznie* Pozioma Pionowa	Określa orientację obrazów wielu stron na jednym arkuszu w przypadku użycia menu Kilka stron na arkuszu.
Kilka stron na arkuszu – obramowanie Brak* Jednolite	Powoduje drukowanie obramowania wokół każdego obrazu strony, gdy używane jest menu Kilka stron na arkuszu.
Liczba kopii 1-9999 (1*)	Określa liczbę kopii dla każdego zadania drukowania.
Obszar wydruku Normalne* Dostosuj do strony Cała strona	Określa obszar drukowania na arkuszu papieru.
Uwaga: Gwiazdka (*) umieszczona obok wartości oznacza ustawienie domyślne.	

Ustawienia

Element menu	Opis
Język drukarki Emulacja PCL Emulacja PS*	Umożliwia ustawienie języka drukarki. **Uwaga:** Ustawienie konkretnego języka drukarki jako domyślnego nie wyklucza możliwości wysyłania przy użyciu programu zadań drukowania korzystających z innego języka drukarki.
Oczekiwanie zadań Wyłącz* Włączone	Zachowaj zad. wymag. mat. eksploatac., co umożl. drukow. zad. nie wym. tych mat. **Uwaga:** Ten element menu pojawia się tylko wtedy, gdy zainstalowany jest dysk twardy lub inteligentny dysk pamięci (ISD).
Limit wstrzymania zadania 0–255 (30*)	Określa czas oczekiwania drukarki (w sekundach) na reakcję użytkownika, zanim zadania, które nie mają właściwych zasobów, zostaną wstrzymane. **Uwaga:** Ten element menu pojawia się tylko wtedy, gdy zainstalowano ISD.
Uwaga: Gwiazdka (*) umieszczona obok wartości oznacza ustawienie domyślne.	

Element menu	Opis
Użycie drukarki Maksymalna szybkość Maksymalna wydajność*	Określa sposób działania kolorowego zestawu obrazującego podczas drukowania. **Uwagi:** • Przy ustawieniu Maksymalna wydajność kolorowy zestaw obrazujący działa wolniej lub zatrzymuje się, drukując strony tylko w czerni. • Przy ustawieniu Maksymalna szybkość kolorowy zestaw obrazujący zawsze działa podczas drukowania, niezależnie od tego, czy drukowane są strony w kolorze czy czerni.
Wykorzystanie drukarki o małej szybkości Maksymalna szybkość Maksymalna wydajność*	Określa sposób działania kolorowego zestawu obrazującego podczas drukowania przy małej szybkości. **Uwagi:** • Przy ustawieniu Maksymalna wydajność kolorowy zestaw obrazujący działa wolniej lub zatrzymuje się, drukując strony tylko w czerni. • Przy ustawieniu Maksymalna szybkość kolorowy zestaw obrazujący zawsze działa podczas drukowania, niezależnie od tego, czy drukowane są strony w kolorze czy czerni. • To ustawienie zmienia działanie drukarki tylko wtedy, gdy mechanizm drukowania pracuje z prędkością 25 stron na minutę. Nie ma to wpływu na pracę mechanizmu drukowania z większą prędkością.
Miejsce zapisu RAM* Dysk	Określ miejsce zapisania wszystkich trwałych zasobów, które zostały pobrane na drukarkę. **Uwaga:** Ten element menu pojawia się tylko wtedy, gdy zainstalowano ISD.
Zapis zasobów Wyłącz* Włączone	Ustal, co drukarka będzie robić z pobranymi zasobami, gdy otrzyma zadanie wymagające pamięci w ilości większej niż dostępna. **Uwagi:** • Przy ustawieniu Wył. drukarka zachowuje pobrane zasoby tylko do momentu, gdy potrzebna jest dodatkowa pamięć. Zasoby powiązane z językiem nieaktywnej drukarki są usuwane. • Przy ustawieniu Wł. drukarka zachowuje wszystkie trwałe pobrane zasoby we wszystkich wersjach językowych. W razie konieczności drukarka wyświetla komunikaty o zapełnieniu pamięci zamiast usuwania trwałych zasobów.
Kolejność drukowania dla opcji Drukuj wszystko Alfabetycznie* Najpierw najnowsze Najpierw najstarsze	Określ kolejność przy wyborze druku zadań wstrzymanych i poufnych. **Uwaga:** Ten element menu pojawia się tylko wtedy, gdy zainstalowano ISD.
Uwaga: Gwiazdka (*) umieszczona obok wartości oznacza ustawienie domyślne.	

Jakość

Element menu	Opis
Tryb druku Czarno-biały Kolorowy*	Określ sposób generowania przez drukarkę zawartości kolorowej.
Rozdzielczość wydruku 4800 CQ* 1200 dpi	Ustawia rozdzielczość wydruków. **Uwaga:** 4800 CQ zapewnia wysoką jakość wydruków przy maksymalnej prędkości.
Intensywność toneru Od 1 do 5 (4*)	Określa poziom jasności obrazów tekstu.
Półtony Normalne* Szczegóły	Zwiększ jakość wydruku, aby linie były bardziej płynne i miały wyraźniejsze krawędzie.
Oszczędzanie kolorów Wyłącz* Włączone	Zmniejsza zużycie toneru podczas drukowania grafiki i obrazów. **Uwaga:** Przy wartości Włącz to ustawienie zastępuje wartość ustawienia Intensywność toneru.
Jasność RGB Od -6 do 6 (0*)	Dostosowuje jasność każdego obiektu RGB i szarego na stronie. **Uwaga:** To ustawienie nie wpływa na drukowanie plików wykorzystujących specyfikację kolorów CMYK.
Kontrast RGB Od -6 do 6 (0*)	Dostosowuje kontrast każdego obiektu RGB i szarego na stronie. **Uwaga:** To ustawienie nie wpływa na drukowanie plików wykorzystujących specyfikację kolorów CMYK.
Nasycenie RGB od 0 do 5 (0*)	Zachowuje wartości czerni i bieli podczas dostosowywania wartości kolorów każdego obiektu na stronie. **Uwaga:** To ustawienie nie wpływa na drukowanie plików wykorzystujących specyfikację kolorów CMYK.
Uwaga: Gwiazdka (*) umieszczona obok wartości oznacza ustawienie domyślne.	

Zaawansowane obrazowanie

Element menu	Opis
Równowaga kolorów Cyjan (0*) Magenta (0*) Żółty (0*) Czarny (0*)	Dostosowuje ilości tonera używaną dla poszczególnych kolorów.
Równowaga kolorów Przywróć domyślne	Przywrócenie domyślnych wartości wszystkich ustawień kolorów.
Uwaga: Gwiazdka (*) umieszczona obok wartości oznacza ustawienie domyślne.	

Element menu	Opis
Korekcja kolorów Wył. Automatycznie* Ręcznie	Modyfikuje ustawienia kolorów używane do drukowania dokumentów. **Uwagi:** • Po wyłączeniu drukarka pobiera dane o korekcji kolorów z oprogramowania. • Opcja Automatycznie pozwala drukarce stosować różne profile kolorów dla różnych obiektów na drukowanej stronie. • Opcja Ręcznie umożliwia dostosowanie konwersji kolorów określonych według schematu RGB lub CMYK stosowanej dla każdego obiektu na drukowanej stronie.
Próbki kolorów Drukuj próbki kolorów	Drukowanie stron z próbkami kolorów dla poszczególnych tabel konwersji kolorów RGB i CMYK stosowanych w drukarce.
Regulacja koloru	Kalibruje drukarkę w celu dostosowania odchyleń kolorów na wydruku.
Zastępczy kolor plamki Ustaw niestandardowe wartości CMYK	Pozwala określić konkretne wartości CMYK dla dwudziestu kolorów gotowych o określonej nazwie.
Uwaga: Gwiazdka (*) umieszczona obok wartości oznacza ustawienie domyślne.	

Rejestrow. zadań

Element menu	Opis
Rejestrow. zadań Wyłącz* Włączone	Określa, czy tworzony jest dziennik zadań drukowania otrzymywanych przez drukarkę. **Uwaga:** Ten element menu pojawia się tylko wtedy, gdy zainstalowana jest pamięć flash, dysk twardy lub inteligentny dysk pamięci (ISD).
Rejestrowanie zadań, częstotliwość Codziennie Co tydzień Co miesiąc*	Określa częstotliwość tworzenia pliku dziennika przez drukarkę.
Reakcja dziennika pod koniec okresu rejestrowania zadań Brak* Wyślij bieżący dziennik na pocztę e-mail Wyślij bieżący dziennik na pocztę e-mail, a następnie go usuń Publikuj bieżący dziennik Publikuj i usuń bieżący dziennik	Określa sposób reakcji drukarki po upłynięciu okresu zdefiniowanego przez ustawienie częstotliwości. **Uwaga:** Wartość zdefiniowana w ustawieniu Rejestrowanie zadań, częstotliwość określa, kiedy jest przeprowadzane działanie.
Uwaga: Gwiazdka (*) umieszczona obok wartości oznacza ustawienie domyślne.	

Element menu	Opis
Rejestrowanie działań, gdy prawie pełny Brak* Wyślij bieżący dziennik na pocztę e-mail Wyślij bieżący dziennik na pocztę e-mail, a następnie go usuń Wyślij najstarszy dziennik na pocztę e-mail, a następnie go usuń Publikuj bieżący dziennik Publikuj i usuń bieżący dziennik Publikuj i usuń najstarszy dziennik Usuń bieżący dziennik Usuń najstarszy dziennik Usuń wszystkie oprócz bieżącego Usuń wszystkie dzienniki	Określa sposób reakcji drukarki, gdy dysk twardy lub ISD jest prawie pełny.
Rejestrowanie działań, gdy pełny Brak* Wyślij bieżący dziennik na pocztę e-mail, a następnie go usuń Wyślij najstarszy dziennik na pocztę e-mail, a następnie go usuń Publikuj i usuń bieżący dziennik Publikuj i usuń najstarszy dziennik Usuń bieżący dziennik Usuń najstarszy dziennik Usuń wszystkie oprócz bieżącego Usuń wszystkie dzienniki	Określa sposób reakcji drukarki po osiągnięciu maksymalnego limitu zapełnienia dysku twardego lub ISD (100 MB).
URL do wysł.dzien.	Określa lokalizację, w której drukarka publikuje dzienniki rejestrowania zadań.
Adres e-mail do wysyłania dzienników	Określa adres e-mail, na który drukarka wysyła dzienniki rejestrowania zadań.
Prefiks pliku dziennika	Określa prefiks nazwy plików dziennika. **Uwaga:** Domyślnie używanym prefiksem plików dziennika jest bieżąca nazwa hosta zdefiniowana w menu TCP/IP.
Uwaga: Gwiazdka (*) umieszczona obok wartości oznacza ustawienie domyślne.	

Plik PDF

Element menu	Opis
Skaluj do rozmiaru Wyłącz* Włącz	Powoduje dopasowanie zawartości strony do wybranego rozmiaru papieru.
Adnotacje Drukowanie Nie drukuj*	Określa, czy w pliku PDF zostaną wydrukowane adnotacje.
Drukuj błąd PDF Wył. Włącz*	Włącza drukowanie błędów PDF.
Uwaga: Gwiazdka (*) umieszczona obok wartości oznacza ustawienie domyślne.	

PostScript

Element menu	Opis
Drukuj błąd PS Wył.* Wł.	Drukuje stronę opisującą błąd PostScript®. **Uwaga:** Gdy wystąpi błąd, przetwarzanie zadania zostaje zatrzymane, drukarka drukuje komunikat o błędzie, a pozostała część zadania drukowania zostaje anulowana.
Minimalna szerokość linii 1-30 (2*)	Ustawia minimalną szerokość wiersza. **Uwaga:** Zadania wydrukowane w trybie 1200 dpi korzystają z wartości bezpośrednio.
Zablokuj tryb startowy PS Wył. Włącz*	Wyłączenie pliku SysStart. **Uwaga:** Włączenie pliku SysStart stwarza zagrożenie dla bezpieczeństwa drukarki lub sieci.
Wygładzanie obrazu Wył.* Wł.	Zwiększa kontrast i ostrość obrazów o niskiej rozdzielczości. **Uwaga:** To ustawienie nie wpływa na obrazy o rozdzielczości 300 dpi lub większej.
Priorytet czcionek Rezydentne* Flash/Dysk	Określenie kolejności wyszukiwania czcionek. **Uwagi:** • Po wybraniu opcji Rezydentne drukarka szuka najpierw żądanej czcionki w pamięci drukarki, a następnie na dysku twardym lub inteligentnym dysku pamięci (ISD) drukarki. • Po wybraniu opcji Flash/Dysk drukarka szuka najpierw żądanej czcionki na dysku twardym lub inteligentnym dysku pamięci (ISD), a następnie w pamięci drukarki. • Ten element menu pojawia się tylko wtedy, gdy zainstalowano ISD.
Wait Timeout (Czas oczekiwania) Wył. Włącz* (40 sekund)	Po włączeniu drukarka oczekuje na więcej danych, zanim zadanie drukowania zostanie anulowane.
Uwaga: Gwiazdka (*) umieszczona obok wartości oznacza ustawienie domyślne.	

PCL

Element menu	Opis
Źródło czcionek Rezydentne* Dysk Pobierz Pamięć flash Karta czcionek Wszystko	Pozwala wybrać źródło zawierające domyślny wybór czcionki. **Uwagi:** • Opcje Dysk i Pamięć flash są widoczne tylko wtedy, gdy zainstalowano nieuszkodzony, niechroniony dysk twardy lub inteligentny dysk pamięci (ISD) z zainstalowanymi czcionkami. • Opcja Pobierz jest widoczna tylko wtedy, gdy w pamięci drukarki istnieją pobrane czcionki. • Karta czcionek jest wyświetlana tylko wtedy, gdy zainstalowano dysk ISD.
Nazwa czcionki [Lista dostępnych czcionek] (Courier*)	Wybiera czcionkę z określonego źródła czcionek.
Zestaw znaków [Lista dostępnych zestawów symboli] (10U PC-8*)	Określenie zestawu znaków dla poszczególnych czcionek. **Uwaga:** Zestaw znaków to zbiór znaków alfanumerycznych, interpunkcyjnych i symboli specjalnych. Zestawy znaków umożliwiają obsługę poszczególnych języków lub programów, np. symboli matematycznych w tekście naukowym.
Wielkość 0,08-100,00 (10,00*)	Określ wielkość znaków dla czcionek o stałych wymiarach lub o stałej szerokości. **Uwaga:** Element Wielkość określa liczbę znaków o stałej szerokości przypadających na jeden cal.
Orientacja Pionowa* Pozioma Odwróć w pionie Odwrócona w poziomie	Określenie orientacji tekstu i grafiki na stronie.
Wierszy na stronę 1–255	Określa liczbę wierszy tekstu dla każdej strony wydrukowanej za pomocą strumienia danych PCL®. **Uwagi:** • Ten element menu aktywuje wychwytywanie pionowe, które powoduje, że wybrana liczba żądanych linii zostaje wydrukowana między domyślnymi marginesami strony. • 60 jest ustawieniem domyślne ustawienie fabryczne. Domyślnym międzynarodowym ustawieniem fabrycznym jest 64.
Minimalna szerokość wiersza PCL5 1-30 (2*)	Ustawia początkową minimalną szerokość wiersza.
Maksymalna szerokość wiersza PCLXL 1-30 (2*)	
A4 Width (Szerokość A4) 198 mm* 203 mm	Ustawia szerokość arkusza logicznego dla papieru formatu A4. **Uwaga:** Arkusz logiczny to przestrzeń na stronie fizycznej, w której drukowane są dane.
Uwaga: Gwiazdka (*) umieszczona obok wartości oznacza ustawienie domyślne.	

Element menu	Opis
Autom. CR po LF Włączone Wyłącz*	Po poleceniu przejścia do nowego wiersza (LF) wykonywana jest operacja powrotu karetki (CR). **Uwaga:** Powrót karetki to mechanizm wysyłający do drukarki polecenie przesunięcia kursora do początkowego położenia w tym samym wierszu.
Auto LF after CR (Autom. LF po CR) Włączone Wyłącz*	Po poleceniu powrotu karetki (CR) wykonywana jest operacja przejścia do nowego wiersza (LF).
Zmiana numerów zasobników Przypisz zasobnik [x] Przypisz papier ręcznie Przypisz ręczny podajnik kopert	Konfiguruje drukarkę do pracy ze sterownikami drukarki lub aplikacjami używającymi innych numerów źródeł przypisanych do żądania konkretnych źródeł papieru.
Zmiana numerów zasobników Wyświetl ustawienia fabryczne	Wyświetla domyślne wartości fabryczne przypisane do każdego źródła papieru.
Zmiana numerów zasobników Przywróć ust. domyśln.	Przywróć wartości numerów zasobników do ustawień fabrycznych.
Print Timeout (Oczekiwanie na wydruk) Wył. Włącz* (90 sekund)	Umożliwia skonfigurowanie drukarki, by kończyła zadanie drukowania po upływie określonego czasu bezczynności.
Uwaga: Gwiazdka (*) umieszczona obok wartości oznacza ustawienie domyślne.	

Obraz

Element menu	Opis
Autom. dopasowanie Włącz Wyłącz*	Wybiera najlepsze dostępne ustawienia rozmiaru i orientacji dla obrazu. **Uwaga:** Po ustawieniu na Włącz ten element menu zastępuje ustawienia skalowania i orientacji dla obrazu.
Odwróć Wyłącz* Włącz	Odwraca bitonalne obrazy monochromatyczne. **Uwaga:** Ten element menu nie ma zastosowania w przypadku obrazów w formacie GIF lub JPEG.
Skalowanie U góry z lewej strony Najlepsze dopas.* Na środku Dopasuj wys./szer. Dopasuj wysokość Dopasuj szerokość	Dopasowuje obraz do obszaru drukowania. **Uwaga:** Jeśli opcja Autom. dopasowanie jest ustawiona na Włącz, opcja Skalowanie zostaje automatycznie ustawiona na Najlepsze dopas..
Orientacja Pionowa* Pozioma Odwróć w pionie Odwróć w poziomie	Określenie orientacji tekstu i grafiki na stronie.
Uwaga: Gwiazdka (*) umieszczona obok wartości oznacza ustawienie domyślne.	

Papier

Konfiguracja tacy

Element menu	Opis
Domyślne źródło Zasobnik [x] (1*) Podajnik uniwersalny Ręczny podajnik papieru Ręczny kopert	Ustawia źródło papieru dla wszystkich zadań drukowania.
Rozmiar/typ papieru Zasobnik [x] Podajnik uniwersalny Ręczny podajnik papieru Ręczny kopert	Określa rozmiar lub typ papieru załadowanego do każdego źródła.
Zastąp rozmiar Wył. Letter/A4 Wszystkie wymienione*	Pozwala drukarce zastępować określony rozmiar papieru, jeśli pożądany rozmiar nie jest załadowany w żadnym źródle. **Uwagi:** • Ustawienie wartości Wyłącz powoduje generowanie monitu o załadowanie papieru o wymaganym rozmiarze. • Opcja Wszystkie wymienione zezwala na wszystkie dostępne możliwości zastępowania.
Konfiguracja podajnika uniwersalnego Kaseta* Ręcznie Pierwszy	Określa zachowanie podajnika uniwersalnego. **Uwagi:** • Za pomocą ustawienia Kaseta można skonfigurować podajnik uniwersalny jako automatyczne źródło papieru. • Za pomocą opcji Ręcznie można skonfigurować podajnik uniwersalny do wyłącznej obsługi zadań drukowania z podawaniem ręcznym. • Za pomocą ustawienia Pierwszy można skonfigurować podajnik uniwersalny jako główne źródło papieru.
Uwaga: Gwiazdka (*) umieszczona obok wartości oznacza ustawienie domyślne.	

Konfiguracja nośnika

Konfiguracja uniwersalna

Element menu	Opis
Jednostki miary Cali Milimetry	Określa jednostkę miary dla uniwersalnego rozmiaru papieru. **Uwaga:** Cale to w Stanach Zjednoczonych domyślne ustawienie fabryczne. Domyślnym międzynarodowym ustawieniem fabrycznym są Milimetry.
Uwaga: Gwiazdka (*) umieszczona obok wartości oznacza ustawienie domyślne.	

Element menu	Opis
Portrait Width (Szerokość w pionie) 3,5–19 cale (8,5*) 88,9–482,6 mm (216*)	Ustawia szerokość papieru uniwersalnego rozmiaru ułożonego w orientacji pionowej.
Portrait Height (Wysokość w pionie) 3,5–19 cale (14*) 88,9–482,6 mm (356*)	Ustawia wysokość papieru uniwersalnego rozmiaru ułożonego w orientacji pionowej.
Kierunek podawania Krótka krawędź* Dłuższa krawędź	Wybiera tryb podawania papieru – wzdłuż krótkiej lub długiej krawędzi. **Uwaga:** Wartość Długa krawędź jest wyświetlana tylko wtedy, gdy najdłuższa krawędź jest krótsza niż maksymalna obsługiwana szerokość.
Wiele uniwersalnych rozmiarów Zasobnik [x] Podajnik uniwersalny	Przypisz unikatowy wymiar dla wielu uniwersalnych rozmiarów załadowanych do poszczególnych źródeł papieru. **Uwaga:** To ustawienie jest wyświetlane tylko wtedy, gdy jest włączone w menu Urządzenie. Na ekranie głównym dotknij kolejno opcji **Ustawienia** > **Urządzenie** > **Konserwacja** > **Menu konfiguracji** > **Konfiguracja tacy** > **Wiele uniwersalnych rozmiarów**.
Uwaga: Gwiazdka (*) umieszczona obok wartości oznacza ustawienie domyślne.	

Typy nośników

Element menu	Opis
Papier zwykły Karton Makulaturowy Błyszczący Etykiety Etykiety winylowe Papier dokumentowy Koperta Papier firmowy Formularze Papier kolorowy Papier o małej gramaturze Papier o dużej gramaturze Gruboziarnisty/bawełniany Typ niestandardowy [X]	Określ teksturę, gramaturę i orientację papieru.

Napęd USB

Drukuj z napędu flash

Element menu	Opis
Liczba kopii 1-9999 (1*)	Ustawianie liczby kopii.
Źródło papieru Taca [x] (1*) Podajnik uniwersalny Ręczny podajnik papieru Ręczny podajnik kopert	Wybierz ustawienia źródła papieru dla zadania drukowania.
Kolor Wył. Włącz*	Drukowanie plików z napędu flash w kolorze.
Sortuj Wyłącz [1,1,1,2,2,2] Włącz [1,2,1,2,1,2]*	Szczególnie w przypadku drukowania wielu kopii zadania, ta opcja umożliwia układanie stron w wybranej kolejności.
Strony Jednostronnie* Dwustronnie	Określa sposób drukowania: po jednej lub po obu stronach arkusza.
Styl odwrócenia Long Edge* Krótka krawędź	Ustala, wzdłuż której krawędzi arkusz jest składany w trakcie drukowania dwustronnego.
Stron na arkusz Wył.* 2 strony na arkusz 3 stron na arkusz 4 stron na arkusz 6 stron na arkusz 9 stron na arkusz 12 stron na arkusz 16 stron na arkusz	Pozwala na drukowanie obrazów wielu stron na jednej stronie arkusza.
Strony na arkuszu — kolejność Poziomo* Odwróć w poziomie Odwróć w pionie Pionowo	Określa ustawienie obrazów wielu stron na jednym arkuszu w przypadku użycia menu Kilka stron na arkuszu.
Stron na arkusz wg orientacji Automatycznie* Pozioma Pionowa	Określa orientację obrazów wielu stron na jednym arkuszu w przypadku użycia menu Kilka stron na arkuszu.
Uwaga: Gwiazdka (*) umieszczona obok wartości oznacza ustawienie domyślne.	

Element menu	Opis
Strony na arkuszu — obramowanie Brak* Jednolite	Powoduje drukowanie obramowania wokół każdego obrazu strony, gdy używane jest menu Kilka stron na arkuszu.
Arkusze separujące Wył.* Między kopiami Między zadaniami Między stronami	Wstaw puste arkusze separujące w czasie drukowania.
Źródło arkuszy separujących Taca [x] (1*) Podajnik uniwersalny	Określanie źródła papieru dla arkusza separującego.
Blank Pages (Puste strony) Nie drukuj* Drukowanie	Określa, czy w zadaniu drukowania mają być puste strony.
Uwaga: Gwiazdka (*) umieszczona obok wartości oznacza ustawienie domyślne.	

Network/Ports (Sieć/Porty)

Przegląd sieci

Element menu	Opis
Aktywny adapter Automatycznie* Sieć standardowa Sieć bezprzewodowa	Wybieranie typu połączenia sieciowego. **Uwaga:** Łączność bezprzewodowa jest dostępna tylko w drukarkach podłączonych do sieci bezprzewodowej.
Stan sieci	Wyświetlanie informacji o stanie połączenia z siecią drukarki.
Wyświetlanie informacji o stanie sieci na drukarce Wył. Włącz*	Wyświetlanie informacji o stanie sieci na wyświetlaczu.
Szybkość, dupleks	Wyświetlanie informacje o prędkości obecnie aktywnej karty sieciowej.
IPv4	Pokaż adres IPv4.
Wszystkie adresy IPv6	Pokaż wszystkie adresy IPv6.
Resetuj serwer druku	Resetuje całą aktywną komunikację z drukarką. **Uwaga:** To ustawienie usuwa wszystkie ustawienia konfiguracji sieciowej.
Czas oczekiwania na zadanie sieciowe Wył. Włącz* (90 sekund)	Umożliwia określenie czasu, po którym drukarka anuluje sieciowe zadanie drukowania.
Uwaga: Gwiazdka (*) umieszczona obok wartości oznacza ustawienie domyślne.	

Element menu	Opis
Strona tytułowa Wyłącz* Włącz	Drukuje stronę tytułową.
Włącz połączenia sieciowe Wył. Włącz*	Zezwól drukarce na podłączenie do sieci.
Włącz protokół LLDP Wyłącz* Włącz	Włącz protokół Link Layer Discovery (LLDP) w drukarce.
Uwaga: Gwiazdka (*) umieszczona obok wartości oznacza ustawienie domyślne.	

Sieć bezprzewodowa

Uwaga: To menu jest dostępne tylko w drukarkach podłączonych do sieci Wi-Fi lub drukarkach z bezprzewodową kartą sieciową.

Element menu	Opis
Konfiguracja za pomocą aplikacji mobilnej	Konfiguracja połączenia Wi-Fi za pomocą aplikacji Mobilny Asystent Lexmark.
Konfiguracja na panelu drukarki Wybierz sieć Dodaj sieć Wi-Fi Nazwa sieci Network Mode (Tryb sieciowy) Infrastruktura Tryb zabezpieczeń komunikacji bezprzewodowej Wyłączone* WPA2/WPA - Personal WPA2 - Personal WPA2/WPA3 - Personal WPA3 - Personal Uwierzytelnianie 802.1x — RADIUS	Skonfiguruj połączenie Wi-Fi przy użyciu panelu sterowania. **Uwaga:** Ten element menu pojawia się jako *Konfiguracja połączenia bezprzewodowego* podczas korzystania z serwera Embedded Web Server.
konfiguracja bezpiecznego dostępu do sieci Wi-Fi Metoda z przyciskiem Metoda kodu PIN	Ustanowienie połączenia Wi-Fi oraz włączenie zabezpieczeń sieci. **Uwagi:** • Metoda z przyciskiem umożliwia podłączenie drukarki do sieci Wi-Fi przez naciśnięcie przycisków na drukarce i na punkcie dostępu (routerze bezprzewodowym) w określonym czasie. • Metoda kodu PIN umożliwia podłączenie drukarki do sieci Wi-Fi przy użyciu kodu PIN z drukarki, który należy wprowadzić do ustawień sieci bezprzewodowej punktu dostępu.
Zgodność 802.11b/g/n (2,4 GHz)* 802.11a/b/g/n/ac (2,4 GHz / 5 GHz) 802.11a/n/ac (5 GHz)	Określa standard sieci Wi-Fi. **Uwaga:** 802.11a/b/g/n/ac (2,4 GHz / 5 GHz) i 802.11a/n/ac (5 GHz) są widoczne wyłącznie po zainstalowaniu opcji łączności Wi-Fi.

Element menu	Opis
Tryb zabezpieczeń komunikacji bezprzewodowej Wyłączone* WPA2/WPA-Personal WPA2-Personal WPA2/WPA3 - Personal WPA3 - Personal Uwierzytelnianie 802.1x — RADIUS	Ustaw tryb zabezpieczeń, aby podłączyć drukarkę do urządzeń Wi-Fi.
WPA2/WPA-Personal AES*	Włącz zabezpieczenia Wi-Fi za pośrednictwem protokołu Wi-Fi Protected Access (WPA). **Uwaga:** Ten element menu jest wyświetlany tylko po ustawieniu trybu zabezpieczeń komunikacji bezprzewodowej na WPA2/WPA — Personal.
Ustaw PSK	Ustaw hasło do bezpiecznego połączenia Wi-Fi.
WPA2-Personal AES*	Włącz zabezpieczenia sieci Wi-Fi za pośrednictwem protokołu WPA2. **Uwaga:** Ten element menu jest wyświetlany tylko po ustawieniu trybu zabezpieczeń komunikacji bezprzewodowej na WPA2 — Personal.
Tryb szyfrowania danych 802.1x WPA+ WPA2* WPA2 + PMF*	Włącz zabezpieczenia sieci Wi-Fi za pomocą standardu 802.1x. **Uwaga:** Ten element menu jest wyświetlany tylko po ustawieniu trybu zabezpieczeń komunikacji bezprzewodowej na 802.1x — RADIUS.
IPv4 Włącz funkcję DHCP Włącz* Wył. Ustaw stały adres IP Adres IP Maska sieci Brama	Włącz i skonfiguruj w drukarce ustawienia funkcji IPv4.
IPv6 Włącz funkcję IPv6 Włącz* Wył. Włącz funkcję DHCPv6 Włącz Wyłącz* Automatyczna autokonfiguracja bezstanowa Włącz* Wył. Adres serwera DNS Adres IPv6 przypisany ręcznie Router IPv6 przypisany ręcznie Prefiks adresu Wszystkie adresy IPv6 Wszystkie adresy routerów IPv6	Włącz i skonfiguruj w drukarce ustawienia funkcji IPv6.

Element menu	Opis
Adres sieciowy UAA LAA	Umożliwia wyświetlenie adresów sieciowych.
PCL SmartSwitch Włącz* Wył.	Konfiguruje drukarkę tak, aby przełączała się automatycznie na emulację PCL, jeśli zadanie drukowania tego wymaga, bez względu na domyślny język drukarki. **Uwaga:** Jeśli opcja PCL SmartSwitch jest wyłączona, drukarka nie analizuje danych przychodzących i korzysta z domyślnego języka drukarki, który został określony w menu Konfiguracja.
PS SmartSwitch Włącz* Wył.	Konfiguruje drukarkę tak, aby przełączała się automatycznie na emulację PS, jeśli zadanie drukowania tego wymaga, bez względu na domyślny język drukarki. **Uwaga:** Jeśli opcja PS SmartSwitch jest wyłączona, drukarka nie analizuje danych przychodzących i korzysta z domyślnego języka drukarki, który został określony w menu Konfiguracja.
Buforowanie zadań Włącz Wyłącz*	Przed rozpoczęciem drukowania zadania drukowania są tymczasowo przechowywane na dysku twardym lub na inteligentnym dysku pamięci (ISD). **Uwaga:** Ten element menu pojawia się tylko wtedy, gdy zainstalowano ISD.
Binary PS (Mac) Automatycznie* Włącz Wył.	Konfiguruje drukarkę w celu przetwarzania binarnych zadań drukowania w języku PostScript pochodzących z komputerów Macintosh. **Uwagi:** • Ustawienie Wł. umożliwia przetwarzanie nieprzetworzonych binarnych zadań drukowania w języku PostScript. • Ustawienie Wył. umożliwia filtrowanie zadań drukowania za pomocą standardowego protokołu.

Wi-Fi Direct

Element menu	Opis
Włącz opcję Wi-Fi Direct Włączone Wyłącz*	Ustaw drukarkę, aby łączyła się bezpośrednio z urządzeniami Wi-Fi.
Nazwa sieci Wi-Fi Direct	Określa nazwę sieci Wi-Fi Direct.
Hasło sieci Wi-Fi Direct	Ustawianie hasła w celu uwierzytelnienia i weryfikacji użytkowników w przypadku połączenia Wi-Fi.
Pokaż hasło na stronie konfiguracji Wyłączone Włącz*	Pokaż hasło sieci Wi-Fi Direct na stronie konfiguracji sieci.
Uwaga: Gwiazdka (*) umieszczona obok wartości oznacza ustawienie domyślne.	

Element menu	Opis
Preferowany numer kanału sieci bezprzewodowej 1-11 Automatycznie*	Wybieranie preferowanych kanałów sieci Wi-Fi.
Adres IP właściciela grupy	Określanie adresu IP właściciela grupy.
Automatyczna akceptacja żądań przycisku dociskowego Wyłącz* Włączone	Automatyczne akceptowanie żądań połączenia z siecią. **Uwaga:** Automatyczne akceptowanie klientów nie jest zabezpieczone.
Uwaga: Gwiazdka (*) umieszczona obok wartości oznacza ustawienie domyślne.	

Zarządzanie usługami mobilnymi

Element menu	Opis
Włącz drukowanie IPP Włącz* Wył.	Opcja pozwala na drukowanie z urządzeń przenośnych przy użyciu protokołu IPP (Internet Printing Protocol).
Włącz IPP przez USB Włącz* Wył.	Opcja pozwala na zadania drukowania lub skanowania przy użyciu połączenia USB.
Włącz wykrywanie drukowania Mopria Włącz* Wył.	Zezwalaj urządzeniom obsługującym usługę Mopria na wykrywanie drukarki.
Uwaga: Gwiazdka (*) umieszczona obok wartości oznacza ustawienie domyślne.	

Ethernet

Element menu	Opis
Szybkość sieci	Wyświetla informacje o szybkości aktywnej karty sieciowej.
IPv4 Włącz funkcję DHCP (Włącz*) Ustaw stały adres IP	Skonfiguruj ustawienia IPv4.
Uwaga: Gwiazdka (*) umieszczona obok wartości oznacza ustawienie domyślne.	

Element menu	Opis
IPv6 Włącz IPv6 (Włącz*) Włącz DHCPv6 (Wył.*) Autokonfiguracja adresów bezstanowych (Włącz*) Adres serwera DNS Adres IPv6 przypisany ręcznie Router IPv6 przypisany ręcznie Prefiks adresu (64*) Wszystkie adresy IPv6 Wszystkie adresy routerów IPv6	Skonfiguruj ustawienia IPv6.
Adres sieciowy UAA LAA	Określ adres sieciowy.
PCL SmartSwitch Wył. Włącz*	Konfiguruje drukarkę tak, aby przełączała się automatycznie na emulację PCL, jeśli zadanie drukowania tego wymaga, bez względu na domyślny język drukarki. **Uwaga:** Jeśli to ustawienie jest wyłączone, drukarka nie analizuje danych przychodzących i korzysta z domyślnego języka drukarki, który został określony w menu Konfiguracja.
PS SmartSwitch Wył. Włącz*	Konfiguruje drukarkę tak, aby przełączała się automatycznie na emulację PostScript, jeśli zadanie drukowania tego wymaga, bez względu na domyślny język drukarki. **Uwaga:** Jeśli to ustawienie jest wyłączone, drukarka nie analizuje danych przychodzących i korzysta z domyślnego języka drukarki, który został określony w menu Konfiguracja.
Buforowanie zadań Wyłącz* Włączone	Przed rozpoczęciem drukowania zadania drukowania są tymczasowo przechowywane na dysku twardym lub na inteligentnym dysku pamięci (ISD). **Uwaga:** Ten element menu pojawia się tylko wtedy, gdy zainstalowano ISD.
Binary PS (Mac) Automatycznie* Włączone Wył.	Konfiguruje drukarkę w celu przetwarzania binarnych zadań drukowania w języku PostScript pochodzących z komputerów Macintosh. **Uwagi:** • Automatycznie — przetwarza zadania drukowania wysłane z komputera pracującego pod kontrolą systemu operacyjnego Windows lub Macintosh. • Ustawienie Wył. umożliwia filtrowanie zadań drukowania PostScript za pomocą standardowego protokołu.
Energooszczędny Ethernet Włączone Wył. Automatycznie*	Zmniejszenie zużycia energii, gdy drukarka nie odbiera żadnych danych przez sieć Ethernet.
Uwaga: Gwiazdka (*) umieszczona obok wartości oznacza ustawienie domyślne.	

TCP/IP

Uwaga: To menu jest dostępne tylko w drukarkach sieciowych lub drukarkach podłączonych do serwerów druku.

Element menu	Opis
Ustaw nazwę hosta	Umożliwia ustawienie bieżącej nazwy hosta TCP/IP.
Nazwa domeny	Umożliwia ustawienie nazwy domeny.
Włącz DHCP/BOOTP w celu aktualizacji serwera NTP Włącz* Wył.	Zezwala klientom DHCP i BOOTP na aktualizowanie ustawień NTP drukarki.
Nazwa konfiguracji zerowej	Określa nazwę usługi dla sieci Zero Configuration.
Enable Auto IP (Włącz Auto IP) Wył. Włącz*	Automatycznie przypisuje adres IP.
Adres serwera DNS	Określa aktualny adres DNS (Domain Name System) serwera.
Adres zapasowego serwera DNS	Określa zapasowe adresy serwera DNS.
Adres zapasowego serwera DNS 2	
Adres zapasowego serwera DNS 3	
Kolejność wyszukiwania domen	Określa listę nazw domen w celu lokalizowania drukarki i jej zasobów przechowywanych w różnych domenach w obrębie sieci.
Włącz funkcję DDNS Wyłącz* Włącz	Aktualizuj ustawienia Dynamic DNS.
DDNS TTL	Określa aktualne ustawienia DDNS.
Domyślny parametr TTL	
Czas odświeżania DDNS	
Włącz mDNS Wył. Włącz*	Aktualizuje ustawienia multicast DNS.
Adres serwera WINS	Określa adres serwera dla usługi WINS (Windows Internet Name Service).
Włącz funkcję BOOTP Wyłącz* Włącz	Zezwala BOOTP na przydzielanie drukarce adresu IP.
Zastrzeżona lista serwera	Określa adresy IP, które mogą się komunikować z drukarką poprzez TCP/IP. **Uwagi:** • Do rozdzielania adresów IP należy użyć przecinka. • Na liście adresów IP można umieścić do 50 pozycji. • Ta pozycja menu jest dostępna tylko w niektórych modelach drukarek.
Uwaga: Gwiazdka (*) umieszczona obok wartości oznacza ustawienie domyślne.	

Element menu	Opis
Opcje zastrzeż. listy serwera Blokuj wszystkie porty* Blokuj tylko drukowanie Blokuj tylko drukowanie i HTTP	Określa opcję dostępu do adresów IP, których nie ma na liście. **Uwaga:** Ta pozycja menu jest dostępna tylko w niektórych modelach drukarek.
MTU 256–1500 Ethernet (1500*)	Określa parametr MTU (Maximum Transmission Unit) dla połączeń TCP.
Raw Print Port 1-65535 (9100*)	Określa numer portu RAW dla drukarek podłączonych do sieci.
Maksymalna szybkość ruchu wychodzącego Wyłącz* Włącz	Określa maksymalną szybkość transmisji dla drukarki. **Uwaga:** Po włączeniu wartości tego ustawienia wynoszą 100–1000000 Kb/s.
Obsługa protokołu TLS Włącz protokół TLSv1.0 (Wył.) Włącz protokół TLSv1.1 (Wył.*) Włącz protokół TLSv1.2 (Wł.*)	Włącz protokół Transport Layer Security.
Lista algorytmów szyfrujących SSL	Określ algorytmy szyfrowania dla połączeń SSL lub TLS.
Lista szyfrów SSL TLSv1.3	Określa konkretny ciąg szyfru, który ma być używany w przypadku protokołu TLS w wersji 1.3.
Uwaga: Gwiazdka (*) umieszczona obok wartości oznacza ustawienie domyślne.	

SNMP

Uwaga: To menu jest wyświetlane tylko w przypadku drukarek sieciowych i drukarek podłączonych do serwerów druku.

Element menu	Opis
SNMP wersje 1 i 2c Włączone Wył. Włącz* Pozw. na ust. SNMP Wył. Włącz* Włącz PPM MIB Wył. Włącz* Społeczność SNMP	Konfiguruje protokół SNMP (Simple Network Management Protocol) w wersjach 1 i 2c w celu instalacji aplikacji i sterowników drukowania.
Uwaga: Gwiazdka (*) umieszczona obok wartości oznacza ustawienie domyślne.	

Element menu	Opis
SNMP wersja 3 Włączone Wył. Włącz* Nazwa kontekstowa Ustaw poświadczenia odczytu/zapisu Nazwa użytkownika Hasło uwierzytelniania Hasło prywatności Ustaw tylko poświadczenia odczytu Nazwa użytkownika Hasło uwierzytelniania Hasło prywatności Kod uwierzytelniania MD5 SHA1* Minimalny poziom uwierzytelniania Brak uwierzytelniania, brak prywatności Uwierzytelnianie, bez prywatności Uwierzytelnianie, prywatność* Algorytm prywatności DES AES-128*	Konfiguruje protokół SNMP w wersji 3 w celu instalacji i aktualizacji zabezpieczeń drukarki.
Uwaga: Gwiazdka (*) umieszczona obok wartości oznacza ustawienie domyślne.	

IPSec

Uwaga: To menu jest wyświetlane tylko w przypadku drukarek sieciowych i drukarek podłączonych do serwerów druku.

Element menu	Opis
Włącz funkcję IPSec Wyłącz* Włącz	Włącza protokół IPSec (Internet Protocol Security).
Podstawowa konfiguracja Domyślny* Zgodność Bezpieczny	Wykonuje podstawową konfigurację protokołu IPSec. **Uwaga:** Ten element menu jest wyświetlany tylko gdy protokół Włącz funkcję IPSec ustawiony jest jako Włącz.
Proponowana grupa DH (Diffiego-Hellmana) modp2048 (14)* modp3072 (15) modp4096 (16) modp6144 (17)	Wykonuje podstawową konfigurację protokołu IPSec. **Uwaga:** Ten element menu jest wyświetlany tylko po ustawieniu opcji Podstawowa konfiguracja na Zgodność.
Uwaga: Gwiazdka (*) umieszczona obok wartości oznacza ustawienie domyślne.	

Element menu	Opis
Proponowana metoda szyfrowania 3DES AES*	Określa metodę szyfrowania. **Uwaga:** Ten element menu jest wyświetlany tylko po ustawieniu opcji Podstawowa konfiguracja na Zgodność.
Proponowana metoda uwierzytelniania SHA1 SHA256* SHA512	Określa metodę uwierzytelniania. **Uwaga:** Ten element menu jest wyświetlany tylko po ustawieniu opcji Podstawowa konfiguracja na Zgodność.
Czas IKE SA (w godzinach) 1 2 4 8 24*	Określ termin ważności IKE SA. **Uwaga:** Ten element menu jest wyświetlany tylko po ustawieniu opcji Podstawowa konfiguracja na Bezpieczna.
Czas IPSec SA (w godzinach) 1 2 4 8* 24	Określ termin ważności IPSec SA. **Uwaga:** Ten element menu jest wyświetlany tylko po ustawieniu opcji Podstawowa konfiguracja na Bezpieczna.
Certyfikat IPSec urządzenia	Określa certyfikat IPSec. **Uwaga:** Ten element menu jest wyświetlany tylko gdy protokół Włącz funkcję IPSec ustawiony jest jako Włącz.
Połączenia uwierzytelnione kluczem wstępnym Host [x]	Konfiguruje uwierzytelnione połączenia drukarki. **Uwaga:** Te elementy menu są wyświetlane tylko gdy protokół Włącz funkcję IPSec ustawiony jest jako Włącz.
Połączenia uwierzytelnione certyfikatem Host [x] Adres[/podsieć]	
Uwaga: Gwiazdka (*) umieszczona obok wartości oznacza ustawienie domyślne.	

802.1x

Uwaga: To menu jest wyświetlane tylko w przypadku drukarek sieciowych i drukarek podłączonych do serwerów druku.

Element menu	Opis
Aktywna Wyłącz* Włącz	Pozwól drukarce korzystać z sieci, które wymagają uwierzytelniania przed przyznaniem dostępu.
Uwaga: Gwiazdka (*) umieszczona obok wartości oznacza ustawienie domyślne.	

Element menu	Opis
Uwierzytelnianie 802.1x Nazwa użytkownika urządzenia Hasło logowania urządzenia Sprawdź certyfikat serwera (Wł.*) Włącz rejestrowanie zdarzeń (Wył.*) Certyfikat urządzenia 802.1x	Skonfiguruj ustawienia uwierzytelniania dla połączenia 802.1x.
Mechanizmy uwierzytelniania EAP – MD5 (Wł.*) EAP – MSCHAPv2 (Wł.*) LEAP (Wł.*) PEAP (Wł.*) EAP – TLS (Wł.*) EAP – TTLS (Wł.*) Metoda uwierzytelniania TTLS (MSCHAPv2*)	Skonfiguruj dozwolone metody uwierzytelniania dla połączenia 802.1x.
Uwaga: Gwiazdka (*) umieszczona obok wartości oznacza ustawienie domyślne.	

Konfiguracja LPD

Uwaga: To menu jest wyświetlane tylko w przypadku drukarek sieciowych i drukarek podłączonych do serwerów druku.

Element menu	Opis
Limit czasu oczekiwania LPD 0–65535 sekund (90*)	Ustawia czas oczekiwania, aby zapobiec nieskończonemu oczekiwaniu przez serwer LPD (Line Printer Daemon) na zawieszone lub nieprawidłowe zadania drukowania.
Strona tytułowa LPD Wyłącz* Włącz	Drukuje stronę tytułową dla wszystkich zadań drukowania LPD. **Uwaga:** Strona tytułowa to pierwsza strona zadania drukowania, używana jako separator zadań oraz służąca do identyfikowania inicjatora żądania.
Strona końcowa LPD Wyłącz* Włącz	Drukuje stronę końcową dla wszystkich zadań drukowania LPD. **Uwaga:** Storna końcowa to ostatnia strona zadania drukowania.
Konwersja znaku powrotu karetki przez LPD Wyłącz* Włącz	Włącza konwersję znaku powrotu karetki. **Uwaga:** Powrót karetki to mechanizm wysyłający do drukarki polecenie przesunięcia kursora do początkowego położenia w tym samym wierszu.
Uwaga: Gwiazdka (*) umieszczona obok wartości oznacza ustawienie domyślne.	

Ustawienia HTTP/FTP

Element menu	Opis
Proxy Adres IP s. proxy HTPP Domyślny port HTTP Adres IP serwera proxy FTP Domyślny port FTP Uwierzytelnianie Nazwa użytkownika Hasło Domeny lokalne	Konfiguruje ustawienia serwerów HTTP i FTP.
Inne ustawienia Włącz serwer HTTP (Wł.*)	Uzyskuje dostęp do wbudowanego serwera WWW w celu monitorowania drukarki i zarządzania nią.
Inne ustawienia Włącz protokół HTPPS (Wł.*)	Włącza funkcję HTTPS (Hypertext Transfer Protocol Secure) w celu szyfrowania danych przesyłanych do i z serwera druku.
Inne ustawienia Wymuszaj połączenia HTTPS (Wył.*)	Wymusza na drukarce korzystanie z połączeń HTTPS.
Inne ustawienia Włącz funkcję FTP/TFTP (Wł.*)	Wysyła pliki za pomocą protokołu FTP/TFTP.
Inne ustawienia Certyfikaty urządzeń HTTPS (domyślny*)	Wyświetla certyfikat urządzenia HTTP używanego w drukarce.
Inne ustawienia Limit czasu żądań HTTP/FTP (30*)	Określa ilość czasu przed zatrzymaniem połączenia z serwerem.
Inne ustawienia Ponawianie żądań HTTP/FTP (3*)	Ustawia liczbę prób nawiązania połączenia z serwerem HTTP/FTP.
Uwaga: Gwiazdka (*) umieszczona obok wartości oznacza ustawienie domyślne.	

ThinPrint

Element menu	Opis
Włącz funkcję ThinPrint Wyłącz* Włącz	Drukuje przy użyciu funkcji ThinPrint.
Numer portu 4000–4999 (4000*)	Ustawia numer portu dla serwera ThinPrint.
Przepustowość (bity/s) 100–1000000 (0*)	Ustawia szybkość przesyłu danych w środowisku ThinPrint.
Rozmiar pakietu (KB) 0 – 64 000 (0*)	Określa rozmiar pakietu dla transmisji danych.
Uwaga: Gwiazdka (*) umieszczona obok wartości oznacza ustawienie domyślne.	

USB

Element menu	Opis
PCL SmartSwitch Wył. Włącz*	Konfiguruje drukarkę tak, aby przełączała się na emulację PCL, jeśli zadanie drukowania otrzymane przez port USB tego wymaga, bez względu na domyślny język drukarki. **Uwaga:** Jeśli to ustawienie jest wyłączone, drukarka nie analizuje danych przychodzących i korzysta z domyślnego języka drukarki, który został określony w menu Konfiguracja.
PS SmartSwitch Wył. Włącz*	Konfiguruje drukarkę tak, aby przełączała się na emulację PostScript, jeśli zadanie drukowania otrzymane przez port USB tego wymaga, bez względu na domyślny język drukarki. **Uwaga:** Jeśli to ustawienie jest wyłączone, drukarka nie analizuje danych przychodzących i korzysta z domyślnego języka drukarki, który został określony w menu Konfiguracja.
Buforowanie zadań Wyłącz* Włączone	Przed rozpoczęciem drukowania zadania drukowania są tymczasowo przechowywane na dysku twardym lub na inteligentnym dysku pamięci (ISD). **Uwaga:** Ten element menu pojawia się tylko wtedy, gdy zainstalowano ISD.
Binary PS (Mac) Automatycznie* Włączone Wył.	Konfiguruje drukarkę w celu przetwarzania binarnych zadań drukowania w języku PostScript pochodzących z komputerów Macintosh. **Uwagi:** • Automatycznie — przetwarza zadania drukowania wysłane z komputera pracującego pod kontrolą systemu operacyjnego Windows lub Macintosh. • Ustawienie Wył. umożliwia filtrowanie zadań drukowania PostScript za pomocą standardowego protokołu.
Włącz port USB Wył. Włącz*	Włącz port USB z przodu.
Uwaga: Gwiazdka (*) umieszczona obok wartości oznacza ustawienie domyślne.	

Ograniczanie zewnętrznego dostępu do sieci komputerowej

Element menu	Opis
Ograniczanie zewnętrznego dostępu do sieci komputerowej Wyłącz* Włącz	Ogranicz dostęp do lokacji sieciowych.
Zewnętrzny adres sieciowy	Określ adresy sieciowe o ograniczonym dostępie.
Adres e-mail do powiadomienia	Określ adres e-mail, na który wysyłane będą powiadomienia o zdarzeniach logowania.
Częstotliwość wysyłania poleceń ping 1–300 (10*)	Określ w sekundach przedział czasowy dla zapytań sieciowych.
Temat	Określ temat i treść powiadomienia e-mail.
Komunikat	
Uwaga: Gwiazdka (*) umieszczona obok wartości oznacza ustawienie domyślne.	

Bezpieczeństwo

Metody logowania

Zarządzanie uprawnieniami

Element menu	Opis
Dostęp do funkcji Modyfikuj książkę adresową Zarządzaj skrótami Utwórz profile Zarządzaj zakładkami Drukuj z dysku flash Drukowanie kolorowe z dysku flash Wstrzymane zadania Użyj profili Anuluj zadania w urządzeniu Zmień język Internet Printing Protocol (IPP) Druk czarno-biały Druk kolorowy	Steruje dostępem do funkcji drukarki.
Menu administracyjne Menu bezpieczeństwa Menu sieci/portów Menu papieru Menu Raporty Menu konfiguracji funkcji Menu materiałów eksploatacyjnych Menu karty opcjonalnej Menu SE Menu urządzenia	Steruje dostępem do menu drukarki.
Zarządzanie urządzeniem Zdalne zarządzanie Aktualizacje oprogramowania sprzętowego Konfiguracja aplikacji Dostęp do wbudowanego serwera WWW Importuj / eksportuj wszystkie ustawienia Usuwanie po awarii Rejestracja w usługach w chmurze	Steruje dostępem do opcji zarządzania drukarką.
Apl. Nowe aplikacje Pokaz slajdów Zmień tapetę Wygaszacz ekranu	Steruje dostępem do aplikacji drukarki.

Konta lokalne

Element menu	Opis
Zarządz. grupami/uprawnieniami Dodaj grupę Importuj funkcje kontroli dostępu Dostęp do funkcji Menu administracyjne Zarządzanie urządzeniem Apl. Wszyscy użytkownicy Importuj funkcje kontroli dostępu Dostęp do funkcji Menu administracyjne Zarządzanie urządzeniem Apl. Administrator	Steruje dostępem grup lub użytkowników do funkcji, aplikacji i ustawień zabezpieczeń drukarki.
Dodaj użytkownika Nazwa użytkownika/hasło Nazwa użytkownika Hasło PIN	Tworzy lokalne konta w celu zarządzania dostępem do funkcji drukarki.
Konta z nazwą użytkownika/hasłem Dodaj użytkownika	
Konta z nazwą użytkownika Dodaj użytkownika	
Konta z hasłem Dodaj użytkownika	
Konta z kodem PIN Dodaj użytkownika	

Harmonogram wyłączeń urządzeń USB

Element menu	Opis
Harmonogramy Dodaj nowy harmonogram	Dodaje harmonogram dostępu do portu USB z przodu.

Dziennik audytu bezpieczeństwa

Element menu	Opis
Enable Audit (Włącz audyt) Wyłącz* Włączone	Rejestruje zdarzenia w bezpiecznym dzienniku kontroli i zdalnym Syslogu.
Uwaga: Gwiazdka (*) umieszczona obok wartości oznacza ustawienie domyślne.	

Element menu	Opis
Enable Remote Syslog (Włącz zdalny dziennik systemowy) Wyłącz* Włączone	Wysyła dzienniki kontroli do zdalnego serwera.
Zdalny serwer Syslog	Określ zdalny serwer Syslog.
Zdalny port Syslog 1-65535 (514*)	Określa zdalny port Syslog.
Zdalna metoda Syslog Normalne UDP* Stunnel	Określa metodę przesyłania zarejestrowanych zdarzeń do zdalnego serwera.
Remote Syslog Facility (Zdalny obiekt dziennika systemowego) 0 - Komunikaty jądra 1 - Komunikaty poziomu użytkownika 2 - System pocztowy 3 - Demony systemowe 4 - Komunikaty bezpieczeństwa/autoryzacji* 5 - Komunikaty generowane wewnętrznie przez Syslogi 6 - Podsystem drukarki liniowej 7 - Podsystem wiadomości sieciowych 8 - Podsystem UUCP 9 - Demon zegara 10 - Komunikaty bezpieczeństwa/autoryzacji 11 - Demon FTP 12 - Podsystem NTP 13 - Audyt dziennika 14 - Alarm dziennika 15 - Demon zegara 16 - Lokalny 0 (local0) 17 - Lokalny 1 (local1) 18 - Lokalny 2 (local2) 19 - Lokalny 3 (local3) 20 - Lokalny 4 (local4) 21 - Lokalny 5 (local5) 22 - Lokalny 6 (local6) 23 - Lokalny 7 (local7)	Określa kod obiektu używany przez drukarkę podczas wysyłania zarejestrowanych zdarzeń do zdalnego serwera.
Uwaga: Gwiazdka (*) umieszczona obok wartości oznacza ustawienie domyślne.	

Element menu	Opis
Ważność zdarzeń zapisywanych w dzienniku 0 - Sytuacja alarmowa 1 - Alert 2 - Krytyczny 3 - Błąd 4 - Ostrzeżenie* 5 - Powiadomienie 6 - Informacyjne 7 - Debugowanie	Określa poziom priorytetu rejestrowanych zdarzeń i komunikatów.
Zdalne niezalogowane zdarzenia Syslog Wyłącz* Włączone	Wysyła wszystkie zdarzenia (niezależnie od poziomu ich priorytetu) do zdalnego serwera.
Adres e-mail administratora	Wysyła administratorowi powiadomienie e-mail o zarejestrowanych zdarzeniach.
Alarm wyczyszczenia dziennika e-mail Wyłącz* Włączone	Wysyła administratorowi powiadomienie e-mail o usunięciu wpisu z dziennika.
Alarm zawijania dziennika e-mail Wyłącz* Włączone	Wysyła administratorowi powiadomienie e-mail o zapełnieniu dziennika i rozpoczęciu nadpisywania najstarszych wpisów.
Pełne zachowanie dziennika Nadpisuj najstarsze wpisy* Wyślij dziennik pocztą e-mail, a następnie usuń wszystkie wpisy	Rozwiązuje problemy z przechowywaniem dzienników, gdy dziennik zapełni przydzieloną pamięć.
Alarm % e-mail Wyłącz* Włączone	Wysyła administratorowi powiadomienie e-mail o zapełnieniu przez dziennik przydzielonej pamięci.
Poziom alarmu % 1-99 (90*)	
Alarm eksportu dziennika e-mail Wyłącz* Włączone	Wysyła administratorowi powiadomienie e-mail o wyeksportowaniu dziennika.
Alarm zmiany ustawień dziennika e-mail Wyłącz* Włączone	Wysyła administratorowi powiadomienie e-mail po ustawieniu opcji Włącz audyt.
Zakończenia linii dziennika LF (\n)* CR (\r) CRLF (\r\n)	Określa sposób kończenia każdego wiersza przez plik dziennika.
Uwaga: Gwiazdka (*) umieszczona obok wartości oznacza ustawienie domyślne.	

Element menu	Opis
Cyfrowe podpisywanie eksportu Wyłącz* Włączone	Dodaje cyfrowy podpis do każdego eksportowanego pliku dziennika.
Wyczyść dziennik	Usuwa wszystkie dzienniki kontrolne.
Export Log (Eksportuj dziennik) Syslog (RFC 5424) Syslog (RFC 3164) CSV	Eksportuj dziennik zabezpieczeń na pamięć flash.
Uwaga: Gwiazdka (*) umieszczona obok wartości oznacza ustawienie domyślne.	

Ograniczenia logowania

Element menu	Opis
Nieudane próby logowania 1–10 (3*)	Określa liczbę nieudanych prób logowania przed zablokowaniem użytkownika.
Czas wystąpienia błędów 1–60 minut (5*)	Określa czas pomiędzy nieudanymi próbami logowania przed zablokowaniem użytkownika.
Czas blokady 1–60 minut (5*)	Określa czas blokady.
Limit czasu logowania w sieci Web 1–120 minut (10*)	Określa czas opóźnienia dla zdalnego logowania przed automatycznym wylogowaniem użytkownika.
Uwaga: Gwiazdka (*) umieszczona obok wartości oznacza ustawienie domyślne.	

Ustawienia druku poufnego

Element menu	Opis
Maksymalna liczba błędnych numerów PIN 2–10	Ustawia limit wprowadzania nieprawidłowego kodu PIN. **Uwaga:** Po osiągnięciu limitu prób zadania drukowania dla tej nazwy użytkownika są usuwane.
Wygaśnięcie ważności zadania poufnego Wyłącz* 1 godzina 4 godziny 24 godziny 1 tydzień	Ustawia czas wygaśnięcia dla każdego wstrzymanego zadania, zanim zostaną one automatycznie usunięte z dysku twardego lub inteligentnego dysku pamięci. **Uwaga:** Wstrzymane zadanie jest Poufne, Powtarzane, Odroczone lub Weryfikowanie.
Powtórz wygaśnięcie ważności zadania Wyłącz* 1 godzina 4 godziny 24 godziny 1 tydzień	Ustawia czas wygaśnięcia dla zadań drukowania, które chcesz powtarzać.
Uwaga: Gwiazdka (*) umieszczona obok wartości oznacza ustawienie domyślne.	

Element menu	Opis
Sprawdź wygaśnięcie ważności zadania Wyłącz* 1 godzina 4 godziny 24 godziny 1 tydzień	Ustaw czas wygaśnięcia dla drukowania kopii zadania, aby sprawdzić jej jakość przed wydrukowaniem pozostałych kopii.
Odrocz wygaśnięcie zadania drukowania Wyłącz* 1 godzina 4 godziny 24 godziny 1 tydzień	Umożliwia ustawienie wygaśnięcia dla zadań, które mają być przechowywane w pamięci drukarki w celu późniejszego wydrukowania.
Wymagaj wstrzymania wszystkich zadań Wyłącz* Włączone	Wstrzymuje wszystkie zadania drukowania.
Zachowaj powielone dokumenty Wyłącz* Włączone	Ustawia drukarkę tak, aby zachowała wszystkie dokumenty o tej samej nazwie.
Uwaga: Gwiazdka (*) umieszczona obok wartości oznacza ustawienie domyślne.	

Szyfrowanie dysku

Uwaga: To menu pojawia się tylko wtedy, gdy zainstalowano dysk twardy lub inteligentny dysk pamięci.

Element menu	Opis
Stan Włączone	Szyfrowanie jest wykonywane automatycznie po zainstalowaniu dysku pamięci.

Kasuj pliki tymczasowe

Element menu	Opis
Przechowywane w pamięci wbudowanej Wyłącz* Włącz	Usuwa wszystkie pliki przechowywane w pamięci drukarki.
Przechowywane na dysku twardym Usuwanie w 1 przebiegu* Usuwanie w 3 przebiegach Usuwanie w 7 przebiegach	Usuwa wszystkie pliki przechowywane na dysku twardym drukarki. **Uwaga:** Ten element menu pojawia się tylko po zainstalowaniu opcjonalnego dysku twardego.
Uwaga: Gwiazdka (*) umieszczona obok wartości oznacza ustawienie domyślne.	

Ustawienia LDAP rozwiązań

Element menu	Opis
Śledź aliasy LDAP Wyłącz* Włącz	Przeszukaj różne serwery w domenie w poszukiwaniu konta zalogowanego użytkownika.
Weryfikacja certyfikatu LDAP Tak Nie*	Włącz weryfikację certyfikatów LDAP.

Różne

Element menu	Opis
Funkcje chronione Wyśw.* Ukryj	Pokazuje wszystkie funkcje chronione przez funkcję kontroli dostępu (FAC), niezależnie od uprawnień bezpieczeństwa użytkownika. **Uwaga:** Opcja Ukryj wyświetla tylko funkcje chronione przez FAC, do których użytkownik ma dostęp.
Uprawnienia drukowania Wył.* Wł.	Pozwala użytkownikowi zalogować się przed przystąpieniem do drukowania.
Domyślny login uprawnień drukowania Nazwa użytkownika / hasło* Nazwa użytkownika	Ustawa domyślny login dla opcji Uprawnienia drukowania.
Zerowanie ustawień bezpieczeństwa Zezwól na dostęp gościa* Brak efektu	Określa dostęp użytkownika do drukarki. **Uwagi:** • Opcja Zezwól na dostęp gościa daje wszystkim osobom dostęp do wszystkich aspektów drukarki. • Opcja Brak efektu może uniemożliwić dostęp do drukarki, gdy wymagane informacje bezpieczeństwa nie będą dostępne.
Resetuj tryby urządzenia Zezwól z funkcją FAC Zezwalaj* Nie zezwalaj	Określ dostęp użytkownika do menu Usuwanie po awarii.
Użyj inteligentnego dysku pamięci do przechowywania danych użytkownika Wył. Włącz*	Włącz inteligentny dysk pamięci, aby przechowywać dane użytkownika.
Minimalna długość hasła 0–32 (0*)	Określa długość hasła.
Włącz ujawnienie hasła / kodu PIN Wył.* Wł.	Pokaż hasło lub osobisty numer identyfikacyjny.
Uwaga: Gwiazdka (*) umieszczona obok wartości oznacza ustawienie domyślne.	

Cloud Services

Rejestracja w usługach w chmurze

Element menu	Opis
Wyświetl dodatkowe informacje	Wyświetlanie dodatkowych informacji na temat korzystania z usług Lexmark Cloud Services.
Włącz komunikację z usługami Lexmark Cloud Services Wyłącz* Włączone	Włącz komunikację z usługami Lexmark Cloud Services w drukarce.
Wyświetl bieżący stan	Wyświetlanie stanu połączenia między drukarką a usługami Lexmark Cloud Services.
Uwaga: Gwiazdka (*) umieszczona obok wartości oznacza ustawienie domyślne.	

Raporty

Strona ustawień menu

Element menu	Opis
Strona ustawień menu	Drukuje raport zawierający wszystkie menu drukarki.

Urządzenie

Urządzenie

Element menu	Opis
Informacje o urządzeniu	Drukuje raport zawierający informacje o drukarce.
Statystyki urządzenia	Drukuje raport zawierający informacje o wykorzystaniu drukarki i status materiałów eksploatacyjnych.
Lista profili	Drukuje listę profili przechowywanych na drukarce.
Asset Report (Raport inwentaryzacji)	Wydrukuj narzędzie diagnostyczne w przypadku problemów z drukowaniem. **Uwaga:** Aby uniknąć przycięcia zawartości, należy wydrukować raport na papierze formatu Letter lub A4.

Drukowanie

Element menu	Opis
Drukuj czcionki Czcionki PCL Czcionki PS	Wydrukuj przykłady oraz informacje o czcionkach dostępnych w każdym języku drukarki.

Element menu	Opis
Print Demo (Drukuj demonstrację) Demo Page (Strona demonstracyjna)	Wydrukuj stronę z informacjami o możliwościach drukarki i obsługiwanych rozwiązaniach.
Drukuj katalog	Wydrukuj zasoby przechowywane na dysku flash, dysku twardym lub inteligentnym dysku pamięci (ISD). **Uwaga:** Ten element menu zostaje wyświetlony tylko po zainstalowaniu pamięci flash, dysku twardego lub ISD.

Sieć

Element menu	Opis
Strona konfiguracji sieci	Drukuje stronę zawierającą informacje o skonfigurowanej sieci i ustawieniach łączności bezprzewodowej drukarki. **Uwaga:** Ten element menu jest wyświetlany tylko w przypadku drukarek sieciowych lub drukarek podłączonych do serwerów druku.
Podłączone klienty Wi-Fi Direct	Wydrukuj stronę z listą urządzeń, które są podłączone do drukarki przy użyciu opcji Wi-Fi Direct. **Uwaga:** Ten element menu jest wyświetlany tylko, gdy opcja Włącz Wi-Fi Direct jest ustawiona na Włącz.

Rozwiązywanie problemów

Element menu	Opis
Drukowanie stron testu jakości	Wydrukuj przykładowe strony, aby zidentyfikować i poprawić wady jakości druku.

Drukowanie strony ustawień menu

Na ekranie głównym dotknij kolejno **Ustawienia** > **Raporty** > **Strona ustawień menu**.

Konserwacja drukarki

Sprawdzanie stanu części i materiałów eksploatacyjnych

1 Na ekranie głównym dotknij opcji **Stan/Materiały eksploatacyjne**.

2 Wybierz części lub materiały eksploatacyjne, które chcesz sprawdzić.

Uwaga: Dostęp do ustawienia można można również uzyskać, dotykając górnej sekcji ekranu głównego.

Konfigurowanie powiadomień dotyczących materiałów eksploatacyjnych

1 Uruchom przeglądarkę, a następnie w polu adresu wpisz adres IP drukarki.

Uwagi:

- Wyświetl adres IP drukarki na ekranie głównym drukarki. Adres IP ma postać czterech liczb oddzielonych kropkami. Na przykład 123.123.123.123.
- W przypadku używania serwera proxy wyłącz go tymczasowo, aby prawidłowo załadować stronę.

2 Kliknij opcję **Ustawienia** > **Urządzenie** > **Powiadomienia**.

3 W menu Materiały eksploatacyjne kliknij opcję **Niestandardowe powiadomienia o materiałach eksploatacyjnych**.

4 Wybierz powiadomienie dla każdego materiału eksploatacyjnego.

5 Zastosuj zmiany.

Konfigurowanie alarmów e-mail

Skonfiguruj drukarkę do wysyłania alarmów e-mail w sytuacji, gdy kończą się materiały eksploatacyjne, gdy należy zmienić lub dodać papier lub gdy dojdzie do zacięcia papieru.

1 Uruchom przeglądarkę, a następnie w polu adresu wpisz adres IP drukarki.

Uwagi:

- Wyświetl adres IP drukarki na ekranie głównym drukarki. Adres IP ma postać czterech liczb oddzielonych kropkami. Na przykład 123.123.123.123.
- W przypadku używania serwera proxy wyłącz go tymczasowo, aby prawidłowo załadować stronę.

2 Kliknij kolejno opcje **Ustawienia** > **Urządzenie** > **Powiadomienia** > **Konfiguracja alarmów e-mail**, a następnie skonfiguruj ustawienia.

Uwaga: Aby uzyskać więcej informacji na temat ustawień SMTP, skontaktuj się z dostawcą usług poczty e-mail.

3 Zastosuj zmiany.

4 Kliknij opcję **Ustaw listy i alarmy e-mail**, a następnie skonfiguruj ustawienia.

5 Zastosuj zmiany.

Oglądanie raportów

1 Na ekranie głównym dotknij kolejno opcji **Ustawienia** > **Raporty**.

2 Wybierz raport do wyświetlenia.

Zamawianie części i materiałów eksploatacyjnych

W Stanach Zjednoczonych informacje na temat lokalnych autoryzowanych dostawców materiałów eksploatacyjnych firmy Lexmark można uzyskać, kontaktując się z firmą Lexmark pod numerem telefonu 1-800-539-6275. W innych krajach należy odwiedzić witrynę internetową **www.lexmark.com** lub skontaktować się z punktem sprzedaży, w którym nabyto drukarkę.

Uwaga: Wszystkie oszacowane czasy eksploatacji materiałów odnoszą się do drukowania na papierze zwykłym w rozmiarze Letter lub A4.

Ostrzeżenie — możliwość uszkodzenia: Zaniedbanie działań mających na celu zachowanie optymalnej jakości wydruków bądź wymiany części lub materiałów eksploatacyjnych może spowodować uszkodzenie drukarki.

Używanie oryginalnych części i materiałów eksploatacyjnych firmy Lexmark.

Twoja drukarka Lexmark została zaprojektowana do optymalnej pracy z użyciem oryginalnych materiałów eksploatacyjnych i elementów marki Lexmark. Używanie materiałów i części innych producentów może negatywnie wpłynąć na wydajność, pracę i żywotność drukarki oraz jej części. Może też mieć wpływ na ochronę gwarancyjną. Uszkodzenia spowodowane używaniem części lub materiałów innych producentów nie są naprawiane w ramach gwarancji. Wszelkie wskaźniki materiałów są zaprojektowane tak, by współpracować z częściami i materiałami Lexmark i ich praca może zostać zakłócona, gdy użyte zostaną części lub materiały innych producentów. Użytkowanie materiałów i części związanych z obrazami dłużej niż jest to zalecane może spowodować uszkodzenie drukarki Lexmark i jej podzespołów.

Ostrzeżenie — możliwość uszkodzenia: Materiały eksploatacyjne i części nieobjęte umową programu zwrotów mogą zostać wyzerowane i poddane regeneracji. Należy jednak pamiętać, że gwarancja producenta nie obejmuje uszkodzeń spowodowanych wykorzystaniem nieoryginalnych materiałów eksploatacyjnych lub części. Zerowanie liczników materiałów eksploatacyjnych lub części bez przeprowadzenia odpowiedniej regeneracji może spowodować uszkodzenie drukarki. Po wyzerowaniu licznika materiałów eksploatacyjnych lub części drukarka może wyświetlić komunikat o błędzie, wskazując obecność wyzerowanego elementu.

Zamawianie kasety z tonerem

Uwagi:

- Szacunkowa wydajność naboju jest zgodna z normą ISO/IEC 19798.

- Stosowanie bardzo niskiego pokrycia wydruku przez dłuższy czas może negatywnie wpłynąć na rzeczywistą wydajność oraz może doprowadzić do niesprawności części składowych kasety przed wyczerpaniem się toneru.

Zwrotne kasety do urządzeń Lexmark CS730 i Lexmark CS735.

Element	Ameryka Północna	Europa	Reszta świata
Zwrotne kasety z tonerem			
Cyan (Cyjan)	71C10C0	71C20C0	71C80C0
Magenta	71C10M0	71C20M0	71C80M0
Yellow (Żółty)	71C10Y0	71C20Y0	71C80Y0
Black	71C10K0	71C20K0	71C80K0
Zwrotne kasety z tonerem o wysokiej wydajności			
Cyan (Cyjan)	71C1HC0[1]	71C2HC0[1]	71C8HC0[1]
Magenta	71C1HM0[1]	71C2HM0[1]	71C8HM0[1]
Yellow (Żółty)	71C1HY0[1]	71C2HY0[1]	71C8HY0[1]
Black	71C1HK0	71C2HK0	71C8HK0
Zwrotne kasety z tonerem o bardzo wysokiej wydajności[2]			
Cyan (Cyjan)	71C1XC0	71C2XC0	71C8XC0
Magenta	71C1XM0	71C2XSM0	71C8XM0
Yellow (Żółty)	71C1XY0	71C2XY0	71C8XY0

[1] Obsługiwane tylko przez drukarkę Lexmark CS730.

[2] Obsługiwane tylko przez drukarkę Lexmark CS735.

Więcej informacji na temat krajów w poszczególnych regionach można znaleźć pod adresem **www.lexmark.com/regions**.

Kaseta z tonerem Lexmarka o wysokiej wydajności do urządzeń Lexmark CS730

Element	Cały świat
Black	71C0H10
Cyan (Cyjan)	71C0H20
Magenta	71C0H30
Yellow (Żółty)	71C0H40

Kaseta z tonerem Lexmarka o bardzo wysokiej wydajności do urządzeń Lexmark CS735

Element	Cały świat
Cyan (Cyjan)	71C0X20
Magenta	71C0X30
Yellow (Żółty)	71C0X40

Kasety z tonerem do urządzeń Lexmark C4342 i Lexmark C4352

Element	Cały świat
Cyan (Cyjan)	24B7511
Magenta	24B7512
Yellow (Żółty)	24B7513
Black	24B7514

Zamawianie czarnego modułu obrazującego

Element	Numer katalogowy
Zespół obrazujący, czarny	71C0Z10

Zamawianie kolorowego zestawu obrazującego

Element	Numer katalogowy
Kolorowy zestaw bębnów	71C0Z50

Zamawianie pojemnika na zużyty toner

Element	Numer katalogowy
Pojemnik na zużyty toner	71C0W00

Zamawianie zestawu konserwacyjnego do nagrzewnicy

Uwagi:

- Stosowanie niektórych rodzajów papieru powoduje konieczność częstszej wymiany elementów wchodzących w skład zestawu konserwacyjnego.
- Zespół separatora, nagrzewnica i zespół wałków odbierających wchodzą w skład zestawu konserwacyjnego, ale w razie potrzeby mogą być zamawiane i wymieniane pojedynczo.
- Więcej informacji na temat wymiany zestawu konserwacyjnego zawiera dokumentacja dołączona do zestawu.

Element	Numer katalogowy
Zestaw konserwacyjny do nagrzewnicy, 110–120 V	41X3882
Zestaw konserwacyjny do nagrzewnicy, 220–240 V	41X3883
Zestaw konserwacyjny do nagrzewnicy, 100 V	41X3884
Zestaw konserwacyjny nagrzewnicy, 115 V (wąskie nośniki)*	41X4511
* Obsługiwany i wymagany tylko dla Lexmark CS737.	

Wymiana części i materiałów eksploatacyjnych

Wymiana kasety z tonerem

1 Otwórz drzwiczki B.

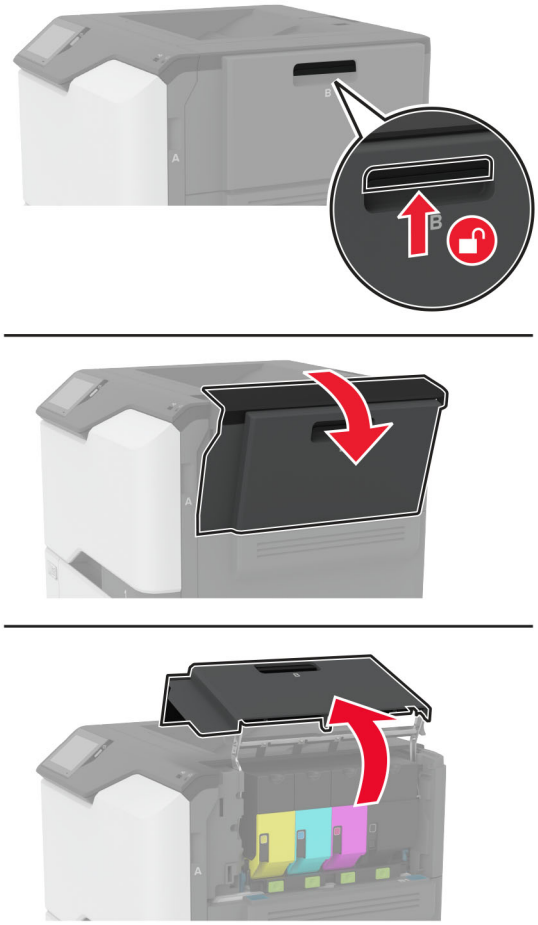

2 Wyjmij zużytą kasetę z tonerem.

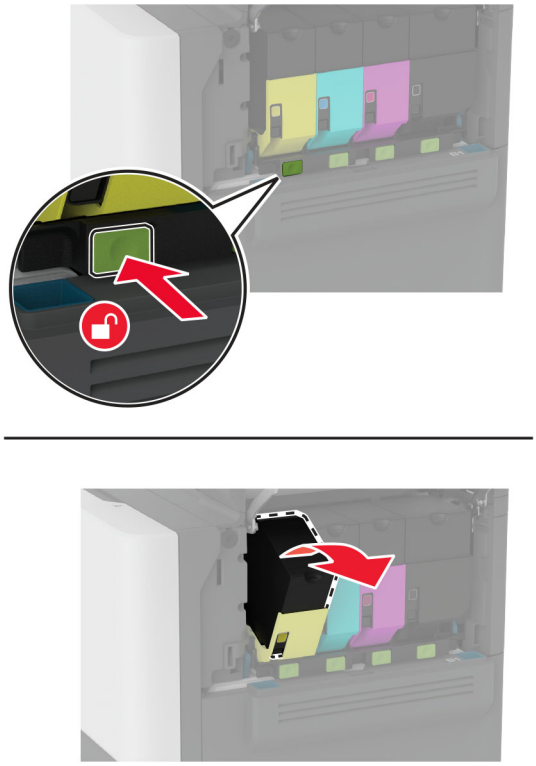

3 Rozpakuj nową kasetę z tonerem.

4 Włóż nową kasetę z tonerem.

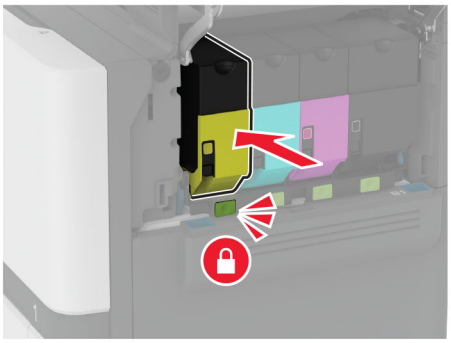

5 Zamknij drzwiczki B.

Wymiana czarnego modułu obrazującego

1 Otwórz drzwiczki B.

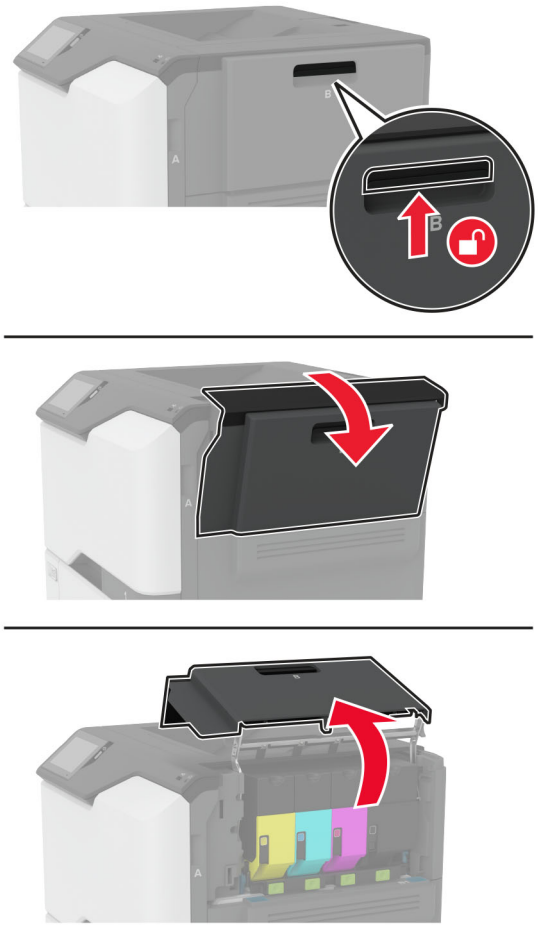

2 Wyjmij pojemnik na zużyty toner.

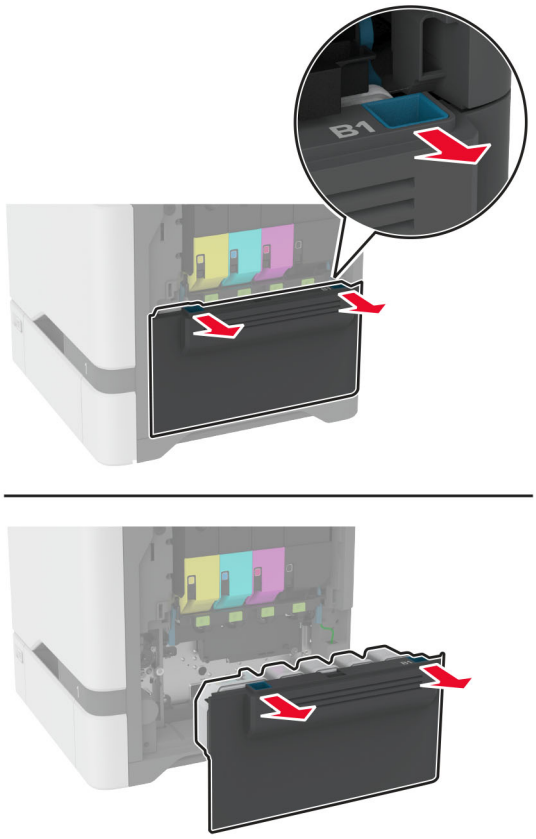

Uwaga: Aby uniknąć rozlania tonera, umieść butelkę w pozycji pionowej.

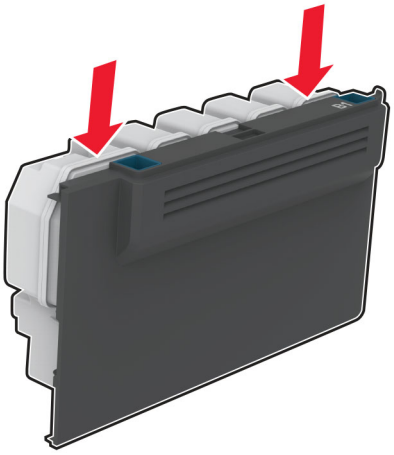

3 Wyjmij kasety z tonerem.

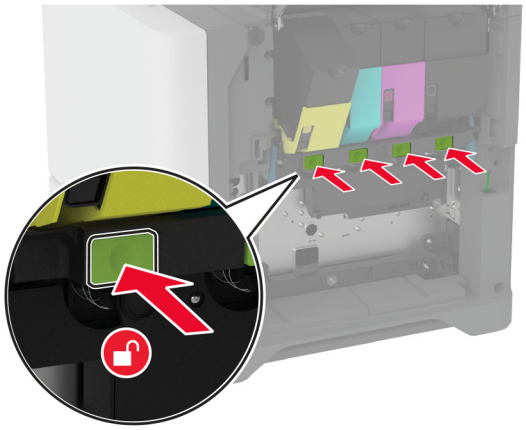

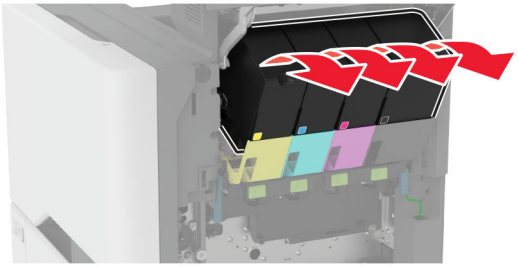

4 Odłącz kabel zestawu obrazującego.

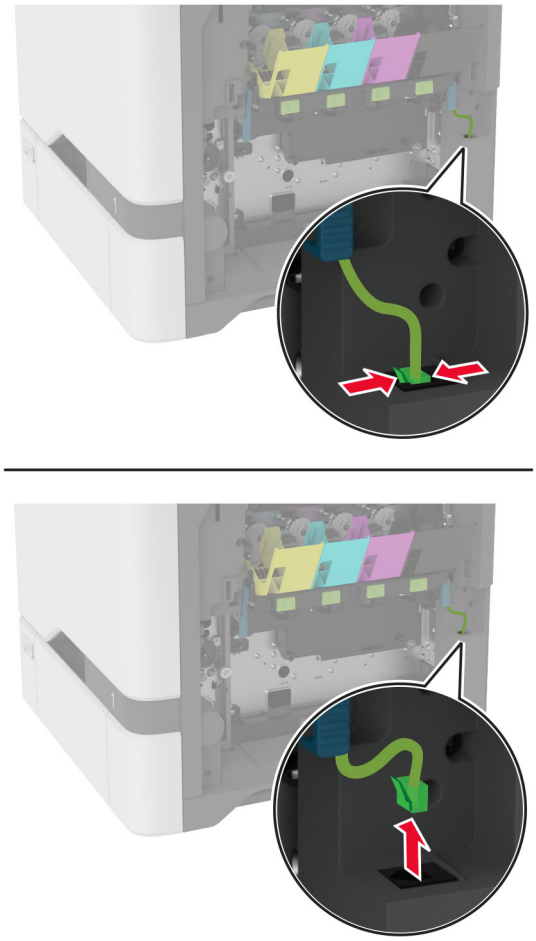

5 Wyjmij zestaw obrazowania.

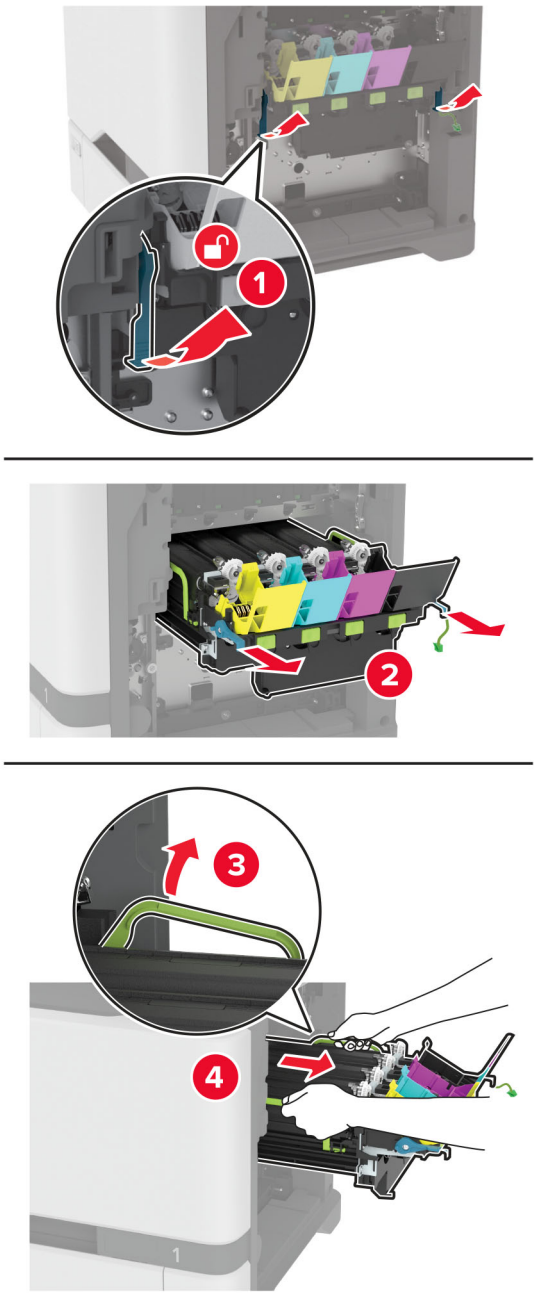

Uwaga: Aby uniknąć zarysowania zestawu obrazującego lub uszkodzenia bębna światłoczułego, umieść zestaw obrazujący w podniesionym położeniu.

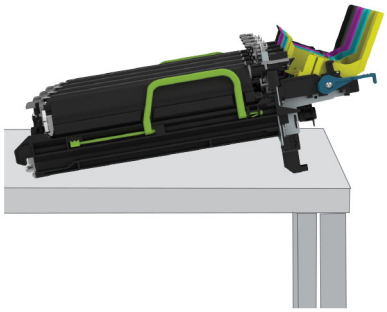

6 Wyjmij zużyty czarny moduł obrazujący.

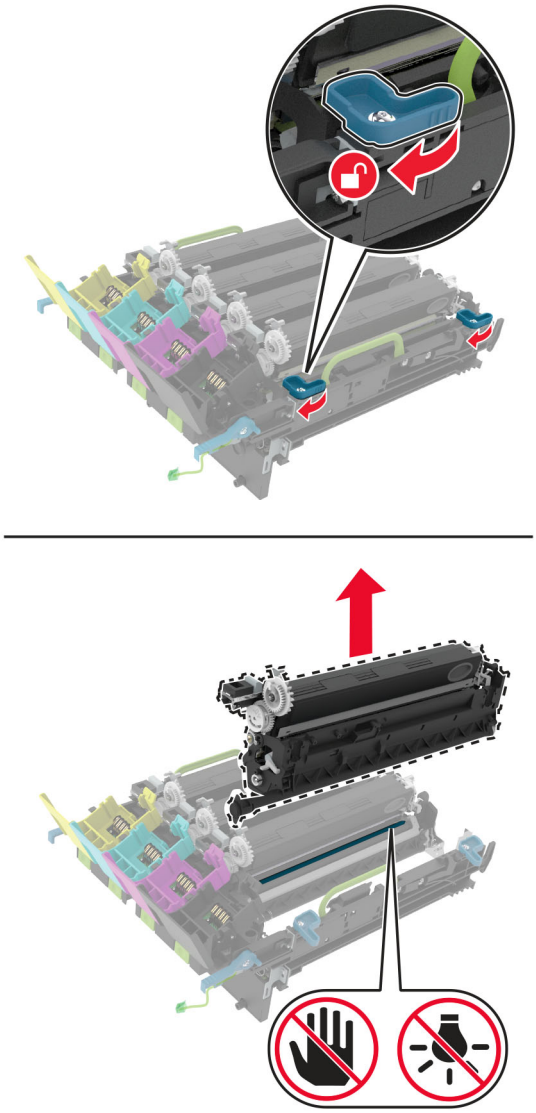

Ostrzeżenie — możliwość uszkodzenia: Nie wystawiaj bębna światłoczułego na działanie światła słonecznego przez dłużej niż 10 minut. Długotrwałe działanie światła może negatywnie wpłynąć na jakość wydruku.

Ostrzeżenie — możliwość uszkodzenia: Nie dotykaj lśniącego bębna światłoczułego pod zestawem obrazowania. Może to wpłynąć na jakość kolejnych zadań drukowania.

7 Wyjmij nowy czarny moduł obrazujący.

8 Włóż nowy czarny moduł obrazujący do zestawu obrazującego.

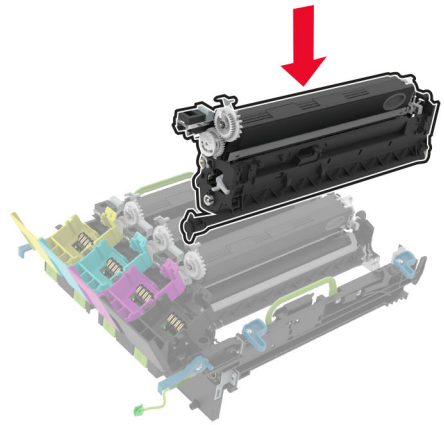

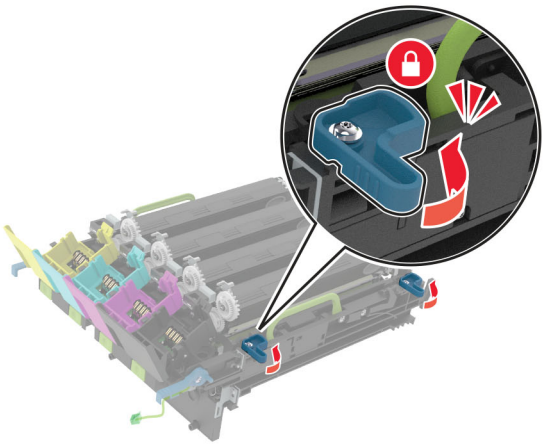

9 Włóż zestaw obrazowania.

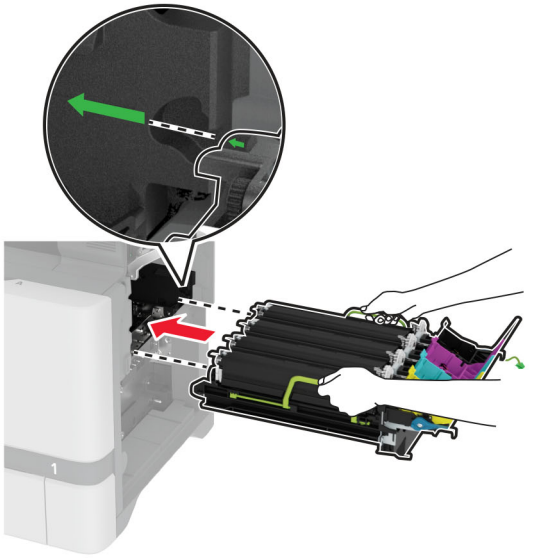

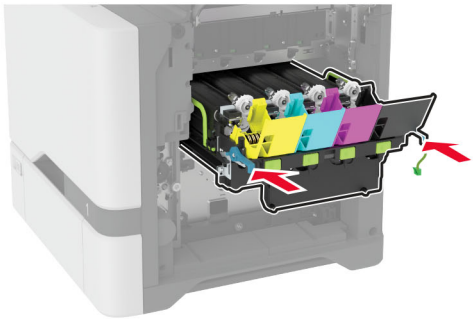

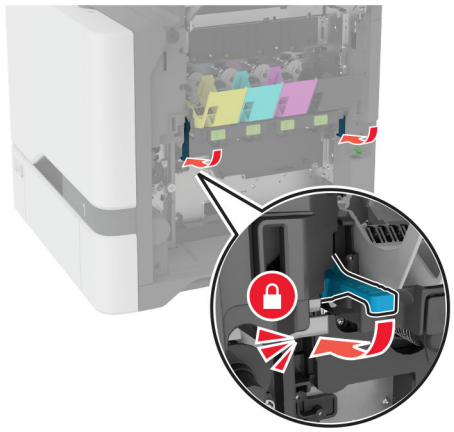

10 Podłącz kabel zestawu obrazującego.

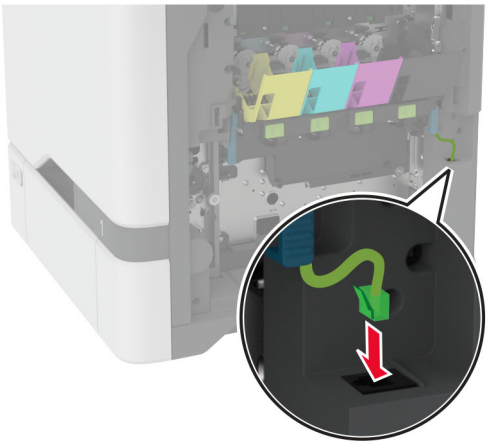

11 Włóż pojemnik na zużyty toner.

12 Włóż kasety z tonerem.

13 Zamknij drzwiczki B.

Wymiana kolorowego zestawu obrazującego

1 Otwórz drzwiczki B.

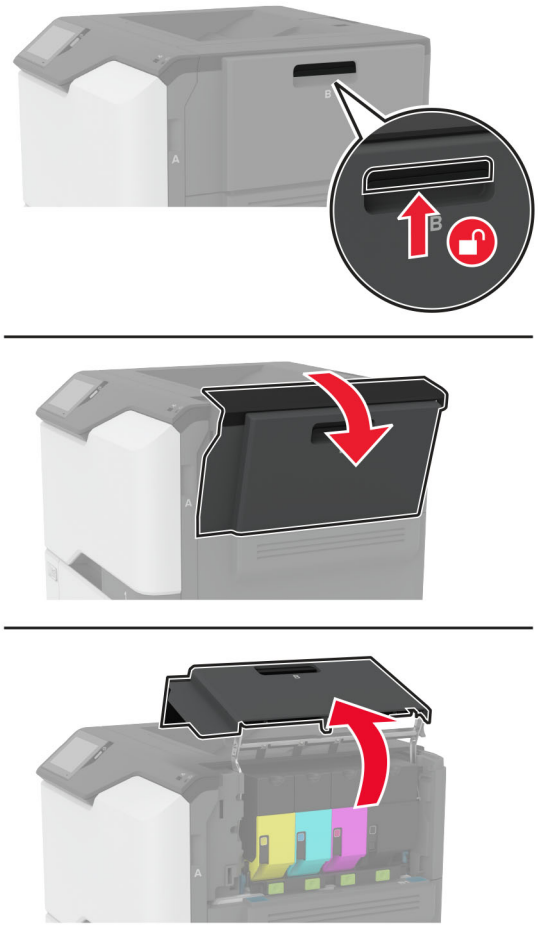

2 Wyjmij pojemnik na zużyty toner.

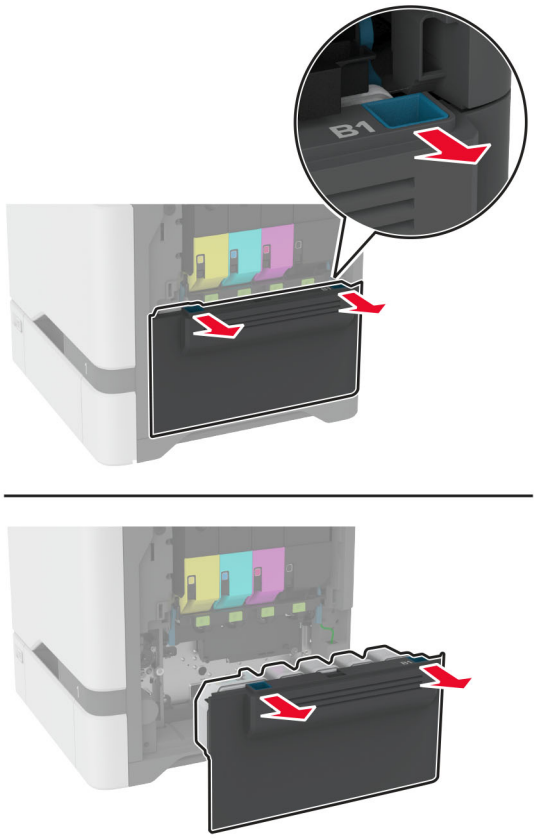

Uwaga: Aby uniknąć rozlania tonera, umieść butelkę w pozycji pionowej.

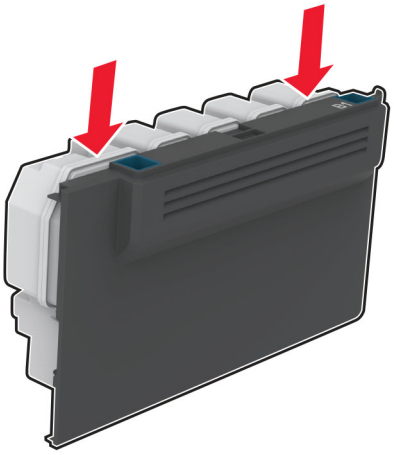

3 Wyjmij kasety z tonerem.

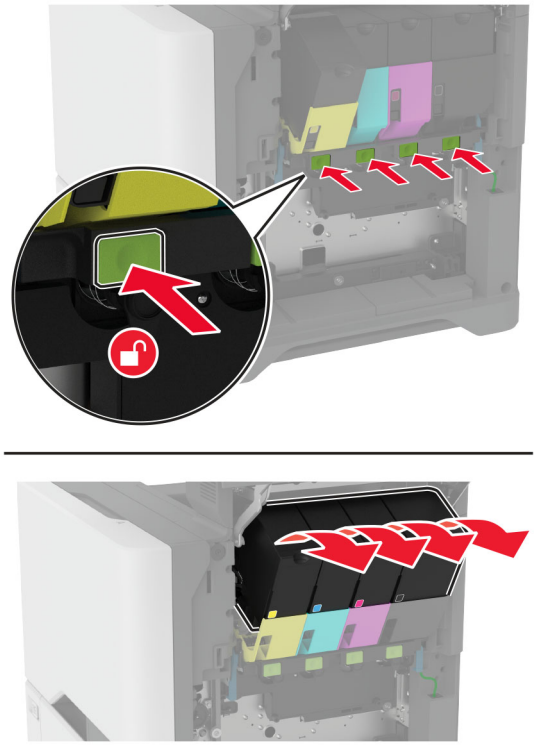

4 Odłącz kabel zestawu obrazującego.

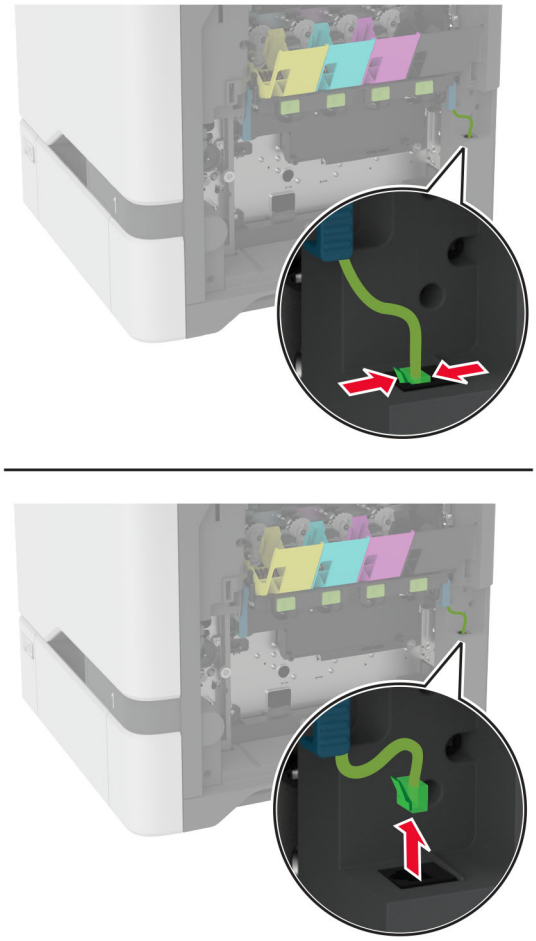

5 Wyjmij zużyty zestaw obrazujący.

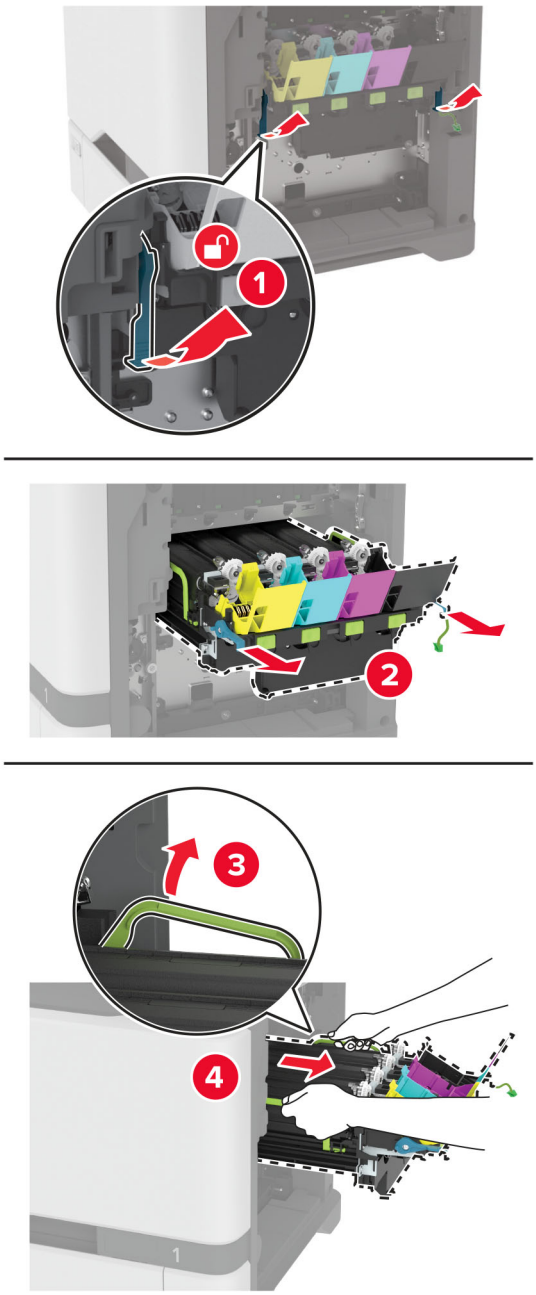

6 Wyjmij czarny zespół obrazowania.

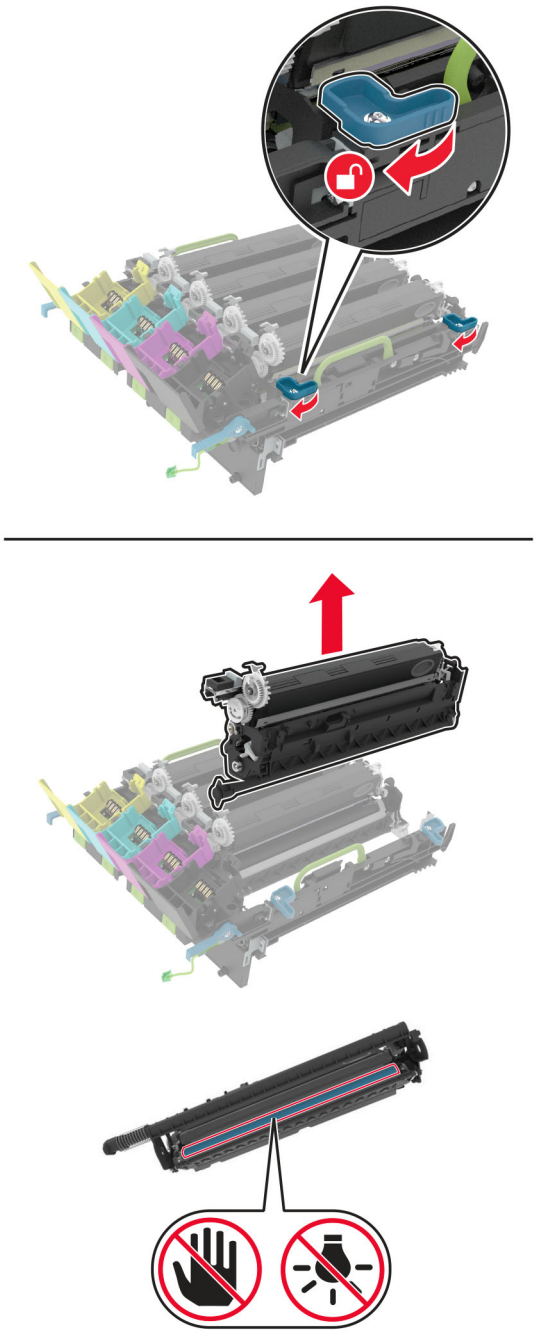

Ostrzeżenie — możliwość uszkodzenia: Nie wystawiaj bębna światłoczułego na działanie światła słonecznego przez dłużej niż 10 minut. Długotrwałe działanie światła może negatywnie wpłynąć na jakość wydruku.

Ostrzeżenie — możliwość uszkodzenia: Nie dotykaj błyszczącego bębna fotoprzewodnika pod zestawem obrazowania. Może to wpłynąć na jakość kolejnych zadań drukowania.

7 Rozpakuj nowy zestaw obrazujący.

Uwaga: Zestaw obrazowania zawiera zestaw obrazowania oraz zespół wywoływacza dla kolorów: cyjan, magenta, żółty i czarny.

8 Włóż czarny zespół obrazowania do nowego zestawu obrazowania.

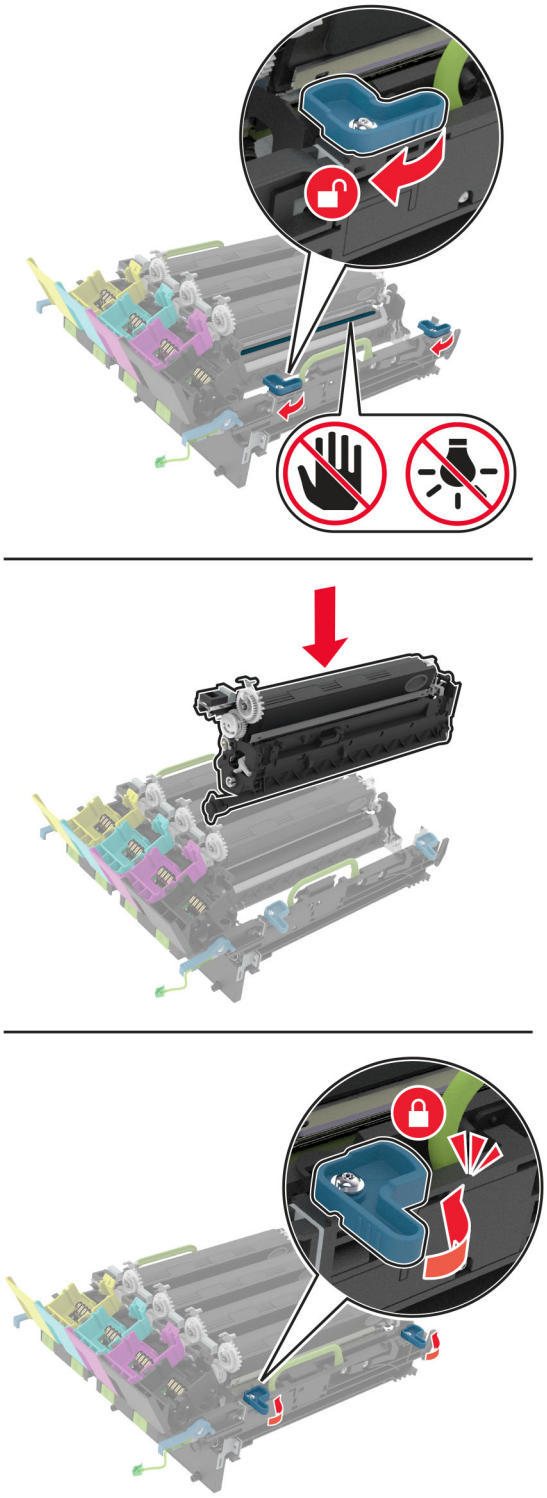

9 Włóż nowy zestaw obrazowania.

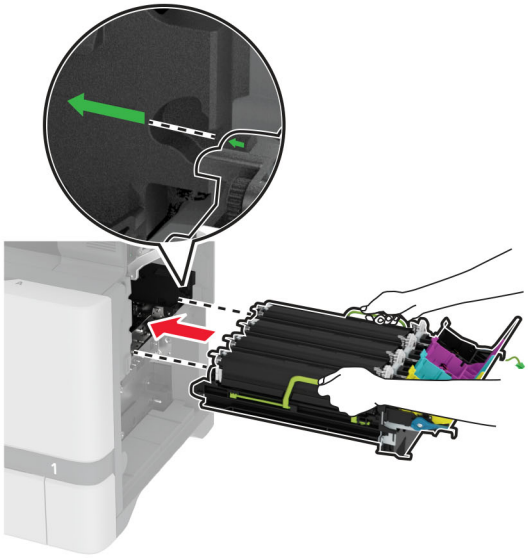

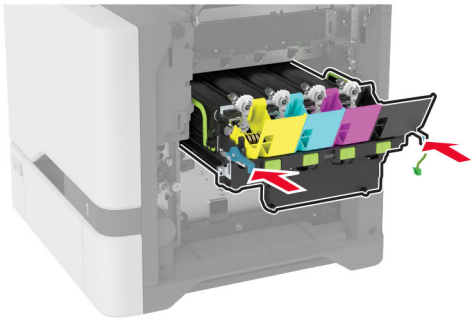

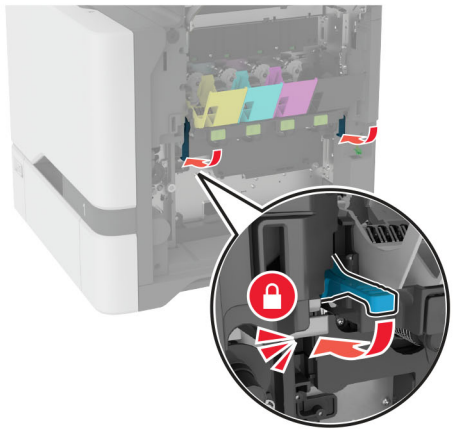

10 Podłącz kabel zestawu obrazującego.

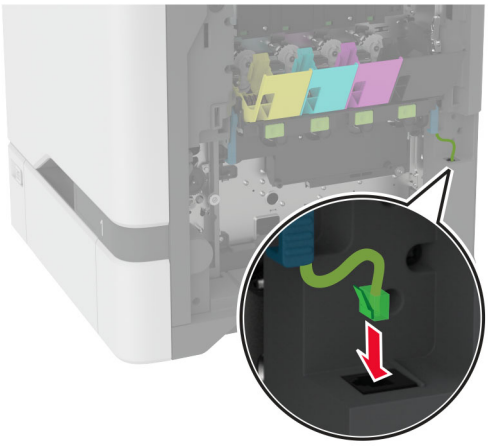

11 Włóż pojemnik na zużyty toner.

12 Włóż kasety z tonerem.

13 Zamknij drzwiczki B.

Wymiana pojemnika na zużyty toner

1 Otwórz drzwiczki B.

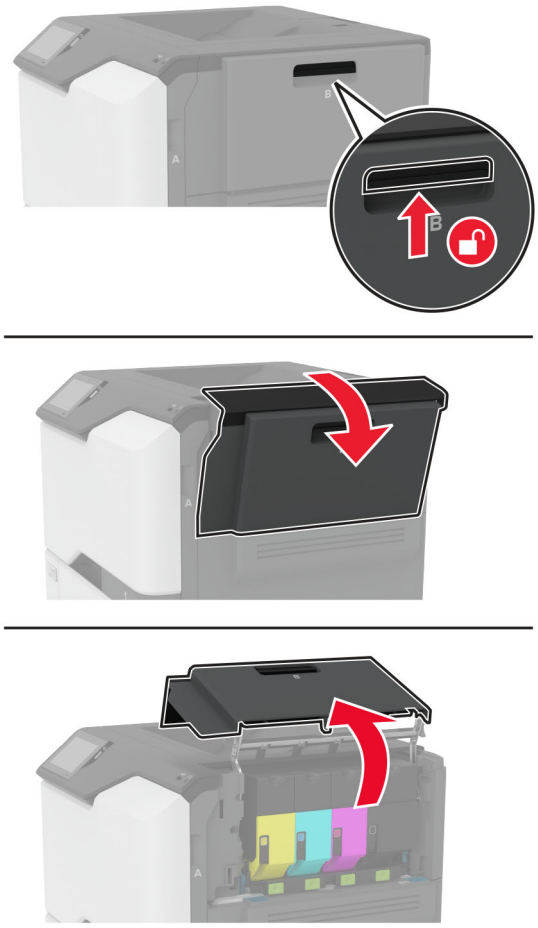

2 Wyjmij zużyty pojemnik na zużyty toner.

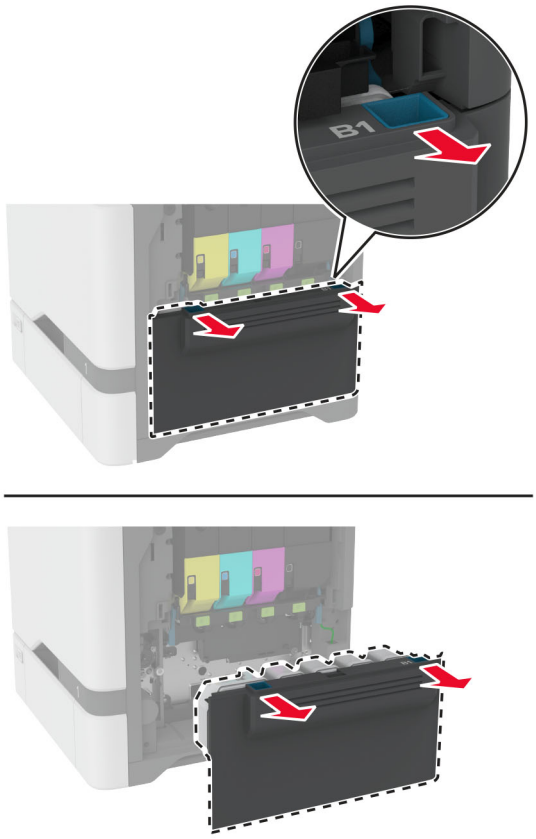

Uwaga: Aby uniknąć rozlania tonera, umieść butelkę w pozycji pionowej.

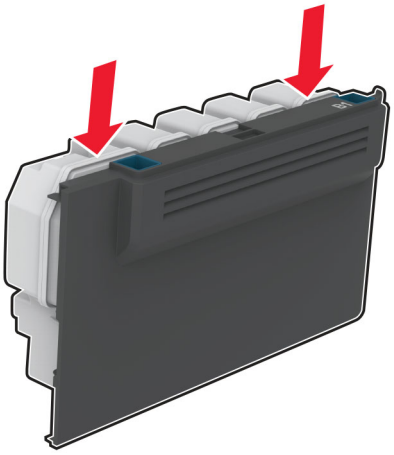

3 Rozpakuj nowy pojemnik na zużyty toner.

4 Włóż nowy pojemnik na zużyty toner.

5 Zamknij drzwiczki B.

6 Zutylizuj prawidłowo zużyty pojemnik na zużyty toner.

Wymiana nagrzewnicy

1 Wyłącz drukarkę, a następnie wyjmij przewód zasilający z gniazdka elektrycznego.

2 Otwórz drzwiczki A, a następnie drzwiczki A1.

UWAGA — GORĄCA POWIERZCHNIA: Wewnętrzne elementy drukarki mogą być gorące. W celu zmniejszenia ryzyka oparzenia, przed dotknięciem danej części należy odczekać, aż ostygnie.

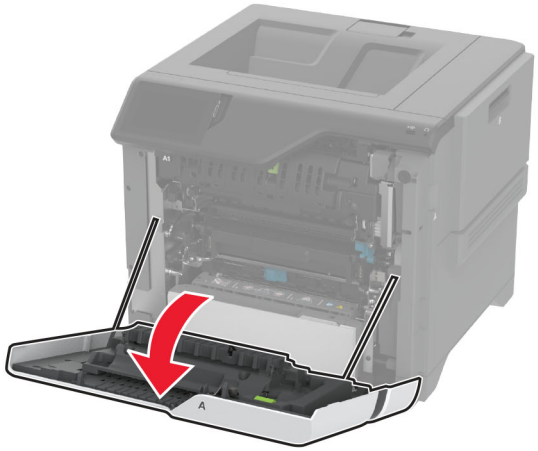

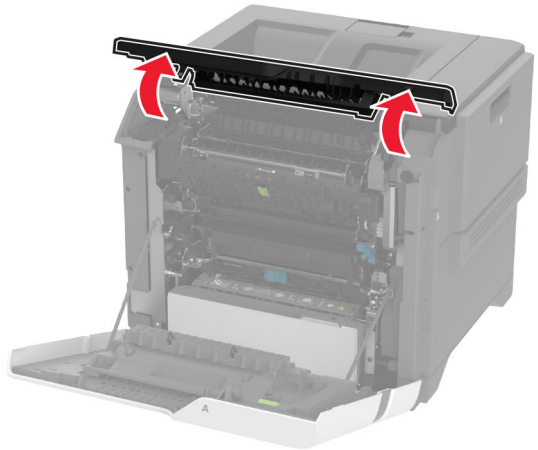

3 Wyjmij zużytą nagrzewnicę.

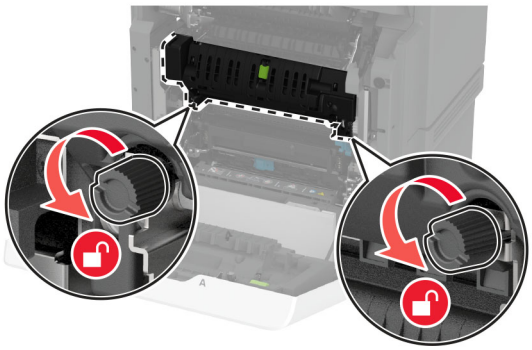

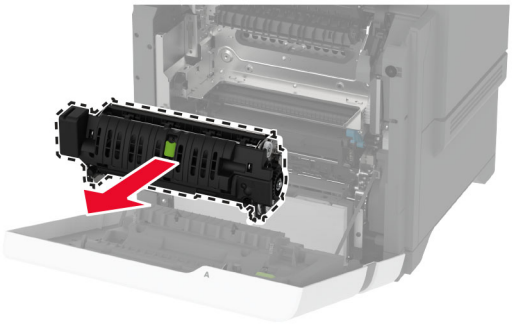

4 Rozpakuj nową nagrzewnicę.

5 Włóż nową nagrzewnicę.

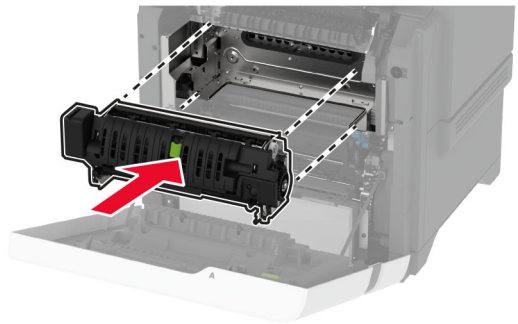

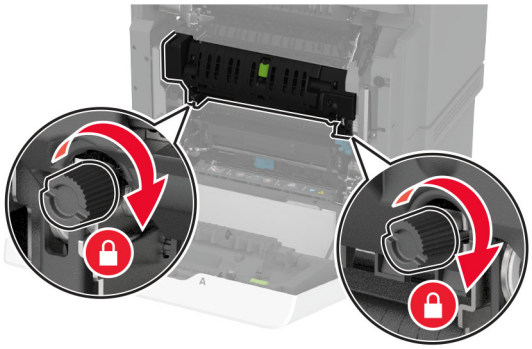

6 Zamknij drzwiczki A1, a następnie drzwiczki A.

7 Podłącz przewód zasilający do gniazdka elektrycznego, a następnie włącz drukarkę.

UWAGA — NIEBEZPIECZEŃSTWO USZKODZENIA CIAŁA: aby uniknąć ryzyka pożaru lub porażenia prądem elektrycznym, podłącz przewód zasilający do prawidłowo uziemionego, łatwo dostępnego gniazdka elektrycznego o odpowiednich parametrach, znajdującego się w pobliżu urządzenia.

8 Zresetuj licznik konserwacyjny nagrzewnicy.

Więcej informacji można znaleźć w sekcji „Resetowanie licznika konserwacyjnego” na str. 165.

Wymiana wałka pobierającego

Wymiana wałka pobierającego w zasobniku na 550 arkuszy

1 Wyłącz drukarkę, a następnie wyjmij przewód zasilający z gniazdka elektrycznego.

2 Zdejmij zasobnik.

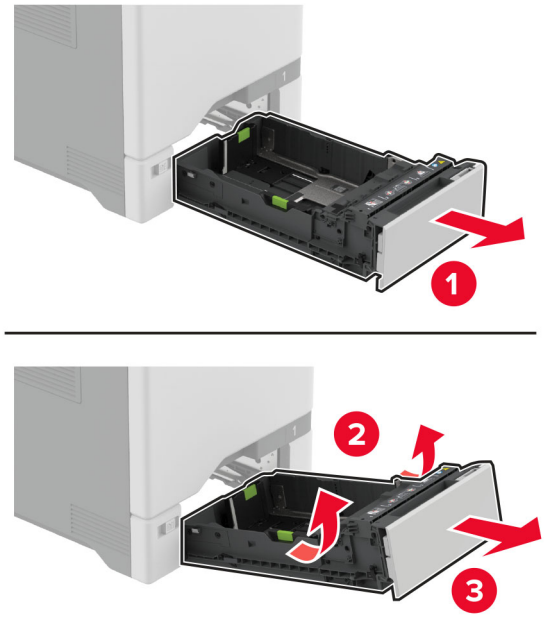

3 Wyjmij zużyty wałek pobierający.

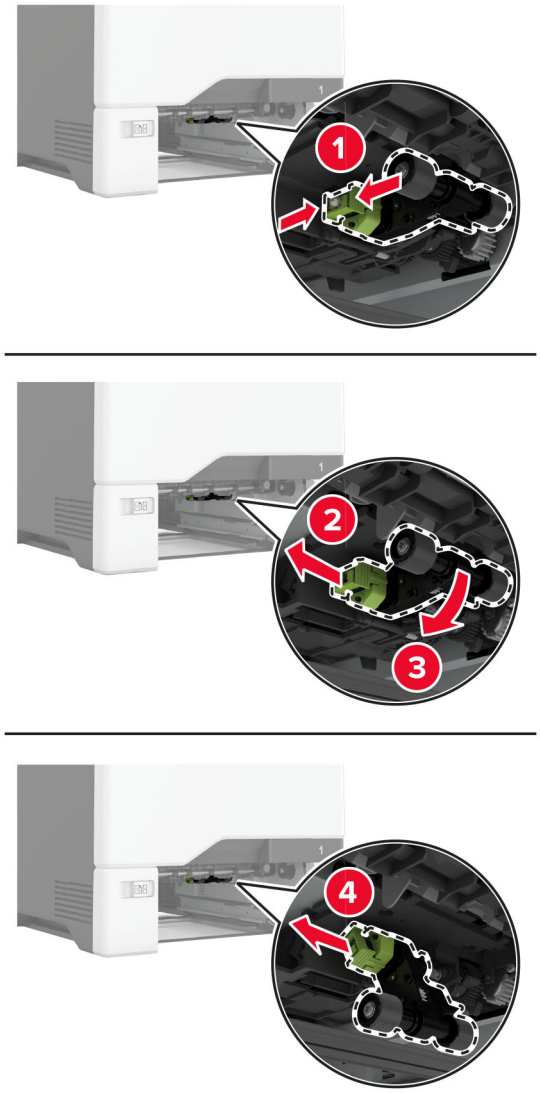

4 Rozpakuj nowy wałek pobierający.

Ostrzeżenie — możliwość uszkodzenia: Aby uniknąć uszkodzenia drukarki i jej słabej wydajności, należy upewnić się, że podczas obsługi części ręce są czyste.

5 Włóż nowy zespół wałka pobierającego.

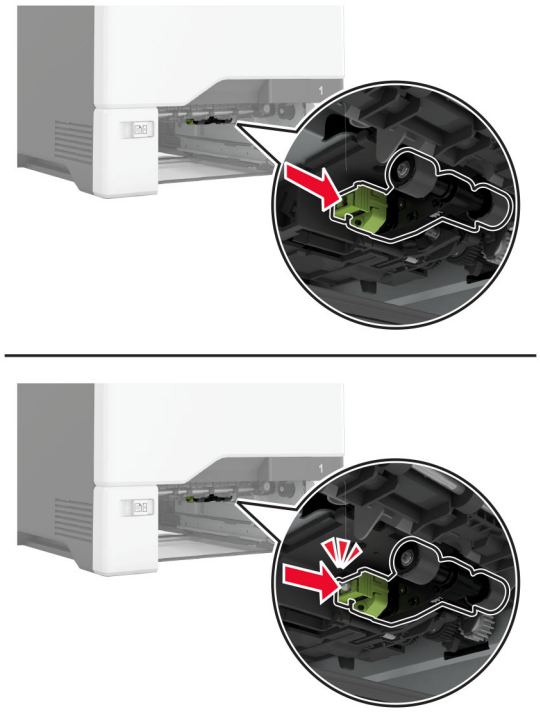

6 Włóż zasobnik.

7 Podłącz przewód zasilający do gniazdka elektrycznego, a następnie włącz drukarkę.

UWAGA — NIEBEZPIECZEŃSTWO USZKODZENIA CIAŁA: aby uniknąć ryzyka pożaru lub porażenia prądem elektrycznym, podłącz przewód zasilający do prawidłowo uziemionego, łatwo dostępnego gniazdka elektrycznego o odpowiednich parametrach, znajdującego się w pobliżu urządzenia.

Wymiana wałka pobierającego w podajniku uniwersalnym

1 Wyłącz drukarkę, a następnie wyjmij przewód zasilający z gniazdka elektrycznego.

2 Otwórz podajnik uniwersalny.

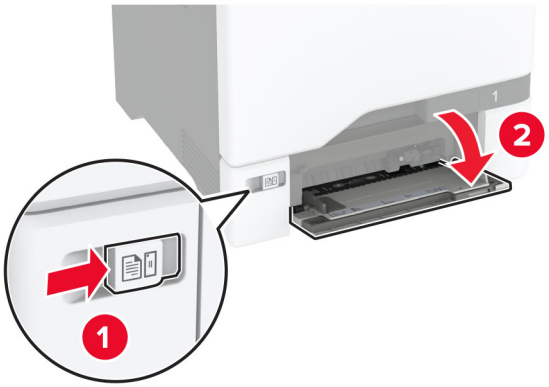

3 Wyjmij zużyty wałek pobierający.

4 Rozpakuj nowy wałek pobierający.

Ostrzeżenie — możliwość uszkodzenia: Aby uniknąć uszkodzenia drukarki i jej słabej wydajności, należy upewnić się, że podczas obsługi części ręce są czyste.

5 Włóż nowy zespół wałka pobierającego.

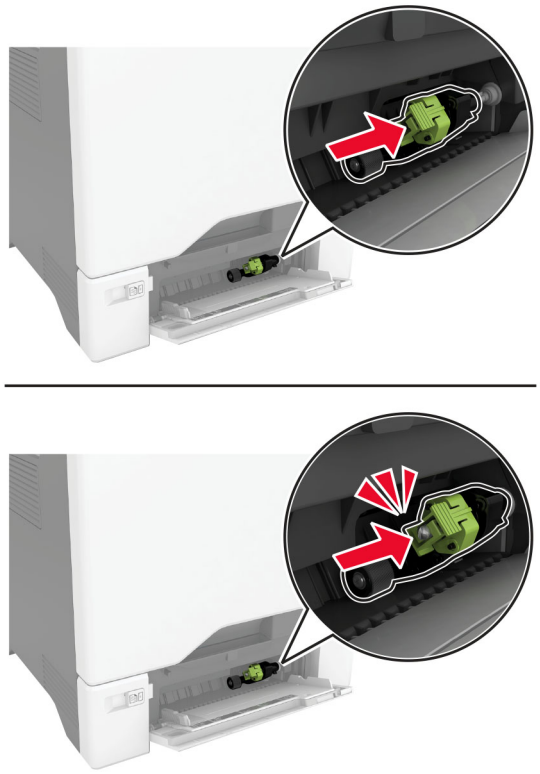

6 Zamknij podajnik uniwersalny.

7 Podłącz przewód zasilający do gniazdka elektrycznego, a następnie włącz drukarkę.

UWAGA — NIEBEZPIECZEŃSTWO USZKODZENIA CIAŁA: aby uniknąć ryzyka pożaru lub porażenia prądem elektrycznym, podłącz przewód zasilający do prawidłowo uziemionego, łatwo dostępnego gniazdka elektrycznego o odpowiednich parametrach, znajdującego się w pobliżu urządzenia.

Wymiana uchwytu separatora

1 Wyciągnij zasobnik.

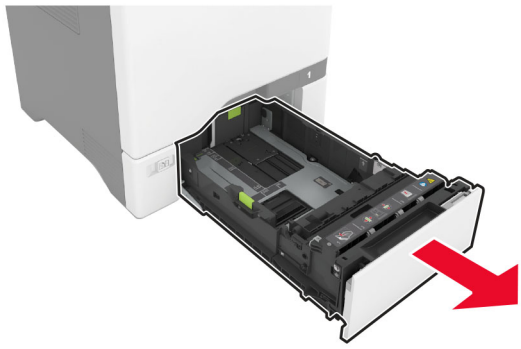

2 Wyjmij zużyty uchwyt separatora.

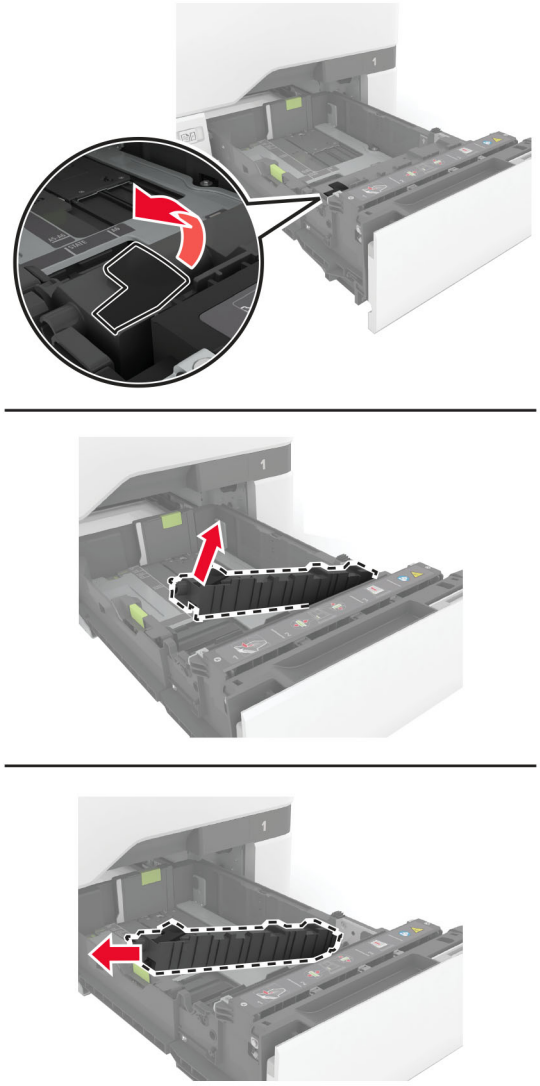

3 Rozpakuj nowy uchwyt separatora.

4 Włóż nowy uchwyt separatora.

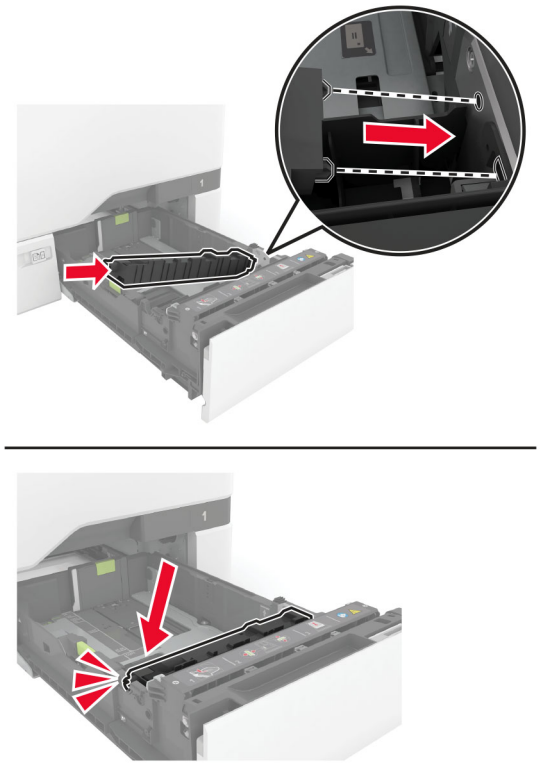

5 Włóż zasobnik.

Resetowanie licznika konserwacyjnego

1 Na ekranie głównym dotknij kolejno **Ustawienia** > **Urządzenie** > **Konserwacja** > **Menu konfiguracji** > **Zużycie materiałów i liczniki**.

2 Dotknij opcji **Resetuj licznik przeglądu**.

Zerowanie liczników zużycia materiałów eksploatacyjnych

1 Na ekranie głównym dotknij kolejno **Ustawienia** > **Urządzenie** > **Konserwacja** > **Menu konfiguracji** > **Zużycie materiałów i liczniki**.

2 Wybierz licznik, który ma zostać wyzerowany.

Ostrzeżenie — możliwość uszkodzenia: Materiały eksploatacyjne i części nieobjęte umową programu zwrotów mogą zostać wyzerowane i poddane regeneracji. Należy jednak pamiętać, że gwarancja producenta nie obejmuje uszkodzeń spowodowanych wykorzystaniem nieoryginalnych materiałów eksploatacyjnych lub części. Zerowanie liczników materiałów eksploatacyjnych lub części bez przeprowadzenia odpowiedniej regeneracji może spowodować uszkodzenie drukarki. Po wyzerowaniu licznika materiałów eksploatacyjnych lub części drukarka może wyświetlić komunikat o błędzie, wskazując obecność wyzerowanego elementu.

Czyszczenie części drukarki

Czyszczenie drukarki

UWAGA — NIEBEZPIECZEŃSTWO PORAŻENIA PRĄDEM: Aby uniknąć porażenia prądem elektrycznym podczas czyszczenia zewnętrznej powierzchni drukarki, należy najpierw wyjąć przewód zasilający z gniazdka elektrycznego, a następnie odłączyć wszystkie kable prowadzące do urządzenia.

Uwagi:

- Czynność tę należy wykonywać raz na kilka miesięcy.
- Uszkodzenia drukarki spowodowane niewłaściwą obsługą nie podlegają gwarancji.

1. Wyłącz drukarkę, a następnie wyjmij przewód zasilający z gniazdka elektrycznego.
2. Wyjmij papier z odbiornika standardowego i podajnika uniwersalnego.
3. Przy pomocy miękkiej szczoteczki lub odkurzacza usuń kurz i kawałki papieru znajdujące się dookoła drukarki.
4. Przetrzyj zewnętrzne powierzchnie drukarki za pomocą wilgotnej, miękkiej, niestrzępiącej się szmatki.

   Uwagi:

   - Nie należy używać środków czyszczących ani detergentów stosowanych w gospodarstwie domowym, gdyż mogą one uszkodzić wykończenie drukarki.
   - Upewnij się, że po czyszczeniu wszystkie powierzchnie drukarki są suche.
5. Podłącz przewód zasilający do gniazdka elektrycznego, a następnie włącz drukarkę.

   UWAGA — NIEBEZPIECZEŃSTWO USZKODZENIA CIAŁA: Aby uniknąć ryzyka pożaru lub porażenia prądem elektrycznym, podłącz przewód zasilający do prawidłowo uziemionego, łatwo dostępnego gniazdka elektrycznego o odpowiednich parametrach, znajdującego się w pobliżu urządzenia.

Czyszczenie ekranu dotykowego

UWAGA — NIEBEZPIECZEŃSTWO PORAŻENIA PRĄDEM: Aby uniknąć porażenia prądem elektrycznym podczas czyszczenia zewnętrznej powierzchni drukarki, należy najpierw wyjąć przewód zasilający z gniazdka elektrycznego, a następnie odłączyć wszystkie kable prowadzące do urządzenia.

1. Wyłącz drukarkę, a następnie wyjmij przewód zasilający z gniazdka elektrycznego.
2. Zwilż miękką, niestrzępiąca się szmatkę i przetrzyj nią ekran dotykowy.

   Uwagi:

   - Nie należy używać środków czyszczących ani detergentów stosowanych w gospodarstwie domowym, gdyż mogą one uszkodzić ekran dotykowy.
   - Po wyczyszczeniu ekranu dotykowego upewnij się, że jest on suchy.

3 Podłącz przewód zasilający do gniazdka elektrycznego, a następnie włącz drukarkę.

UWAGA — NIEBEZPIECZEŃSTWO USZKODZENIA CIAŁA: aby uniknąć ryzyka pożaru lub porażenia prądem elektrycznym, podłącz przewód zasilający do prawidłowo uziemionego, łatwo dostępnego gniazdka elektrycznego o odpowiednich parametrach, znajdującego się w pobliżu urządzenia.

Czyszczenie wałków pobierających

1 Wyłącz drukarkę, a następnie wyjmij przewód zasilający z gniazdka elektrycznego.

2 Zdejmij zasobnik.

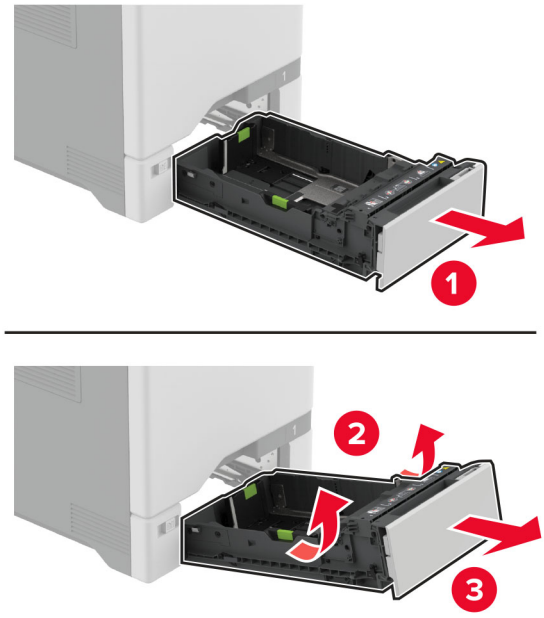

3 Wyjmij wałek pobierający.

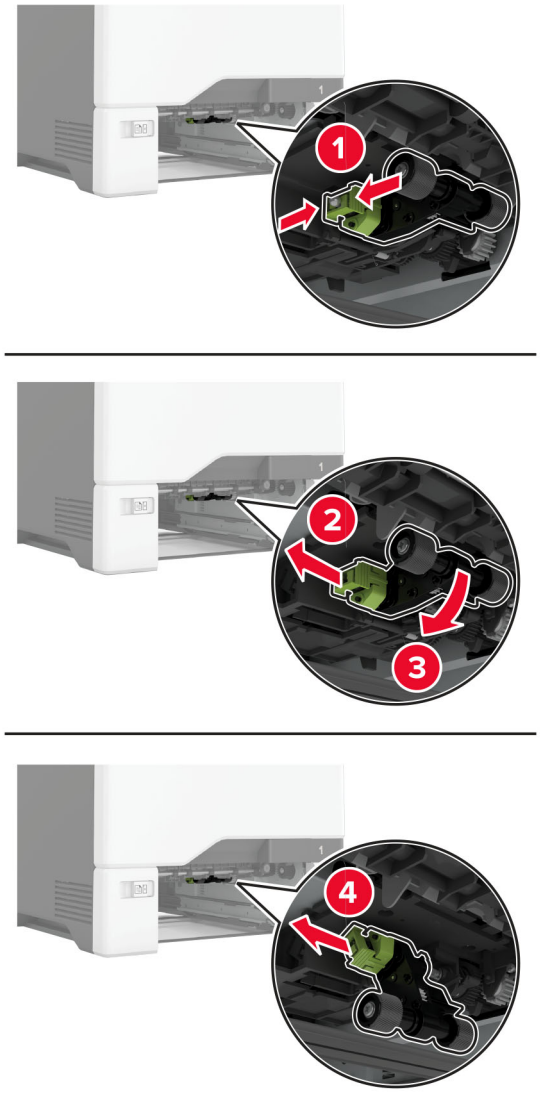

4 Zwilż alkoholem izopropylowym miękką, niestrzępiącą się szmatkę, a następnie wytrzyj wałki pobierające.

5 Włóż wałek pobierający.

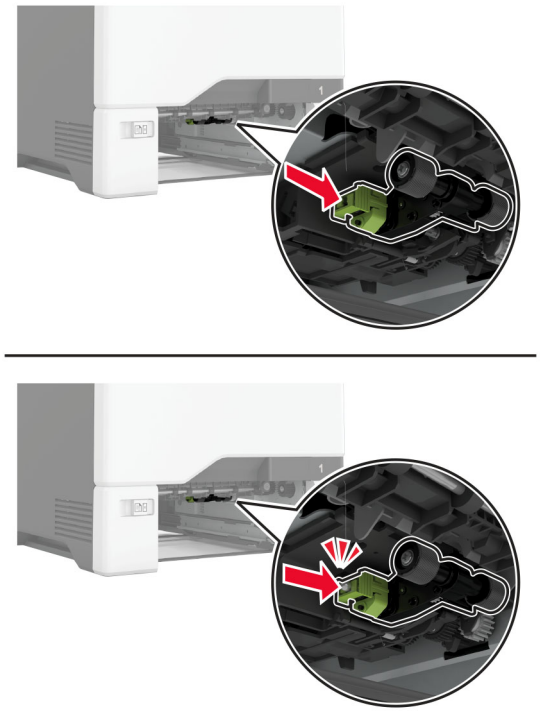

6 Włóż zasobnik.

7 Podłącz przewód zasilający do gniazdka elektrycznego, a następnie włącz drukarkę.

UWAGA — NIEBEZPIECZEŃSTWO USZKODZENIA CIAŁA: aby uniknąć ryzyka pożaru lub porażenia prądem elektrycznym, podłącz przewód zasilający do prawidłowo uziemionego, łatwo dostępnego gniazdka elektrycznego o odpowiednich parametrach, znajdującego się w pobliżu urządzenia.

Czyszczenie wałka pobierającego w podajniku uniwersalnym

1 Wyłącz drukarkę, a następnie wyjmij przewód zasilający z gniazdka elektrycznego.

2 Otwórz podajnik uniwersalny.

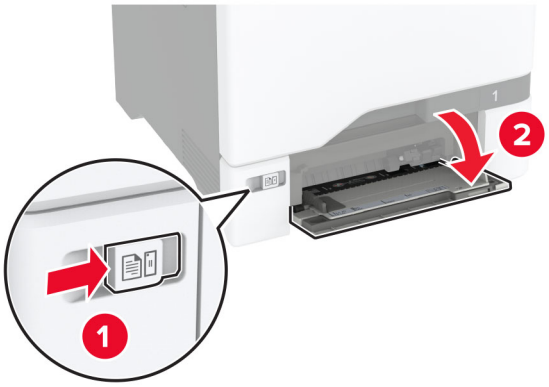

3 Wyjmij wałek pobierający.

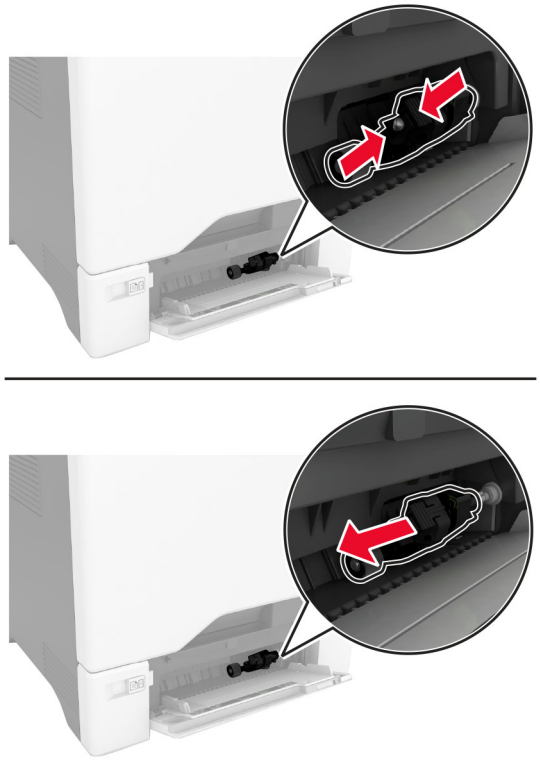

4 Zwilż alkoholem izopropylowym miękką, niestrzępiącą się szmatkę, a następnie wytrzyj wałek pobierający.

5 Włóż wałek pobierający.

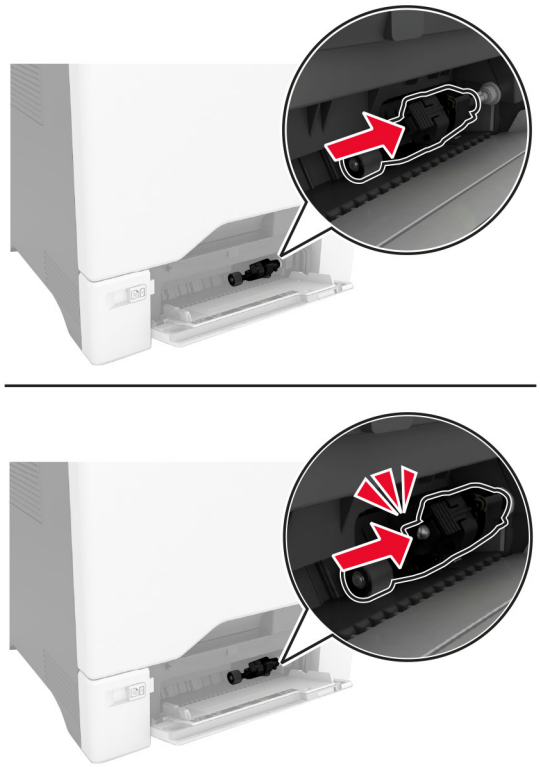

6 Zamknij podajnik uniwersalny.

7 Podłącz przewód zasilający do gniazdka elektrycznego, a następnie włącz drukarkę.

UWAGA — NIEBEZPIECZEŃSTWO USZKODZENIA CIAŁA: aby uniknąć ryzyka pożaru lub porażenia prądem elektrycznym, podłącz przewód zasilający do prawidłowo uziemionego, łatwo dostępnego gniazdka elektrycznego o odpowiednich parametrach, znajdującego się w pobliżu urządzenia.

Oszczędzanie energii i papieru

Konfigurowanie ustawień trybu oszczędzania energii

tryb czuwania

1 Na ekranie głównym dotknij kolejno opcji **Ustawienia** > **Urządzenie** > **Zarządzanie energią** > **Limity czasu** > **Tryb czuwania**.

2 Określ czas bezczynności, po upływie którego drukarka przejdzie w Tryb czuwania.

trybu hibernacji

1 Na ekranie głównym wybierz kolejno opcje **Ustawienia** > **Urządzenie** > **Zarządzanie energią** > **Limity czasu** > **Limit czasu hibernacji**.

2 Wybierz czas bezczynności, po upływie którego drukarka przejdzie w Tryb czuwania.

Uwagi:

- Aby funkcja Limit czasu do przejścia w stan hibernacji działała, wybierz dla opcji Limit czasu hibernacji przy połączeniu ustawienie Hibernuj.
- Gdy drukarka działa w trybie Hibernacja, wbudowany serwer WWW jest wyłączony.

Regulacja jasności wyświetlacza

1 Na ekranie głównym dotknij kolejno opcji **Ustawienia** > **Urządzenie** > **Preferencje**.

2 W menu Jasność ekranu dostosuj ustawienie.

Zmniejszanie zużycia materiałów eksploatacyjnych

- Drukowanie dwustronne.

  Uwaga: Domyślnym ustawieniem sterownika drukarki jest druk dwustronny.
- Drukowanie wielu stron na jednej stronie arkusza papieru.
- Korzystanie z funkcji podglądu, aby zobaczyć dokument przed jego wydrukowaniem.
- Wydrukuj jeden egzemplarz dokumentu, aby sprawdzić poprawność jego zawartości i formatu.

Przenoszenie drukarki w inne miejsce

Przenoszenie drukarki w inne miejsce

UWAGA — NIEBEZPIECZEŃSTWO USZKODZENIA CIAŁA: jeśli waga drukarki jest większa niż 20 kg (44 funty), do bezpiecznego przeniesienia potrzeba co najmniej dwóch osób.

UWAGA — NIEBEZPIECZEŃSTWO USZKODZENIA CIAŁA: w celu uniknięcia ryzyka pożaru lub porażenia prądem należy korzystać wyłącznie z przewodu zasilającego dołączonego do tego produktu lub z części zamiennych autoryzowanych przez producenta.

UWAGA — NIEBEZPIECZEŃSTWO USZKODZENIA CIAŁA: zastosowanie się do poniższych wskazówek pozwoli uniknąć obrażeń ciała oraz uszkodzenia drukarki podczas jej przenoszenia:

- Upewnij się, że wszystkie drzwiczki i tace są zamknięte.
- Wyłącz drukarkę, a następnie wyjmij przewód zasilający z gniazdka elektrycznego.
- Odłącz wszystkie przewody i kable.
- Jeżeli do drukarki są podłączone oddzielne, opcjonalne tace podłogowe lub opcje wyjściowe, odłącz je przed przeniesieniem drukarki.
- Jeśli drukarka jest wyposażona w podstawę na kółkach, przesuń drukarkę ostrożnie na nowe miejsce. Zachowaj ostrożność przy przechodzeniu przez progi i uważaj na przerwy w podłodze.

- Jeżeli drukarka nie jest wyposażona w podstawę na kółkach, ale jest skonfigurowana do obsługi opcjonalnych tac lub opcji wyjściowych, odłącz opcje wyjściowe i podnieś drukarkę z tac. Drukarki ani wyposażenia opcjonalnego nie wolno podnosić jednocześnie.
- Przy podnoszeniu drukarki zawsze używaj uchwytów.
- Jeśli drukarka jest przewożona na wózku, musi on mieć na tyle dużą powierzchnię, aby mieściła się na nim cała podstawa drukarki.
- Jeśli wyposażenie opcjonalne jest przewożone na wózku, musi on mieć na tyle dużą powierzchnię, aby w pełni mieściły się na nim opcjonalne elementy wyposażenia.
- Drukarka musi pozostawać w pozycji pionowej.
- Unikaj gwałtownych wstrząsów.
- Podczas ustawiania drukarki zachowaj ostrożność, aby nie przycisnąć sobie palców.
- Upewnij się, że wokół drukarki jest wystarczająco dużo wolnego miejsca.

Uwaga: uszkodzenie drukarki spowodowane jej nieprawidłowym przenoszeniem nie jest objęte gwarancją.

Transport drukarki

Instrukcje wysyłania drukarki można uzyskać na stronie **http://support.lexmark.com** lub w pomocy technicznej.

Rozwiązywanie problemu

Problemy z jakością wydruku

Wybierz obraz, który najlepiej oddaje Twoje problemy z drukowaniem, a następnie kliknij odnośnik znajdujący się pod nim, aby poznać rozwiązanie.

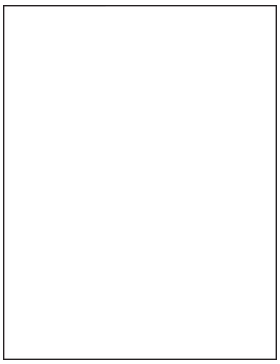

„Puste lub białe strony” na str. 183

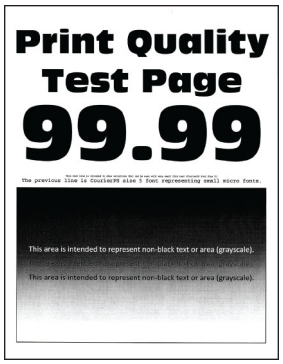

„Zbyt ciemny wydruk” na str. 185

„Cienie na wydruku” na str. 187

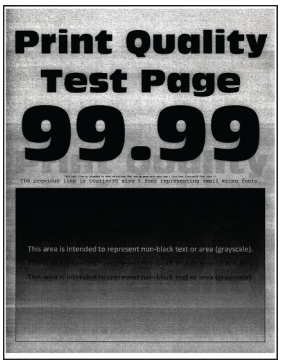

„Szare lub kolorowe tło” na str. 188

„Nieprawidłowe marginesy” na str. 189

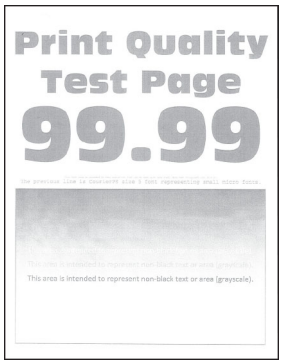

„Jasny wydruk” na str. 189

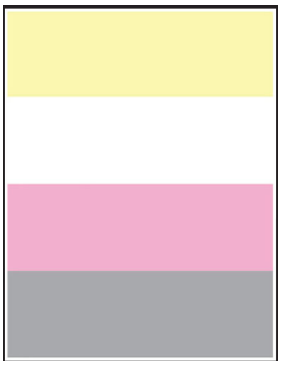

„Brakujące kolory” na str. 192

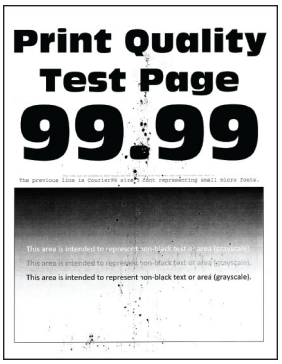

„Cętkowany wydruk i plamki” na str. 194

„Zwijanie się papieru” na str. 196

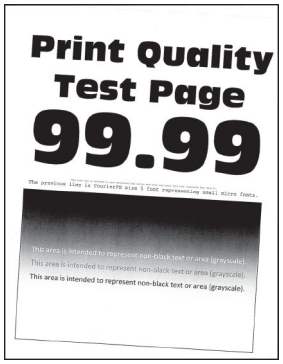

„Zniekształcone lub przekrzywione wydruki” na str. 197

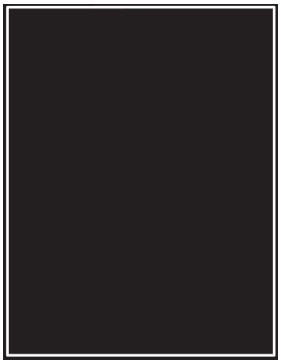

„Jednolite kolorowe lub czarne obrazy” na str. 197

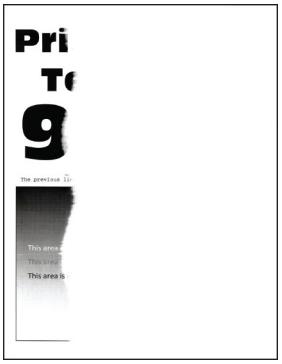

„Obcięty tekst lub obraz” na str. 198

„Toner łatwo się ściera” na str. 200

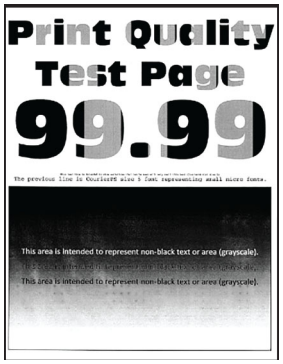

„Nierówna gęstość wydruku” na str. 201

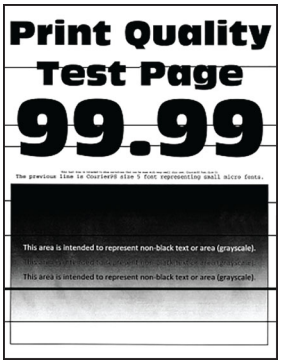

„Ciemne poziome linie” na str. 202

„Ciemne pionowe linie” na str. 203

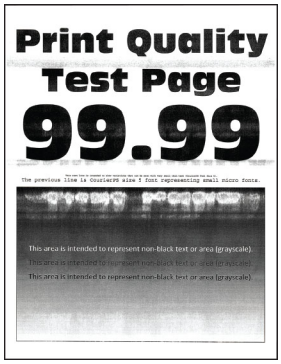

„Białe poziome linie” na str. 204

„Pionowe białe linie” na str. 205

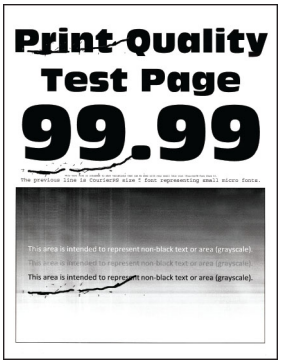

„Powtarzające się błędy wydruku” na str. 207

Kody błędów drukarki

Kody błędów	Komunikat o błędzie	Rozwiązanie
8.01	**Zamknij wszystkie drzwiczki.**	Zamknij wszystkie drzwiczki, a następnie włóż pojemnik na zużyty toner.
9.00	**Drukarka wymagała ponownego uruchomienia. Ostatnie zadanie może być niezakończone.**	Dotknij przycisku **Kontynuuj**, aby usunąć komunikat i kontynuować drukowanie.
11,11, 11,21, 11,31, 11,41, 11,51	**Załaduj do <source/> <type/> <size/>.**	Otwórz wskazaną tacę, a następnie załaduj papier. Więcej informacji można znaleźć w sekcji „Ładowanie zasobników” na str. 33.
11,12, 11,22, 11,32, 11,42, 11,52	**Załaduj do <source/> <type/> <size/> <orientation/>.**	
11.91	**Załaduj do podajnika uniwersalnego <type/> <size/>.**	Otwórz podajnik uniwersalny, a następnie załaduj papier. Więcej informacji można znaleźć w sekcji „Ładowanie nośników do podajnika uniwersalnego” na str. 37.
11.92	**Załaduj do podajnika uniwersalnego <type/> <size/> <orientation/>.**	

Kody błędów	Komunikat o błędzie	Rozwiązanie
12,11, 12,21, 12,31, 12,41, 12,51	**Zmień <source/> na <type/> <size/>.**	Otwórz wskazany podajnik, wyjmij papier, a następnie załaduj odpowiedni typ i format papieru. Więcej informacji można znaleźć w sekcji „Ładowanie zasobników" na str. 33.
12,12, 12,22, 12,32, 12,42, 12,52	**Zmień <source/> na <type/> <size/> <orientation/>.**	
12.91	**Zmień podajnik uniwersalny na <type/> <size/>.**	Wyjmij papier, a następnie załaduj odpowiedni typ i format papieru. Więcej informacji można znaleźć w sekcji „Ładowanie nośników do podajnika uniwersalnego" na str. 37.
12.92	**Zmień podajnik uniwersalny na <type/> <size/> <orientation/>.**	
29.08	**Przypomnienie: Usuń opakowanie.**	**1** Otwórz drzwiczki A, a następnie usuń elementy opakowania z wnętrza drukarki. **2** Wyciągnij każdy z trzech czerwonych zacisków — najpierw lewy górny, następnie lewy dolny, na końcu po prawej stronie z boku. **3** Zamknij drzwiczki A. **4** Otwórz drzwiczki B. **5** Wyciągnij czerwoną pętlę z prawej strony. **6** Zamknij drzwiczki B.
31.30	**Problem z modułem transferu. Ponownie uruchom drukarkę.**	**1** Wyłącz drukarkę, a następnie wyjmij przewód zasilający z gniazdka elektrycznego. **2** Podłącz przewód zasilający do gniazdka elektrycznego, a następnie włącz drukarkę. **UWAGA — NIEBEZPIECZEŃSTWO USZKODZENIA CIAŁA:** aby uniknąć ryzyka pożaru lub porażenia prądem elektrycznym, podłącz przewód zasilający do prawidłowo uziemionego, łatwo dostępnego gniazdka elektrycznego o odpowiednich parametrach, znajdującego się w pobliżu urządzenia.
31.35	**Zainstaluj ponownie brakujący lub niereagujący pojemnik na zużyty toner.**	**1** Otwórz drzwiczki B. **2** Wyjmij pojemnik na zużyty toner. **Uwaga:** Aby uniknąć rozlania tonera, umieść butelkę w pozycji pionowej. **3** Włóż pojemnik na zużyty toner. **4** Zamknij drzwiczki B.

Kody błędów	Komunikat o błędzie	Rozwiązanie
31,40, 31,41, 31,42, 31,43	**Ponownie zainstaluj brakujący lub niereagujący wkład [kolor].**	**1** Otwórz drzwiczki B. **2** Wyjmij nabój. **3** Włóż nabój. **4** Zamknij drzwiczki B.
31.60	**Ponownie zainstaluj brakujący lub nieodpowiadający czarny moduł obrazujący.**	**1** Otwórz drzwiczki B. **2** Wyjmij pojemnik na zużyty toner. **Uwaga:** Aby uniknąć rozlania tonera, umieść butelkę w pozycji pionowej. **3** Wyjmij kasety z tonerem. **4** Odłącz kabel zestawu obrazującego. **5** Wyjmij zestaw obrazowania. **Uwaga:** Aby uniknąć zarysowania zestawu obrazującego lub uszkodzenia bębna światłoczułego, umieść zestaw obrazujący w podniesionym położeniu. **6** Wyjmij czarny zespół obrazowania. **7** Włóż czarny moduł obrazujący. Włóż zestaw obrazowania. **8** Podłącz kabel zestawu obrazującego. **9** Włóż kasety z tonerem. **10** Włóż pojemnik na zużyty toner. **11** Zamknij drzwiczki B.
31.64	**Ponownie zainstaluj brakujący, odłączony lub niereagujący kolorowy zestaw obrazujący.**	**1** Otwórz drzwiczki B. **2** Wyjmij pojemnik na zużyty toner. **Uwaga:** Aby uniknąć rozlania tonera, umieść butelkę w pozycji pionowej. **3** Wyjmij naboje. **4** Odłącz kabel zestawu obrazującego. **5** Wyjmij zestaw obrazowania. **6** Włóż zestaw obrazowania. **7** Podłącz kabel zestawu obrazującego. **8** Włóż naboje. **9** Włóż pojemnik na zużyty toner. **10** Zamknij drzwiczki B.

Kody błędów	Komunikat o błędzie	Rozwiązanie
31.80	**Ponownie zainstaluj brakującą lub nieodpowiadającą nagrzewnicę.**	**1** Otwórz drzwiczki A, a następnie drzwiczki A1. **UWAGA — GORĄCA POWIERZCHNIA:** Wewnętrzne elementy drukarki mogą być gorące. W celu zmniejszenia ryzyka oparzenia, przed dotknięciem danej części należy odczekać, aż ostygnie. **2** Wyjmij nagrzewnicę. **3** Zainstaluj nagrzewnicę. **4** Zamknij drzwiczki A1, a następnie drzwiczki A.
32,40, 32,41, 32,42, 32,43	**Wymień nieobsługiwany wkład <kolor>.**	Więcej informacji można znaleźć w sekcji „Wymiana kasety z tonerem” na str. 133.
32.60	**Wymień nieobsługiwany czarny moduł obrazujący.**	Więcej informacji można znaleźć w sekcji „Wymiana czarnego modułu obrazującego” na str. 136.
32.64	**Wymień nieobsługiwany kolorowy zestaw obrazujący.**	Więcej informacji można znaleźć w sekcji „Wymiana kolorowego zestawu obrazującego” na str. 145.

Kody błędów	Komunikat o błędzie	Rozwiązanie
32.xy	**Wymień nieobsługiwaną nagrzewnicę.**	**1** Otwórz drzwiczki A, a następnie drzwiczki A1. **UWAGA — GORĄCA POWIERZCHNIA:** Wewnętrzne elementy drukarki mogą być gorące. W celu zmniejszenia ryzyka oparzenia, przed dotknięciem danej części należy odczekać, aż ostygnie. **2** Zlokalizuj typ nagrzewnicy w dolnej części nagrzewnicy. **Uwagi:** • Wszystkie modele drukarek z wyjątkiem Lexmark CS737 obsługują nagrzewnice typu 00, 01 i 02. • Lexmark CX737 obsługuje tylko nagrzewnicę typu 05. **3** Jeśli nagrzewnica nie jest obsługiwana, należy ją wymontować, a następnie zamontować obsługiwaną nagrzewnicę. Więcej informacji można znaleźć w sekcji „Wymiana nagrzewnicy” na str. 157.
33,40, 33,41, 33,42, 33,43	**Nie prod. przez Lexmark wkład [kolor], patrz** *Podręcznik użytkownika*.	Więcej informacji można znaleźć w sekcji „Materiały eksploatacyjne producenta innego niż Lexmark” na str. 231.
33.60	**Czarny moduł obrazujący producenta innego niż firma Lexmark, patrz** *Podręcznik użytkownika*.	Więcej informacji można znaleźć w sekcji „Materiały eksploatacyjne producenta innego niż Lexmark” na str. 231.
33.64	**Kolorowy zestaw obrazujący producenta innego niż firma Lexmark, patrz** *Podręcznik użytkownika*.	Więcej informacji można znaleźć w sekcji „Materiały eksploatacyjne producenta innego niż Lexmark” na str. 231.

Kody błędów	Komunikat o błędzie	Rozwiązanie
37.1	**Za mało pamięci do sortowania zadań.**	Spróbuj następujących rozwiązań: • Dotknij opcji **Kontynuuj**, aby wydrukować część zadania zapisaną w pamięci i rozpocząć sortowanie pozostałej części zadania. • Anuluj bieżące zadanie drukowania.
37.3	**Za mało pamięci, niektóre wstrz. zadania zostały usunięte.**	Dotknij przycisku **Kontynuuj**, aby usunąć komunikat i kontynuować drukowanie.
39.1	**Złożona strona, część danych może nie zostać wydrukowanych.**	Spróbuj następujących rozwiązań: • Dotknij przycisku **Kontynuuj**, aby usunąć komunikat i kontynuować drukowanie. • Anuluj bieżące zadanie drukowania. • Zainstaluj więcej pamięci drukarki. • Zmniejsz złożoność i rozmiar zadania drukowania przed jego wysłaniem do ponownego drukowania. – Zmniejsz ilość stron w zadaniu wydruku. – Zmniejsz liczbę i rozmiar pobranych czcionek. – Usuń niepotrzebne czcionki lub makra z zadania drukowania. – Zmniejsz liczbę grafik w zadaniu drukowania.
42.xy	**Wymień wkład z kolorem [kolor], nieprawidłowy region drukarki.**	Więcej informacji można znaleźć w sekcji „Wymiana wkładu, niedopasowanie regionu drukarki” na str. 230.
43,40, 43,41, 43,42, 43,43	**Wymień uszkodzony wkład [kolor].**	Więcej informacji można znaleźć w sekcji „Wymiana kasety z tonerem” na str. 133.
43,40, 43,41, 43,42, 43,43	**Problem z wkładem w kolorze [kolor].**	**1** Otwórz drzwiczki B. **2** Wyjmij nabój. **3** Włóż nabój. **4** Zamknij drzwiczki B. Jeśli problem nadal występuje, wymień wkład.
55.1	**Błąd odczytu z napędu USB. Wyjmij urządzenie USB.**	Wyjmij napęd flash, aby kontynuować.
55.2	**Błąd odczytu z koncentratora USB. Odłącz koncentrator.**	Usuń koncentrator USB, aby kontynuować.

Kody błędów	Komunikat o błędzie	Rozwiązanie
58	**Za dużo podłączonych zasobników.**	**1** Wyłącz drukarkę, a następnie wyjmij przewód zasilający z gniazdka elektrycznego. **2** Wyjmij jedną lub więcej tac. **3** Podłącz przewód zasilający do gniazdka elektrycznego, a następnie włącz drukarkę. **UWAGA — NIEBEZPIECZEŃSTWO PORAŻENIA PRĄDEM:** aby uniknąć ryzyka pożaru lub porażenia prądem elektrycznym, podłącz przewód zasilający do prawidłowo uziemionego, łatwo dostępnego gniazdka elektrycznego o odpowiednich parametrach, znajdującego się w pobliżu urządzenia.
59	**Niezgodna taca [x].**	**1** Wyłącz drukarkę, a następnie wyjmij przewód zasilający z gniazdka elektrycznego. **2** Wyjmij wskazany zasobnik. **3** Podłącz przewód zasilający do gniazdka elektrycznego, a następnie włącz drukarkę. **UWAGA — NIEBEZPIECZEŃSTWO PORAŻENIA PRĄDEM:** aby uniknąć ryzyka pożaru lub porażenia prądem elektrycznym, podłącz przewód zasilający do prawidłowo uziemionego, łatwo dostępnego gniazdka elektrycznego o odpowiednich parametrach, znajdującego się w pobliżu urządzenia.
61	**Uszkodzony dysk.**	Wymień uszkodzony dysk pamięci.
62	**Dysk zapełniony.**	Spróbuj następujących rozwiązań: • Dotknij opcji **Kontynuuj**, aby usunąć komunikat. • Usuń czcionki, makra oraz inne dane zapisane na dysku twardym drukarki. • Zainstaluj dysk twardy drukarki.

Kody błędów	Komunikat o błędzie	Rozwiązanie
63	**Sformatuj dysk.**	Formatowanie wymazuje teraz wszystkie informacje z dysku. Aby sformatować dysk w późniejszym czasie, wykonaj następujące czynności: **1** Na ekranie głównym dotknij kolejno **Ustawienia** > **Urządzenia** > **Przegląd** > **Usuń dane przed utylizacją**. **2** Dotknij opcji **Wyczyść wszystkie informacje na dysku twardym**, a następnie dotknij opcji **KASUJ**.
80,01, 80,09	**Zestaw konserwacyjny bliski niskiego poziomu.**	Dotknij opcji **Kontynuuj**, aby usunąć komunikat.
80,11, 80,19	**Niski poziom zestawu konserwacyjnego.**	
80,21, 80,29	**Bardzo niski poziom zestawu konserwacyjnego.**	
80.31	**Przekroczono zalecany czas eksploatacji, wymień zestaw konserwacyjny.**	Więcej informacji można znaleźć w sekcji „Zamawianie zestawu konserwacyjnego do nagrzewnicy” na str. 132.
82,00, 82,02, 82,09	**Poj. na zużyty toner prawie pełny.**	Dotknij opcji **Kontynuuj**, aby usunąć komunikat.
82,12, 82,13, 82,19, 82,20, 82,22, 82,23, 82,29	**Pojemnik na zużyty toner prawie pełny.**	
82,30, 82,30, 82,33, 82,39, 82,40, 82,42, 82,49	**Wymień pojemnik na zużyty toner.**	Więcej informacji można znaleźć w sekcji „Wymiana pojemnika na zużyty toner” na str. 155.
84,01, 84,09	**Prawie niski poziom czarnego modułu obrazującego lub kolorowego zespołu obrazującego.**	Dotknij opcji **Kontynuuj**, aby usunąć komunikat.
84,11, 84,13, 84,19	**Niski poziom czarnego modułu obrazującego lub kolorowego zestawu obrazującego.**	Dotknij opcji **Kontynuuj**, aby usunąć komunikat.
84,21, 84,23, 84,29	**Bardzo niski poziom czarnego modułu obrazującego lub kolorowego zespołu obrazującego.**	Dotknij opcji **Kontynuuj**, aby usunąć komunikat.
84,31, 84,33, 84,41, 84,43, 84,48	**Wymień czarny moduł obrazujący lub kolorowy zestaw obrazujący.**	• Więcej informacji można znaleźć w sekcji „Wymiana czarnego modułu obrazującego” na str. 136. • Więcej informacji można znaleźć w sekcji „Wymiana kolorowego zestawu obrazującego” na str. 145.

Kody błędów	Komunikat o błędzie	Rozwiązanie
88,00, 88,08, 88,09	**Prawie niski poziom toneru we wkładzie <kolor>.**	Dotknij opcji **Kontynuuj**, aby usunąć komunikat.
88,10, 88,18, 88,19	**Niski poziom toneru we wkładzie [kolor].**	
88,20, 88,28, 88,29	**Bardzo niski poziom toneru we wkładzie [kolor].**	
88,30, 88,37, 88,38, 88,40, 88,47, 88,48	**Wymień wkład <kolor>.**	Więcej informacji można znaleźć w sekcji „Wymiana kasety z tonerem” na str. 133.
200,23, 200,33, 200,43, 200,53, 232,23, 232,33, 232,43, 232,53, 240,23, 240,33, 240,43, 240,53, 242,33, 242,35, 242,43, 242,45, 242,53, 242,55, 243,43, 243,45, 243,53, 243,55, 244,53, 244,54, 244,55, 245,56, 662,23, 663,33, 664,43, 665,53	**Zacięcie papieru, [zacięcie głowicy]. [xxx.yy]**	Więcej informacji można znaleźć w sekcji „Zacięcie papieru w zasobnikach” na str. 219.
200,03, 240,05, 240,06, 240,82, 240,83, 240,84, 647,82, 647,83, 647,84, 647,85, 648,82, 648,83, 648,84, 648,85, 649,82, 649,83, 649,84, 649,85, 650,82, 650,83, 650,84, 650,85, 660,81, 660,82, 660,83, 660,84, 660,85, 660,86	**Zacięcie papieru, [zacięcie głowicy]. [xxx.yy]**	Więcej informacji można znaleźć w sekcji „Zacięcie papieru w podajniku uniwersalnym” na str. 220.
230,03, 230,13, 230,23, 230,33, 230,43, 230,53	**Zacięcie papieru, [zacięcie głowicy]. [xxx.yy]**	Więcej informacji można znaleźć w sekcji „Zacięcie papieru w pojemniku standardowym” na str. 220.

Problemy z drukowaniem

Jakość druku jest niska

Puste lub białe strony

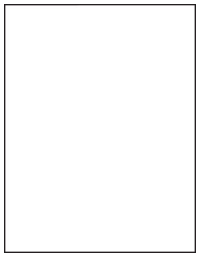

Uwaga: Przed rozwiązaniem tego problemu wydrukuj strony testu jakości wydruku. Na ekranie głównym dotknij opcji **Ustawienia** > **Rozwiązywanie problemów** > **Wydrukuj strony testu jakości wydruku**.

Działanie	Tak	Nie
Etap 1 **a** Upewnij się, że usunięto wszystkie materiały opakowaniowe w następujących obszarach: • Wewnątrz drukarki 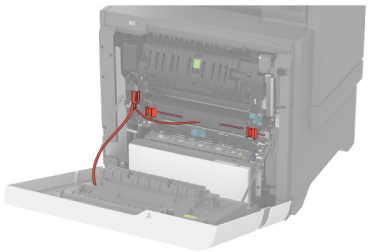 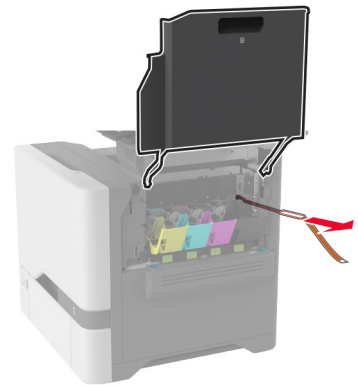 • Kasety z tonerem i moduł obrazujący 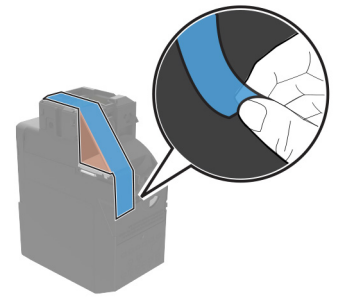 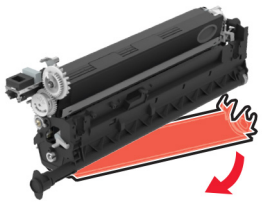 **b** Wydrukuj dokument. Czy drukarka drukuje puste lub białe strony?	Przejdź do punktu 2.	Problem został rozwiązany.

Działanie	Tak	Nie
Etap 2 **a** Sprawdź, czy w drukarce jest używana oryginalna i obsługiwana kaseta z tonerem firmy Lexmark. **Uwaga:** Jeżeli dana kaseta nie jest obsługiwana, zainstaluj obsługiwaną kasetę. **b** Wydrukuj dokument. Czy drukarka drukuje puste lub białe strony?	Przejdź do punktu 3.	Problem został rozwiązany.
Etap 3 **a** Wyjmij kolorowy zestaw obrazujący, a następnie wyjmij czarny moduł obrazujący. **Ostrzeżenie — możliwość uszkodzenia:** Nie wystawiaj czarnego modułu ani kolorowego zestawu obrazującego na działanie światła słonecznego przez dłużej niż 10 minut. Długotrwałe działanie światła może negatywnie wpłynąć na jakość wydruku. **Ostrzeżenie — możliwość uszkodzenia:** Nie dotykaj bębna światłoczułego pod czarnym modułem obrazującym lub kolorowym zestawem obrazującym. Może to wpłynąć na jakość kolejnych zadań drukowania. **b** Włóż czarny moduł obrazujący, a następnie kolorowy zestaw obrazujący. **c** Wydrukuj dokument. Czy drukarka drukuje puste lub białe strony?	Skontaktuj się ze **wsparciem klienta**.	Problem został rozwiązany.

Zbyt ciemny wydruk

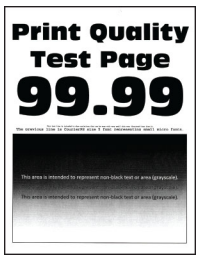

Uwaga: Przed rozwiązaniem tego problemu wydrukuj strony testu jakości wydruku, aby określić brakujący kolor. Na ekranie głównym dotknij opcji **Ustawienia** > **Rozwiązywanie problemów** > **Wydrukuj strony testu jakości wydruku**.

Działanie	Tak	Nie
Etap 1 **a** Wykonaj regulację koloru. Na ekranie głównym dotknij opcji **Ustawienia** > **Drukowanie** > **Jakość** > **Zaawansowane obrazowanie** > **Regulacja kolorów**. **b** Wydrukuj dokument. Czy wydruk nadal jest zbyt ciemny?	Przejdź do punktu 2.	Problem został rozwiązany.

Działanie	Tak	Nie
Etap 2 **a** W zależności od używanego systemu operacyjnego zwiększ jasność tonera za pomocą okna dialogowego Preferencje drukowania lub Drukowanie. **Uwaga:** Możesz także zmienić te ustawienia za pomocą panelu sterowania drukarki. Na ekranie głównym dotknij kolejno opcji **Ustawienia** > **Drukowanie** > **Jakość** > **Intensywność toneru**. **b** Wydrukuj dokument. Czy wydruk nadal jest zbyt ciemny?	Przejdź do punktu 3.	Problem został rozwiązany.
Etap 3 **a** W zależności od używanego systemu operacyjnego typ papieru można ustawić za pomocą okna dialogowego Preferencje drukowania lub Drukowanie. **Uwagi:** • Sprawdź, czy ustawiony typ papieru jest taki sam jak typ papieru załadowanego do zasobnika. • Możesz także zmienić te ustawienia za pomocą panelu sterowania drukarki. Na ekranie głównym dotknij kolejno **Ustawienia** > **Papier** > **Konfiguracja zasobnika** > **Rozmiar/Typ papieru**. **b** Wydrukuj dokument. Czy wydruk nadal jest zbyt ciemny?	Przejdź do punktu 4.	Przejdź do punktu 6.
Etap 4 Upewnij się, czy papier nie jest szorstki ani nie ma faktury. Czy drukujesz na szorstkim papierze lub papierze z fakturą?	Przejdź do punktu 5.	Przejdź do punktu 6.
Etap 5 **a** Wymień papier z fakturą lub szorstki papier na papier zwykły. **b** Wydrukuj dokument. Czy wydruk nadal jest zbyt ciemny?	Przejdź do punktu 6.	Problem został rozwiązany.
Etap 6 **a** Załaduj papier z nowego opakowania. **Uwaga:** Papier wchłonął wilgoć z powodu wysokiej wilgotności powietrza. Do chwili użycia papier należy przechowywać w oryginalnym opakowaniu. **b** Wydrukuj dokument. Czy wydruk nadal jest zbyt ciemny?	Skontaktuj się ze **wsparciem klienta**.	Problem został rozwiązany.

Cienie na wydruku

Uwaga: Przed rozwiązaniem tego problemu wydrukuj strony testu jakości wydruku. Na ekranie głównym dotknij opcji **Ustawienia** > **Rozwiązywanie problemów** > **Wydrukuj strony testu jakości wydruku**.

Działanie	Tak	Nie
Etap 1 **a** Załaduj do zasobnika papier o prawidłowym typie i prawidłowej gramaturze. **b** Wydrukuj dokument. Czy na wydrukach pojawiają się cienie?	Przejdź do punktu 2.	Problem został rozwiązany.
Etap 2 **a** W zależności od używanego systemu operacyjnego typ papieru można ustawić za pomocą okna dialogowego Preferencje drukowania lub Drukowanie. **Uwagi:** • Sprawdź, czy ustawienie jest takie samo jak typ papieru załadowanego do zasobnika. • Możesz także zmienić to ustawienie za pomocą panelu sterowania drukarki. Na ekranie głównym dotknij kolejno **Ustawienia** > **Papier** > **Konfiguracja zasobnika** > **Rozmiar/Typ papieru**. **b** Wydrukuj dokument. Czy na wydrukach pojawiają się cienie?	Przejdź do punktu 3.	Problem został rozwiązany.
Etap 3 **a** Wykonaj regulację koloru. Na ekranie głównym dotknij opcji **Ustawienia** > **Drukowanie** > **Jakość** > **Zaawansowane obrazowanie** > **Regulacja kolorów**. **b** Wydrukuj dokument. Czy na wydrukach pojawiają się cienie?	Skontaktuj się ze **wsparciem klienta**.	Problem został rozwiązany.

Szare lub kolorowe tło

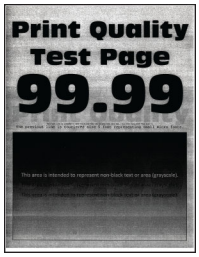

Uwaga: Przed rozwiązaniem tego problemu wydrukuj strony testu jakości wydruku. Na ekranie głównym dotknij opcji **Ustawienia** > **Rozwiązywanie problemów** > **Wydrukuj strony testu jakości wydruku**.

Działanie	Tak	Nie
Etap 1 **a** W zależności od używanego systemu operacyjnego zwiększ jasność tonera za pomocą okna dialogowego Preferencje drukowania lub Drukuj. **Uwaga:** Możesz także zmienić to ustawienie za pomocą panelu sterowania drukarki. Na ekranie głównym dotknij kolejno opcji **Ustawienia** > **Drukowanie** > **Jakość** > **Intensywność toneru**. **b** Wydrukuj dokument. Czy na wydrukach pojawia się szare lub kolorowe tło?	Przejdź do punktu 2.	Problem został rozwiązany.
Etap 2 **a** Wykonaj regulację koloru. Na ekranie głównym dotknij opcji **Ustawienia** > **Drukowanie** > **Jakość** > **Zaawansowane obrazowanie** > **Regulacja kolorów**. **b** Wydrukuj dokument. Czy na wydrukach pojawia się szare lub kolorowe tło?	Przejdź do punktu 3.	Problem został rozwiązany.
Etap 3 **a** Wyjmij kolorowy zestaw obrazujący, a następnie wyjmij czarny moduł obrazujący. **Ostrzeżenie — możliwość uszkodzenia:** Nie wystawiaj czarnego modułu ani kolorowego zestawu obrazującego na działanie światła słonecznego przez dłużej niż 10 minut. Długotrwałe działanie światła może negatywnie wpłynąć na jakość wydruku. **Ostrzeżenie — możliwość uszkodzenia:** Nie dotykaj bębna światłoczułego pod czarnym modułem obrazującym lub kolorowym zestawem obrazującym. Może to wpłynąć na jakość kolejnych zadań drukowania. **b** Włóż czarny moduł obrazujący, a następnie kolorowy zestaw obrazujący. **c** Wydrukuj dokument. Czy na wydrukach pojawia się szare lub kolorowe tło?	Skontaktuj się ze **wsparciem klienta**.	Problem został rozwiązany.

Nieprawidłowe marginesy

Działanie	Tak	Nie
Etap 1 **a** Ustaw prowadnice papieru w zasobniku na papier zgodnie z załadowanym papierem. **b** Wydrukuj dokument. Czy marginesy są prawidłowe?	Problem został rozwiązany.	Przejdź do punktu 2.
Etap 2 **a** W zależności od używanego systemu operacyjnego rozmiar papieru można ustawić za pomocą okna dialogowego Preferencje drukowania lub Drukowanie. **Uwagi:** • Sprawdź, czy ustawienie jest zgodne z załadowanym typem papieru. • Możesz także zmienić to ustawienie za pomocą panelu sterowania drukarki. Na ekranie głównym dotknij kolejno **Ustawienia** > **Papier** > **Konfiguracja zasobnika** > **Rozmiar/Typ papieru**. **Uwaga:** **b** Wydrukuj dokument. Czy marginesy są prawidłowe?	Problem został rozwiązany.	Skontaktuj się ze **wsparciem klienta**.

Jasny wydruk

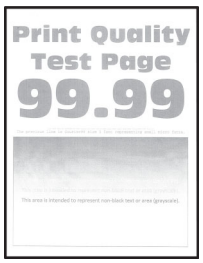

Uwaga: Przed rozwiązaniem tego problemu wydrukuj strony testu jakości wydruku. Na ekranie głównym dotknij opcji **Ustawienia** > **Rozwiązywanie problemów** > **Wydrukuj strony testu jakości wydruku**.

Działanie	Tak	Nie
Etap 1 **a** Upewnij się, że usunięto wszystkie materiały opakowaniowe w następujących obszarach: • Wewnątrz drukarki 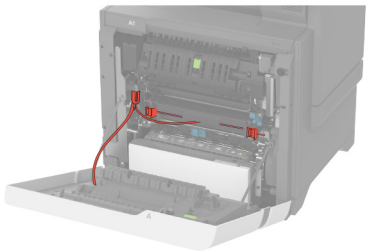 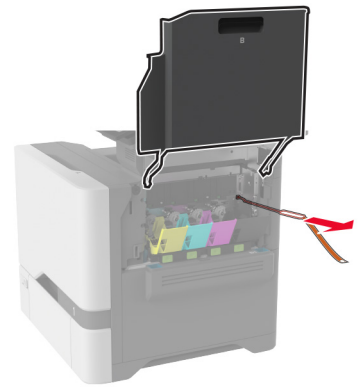 • Kasety z tonerem i moduł obrazujący 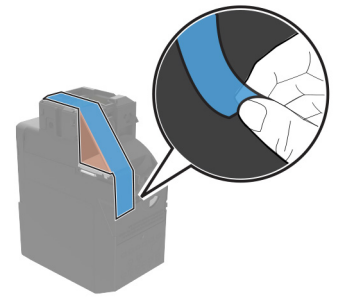 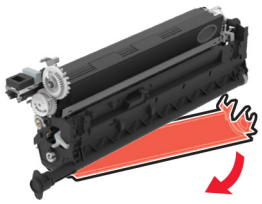 **b** Wydrukuj dokument. Czy wydruk jest jasny?	Przejdź do punktu 2.	Problem został rozwiązany.

Działanie	Tak	Nie
Etap 2 **a** Wykonaj regulację koloru. Na ekranie głównym dotknij opcji **Ustawienia** > **Drukowanie** > **Jakość** > **Zaawansowane obrazowanie** > **Regulacja kolorów**. **b** Wydrukuj dokument. Czy wydruk jest jasny?	Przejdź do punktu 3.	Problem został rozwiązany.
Etap 3 **a** W zależności od używanego systemu operacyjnego zwiększ jasność tonera za pomocą okna dialogowego Preferencje drukowania lub Drukuj. **Uwaga:** Możesz także zmienić to ustawienie za pomocą panelu sterowania drukarki. Na ekranie głównym dotknij kolejno opcji **Ustawienia** > **Drukowanie** > **Jakość** > **Intensywność toneru**. **b** Wydrukuj dokument. Czy wydruk jest jasny?	Przejdź do punktu 4.	Problem został rozwiązany.
Etap 4 **a** Wyłącz oszczędzanie koloru. Na ekranie głównym dotknij kolejno opcji **Ustawienia** > **Drukowanie** > **Jakość** > **Oszczędzanie kolorów**. **b** Wydrukuj dokument. Czy wydruk jest jasny?	Przejdź do punktu 5.	Problem został rozwiązany.
Etap 5 **a** W zależności od używanego systemu operacyjnego typ papieru można ustawić za pomocą okna dialogowego Preferencje drukowania lub Drukowanie. **Uwagi:** • Sprawdź, czy ustawienie jest zgodne z załadowanym typem papieru. • Możesz także zmienić to ustawienie za pomocą panelu sterowania drukarki. Na ekranie głównym dotknij kolejno **Ustawienia** > **Papier** > **Konfiguracja zasobnika** > **Rozmiar/Typ papieru**. **b** Wydrukuj dokument. Czy wydruk jest jasny?	Przejdź do punktu 6.	Problem został rozwiązany.
Etap 6 Sprawdź, czy papier nie jest szorstki i czy nie ma faktury. Czy drukujesz na szorstkim papierze lub papierze z fakturą?	Przejdź do punktu 7.	Przejdź do punktu 7.

Działanie	Tak	Nie
Etap 7 **a** Wymień papier z fakturą lub szorstki papier na papier zwykły. **b** Wydrukuj dokument. Czy wydruk jest jasny?	Przejdź do punktu 8.	Problem został rozwiązany.
Etap 8 **a** Załaduj papier z nowego opakowania. **Uwaga:** Papier wchłonął wilgoć z powodu wysokiej wilgotności powietrza. Do chwili użycia papier należy przechowywać w oryginalnym opakowaniu. **b** Wydrukuj dokument. Czy wydruk jest jasny?	Przejdź do punktu 9.	Problem został rozwiązany.
Etap 9 **a** Wyjmij kolorowy zestaw obrazujący, a następnie wyjmij czarny moduł obrazujący. **Ostrzeżenie — możliwość uszkodzenia:** Nie wystawiaj czarnego modułu ani kolorowego zestawu obrazującego na działanie światła słonecznego przez dłużej niż 10 minut. Długotrwałe działanie światła może negatywnie wpłynąć na jakość wydruku. **Ostrzeżenie — możliwość uszkodzenia:** Nie dotykaj bębna światłoczułego pod czarnym modułem obrazującym lub kolorowym zestawem obrazującym. Może to wpłynąć na jakość kolejnych zadań drukowania. **b** Włóż czarny moduł obrazujący, a następnie kolorowy zestaw obrazujący. **c** Wydrukuj dokument. Czy wydruk jest zbyt jasny?	Skontaktuj się ze **wsparciem klienta**.	Problem został rozwiązany.

Brakujące kolory

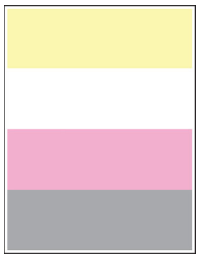

Uwaga: Przed rozwiązaniem tego problemu wydrukuj strony testu jakości wydruku. Na ekranie głównym dotknij opcji **Ustawienia** > **Rozwiązywanie problemów** > **Wydrukuj strony testu jakości wydruku**.

Działanie	Tak	Nie
Etap 1 **a** Upewnij się, że usunięto wszystkie materiały opakowaniowe w następujących obszarach: • Wewnątrz drukarki 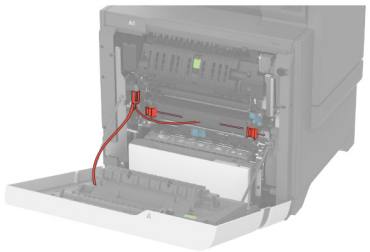 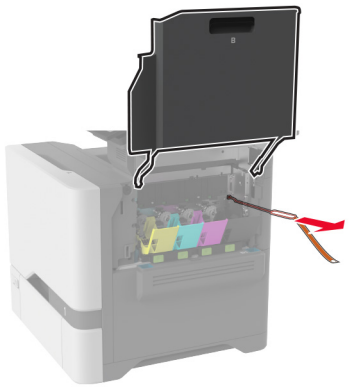 • Kasety z tonerem i moduł obrazujący 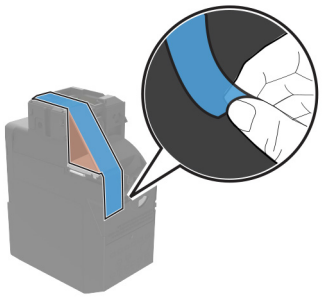 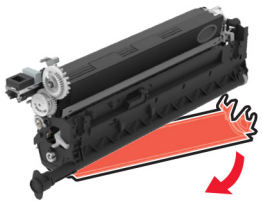 **b** Wydrukuj dokument. Czy na wydruku brakuje kolorów?	Przejdź do punktu 2.	Problem został rozwiązany.

Działanie	Tak	Nie
Etap 2 **a** Wyjmij kolorowy zestaw obrazujący. **Ostrzeżenie — możliwość uszkodzenia:** Nie należy wystawiać kolorowego zestawu obrazującego na bezpośrednie działanie światła przez okres dłuższy niż 10 minut. Długotrwałe działanie światła może negatywnie wpłynąć na jakość wydruku. **Ostrzeżenie — możliwość uszkodzenia:** Nie dotykaj bębna światłoczułego pod kolorowym zestawem obrazującym. Może to wpłynąć na jakość kolejnych zadań drukowania. **b** Wyjmij kasetę z tonerem o brakującym kolorze. **c** Usuń, a następnie włóż zespół wywoływacza dla brakującego koloru. **d** Wyjmij wkład z tonerem o brakującym kolorze. **e** Włóż kolorowy zestaw obrazujący. **f** Wydrukuj dokument. Czy na wydruku brakuje kolorów?	Skontaktuj się ze **wsparciem klienta**.	Problem został rozwiązany.

Cętkowany wydruk i plamki

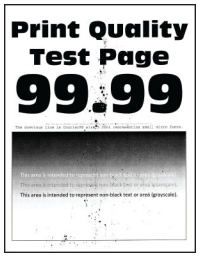

Uwaga: Przed rozwiązaniem tego problemu wydrukuj strony testu jakości wydruku. Na ekranie głównym dotknij opcji **Ustawienia** > **Rozwiązywanie problemów** > **Wydrukuj strony testu jakości wydruku**.

Działanie	Tak	Nie
Etap 1 Sprawdź drukarkę pod kątem zanieczyszczenia wyciekłym tonerem. Czy drukarka jest wolna od wyciekłego toneru?	Przejdź do punktu 2.	Skontaktuj się ze **wsparciem klienta**.
Etap 2 **a** Na ekranie głównym dotknij kolejno **Ustawienia** > **Papier** > **Konfiguracja zasobnika** > **Rozmiar/Typ papieru**. **b** Sprawdź, czy ustawienia rozmiaru i typu papieru odpowiadają parametrom papieru załadowanego do zasobnika. **Uwaga:** Upewnij się, że papier nie jest szorstki ani nie ma faktury. Czy ustawienia są zgodne?	Przejdź do punktu 4.	Przejdź do punktu 3.

Działanie	Tak	Nie
Etap 3 **a** W zależności od używanego systemu operacyjnego typ i rozmiar papieru można ustawić za pomocą okna dialogowego Preferencje drukowania lub Drukowanie. **Uwagi:** • Sprawdź, czy ustawiony typ papieru jest taki sam jak typ papieru załadowanego do zasobnika. • Możesz także zmienić te ustawienia za pomocą panelu sterowania drukarki. Na ekranie głównym dotknij kolejno **Ustawienia** > **Papier** > **Konfiguracja zasobnika** > **Rozmiar/Typ papieru**. **b** Wydrukuj dokument. Czy wydruk jest cętkowany?	Przejdź do punktu 4.	Problem został rozwiązany.
Etap 4 **a** Załaduj papier z nowego opakowania. **Uwaga:** Papier wchłonął wilgoć z powodu wysokiej wilgotności powietrza. Do chwili użycia papier należy przechowywać w oryginalnym opakowaniu. **b** Wydrukuj dokument. Czy wydruk jest cętkowany?	Przejdź do punktu 5.	Problem został rozwiązany.
Etap 5 **a** Wyjmij kolorowy zestaw obrazujący, a następnie wyjmij czarny moduł obrazujący. **Ostrzeżenie — możliwość uszkodzenia:** Nie wystawiaj czarnego modułu ani kolorowego zestawu obrazującego na działanie światła słonecznego przez dłużej niż 10 minut. Długotrwałe działanie światła może negatywnie wpłynąć na jakość wydruku. **Ostrzeżenie — możliwość uszkodzenia:** Nie dotykaj bębna światłoczułego pod czarnym modułem obrazującym lub kolorowym zestawem obrazującym. Może to wpłynąć na jakość kolejnych zadań drukowania. **b** Włóż czarny moduł obrazujący, a następnie kolorowy zestaw obrazujący. **c** Wydrukuj dokument. Czy wydruk jest cętkowany?	Skontaktuj się ze **wsparciem klienta**.	Problem został rozwiązany.

Zwijanie się papieru

Działanie	Tak	Nie
Etap 1 **a** Ustaw prowadnice w zasobniku w prawidłowej pozycji dla załadowanego papieru. **b** Wydrukuj dokument. Czy papier jest zwinięty?	Przejdź do punktu 2.	Problem został rozwiązany.
Etap 2 **a** W zależności od używanego systemu operacyjnego typ papieru można ustawić za pomocą okna dialogowego Preferencje drukowania lub Drukowanie. **Uwagi:** • Sprawdź, czy ustawienie jest zgodne z załadowanym typem papieru. • Możesz także zmienić to ustawienie za pomocą panelu sterowania drukarki. Na ekranie głównym dotknij kolejno **Ustawienia** > **Papier** > **Konfiguracja zasobnika** > **Rozmiar/Typ papieru**. **b** Wydrukuj dokument. Czy papier jest zwinięty?	Przejdź do punktu 3.	Problem został rozwiązany.
Etap 3 Drukuj na drugiej stronie arkusza. **a** Wyjmij papier, obróć go i włóż ponownie. **b** Wydrukuj dokument. Czy papier jest zwinięty?	Przejdź do punktu 4.	Problem został rozwiązany.
Etap 4 **a** Załaduj papier z nowego opakowania. **Uwaga:** Papier wchłonął wilgoć z powodu wysokiej wilgotności powietrza. Do chwili użycia papier należy przechowywać w oryginalnym opakowaniu. **b** Wydrukuj dokument. Czy papier jest zwinięty?	Skontaktuj się ze **wsparciem klienta**.	Problem został rozwiązany.

Zniekształcone lub przekrzywione wydruki

Uwaga: Przed rozwiązaniem tego problemu wydrukuj strony testu jakości wydruku. Na ekranie głównym dotknij opcji **Ustawienia** > **Rozwiązywanie problemów** > **Wydrukuj strony testu jakości wydruku**.

Działanie	Tak	Nie
Etap 1 **a** Wyciągnij zasobnik. **b** Wyjmij papier, a następnie załaduj papier z nowego opakowania. **Uwaga:** Papier wchłonął wilgoć z powodu wysokiej wilgotności powietrza. Do chwili użycia papier należy przechowywać w oryginalnym opakowaniu. **c** Ustaw prowadnice papieru w zasobniku na papier zgodnie z załadowanym papierem. **d** Włóż zasobnik. **e** Wydrukuj dokument. Czy wydruki są zniekształcone lub przekrzywione?	Przejdź do punktu 2.	Problem został rozwiązany.
Etap 2 **a** Sprawdź, czy drukowanie odbywa się na obsługiwanym papierze. **b** Wydrukuj dokument. Czy wydruki są zniekształcone lub przekrzywione?	Skontaktuj się ze **wsparciem klienta**.	Problem został rozwiązany.

Jednolite kolorowe lub czarne obrazy

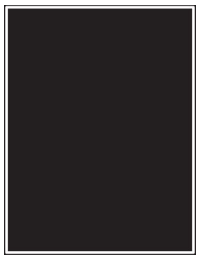

Uwaga: Przed rozwiązaniem tego problemu wydrukuj strony testu jakości wydruku. Na ekranie głównym dotknij opcji **Ustawienia** > **Rozwiązywanie problemów** > **Wydrukuj strony testu jakości wydruku**.

Działanie	Tak	Nie
a Wyjmij kolorowy zestaw obrazujący, a następnie wyjmij czarny moduł obrazujący. **Ostrzeżenie — możliwość uszkodzenia:** Nie wystawiaj czarnego modułu ani kolorowego zestawu obrazującego na działanie światła słonecznego przez dłużej niż 10 minut. Długotrwałe działanie światła może negatywnie wpłynąć na jakość wydruku. **Ostrzeżenie — możliwość uszkodzenia:** Nie dotykaj bębna światłoczułego pod czarnym modułem obrazującym lub kolorowym zestawem obrazującym. Może to wpłynąć na jakość kolejnych zadań drukowania. **b** Włóż czarny moduł obrazujący, a następnie kolorowy zestaw obrazujący. **c** Wydrukuj dokument. Czy drukarka drukuje jednolite kolorowe lub czarne obrazy?	Skontaktuj się ze **wsparciem klienta**.	Problem został rozwiązany.

Obcięty tekst lub obraz

Uwaga: Przed rozwiązaniem tego problemu wydrukuj strony testu jakości wydruku. Na ekranie głównym dotknij opcji **Ustawienia** > **Rozwiązywanie problemów** > **Wydrukuj strony testu jakości wydruku**.

Działanie	Tak	Nie
Etap 1 **a** Upewnij się, że usunięto wszystkie materiały opakowaniowe w następujących obszarach: • Wewnątrz drukarki 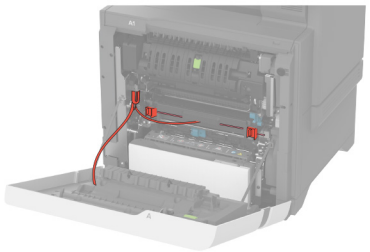 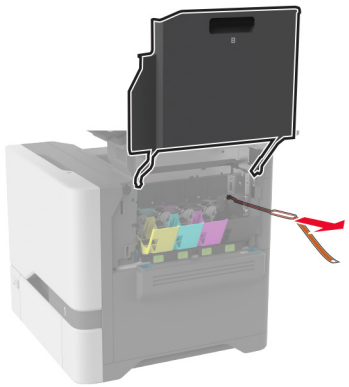 • Kasety z tonerem i moduł obrazujący 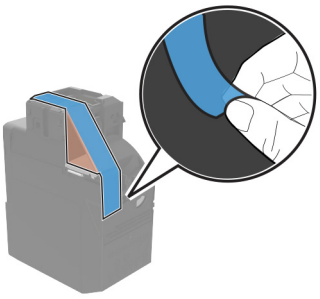 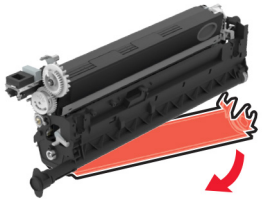 **b** Wydrukuj dokument. Czy tekst lub obraz są obcięte?	Przejdź do punktu 2.	Problem został rozwiązany.

Działanie	Tak	Nie
Etap 2 **a** Ustaw prowadnice papieru w zasobniku na papier zgodnie z załadowanym papierem. **b** Wydrukuj dokument. Czy tekst lub obraz są obcięte?	Przejdź do punktu 3.	Problem został rozwiązany.
Etap 3 **a** W zależności od używanego systemu operacyjnego rozmiar papieru można ustawić za pomocą okna dialogowego Preferencje drukowania lub Drukowanie. **Uwagi:** • Sprawdź, czy ustawienie jest takie samo jak typ papieru załadowanego do zasobnika. • Możesz także zmienić to ustawienie za pomocą panelu sterowania drukarki. Na ekranie głównym dotknij kolejno **Ustawienia** > **Papier** > **Konfiguracja zasobnika** > **Rozmiar/Typ papieru**. **b** Wydrukuj dokument. Czy tekst lub obraz są obcięte?	Przejdź do punktu 4.	Problem został rozwiązany.
Etap 4 **a** Wyjmij kolorowy zestaw obrazujący, a następnie wyjmij czarny moduł obrazujący. **Ostrzeżenie — możliwość uszkodzenia:** Nie wystawiaj czarnego modułu ani kolorowego zestawu obrazującego na działanie światła słonecznego przez dłużej niż 10 minut. Długotrwałe działanie światła może negatywnie wpłynąć na jakość wydruku. **Ostrzeżenie — możliwość uszkodzenia:** Nie dotykaj bębna światłoczułego pod czarnym modułem obrazującym lub kolorowym zestawem obrazującym. Może to wpłynąć na jakość kolejnych zadań drukowania. **b** Włóż czarny moduł obrazujący, a następnie kolorowy zestaw obrazujący. **c** Wydrukuj dokument. Czy tekst lub obraz są obcięte?	Skontaktuj się ze **wsparciem klienta**.	Problem został rozwiązany.

Toner łatwo się ściera

Uwaga: Przed rozwiązaniem tego problemu wydrukuj strony testu jakości wydruku. Na ekranie głównym dotknij opcji **Ustawienia** > **Rozwiązywanie problemów** > **Wydrukuj strony testu jakości wydruku**.

Działanie	Tak	Nie
1 W zależności od używanego systemu operacyjnego typ papieru można ustawić za pomocą okna dialogowego Preferencje drukowania lub Drukowanie. **Uwagi:** • Sprawdź, czy ustawienie jest zgodne z załadowanym typem papieru. • Możesz także zmienić to ustawienie za pomocą panelu sterowania drukarki. Na ekranie głównym dotknij kolejno **Ustawienia** > **Papier** > **Konfiguracja zasobnika** > **Rozmiar/Typ papieru**. **2** Wydrukuj dokument. Czy toner się ściera?	Skontaktuj się ze **wsparciem klienta**.	Problem został rozwiązany.

Nierówna gęstość wydruku

Uwaga: Przed rozwiązaniem tego problemu wydrukuj strony testu jakości wydruku. Na ekranie głównym dotknij opcji **Ustawienia** > **Rozwiązywanie problemów** > **Wydrukuj strony testu jakości wydruku**.

Działanie	Tak	Nie
a Wyjmij kolorowy zestaw obrazujący, a następnie wyjmij czarny moduł obrazujący. **Ostrzeżenie — możliwość uszkodzenia:** Nie wystawiaj czarnego modułu ani kolorowego zestawu obrazującego na działanie światła słonecznego przez dłużej niż 10 minut. Długotrwałe działanie światła może negatywnie wpłynąć na jakość wydruku. **Ostrzeżenie — możliwość uszkodzenia:** Nie dotykaj bębna światłoczułego pod czarnym modułem obrazującym lub kolorowym zestawem obrazującym. Może to wpłynąć na jakość kolejnych zadań drukowania. **b** Włóż czarny moduł obrazujący, a następnie kolorowy zestaw obrazujący. **c** Wydrukuj dokument. Czy gęstość wydruku jest nierówna?	Skontaktuj się ze **wsparciem klienta**.	Problem został rozwiązany.

Ciemne poziome linie

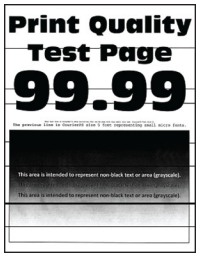

Uwagi:

- Przed rozwiązaniem tego problemu wydrukuj strony testu jakości wydruku. Na ekranie głównym dotknij opcji **Ustawienia** > **Rozwiązywanie problemów** > **Wydrukuj strony testu jakości wydruku**.
- Jeżeli na wydrukach nadal pojawiają się poziome ciemne linie, zapoznaj się z tematem „Powtarzające się błędy wydruku”.

Działanie	Tak	Nie
Etap 1 **a** W zależności od używanego systemu operacyjnego typ papieru można ustawić za pomocą okna dialogowego Preferencje drukowania lub Drukowanie. **Uwagi:** • Sprawdź, czy ustawienie jest zgodne z załadowanym typem papieru. • Możesz także zmienić to ustawienie za pomocą panelu sterowania drukarki. Na ekranie głównym dotknij kolejno **Ustawienia** > **Papier** > **Konfiguracja zasobnika** > **Rozmiar/Typ papieru**. **b** Wydrukuj dokument. Czy na wydrukach pojawiają się ciemne poziome linie?	Przejdź do punktu 2.	Problem został rozwiązany.
Etap 2 **a** Załaduj papier z nowego opakowania. **Uwaga:** Papier wchłonął wilgoć z powodu wysokiej wilgotności powietrza. Do chwili użycia papier należy przechowywać w oryginalnym opakowaniu. **b** Wydrukuj dokument. Czy na wydrukach pojawiają się ciemne poziome linie?	Przejdź do punktu 3.	Problem został rozwiązany.

Działanie	Tak	Nie
Etap 3 **a** Wyjmij kolorowy zestaw obrazujący, a następnie wyjmij czarny moduł obrazujący. **Ostrzeżenie — możliwość uszkodzenia:** Nie wystawiaj czarnego modułu ani kolorowego zestawu obrazującego na działanie światła słonecznego przez dłużej niż 10 minut. Długotrwałe działanie światła może negatywnie wpłynąć na jakość wydruku. **Ostrzeżenie — możliwość uszkodzenia:** Nie dotykaj bębna światłoczułego pod czarnym modułem obrazującym lub kolorowym zestawem obrazującym. Może to wpłynąć na jakość kolejnych zadań drukowania. **b** Włóż czarny moduł obrazujący, a następnie kolorowy zestaw obrazujący. **c** Wydrukuj dokument. Czy na wydrukach pojawiają się ciemne poziome linie?	Skontaktuj się ze **wsparciem klienta**.	Problem został rozwiązany.

Ciemne pionowe linie

Uwaga: Przed rozwiązaniem tego problemu wydrukuj strony testu jakości wydruku. Na ekranie głównym dotknij opcji **Ustawienia** > **Rozwiązywanie problemów** > **Wydrukuj strony testu jakości wydruku**.

Działanie	Tak	Nie
Etap 1 **a** W zależności od używanego systemu operacyjnego typ papieru można ustawić za pomocą okna dialogowego Preferencje drukowania lub Drukowanie. **Uwagi:** • Sprawdź, czy ustawienie jest takie samo jak typ papieru załadowanego do zasobnika. • Możesz także zmienić to ustawienie za pomocą panelu sterowania drukarki. Na ekranie głównym dotknij kolejno **Ustawienia** > **Papier** > **Konfiguracja zasobnika** > **Rozmiar/Typ papieru**. **b** Wydrukuj dokument. Czy na wydrukach pojawiają się ciemne pionowe linie?	Przejdź do punktu 2.	Problem został rozwiązany.

Działanie	Tak	Nie
Etap 2 **a** Załaduj papier z nowego opakowania. **Uwaga:** Papier wchłonął wilgoć z powodu wysokiej wilgotności powietrza. Do chwili użycia papier należy przechowywać w oryginalnym opakowaniu. **b** Wydrukuj dokument. Czy na wydrukach pojawiają się ciemne pionowe linie?	Przejdź do punktu 3.	Problem został rozwiązany.
Etap 3 **a** Wyjmij kolorowy zestaw obrazujący, a następnie wyjmij czarny moduł obrazujący. **Ostrzeżenie — możliwość uszkodzenia:** Nie wystawiaj czarnego modułu ani kolorowego zestawu obrazującego na działanie światła słonecznego przez dłużej niż 10 minut. Długotrwałe działanie światła może negatywnie wpłynąć na jakość wydruku. **Ostrzeżenie — możliwość uszkodzenia:** Nie dotykaj bębna światłoczułego pod czarnym modułem obrazującym lub kolorowym zestawem obrazującym. Może to wpłynąć na jakość kolejnych zadań drukowania. **b** Włóż czarny moduł obrazujący, a następnie kolorowy zestaw obrazujący. **c** Wydrukuj dokument. Czy na wydrukach pojawiają się ciemne pionowe linie?	Skontaktuj się ze **wsparciem klienta**.	Problem został rozwiązany.

Białe poziome linie

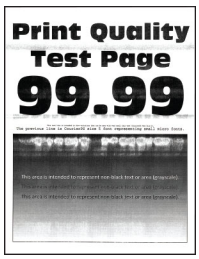

Uwagi:

- Przed rozwiązaniem tego problemu wydrukuj strony testu jakości wydruku. Na ekranie głównym dotknij opcji **Ustawienia** > **Rozwiązywanie problemów** > **Wydrukuj strony testu jakości wydruku**.
- Jeżeli na wydrukach nadal pojawiają się poziome białe linie, zapoznaj się z tematem „Powtarzające się błędy wydruku”.

Działanie	Tak	Nie
Etap 1 **a** W zależności od używanego systemu operacyjnego typ papieru można ustawić za pomocą okna dialogowego Preferencje drukowania lub Drukowanie. **Uwagi:** • Sprawdź, czy ustawienie jest takie samo jak typ papieru załadowanego do zasobnika. • Możesz także zmienić to ustawienie za pomocą panelu sterowania drukarki. Na ekranie głównym dotknij kolejno **Ustawienia** > **Papier** > **Konfiguracja zasobnika** > **Rozmiar/Typ papieru**. **b** Wydrukuj dokument. Czy na wydrukach pojawiają się białe poziome linie?	Przejdź do punktu 2.	Problem został rozwiązany.
Etap 2 **a** Włóż określony typ papieru do zasobnika. **b** Wydrukuj dokument. Czy na wydrukach pojawiają się białe poziome linie?	Przejdź do punktu 3.	Problem został rozwiązany.
Etap 3 **a** Wyjmij kolorowy zestaw obrazujący, a następnie wyjmij czarny moduł obrazujący. **Ostrzeżenie — możliwość uszkodzenia:** Nie wystawiaj czarnego modułu ani kolorowego zestawu obrazującego na działanie światła słonecznego przez dłużej niż 10 minut. Długotrwałe działanie światła może negatywnie wpłynąć na jakość wydruku. **Ostrzeżenie — możliwość uszkodzenia:** Nie dotykaj bębna światłoczułego pod czarnym modułem obrazującym lub kolorowym zestawem obrazującym. Może to wpłynąć na jakość kolejnych zadań drukowania. **b** Włóż czarny moduł obrazujący, a następnie kolorowy zestaw obrazujący. **c** Wydrukuj dokument. Czy na wydrukach pojawiają się białe poziome linie?	Skontaktuj się ze **wsparciem klienta**.	Problem został rozwiązany.

Pionowe białe linie

Uwaga: Przed rozwiązaniem tego problemu wydrukuj strony testu jakości wydruku. Na ekranie głównym dotknij opcji **Ustawienia** > **Rozwiązywanie problemów** > **Wydrukuj strony testu jakości wydruku**.

Działanie	Tak	Nie
Etap 1 **a** W zależności od używanego systemu operacyjnego typ papieru można ustawić za pomocą okna dialogowego Preferencje drukowania lub Drukowanie. **Uwagi:** • Sprawdź, czy ustawienie jest takie samo jak typ papieru załadowanego do zasobnika. • Możesz także zmienić to ustawienie za pomocą panelu sterowania drukarki. Na ekranie głównym dotknij kolejno **Ustawienia** > **Papier** > **Konfiguracja zasobnika** > **Rozmiar/Typ papieru**. **b** Wydrukuj dokument. Czy na wydrukach pojawiają się białe pionowe linie?	Przejdź do punktu 2.	Problem został rozwiązany.
Etap 2 Sprawdź, czy używany jest zalecany typ papieru. **a** Włóż określony typ papieru do zasobnika. **b** Wydrukuj dokument. Czy na wydrukach pojawiają się białe pionowe linie?	Przejdź do punktu 3.	Problem został rozwiązany.
Etap 3 **a** Wyjmij kolorowy zestaw obrazujący, a następnie wyjmij czarny moduł obrazujący. **Ostrzeżenie — możliwość uszkodzenia:** Nie wystawiaj czarnego modułu ani kolorowego zestawu obrazującego na działanie światła słonecznego przez dłużej niż 10 minut. Długotrwałe działanie światła może negatywnie wpłynąć na jakość wydruku. **Ostrzeżenie — możliwość uszkodzenia:** Nie dotykaj bębna światłoczułego pod czarnym modułem obrazującym lub kolorowym zestawem obrazującym. Może to wpłynąć na jakość kolejnych zadań drukowania. **b** Włóż czarny moduł obrazujący, a następnie kolorowy zestaw obrazujący. **c** Wydrukuj dokument. Czy na wydrukach pojawiają się białe pionowe linie?	Skontaktuj się ze **wsparciem klienta**.	Problem został rozwiązany.

Powtarzające się błędy wydruku

Uwaga: Przed rozwiązaniem tego problemu wydrukuj strony testu jakości wydruku, aby określić przyczynę powtarzających się błędów wydruku. Na ekranie głównym dotknij opcji **Ustawienia** > **Rozwiązywanie problemów** > **Wydrukuj strony testu jakości wydruku**.

Działanie	Tak	Nie
Etap 1 **a** Upewnij się, że usunięto wszystkie materiały opakowaniowe w następujących obszarach: • Wewnątrz drukarki 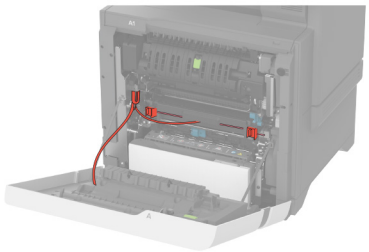 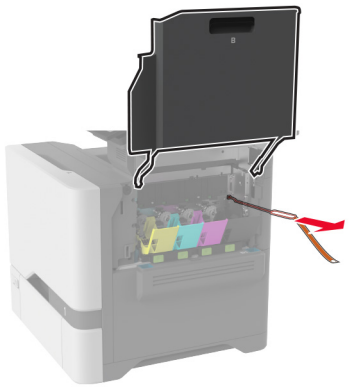 • Kasety z tonerem i moduł obrazujący 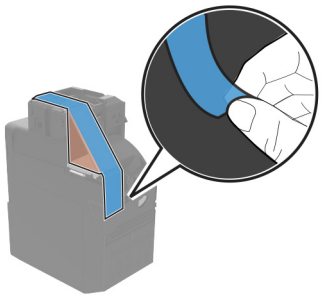 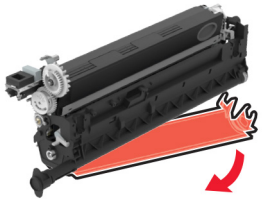 **b** Wydrukuj dokument. Czy nadal pojawiają się błędy?	Przejdź do punktu 2.	Problem został rozwiązany.

Działanie	Tak	Nie
Etap 2 Określ, ilu kolorów dotyczy defekt. Czy problem dotyczy tylko jednego koloru?	Przejdź do punktu 3.	Przejdź do punktu 3.
Etap 3 **a** Korzystając z opcji Linijki błędów konserwacji, zmierz odległość między powtarzającymi się błędami na stronie w kolorze, której dotyczy problem. **b** Wymień materiał eksploatacyjny odpowiadający pomiarowi na stronie w kolorze, której dotyczy problem. **Kolorowy zestaw obrazujący lub czarny moduł obrazujący** • 94,5 mm (3,72 cala) • 29,9 mm (1,18 cala) • 23,2 mm (0,91 cala) **Zespół wywoływacza** • 43,6 mm (1,72 cala) • 45,0 mm (1,77 cala) **c** Wydrukuj strony testu jakości druku. Czy nadal pojawiają się błędy?	Zanotuj odległość, a następnie skontaktuj się ze **wsparciem klienta** lub przedstawicielem serwisu.	Problem został rozwiązany.
Etap 4 **a** Korzystając z opcji Linijki błędów konserwacji, zmierz odległość między powtarzającymi się błędami na stronie w kolorze, której dotyczy problem. **b** Wymień materiał eksploatacyjny odpowiadający pomiarowi na stronie w kolorze, której dotyczy problem. **Moduł przenoszący** • 37,7 mm (1,48 cala) • 78,5 mm (3,09 cala) • 54,6 mm (2,15 cala) **Nagrzewnica** • 95 mm (3,74 cala) • 110 mm (4,33 cala) **c** Wydrukuj strony testu jakości druku. Czy nadal pojawiają się błędy?	Zanotuj odległość, a następnie skontaktuj się ze **wsparciem klienta** lub przedstawicielem serwisu.	Problem został rozwiązany.

Zadania drukowania nie są drukowane

Działanie	Tak	Nie
Etap 1 **a** W dokumencie, który próbujesz wydrukować, otwórz okno dialogowe Drukuj i sprawdź, czy została wybrana odpowiednia drukarka. **b** Wydrukuj dokument. Czy dokument został wydrukowany?	Problem został rozwiązany.	Przejdź do punktu 2.
Etap 2 **a** Upewnij się, że drukarka jest włączona. **b** Rozwiąż wszelkie problemy zgłaszane w komunikatach o błędach pojawiających się na wyświetlaczu. **c** Wydrukuj dokument. Czy dokument został wydrukowany?	Problem został rozwiązany.	Przejdź do punktu 3.
Etap 3 **a** Sprawdź, czy porty działają oraz czy kable są prawidłowo podłączone do komputera i drukarki. Więcej informacji na ten temat można znaleźć w dokumentacji instalacyjnej dostarczonej z drukarką. **b** Wydrukuj dokument. Czy dokument został wydrukowany?	Problem został rozwiązany.	Przejdź do punktu 4.
Etap 4 **a** Wyłącz drukarkę, odczekaj około 10 sekund, a następnie włącz drukarkę. **b** Wydrukuj dokument. Czy dokument został wydrukowany?	Problem został rozwiązany.	Przejdź do punktu 5.
Etap 5 **a** Odinstaluj, a następnie ponownie zainstaluj sterownik drukarki. **b** Wydrukuj dokument. Czy dokument został wydrukowany?	Problem został rozwiązany.	Skontaktuj się **z obsługą klienta**.

Nie można drukować poufnych dokumentów i innych wstrzymanych dokumentów

Działanie	Tak	Nie
Etap 1 **a** W panelu sterowania sprawdź, czy dokumenty widoczne są na liście Wstrzymane zadania. **Uwaga:** Jeśli dokumenty nie są wyświetlane, wydrukuj je, korzystając z opcji Drukowanie ze wstrzymaniem. **b** Wydrukuj dokumenty. Czy dokumenty zostały wydrukowane?	Problem został rozwiązany.	Przejdź do punktu 2.
Etap 2 Zadanie drukowania może zawierać błąd formatowania lub nieprawidłowe dane. • Usuń zadanie drukowania, a następnie wyślij je ponownie. • W przypadku plików PDF wygeneruj nowy plik i wydrukuj dokumenty. Czy dokumenty zostały wydrukowane?	Problem został rozwiązany.	Przejdź do punktu 3.
Etap 3 W przypadku drukowania z Internetu drukarka może interpretować nazwy zadań jako duplikaty. **Użytkownicy systemu Windows** **a** Otwórz okno dialogowe Preferencje drukowania. **b** Z zakładki Drukuj i Zatrzymaj, kliknij **Użyj drukowania z zatrzymaniem**, a następnie kliknij **Zachowaj powielone dokumenty**. **c** Wprowadź kod PIN i zapisz zmiany. **d** Wyślij zadanie drukowania. **Użytkownicy komputerów Macintosh** **a** Zapisz i nadaj unikalną nazwę każdemu zadaniu. **b** Wyślij zadania pojedynczo. Czy dokumenty zostały wydrukowane?	Problem został rozwiązany.	Przejdź do punktu 4.
Etap 4 **a** Usuń niektóre wstrzymane zadania, aby zwolnić pamięć drukarki. **b** Wydrukuj dokumenty. Czy dokumenty zostały wydrukowane?	Problem został rozwiązany.	Przejdź do punktu 5.
Etap 5 **a** Zainstaluj w drukarce dodatkową pamięć. **b** Wydrukuj dokumenty. Czy dokumenty zostały wydrukowane?	Problem został rozwiązany.	Skontaktuj się **z obsługą klienta**.

Wydruk zadania wykonywany jest na papierze pochodzącym z niewłaściwego zasobnika lub na niewłaściwym papierze

Działanie	Tak	Nie
Etap 1 **a** Sprawdź, czy drukujesz na właściwym papierze. **b** Wydrukuj dokument. Czy dokument jest drukowany na właściwym papierze?	Przejdź do punktu 2.	Włóż papier prawidłowego typu i rozmiaru.
Etap 2 **a** W zależności od używanego systemu operacyjnego typ i rozmiar papieru można ustawić za pomocą okna dialogowego Preferencje drukowania lub Drukowanie. **Uwaga:** Możesz także zmienić te ustawienia za pomocą panelu sterowania drukarki. Na ekranie głównym dotknij kolejno **Ustawienia** > **Papier** > **Konfiguracja zasobnika** > **Rozmiar/Typ papieru**. **b** Sprawdź, czy ustawiony typ papieru jest taki sam jak typ załadowanego papieru. **c** Wydrukuj dokument. Czy dokument jest drukowany na właściwym papierze?	Problem został rozwiązany.	Przejdź do punktu 3.
Etap 3 **a** Sprawdź, czy zasobniki nie są połączone. Więcej informacji można znaleźć w sekcji „Łączenie zasobników” na str. 39. **b** Wydrukuj dokument. Czy dokument jest drukowany z właściwego zasobnika?	Problem został rozwiązany.	Skontaktuj się ze **wsparciem klienta**.

Powolne drukowanie

Działanie	Tak	Nie
Etap 1 Upewnij się, że kabel drukarki jest prawidłowo podłączony do drukarki i komputera, serwera druku, wyposażenia opcjonalnego lub innego urządzenia sieciowego. Czy drukarka drukuje zbyt wolno?	Przejdź do punktu 2.	Problem został rozwiązany.
Etap 2 **a** Upewnij się, że drukarka nie pracuje w Trybie cichym. Na ekranie głównym dotknij kolejno **Ustawienia** > **Urządzenie** > **Konserwacja** > **Menu konfiguracji** > **Działanie urządzenia** > **Tryb cichy**. **b** Wydrukuj dokument. Czy drukarka drukuje zbyt wolno?	Przejdź do punktu 3.	Problem został rozwiązany.

Działanie	Tak	Nie
Etap 3 **a** W zależności od używanego systemu operacyjnego rozdzielczość wydruku można ustawić za pomocą okna dialogowego Preferencje drukowania lub Drukowanie. **b** Ustaw rozdzielczość na 4800 CQ. **c** Wydrukuj dokument. Czy drukarka drukuje zbyt wolno?	Przejdź do punktu 4.	Problem został rozwiązany.
Etap 4 **a** Na ekranie głównym dotknij kolejno opcji **Ustawienia** > **Drukowanie** > **Jakość** > **Rozdzielczość wydruku**. **b** Ustaw rozdzielczość na 4800 CQ. **c** Wydrukuj dokument. Czy drukarka drukuje zbyt wolno?	Przejdź do punktu 5.	Problem został rozwiązany.
Etap 5 **a** W zależności od używanego systemu operacyjnego typ papieru można ustawić za pomocą okna dialogowego Preferencje drukowania lub Drukowanie. **Uwagi:** • Sprawdź, czy ustawienie jest zgodne z załadowanym typem papieru. • Możesz także zmienić to ustawienie za pomocą panelu sterowania drukarki. Na ekranie głównym dotknij kolejno **Ustawienia** > **Papier** > **Konfiguracja zasobnika** > **Rozmiar/Typ papieru**. • Drukowanie na papierze o większej gramaturze trwa dłużej. • Drukowanie na papierze węższym niż papier w formacie Letter, A4 i Legal może trwać dłużej. **b** Wydrukuj dokument. Czy drukarka drukuje zbyt wolno?	Przejdź do punktu 6.	Problem został rozwiązany.
Etap 6 **a** Upewnij się, że ustawienia drukarki dla tekstury i gramatury pasują do rodzaju załadowanego papieru. Na ekranie głównym dotknij kolejno opcji **Ustawienia** > **Papier** > **Konfiguracja nośnika** > **Typy nośników**. **Uwaga:** Drukowanie na papierze o szorstkiej teksturze i na papierze o dużej gramaturze może trwać dłużej. **b** Wydrukuj dokument. Czy drukarka drukuje zbyt wolno?	Przejdź do punktu 7.	Problem został rozwiązany.
Etap 7 Usuń wstrzymane zadania. Czy drukarka drukuje zbyt wolno?	Przejdź do punktu 8.	Problem został rozwiązany.

Działanie	Tak	Nie
Etap 8 **a** Upewnij się, że drukarka się nie przegrzewa. **Uwagi:** • Pozwól drukarce trochę ostygnąć po każdym długim zadaniu drukowania. • Sprawdź temperaturę otoczenia zalecaną dla drukarki. Więcej informacji można znaleźć w sekcji „Wybór miejsca na drukarkę” na str. 21. **b** Wydrukuj dokument. Czy drukarka drukuje zbyt wolno?	Skontaktuj się **z obsługą klienta**.	Problem został rozwiązany.

Drukarka nie odpowiada

Działanie	Tak	Nie
Etap 1 Sprawdź, czy kabel zasilający drukarki jest podłączony do gniazdka eklektycznego. **UWAGA — NIEBEZPIECZEŃSTWO USZKODZENIA CIAŁA:** Aby uniknąć ryzyka pożaru lub porażenia prądem elektrycznym, podłącz przewód zasilający do prawidłowo uziemionego, łatwo dostępnego gniazdka elektrycznego o odpowiednich parametrach znajdującego się w pobliżu urządzenia. Czy drukarka odpowiada?	Problem został rozwiązany.	Przejdź do punktu 2.
Etap 2 Czy gniazdo elektryczne jest wyłączone za pomocą wyłącznika albo bezpiecznika? Czy gniazdo elektryczne jest wyłączone za pomocą wyłącznika albo bezpiecznika?	Włącz zasilanie wyłącznikiem lub zresetuj bezpiecznik.	Przejdź do punktu 3.
Etap 3 Upewnij się, że drukarka jest włączona. Czy drukarka jest włączona?	Przejdź do punktu 4.	Włącz drukarkę.
Etap 4 Sprawdź, czy drukarka działa w trybie czuwania lub hibernacji. Czy drukarka działa w trybie czuwania lub hibernacji?	Naciśnij przycisk zasilania, aby wybudzić drukarkę.	Przejdź do punktu 5.
Etap 5 Sprawdź, czy kable łączące drukarkę i komputer są włożone do właściwych portów. Czy kable są włożone do właściwych portów?	Przejdź do punktu 6.	Podłącz kable do właściwych portów.

Działanie	Tak	Nie
Etap 6 Wyłącz drukarkę, zainstaluj ponownie opcjonalne wyposażenie, a następnie włącz ją ponownie. Więcej informacji na ten temat można znaleźć w dokumentacji dostarczonej z opcjonalnym wyposażeniem. Czy drukarka odpowiada?	Problem został rozwiązany.	Przejdź do punktu 7.
Etap 7 Zainstaluj odpowiedni sterownik drukarki. Czy drukarka odpowiada?	Problem został rozwiązany.	Przejdź do punktu 8.
Etap 8 Wyłącz drukarkę, odczekaj około 10 sekund, a następnie włącz drukarkę. Czy drukarka odpowiada?	Problem został rozwiązany.	Skontaktuj się **z obsługą klienta**.

Nie można odczytać napędu flash

Działanie	Tak	Nie
Etap 1 Sprawdź, czy drukarka nie jest zajęta przetwarzaniem innego zadania drukowania, kopiowania, skanowania lub faksowania. Czy drukarka jest gotowa?	Przejdź do punktu 3.	Przejdź do punktu 2.
Etap 2 • Zaczekaj, aż drukarka zakończy przetwarzanie innego zadania. • Wyjmij napęd flash i włóż go ponownie. Czy drukarka rozpoznaje napęd flash?	Problem został rozwiązany.	Przejdź do punktu 3.
Etap 3 Sprawdź, czy napęd flash jest umieszczony w przednim porcie USB. **Uwaga:** Napęd flash nie będzie działać, jeśli zostanie umieszczony w tylnym porcie USB. Czy napęd flash jest umieszczony we właściwym porcie?	Przejdź do punktu 5.	Przejdź do punktu 4.
Etap 4 Włóż napęd flash do właściwego portu. Czy drukarka rozpoznaje napęd flash?	Problem został rozwiązany.	Przejdź do punktu 5.

Działanie	Tak	Nie
Etap 5 Upewnij się, że napęd flash jest obsługiwany. Więcej informacji można znaleźć w sekcji „Obsługiwane napędy flash i typy plików” na str. 80. Czy napęd flash jest obsługiwany?	Przejdź do punktu 7.	Przejdź do punktu 6.
Etap 6 Włóż obsługiwany napęd flash. Czy drukarka rozpoznaje napęd flash?	Problem został rozwiązany.	Przejdź do punktu 7.
Etap 7 Wyjmij napęd flash i włóż go ponownie. Czy drukarka rozpoznaje napęd flash?	Problem został rozwiązany.	Skontaktuj się ze **wsparciem klienta**.

Włączanie portu USB

Na ekranie głównym dotknij kolejno opcji **Ustawienia** > **Sieć/Porty** > **USB** > **Włącz port USB**.

Usuwanie zacięć

Zapobieganie zacięciom

Prawidłowo załaduj papier

- Upewnij się, że papier w zasobniku leży płasko.

Prawidłowe ładowanie papieru	Nieprawidłowe ładowanie papieru
	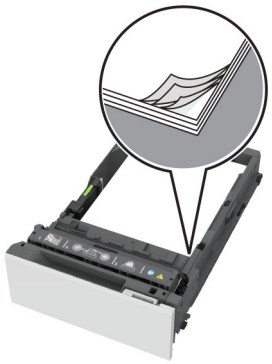

- Nie należy ładować zasobnika w trakcie drukowania.
- Nie należy ładować zbyt dużej ilości papieru naraz. Upewnij się, że wysokość stosu nie wykracza poza wskaźnik maksymalnego wypełnienia papierem.

- Nie należy wsuwać papieru do zasobnika. Załaduj papier tak jak przedstawiono na rysunku.

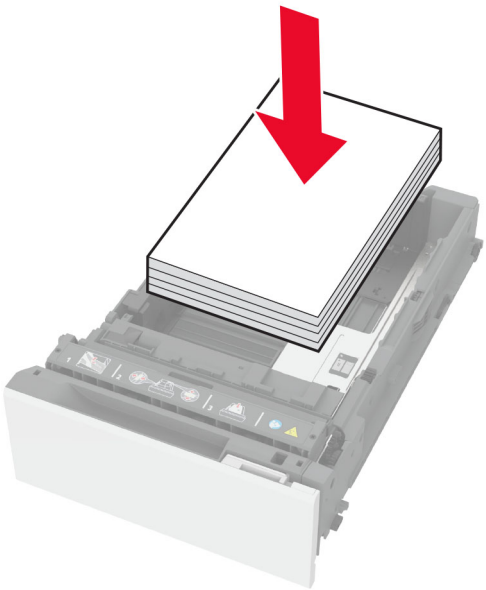

- Upewnij się, że prowadnice papieru zostały prawidłowo umieszczone i nie obejmują zbyt ciasno papieru lub kopert.
- Po załadowaniu papieru zasobnik należy mocno dopchnąć do drukarki.

Korzystaj z zalecanego rodzaju papieru

- Należy stosować wyłącznie zalecany papier i nośniki specjalne.
- Nie należy ładować pomarszczonego, pogiętego, wilgotnego, zgiętego lub zwiniętego papieru.
- Przed załadowaniem papier należy wygiąć, przekartkować i wyrównać.

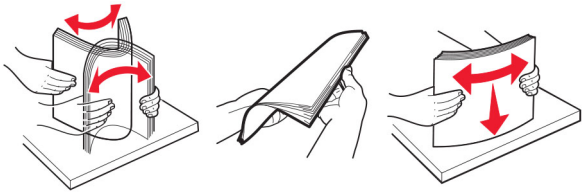

- Nie należy używać papieru wyciętego lub przyciętego ręcznie.
- Nie należy jednocześnie umieszczać papieru o różnych rozmiarach, różnej gramaturze ani różnego typu w tym samym zasobniku.
- Upewnij się, że rozmiar i typ papieru są ustawione prawidłowo w komputerze lub na panelu sterowania drukarki.
- Papier należy przechowywać zgodnie z zaleceniami producenta.

Ustalanie miejsca wystąpienia zacięcia

Uwagi:

- Jeśli opcja Pomoc przy zacięciu jest ustawiona na wartość Wł., po usunięciu zaklinowanego arkusza drukarka umieści niezadrukowane lub częściowo niezadrukowane strony. Sprawdź, czy na wydruku znajdują się puste strony.
- Jeśli opcja Odzyskiwanie po zacięciu jest ustawiona na wartość Wł. lub Automatycznie, drukarka ponownie wydrukuje zacięte strony.

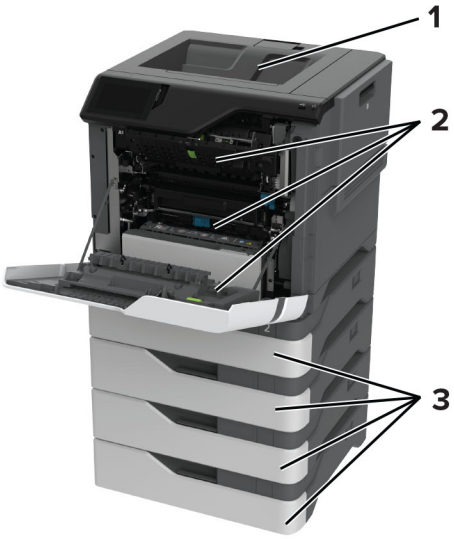

	Miejsca zacięcia
1	Odbiornik standardowy
2	Drzwiczki A
3	Zasobniki
4	Podajnik uniwersalny

Zacięcie papieru w zasobnikach

1 Zdejmij zasobnik.

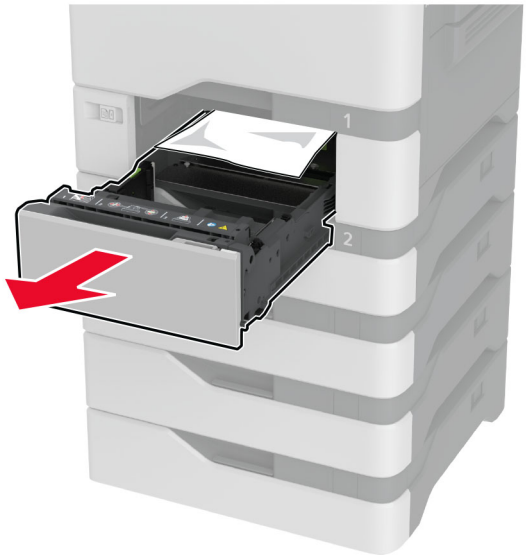

Ostrzeżenie — możliwość uszkodzenia: Czujnik wewnątrz opcjonalnego podajnika jest wrażliwy na wyładowania elektrostatyczne i może zostać przez nie uszkodzony. Zanim przystąpisz do wyjmowania zakleszczonego papieru w podajniku, dotknij metalowej powierzchni.

2 Wyjmij zacięty papier.

Uwaga: Upewnij się, że wszystkie kawałki papieru zostały usunięte.

3 Włóż zasobnik.

Zacięcie papieru w podajniku uniwersalnym

1 Usuń papier z podajnika uniwersalnego.

2 Wyciągnij zasobnik.

3 Wyjmij zacięty papier.

Uwaga: Upewnij się, że wszystkie kawałki papieru zostały usunięte.

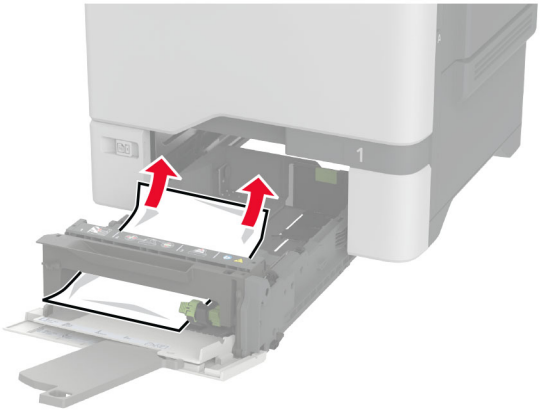

4 Włóż zasobnik.

Zacięcie papieru w pojemniku standardowym

Wyjmij zacięty papier.

Uwaga: Upewnij się, że wszystkie kawałki papieru zostały usunięte.

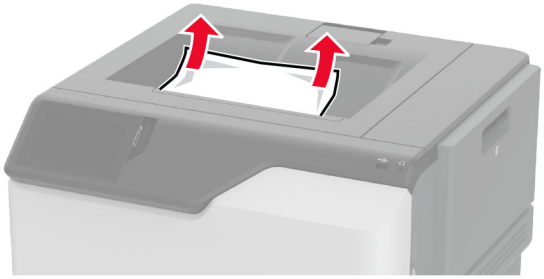

Zacięcie papieru w drzwiczkach A

Zacięcie papieru w obszarze grzałki

1 Otwórz drzwiczki A.

UWAGA — GORĄCA POWIERZCHNIA: Wewnętrzne elementy drukarki mogą być gorące. W celu zmniejszenia ryzyka oparzenia, przed dotknięciem danej części należy odczekać, aż ostygnie.

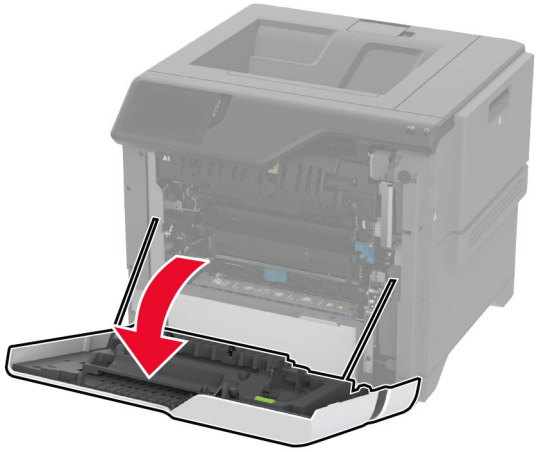

2 Wyjmij zacięty papier.

Uwaga: Upewnij się, że wszystkie kawałki papieru zostały usunięte.

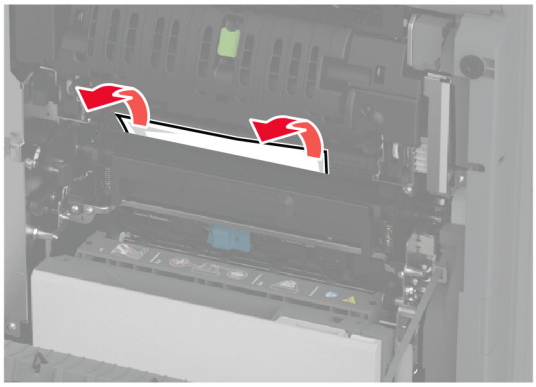

3 Otwórz drzwiczki A1.

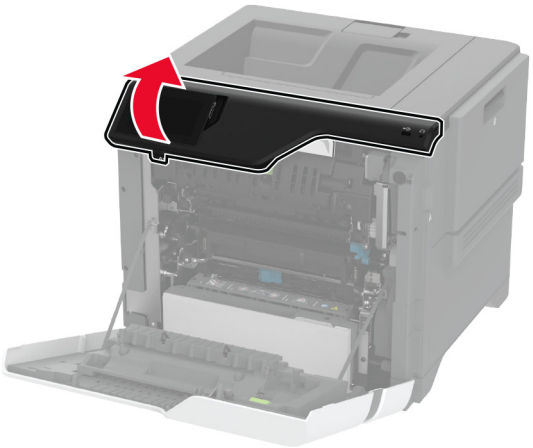

4 Otwórz drzwiczki dostępu do nagrzewnicy.

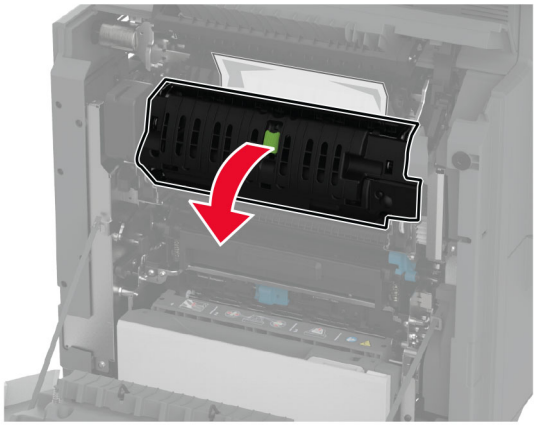

5 Wyjmij zacięty papier.

Uwaga: Upewnij się, że wszystkie kawałki papieru zostały usunięte.

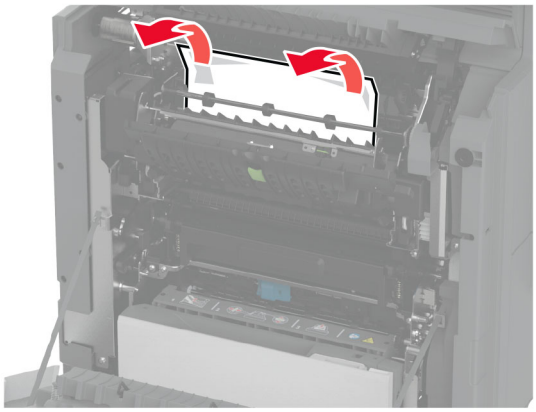

6 Zamknij i zablokuj drzwiczki dostępu do nagrzewnicy.

7 Zamknij drzwiczki A1, a następnie drzwiczki A.

Zacięcie papieru za drzwiczkami A

1 Otwórz drzwiczki A.

UWAGA — GORĄCA POWIERZCHNIA: Wewnętrzne elementy drukarki mogą być gorące. W celu zmniejszenia ryzyka oparzenia, przed dotknięciem danej części należy odczekać, aż ostygnie.

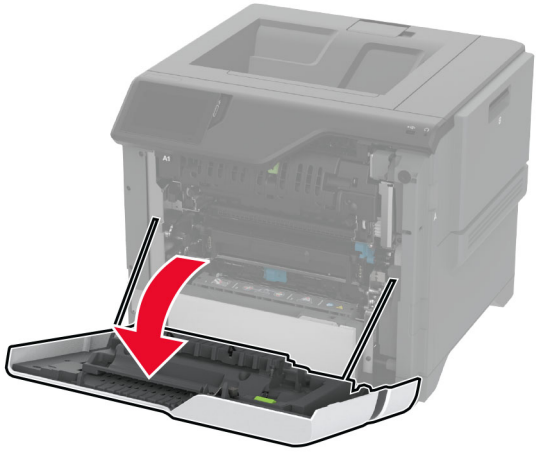

2 Otwórz drzwi modułu odcinającego.

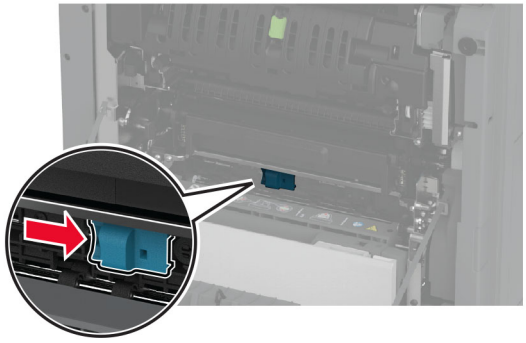

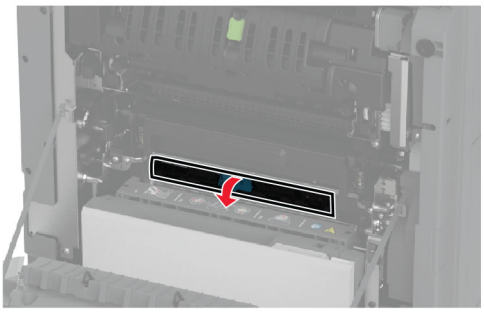

3 Wyjmij zacięty papier.

Uwaga: Upewnij się, że wszystkie kawałki papieru zostały usunięte.

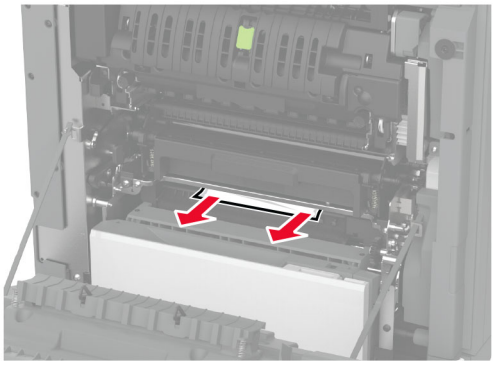

4 Zamknij i zablokuj drzwiczki modułu odcinającego.

5 Zamknij drzwiczki A.

Zacięcie papieru w module druku dwustronnego

1 Otwórz drzwiczki A.

UWAGA — GORĄCA POWIERZCHNIA: Wewnętrzne elementy drukarki mogą być gorące. W celu zmniejszenia ryzyka oparzenia, przed dotknięciem danej części należy odczekać, aż ostygnie.

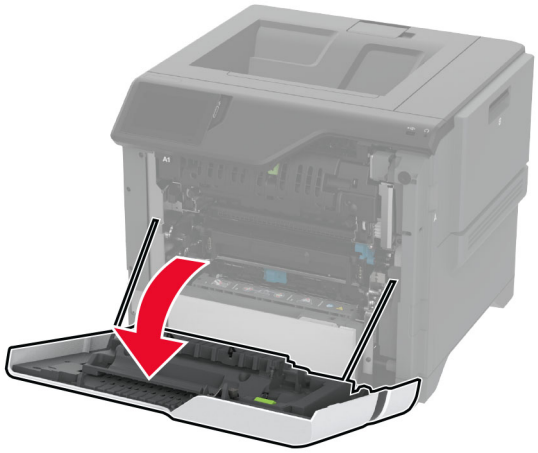

2 Otwórz pokrywę dupleksu.

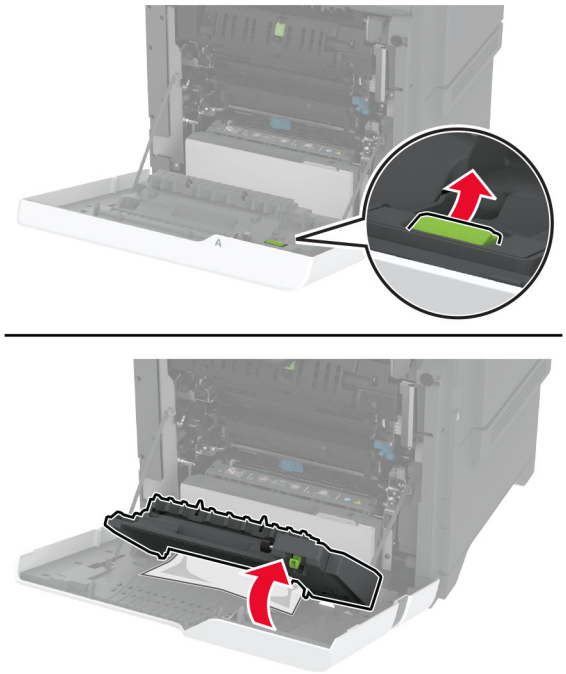

3 Wyjmij zacięty papier.

Uwaga: Upewnij się, że wszystkie kawałki papieru zostały usunięte.

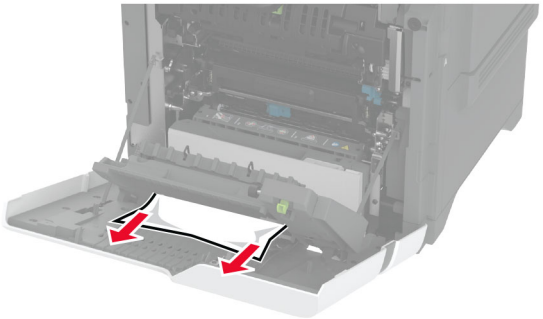

4 Zamknij pokrywę druku dwustronnego oraz drzwiczki A.

Problemy z połączeniem sieciowym

Nie można uzyskać połączenia z wbudowanym serwerem WWW

Działanie	Tak	Nie
Etap 1 **a** Upewnij się, że drukarka jest włączona. **b** Uzyskaj dostęp do serwera Embedded Web Server (EWS) drukarki. Czy możesz otworzyć serwer EWS?	Problem został rozwiązany.	Przejdź do punktu 2.
Etap 2 **a** Upewnij się, że adres IP drukarki jest poprawny. **Uwagi:** • Wyświetl adres IP na ekranie głównym. • Adres IP ma postać czterech liczb oddzielonych kropkami, na przykład 123.123.123.123. **b** Uzyskaj dostęp do serwera EWS. Czy możesz otworzyć serwer EWS?	Problem został rozwiązany.	Przejdź do punktu 3.
Etap 3 **a** Upewnij się, że zainstalowana jest obsługiwana przeglądarka: • Internet Explorer w wersji 11 lub nowszej • Microsoft Edge • Safari w wersji 6 lub nowszej • Google Chrome™ w wersji 32 lub nowszej • Mozilla Firefox w wersji 24 lub nowszej **b** Uzyskaj dostęp do serwera EWS. Czy możesz otworzyć serwer EWS?	Problem został rozwiązany.	Przejdź do punktu 4.
Etap 4 **a** Sprawdź, czy połączenie sieciowe działa. **Uwaga:** Jeśli połączenie nie działa, skontaktuj się z administratorem. **b** Uzyskaj dostęp do serwera EWS. Czy możesz otworzyć serwer EWS?	Problem został rozwiązany.	Przejdź do punktu 5.
Etap 5 **a** Sprawdź podłączenie kabli do drukarki i do serwera druku, aby upewnić się, że są one prawidłowo zamocowane. Więcej informacji na ten temat można znaleźć w dokumentacji dostarczonej z serwerem druku. **b** Uzyskaj dostęp do serwera EWS. Czy możesz otworzyć serwer EWS?	Problem został rozwiązany.	Przejdź do punktu 6.

Działanie	Tak	Nie
Etap 6 **a** Sprawdź, czy serwery proxy są wyłączone. **Uwaga:** Jeśli serwery są wyłączone, skontaktuj się z administratorem. **b** Uzyskaj dostęp do serwera EWS. Czy możesz otworzyć serwer EWS?	Problem został rozwiązany.	Skontaktuj się ze **wsparciem klienta**.

Nie można połączyć drukarki z siecią Wi-Fi

Działanie	Tak	Nie
Etap 1 Sprawdź, czy dla funkcji Aktywny adapter wybrano wartość Automatyczne. Na ekranie głównym dotknij kolejno **Ustawienia** > **Sieć/Porty** > **Podgląd sieci** > **Aktywny adapter** > **Automatyczne**. Czy można połączyć drukarkę z siecią Wi-Fi?	Problem został rozwiązany.	Przejdź do punktu 2.
Etap 2 Sprawdź, czy wybrano właściwą sieć Wi-Fi. **Uwaga:** Niektóre routery mogą mieć ten sam domyślny identyfikator SSID. Czy próbujesz połączyć z właściwą siecią Wi-Fi?	Przejdź do punktu 4.	Przejdź do punktu 3.
Etap 3 Połącz z właściwą siecią Wi-Fi. Więcej informacji można znaleźć w sekcji „Podłączanie drukarki do sieci Wi-Fi” na str. 70. Czy można połączyć drukarkę z siecią Wi-Fi?	Problem został rozwiązany.	Przejdź do punktu 4.
Etap 4 Sprawdź tryb zabezpieczeń sieci bezprzewodowej. Na ekranie głównym dotknij kolejno opcji **Ustawienia** > **Sieć/Porty** > **Sieć bezprzewodowa** > **Tryb zabezpieczeń komunikacji bezprzewodowej**. Czy wybrano prawidłowy tryb zabezpieczeń sieci bezprzewodowej?	Przejdź do punktu 6.	Przejdź do punktu 5.
Etap 5 Wybierz prawidłowy tryb zabezpieczeń sieci bezprzewodowej. Czy można połączyć drukarkę z siecią Wi-Fi?	Problem został rozwiązany.	Przejdź do punktu 6.
Etap 6 Upewnij się, że wprowadzone hasło jest prawidłowe. **Uwaga:** Zwróć uwagę na spacje, cyfry i wielkie litery w haśle. Czy można połączyć drukarkę z siecią Wi-Fi?	Problem został rozwiązany.	Skontaktuj się **z obsługą klienta**.

Problem z opcjami sprzętowymi

Nie można wykryć wewnętrznego opcjonalnego elementu wyposażenia

Działanie	Tak	Nie
Etap 1 Wyłącz drukarkę, odczekaj około 10 sekund, a następnie włącz drukarkę. Czy drukarka wykrywa wewnętrzną opcję?	Problem został rozwiązany.	Przejdź do punktu 2.
Etap 2 Wydrukuj stronę ustawień menu i sprawdź, czy wewnętrzny opcjonalny element wyposażenia znajduje się na liście zainstalowanych funkcji. Czy na liście znajduje się opcja wewnętrzna?	Przejdź do punktu 4.	Przejdź do punktu 3.
Etap 3 Sprawdź, czy wewnętrzny opcjonalny element wyposażenia został prawidłowo zainstalowany na płycie kontrolera. **a** Wyłącz drukarkę, a następnie wyjmij przewód zasilający z gniazdka elektrycznego. **b** Upewnij się, że wewnętrzny opcjonalny element wyposażenia jest zainstalowany w odpowiednim złączu na płycie kontrolera. **c** Podłącz przewód zasilający do gniazdka elektrycznego, a następnie włącz drukarkę. **UWAGA — NIEBEZPIECZEŃSTWO USZKODZENIA CIAŁA:** aby uniknąć ryzyka pożaru lub porażenia prądem elektrycznym, podłącz przewód zasilający do prawidłowo uziemionego, łatwo dostępnego gniazdka elektrycznego o odpowiednich parametrach, znajdującego się w pobliżu urządzenia. Czy drukarka wykrywa wewnętrzną opcję?	Problem został rozwiązany.	Przejdź do punktu 4.
Etap 4 **a** Upewnij się, że wewnętrzny opcjonalny element wyposażenia jest dostępny w sterowniku drukarki. **Uwaga:** Może okazać się konieczne ręczne dodanie wewnętrznego opcjonalnego elementu wyposażenia w sterowniku drukarki, aby był on dostępny dla zadań drukowania. Więcej informacji można znaleźć w sekcji „Dodawanie opcji dostępnych w sterowniku drukarki” na str. 42. **b** Wydrukuj dokument. Czy drukarka wykrywa wewnętrzną opcję?	Problem został rozwiązany.	Skontaktuj się ze **wsparciem klienta**.

Port ISP nie działa prawidłowo

Działanie	Tak	Nie
Etap 1 Wydrukuj stronę z ustawieniami menu i sprawdź, czy port ISP znajduje się na liście zainstalowanych funkcji. Czy port ISP znajduje się na liście zainstalowanych funkcji?	Przejdź do punktu 3.	Przejdź do punktu 2.
Etap 2 Usuń, a następnie ponownie zainstaluj port ISP. Więcej informacji można znaleźć w sekcji „Instalacja portu ISP (Internal Solutions Port)” na str. 51. **Uwaga:** Skorzystaj z obsługiwanego portu ISP. Czy port ISP działa poprawnie?	Problem został rozwiązany.	Przejdź do punktu 3.
Etap 3 Sprawdź podłączenia kabla i portu ISP. **a** Użyj odpowiedniego kabla, a następnie upewnij się, że jest ono prawidłowo podłączony do portu ISP. **b** Sprawdź, czy kabel interfejsu rozwiązania ISP jest prawidłowo podłączony do odpowiedniego gniazda na płycie kontrolera. Czy port ISP działa poprawnie?	Problem został rozwiązany.	Skontaktuj się **z obsługą klienta**.

Karta interfejsu równoległego lub szeregowego nie działa poprawnie

Działanie	Tak	Nie
Etap 1 Wydrukuj stronę z ustawieniami menu i sprawdź, czy karta interfejsu równoległego lub szeregowego znajduje się na liście zainstalowanych funkcji. Czy karta interfejsu równoległego lub szeregowego znajduje się na liście zainstalowanych funkcji?	Przejdź do punktu 3.	Przejdź do punktu 2.
Etap 2 Usuń, a następnie zainstaluj ponownie kartę interfejsu równoległego lub szeregowego. Więcej informacji można znaleźć w sekcji „Instalacja portu ISP (Internal Solutions Port)” na str. 51. Czy karta interfejsu równoległego lub szeregowego działa poprawnie?	Problem został rozwiązany.	Przejdź do punktu 3.
Etap 3 Sprawdź połączenie przewodu z kartą interfejsu równoległego lub szeregowego. Czy karta interfejsu równoległego lub szeregowego działa poprawnie?	Problem został rozwiązany.	Skontaktuj się **z obsługą klienta**.

Wykryto uszkodzoną pamięć flash

Spróbuj następujących rozwiązań:

- Wymień uszkodzony inteligentny dysk pamięci.
- Na ekranie głównym dotknij opcji **Kontynuuj**, aby usunąć komunikat i kontynuować drukowanie.
- Anuluj bieżące zadanie drukowania.

Brak wolnego miejsca w pamięci flash dla zasobów

Spróbuj następujących rozwiązań:

- Dotknij przycisku **Kontynuuj**, aby usunąć komunikat i kontynuować drukowanie.
- Usuń czcionki, makra oraz inne dane zapisane w pamięci flash.
- Zainstaluj dysk twardy.

Uwaga: Załadowane czcionki i makra, które nie zostały wcześniej zapisane w pamięci flash, są usuwane.

Problemy z materiałami eksploatacyjnymi

Wymiana wkładu, niedopasowanie regionu drukarki

Aby rozwiązać ten problem, kup kasetę z odpowiednim regionem (odpowiadającym regionowi drukarki) lub kasetę w wersji międzynarodowej.

- Pierwsza cyfra po wartości „42” w treści komunikatu określa region drukarki.
- Druga cyfra po wartości „42” w treści komunikatu określa region kasety.

Lista regionów drukarek i kaset z tonerem

Region	Kod numeryczny
Wersja międzynarodowa lub niezdefiniowana	0
Ameryka Północna (Stany Zjednoczone, Kanada)	1
Europejski Obszar Gospodarczy, Europa Zachodnia, kraje skandynawskie, Szwajcaria	2
Region Azji i Pacyfiku	3
Ameryka Łacińska	4
Pozostała część Europy, Bliski Wschód i Afryka	5
Australia, Nowa Zelandia	6
Nieprawidłowy region	9

Uwaga: Aby odszukać ustawienia regionu drukarki i kasety z tonerem, wydrukuj strony testu jakości. Na ekranie głównym dotknij opcji **Ustawienia** > **Rozwiązywanie problemów** > **Wydrukuj strony testu jakości wydruku**.

Materiały eksploatacyjne producenta innego niż Lexmark

System wykrył, że zainstalowano materiał lub część producenta innego niż Lexmark.

Drukarka Lexmark działa najlepiej z oryginalnymi materiałami i częściami firmy Lexmark. Używanie materiałów i części innych producentów może negatywnie wpłynąć na wydajność, pracę i żywotność drukarki oraz jej części.

Wszelkie wskaźniki materiałów są zaprojektowane tak, aby współpracować z materiałami i częściami firmy Lexmark. Ich praca może zostać zakłócona, gdy użyte zostaną materiały lub części innych producentów. Użytkowanie materiałów i części związanych z obrazami dłużej, niż jest to zalecane, może spowodować uszkodzenie drukarki Lexmark i jej komponentów.

Ostrzeżenie — możliwość uszkodzenia: Używanie materiałów lub części innych producentów może spowodować utratę gwarancji. Uszkodzenia spowodowane używaniem materiałów lub części innych producentów nie będą naprawiane w ramach gwarancji.

Aby zaakceptować powyższe informacje dotyczące ryzyka i korzystać z materiałów i części innych producentów, dotknij dwoma palcami i przytrzymaj komunikat o błędzie na wyświetlaczu drukarki przez 15 sekund. Po wyświetleniu okna dialogowego z potwierdzeniem dotknij opcji **Kontynuuj**.

Jeśli nie chcesz zaakceptować powyższych informacji, wyjmij materiały lub części innych producentów z drukarki i zainstaluj oryginalne materiały lub części Lexmark. Więcej informacji można znaleźć w sekcji „Używanie oryginalnych części i materiałów eksploatacyjnych firmy Lexmark.” na str. 130.

Jeśli drukarka nie drukuje po usunięciu komunikatu o błędzie, zresetuj licznik zużycia materiałów eksploatacyjnych.

1. Na ekranie głównym dotknij kolejno **Ustawienia** > **Urządzenie** > **Konserwacja** > **Menu konfiguracji** > **Zużycie materiałów i liczniki**.
2. Wybierz część lub materiał eksploatacyjny, który chcesz zresetować, a następnie dotknij przycisku **Start**.
3. Przeczytaj komunikat ostrzegawczy, a następnie dotknij przycisku **Kontynuuj**.
4. Dotknij ekranu dwoma palcami przez 15 sekund, aby usunąć komunikat.

Uwaga: Jeśli nie jesteś w stanie zresetować liczników zużycia materiałów eksploatacyjnych, zwróć produkt sprzedawcy.

Problemy z podawaniem papieru

Koperta skleja się podczas drukowania

Działanie	Tak	Nie
Etap 1 **a** Używaj kopert przechowywanych w suchym otoczeniu. **Uwaga:** Drukowanie na wilgotnych kopertach może powodować sklejanie się skrzydełek. **b** Wyślij zadanie drukowania. Czy koperta skleja się podczas drukowania?	Przejdź do punktu 2.	Problem został rozwiązany.

Działanie	Tak	Nie
Etap 2 **a** Sprawdź, czy jako typ papieru ustawiono opcję Koperta. Na ekranie głównym dotknij kolejno **Ustawienia** > **Papier** > **Konfiguracja zasobnika** > **Rozmiar/Typ papieru**. **b** Wyślij zadanie drukowania. Czy koperta skleja się podczas drukowania?	Skontaktuj się ze **wsparciem klienta**.	Problem został rozwiązany.

Drukowanie z sortowaniem nie działa

Działanie	Tak	Nie
Etap 1 **a** Na ekranie głównym dotknij kolejno **Ustawienia** > **Drukowanie** > **Układ** > **Sortuj**. **b** Dotknij **Wł. [1,2,1,2,1,2]**. **c** Wydrukuj dokument. Czy dokument jest posortowany prawidłowo?	Problem został rozwiązany.	Przejdź do punktu 2.
Etap 2 **a** Przejdź do dokumentu, który chcesz wydrukować, i otwórz okno dialogowe Drukuj, a następnie wybierz opcję **Sortuj**. **b** Wydrukuj dokument. Czy dokument jest posortowany prawidłowo?	Problem został rozwiązany.	Przejdź do punktu 3.
Etap 3 **a** Zmniejsz liczbę stron do wydrukowania. **b** Wydrukuj dokument. Czy strony zostały prawidłowo posortowane?	Problem został rozwiązany.	Skontaktuj się ze **wsparciem klienta**.

Funkcja łączenia zasobników nie działa

Działanie	Tak	Nie
Etap 1 **a** Sprawdź, czy zasobniki mają ten sam rozmiar papieru i typ papieru. **b** Sprawdź, czy prowadnice papieru zostały poprawnie ustawione. **c** Wydrukuj dokument. Czy zasobniki są poprawnie połączone?	Problem został rozwiązany.	Przejdź do punktu 2.

Działanie	Tak	Nie
Etap 2 **a** Na ekranie głównym dotknij kolejno **Ustawienia** > **Papier** > **Konfiguracja zasobnika** > **Rozmiar/Typ papieru**. **b** Wybierz ustawienia typu i rozmiaru papieru odpowiadające papierowi załadowanemu do podłączonych zasobników. **c** Wydrukuj dokument. Czy zasobniki są poprawnie połączone?	Problem został rozwiązany.	Przejdź do punktu 3.
Etap 3 **a** Sprawdź, czy dla funkcji Połączenie z zasobnikiem wybrano wartość Automatyczne. Więcej informacji można znaleźć w sekcji „Łączenie zasobników” na str. 39. **b** Wydrukuj dokument. Czy zasobniki są poprawnie połączone?	Problem został rozwiązany.	Skontaktuj się **wsparcie klienta**.

Papier często się zacina

Działanie	Tak	Nie
Etap 1 **a** Zdejmij zasobnik. **b** Sprawdź, czy poprawnie załadowano papier. **Uwagi:** • Upewnij się, że prowadnice papieru zostały poprawnie umieszczone. • Upewnij się, że wysokość stosu nie wykracza poza wskaźnik maksymalnego wypełnienia papierem. • Pamiętaj o drukowaniu na papierze o zalecanym typie i rozmiarze. **c** Włóż zasobnik. **d** Wydrukuj dokument. Czy papier często się zacina?	Przejdź do punktu 2.	Problem został rozwiązany.
Etap 2 **a** Na ekranie głównym dotknij kolejno **Ustawienia** > **Papier** > **Konfiguracja zasobnika** > **Rozmiar/Typ papieru**. **b** Ustaw prawidłowy rozmiar i typ papieru. **c** Wydrukuj dokument. Czy papier często się zacina?	Przejdź do punktu 3.	Problem został rozwiązany.

Działanie	Tak	Nie
Etap 3 **a** Załaduj papier z nowego opakowania. **Uwaga:** Papier wchłonął wilgoć z powodu wysokiej wilgotności powietrza. Do chwili użycia papier należy przechowywać w oryginalnym opakowaniu. **b** Wydrukuj dokument. Czy papier często się zacina?	Skontaktuj się ze **wsparciem klienta**.	Problem został rozwiązany.

Zacięte strony nie są drukowane ponownie

Działanie	Tak	Nie
a Na ekranie głównym dotknij kolejno opcji **Ustawienia** > **Urządzenie** > **Powiadomienia** > **Odzyskiwanie zawartości po zacięciu**. **b** W menu Usuwanie zacięć dotknij opcji **Włącz** lub **Auto**. **c** Wydrukuj dokument. Czy zacięte strony są drukowane ponownie?	Problem został rozwiązany.	Skontaktuj się ze **wsparciem klienta**.

Problemy z jakością koloru

Zmiana kolorów na wydruku

1. Na ekranie głównym dotknij opcji **Ustawienia** > **Drukowanie** > **Jakość** > **Zaawansowane obrazowanie** > **Korekcja kolorów**.
2. Z menu Korekcja kolorów wybierz pozycję **Ręczna** > **Zawartość korekcji koloru**.
3. Wybierz właściwe ustawienia konwersji kolorów.

Typ obiektu	Tablice konwersji kolorów
Obraz RGB Tekst RGB Grafika RGB	• Żywe kolory — daje jaśniejsze, bardziej nasycone kolory. Opcję tę można stosować do wszystkich formatów kolorów. • Wyświetlacz sRGB — ustawia kolory w taki sposób, aby były zbliżone do kolorów wyświetlanych na monitorze komputera. Użycie czarnego toneru jest zoptymalizowane do wydruku zdjęć. • Wyświetlacz – pełna czerń — ustawia kolory w taki sposób, aby były zbliżone do kolorów wyświetlanych na monitorze komputera. To ustawienie używa tylko czarnego toneru do uzyskania wszystkich odcieni czystej szarości. • Żywe kolory sRGB — zapewnia większe nasycenie kolorów przy opcji korekcji kolorów Wyświetlacz sRGB. Użycie czarnego toneru jest zoptymalizowane do wydruku grafiki biznesowej. • Wył.

Typ obiektu	Tablice konwersji kolorów
Obraz CMYK Tekst CMYK Grafika CMYK	• US CMYK — stosuje korekcję kolorów dopasowującą kolory wydruku do standardu SWOP (Specifications for Web Offset Publishing). • Euro CMYK — stosuje korekcję kolorów dopasowującą kolory wydruku do standardu EuroScale. • Żywe kolory CMYK — zwiększa nasycenie kolorów ustawienia korekcji kolorów US CMYK. • Wył.

Najczęściej zadawane pytania dotyczące drukowania kolorów

Co to jest kolor RGB?

RGB jest metodą opisywania kolorów poprzez określenie ilości barwy czerwonej, zielonej i niebieskiej potrzebnej do uzyskania danego koloru. Barwy czerwoną, zieloną i niebieską można mieszać w różnych proporcjach w celu uzyskania szerokiego zakresu kolorów występujących w naturze. Ekrany komputerowe, skanery i aparaty cyfrowe używają tej metody do wyświetlania kolorów.

Co to jest kolor CMYK?

CMYK jest metodą opisywania kolorów poprzez określenie ilości kolorów cyjan, magenta, żółtego i czarnego potrzebnych do uzyskania danego koloru. Atramenty lub tonery w kolorze cyjan, magenta, żółtym i czarnym mogą być używane do drukowania w różnych proporcjach w celu uzyskania szerokiego zakresu kolorów występujących w naturze. W ten sposób tworzone są kolory w maszynach drukarskich, drukarkach atramentowych oraz kolorowych drukarkach laserowych.

W jaki sposób określany jest kolor w dokumencie przeznaczonym do druku?

Kolory w dokumencie są zazwyczaj określane przez oprogramowanie przy zastosowaniu kombinacji kolorów RGB lub CMYK. Więcej informacji można znaleźć w Pomocy programu.

Skąd drukarka czerpie informacje o tym, jaki kolor wydrukować?

Gdy użytkownik drukuje dokument, do drukarki wysyłane są dane opisujące typ i kolor każdego obiektu, które następnie przechodzą przez tabele konwersji kolorów. Informacje o kolorach są tłumaczone na informacje o ilościach toneru cyjan, magenta, żółtego i czarnego, potrzebnych do uzyskania żądanego koloru. Zastosowanie tablic konwersji kolorów zależy od informacji o obiektach. Możliwe jest na przykład zastosowanie jednej tabeli konwersji kolorów dla tekstu, a innej dla fotografii.

Co to jest ręczna korekcja kolorów?

Gdy włączona jest ręczna korekcja kolorów, drukarka do przetwarzania obiektów stosuje tablice konwersji kolorów wybrane przez użytkownika. Ręczne ustawienia korekcji kolorów odnoszą się do typu drukowanego obiektu (tekst, grafika lub obrazy). Dotyczy to również sposobu określania obiektu w oprogramowaniu (kombinacje RGB lub CMYK). Aby zastosować ręcznie inną tablicę konwersji kolorów, patrz „Zmiana kolorów na wydruku” na str. 234.

Jeśli oprogramowanie nie określa kolorów z kombinacjami RGB lub CMYK, ręczna korekta kolorów nie jest użyteczna. Ponadto jest ono nieskuteczne, jeśli program lub system operacyjny komputera dokonują regulacji kolorów. W większości sytuacji ustawienie Korekcja kolorów na Auto generuje preferowane kolory dla dokumentów.

W jaki sposób można dopasować dany kolor (np. kolor występujący w logo firmy)?

Z menu jakości możliwe jest wybranie dziewięciu zestawów próbek kolorów. Zestawy te są również dostępne ze strony Próbki kolorów wbudowanego serwera WWW. Wybór dowolnego zestawu próbek spowoduje wydrukowanie wielostronicowego dokumentu składającego się z setek kolorowych pól. Każde pole zawiera kombinację CMYK lub RGB, w zależności od wybranej tabeli. Widoczny na wydruku kolor każdego pola jest wynikiem przetworzenia kombinacji kolorów CMYK lub RGB opisanej w danym polu przy użyciu wybranej tabeli konwersji kolorów.

Można przejrzeć strony zawierające próbki kolorów i dzięki temu określić pole, którego kolor jest najbliższy wymaganemu. Kombinacja kolorów oznaczona w danym polu może zostać następnie wykorzystana do modyfikacji koloru obiektu wyświetlanego przez program. Więcej informacji można znaleźć w Pomocy programu. W celu wykorzystania wybranej tabeli konwersji kolorów dla danego obiektu niezbędne może być użycie ustawienia Ręcznie dla opcji Korekcja kolorów.

Wybranie zestawu próbek kolorów związanych z określonym problemem dopasowania kolorów zależy od:

- Używanego ustawienia korekcji kolorów (Auto, wył. lub ręczne)
- Typu drukowanego obiektu (tekst, grafika lub obrazy)
- Sposobu określania obiektu w oprogramowaniu (kombinacje RGB lub CMYK).

Jeśli oprogramowanie nie określa kolorów z kombinacjami RGB lub CMYK, strony ręcznej korekty kolorów nie są użyteczne. Ponadto niektóre programy regulują kombinacje RGB lub CMYK w programie przez zarządzanie kolorami. Dlatego wydrukowany kolor może nie być identyczny z kolorem ze stron z próbkami kolorów.

Wydruk wygląda na przebarwiony

Działanie	Tak	Nie
Etap 1 Wykonaj regulację koloru. **a** Na ekranie głównym dotknij opcji **Ustawienia** > **Drukowanie** > **Jakość** > **Zaawansowane obrazowanie** > **Regulacja kolorów**. **b** Wydrukuj dokument. Czy wydruk wygląda na przebarwiony?	Przejdź do punktu 2.	Problem został rozwiązany.
Etap 2 Wykonaj równoważenie kolorów. **a** Na ekranie głównym dotknij kolejno **Ustawienia** > **Drukowanie** > **Jakość** > **Zaawansowane obrazowanie** > **Równowaga kolorów**. **b** Dostosuj ustawienia. **c** Wydrukuj dokument. Czy wydruk wygląda na przebarwiony?	Skontaktuj się **wsparcie klienta**.	Problem został rozwiązany.

Kontakt z obsługą klienta

Przed skontaktowaniem się z obsługą klienta upewnij się, że masz następujące informacje:

- Problem z drukarką
- Komunikat o błędzie
- Typ modelu drukarki i numer seryjny

Przejdź pod adres **http://support.lexmark.com**, aby otrzymać wsparcie za pośrednictwem wiadomości e-mail lub czatu albo przejrzeć bibliotekę podręczników, dokumentacji wsparcia, sterowników i pozostałych plików do pobrania.

Dostępne jest również telefoniczne wsparcie techniczne. W Stanach Zjednoczonych lub Kanadzie można się kontaktować pod numerem telefonu 1-800-539-6275. Jeśli przebywasz w innym kraju lub regionie, przejdź pod adres **http://support.lexmark.com**.

Recykling i utylizacja

Recykling produktów Lexmark

Aby zwrócić produkty firmy Lexmark w celu recyklingu:

1. Odwiedź stronę **www.lexmark.com/recycle**.
2. Wybierz produkt, który chcesz poddać recyklingowi.

Uwaga: Materiały eksploatacyjne i sprzęt nieobjęte programem recyklingu firmy Lexmark można poddać recyklingowi w lokalnym centrum recyklingu.

Recykling opakowań firmy Lexmark

Firma Lexmark nieustannie dąży do maksymalnego ograniczenia rozmiaru opakowań. Mniejszy rozmiar opakowań pomaga zagwarantować, że drukarki firmy Lexmark są transportowane w możliwie najbardziej wydajny i przyjazny dla środowiska sposób oraz że pozostaje mniej materiałów opakowaniowych do utylizacji. Takie podejście umożliwia ograniczenie emisji gazów cieplarnianych oraz oszczędność energii i zasobów naturalnych. W niektórych krajach i regionach firma Lexmark oferuje również recykling elementów opakowań. Aby uzyskać więcej informacji, przejdź na stronę **www.lexmark.com/recycle**, a następnie wybierz swój kraj lub region. Informacje dotyczące dostępnych programów recyklingu opakowań są dołączone do informacji dotyczących utylizacji produktu.

Kartony firmy Lexmark nadają się w 100% do recyklingu na obszarach, na których istnieją zakłady zajmujące się recyklingiem tektury falistej. Takich zakładów może nie być w miejscu zamieszkania użytkownika.

Pianka używana w opakowaniach firmy Lexmark nadaje się do recyklingu na obszarach, na których istnieją zakłady zajmujące się recyklingiem takiej pianki. Takich zakładów może nie być w miejscu zamieszkania użytkownika.

W przypadku zwrotu wkładu drukującego do firmy Lexmark można ponownie użyć pudełka, w którym został on sprzedany. Firma Lexmark zajmie się recyklingiem pudełka.

Oświadczenia

Informacje o produkcie

Nazwa produktu:

Drukarki Lexmark C4342, Lexmark C4352, Lexmark CS730de, Lexmark CS735de, CS737dze

Typ urządzenia:

5030

Modele:

235, 239, 635, 695, 835

Informacje o wydaniu

Lipiec 2024

Niniejsze oświadczenie nie ma zastosowania w krajach, w których podobne postanowienia są niezgodne z obowiązującym prawem: FIRMA LEXMARK INTERNATIONAL, INC. DOSTARCZA TĘ PUBLIKACJĘ „W STANIE, W JAKIM SIĘ ZNAJDUJE”, BEZ JAKICHKOLWIEK WYRAŹNYCH LUB DOMNIEMANYCH RĘKOJMI I GWARANCJI, W TYM BEZ DOMNIEMANYCH GWARANCJI PRZYDATNOŚCI HANDLOWEJ I UŻYTECZNOŚCI DO OKREŚLONYCH CELÓW. W niektórych krajach wykluczenie gwarancji wyraźnych lub domniemanych w przypadku określonych transakcji jest niedozwolone, dlatego to oświadczenie może nie dotyczyć wszystkich użytkowników.

Niniejsza publikacja może zawierać nieścisłości techniczne lub błędy drukarskie. Przedstawione informacje podlegają okresowym zmianom; zmiany te będą uwzględniane w kolejnych wydaniach. Udoskonalenia lub zmiany opisanych tutaj produktów lub programów mogą być wprowadzane w dowolnym czasie.

Znajdujące się w niniejszej publikacji odnośniki do produktów, programów lub usług nie oznaczają, że ich producent zamierza udostępnić je we wszystkich krajach, w których działa. Umieszczenie odnośnika do produktu, programu lub usługi nie oznacza, że dozwolone jest używanie wyłącznie tego produktu, programu lub usługi. Zamiast tego produktu, programu lub usługi można użyć funkcjonalnie równoważnego zamiennika, pod warunkiem jednak, że nie narusza to niczyjej własności intelektualnej. Ocena i testowanie współdziałania z innymi produktami, programami lub usługami, poza jawnie wymienionymi przez wytwórcę, odbywa się na odpowiedzialność użytkownika.

Aby uzyskać pomoc techniczną firmy Lexmark, należy odwiedzić stronę **http://support.lexmark.com**.

Informacje na temat zasad ochrony prywatności firmy Lexmark regulujące korzystanie z tego produktu znajdują się na stronie **www.lexmark.com/privacy**.

Informacje o materiałach eksploatacyjnych oraz pliki do pobrania można znaleźć w witrynie **www.lexmark.com**.

© 2022 Lexmark International, Inc.

Wszelkie prawa zastrzeżone.

Znaki towarowe

Lexmark, logo Lexmark i MarkNet są znakami towarowymi lub zarejestrowanymi znakami towarowymi firmy Lexmark International, Inc. w Stanach Zjednoczonych i/lub innych krajach.

Android, Google Play i Google Chrome są znakami towarowymi firmy Google LLC.

Macintosh, macOS, Safari, and AirPrint are trademarks of Apple Inc., registered in the U.S. and other countries. App Store is a service mark of Apple Inc., registered in the U.S. and other countries. Use of the Works with Apple badge means that an accessory has been designed to work specifically with the technology identified in the badge and has been certified by the developer to meet Apple performance standards.

Microsoft, Internet Explorer, Microsoft Edge i Windows są znakami towarowymi grupy Microsoft.

Znak słowny Mopria® jest zarejestrowanym i/lub niezarejestrowanym znakiem towarowym firmy Mopria Alliance, Inc. w Stanach Zjednoczonych i innych krajach. Niedozwolone wykorzystanie jest surowo zabronione.

PCL® jest zarejestrowanym znakiem towarowym firmy Hewlett-Packard. PCL jest oznaczeniem firmy Hewlett-Packard dla zestawu poleceń (języka) i funkcji stosowanych w drukarkach tej firmy. Ta drukarka została zaprojektowana w taki sposób, aby była zgodna z językiem PCL. Oznacza to, że ta drukarka rozpoznaje polecenia języka PCL używane w różnych aplikacjach i emuluje funkcje odpowiadające tym poleceniom.

PostScript jest zarejestrowanym znakiem towarowym firmy Adobe Systems Incorporated w Stanach Zjednoczonych i/lub w innych krajach.

Wi-Fi® i Wi-Fi Direct® są zastrzeżonymi znakami towarowymi stowarzyszenia Wi-Fi Alliance®.

Wszystkie pozostałe znaki towarowe są własnością odpowiednich firm.

Oświadczenia dotyczące licencji

Wszystkie oświadczenia dotyczące licencji związane z tym produktem można znaleźć na płycie CD:w folderze \NOTICES na płycie CD z programowaniem instalacyjnym.

Poziomy emisji hałasu

Poniższe pomiary wykonane zostały zgodnie z normą ISO 7779 i zgłoszone zgodnie z normą ISO 9296.

Uwaga: Niektóre tryby mogą nie dotyczyć tego produktu.

Średnie ciśnienie akustyczne w odległości 1 metra, dBA	
Drukowanie	Druk jednostronny: 52 (CS730de, C4342); 53 (CS735, CS737, C4352) Wydruk dwustronny: 53 (CS730, C4342); 55 (CS735, CS737, C4352)
Gotowa	14

Wartości mogą ulec zmianie. Aktualne wartości można znaleźć na stronie **www.lexmark.com**.

Dyrektywa WEEE dotycząca zużytego sprzętu elektrycznego i elektronicznego

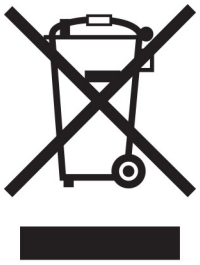

Symbol WEEE stosuje się do oznaczania produktów elektronicznych, które w krajach Unii Europejskiej podlegają specjalnym programom i procedurom recyklingu. Zachęcamy do recyklingu naszych produktów.

W razie dalszych pytań dotyczących opcji recyklingu należy odwiedzić witrynę sieci Web firmy Lexmark pod adresem **www.lexmark.com**, aby uzyskać numer telefonu do lokalnego biura sprzedaży.

Akumulator litowo-jonowy

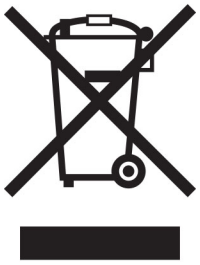

Ten produkt może zawierać litowo-jonowy akumulator pastylkowy, który powinien wyjmować tylko przeszkolony technik. Przekreślony pojemnik na odpady oznacza, że produkt nie powinien być wyrzucony jako niesortowane odpady. Produkt należy oddać do oddzielnego punktu zbiórki odpadów w celu odzysku i recyklingu. Po wyjęciu akumulatora nie należy go wyrzucać wraz z innymi odpadami gospodarstwa domowego. W lokalnej społeczności mogą działać oddzielne systemy zbiórki baterii, takie jak miejsce zbiórki zużytych baterii. Oddzielne zbieranie zużytych baterii zapewnia odpowiednie przetwarzanie odpadów, w tym ponowne ich wykorzystanie i recykling, oraz zapobiega potencjalnym negatywnym skutkom dla zdrowia ludzkiego i środowiska. Baterie należy utylizować w sposób odpowiedzialny.

Rozporządzenie (UE) 2023/1542

Rozporządzenie (UE) 2023/1542

Ten produkt może zawierać litową baterię pastylkę wielokrotnego ładowania. Bateria jest zgodna z rozporządzeniem (UE) 2023/1542. Zgodność jest oznaczona za pomocą oznaczenia CE:

Ten produkt może zawierać jedną z następujących baterii pastylkowych:

- Identyfikacja baterii: numer modelu Seiko MS621FE
  Producent: Seiko Instruments Inc.
  Adres producenta: 8, Nakase 1-chome, Mihama-ku, Chiba-shi, Chiba 261-8507, Japonia
- Identyfikacja baterii: numer modelu Panasonic ML621
  Producent: Panasonic Energy Co., Ltd.
  Adres producenta: 1-1 Matsushita-cho, Moriguchi City, Osaka 570-8511, Japonia
- Identyfikacja baterii: numer modelu FDK ML621
  Producent: FDK Corporation
  Adres producenta: Shibaura Crystal Shinagawa, 1-6-41 Konan, Minato-ku, Tokio 108-8212, Japonia

Environmental labeling for packaging

Per Commission Regulation Decision 97/129/EC Legislative Decree 152/2006, the product packaging may contain one or more of the following symbols.

20 PAP	This symbol indicates that the packaging may contain corrugated fiberboard.
21 PAP	This symbol indicates that the packaging may contain non-corrugated fiberboard.
22 PAP	This symbol indicates that the packaging may contain paper.

For more information, go to **www.lexmark.com/recycle**, and then choose your country or region. Information on available packaging recycling programs is included with the information on product recycling.

Wyrzucanie produktów

Nie należy wyrzucać drukarki ani materiałów eksploatacyjnych w taki sam sposób, jak odpadów domowych. Informacji na temat możliwości wyrzucania i recyklingu należy zasięgnąć u lokalnych władz.

Zwrot kaset firmy Lexmark w celu ponownego użycia lub recyklingu

Program zbierania kaset firmy Lexmark pozwala na bezpłatny zwrot zużytych kaset firmie Lexmark w celu ponownego użycia lub recyklingu. Ponownie używanych lub przetwarzanych w ramach recyklingu jest sto procent zużytych kaset zwróconych do firmy Lexmark. Opakowania użyte do zwrotu kaset są również poddawane recyklingowi.

Aby zwrócić kasety firmy Lexmark w celu ponownego użycia lub recyklingu, należy wykonać następujące czynności:

1. Odwiedź stronę **www.lexmark.com/recycle**.
2. Wybierz kraj lub region.
3. Wybierz **Program zwrotu zużytych materiałów eksploatacyjnych Lexmarka**.
4. Postępuj według instrukcji wyświetlanych na ekranie.

Ostrzeżenie o podatności na ładunki elektrostatyczne

Symbol ten służy do oznacza podzespołów podatnych na działanie ładunków elektrostatycznych. Nie należy dotykać obszarów oznaczonych tym symbolem bez uprzedniego dotknięcia metalowej powierzchni znajdującej się z dala od symbolu.

Aby uniknąć uszkodzeń spowodowanych wyładowaniami elektrostatycznymi podczas wykonywania czynności konserwacyjnych, takich jak usuwanie zacięć papieru i wymiana materiałów eksploatacyjnych, należy dotknąć dowolnej odsłoniętej metalowej części drukarki przed kontaktem z jej wewnętrzną częścią, nawet jeśli na urządzeniu nie znajduje się odpowiedni symbol.

ENERGY STAR

Każdy produkt firmy Lexmark oznaczony symbolem ENERGY STAR® znajdującym się na samym produkcie lub jego ekranie startowym został uznany za zgodny z wymaganiami programu Agencji Ochrony Środowiska (EPA) ENERGY STAR od daty produkcji.

Informacje o temperaturze

Temperatura i wilgotność względna podczas przechowywania	Od 10 do 32,2°C (50–90°F) i 15–80% wilgotności względnej Od 15,6 do 32,2°C (60-90°F) i 8-80% wilgotności względnej Maksymalna temperatura wilgotnej żarówki[2]: 22,8°C (73°F) Środowisko bez kondensacji pary
Długoterminowe przechowywanie drukarki / wkładu / modułu obrazującego[1]	Od 15,6 do 32,2°C (60-90°F) i 8-80% wilgotności względnej Maksymalna temperatura wilgotnej żarówki[2]: 22,8°C (73°F)
Krótkoterminowa wysyłka drukarki / wkładu / modułu obrazującego	Od -40 do 40°C (od -40 do 104°F)

[1] Okres przydatności materiałów eksploatacyjnych wynosi średnio 2 lata. Dotyczy przechowywania w standardowym środowisku biurowym w temperaturze 22°C (72°F) i przy wilgotności powietrza 45%.

[2] Temperatura wilgotnej żarówki jest określana na podstawie temperatury i względnej wilgotności powietrza.

Oświadczenie dotyczące lasera

Drukarka posiada certyfikat zgodności z wymaganiami normy amerykańskiej DHHS-21 CFR, rozdział I, podrozdział J dotyczący urządzeń laserowych klasy I (1), i certyfikat zgodności z wymaganiami obowiązującymi w innych krajach, norma IEC 60825-1 dla komercyjnych urządzeń laserowych klasy 1.2014, EN 60825-1:2014+A11:2021 i EN 50689:2021.

Urządzenia laserowe klasy I nie są uważane za niebezpieczne. Laser i drukarka są tak zaprojektowane, aby nigdy podczas normalnego działania, konserwacji lub zalecanych warunków serwisowych żaden człowiek nie był narażony na promieniowanie laserowe powyżej poziomu klasy I. Drukarka jest wyposażona w niepodlegającą naprawie głowicę drukującą, która emituje wiązkę laserową o następujących parametrach:

Klasa: IIIb (3b) AlGaAs

Znamionowa moc wyjściowa (mW): 12

Długość fali (nm): 770-800

Zużycie energii

Pobór mocy przez produkt

W poniższej tabeli przedstawiono charakterystyki poboru mocy przez produkt.

Uwaga: Niektóre tryby mogą nie dotyczyć tego produktu.

Tryb	Opis	Pobór mocy (W)
Drukowanie	Urządzenie tworzy wydruk z elektronicznych informacji wejściowych.	Wydruk jednostronny: 610 (CS730, C4342); 740 (CS735, C4352, CS737) Wydruk dwustronny: 510 (CS730, C4342); 610 (CS735, CS737, C4352)
Kopiuj	Urządzenie tworzy wydruk z oryginałów dokumentów w postaci dokumentów drukowanych.	nie dotyczy

Tryb	Opis	Pobór mocy (W)
Skanuj	Urządzenie skanuje dokumenty drukowane.	nie dotyczy
Gotowa	Urządzenie oczekuje na zadanie drukowania.	27,0 (CS730, C4342); 25,0 (CS735, CS737, C4352)
tryb czuwania	Urządzenie znajduje się w trybie oszczędzania energii.	1.0
Tryb hibernacji	Urządzenie znajduje się w trybie zaawansowanego oszczędzania energii.	0.1
Wyłączone	Urządzenie jest podłączone do gniazda elektrycznego, ale przełącznik zasilania jest wyłączony.	0.1

Wielkości poboru mocy podane w powyższej tabeli są wartościami uśrednionymi w czasie. Chwilowy pobór mocy może być znacznie większy niż wartość średnia.

Wartości mogą ulec zmianie. Aktualne wartości można znaleźć na stronie **www.lexmark.com**.

Tryb czuwania

W drukarce dostępny jest tryb oszczędzania energii nazywany *trybem czuwania*. Tryb czuwania zmniejsza zużycie energii przez obniżenie poboru mocy w przedłużonych okresach bezczynności urządzenia. Tryb czuwania jest włączany automatycznie, jeśli produkt nie jest używany przez określony czas zwany *limitem czasu trybu czuwania*.

Domyślne ustawienie fabryczne limitu czasu trybu czuwania dla tego produktu (w minutach):	15

Korzystając z menu konfiguracji, limit czasu trybu czuwania można ustawić w zakresie 1–120 min lub 1–114 min, w zależności od modelu drukarki. Jeżeli szybkość drukarki jest mniejsza lub równa 30 str./min, limit czasu można ustawić na maksymalnie 60 lub 54 min, w zależności od modelu drukarki. Ustawienie niskiej wartości limitu czasu trybu czuwania przyczynia się do ograniczenia zużycia energii elektrycznej, jednak może być przyczyną wydłużenia czasu reakcji produktu. Ustawienie wysokiej wartości limitu czasu trybu czuwania umożliwia uzyskanie krótkiego czasu reakcji, jednak jest związane z większym zużyciem energii elektrycznej.

Niektóre modele obsługują *Tryb głębokiego czuwania*, który dodatkowo zmniejsza zużycie energii po dłuższych okresach bezczynności.

trybem hibernacji

To urządzenie umożliwia pracę w trybie bardzo niskiego poboru energii o nazwie *Tryb hibernacji*. Gdy urządzenie jest w trybie hibernacji, wszystkie inne systemy i urządzenia są bezpiecznie wyłączane.

Tryb hibernacji można włączyć, stosując jedną z następujących metod:

- Przy użyciu limitu czasu hibernacji
- Przy użyciu opcji Zarządzanie trybami zasilania

Fabryczne ustawienie domyślne limity czasu hibernacji tego urządzenia we wszystkich krajach i regionach	3 dni

Czas mierzony od zakończenia zadania drukowania, po upływie którego drukarka przechodzi do trybu hibernacji, można ustawić w zakresie od jednej godziny do jednego miesiąca.

Uwagi dotyczące urządzeń do przetwarzania obrazu zarejestrowanych w EPEAT:

- Poziom zasilania w trybie gotowości występuje w trybie hibernacji lub wyłączenia.

- Urządzenie automatycznie wyłącza się i przechodzi do trybu gotowości, w którym poziom zasilania wynosi ≤ 1 W. Funkcja automatycznego trybu gotowości (hibernacji lub wyłączenia) jest włączana w momencie wysyłki produktu.

Tryb wyłączenia

Jeśli to urządzenie jest wyposażone w tryb wyłączenia, który wciąż pobiera niewielką ilość mocy, aby całkowicie zatrzymać pobór mocy, należy odłączyć przewód zasilający z gniazda elektrycznego.

Całkowite zużycie energii

Czasami pomocne jest oszacowanie całkowitego zużycia energii przez urządzenie. Ponieważ pobór mocy wyrażany jest w watach, aby obliczyć zużycie energii, należy pomnożyć pobór mocy przez czas pracy urządzenia w każdym z trybów. Całkowite zużycie energii jest sumą zużycia energii w poszczególnych trybach.

Zgodność z dyrektywami Wspólnoty Europejskiej

Ten produkt spełnia wymagania ochronne dyrektyw 2014/30/UE, 2014/35/UE i 2011/65/UE Rady Wspólnoty Europejskiej — zgodnie ze zmianami wprowadzonymi w (UE) 2015/863 — dotyczących dostosowania i harmonizacji przepisów państw członkowskich w zakresie zgodności elektromagnetycznej, bezpieczeństwa sprzętu elektrycznego przeznaczonego do pracy w określonym zakresie napięć, a także ograniczeń związanych ze stosowaniem niektórych substancji niebezpiecznych w urządzeniach elektrycznych i elektronicznych.

Producentem urządzeń jest: Lexmark International, Inc., 740 West New Circle Road, Lexington, KY, 40550 USA. Upoważniony przedstawiciel EOG/UE: Lexmark International Technology Hungária Kft., 8 Lechner Ödön fasor, Millennium Tower III, 1095 Budapeszt, WĘGRY. Importerem EOG/UE jest: Lexmark International Technology S.à.r.l. 20, Route de Pré-Bois, ICC Building, Block A, CH-1215 Genève, Szwajcaria. Deklaracja zgodności z wymaganiami dyrektyw jest dostępna na życzenie u autoryzowanego przedstawiciela lub pod adresem **www.lexmark.com/en_us/about/regulatory-compliance/european-union-declaration-of-conformity.html**.

Niniejszy produkt spełnia ograniczenia dla klasy A normy EN 55032 i wymagania dotyczące bezpieczeństwa normy EN 62368-1.

Oświadczenie dotyczące zakłóceń radiowych

Ostrzeżenie

Niniejszy produkt jest zgodny z wymogami emisyjnymi norm EN 55032 dla klasy A i wymogami odporności normy EN 55035. Produkt nie jest przeznaczony do użytku w warunkach domowych.

Niniejszy produkt jest urządzeniem klasy A. W warunkach domowych niniejszy produkt może powodować zakłócenia fal radiowych. W takim przypadku użytkownik powinien podjąć odpowiednie środki zaradcze.

Indeks

A

aktywowanie prowadzenia głosowego 27
dodawanie aplikacji do ekranu głównego 23
dodawanie grup kontaktów 27
dodawanie kontaktów 27
dodawanie opcji sprzętowych
  sterownik drukarki 42
dodawanie opcji wewnętrznych
  sterownik drukarki 42
dodawanie drukarek do komputera 40
Książka adresowa
  korzystanie 27
regulacja jasności wyświetlacza 172
regulowanie intensywności toneru 83
AirPrint
  korzystanie 78
aplikacje, obsługiwane 24
podłączanie kabli 22
zapobieganie zacięciom papieru 216

B

czarne obrazy 197
czarny moduł obrazujący
  zamawianie 132
  wymiana 136
puste strony 183
zakładki
  tworzenie 26
  tworzenie folderów dla 26

C

anulowanie zadania drukowania 82
nie można połączyć drukarki z siecią Wi-Fi 227
nie można uzyskać połączenia z wbudowanym serwerem Embedded Web Server 226
karty
  ładowanie 37
zmiana ustawień portu drukarki po zainstalowaniu ISP 56
zmiana tapety 24
sprawdzanie stanu części i materiałów eksploatacyjnych 129
czyszczenie
  zewnętrzna obudowa drukarki 166
  wnętrze drukarki 166
  wałki pobierające 167
czyszczenie wałka pobierającego w podajniku uniwersalnym 169
czyszczenie drukarki 166
czyszczenie ekranu dotykowego 166
usuwanie zablokowanego papieru
  za drzwiczkami A 220
  W obszarze druku dwustronnego 220
  w obszarze grzałki 220
  w podajniku uniwersalnym 220
  w odbiorniku standardowym 220
  w zasobnikach 219
drukowanie z sortowaniem nie działa 232
korekcja kolorów 234
kolorowy zestaw obrazujący
  zamawianie 132
  wymiana 145
jakość koloru, rozwiązywanie problemów
  wydruk wygląda na przebarwiony 236
kolorowe tło na wydruku 188
komputer
  podłączanie drukarki 73
dokumenty poufne nie są drukowane 211
poufne zadania drukowania
  konfiguracja 81
  drukowanie 81
konfigurowanie powiadomień dotyczących materiałów eksploatacyjnych 129
konfigurowanie opcji Wi-Fi Direct 72
podłączanie komputera do drukarki 73
podłączanie urządzenia przenośnego
  do drukarki 72
podłączanie drukarki
  do sieci bezprzewodowej 70
podłączanie do sieci bezprzewodowej
  korzystanie z kodu PIN 71
  korzystanie z metody przyciskowej 71
zmniejszanie zużycia materiałów eksploatacyjnych 172
kontakt z obsługą klienta 237
panel operacyjny
  korzystanie 12
tworzenie zakładek 26
tworzenie folderów
  dla zakładek 26
zniekształcony wydruk 197
wsparcie techniczne
  korzystanie 25
z obsługą klienta
  kontakt 237
dostosowywanie wyświetlacza 24

D

zbyt ciemny wydruk 185
wyłączanie sieci Wi-Fi 73
dezaktywacja prowadzenia głosowego 28
uszkodzony inteligentny dysk pamięci 230
usuwanie grup kontaktów 27
usuwanie kontaktów 27
Limity urządzenia
  konfiguracja 25
lista katalogów
  drukowanie 82
jasność wyświetlacza
  dostosowywanie 172
Personalizacja wyświetlacza
  korzystanie 24

wyświetlanie aplikacji na ekranie głównym 23
dokumenty, drukowanie
z komputera 77
z urządzenia przenośnego 77
kropki na wydrukowanej stronie 194

E

edycja kontaktów 27
oświadczenia dotyczące emisji 240
włączanie trybu powiększania 32
włączanie portu USB 216
włączanie opcji Wi-Fi Direct 72
koperta skleja się podczas drukowania 231
koperty
ładowanie 37
ustawienia ekologiczne 171
czyszczenie pamięci drukarki 75, 76
czyszczenie dysku pamięci drukarki 75
kody błędów 175
komunikaty o błędach 175
Kabel Ethernet 22
Ethernet, port 22
eksportowanie pliku konfiguracyjnego
korzystanie z wbudowanego serwera Embedded Web Server 41
alarmy e-mail
konfiguracja 129

F

fabryczne ustawienia domyślne
przywracanie 76
Najczęściej zadawane pytania dotyczące drukowania kolorów 235
typy plików
obsługiwane 80
znajdowanie informacji na temat drukarki 9
odnajdywanie numeru seryjnego drukarki 10
oprogramowanie sprzętowe, aktualizowanie 41
napęd flash
drukowanie 79
dyski flash
obsługiwane 80
lista wzorców czcionek
drukowanie 82
nagrzewnica
wymiana 157
zestaw konserwacyjny do nagrzewnicy
zamawianie 132

G

oryginalne części i materiały eksploatacyjne firmy Lexmark 130
oryginalne części i materiały eksploatacyjne 130
cienie na wydruku 187
szare tło na wydruku 188

H

dysk twardy
wymazywanie 75
dysk twardy 76
opcje sprzętowe
zasobniki 43
opcje sprzętowe, dodawanie
sterownik drukarki 42
wstrzymane dokumenty nie są drukowane 211
wstrzymane zadania
drukowanie 81
ustawianie czasu wygaśnięcia 81
tryb hibernacji
konfiguracja 171
ekran główny
dostosowywanie 23
korzystanie 23
ikony ekranu głównego
wyświetlanie 23
ciemne linie poziome 202
białe poziome linie 204
wilgotność powietrza wokół drukarki 244

I

ikony na ekranie głównym
wyświetlanie 23
obcięte obrazy na wydruku 198
importowanie pliku konfiguracyjnego
korzystanie z wbudowanego serwera Embedded Web Server 41
nieprawidłowe marginesy 189
kontrolka
odczytywanie wskazań 12
Instalowanie wewnętrznych elementów opcjonalnych
inteligentny dysk pamięci 45
Moduł zaufanej platformy (TPM) 48
instalowanie elementów opcjonalnych
port ISP (Internal Solutions Port) 51
dysk twardy drukarki 57
instalacja sterownika drukarki 39
instalowanie oprogramowania drukarki 39
instalowanie zasobników 43
instalowanie bezprzewodowego serwera druku 61, 67, 69
inteligentny dysk pamięci 42, 76
wymazywanie 75
instalowanie 45
nie wykryto opcjonalnego elementu wyposażenia wewnętrznego 228
wewnętrzne opcjonalne elementy wyposażenia 42
opcje wewnętrzne, dodawanie
sterownik drukarki 42
port ISP (Internal Solutions Port) 42
instalowanie 51
rozwiązywanie problemów 229

J

miejsca zacięcia
identyfikacja 218
zacięcie, usuwanie
w podajniku uniwersalnym 220
w odbiorniku standardowym 220
zacięte strony nie są drukowane ponownie 234
zacięcia, papier
zapobieganie 216

wydruk zadania z niewłaściwej tacy 212
wydruk zadania na niewłaściwym papierze 212

L

papier firmowy
  wybieranie 15
Lexmark Mobile Print
  korzystanie 77
Lexmark Print
  korzystanie 77
jasny wydruk 189
łączenie zasobników 39
ładowanie
  karty 37
  koperty 37
  podajnik uniwersalny 37
ładowanie zasobników 33
lokalizowanie gniazda zabezpieczeń 75

M

tryb powiększania
  włączanie 32
licznik konserwacyjny
  resetowanie 165
zarządzanie wygaszaczem ekranu 24
ręczna korekcja kolorów 234
Bezprzewodowy serwer druku MarkNet N8370 61
Bezprzewodowy serwer druku MarkNet N8372 67
Bezprzewodowy serwer druku MarkNet N8450 69
menu
  802.1x 116
  Drukarka – informacje 94
  Dostępność 89
  Zbieranie danych anonim. 89
  Rejestracja w usługach w chmurze 127
  Ustawienia druku poufnego 124
  Menu konfiguracji 90
  Urządzenie 127
  Szyfrowanie dysku 125
  Tryb ekologiczny 86
  Kasuj pliki tymczasowe 125
  Ethernet 111
  Drukuj z napędu flash 106
  Dostosowywanie ekranu głównego 94
  Ustawienia HTTP/FTP 118
  Obraz 103
  IPSec 115
  Rejestrowanie zadań 99
  Layout (Układ) 95
  Konta lokalne 121
  Ograniczenia logowania 124
  Konfiguracja LPD 117
  Zarządzanie uprawnieniami 120
  Typy nośników 105
  Strona ustawień menu 127
  Różne 126
  Zarządzanie usługami mobilnymi 111
  Sieć 128
  Przegląd sieci 107
  Powiadomienia 86
  Usuwanie po awarii 93
  PCL 102
  PDF 101
  PostScript 101
  Zarządzanie zasilaniem 88
  Preferencje 85
  Drukowanie 127
  Jakość 98
  Zdalny panel operatora 86
  Przywróć ustawienia fabryczne 90
  Ograniczanie zewnętrznego dostępu do sieci komputerowej 119
  Harmonogram wyłączeń urządzeń USB 121
  Dziennik audytu bezpieczeństwa 121
  Ustawienia 96
  SNMP 114
  Ustawienia LDAP rozwiązań 126
  TCP/IP 113
  ThinPrint 118
  Konfiguracja zasobn. 104
  Rozwiązywanie problemów 128
  Konfiguracja uniwersalna 104
  Aktualizowanie oprogramowania sprzętowego 94
  USB 119
  Łączność bezprzewodowa 108
  Wi-Fi Direct 110
Strona ustawień menu
  drukowanie 128
brakujące kolory 192
urządzenie przenośne
  podłączanie do drukarki 72
  drukowanie 77, 78, 79
zmiana koloru wydruku 234
Usługa drukowania Mopria 78
cętkowany wydruk i plamki 194
przenoszenie drukarki 21, 172
Wiele uniwersalnych rozmiarów
  włączanie 33
podajnik uniwersalny
  ładowanie 37

N

obsługa ekranu
  używanie gestów 28
strona konfiguracji sieci
  drukowanie 73
poziomy natężenia hałasu 240
pamięć nieulotna
  wymazywanie 75
Materiały eksploatacyjne producenta innego niż Lexmark 231
pamięć nieulotna 76
Brak wolnego miejsca w pamięci flash dla zasobów 230
oświadczenia 240, 243, 244, 246

O

klawiatura ekranowa
  korzystanie 32
zamawianie materiałów eksploatacyjnych
  czarny moduł obrazujący 132
  kolorowy zestaw obrazujący 132
  zestaw konserwacyjny do nagrzewnicy 132
  nabój z tonerem 130
  pojemnik na zużyty toner 132

P

papier
  papier firmowy 15

formularze z nadrukiem 15
wybieranie 13
niedozwolony 14
Uniwersalny, ustawienie rozmiaru 33
charakterystyka papieru 13
papier często się zacina 233
wskazówki dotyczące papieru 13
komunikaty
za drzwiczkami A 220
W obszarze druku dwustronnego 220
w obszarze grzałki 220
w podajniku uniwersalnym 220
w odbiorniku standardowym 220
w zasobnikach 219
zacięcia papieru
zapobieganie 216
lokalizowanie 218
rozmiar papieru
ustawianie 33
rozmiary papieru
obsługiwane 16
typ papieru
ustawianie 33
typy papieru
obsługiwane 18
gramatury papieru
obsługiwane 20
karta interfejsu równoległego
rozwiązywanie problemów 229
stan części
sprawdzanie 129
wałek pobierania
wymiana 159
wałek pobierania w podajniku uniwersalnym
czyszczenie 169
wałki pobierające
czyszczenie 167
rozmieszczenie arkuszy separujących 82
gniazdo kabla zasilającego 22
tryby oszczędzania energii
konfiguracja 171
formularze z nadrukiem
wybieranie 15
wydruk wygląda na przebarwiony 236
sterownik drukarki
opcje sprzętowe, dodawanie 42
instalowanie 39
zadanie drukowania
anulowanie 82
zadania drukowania nie są drukowane 210
problemy z jakością wydruku
puste strony 183
obcięte obrazy na wydruku 198
jasny wydruk 189
brakujące kolory 192
powtarzające się defekty wydruku 207
obcięty tekst na wydruku 198
białe strony 183
Drukuj strony testu jakości 128
jakość druku, rozwiązywanie problemów
zniekształcony wydruk 197
zbyt ciemny wydruk 185
na wydrukach pojawiają się cienie 187
szare lub kolorowe tło 188
ciemne linie poziome 202
białe poziome linie 204
cętkowany wydruk i plamki 194
zwijanie się papieru 196
krzywy wydruk 197
jednolite kolorowe lub czarne obrazy 197
toner łatwo się ściera 200
nierówna gęstość wydruku 201
ciemne pionowe linie na wydrukach 203
pionowe białe linie 205
drukowanie, rozwiązywanie problemów
drukowanie z sortowaniem nie działa 232
nie można drukować poufnych dokumentów i innych wstrzymanych dokumentów 211
koperta skleja się podczas drukowania 231
nieprawidłowe marginesy 189
wydruk zadania z niewłaściwej tacy 212
wydruk zadania na niewłaściwym papierze 212
papier często się zacina 233
zadania drukowania nie są drukowane 210
powolne drukowanie 212
funkcja łączenia zasobników nie działa 232
nie można odczytać napędu flash 215
drukarka
minimalne odstępy 21
wybór miejsca dla 21
transport 173
wyposażenie drukarki 11
kody błędów drukarki 175
komunikaty o błędach drukarki 175
dysk twardy drukarki 42
instalowanie 57
informacje o drukarce
znajdowanie 9
drukarka nie odpowiada 214
pamięć drukarki
wymazywanie 75
menu drukarki 84, 128
komunikaty drukarki
Wykryto uszkodzoną pamięć flash 230
Materiały eksploatacyjne producenta innego niż Lexmark 231
Brak wolnego miejsca w pamięci flash dla zasobów 230
Wymiana wkładu, niedopasowanie regionu drukarki 230
rozwiązywanie problemów z opcjonalnym wyposażeniem drukarki
nie można wykryć wewnętrznego opcjonalnego elementu wyposażenia 228
port ISP (Internal Solutions Port) 229
karta interfejsu równoległego 229
karta interfejsu szeregowego 229
ustawienia portu drukarki
zmiana 56
porty drukarki 22

ustawienia drukarki
przywracanie ustawień fabrycznych 76
oprogramowanie drukarki
instalowanie 39
stan drukarki 12
drukowanie
poufne zadania drukowania 81
lista katalogów 82
lista wzorców czcionek 82
z komputera 77
z dysku flash 79
z urządzenia przenośnego 78, 79
wstrzymane zadania 81
Strona ustawień menu 128
strona konfiguracji sieci 73
korzystanie z usługi druku Mopria 78
korzystanie z opcji Wi-Fi Direct 79
drukowanie listy katalogów 82
drukowanie listy przykładowych czcionek 82
drukowanie strony konfiguracji sieci 73
drukowanie z komputera 77

R

recykling
opakowania Lexmark 238
produkty Lexmark 238
usuwanie zacięcia papieru
za drzwiczkami A 220
W obszarze druku dwustronnego 220
w obszarze grzałki 220
usuwanie zaciętego papieru
w zasobnikach 219
zadania wydruku powtarzanego 81
powtarzające się defekty wydruku 207
Wymiana wkładu, niedopasowanie regionu drukarki 230
wymiana części
nagrzewnica 157
wałek pobierania 159
uchwyt separatora 163
wymiana materiałów eksploatacyjnych
czarny moduł obrazujący 136
kolorowy zestaw obrazujący 145
nabój z tonerem 133
pojemnik na zużyty toner 155
raporty
stan drukarki 130
użycie drukarki 130
resetowanie
liczniki zużycia materiałów eksploatacyjnych 231
resetowanie liczników zużycia materiałów eksploatacyjnych 165
resetowanie licznika konserwacyjnego 165
resetowanie liczników zużycia materiałów eksploatacyjnych 231
uruchamianie pokazu slajdów 24

S

informacje dotyczące bezpieczeństwa 6, 7, 8
gesty na ekranie 28
zabezpieczanie danych drukarki 76
gniazdo zabezpieczeń
lokalizowanie 75
wybór miejsca
dla drukarki 21
uchwyt separatora
wymiana 163
separator sheets (arkusze separujące)
umieszczanie 82
karta interfejsu szeregowego
rozwiązywanie problemów 229
numer seryjny, drukarka
znajdowanie 10
drukowanie przy połączeniu szeregowym
konfiguracja 73
ustawianie rozmiaru papieru
Wiele uniwersalnych rozmiarów 33
ustawianie rozmiaru papieru 33
ustawianie typu papieru 33
ustawianie uniwersalnego rozmiaru papieru 33
ustawianie limitów urządzenia 25
konfigurowanie alarmów email 129
konfigurowanie drukowania przy użyciu portu szeregowego 73
transport drukarki 173
krzywy wydruk 197
tryb czuwania
konfiguracja 171
powolne drukowanie 212
jednolity kolor 197
informacje o ulotności pamięci 76
dysk pamięci
wymazywanie 75
przechowywanie papieru 15
przechowywanie zadań drukowania 81
materiały eksploatacyjne
zmniejszanie zużycia 172
stan materiałów eksploatacyjnych
sprawdzanie 129
powiadomienia o materiałach eksploatacyjnych
konfiguracja 129
liczniki zużycia materiałów eksploatacyjnych
resetowanie 165, 231
obsługiwane aplikacje 24
obsługiwane typy plików 80
obsługiwane napędy flash 80
obsługiwane rozmiary papieru 16
obsługiwane typy papieru 18
obsługiwane gramatury papieru 20

T

temperatura wokół drukarki 244
obcięty tekst na wydruku 198
nabój z tonerem
zamawianie 130
wymiana 133
intensywność toneru
dostosowywanie 83
toner łatwo się ściera 200
ekran dotykowy
czyszczenie 166

gesty na ekranie dotykowym 28
zasobniki
instalowanie 43
łączenie 39
ładowanie 33
rozłączanie 39
rozwiązywanie problemów
nie można połączyć drukarki z siecią Wi-Fi 227
nie można uzyskać połączenia z wbudowanym serwerem Embedded Web Server 226
Najczęściej zadawane pytania dotyczące drukowania kolorów 235
drukarka nie odpowiada 214
rozwiązywanie problemów, jakość koloru
wydruk wygląda na przebarwiony 236
rozwiązywanie problemów z drukowaniem
drukowanie z sortowaniem nie działa 232
nie można drukować poufnych dokumentów i innych wstrzymanych dokumentów 211
koperta skleja się podczas drukowania 231
nieprawidłowe marginesy 189
zacięte strony nie są drukowane ponownie 234
wydruk zadania z niewłaściwej tacy 212
wydruk zadania na niewłaściwym papierze 212
papier często się zacina 233
zadania drukowania nie są drukowane 210
powolne drukowanie 212
funkcja łączenia zasobników nie działa 232
rozwiązywanie problemów z jakością druku
zniekształcony wydruk 197
zbyt ciemny wydruk 185
na wydrukach pojawiają się cienie 187
szare lub kolorowe tło 188
ciemne linie poziome 202
białe poziome linie 204
cętkowany wydruk i plamki 194
zwijanie się papieru 196
krzywy wydruk 197
jednolite kolorowe lub czarne obrazy 197
toner łatwo się ściera 200
nierówna gęstość wydruku 201
ciemne pionowe linie na wydrukach 203
pionowe białe linie 205
rozwiązywanie problemów, opcjonalne wyposażenie drukarki
nie można wykryć wewnętrznego opcjonalnego elementu wyposażenia 228
port ISP (Internal Solutions Port) 229
Moduł zaufanej platformy (TPM)
instalowanie 48

U

nie można odczytać napędu flash
rozwiązywanie problemów z drukowaniem 215
nierówna gęstość wydruku 201
Uniwersalny rozmiar papieru
ustawianie 33
rozłączanie zasobników 39
aktualizacja oprogramowania sprzętowego 41
Kabel USB 22
Port USB 22
włączanie 216
korzystanie ze wsparcia technicznego 25
korzystanie z funkcji Dostosowywanie wyświetlacza 24
używanie oryginalnych części i materiałów eksploatacyjnych firmy Lexmark 130
za pomocą panelu operacyjnego 12
korzystanie z ekranu głównego 23

V

próbne zadania drukowania 81
ciemne pionowe linie na wydrukach 203
pionowe białe linie 205
wyświetlanie raportów 130
Prowadzenie głosowe
aktywowanie 27
wyłączanie 28
pamięć ulotna 76
wymazywanie 75

W

pojemnik na zużyty toner
zamawianie 132
wymiana 155
białe strony 183
sieć bezprzewodowa
podłączanie drukarki do 70
praca w sieci bezprzewodowej 70
bezprzewodowy serwer druku 42
instalowanie 61, 67, 69
Wi-Fi Direct
konfiguracja 72
włączanie 72
drukowanie z urządzenia przenośnego 79
sieć Wi-Fi
wyłączanie 73
konfiguracja bezpiecznego dostępu do sieci Wi-Fi
konfiguracja 71