Printerid C4342, C4352, CS730, CS735, CS737

Kasutusjuhend

Juuli 2024

www.lexmark.com

Seadme tüüp:

5030

Mudelid:

235, 239, 635, 695, 835

Sisu

Ohutusteave 5

Kokkuleppetähistused 5
Toodet puudutavad teatised 5

Printeri tundmaõppimine 8

Printeri kohta teabe leidmine 8
Printeri seerianumbri leidmine 9
Printeri konfiguratsioonid 9
Juhtpaneeli kasutades 10
Indikaatortule olekute selgitus 11
Paberi valimine 11

Paigaldamine, seadistamine ja konfigureerimine 19

Printeri paigalduskoha valimine 19
Kaablite ühendamine 20
Seadistamine ja avakuva rakenduste kasutamine 20
Kontaktide haldamine 24
Juurdepääsu funktsioonide seadistamine ja kasutamine 25
Paberi ja eriprindimaterjalide laadimine 30
Tarkvara, draiverite ja püsivara paigaldamine ja värskendamine 36
Lisariistvara paigaldamine 39
Võrguühenduste loomine 67
Järjestikpordist printimise seadistamine (ainult Windows) 70

Printeri turvamine 71

Turvapesa asukoht 71
Printeri mälu kustutamine 71
Printeri salvestusseadme kustutamine 71
Vaikeseadete taastamine 72
Hävivuse teatis 72

Printimine 73

Arvutist printimine 73
Mobiilseadmest printimine 73
Välkmäluseadmelt printimine 75

Toetatavad välkmäluseadmed ja failitüübid.... 76
Konfidentsiaalsete tööde konfigureerimine.... 76
Konfidentsiaalsete tööde ja muude ootetööde printimine....77
Fondinäidiste loendi printimine....78
Kataloogiloendi printimine.... 78
Koopiate eraldamine eralduslehtedega....78
Prinditööst loobumine....78
Tooneri tumeduse muutmine....78

Printeri menüüde kasutamine....79

Menüükaart....79
Seade.... 80
Printimine....90
Paber....98
USB-mäluseade.... 99
Võrk/pordid.... 101
Turve.... 113
Pilveteenused....119
Aruanded....120
Veaotsing....121
Menüüseadete lehe printimine.... 121

Printeri hooldamine.... 122

Osade ja tarvikute oleku kontrollimine....122
Tarvikute märguannete seadistamine.... 122
E-posti märguannete seadistamine....122
Aruannete vaatamine.... 123
Osade ja tarvikute tellimine.... 123
Osade ja tarvikute asendamine....126
Printeri osade puhastamine....159
Energia ja paberi säästmine....164
Printeri teisaldamine....165
Printeri tarnimine.... 166

Probleemi veaotsing....167

Prindikvaliteediga seotud probleemid....167
Printeri veakoodid....168

Printimisprobleemid.....175
Printer ei reageeri.....205
Ei loe välkmäluseadet.....206
USB-pordi lubamine.....206
Ummistuste likvideerimine.....207
Võrguühendusega seotud probleemid.....217
Lisariistvara probleemid.....219
Tarvikutega seotud probleemid.....221
Paberisööduga seotud probleemid.....222
Värvikvaliteediga seotud probleemid.....225
Klienditeeninduse kontaktandmed.....227

Kustutamine ja hävitamine.....228
Lexmarki toodete ringlusseviimine.....228
Lexmarki pakendite ringlusseviimine.....228

Teatised.....229

Register.....237

Ohutusteave

Kokkuleppetähistused

Märkus: Märksõnaga *Märkus* on tähistatud teave, millest võib teile kasu olla.

Hoiatus! Märksõnaga *Hoiatus* on tähistatud teave, mille teadmine on vajalik toote riistvara või tarkvara kahjustamise vältimiseks.

HOIATUS (suurtähtedega): A *HOIATUS* näitab eiramise korral surma või tõsise vigastuse ohtu.

ETTEVAATUST! Märksõnaga *ETTEVAATUST* on tähistatud teave, mis on vajalik inimeste tervisele või elule ohtliku olukorra ärahoidmiseks.

Erinevat tüüpi ettevaatuslaused on järgmised.

ETTEVAATUST – KEHAVIGASTUSTE OHT: Näitab kehavigastuste ohtu.

ETTEVAATUST – ELEKTRILÖÖGIOHT: Näitab elektrilöögi ohtu.

ETTEVAATUST – KUUM PIND: Näitab nahapõletuste ohtu.

ETTEVAATUST – ÜMBERKALDUMISOHT: Näitab muljumisohtu.

ETTEVAATUST – MULJUMISOHT: Näitab liikuvate osade vahele kinnijäämise ohtu.

Toodet puudutavad teatised

ETTEVAATUST – KEHAVIGASTUSTE OHT: Põlengu või elektrilöögi ohu vähendamiseks ühendage toitekaabel ettenähtud nimipinge ja nimivoolutugevusega elektrivõrgu pistikupessa, mis on varustatud kaitsemaandusega, paikneb toote lähedal ja on hõlpsasti juurdepääsetav.

ETTEVAATUST – KEHAVIGASTUSTE OHT: Põlengu või elektrilöögi ohu vähendamiseks kasutage ainult tootega kaasasolevat toitekaablit või siis tootja heakskiiduga asenduskaablit.

ETTEVAATUST – KEHAVIGASTUSTE OHT: Ärge kasutage toodet pikendusjuhtmete, vargapesade, mitmepesaliste pikendusjuhtmetega ega UPS-seadmetega. Laserprinter võib seda tüüpi tarviku kergesti üle koormata ja tulemuseks võib olla põleng, varakahju või printeri talitlusomaduste halvenemine.

ETTEVAATUST – KEHAVIGASTUSTE OHT: Tootega võib kasutada ainult printeriga kaasasoleva toitekaabli ja printeri vahele õigesti ühendatud Lexmarki liigpingepiirikut. Muu kui Lexmarki liigpingepiiriku kasutamine võib tuua kaasa põlengu, varakahju või printeri talitlusomaduste halvenemise.

ETTEVAATUST – ELEKTRILÖÖGIOHT: Toodet ei tohi paigutada vee lähedale ega kasutada vee lähedal, sest vastasel juhul tekib elektrilöögi oht.

ETTEVAATUST – ELEKTRILÖÖGIOHT: Ärge seadke äikesetormi ajal toodet üles ega ühendage elektri- ega andmesidekaableid, näiteks elektrikaablit, faksikaablit või telefonikaablit, sest sellega kaasneb elektrilöögi oht.

ETTEVAATUST – KEHAVIGASTUSTE OHT: Toitekaablit ei tohi lõigata, väänata, sõlmida ega muljuda ja sellele ei tohi asetada raskeid esemeid. Ärge paigutage toitekaablit nii, et see saaks hõõrdumiskahjustusi või oleks mehaanilise pinge all. Ärge pitsitage toitekaablit esemete, näiteks mööbli ja seinte vahele. Nende juhiste eiramise tulemuseks võib olla põleng või elektrilöök. Kontrollige toitekaablit korrapäraselt eelnimetatud probleemide suhtes. Enne toitekaabli kontrollimist ühendage selle pistik elektrivõrgu pistikupesast lahti.

ETTEVAATUST – ELEKTRILÖÖGIOHT: Elektrilöögi ohu vähendamiseks veenduge, et kõik välisühenduste pistikud (näiteks Etherneti pistik ja telefonikaabli pistik) oleksid korralikult vastava tähistusega pistikupesadesse sisestatud.

ETTEVAATUST – ELEKTRILÖÖGIOHT: Kui pärast printeri ülesseadmist on vaja emaplaadile juurde pääseda või lisavarustust või mäluseadmeid paigaldada, siis lülitage elektrilöögi ohu ärahoidmiseks eelnevalt printer välja ja tõmmake toitekaabli pistik elektrivõrgu pistikupesast välja. Kui printeriga on ühendatud teisi seadmeid, siis lülitage ka need välja ja ühendage kõik kaablid printeri küljest lahti.

ETTEVAATUST – ELEKTRILÖÖGIOHT: Enne printeri välispinna puhastamist tõmmake toitekaabli pistik elektrivõrgu pistikupesast välja ja ühendage kõik kaablid printeri küljest lahti, et vältida elektrilöögi ohtu.

ETTEVAATUST – KEHAVIGASTUSTE OHT: Kui printer kaalub rohkem kui 20 kg (44 naela), võib selle ohutuks tõstmiseks olla vaja vähemalt kahte inimest.

ETTEVAATUST – KEHAVIGASTUSTE OHT: Printeri teisaldamisel järgige alltoodud suuniseid, et vältida kehavigastusi ja printeri kahjustamist.

- Veenduge, et kõik luugid ja salved oleks suletud.
- Lülitage printer välja ja seejärel tõmmake toitekaabli pistik elektrivõrgu pistikupesast välja.
- Ühendage kõik juhtmed ja kaablid printeri küljest lahti.
- Kui printeri külge on kinnitatud eraldi põrandal seisvad lisasalved või väljundseadmed, siis ühendage need enne printeri liigutamist lahti.
- Kui printer on rataslaual, siis lükake see ettevaatlikult uude kohta. Olge lävede ja muude põranda ebatasasuste ületamisel ettevaatlik.
- Kui printer ei ole rataslaual, aga printeril on lisasalved või väljundseadmed, siis eemaldage väljundseadmed ja tõstke printer salvedelt maha. Ärge üritage printerit ja mis tahes väljundseadmeid korraga tõsta.
- Tõstke printerit ainult käepidemetest.
- Printeri teisaldamiseks kasutatav rataslaud peab olema piisavalt suur, et sellele toetuks kogu printeri põrandale toetuv pind.
- Lisatarvikute teisaldamiseks kasutatava käru pind peab olema lisatarvikute toetamiseks piisava suurusega.
- Hoidke printerit püstiasendis.
- Vältige järske liigutusi.
- Ärge jätke printeri mahaasetamisel sõrmi selle alla.
- Veenduge, et printeri uues asukohas oleks selle ümber piisavalt ruumi.

ETTEVAATUST – ÜMBERKALDUMISOHT: Printerile või multifunktsionaalsele printerile lisavarustuse paigaldamiseks võib olla vaja rataslauda, erilist aluspinda või muud vahendit, et vältida seadme ebastabiilseks muutumist. Toetatavate konfiguratsioonide kohta leiate lisateavet siit: www.lexmark.com/multifunctionprinters.

ETTEVAATUST – ÜMBERKALDUMISOHT: Seadme ebastabiilseks muutumise vältimiseks laadige iga salv eraldi. Kui salve ei ole parajasti vaja, hoidke seda suletuna.

ETTEVAATUST – KUUM PIND: Printeri sisemus võib olla kuum. Enne pinna puudutamist laske sellel jahtuda, et vältida kuumadest komponentidest põhjustatud põletushaavu.

ETTEVAATUST – MULJUMISOHT: Muljumisvigastuste vältimiseks tegutsege selle sildiga tähistatud aladel ettevaatlikult. Liikuvad osad, näiteks hammasrattad, luugid, salved ja katted, võivad põhjustada muljumisvigastusi.

ETTEVAATUST – KEHAVIGASTUSTE OHT: Tootes on kasutusel laser. *Kasutusjuhendis* kirjeldatust erinev kasutamine või seadistamine või selles kirjeldatutest erinevate toimingute tegemine võib tuua kaasa kokkupuute ohtliku kiirgusega.

ETTEVAATUST – KEHAVIGASTUSTE OHT: Selles tootes sisalduva liitiumaku väljavahetamist ei ole ette nähtud. Kui liitiumaku väljavahetamine teostatakse valesti, tekib plahvatusohtlik olukord. Liitiumakut ei tohi laadida, lahti monteerida ega põletada. Kasutatud liitiumakud tuleb kasutusest kõrvaldada kooskõlas tootja juhiste ja kohalike eeskirjadega.

WARNING

- **ALLANEELAMISE OHT**: See toode sisaldab nööppatareid või müntpatareid.
- Allaneelamine võib põhjustada **SURMA** või tõsise vigastuse.
- Allaneelatud nööppatarei või müntpatarei võib põhjustada **sisemisi keemilisi põletusi** juba **2 tunni jooksul**.
- **HOIDKE** uued ja kasutatud patareid **LASTELE KÄTTESAAMATUS KOHAS**.
- **Pöörduge viivitamatult arsti poole**, kui kahtlustate, et patarei on alla neelatud või sisestatud mõnda kehaossa.

Eemaldage ja võtke kasutatud patareid viivitamatult ringlusse või kõrvaldage need vastavalt kohalikele eeskirjadele ning hoidke need lastele kättesaamatus kohas. Ärge visake akusid olmejäätmete hulka ega põletage neid. Isegi kasutatud akud võivad põhjustada raskeid vigastusi või surma. Raviteabe saamiseks helistage kohalikku mürgistusteabekeskusse.

Patarei tüüp: CR6821

Aku nimipinge: 3V

Ärge laadige tühjaks, laadige, võtke lahti, kuumutage üle 60 °C (140 °F) ega põletage. See võib põhjustada vigastusi gaasi eraldumise, lekke või plahvatuse tõttu, mis põhjustab keemilisi põletusi.

See seade ei sobi kasutamiseks kohtades, kuhu võib tõenäoliselt sattuda lapsi.

Toode on projekteeritud kooskõlas rangete ülemaailmsete ohutusstandarditega, seda on katsetatud neile standarditele vastavuse suhtes ja see vastab neile tingimusel, et kasutatakse tootja spetsifikatsioonis määratud komponente. Mõne osa ohutusalane funktsioon ei pruugi olla esmapilgul selge. Tootja ei vastuta muude varuosade kasutamise eest.

Muude kui kasutusjuhendis kirjeldatud hooldus- ja remonditoimingute tegemiseks pöörduge hooldusesindusse.

HOIDKE KÄESOLEV JUHEND ALLES.

Printeri tundmaõppimine

Printeri kohta teabe leidmine

Mida te otsite?	Leiate selle siit
Algsed paigaldusjuhised	Vaadake printeriga kaasasolevaid paigaldusjuhiseid.
• Printeri tarkvara • Prindi- või faksidraiver • Printeri püsivara • Utiliit	Minge lehele www.lexmark.com/downloads, otsige üles oma printeri mudel ja valige menüüst „Tüüp“ soovitud draiver, püsivara või utiliit.
• Paberi ja eriprindimaterjali valimine ja hoiundamine • Paberi laadimine • Printeri seadete konfigureerimine • Dokumentide ja fotode vaatamine ja printimine • Printeri konfigureerimine võrgus • Printeri eest hoolitsemine ja selle hooldamine • Veaotsing ja probleemide lahendamine	Teabekeskus: minge veebilehele https://infoserve.lexmark.com. Õppevideod: minge veebilehele https://infoserve.lexmark.com/idv/. *Puuteekraani juhend*: minge aadressile http://support.lexmark.com.
Printeri hõlbustusfunktsioonide seadistamine ja konfigureerimine	*Lexmarki juurdepääsu juhend*: minge aadressile http://support.lexmark.com.
Lisateave printeri tarkvara kasutamiseks.	Abi operatsioonisüsteemiga Microsoft Windows või Macintosh – avage printeri tarkvara või rakendus ja klõpsake nupul **Abi**. Klõpsake ?, et vaadata kontekstitundlikku teavet. **Märkused.** • Spikker installitakse koos printeri tarkvaraga automaatselt. • Printeri tarkvara asub operatsioonisüsteemist olenevalt kas printeri programmi kaustas või töölaual.
• Teavikud • Internetivestlus klienditoe töötajaga • Klienditugi e-posti teel • Häälvestlus klienditoe töötajaga	Minge aadressile http://support.lexmark.com. **Märkus.** Valige oma riik või piirkond ja toode, misjärel teid suunatakse asjaomasele klienditoe saidile. Oma riigi või piirkonna klienditoe teabe leiate kas veebisaidilt või printeriga kaasasolevast garantiidokumendist. Klienditoe poole pöördudes hoidke käepärast järgmine teave. • Pood, kust toote ostsite, ja ostukuupäev • Seadme tüüp ja seerianumber Lisateavet leiate peatükist „Printeri seerianumbri leidmine” leheküljel 9.

Mida te otsite?	Leiate selle siit
• Ohutusteave • Regulatiivne teave • Garantiiteave • Keskkonnaalane teave	Garantiiteave on eri riikides ja piirkondades erinev. • **USA**: lugege printeriga kaasasolevat piiratud garantii teatist või avage leht http://support.lexmark.com. • **Teised riigid ja piirkonnad**: lugege printeriga kaasasolevat garantiidokumenti. *Tooteteabe juhend*: lugege printeriga kaasasolevaid juhendeid või minge aadressile http://support.lexmark.com.
Teave Lexmarki digipassi kohta	Minge veebilehele https://csr.lexmark.com/digital-passport.php.

Printeri seerianumbri leidmine

1 Avage uks A.

2 Leidke seerianumber.

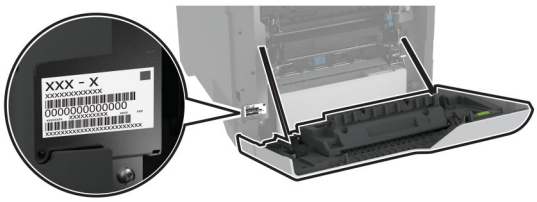

Printeri konfiguratsioonid

ETTEVAATUST – ÜMBERKALDUMISOHT: Printerile või multifunktsionaalsele printerile lisavarustuse paigaldamiseks võib olla vaja rataslauda, erilist aluspinda või muud vahendit, et vältida seadme ebastabiilseks muutumist. Toetatavate konfiguratsioonide kohta leiate lisateavet siit: www.lexmark.com/multifunctionprinters.

ETTEVAATUST – ÜMBERKALDUMISOHT: Seadme ebastabiilseks muutumise vältimiseks laadige salved eraldi. Hoidke sel ajal teisi salvi suletuna.

Saate printeri konfigureerimiseks lisada neli valikulist 550-lehelist salve.

1	Standardne väljundsalv
2	650-leheline Duo salv **Märkus.** Salve koosneb 550-lehelisest salvest ja 100-lehelisest mitmeotstarbelisest sööturist.
3	550-lehelised lisasalved
4	Juhtpaneel

Juhtpaneeli kasutades

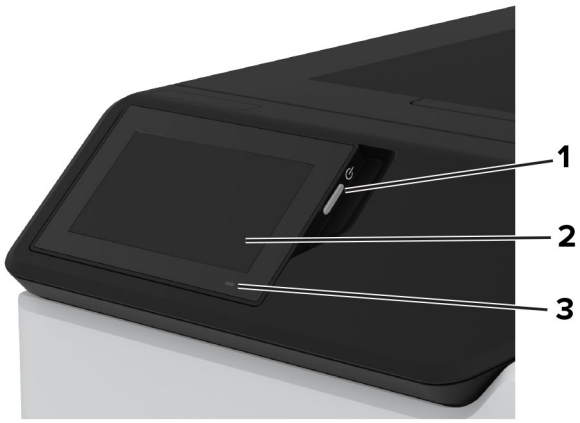

	Juhtpaneeli osa	Otstarve
1	Toitenupp	• Lülitage printer sisse või välja. **Märkus.** Printeri väljalülitamiseks hoidke toitenuppu viis sekundit all. • Seadistage printer unerežiimi. • Äratage printer une- või talveunerežiimist.
2	Kuva	• Vaadake printeriteateid ja tarvikute olekut. • Seadistage ja juhtige printerit.
3	Indikaatortuli	Kontrollige printeri olekut.

Indikaatortule olekute selgitus

Indikaatortuli	Printeri olek
Väljas	Printer on välja lülitatud.
Pidev sinine	Printer on valmis.
Vilkuv sinine	Printer prindib või töötleb andmeid.
Vilkuv punane	Printer vajab kasutaja sekkumist.
Pidev kollane	Printer on unerežiimis.
Vilkuv kollane	Printer on kas sügava une või talveunerežiimis.

Paberi valimine

Paberi valimise juhend

Kasutage õiget paberit, et ennetada ummistusi ja tagada muretu printimine.

- Kasutage alati uut kahjustamata paberit.
- Enne paberi laadimist peaksite teadma, kumb paberikülg on soovitatav prinditav külg. See teave on tavaliselt kirjas paberi pakendil.
- Ärge kasutage käsitsi lõigatud või kärbitud paberit.
- Ärge pange samale salvele kokku eri suuruse, tüübi või kaaluga pabereid; paberite segamine põhjustab ummistusi.
- Ärge kasutage kattega paberid, kui need ei ole loodud spetsiaalselt elektrofotograafiliseks printimiseks.

Lisateavet leiate dokumendist „*Paberi ja eriprindimaterjalide valimise juhend*“.

Paberi omadused

Järgmised paberi omadused mõjutavad printimise kvaliteeti ja usaldusväärsust. Võtke enne printimist arvesse järgmisi omadusi.

Kaal

Salvedesse saab sisestada erineva kaaluga paberit. Paber, mis on kergem kui 60 g/m^2 (16 naela), ei pruugi olla õigeks söötmiseks piisavalt jäik ja võib põhjustada ummistusi. Lisateavet leiate teemast „Toetatud paberikaalud“.

Kooldumine

Kooldumine on paberi kalduvus servadest koolduda. Liigne kooldumine võib põhjustada paberi söötmisega seotud probleeme. Paber võib koolduda printerist läbilaskmise käigus, kui sellele avaldub kõrge temperatuur. Paberi lahtiselt kuumas, niiskes, külmas või kuivas keskkonnas hoidmine võib põhjustada paberi kooldumist enne printimist ja tekitada söötmisega seotud probleeme.

Siledus

Paberi siledus mõjutab vahetult prindikvaliteeti. Kui paber on liiga kare, ei saa tooner seda õigesti kuumutada. Kui paber on liiga sile, tekivad paberi söötmise või prindikvaliteediga seotud probleemid. Soovitame kasutada paberit, mille siledus on 50 Sheffieldi ühikut.

Niiskus

Paberi niiskus mõjutab nii printimise kvaliteeti kui ka printeri võimet paberit õigesti sööta. Hoidke paberit kasutamiseni originaalpakendis. Kokkupuude niiskuse muutustega võib paberi omadusi halvendada.

Enne printimist hoidke paberit originaalpakendis 24-48 tundi. Keskkond, kus paberit hoitakse, peab olema sama, mis printeris . Kui hoiu- või transporditingimused erinevad oluliselt printeri kasutuskeskkonna tingimustest, pikendage seda aega mitme päevani. Paksema paberi puhul võib vajalik kohanemisaeg pikem olla.

Kiu kulgemise suund

Paberikiud kulgevad paberilehel teatud suunas. Need võivad kulgeda *pikikiudu pidi* ehk pikuti või *lühikiudu pidi* ehk laiuti. Soovitatav kiu suund on esitatud teemas „Toetatud paberikaalud“.

Kiusisaldus

Enamasti on kvaliteetne kserograafiline paber valmistatud 100% keemiliselt töödeldud puidumassist. See tagab paberi stabiilsuse ja parema prindikvaliteedi ning vähendab paberi söötmisega seotud probleeme. Näiteks puuvilla sisaldavat paberit võib olla raskem käsitseda.

Sobimatu paber

Printeriga ei soovitata kasutada järgmiseid paberitüüpe.

- Keemiliselt töödeldud paberid, mida kasutatakse koopiate tegemiseks ilma kopeerpaberita. Seda nimetatakse ka süsinikuvabaks paberiks, süsinikuvabaks koopiapaberiks (CCP) või süsinikku mittevajavaks paberiks (NCR).
- Eelprinditud paberid, milles sisalduvad kemikaalid, võivad printerit saastada.
- Eelprinditud paberid, mida printeri kuumuti temperatuur võib mõjutada.
- Eelprinditud paberid, mille nõutav registreering (printimistäpsus) on vähemalt ±2,3 mm (±0,09 tolli). Näiteks optilise tähemärgituvastuse (OCR) vormid.

  Vahel saab registreeringut tarkvararakenduses kohandada, et nendele vormidele printimine õnnestuks.
- Keemilise kattekihiga paberid (kustutatav dokumendipaber), sünteetilised paberid, termopaberid.

- Kareda servaga, kareda või jämeda tekstuuriga paberid või rullitud paberid.
- Paberid mis ei vasta (Euroopa) standardile EN12281:2002.
- Paber paksusega vähem kui 60 g/m^2 (16 naela).
- Mitmeosalised vormid või dokumendid.

Ringlussevõetud paberi kasutamine

Lexmark töötab paberi keskkonnamõju vähendamise nimel, pakkudes klientidele printimisel valikuvõimalusi. Üks võimalus selle saavutamiseks on katsetada tooteid, et tagada ringlussevõetud paberi kasutamine – täpsemalt paberid, mis on valmistatud 30%, 50% ja 100% taaskasutatud paberisisaldusega. Eeldame, et taaskasutatud paber toimib meie printerites sama hästi kui esmane paber. Kuigi kontoriseadmete paberi kasutamise kohta ametlikku standardit ei ole, kasutab Lexmark miinimumnõuete standardina Euroopa standardit EN 12281. Katsetamise ulatuslikkuse tagamiseks sisaldab testpaber 100% taaskasutatud paberit Põhja-Ameerikast, Euroopast ja Aasiast ning testid viiakse läbi 8–80% suhtelise õhuniiskuse juures. Testimine hõlmab kahepoolset printimist. Kasutada võib taastuvast, ringlussevõetud või kloorivabast materjalist kontoripaberit.

Paberi säilitamine

Need paberi säilitamise juhised aitavad vältida ummistusi ja ebaühtlast prindikvaliteeti.

- Hoidke originaalpakendis paberit 24–48 tundi enne printimist printeriga samas keskkonnas.
- Kui hoiu- või transporditingimused erinevad oluliselt printeri kasutuskeskkonna tingimustest, pikendage seda aega mitme päevani. Paksema paberi puhul võib vajalik kohanemisaeg pikem olla.
- Parimate tulemuste saavutamiseks säilitage paberit keskkonnas, kus temperatuur on 21 °C (70 °F) ja suhteline õhuniiskus 40 protsenti.
- Enamik tootjaid soovitab printida temperatuuril vahemikus 18–24 °C (65–75 °F) ja suhtelises õhuniiskuses vahemikus 40–60 protsenti.
- Säilitage paberit karpides, alusel või riiulil, mitte põrandal.
- Säilitage üksikuid pakke tasasel pinnal.
- Ärge hoidke midagi üksikute paberipakkide peal.
- Võtke paber karbist või pakendist välja, kui olete valmis selle printerisse laadima. Karp ja pakend aitavad hoida paberit puhta, kuiva ja siledana.

Eelprinditud vormide ja kirjablankettide valimine

- Kasutage paberit pikikiudu.
- Kasutage ainult selliseid vorme ja kirjablankette, mis on prinditud ofsetlitograafia või graveerimise teel.
- Ärge kasutage karedat või tugeva tekstuuriga paberit.
- Kasutage tinti, millele ei avalda mõju tooneris olev vaik. Oksüdatsiooni- või õlipõhised tindid vastavad neile nõudmistele, latekstindid aga ei pruugi vastata.
- Printige enne suures koguses vormide ja kirjablankettide ostmist välja soovitud vormide ja kirjablankettide näidised. Selle tegevusega näete, kas eeltrükitud vormi või kirjablanketi tint mõjutab prindikvaliteeti või mitte.

- Kahtluse korral võtke ühendust paberi tarnijaga.
- Kirjablanketile printides laadige paber printeri jaoks õiges suunas. Lisateavet leiate dokumendist „*Paberi ja eriprindimaterjalide valimise juhend*“.

Toetatavad paberiformaadid

Paberi formaat	650-leheline Duo salv		550-leheline lisasalv	Kahepoolne printimine
	550-leheline salv	100-leheline mitmeotstarbeline söötur[1]		
A4 210 x 297 mm (8,27 x 11,7 tolli)	✓	✓	✓	✓
A5 horisontaalpaigutus[2] 210 x 148 mm (8,27 x 5,83 tolli)	✓	✓	✓	✓
A5 vertikaalpaigutus [2] 148 x 210 mm (5,83 x 8,27 tolli)	✓	✓	✓	✓
A6 105 x 148 mm (4,13 x 5,83 tolli)	✓	✓	✓	✓
Vaheleht 215,9 x 1320,8 mm (3 x 5 tolli kuni 8,5 x 52 tolli)	X	✓	X	X
Executive 184,2 x 266,7 mm (7,25 x 10,5 tolli)	✓	✓	✓	✓
Folio 215,9 x 330,2 mm (8,5 x 13 tolli)	✓	✓	✓	✓
Hagaki 100 x 148 mm (3,94 x 5,83 tolli)	X	✓	X	X

[1] Ei toeta automaatset suuruse tuvastamist.

[2] Toetatud nii vertikaal- või horisontaalpaigutusega. Vertikaalpaigutusega söötmisel käsitletakse A5-formaati kitsa paberina. Kui see sisestatakse horisontaalpaigutusega, käsitletakse seda tavalise laiusega paberina.

[3] Formaadiseade Universaalne valiku puhul on lehekülje formaat 215,9×355,6 mm (8,5×14 tolli), v.a juhul kui formaat on tarkvararakenduses määratud.

[4] Laadige kitsas paber vertikaalpaigutusega.

[5] Formaadiseade „Muud ümbrikud valiku puhul on lehekülje formaat 215,9×355,6 mm (8,5×14 tolli), v.a juhul kui formaat on tarkvararakenduses määratud.

Paberi formaat	650-leheline Duo salv		550-leheline lisasalv	Kahepoolne printimine
	550-leheline salv	100-leheline mitmeotstarbeline söötur[1]		
JIS B5 182 x 257 mm (7,17 x 10,1 tolli)	✓	✓	✓	✓
Legal 215,9 x 355,6 mm (8,5 x 14 tolli)	✓	✓	✓	✓
Letter 215,9 x 279,4 mm (8,5 x 11 tolli)	✓	✓	✓	✓
Oficio (Mehhiko) 216 x 340 mm (8,5 x 13,4 tolli)	✓	✓	✓	✓
Statement 139,7 x 215,9 mm (5,5 x 8,5 tolli)	✓	✓	✓	✓
Universaalne[3, 4] 76,2 x 127 mm kuni 215,9 x 355,6 mm (3 x 5 tolli kuni 8,5 x 14 tolli)	X	✓	X	X
Universaalne[3, 4] 105 x 148 mm kuni 215,9 x 355,6 mm (4,13 x 5,83 tolli kuni 8,5 x 14 tolli)	✓	✓	✓	✓
7 3/4 ümbrik 98,4 x 190,5 mm (3,875 x 7,5 tolli)	X	✓	X	X
9 ümbrik 98,4 x 225,4 mm (3,875 x 8,875 tolli)	X	✓	X	X
10 ümbrik 104,8 x 241,3 mm (4,125 × 9,5 tolli)	✓	✓	✓	X

[1] Ei toeta automaatset suuruse tuvastamist.

[2] Toetatud nii vertikaal- või horisontaalpaigutusega. Vertikaalpaigutusega söötmisel käsitletakse A5-formaati kitsa paberina. Kui see sisestatakse horisontaalpaigutusega, käsitletakse seda tavalise laiusega paberina.

[3] Formaadiseade Universaalne valiku puhul on lehekülje formaat 215,9×355,6 mm (8,5×14 tolli), v.a juhul kui formaat on tarkvararakenduses määratud.

[4] Laadige kitsas paber vertikaalpaigutusega.

[5] Formaadiseade „Muud ümbrikud valiku puhul on lehekülje formaat 215,9×355,6 mm (8,5×14 tolli), v.a juhul kui formaat on tarkvararakenduses määratud.

Paberi formaat	650-leheline Duo salv		550-leheline lisasalv	Kahepoolne printimine
	550-leheline salv	100-leheline mitmeotstarbeline söötur[1]		
11 ümbrik 114,3 × 263,525 mm (4,5 x 10,375 tolli)	✓	✓	✓	X
12 ümbrik 120,65 x 279,4 mm (4,75 x 11 tolli)	✓	✓	✓	X
B5 ümbrik 176 x 250 mm (6,93 x 9,84 tolli)	✓	✓	✓	X
B6 ümbrik 125 x 176 mm (4,92 x 6,92 tolli)	✓	✓	✓	X
C5 ümbrik 162 x 229 mm (6,38 × 9,01 tolli)	✓	✓	✓	X
C6 ümbrik 114 x 162 mm (4,48 x 6,37 tolli)	✓	✓	✓	X
DL ümbrik 110 x 220 mm (4,33 x 8,66 tolli)	✓	✓	✓	X
Monarch 98,4 x 190,5 mm (3,9 x 7,5 tolli)	X	✓	X	X
Muud ümbrikud[5] 98,4 x 162 mm kuni 176 x 250 mm (3,87 x 6,38 tolli kuni 6,93 x 9,84 tolli)	X	✓	X	X

[1] Ei toeta automaatset suuruse tuvastamist.

[2] Toetatud nii vertikaal- või horisontaalpaigutusega. Vertikaalpaigutusega söötmisel käsitletakse A5-formaati kitsa paberina. Kui see sisestatakse horisontaalpaigutusega, käsitletakse seda tavalise laiusega paberina.

[3] Formaadiseade Universaalne valiku puhul on lehekülje formaat 215,9×355,6 mm (8,5×14 tolli), v.a juhul kui formaat on tarkvararakenduses määratud.

[4] Laadige kitsas paber vertikaalpaigutusega.

[5] Formaadiseade „Muud ümbrikud valiku puhul on lehekülje formaat 215,9×355,6 mm (8,5×14 tolli), v.a juhul kui formaat on tarkvararakenduses määratud.

Toetatud paberitüübid

Toetatud paberitüübid

Paberi tüüp	650-leheline Duo salv		550-leheline lisasalv	Kahepoolne printimine
	550-leheline salv	100-leheline mitmeotstarbeline söötur		
Tavaline	✓	✓	✓	✓
Kartong	✓	✓	✓	✓
Ringlussevõetud paber	✓	✓	✓	✓
Läikiv paber	✓	✓	✓	✓
Sildid	✓	✓	✓	✓
Vinüülsildid	✓	✓	✓	X
Dokumendipaber	✓	✓	✓	✓
Ümbrik	✓	✓	✓	X
Kirjablankett	✓	✓	✓	✓
Eelprinditud	✓	✓	✓	✓
Värviline paber	✓	✓	✓	✓
Õhuke	✓	✓	✓	✓
Paks	✓	✓	✓	✓
Kare paber / puuvillapaber	✓	✓	✓	✓
Slaid	X	X	X	X
Kohandatud tüüp [x]	✓	✓	✓	✓

Märkused.

- Siltide, ümbrike ja kartongi printimine toimub alati madalamal kiirusel.
- Kartong on toetatud ainult kahepoolsel printimisel kuni 163 g/m^2 (90 naela/köide). Kõike, mis on raskem, toetatakse ainult ühepoolse trükkimise puhul.
- Vinüülsildid on vaid vähese printimise korral toetatud, kuid nende sobivust tuleb enne testida. Mõned vinüülsildid võivad mitmeotstarbelisest sööturist usaldusväärsemalt sööta.

Toetatud paberi kaalud

650-leheline Duo salv		550-leheline lisasalv	Kahepoolne printimine
550-leheline salv	100-leheline mitmeotstarbeline söötur		
60–218 g/m^2 (16–58 naela, dokumendipaber)	60–218 g/m^2 (16–58 naela, dokumendipaber)	60–218 g/m^2 (16–58 naela, dokumendipaber)	60–162 g/m^2 (16–43 naela, dokumendipaber)

Paberi tüüp	Paberi paksus
Tavapaber	75–90,3 g/m^2 (20–24 naela/köide)
Läikiv paber	88–176 g/m^2 (60–120 naela/raamat)
	162–176 g/m^2 pikikiudu (60–65 naela/kaas)
Paks paber	90,3–105 g/m^2 pikikiudu (24,1–28 naela/köide)
Kartong	Kuni 199 g/m^2 pikikiudu (110 naela/register)
	Kuni 218 g/m^2 ristikiudu (80 naela/kaas)
Sildid	Kuni 218 g/m^2 (58 naela/köide)
Ümbrikud	60–105 g/m^2 (16–28 naela/köide)

Märkused.

- Paberi puhul, mis kaalub 60–176 g/m^2 (16–47 naela, dokumendipaber), soovitame pikikiudu kasutamist.
- Printides paberile, mille kaal on vähem kui 75 g/m^2 (20 naela, dokumendipaber), peab Paberitüüp olema seadistatud väärtusele Õhuke paber. Selle tegemata jätmine võib põhjustada paberi rullumist, mis viib omakorda söötmisvigadeni, eriti niiskemates keskkondades.
- Kahepoolseks printimiseks saab kasutada ainult sellist koopiapaberit, mis kaalub 60–162 g/m^2 (16–43 naela, dokumendipaber).
- 100% puuvillasisalduse puhul on maksimaalne kaal 90 g/m^2 (24 naela, dokumendipaber).

Paigaldamine, seadistamine ja konfigureerimine

Printeri paigalduskoha valimine

- Jätke piisavalt ruumi avatud salvede, katete ja luukide jaoks ning lisariistvara paigaldamiseks.
- Paigaldage printer pistikupesa lähedale.

  ETTEVAATUST – KEHAVIGASTUSTE OHT: Põlengu või elektrilöögi ohu vähendamiseks ühendage toitekaabel ettenähtud nimipinge ja nimivoolutugevusega elektrivõrgu pistikupessa, mis on varustatud kaitsemaandusega, paikneb toote lähedal ja on hõlpsasti juurdepääsetav.

  ETTEVAATUST – ELEKTRILÖÖGIOHT: Toodet ei tohi paigutada vee lähedale ega kasutada vee lähedal, sest vastasel juhul tekib elektrilöögi oht.
- Veenduge, et ruumi ventilatsioon vastaks standardi ASHRAE 62 või standardi CEN Technical Committee 156 uusimale versioonile.
- Asetage printer tugevale ja stabiilsele horisontaalpinnale.
- Printeri paigalduskoht peab vastama järgmistele nõuetele.
  - Puhas, kuiv ja tolmuvaba.
  - Puhas mahakukkunud klambritest ja paberiklambritest.
  - Mitte õhukonditsioneeri, küttesüsteemi või ventilaatori õhuvoolu teel.
  - Esineda ei tohi otsest päikesevalgust ega suurt õhuniiskust.
- Järgige järgmiseid temperatuurisoovitusi ja vältige kõrvalekaldeid neist.

Õhutemperatuur	10 kuni 32,2 °C (50 kuni 90 °F)
Säilituskeskkonna temperatuur	15,6 kuni 32,2 °C (60 kuni 90 °F)

- Jätke printeri ümber piisava õhuvoolu võimaldamiseks soovitatud vaba ruum.

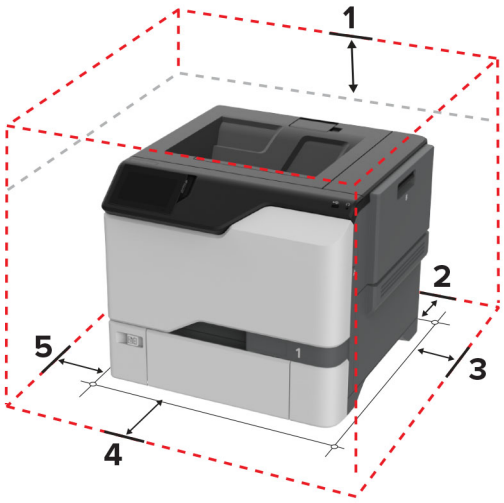

1	Peal	178 mm (7 tolli)
2	Tagakülg	76 mm (3 tolli)

3	Parem külg	127 mm (5 tolli)
4	Esikülg	508 mm (20 tolli)
5	Vasak külg	127 mm (5 tolli)

Kaablite ühendamine

ETTEVAATUST – ELEKTRILÖÖGIOHT: Ärge seadke äikesetormi ajal toodet üles ega ühendage elektri- ega andmesidekaableid, näiteks elektrikaablit, faksikaablit või telefonikaablit, sest sellega kaasneb elektrilöögi oht.

ETTEVAATUST – KEHAVIGASTUSTE OHT: Põlengu või elektrilöögi ohu vähendamiseks ühendage toitekaabel ettenähtud nimipinge ja nimivoolutugevusega elektrivõrgu pistikupessa, mis on varustatud kaitsemaandusega, paikneb toote lähedal ja on hõlpsasti juurdepääsetav.

ETTEVAATUST – KEHAVIGASTUSTE OHT: Põlengu või elektrilöögi ohu vähendamiseks kasutage ainult tootega kaasas olnud toitekaablit või tootja heakskiidetud asenduskaablit.

Hoiatus – varakahjude oht: Printimise ajal ei tohi puudutada USB-kaablit, traadita võrgu adapterit ega printeri kujutatud ala. Tulemuseks võib olla andmete kaotsiminek või rike.

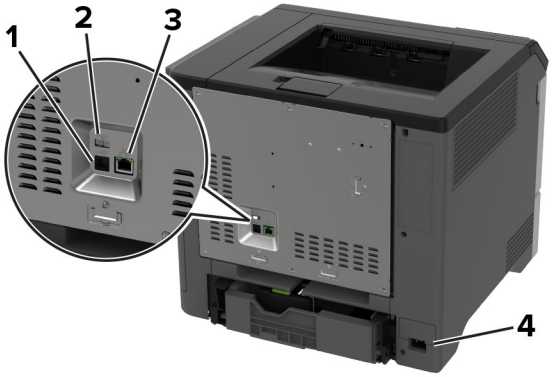

	Printeri port	Otstarve
1	USB-printeriport	Printeri ühendamine võrguga.
2	USB-port	Klaviatuuri või ühilduva lisaseadme ühendamine.
3	Etherneti port	Printeri ühendamine arvutiga.
4	Toitekaabli pesa	Printeri ühendamine nõuetekohaselt maandatud elektrivõrgu pistikupessa.

Seadistamine ja avakuva rakenduste kasutamine

Avakuva kasutamine

Märkus. Avakuva võib olla erinev sõltuvalt teie avakuva seadetest, administraatoriseadistusest ja aktiivsetest manuslahendustest.

	Ikoon	Otstarve
1	Peatamis- või loobumisnupp	Peatage printeri aktiivne toiming.
2	Olek/varud	• Hoiatuse või veateate kuvamine, kui printer vajab töötlemise jätkamiseks kasutaja sekkumist. • Saate lugeda lisateavet printeri hoiatuse või veateate kohta ning juhiseid selle kustutamiseks. **Märkus.** Selle seadistuse juurde pääsemiseks võite puudutada ka avakuva ülemist osa.
3	Prindijärjekord	Näitab kõiki aktiivseid prinditöid. **Märkus.** Selle seadistuse juurde pääsemiseks võite puudutada ka avakuva ülemist osa.
4	Keele muutmine	Saate muuta kuva keelt.
5	Seaded	Juurdepääs printeri menüüdele.
6	USB-mäluseade	Välkmäluseadmel olevate fotode ja dokumentide printimine.
7	Ootetööd	Näitab prinditöid, mis on printeri mälus ootel.
8	Aadressiraamat	Hallake kontaktide loendit, millele pääsevad ligi teised printeri rakendused.
9	Ekraaniklaviatuur	Sisestage sisestusväljale numbreid või sümboleid.

Avakuva kohandamine

1 Avage veebibrauser ja sisestage aadressiväljale printeri IP-aadress.

Märkused.

- Printeri IP-aadressi näete printeri avakuval. IP-aadress koosneb neljast tühikutega eraldatud numbrirühmast, nt 123.123.123.123.
- Kui kasutate proksiserverit, siis keelake see ajutiselt, et veebileht õigesti laaditaks.

2 Klõpsake valikult **Seaded** > **Seade** > > **Nähtavad avakuva ikoonid**.

3 Tehke üks või mitu järgmistest toimingutest.

- Ikooni lisamiseks avakuvale klõpsake **+**, valige rakenduse nimi ja seejärel klõpsake nuppu **Lisa**.
- Avakuva ikooni eemaldamiseks valige rakenduse nimi ja seejärel klõpsake nuppu **Eemalda**.

- Rakenduse nime kohandamiseks valige rakenduse nimi, klõpsake nuppu **Muuda** ja seejärel määrake nimi.
- Rakenduse nime taastamiseks valige rakenduse nimi, klõpsake nuppu **Muuda** ja seejärel valige **Taasta rakenduse silt**.
- Rakenduste vahelise tühiku lisamiseks klõpsake **+**, valige **TÜHIK** ja seejärel klõpsake **Lisa**.
- Rakenduste paigutamiseks lohistage rakenduste nimed soovitud järjekorda.
- Vaikimisi avakuva taastamiseks klõpsake nuppu **Taasta avakuva**.

4 Rakendage muudatused.

Toetatavad rakendused

Rakendus	Printeri mudelid
Ekraani kohandamine	C4342, C4352, CS730, CS735
Klienditugi	C4342, C4352
Seadme piirangud	C4342, C4352

Ekraani kohandamine

Enne rakenduse kasutamist täitke järgmised punktid.

- Puudutage manusserveris valikut **Rakendused** > **Ekraani kohandamine** > **Konfigureerimine**.
- Lubage ekraanisäästja, slaidiseanss ja taustapilt ning konfigureerige nende seadeid.

Ekraanisäästja ja slaidiseansi piltide haldamine

1 Pilte saate lisada, muuta või kustutada jaotistes „Ekraanisäästja“ ja „Slaidiseansi pildid“.

Märkused.

- Lisada saab kuni kümme pilti.
- Kui olekuikoonide kuvamine ekraanisäästjal on lubatud, siis edastatakse nende abil veateateid, hoiatusi või pilvepõhiseid teavitusi.

2 Rakendage muudatused.

Taustapildi muutmine

1 Puudutage avakuval käsku **Muuda tapeeti**.

2 Valige pilt, mida soovite kasutada.

3 Rakendage muudatused.

Välkmäluseadmel oleva slaidiseansi avamine

1 Sisestage välkmäluseade USB-pesasse.

2 Puudutage avakuval valikut **Slaidiseanss**.

Pildid kuvatakse tähestiku järjekorras.

Märkus. Võite eemaldada välkmäluseadme, kui slaidiseanss on alanud, kuid pilte ei salvestata printerisse. Kui slaidiseanss on lõppenud, siis sisestage välkmäluseade uuesti, et pilte vaadata.

Klienditoe kasutamine

Märkused.

- Seda rakendust toetavad ainult mõned printeri mudelid. Lisateavet leiate peatükist „Toetatavad rakendused” leheküljel 22.
- Kui soovite saada lisateavet rakenduse seadete konfigureerimise kohta, siis lugege dokumenti *Klienditoe juhend administraatorile*.

1 Puudutage avakuval valikut **Klienditugi**.

2 Printige teave välja või edastage see e-kirja teel.

Seadme piirangute seadistamine

Märkused.

- Seda rakendust toetavad ainult mõned printeri mudelid. Lisateavet leiate peatükist „Toetatavad rakendused” leheküljel 22.
- Kui soovite saada lisateavet rakenduse konfigureerimise kohta, siis lugege dokumenti *Seadme piirangute juhend administraatorile*.

1 Avage veebibrauser ja sisestage aadressiväljale printeri IP-aadress.

   Märkused.

   - Printeri IP-aadressi näete printeri avakuval. IP-aadress koosneb neljast tühikutega eraldatud numbrirühmast, nt 123.123.123.123.
   - Kui kasutate proksiserverit, siis keelake see ajutiselt, et veebileht õigesti laaditaks.

2 Klõpsake valikul **Rakendused** > **Seadme piirangud** > **Konfigureeri**.

3 Lisage jaotises Kasutajakontod uus kasutaja või muutke olemasolevat ja seejärel määrake kasutajale piirangud.

4 Rakendage muudatused.

Järjehoidjate haldamine

Järjehoidjate loomine

Kasutage järjehoidjaid, et printida serveritest või internetist sagedamini kasutatavaid dokumente.

1 Avage veebibrauser ja sisestage aadressiväljale printeri IP-aadress.

   Märkused.

   - Printeri IP-aadressi näete printeri avakuval. IP-aadress koosneb neljast tühikutega eraldatud numbrirühmast, nt 123.123.123.123.
   - Kui kasutate proksiserverit, siis keelake see ajutiselt, et veebileht õigesti laaditaks.

2 Klõpsake valikul **Järjehoidjad** > **Lisa järjehoidja** ja seejärel sisestage järjehoidja nimi.

3 Valige Aadressi protokoll ja tehke üks järgmistest toimingutest.
   - HTTP ja HTTPS-i puhul sisestage URL-aadress, millele soovite järjehoidjat lisada.
   - HTTPS-i puhul kasutage IP-aadressi asemel hostinime. Näiteks sisestage **myWebsite.com/sample.pdf**, mitte **123.123.123.123/sample.pdf**. Veenduge, et hostinimi vastaks serveri sertifikaadi CN-väärtusele (Common Name). Lisateavet serveri sertifikaadi CN-väärtuse leidmiseks saate oma veebibrauseri kaudu.
   - FTP puhul sisestage FTP-aadress. Näiteks **myServer/myDirectory**. Sisestage FTP-pordi number. Käskluste saatmiseks on vaikimisi määratud port 21.
   - SMB jaoks sisestage võrgukausta aadress. Näiteks **myServer/myShare/myFile.pdf**. Sisestage võrgudomeeni nimi.
   - Vajaduse korral seadistage FTP ja SMB jaoks Autentimise tüüp.

   Järjehoidjale ligipääsu piiramiseks sisestage PIN-kood.

   Märkus. Rakendus toetab järgmiseid failitüüpe: PDF, JPEG ja TIFF. Mõned printeri mudeli toetavad ka teisi failitüüpe, nagu DOCX ja XLSX.

4 Klõpsake **Salvesta**.

Kaustade loomine

1 Avage veebibrauser ja sisestage aadressiväljale printeri IP-aadress.

   Märkused.

   - Printeri IP-aadressi näete printeri avakuval. IP-aadress koosneb neljast tühikutega eraldatud numbrirühmast, nt 123.123.123.123.
   - Kui kasutate proksiserverit, siis keelake see ajutiselt, et veebileht õigesti laaditaks.

2 Klõpsake valikul **Järjehoidjad** > **Lisa kaust** ja seejärel sisestage kausta nimi.

   Märkus. Kaustale ligipääsu piiramiseks sisestage PIN-kood.

3 Klõpsake **Salvesta**.

Märkus. Võite luua kausta sees teisi kaustasid või järjehoidjaid. Järjehoidja loomise kohta leiate lisateavet siit: „Järjehoidjate loomine” leheküljel 23.

Kontaktide haldamine

1 Puudutage avakuval valikut **Aadressiraamat**.

2 Tehke üks või mitu järgmistest toimingutest.
   - Kontakti lisamiseks puudutage ekraani ülaosas valikut ⋮ ja seejärel valikut **Loo kontakt**. Vajaduse korral määrake sisselogimismeetod, et rakendusele juurdepääs lubada.
   - Kontakti kustutamiseks puudutage ekraani ülaosas valikut ⋮, siis **Kustuta kontaktid** ja seejärel valige kontakt.
   - Kontaktandmete muutmiseks puudutage kontakti nime.
   - Rühma loomiseks puudutage ekraani ülaosas valikut ⋮ ja seejärel valikut **Loo rühm**. Vajaduse korral määrake sisselogimismeetod, et rakendusele juurdepääs lubada.

- Rühma kustutamiseks puudutage ekraani ülaosas valikut ⋮, siis **Kustuta rühmad** ja seejärel valige rühm.
- Kontaktrühma muutmiseks puudutage valikut **RÜHMAD** > valige rühma nimi > ⋮ > valige soovitud toiming.

3 Rakendage muudatused.

Juurdepääsu funktsioonide seadistamine ja kasutamine

Hääljuhiste aktiveerimine

Avakuval

1 Ühe liigutusega ja ühe sõrmega pühkige aeglaselt ekraanil vasakule ja seejärel üles, kuni kuulete häälsõnumit.

Märkus. Sisseehitatud kõlariteta printerimudelite puhul kasutage sõnumi kuulamiseks kõrvaklappe.

2 Puudutage kahe sõrmega **OK**.

Märkus. Kui žest ei toimi, siis avaldage rohkem survet.

Klaviatuuri kasutades

1 Vajutage ja hoidke all klahvi **5**, kuni kuulete häälsõnumit.

Märkus. Sisseehitatud kõlariteta printerimudelite puhul kasutage sõnumi kuulamiseks kõrvaklappe.

2 Vajutage **tabeldusklahvi**, et juhtida kursor nupule OK, seejärel vajutage **sisestusklahvi**.

Märkused.

- Kui hääljuhised on aktiveeritud, kasutage alati kahte sõrme, et valida ekraanil ükskõik millist elementi.
- Hääljuhistel on piiratud keeletugi.

Hääljuhiste deaktiveerimine

1 Ühe liigutusega ja ühe sõrmega pühkige aeglaselt ekraanil vasakule ja seejärel üles, kuni kuulete häälsõnumit.

Märkus. Sisseehitatud kõlariteta printerimudelite puhul kasutage sõnumi kuulamiseks kõrvaklappe.

2 Kasutades kahte sõrme, tehke üks järgmistest toimingutest:
   - Puudutage valikut **Hääljuhised** ja seejärel **OK**.
   - Puudutage valikut **Tühista**.

Märkus. Kui žest ei toimi, siis avaldage rohkem survet.

Te saate häälejuhised ka välja lülitada, tehes ühe järgmistest toimingutest.

- Kasutades kahte sõrme, puudutage kaks korda avakuva.
- Printeri unerežiimist või talveunerežiimist äratamiseks vajutage toitenuppu.

Puute abil ekraanil navigeerimine

Märkused.

- Puuteid saab kasutada ainult siis, kui hääljuhised on aktiveeritud.
- Sümbolite sisestamiseks ja teatud seadete muutmiseks kasutage füüsilist klaviatuuri.

Puude	Otstarve
Pühkige ühe sõrmega vasakule ja seejärel ülespoole 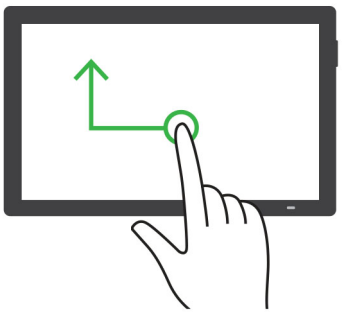	Käivitage ligipääsetavuse režiim. **Märkus.** Seda žesti saab kasutada ka siis, kui printer on tavarežiimis.
Topeltpuudutus ühe sõrmega 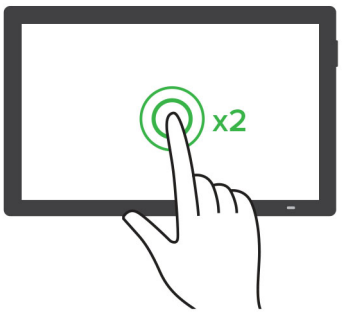	Valib ekraanil objekti.
Topeltpuudutage kahe sõrmega koduikooni, kasutades kahte sõrme 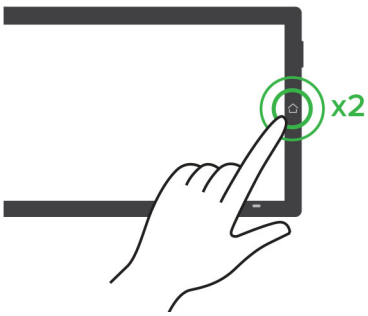	Deaktiveerige ligipääsetavuse režiim.

Puude	Otstarve
Kolmekordne koputus ühe sõrmega 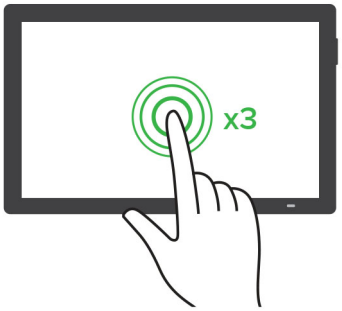	Suumib teksti/pilte sisse või välja. **Märkus.** Suumifunktsiooni kasutamiseks lubage suurendusrežiim.
Pühkige ühe sõrmega paremale või alla 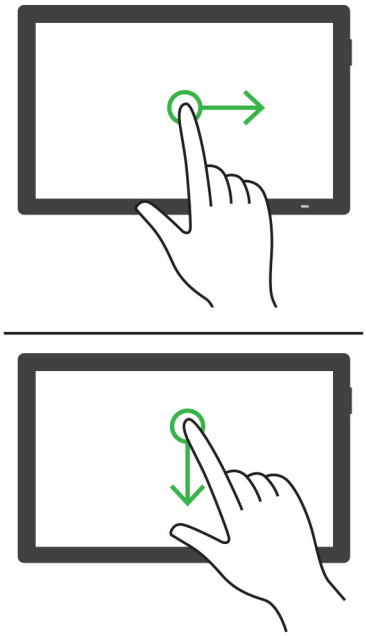	Liigub ekraanil järgmise objekti juurde.

Puude	Otstarve
Pühkige ühe sõrmega vasakule või ülespoole 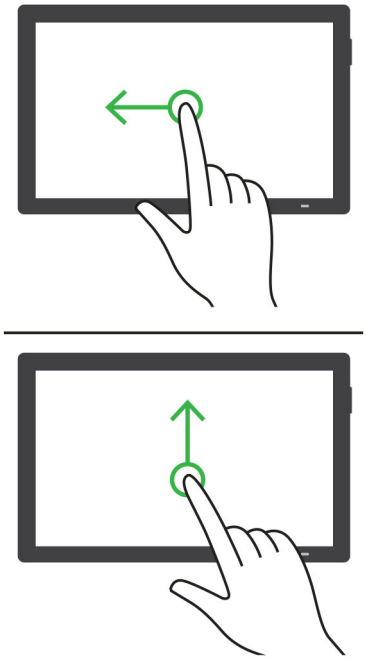	Liigub ekraanil eelmise objekti juurde.
Lükake ühe sõrmega üles ja seejärel alla 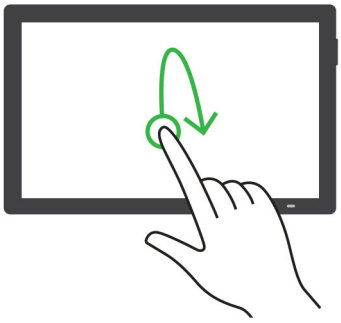	Liigub ekraanil esimese objekti juurde.
Kahe näpuga libistamine 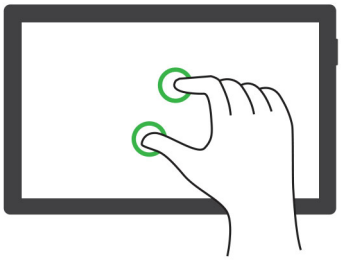	Pääseb ligi suumitud pildi osadele, mis jäävad ekraani piiridest väljapoole. **Märkused.** • Kasutage kahte sõrme suumitud pildi lohistamiseks. • Lubage suurendusrežiim, et kasutada panoraamimist.

Puude	Otstarve
Puudutage ühe sõrmega üles ja seejärel paremale 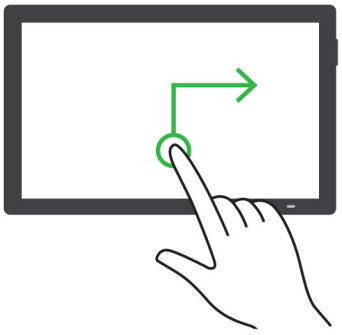	Suurendage helitugevust. **Märkus.** Seda žesti saab kasutada ka siis, kui printer on tavarežiimis.
Puudutage ühe sõrmega allapoole ja seejärel paremale 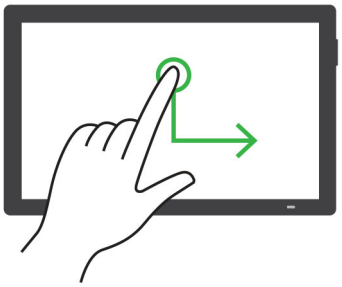	Vähendage helitugevust. **Märkus.** Seda žesti saab kasutada ka siis, kui printer on tavarežiimis.
Puudutage ühe sõrmega üles ja seejärel vasakule 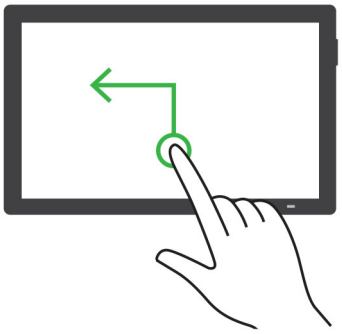	Väljub rakendusest ja naaseb avakuvale.
Puudutage ühe sõrmega allapoole ja seejärel vasakule 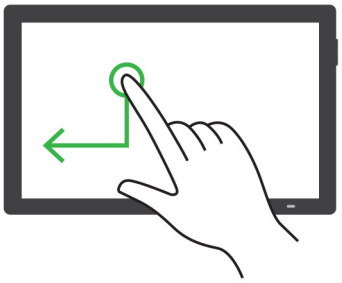	Naaseb eelmise seadistuse juurde.

Ekraaniklaviatuuri kasutamine

Kui ilmub ekraaniklaviatuur, tehke üks või enam järgmistest toimingutest.

- Puudutage klahvi, et teatada ja sisestada tähemärk väljale.
- Lohistage sõrmega üle erinevate märkide, et teatadaja sisestada tähemärk väljale.
- Puudutage tekstivälja kahe sõrmega, et teatada väljal olevad tähemärgid.
- Tähemärkide kustutamiseks vajutage **tagasilükkeklahvi**.

Suurendusrežiimi lubamine

1. Ühe liigutusega ja ühe sõrmega pühkige aeglaselt ekraanil vasakule ja seejärel üles, kuni kuulete häälsõnumit.

   Märkus. Sisseehitatud kõlariteta printerimudelite puhul kasutage sõnumi kuulamiseks kõrvaklappe.

2. Kasutades kahte sõrme, tehke järgmist:
   a. Valige **Suurendusrežiim**.
   b. Puudutage **OK**.

   Märkus. Kui žest ei toimi, siis avaldage rohkem survet.

Lisateavet suurendatud ekraanil navigeerimise kohta leiate siit: „Puute abil ekraanil navigeerimine" leheküljel 26.

Paberi ja eriprindimaterjalide laadimine

Erikandjate formaadi ja tüübi seadistamine

Salved tuvastavad tavalise paberi formaadi automaatselt. Erikandjate (nt sildid, kaardid või ümbrikud) puhul tehke järgmist.

1. Puudutage avakuval valikut **Seaded** > **Paber** > **Salve konfiguratsioon** > **Paberi suurus/tüüp** > ja valige paberiallikas.
2. Seadistage erikandjate formaat ja tüüp.

Universaalse paberiformaadi seadete muutmine

1. Puudutage avakuval valikut **Seaded** > **Paber** > **Meedia konfiguratsioon** > **Universaalne seadistamine**.
2. Konfigureerige seadeid.

Seade Mitu universaalset formaati lubamine

1. Puudutage avakuval valikut **Seaded** > **Seade** > **Hooldus** > **Konfigureerimise menüü** > **Salve konfiguratsioon**.
2. Lubage seade Mitu universaalset formaati.

Salvede laadimine

ETTEVAATUST – ÜMBERKALDUMISOHT: Seadme ebastabiilseks muutumise vältimiseks laadige salved eraldi. Hoidke sel ajal teisi salvi suletuna.

1 Eemaldage salv.

Märkus. Ärge eemaldage salvesid ajal, kui printer töötab, sest vastasel juhul võib tekkida ummistus.

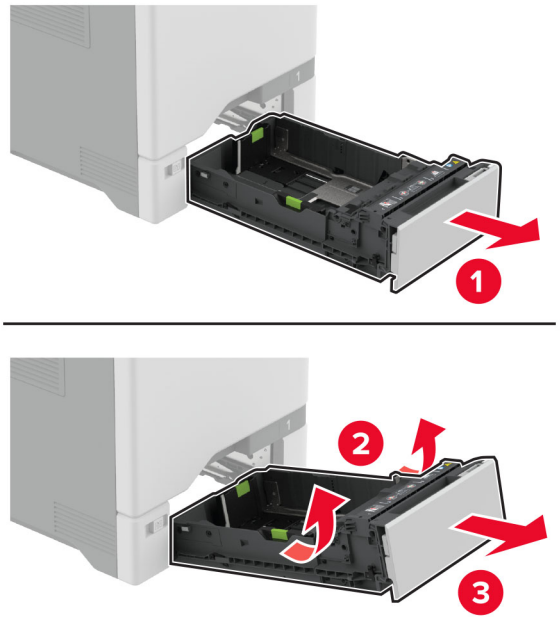

2 Reguleerige juhikud laaditava paberi formaadile sobivaks.

Märkus. Kasutage juhikute paigutamiseks salve põhjas olevaid tähiseid.

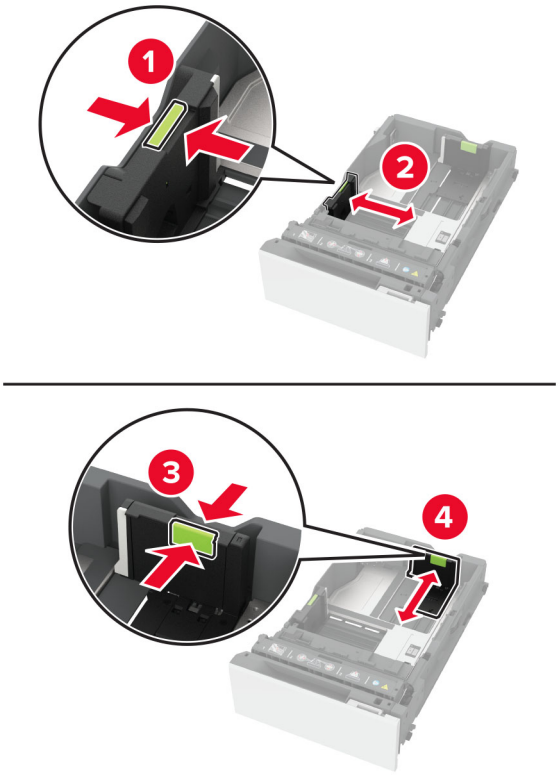

3 Painutage enne paberi sööturisse asetamist selle servi ja joondage need.

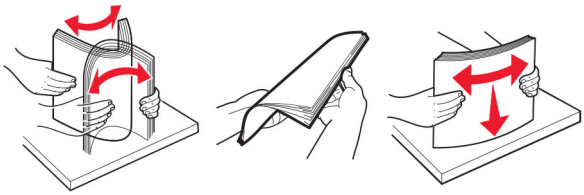

4 Laadige paberipakk salve nii, et prinditav külg jääb ülespoole.
- Ühepoolseks printimiseks laadige kirjablanketid nii, et kiri jääb ülespoole ja lehe päis salve eesmise otsa poole.
- Kahepoolseks printimiseks laadige kirjablanketid nii, et kiri jääb allapoole ja lehe päis salve tagumise otsa poole.
- Ärge libistage paberit salve.

- Paberiummistuste vältimiseks veenduge, et prindimaterjali paki paksus ei ületaks salve maksimaalse täidetuse tähist. Ületäitmine võib põhjustada paberiummistusi.

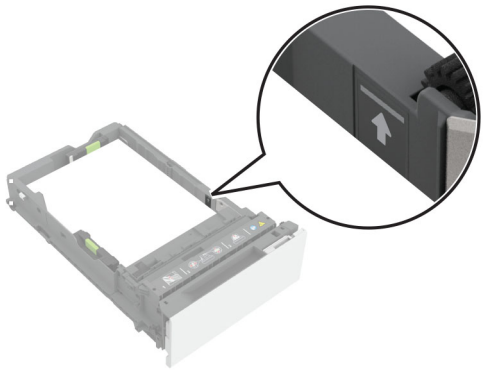

- Ümbrike ja muude erimaterjalide puhul veenduge, et virna kõrgus on alla katkendliku joone. Ületäitmine võib põhjustada paberiummistusi.

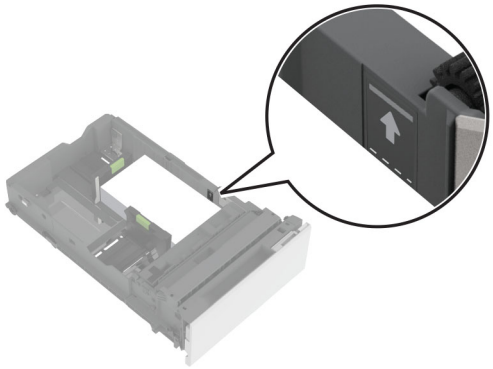

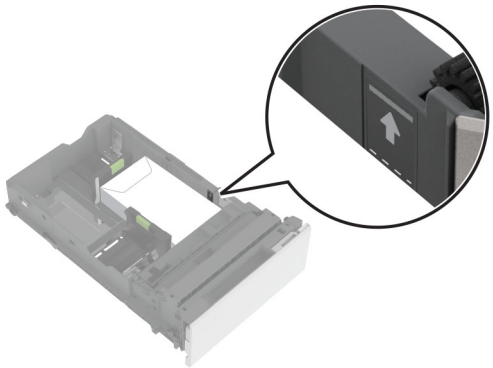

5 Sisestage salv.

Vajaduse korral seadistage paberiformaat ja -tüüp salve laaditud paberiga sobivaks.

Mitmeotstarbelise sööturi laadimine

1 Avage mitmeotstarbeline söötur.

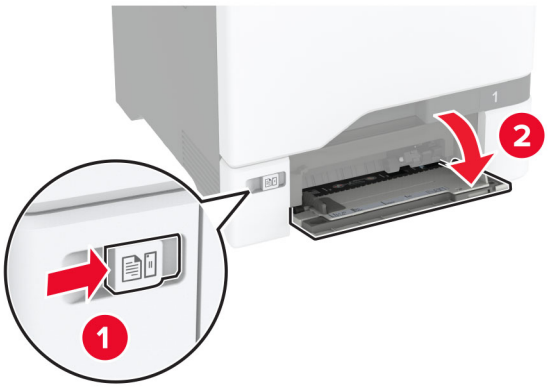

2 Reguleerige juhik laaditava paberi formaadile sobivaks.

3 Painutage enne paberi sööturisse asetamist selle servi ja joondage need.

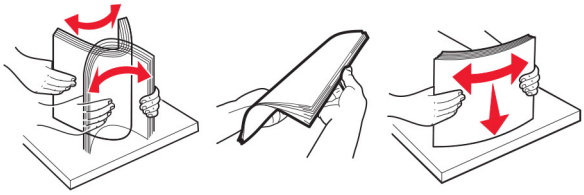

4 Laadige paber.

- Laadige paber ja kaardid nii, et prinditav külg jääb allapoole ja lehe ülemine serv printeri poole.

- Ümbrike laadimisel suletav pool peal ja vastu paberijuhiku paremat poolt. Euroopa ümbrikud laadige hõlmaga printeri poole.

Hoiatus – varakahjude oht: Ärge kasutage markide, mansettide, pannalde, akende, tugevdatud servade või isekleepuva liimiga ümbrikke.

Märkus. Paberi valimisprobleemide vältimiseks veenduge, et paberi või erimaterjali esiserv oleks eraldustammiga õigesti joondatud.

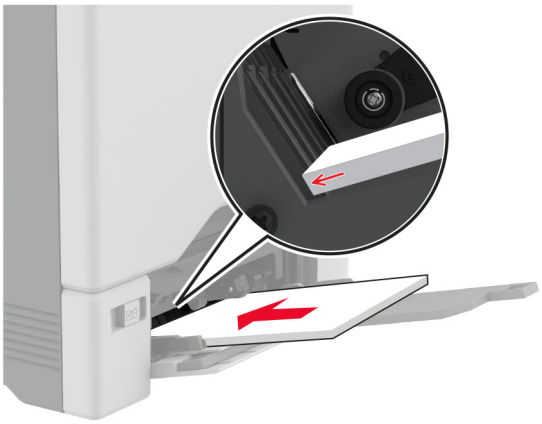

5 Valige printeri juhtpaneeli menüüs „Paber“ paberi formaat ja tüüp vastavalt mitmeotstarbelises sööturis laaditud paberile.

Salvede ühendamine

1 Puudutage avakuval valikut **Seaded** > **Paber** > **Salve konfiguratsioon** > ja valige paberiallikas.

2 Võimaldab määrata ühendatavate salvede paberiformaadi ja -tüübi seaded samaks.

3 Puudutage avakuval valikut **Seaded** > **Seade** > **Hooldus** > **Konfiguratsiooni menüü** > **Salve konfiguratsioon** > **Salvede ühendamine**.

4 Puudutage valikut **Automaatne**.

Salvede ühendamise tühistamiseks muutke kõigi salvede paberiformaadi ja -tüübi seaded erinevaks.

Hoiatus – varakahjude oht: Kuumuti temperatuur määratakse automaatselt paberi tüübi põhjal. Printimisprobleemide vältimiseks seadistage printeris paberitüüp kindlasti vastavalt tegelikult salve laaditud paberile.

Tarkvara, draiverite ja püsivara paigaldamine ja värskendamine

Printeri tarkvara installimine

Märkused.

- Prindidraiver kuulub tarkvara installipaketti.
- Macintoshi arvutite puhul, millel on macOS-i versioon 10.7 või uuem, ei ole vaja AirPrint-sertifikaadiga printeril printimiseks draiverit installida. Kui soovite kohandatud printimisfunktsioone, siis laadige alla prindidraiver.

1 Hankige tarkvara installipaketi koopia järgmistest kohtadest.
   - Printeriga kaasasolevalt tarkvara CD-lt.
   - Minge veebilehele www.lexmark.com/downloads.

2 Käivitage installer ja järgige arvutiekraanil kuvatavaid juhiseid.

Printerite lisamine arvutile

Enne alustamist tehke üks järgmistest toimingutest.

- Ühendage printer ja arvuti samasse võrku. Lisateavet selle kohta, kuidas printerit võrku ühendada, leiate peatükist „Printeri ühendamine Wi-Fi võrku” leheküljel 67.
- Printeri ühendamine arvutiga. Lisateavet leiate peatükist „Arvuti ühendamine printeriga” leheküljel 69.
- Printeri ühendamine arvutiga USB-kaabli abil. Lisateavet leiate peatükist „Kaablite ühendamine” leheküljel 20.

  Märkus. USB-kaablit müüakse eraldi.

Windowsi kasutajad

1 Installige arvutisse prindidraiver.

  Märkus. Lisateavet leiate peatükist „Printeri tarkvara installimine” leheküljel 36.

2 Avage **Printerid ja skannerid** ja seejärel klõpsake valikul **Lisa printer või skanner**.

3 Olenevalt printeri ühendusest tehke üks järgmistest toimingutest.
   - Valige loendist printer ja seejärel klõpsake valikul **Lisa seade**.
   - Klõpsake valikul **Näita Wi-Fi Directi printereid**, valige printer ja klõpsake **Lisa seade**.
   - Klõpsake valikul **Soovitud printerit ei ole loendis** ja kui avaneb aken Lisa printer, tehke järgmist.
     a Valige **Lisa printer, kasutades TCP-/IP-aadressi või hostinime** ja klõpsake **Edasi**.
     b Sisestage väljale Hostinimi või IP-aadress printeri IP-address ja klõpsake valikul **Edasi**.

       Märkused.

       – Printeri IP-aadressi näete printeri avakuval. IP-aadress koosneb neljast tühikutega eraldatud numbrirühmast, nt 123.123.123.123.
       – Kui kasutate proksiserverit, siis keelake see ajutiselt, et veebileht õigesti laaditaks.
     c Valige prindidraiver ja klõpsake valikul **Edasi**.
     d Valige **Kasuta prindidraiverit, mis on installitud (soovituslik)** ja klõpsake valikul **Edasi**.
     e Sisestage printeri nimi ja klõpsake valikul **Edasi**.
     f Valige printeri jagamise viis ja klõpsake valikul **Edasi**.
     g Klõpsake **Lõpeta**.

Macintoshi kasutajad

1 Avage arvutist **Printerid ja skannerid**.

2 Klõpsake **+** ja valige printer.

3 Valige menüüst Kasuta prindidraiver.

  Märkused.

  - Macintoshi prindidraiveri kasutamiseks valige kas **AirPrint** või **Turvaline AirPrint**.

- Kui soovite kohandatud printimisfunktsioone, siis valige Lexmarki prindidraiver. Draiveri installimiseks lugege peatükki „Printeri tarkvara installimine" leheküljel 36.

4 Lisage printer.

Püsivara uuendamine

Printeri jõudluse parandamiseks ja probleemide lahendamiseks uuendage regulaarselt printeri püsivara.

Püsivara uuendamise kohta saate lisateavet Lexmarki esindajalt.

Värskeima püsivara saamiseks minge lehele www.lexmark.com/downloads ja otsige oma printeri mudelit.

1 Avage veebibrauser ja sisestage aadressiväljale printeri IP-aadress.

Märkused.

- Printeri IP-aadressi näete printeri avakuval. IP-aadress koosneb neljast tühikutega eraldatud numbrirühmast, nt 123.123.123.123.
- Kui kasutate proksiserverit, siis keelake see ajutiselt, et veebileht õigesti laaditaks.

2 Klõpsake valikul **Seaded** > **Seade** > **Püsivara uuendamine**.

3 Toimige järgmiselt.

- Klõpsake valikul **Kontrolli värskendusi** > **Nõustun, alusta värskendamist**.
- Laadige üles flash-fail.
  a Minge flash-faili juurde.

  Märkus. Veenduge, et olete püsivara zip-faili lahti pakkinud.

  b Klõpsake **Üleslaadimine** > **Alusta**.

Konfiguratsioonifaili eksportimine või importimine

Võite seadistuses sisalduvad printeri seaded tekstifaili eksportida ja seejärel teistesse printeritesse importida.

1 Avage veebibrauser ja sisestage aadressiväljale printeri IP-aadress.

Märkused.

- Printeri IP-aadressi näete printeri avakuval. IP-aadress koosneb neljast tühikutega eraldatud numbrirühmast, nt 123.123.123.123.
- Kui kasutate proksiserverit, siis keelake see ajutiselt, et veebileht õigesti laaditaks.

2 Manusserveris klõpsake valikul **Export Configuration** (Ekspordi konfiguratsioon) või **Import Configuration** (Impordi konfiguratsioon).

3 Järgige arvutiekraanil kuvatavaid juhiseid.

4 Kui printer toetab rakendusi, siis toimige järgmiselt.

a Klõpsake **Rakendused** > valige rakendus > **Konfigureeri**.

b Klõpsake valikul **Export** (Ekspordi) või **Import** (Impordi).

Prindidraiveris tarvikute lisamine

Windowsi kasutajad

1 Avage printerite kaust.
2 Valige printer, mida soovite uuendada, ja tehke üks järgmistest toimingutest.
   - Windows 7 või uuema Windowsi versiooni korral valige **Printeri atribuudid**.
   - Varasemate Windowsi versioonide korral valige **Atribuudid**.
3 Liikuge vahekaardile „Konfiguratsioon“ ja valige seejärel **Värskenda kohe – küsi printerilt**.
4 Rakendage muudatused.

Macintoshi kasutajad

1 Liikuge Apple’i menüüs System Preferences (Süsteemi eelistused) oma printeri juurde ning valige **Suvandid ja tarvikud**.
2 Liikuge lisariistvara loendisse ja lisage seejärel mis tahes paigaldatud tarvikud.
3 Rakendage muudatused.

Lisariistvara paigaldamine

Saadaolevad sisemised tarvikud

- Intelligentne salvestusseade (ISD)
  - Fondid
    - Lihtsustatud Hiina keel
    - Traditsiooniline Hiina keel
    - Jaapani keel
    - Korea keel
    - Araabia
  - Massimälu
- Printeri kõvaketas
- Litsentseeritud funktsioonid
  - IPDS
  - Vöötkood
- Lexmarki™ siselahenduste port
  - Paralleelkaart IEEE 1284-B
  - Jadakaart RS-232C
  - Kiudport
- Traadita prindiserver
  - MarkNet™ N8370
  - MarkNet N8372

– MarkNet N8450

Märkused.

- Formaatide sulandamiseks ja muude funktsioonide aktiveerimiseks on vaja ISDd või kõvaketast.
- Mõned IPDSi funktsioonid vajavad ISDd või kõvaketast.

Lisasalvede paigaldamine

ETTEVAATUST – ELEKTRILÖÖGIOHT: Kui pärast printeri ülesseadmist on vaja emaplaadile juurde pääseda või lisavarustust või mäluseadmeid paigaldada, siis lülitage elektrilöögi ohu ärahoidmiseks eelnevalt printer välja ja tõmmake toitekaabli pistik elektrivõrgu pistikupesast välja. Kui printeriga on ühendatud teisi seadmeid, siis lülitage ka need välja ja ühendage kõik kaablid printeri küljest lahti.

1 Lülitage printer välja.

2 Tõmmake toitekaabli pistik esmalt välja elektrivõrgu pistikupesast ja seejärel printerist.

3 Eemaldage lisasalv pakendist ja kõrvaldage kogu pakendimaterjal.

Märkus. Kui lisasalved on juba paigaldatud, eemaldage need enne printeri tõstmist. Ärge üritage printerit koos salvedega tõsta.

4 Paigaldage printer valikulise salve kohale, kuni see kohale *klõpsatab*.

ETTEVAATUST – KEHAVIGASTUSTE OHT: Kui printer kaalub rohkem kui 20 kg (44 naela), võib selle ohutuks tõstmiseks olla vaja vähemalt kahte inimest.

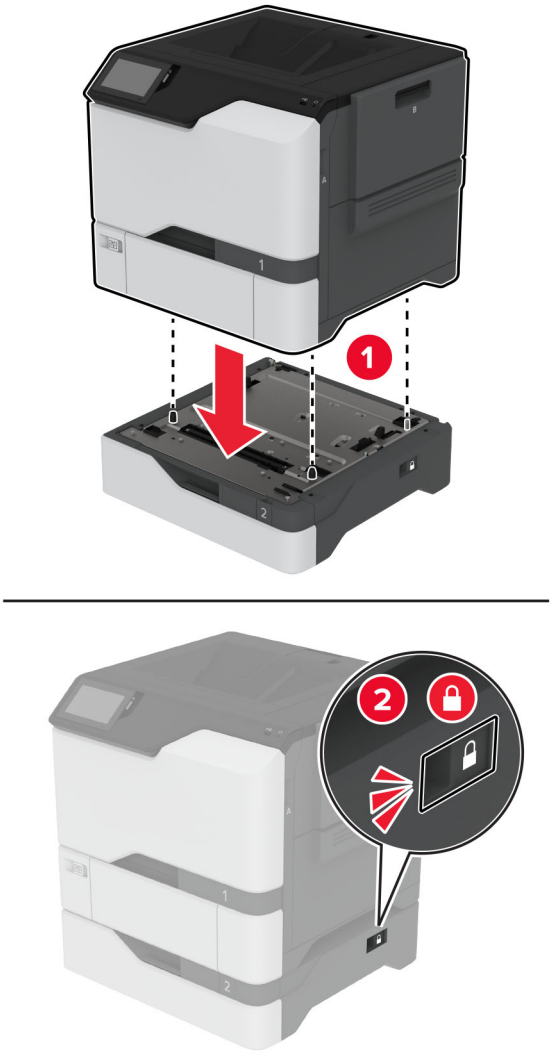

5 Ühendage toitekaabel printeriga ja seejärel elektrivõrgu pistikupesaga.

ETTEVAATUST – KEHAVIGASTUSTE OHT: Põlengu või elektrilöögi ohu vähendamiseks ühendage toitekaabel ettenähtud nimipinge ja nimivoolutugevusega elektrivõrgu pistikupessa, mis on varustatud kaitsemaandusega, paikneb toote lähedal ja on hõlpsasti juurdepääsetav.

6 Lülitage printer sisse.

Lisage salv prindidraiveris käsitsi, et seda saaks printimiseks kasutada. Lisateavet leiate peatükist „Prindidraiveris tarvikute lisamine” leheküljel 39.

Intelligentse salvestusseadme paigaldamine

ETTEVAATUST – ELEKTRILÖÖGIOHT: Kui pärast printeri ülesseadmist on vaja emaplaadile juurde pääseda või lisavarustust või mäluseadmeid paigaldada, siis lülitage elektrilöögi ohu ärahoidmiseks eelnevalt printer välja ja tõmmake toitekaabli pistik elektrivõrgu pistikupesast välja. Kui printeriga on ühendatud teisi seadmeid, siis lülitage ka need välja ja ühendage kõik kaablid printeri küljest lahti.

1 Lülitage printer välja ja seejärel tõmmake toitekaabli pistik elektrivõrgu pistikupesast välja.

2 Eemaldage emaplaadi hoolduskate, kasutades lapikut kruvikeerajat.

Hoiatus – varakahjude oht: Staatilise elektri kogunemisel tekkiv lahendus võib emaplaadi komponente kergesti kahjustada. Enne emaplaadi komponentide või pistikute puudutamist puudutage mõnda printeri välimist metallpinda.

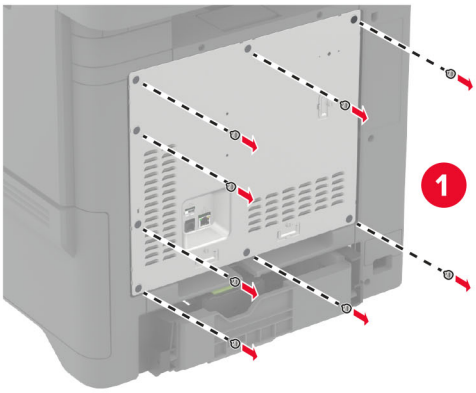

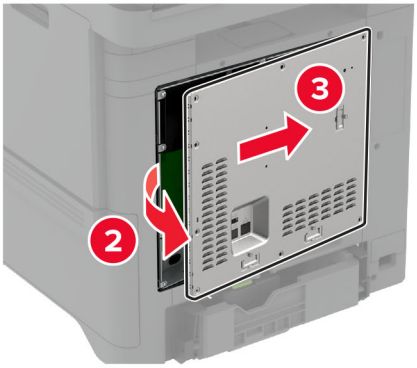

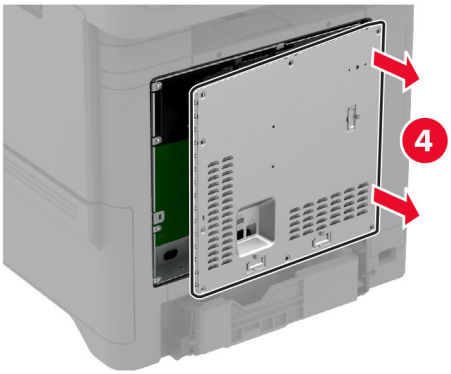

3 Võtke intelligentne salvestusseade (ISD) lahti.

Hoiatus – varakahjude oht: Vältige kaardi terminaliriba puudutamist.

4 Leidke ISD-pistik.

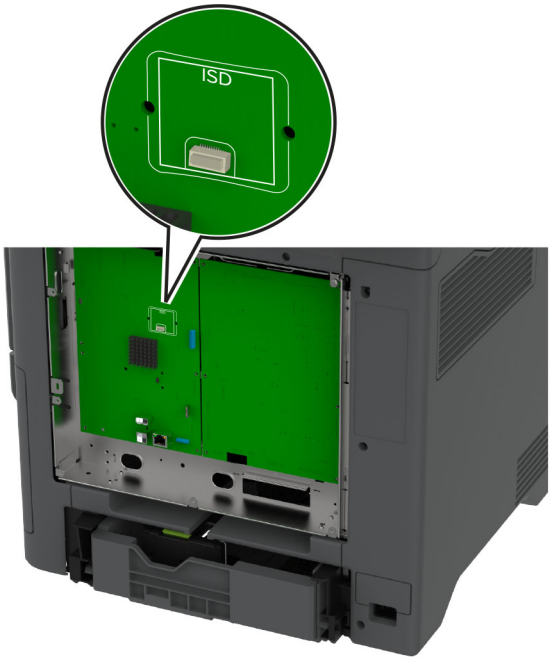

5 Sisestage kaart ISD-pistikusse.

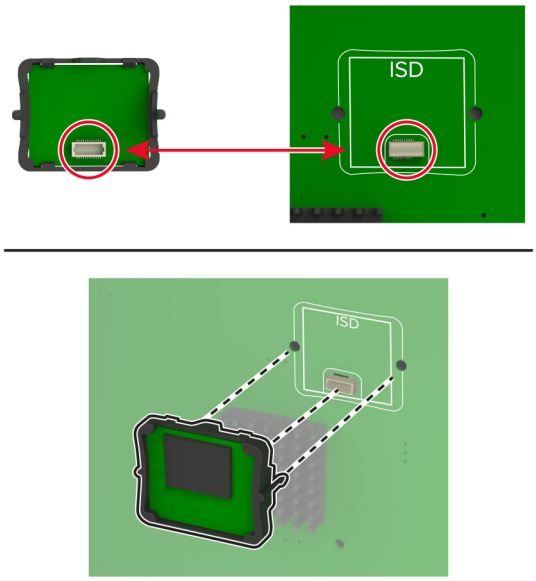

6 Kinnitage emaplaadi kate.

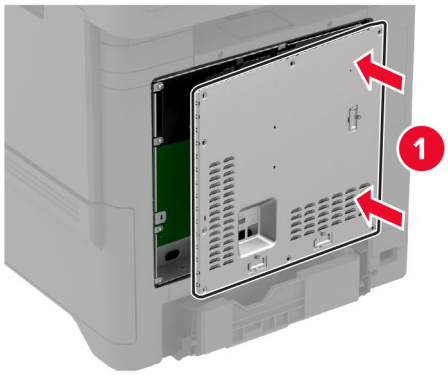

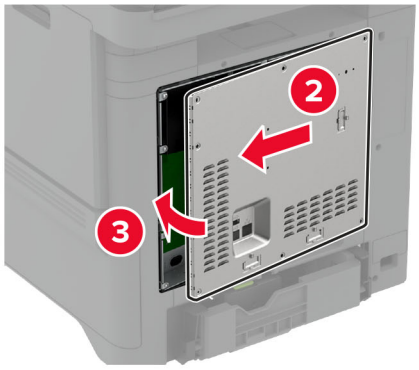

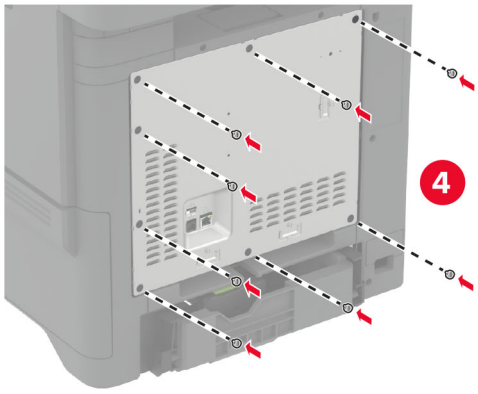

7 Ühendage toitekaabli pistik elektrivõrgu pistikupessa ja lülitage seejärel printer sisse.

ETTEVAATUST – KEHAVIGASTUSTE OHT: Põlengu või elektrilöögi ohu vähendamiseks ühendage toitekaabel ettenähtud nimipinge ja nimivoolutugevusega elektrivõrgu pistikupessa, mis on varustatud kaitsemaandusega, paikneb toote lähedal ja on hõlpsasti juurdepääsetav.

Usaldusväärse platvormimooduli paigaldamine

ETTEVAATUST – ELEKTRILÖÖGIOHT: Kui pärast printeri ülesseadmist on vaja emaplaadile juurde pääseda või lisavarustust või mäluseadmeid paigaldada, siis lülitage elektrilöögi ohu ärahoidmiseks eelnevalt printer välja ja tõmmake toitekaabli pistik elektrivõrgu pistikupesast välja. Kui printeriga on ühendatud teisi seadmeid, siis lülitage ka need välja ja ühendage kõik kaablid printeri küljest lahti.

1 Lülitage printer välja ja seejärel tõmmake toitekaabli pistik elektrivõrgu pistikupesast välja.

2 Eemaldage emaplaadi hoolduskate, kasutades lapikut kruvikeerajat.

Hoiatus – varakahjude oht: Staatilise elektri kogunemisel tekkiv lahendus võib emaplaadi komponente kergesti kahjustada. Enne emaplaadi komponentide või pistikute puudutamist puudutage mõnda printeri välimist metallpinda.

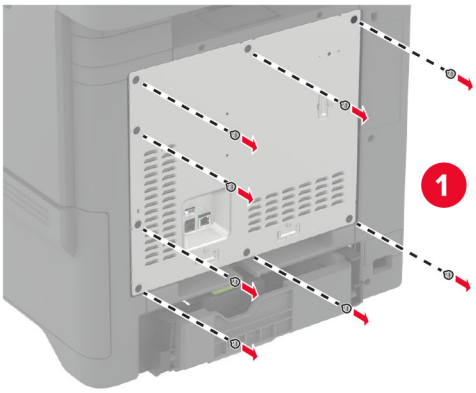

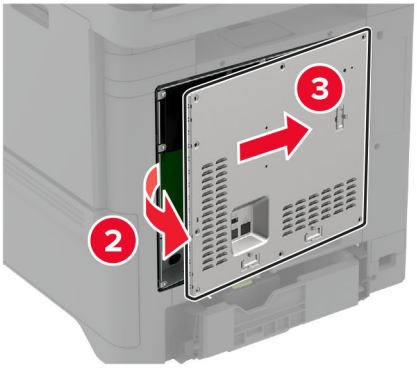

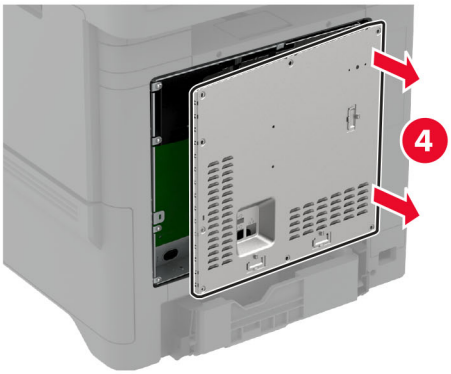

3 Võtke usaldusväärne platvormimoodul lahti.

Hoiatus – varakahjude oht: Vältige kaardi terminaliriba puudutamist.

4 Leidke TPM-ppesa.

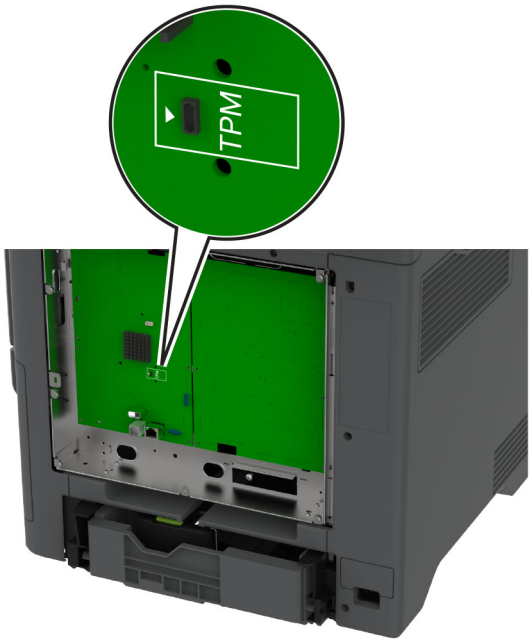

5 Kinnitage moodul TPM-pessa.

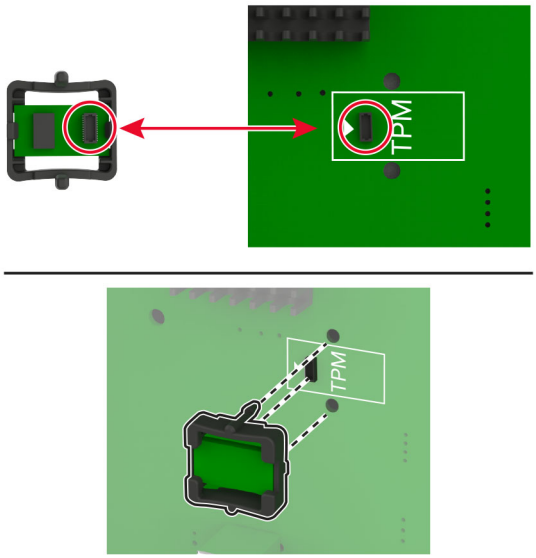

6 Kinnitage emaplaadi kate.

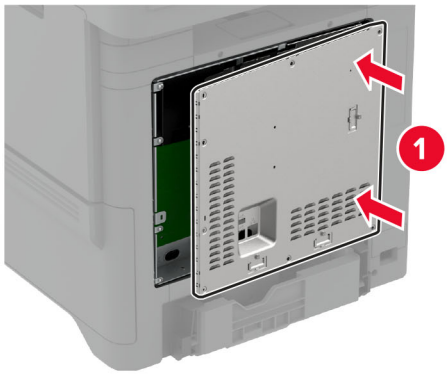

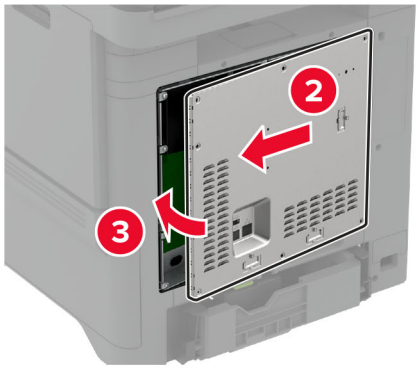

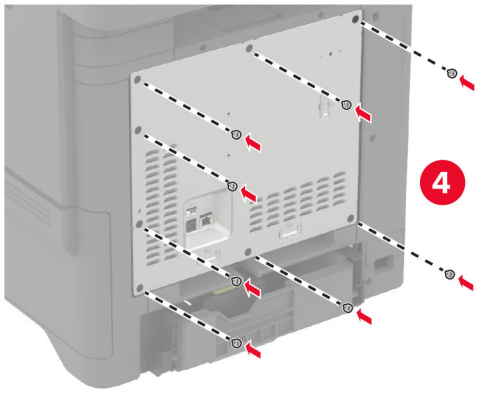

7 Ühendage toitekaabli pistik elektrivõrgu pistikupessa ja lülitage seejärel printer sisse.

ETTEVAATUST – KEHAVIGASTUSTE OHT: Põlengu või elektrilöögi ohu vähendamiseks ühendage toitekaabel ettenähtud nimipinge ja nimivoolutugevusega elektrivõrgu pistikupessa, mis on varustatud kaitsemaandusega, paikneb toote lähedal ja on hõlpsasti juurdepääsetav.

Siselahenduste pordi paigaldamine

ETTEVAATUST – ELEKTRILÖÖGIOHT: Kui pärast printeri ülesseadmist on vaja emaplaadile juurde pääseda või lisavarustust või mäluseadmeid paigaldada, siis lülitage elektrilöögi ohu ärahoidmiseks eelnevalt printer välja ja tõmmake toitekaabli pistik elektrivõrgu pistikupesast välja. Kui printeriga on ühendatud teisi seadmeid, siis lülitage ka need välja ja ühendage kõik kaablid printeri küljest lahti.

1 Lülitage printer välja ja seejärel tõmmake toitekaabli pistik elektrivõrgu pistikupesast välja.

2 Eemaldage emaplaadi hoolduskate, kasutades lapikut kruvikeerajat.

Hoiatus – varakahjude oht: Staatilise elektri kogunemisel tekkiv lahendus võib emaplaadi komponente kergesti kahjustada. Enne emaplaadi elektroonikakomponentide või pistikute puudutamist puudutage mõnda printeri välimist metallpinda.

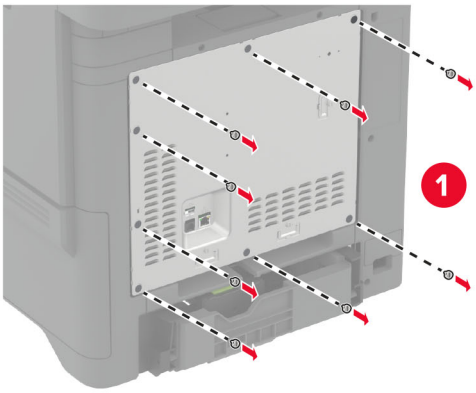

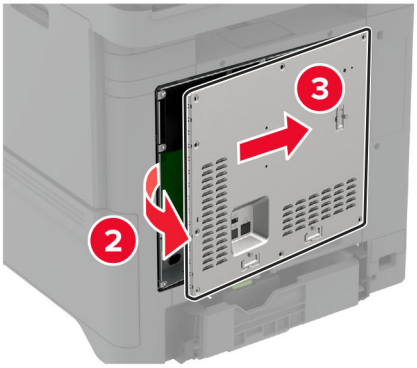

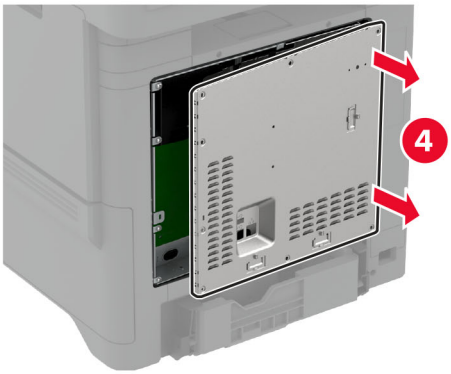

3 Eemaldage siselahenduste pordi (ISP) komplekt pakendist.

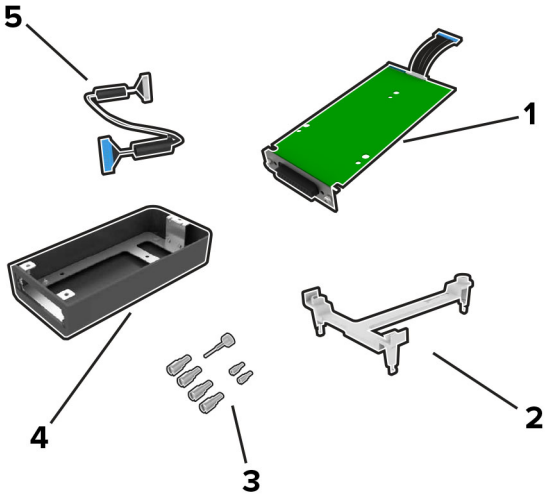

1	ISP
2	Kinnitusraam
3	Pitskruvid
4	Korpus
5	ISP pikendatud kaabel

4 Paigaldage ISP selle korpusesse.

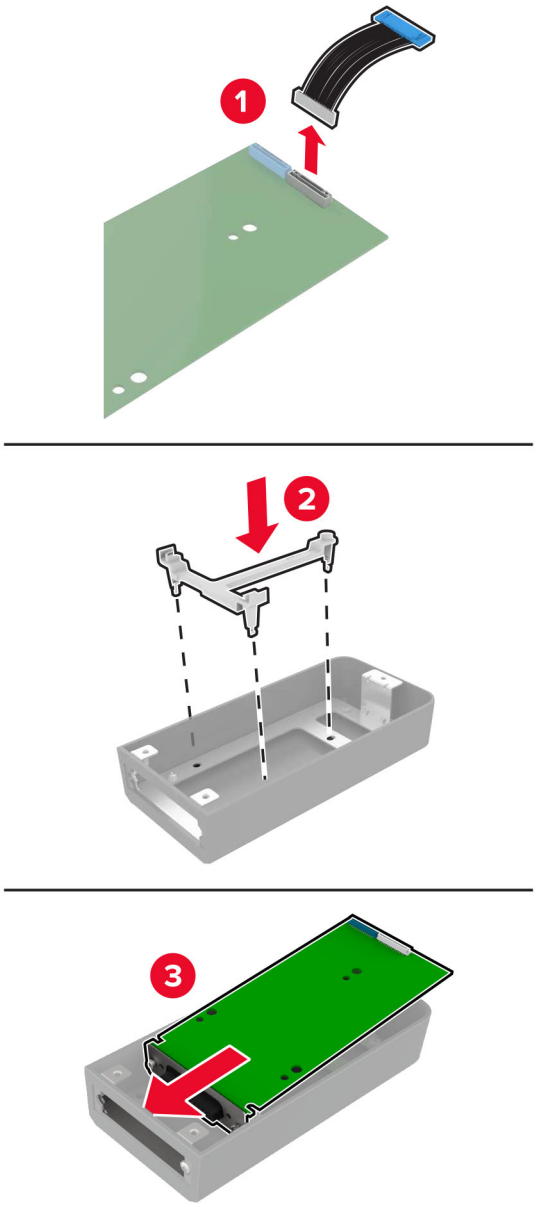

5 Kinnitage korpus emaplaadi juurdepääsuluugi külge.

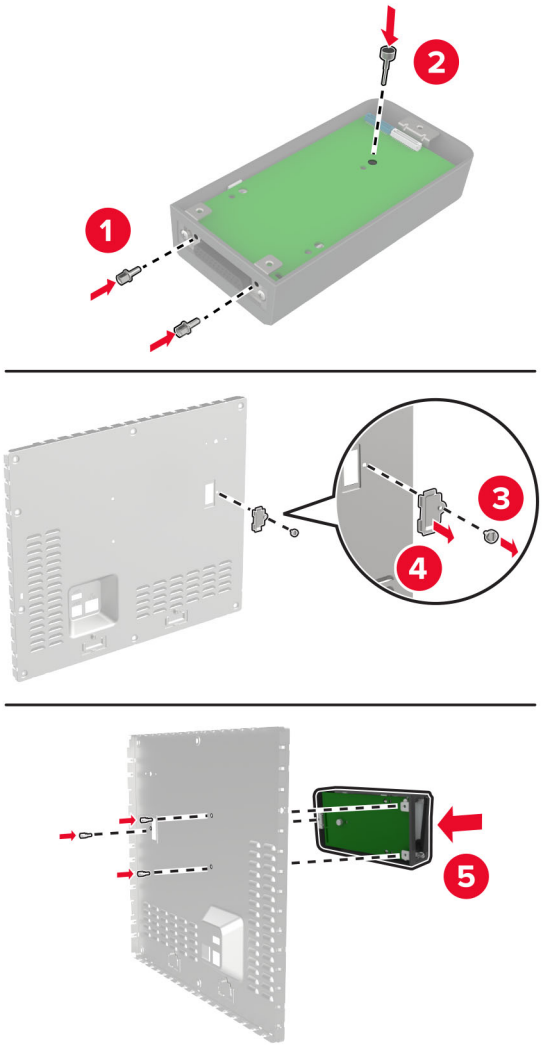

6 Pistke ISP pikendatud kaabel emaplaadi ISP-pesasse.

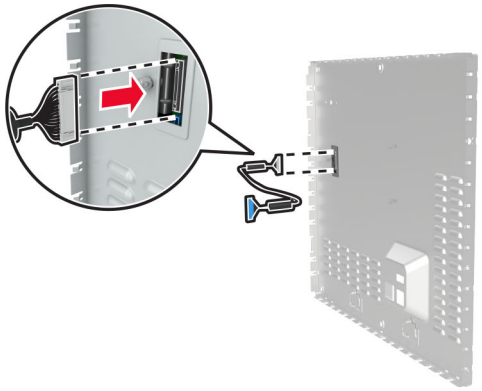

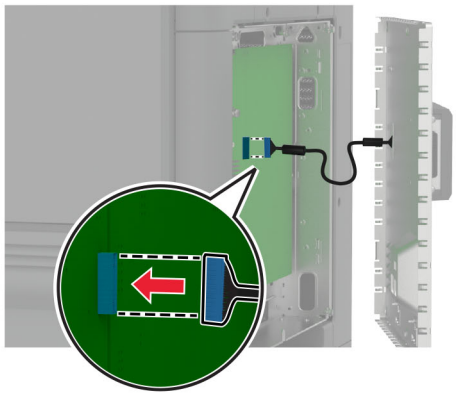

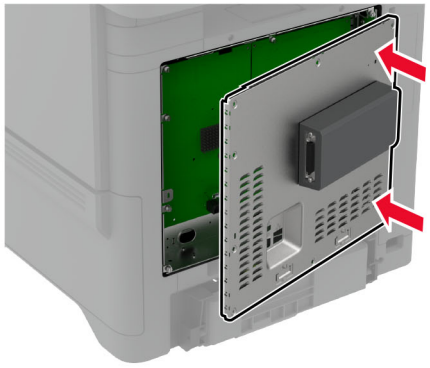

7 Kinnitage emaplaadi kate.

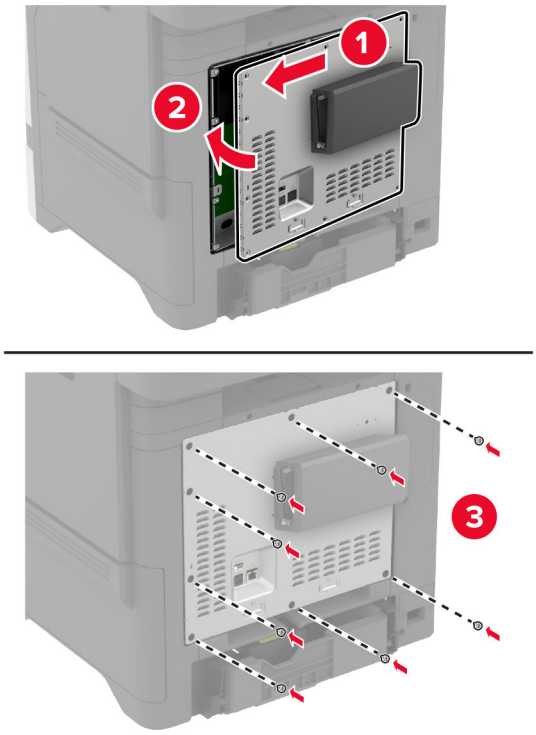

8 Ühendage toitekaabli pistik elektrivõrgu pistikupessa ja lülitage seejärel printer sisse.

ETTEVAATUST – KEHAVIGASTUSTE OHT: Põlengu või elektrilöögi ohu vähendamiseks ühendage toitekaabel ettenähtud nimipinge ja nimivoolutugevusega elektrivõrgu pistikupessa, mis on varustatud kaitsemaandusega, paikneb toote lähedal ja on hõlpsasti juurdepääsetav.

Printeripordi seadete muutmine pärast siselahenduste pordi paigaldamist

Märkused.

- Kui printeril on staatiline IP-aadress, siis ärge muutke konfiguratsiooni.
- Kui arvutid on konfigureeritud kasutama IP-aadressi asemel võrgunime, siis ärge muutke konfiguratsiooni.
- Kui lisate juhtmeta siselahenduste pordi (ISP) printerile, mis on varem Etherneti ühenduse jaoks konfigureeritud, ühendage printer Etherneti võrgust lahti.

Windowsi kasutajad

1 Avage printerite kaust.

2 Avage uue siselahenduste pordiga printeri otseteede menüüst printeri atribuudid.

3 Konfigureerige loendis olevat porti.

4 Uuendage IP-aadressi.

5 Rakendage muudatused.

Macintoshi kasutajad

1 Liikuge Apple'i menüüs System Preferences (Süsteemi eelistused) printerite loendisse ja valige **+** > **IP**.

2 Sisestage aadressiväljale IP-aadress.

3 Rakendage muudatused.

Printeri kõvaketta paigaldamine

ETTEVAATUST – ELEKTRILÖÖGIOHT: Kui pärast printeri ülesseadmist on vaja emaplaadile juurde pääseda või lisavarustust või mäluseadmeid paigaldada, siis lülitage elektrilöögi ohu ärahoidmiseks eelnevalt printer välja ja tõmmake toitekaabli pistik elektrivõrgu pistikupesast välja. Kui printeriga on ühendatud teisi seadmeid, siis lülitage ka need välja ja ühendage kõik kaablid printeri küljest lahti.

1 Lülitage printer välja ja seejärel tõmmake toitekaabli pistik elektrivõrgu pistikupesast välja.

2 Eemaldage emaplaadi hoolduskate, kasutades lapikut kruvikeerajat.

Hoiatus – varakahjude oht: Staatilise elektri kogunemisel tekkiv lahendus võib emaplaadi komponente kergesti kahjustada. Enne emaplaadi elektroonikakomponentide või pistikute puudutamist puudutage mõnda printeri välimist metallpinda.

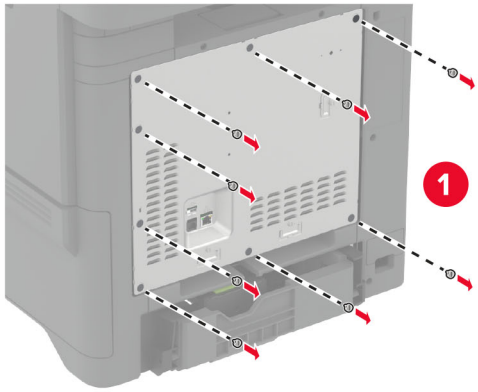

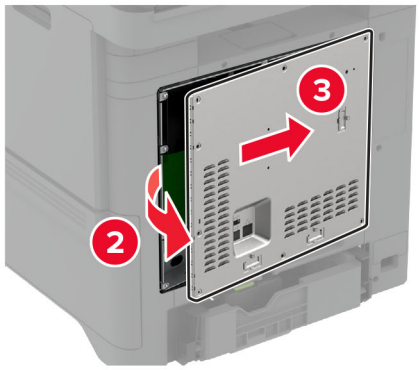

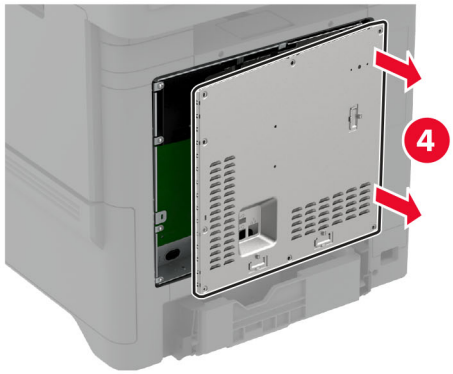

3 Võtke kõvaketas pakendist välja.

4 Ühendage kõvaketas emaplaadiga.

Hoiatus – varakahjude oht: Ärge puudutage kõvaketta keskosa ega vajutage sellele.

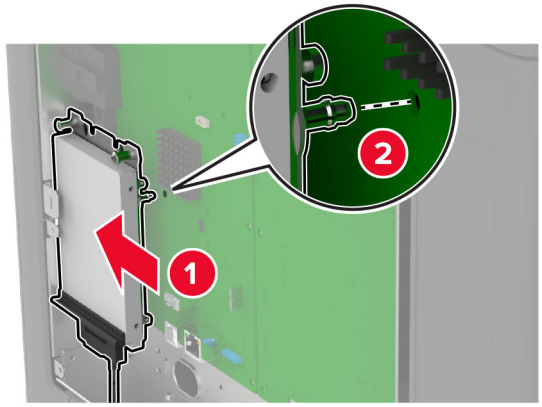
1
2

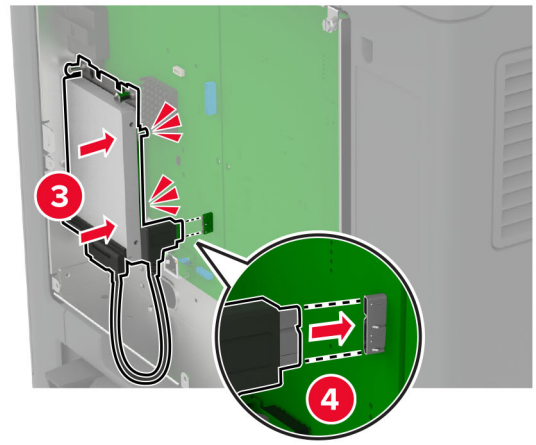
3
4

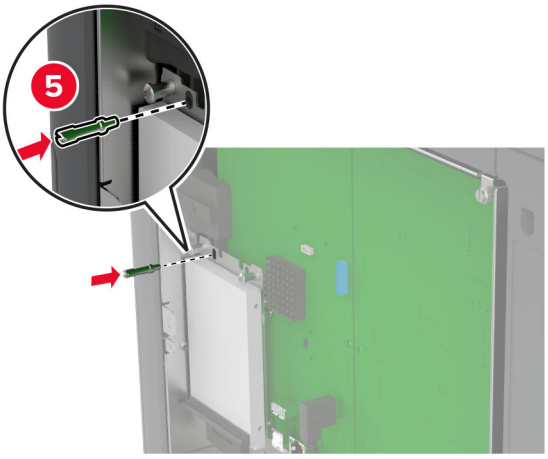
5

5 Kinnitage emaplaadi kate.

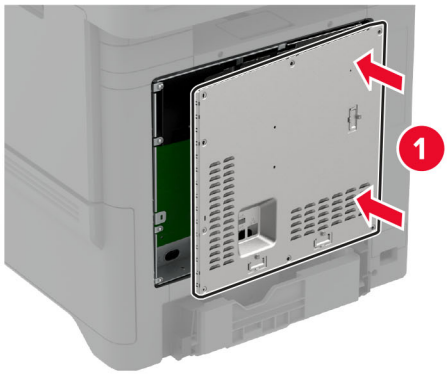

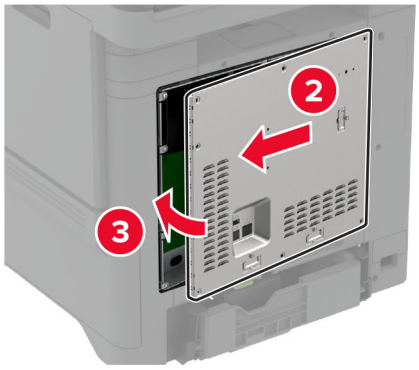

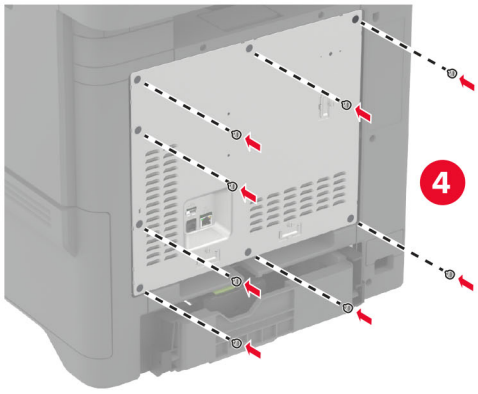

6 Ühendage toitekaabli pistik elektrivõrgu pistikupessa ja lülitage seejärel printer sisse.

ETTEVAATUST – KEHAVIGASTUSTE OHT: Põlengu või elektrilöögi ohu vähendamiseks ühendage toitekaabel ettenähtud nimipinge ja nimivoolutugevusega elektrivõrgu pistikupessa, mis on varustatud kaitsemaandusega, paikneb toote lähedal ja on hõlpsasti juurdepääsetav.

Traadita moodulite paigaldamine

MarkNet N8370 traadita printimisserveri paigaldamine

ETTEVAATUST – ELEKTRILÖÖGIOHT: Kui pärast printeri ülesseadmist on vaja emaplaadile juurde pääseda või lisavarustust või mäluseadmeid paigaldada, siis lülitage elektrilöögi ohu ärahoidmiseks eelnevalt printer välja ja tõmmake toitekaabli pistik elektrivõrgu pistikupesast välja. Kui printeriga on ühendatud teisi seadmeid, siis lülitage ka need välja ja ühendage kõik kaablid printeri küljest lahti.

1 Lülitage printer välja ja seejärel tõmmake toitekaabli pistik elektrivõrgu pistikupesast välja.

2 Eemaldage emaplaadi hoolduskate, kasutades lapikut kruvikeerajat.

Hoiatus – varakahjude oht: Staatilise elektri kogunemisel tekkiv lahendus võib emaplaadi komponente kergesti kahjustada. Enne emaplaadi elektroonikakomponentide või pistikute puudutamist puudutage mõnda printeri välimist metallpinda.

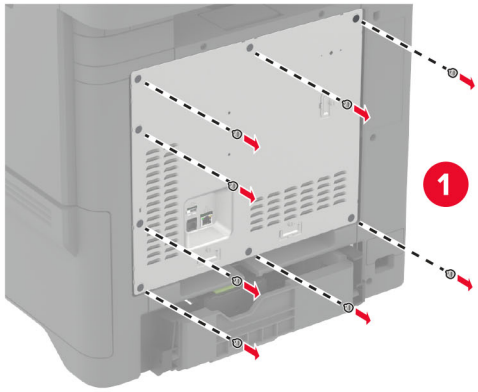
1

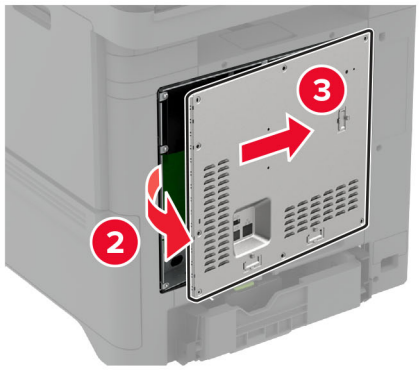
3
2

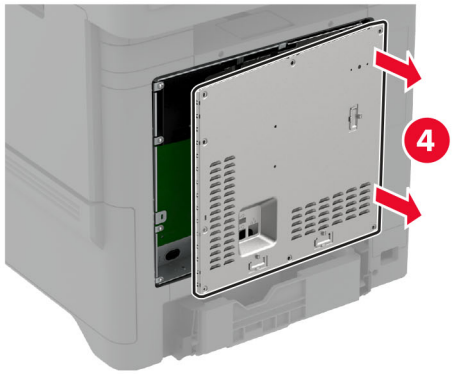
4

3 Paigaldage ISP selle korpusesse.

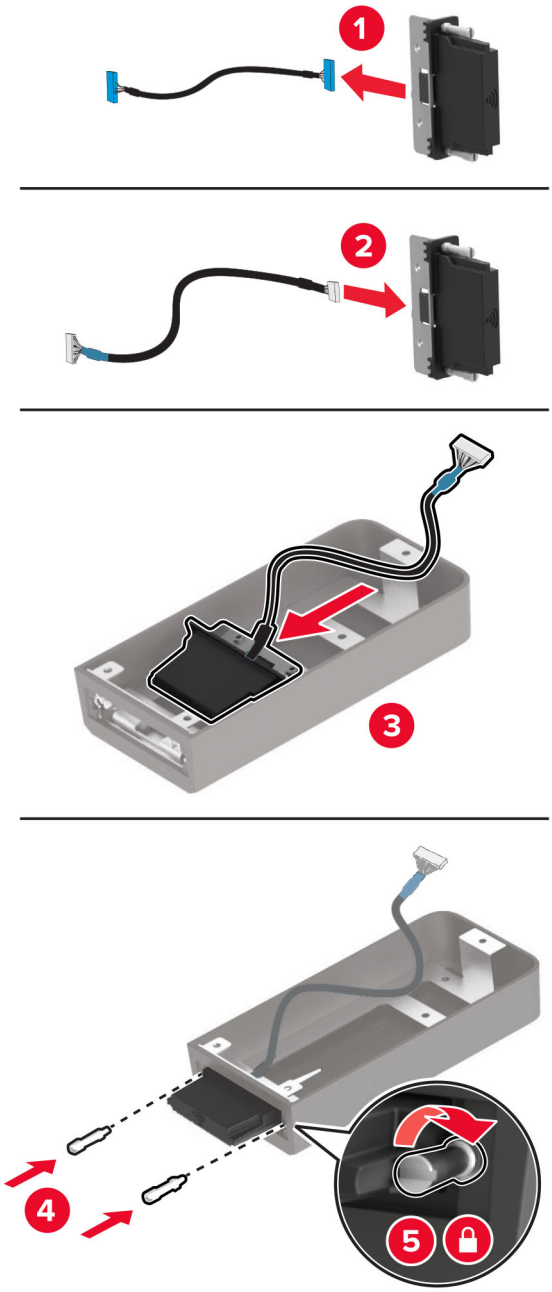

4 Kinnitage juhtmevaba moodul emaplaadi katte külge.

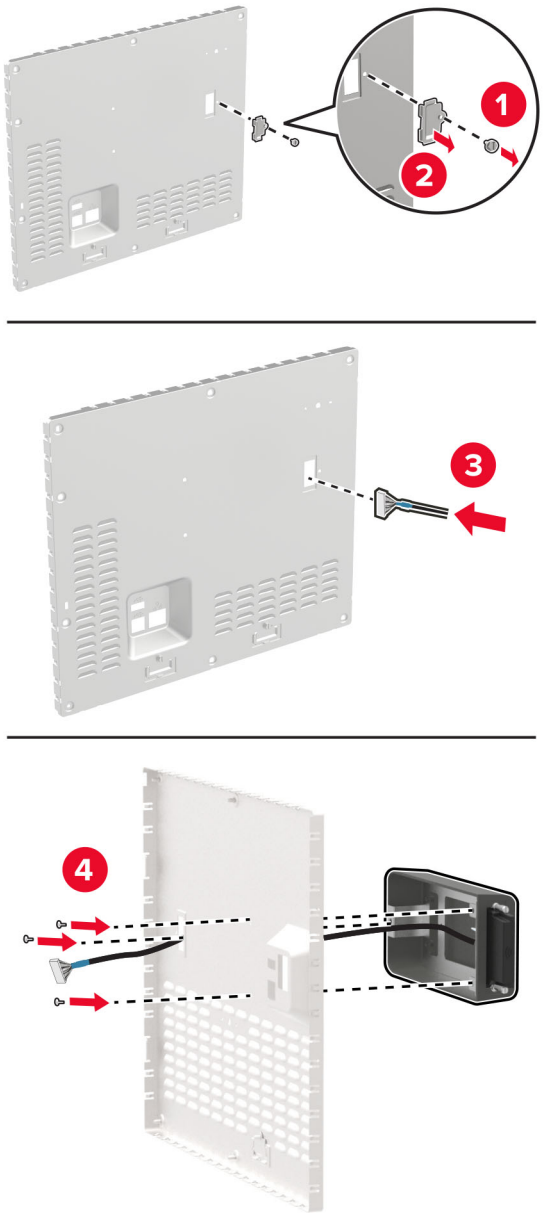

5 Pistke juhtmevaba koost pikendatud kaabel emaplaadi ISP-pesasse.

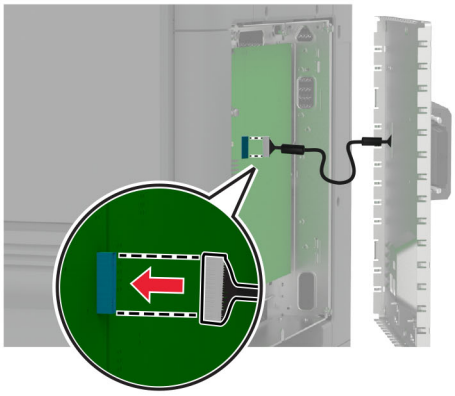

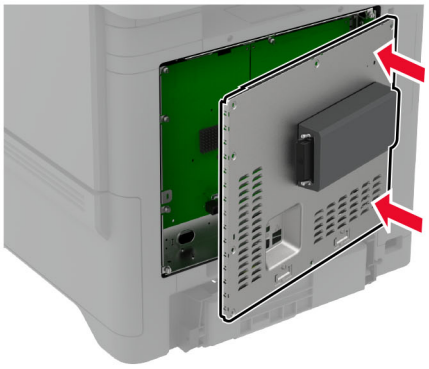

6 Kinnitage emaplaadi kate.

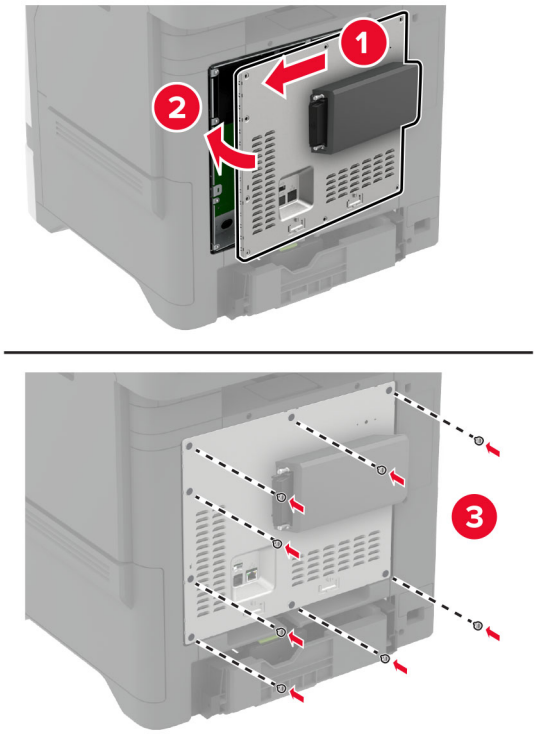

7 Paigaldage NFC-kaart.

8 Ühendage toitekaabli pistik elektrivõrgu pistikupessa ja lülitage seejärel printer sisse.

ETTEVAATUST – KEHAVIGASTUSTE OHT: Põlengu või elektrilöögi ohu vähendamiseks ühendage toitekaabel ettenähtud nimipinge ja nimivoolutugevusega elektrivõrgu pistikupessa, mis on varustatud kaitsemaandusega, paikneb toote lähedal ja on hõlpsasti juurdepääsetav.

MarkNet N8372 traadita printimisserveri paigaldamine

1 Lülitage printer välja.

2 Kandke pehmele niiskele kiuvabale lapile isopropüülalkoholi ja seejärel pühkige USB-pordi ümbert puhtaks.

3 Paigaldage Wi-Fi moodul.

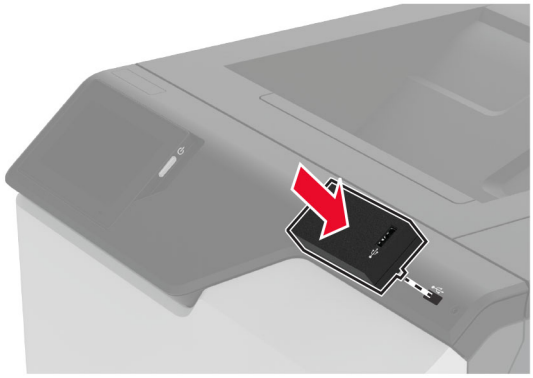

Märkused.

- Vajutage kindlalt, et teip jääks printeri pinnale kinni.
- Veenduge, et printeri pind oleks kuiv ja et poleks kondenseerunud niiskust.
- Moodul on kõige paremini printeriga seotud pärast 72 tunni möödumist.

4 Kontrollige, kas mooduli ja printeri vahel on vahekaugus, seejärel kinnitage vajaduse korral distantsmoodul.

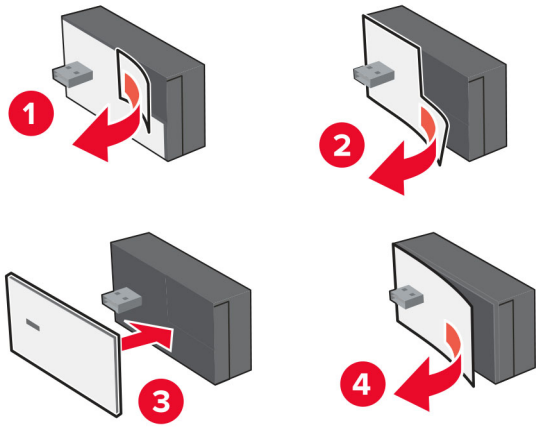

5 Paigaldage NFC-kaart.

6 Lülitage printer sisse.

MarkNet N8450 traadita printimisserveri paigaldamine

Märkus. Veenduge, et printeri püsivara oleks värskendatud uusimale versioonile.

1 Lülitage printer välja ja seejärel tõmmake toitekaabli pistik elektrivõrgu pistikupesast välja.

2 Sõltuvalt printeri mudelist otsige üles traadita prindiserveri port.

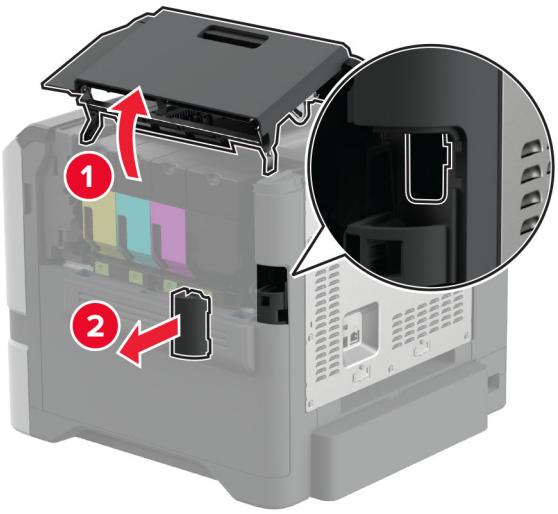

3 Sisestage juhtmevaba prindiserver, kuni see oma kohale *klõpsab*.

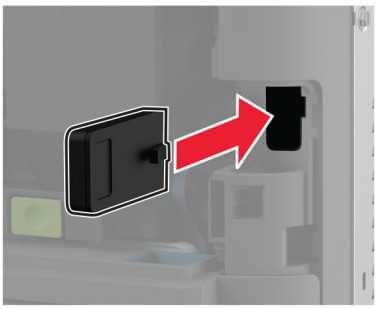

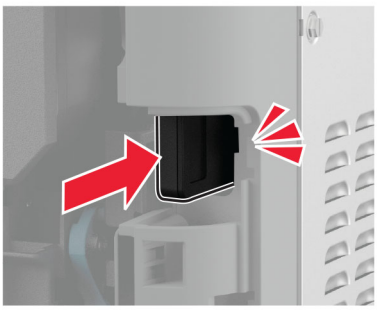

4 Sõltuvalt printeri mudelist sulgege luuk, kinnitage pordi kate või tehke mõlemat.

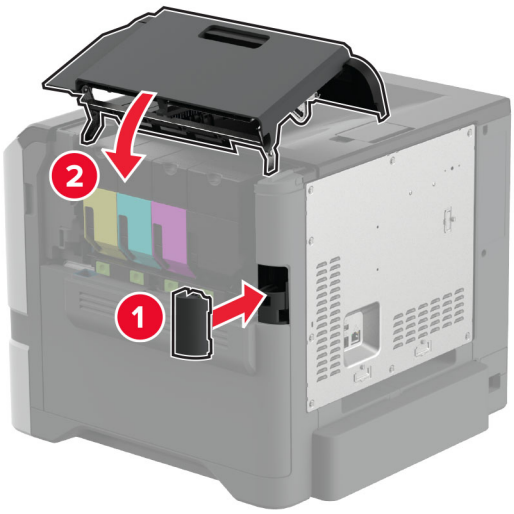

5 Ühendage toitekaabli pistik elektrivõrgu pistikupessa ja lülitage seejärel printer sisse.

ETTEVAATUST – KEHAVIGASTUSTE OHT: Põlengu või elektrilöögi ohu vähendamiseks ühendage toitekaabel ettenähtud nimipinge ja nimivoolutugevusega elektrivõrgu pistikupessa, mis on varustatud kaitsemaandusega ja mis asub toote lähedal ja on hõlpsasti juurdepääsetav.

Võrguühenduste loomine

Printeri ühendamine Wi-Fi võrku

Enne alustamist veenduge järgmises.

- Teie printerisse on paigaldatud Wi-Fi-adapter. Lisateavet leiate jaotisest Traadita moodulite paigaldamine.
- Aktiivne adapter on seadistatud olekule Automaatne. Puudutage avakuval valikut **Seaded** > **Võrk/pordid** > **Võrgu ülevaade** > **Aktiivne adapter**.

Juhtpaneeli kasutades

1. Puudutage avakuval valikut **Seaded** > **Võrk/pordid** > **Wi-Fi** > **Seadistamine printeri paneelil** > **Võrgu valimine**.
2. Valige Wi-Fi võrk ja sisestage võrgu parool.

   Märkus. Wi-Fi-võrgu valmidusega printeri mudelite puhul ilmub algseadistamise ajal Wi-Fi võrgu seadistamise viip.

Rakenduse Lexmark Mobile Assistant kasutamine

1. Olenevalt teie mobiilseadmest saate rakenduse Lexmark Mobile Assistant alla laadida kas App Store'ist või Google Play™ poest.
2. Puudutage printeri avakuval valikut **Seaded** > **Võrk/pordid** > **Wi-Fi** > **Seadistamine mobiilirakenduse abil** > **Printeri ID**.
3. Avage rakendus oma mobiilseadmes ja nõustuge selle kasutustingimustega.

   Märkus. Vajaduse korral lubage juurdepääs.
4. Puudutage valikut **Printeriga ühendamine** > **Wi-Fi seadete avamine**.
5. Ühendage oma mobiilseade printeri traadita võrguga.
6. Naaske rakendusse ja puudutage seejärel valikut **Wi-Fi ühenduse seadistamine**
7. Valige Wi-Fi võrk ja sisestage võrgu parool.
8. Puudutage valikut **Valmis**.

Printeri ühendamine Wi-Fi-võrguga, kasutades funktsiooni Wi-Fi Protected Setup (WPS)

Enne alustamist veenduge järgmises.

- Kasutatav pääsupunkt (Wi-Fi-ruuter) on WPS-sertifikaadiga või WPS-iga ühilduv. Lisateavet leiate pääsupunktiga kaasas olevast paigaldusjuhendist.
- Teie printerisse on paigaldatud Wi-Fi-adapter. Lisateavet leiate jaotisest Traadita moodulite paigaldamine.
- Aktiivne adapter on seadistatud olekule Automaatne. Puudutage avakuval valikut **Seaded** > **Võrk/pordid** > **Võrgu ülevaade** > **Aktiivne adapter**.

Nupumeetodit kasutades

1 Puudutage avakuval valikut **Seaded** > **Võrk/pordid** > **Wi-Fi** > **Wi-Fi Protected Setup** > **Alusta nupumeetodit**.

2 Järgige ekraanil kuvatavaid juhiseid.

PIN-meetodit kasutades

1 Puudutage avakuval valikut **Seaded** > **Võrk/pordid** > **Wi-Fi** > **Wi-Fi Protected Setup** > **Alusta PIN-meetodit**.

2 Kopeerige kaheksakohaline WPS PIN.

3 Avage veebibrauser ja sisestage aadressiväljale pääsupunkti IP-aadress.

Märkused.

- IP-aadressi leiate pääsupunktiga kaasas olevast paigaldusjuhendist.
- Kui kasutate proksiserverit, siis keelake see ajutiselt, et veebileht õigesti laaditaks.

4 Avage WPS-i seaded. Lisateavet leiate pääsupunktiga kaasas olevast paigaldusjuhendist.

5 Sisestage kaheksakohaline PIN ja salvestage muudatused.

Wi-Fi Directi konfigureerimine

Wi-Fi Direct® võimaldab ühendada juhtmevabasid seadmeid otse Wi-Fi Directiga varustatud printeriga, kasutamata selleks juurdepääsupunkti (juhtmevaba ruuter).

Enne alustamist veenduge, et teie printerile on paigaldatud traadita moodul. Lisateavet leiate jaotisest Traadita moodulite paigaldamine.

1 Puudutage avakuval valikut **Seaded** > **Võrk/pordid** > **Wi-Fi Direct**.

2 Konfigureerige seadeid.

- **Luba Wi-Fi Direct**: võimaldab printeril luua endale Wi-Fi Directi võrku.
- **Wi-Fi Directi nimi**: määrab Wi-Fi Directi võrgule nime.
- **Wi-Fi Directi parool**: määrab parooli, millega saab hallata juhtmevaba võrgu turvalisust omavahelise ühenduse kasutamisel.
- **Näita parooli seadistuse lehel**: näitab parooli lehel Võrguseadistuse leht.
- **Nupuvajutusega taotluste automaatne vastuvõtmine**: võimaldab printeril automaatselt ühenduse taotluseid vastu võtta.

  Märkus. Nupuvajutusega taotluste automaatne vastuvõtmine ei ole kaitstud.

Märkused.

- Vaikimisi pole Wi-Fi Direct võrgu parool printeri ekraanil nähtav. Parooli kuvamiseks lubage parooli otsimise ikoon. Puudutage avakuval valikut **Seaded** > **Turvalisus** > **Mitmesugust** > **Luba parooli/PIN-koodi näitamine**.
- Wi-Fi Directi võrgu parooli näete ilma seda printeri ekraanil näitamata. Puudutage avakuval valikut **Seaded** > **Aruanded** > **Võrk** > **Võrguseadistuse leht**.

Mobiilseadme printeriga ühendamine

Enne mobiilseadmega ühendamist kontrollige, kas Wi-Fi Direct on konfigureeritud. Lisateavet leiate peatükist „Wi-Fi Directi konfigureerimine" leheküljel 68.

Wi-Fi Directi abil ühendamine

Märkus. Need juhised kehtivad ainult Androidi mobiilseadmetele.

1 Avage mobiilseadmest seadete menüü.
2 Lubage **Wi-Fi** ja seejärel puudutage valikut **Wi-Fi Direct**.
3 Valige printeri Wi-Fi Directi nimi.
4 Kinnitage ühendus printeri juhtpaneelilt.

Wi-Fi kaudu ühendamine

1 Avage mobiilseadmest seadete menüü.
2 Puudutage valikut **Wi-Fi** ja seejärel valige printeri Wi-Fi Directi nimi.

   Märkus. Enne Wi-Fi Directi nime lisatakse sõne DIRECT-xy (kus x ja y on kaks juhuslikku tähemärki).
3 Sisestage Wi-Fi Directi parool.

Arvuti ühendamine printeriga

Enne arvutiga ühendamist kontrollige, kas Wi-Fi Direct on konfigureeritud. Lisateavet leiate peatükist „Wi-Fi Directi konfigureerimine" leheküljel 68.

Windowsi kasutajad

1 Avage **Printerid ja skannerid** ja seejärel klõpsake valikul **Lisa printer või skanner**.
2 Klõpsake valikul **Näita Wi-Fi Directi printereid** ja seejärel valige printeri Wi-Fi Directi nimi.
3 Printeri ekraanilt märkige üles printeri kaheksakohaline PIN-kood.
4 Sisestage PIN-kood arvutisse.

   Märkus. Kui prindidraiverit ei ole installitud, laadib Windows alla sobiva draiveri.

Macintoshi kasutajad

1 Klõpsake juhtmevaba valiku ikoonil ja seejärel valige Wi-Fi Directi nimi.

   Märkus. Enne Wi-Fi Directi nime lisatakse sõne DIRECT-xy (kus x ja y on kaks juhuslikku tähemärki).
2 Sisestage Wi-Fi Directi parool.

Märkus. Pärast Wi-Fi Directi ühenduse katkestamist lülitage oma arvuti tagasi eelmisesse võrku.

Wi-Fi võrgu välja lülitamine

1 Puudutage avakuval valikut **Seaded** > **Võrk/pordid** > **Võrgu ülevaade** > **Aktiivne adapter** > **Standardvõrk**.
2 Järgige ekraanil kuvatavaid juhiseid.

Printeri ühenduvuse kontrollimine

1 Puudutage avakuval valikut **Seaded** > **Aruanded** > **Võrk** > **Võrguseadistuse leht**.

2 Kontrollige võrguseadistuse lehe esimest jaotist ja veenduge, et olek oleks ühendatud.

   Kui olek on „Ei ole ühendatud“, ei pruugi LAN-ruuter töötada või võrgukaabel võib katki olla. Küsige abi administraatorilt.

Järjestikpordist printimise seadistamine (ainult Windows)

Enne alustamist veenduge, et teie printerisse on paigaldatud jadapordi sisemised lahendused.

1 Määrake printeris parameetrid.
   a Liikuge juhtpaneelil pordiseadete menüüsse.
   b Otsige üles järjestikpordi seadete menüü ja reguleerige seejärel vajaduse korral seadeid.
   c Rakendage muudatused.

2 Avage arvutis printerite kaust ja valige printer.

3 Avage printeri atribuudid ja valige seejärel loendist COM-port.

4 Määrake seadmehalduris COM-pordi parameetrid.

Märkused.

- Järjestikpordist printimise korral väheneb printimise kiirus.
- Veenduge, et järjestikkaabel oleks printeri järjestikpordiga ühendatud.

Printeri turvamine

Turvapesa asukoht

Printeril on turvaluku funktsioon. Printeri paigale kinnitamiseks kasutage näidatud kohas turvalukku, mis ühildub enamiku sülearvutitega.

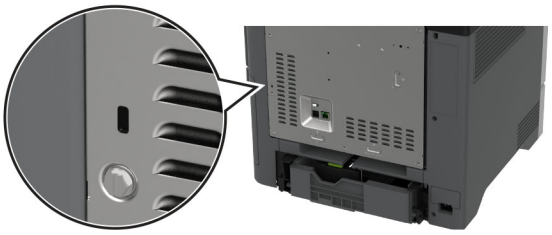

Printeri mälu kustutamine

Hävimälu või puhverandmete printerist kustutamiseks lülitage printer välja.

Säilmälu, seadme ja võrgu seadistuste, turvasätete ning manustatud lahenduste kustutamiseks toimige järgmiselt:

1 Puudutage avakuval valikut **Seaded** > **Seade** > **Hooldus** > **Kasutuselt kõrvaldamine ja kustutamine**.

2 Valige märkeruut **Kustuta säilmälusse salvestatud teave** ja seejärel klõpsake valikut **KUSTUTA**.

3 Valige kas **Alusta algseadistamist** või **Jäta printer ühenduseta** ja seejärel vajutage **Järgmine**.

4 Alustage toimingut.

Märkus. See protsess hävitab ka krüpteerimisvõtme, mida kasutatakse kasutajaandmete kaitsmiseks. Vormindage kõvaketas ja nutikas salvestusseade pärast printeri mälu kustutamist.

Printeri salvestusseadme kustutamine

1 Puudutage avakuval valikut **Seaded** > **Seade** > **Hooldus** > **Kasutuselt kõrvaldamine ja kustutamine**.

2 Sõltuvalt printerisse paigaldatud salvesusseadmest tehke üks järgmistest toimingutest:

- Kõvaketta puhul puudutage märkeruutu **Kustuta kõvakettale salvestatud teave**, seejärel puudutage valikut **KUSTUTA** ja valige andmete kustutamise viis.

  Märkus. Kõvaketta kustutamise protsessi jaoks võib kuluda minuteid või tunde ja sel ajal ei saa printerit kasutada.

- Intelligenstse salvestusseadme (ISD) puhul puudutage valikut **Kustuta intelligentse salvestusseade**, seejärel puudutage kõikide kasutaja andmete kustutamiseks valikut **KUSTUTA**.

3 Alustage toimingut.

Vaikeseadete taastamine

1 Puudutage avakuval **Seaded** > **Seade** > **Taasta vaikeseaded**.

2 Puudutage valikut **Taasta seaded** > valige seaded, mida soovite taastada > **TAASTA**.

3 Alustage toimingut.

Hävivuse teatis

Mälu tüüp	Kirjeldus
Hävimälu	Printeris on kasutusel standardne muutmälu (RAM) kasutajaandmete ajutiseks puhverdamiseks lihtprintimisel ja -kopeerimisel.
Säilmälu	Printeris võib olla kasutusel kahte tüüpi säilmälu: EEPROM ja NAND (välkmälu). Mõlemad tüübid salvestavad operatsioonisüsteemi, printeri seadeid ja võrguteavet. Samuti salvestavad nad skanneri ja järjehoidjate seaded ning sisseehitatud lahendused.
Kõvaketta salvestusseade	Mõnele printerile võib olla paigaldatud kõvaketas. Printeri kõvaketas on mõeldud printerispetsiifiliste funktsioonide täitmiseks. Kõvaketas võimaldab printeril säilitada puhverdatud kasutajaandmeid keerulistest prinditöödest, aga ka vormiandmeid ja fondiandmeid.
Intelligentne salvestusseade (ISD)	Mõne printeri puhul võib olla paigaldatud ISD. ISD kasutab mittepüsivat säilivat välkmälu, et salvestada keerukate printimistööde kasutajaandmeid, vormiandmeid ja fontide andmeid.

Printerisse paigaldatud mäluseadmete sisu tuleb kustutada järgmistes olukordades.

- Printer kõrvaldatakse kasutusest.
- Printeri kõvaketas või ISD vahetatakse välja.
- Printer viiakse teise osakonda või asutusse.
- Printerit remonditakse väljaspool teie organisatsiooni.
- Printer viiakse remontimiseks teie asutusest välja.
- Printer müüakse teisele organisatsioonile.

Märkus. Salvestusseadme hävitamiseks järgige oma organisatsiooni eeskirju ja menetlusi.

Printimine

Arvutist printimine

Märkus. Siltide, kaartide ja ümbrike puhul valige enne dokumendi printimist printeris paberi formaat ja tüüp.

1 Avage prinditava dokumendi juures dialoogiaken „Printimine“.

2 Vajaduse korral muutke seadeid.

3 Printige dokument.

Mobiilseadmest printimine

Printimine mobiilseadmest rakendusega Lexmark Mobile Print

Printimine mobiilseadmest rakendusega Lexmark Mobile Print

Lexmark™ Mobile Print võimaldab saata dokumente ja kujutisi otse toetatud Lexmarki printerisse.

1 Avage dokument ja seejärel saatke või jagage dokumenti rakenduse Lexmark Mobile Print kaudu.

   Märkus. Mõned teise tootja rakendused ei pruugi saatmis- või jagamisfunktsiooni toetada. Lisateavet leiate kaasasolevast juhendist.

2 Valige printer.

3 Printige dokument.

Printimine mobiilseadmest rakendusega Lexmark Print

Lexmark Print on mobiilne printimislahendus mobiilseadmetele, milles töötab Android™ 6.0 või uuem versioon. See võimaldab teil saata dokumente ja pilte võrku ühendatud printeritele ja prindihaldusserveritele.

Märkused.

- Laadige Google Play poest alla Lexmark Print ja lubage selle kasutamine.
- Veenduge, et printer ja mobiilseade oleksid ühendatud samasse võrku.

1 Valige oma mobiiliseadme failihaldurist dokument.

2 Saatke või jagage dokument Lexmark Print'ile.

   Märkus. Mõned teise tootja rakendused ei pruugi saatmis- või jagamisfunktsiooni toetada. Lisateavet leiate kaasasolevast juhendist.

3 Valige printer ja vajaduse korral kohandage seadeid.

4 Printige dokument.

Printimine mobiilseadmest rakendusega Mopria Print Service

Mopria® Print Service on mobiilne printimislahendus mobiilseadmetele, milles töötab Android 5.0 või uuem versioon. See võimaldab printida vahetult Mopria sertifikaadiga printerisse.

Märkus. Laadige Google Play poest alla Mopria Print Service ja lubage selle kasutamine.

1 Avage rakendus oma Androidi mobiilseadmes või valige vastav dokument oma failihaldurist.

2 Puudutage valikut ⋮ > **Printimine**.

3 Valige printer ja vajaduse korral kohandage seadeid.

4 Puudutage 🖶.

Mobiilseadmest printimine AirPrinti kasutades

Tarkvarafunktsioon AirPrint on mobiilse printimise lahendus, mis võimaldab printida Apple'i seadmetest vahetult AirPrinti sertifikaadiga printerisse.

Märkused.

- Veenduge, et Apple'i seade ja printer oleks ühendatud sama võrguga. Kui võrgul on mitu traadita jaoturit, veenduge, et mõlemad seadmed on ühendatud sama alamvõrguga.
- Seda rakendust toetab vaid osa Apple'i seadmetest.

1 Valige dokument oma mobiilseadme failihaldurist või käivitage ühilduv rakendus.

2 Puudutage valikut ⬆ > **Printimine**.

3 Valige printer ja vajaduse korral kohandage seadeid.

4 Printige dokument.

Mobiilseadmest printimine Wi-Fi Direct®-i kasutades

Wi-Fi Direct® on printimisteenus, mis võimaldab printida mis tahes Wi-Fi Directi valmidusega printerisse.

Märkus. Veenduge, et mobiilseade oleks ühendatud printeri traadita võrku. Lisateavet leiate peatükist „Mobiilseadme printeriga ühendamine" leheküljel 69.

1 Avage rakendus oma mobiilseadmes või valige vastav dokument oma failihaldurist.

2 Olenevalt mobiilseadmest toimige järgmiselt.
   - Puudutage valikut ⋮ > **Printimine**.
   - Puudutage valikut ⬆ > **Printimine**.
   - Puudutage valikut ··· > **Printimine**.

3 Valige printer ja vajaduse korral kohandage seadeid.

4 Printige dokument.

Välkmäluseadmelt printimine

1 Sisestage välkmäluseade.

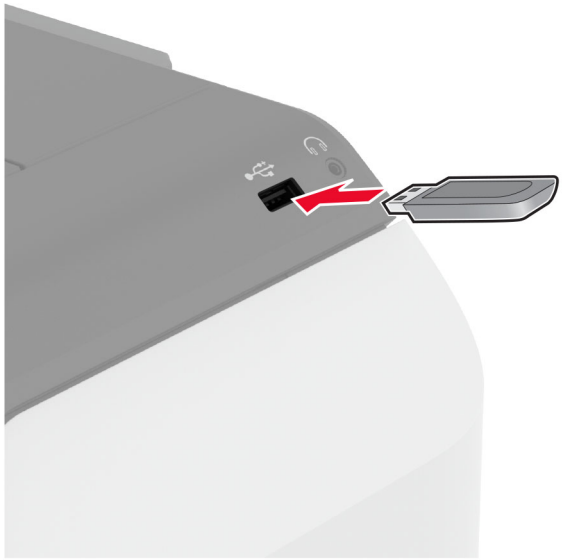

Märkused.

- Kui sisestate välkmäluseadme ajal, mil kuvatakse veateadet, siis printer ignoreerib välkmäluseadet.
- Kui sisestate välkmäluseadme ajal, mil printer töötleb teisi prinditöid, siis ilmub ekraanile teade **Hõivatud**.

2 Puudutage ekraanil dokumenti, mida soovite printida.

Vajaduse korral konfigureerige prindiseadeid.

3 Printige dokument.

Teise dokumendi printimiseks puudutage valikut **USB-mäluseade**.

Hoiatus – varakahjude oht: Mäluseadmelt printimise, seadme lugemise või seadmele kirjutamise ajal ei tohi puudutada välkmäluseadet ega printeri kujutatud ala, sest muidu võivad andmed kaotsi minna või printeris võib tekkida rike.

Toetatavad välkmäluseadmed ja failitüübid

Välkmäluseadmed

- Lexar JumpDrive S70 (16 GB ja 32 GB)
- SanDisk Cruzer Micro (16 GB ja 32 GB)
- PNY Attaché (16 GB ja 32 GB)

Märkused.

– Printer toetab kiireid välkmäluseadmeid täiskiirusel.
– Välkmäluseadmed peavad toetama failipaigutustabeli süsteemi (FAT).

Failitüübid

Dokumendid	Pildid
• PDF (versioon 1.7 või vanem) • Microsofti failivormingud (DOC, DOCX, XLS, XLSX, PPT, PPTX)	• JPEG või JPG • TIFF või TIF • GIF • BMP • PNG • PCX • DCX

Konfidentsiaalsete tööde konfigureerimine

1 Puudutage avakuval valikut **Seaded** > **Turvalisus** > **Konfidentsiaalse printimise seadistamine**.
2 Konfigureerige seadeid.

Seade	Kirjeldus
PIN-sisestuse katsete arv	Määrake piirväärtus vigase PIN-koodi sisestamiseks. **Märkus.** Selle arvu täitumisel kustutatakse asjaomase kasutajanimega seotud prinditööd.
Konfidentsiaalse töö aegumine	Seadistage igale kinnipeetavale tööle individuaalne aeg enne selle automaatset kustutamist printeri mälust, kõvakettalt või intelligentsest salvestusseadmest. **Märkus.** Asjakohase töö oleks on kas Konfidentsiaalne, Korduv, Reserveeritud või Kontrolli.
Korduva töö aegumine	Võimaldab määrata aegumisaja prinditöödele, mida soovite korrata.
Kontrollimistöö aegumine	Võimaldab määrata töö prindikoopia aegumisaja, et saaksite enne ülejäänud koopiate printimist selle kvaliteeti kontrollida.
Reservtöö aegumine	Võimaldab määrata prinditööde aegumisaega, mille soovite hilisemaks printimiseks printerisse salvestada.
Nõuab kõikide tööde kinnipidamist	Võimaldab määrata, kas printer peab kõik prinditööd kinni.
Võimaldab säilitada dokumentidest koopiaid	Võimaldab seadistada printeri printima kõiki sama failinimega dokumente.

Konfidentsiaalsete tööde ja muude ootetööde printimine

Windowsi kasutajad

1 Puudutage valikuid **Fail** > **Prindi**, kui dokument on avatud.

2 Valige printer ning seejärel klõpsake **Atribuudid**, **Eelistused**, **Suvandid** või **Seadistus**.

3 Klõpsake **Prindi ja oota**.

4 Valige valik **Kasuta „Prindi ja oota“** ja määrake kasutajanimi.

5 Valige prinditöö tüüp (Konfidentsiaalne, Korda, Reserveeri või Kinnita).

Kui valisite **Konfidentsiaalne**, siis määrake prinditööle PIN-kood.

6 Klõpsake **OK** või **Prindi**.

7 Vabastage printeri avakuval prinditöö.

- Konfidentsiaalsete printimistööde jaoks valige **Ootetööd** > valige oma kasutajanimi > **Konfidentsiaalne** > sisestage PIN-kood > valige prinditöö > konfigureerige seaded > **Prindi**.
- Muude printimistööde jaoks valige **Ootetööd** > valige oma kasutajanimi > valige prinditöö > konfigureerige seaded > **Prindi**.

Macintoshi kasutajad

AirPrinti kasutamine

1 Valige avatud dokumendi juures **Fail** > **Prindi**.

2 Valige printer ning seejärel valige menüüle Suund järgnevast rippmenüüst **PIN-koodiga printimine**.

3 Lubage **PIN-koodiga printimine** ja sisestage neljakohaline PIN-kood.

4 Klõpsake **Prindi**.

5 Vabastage printeri avakuval prinditöö. Puudutage valikut **Ootetööd** > valige oma arvuti nimi > **Konfidentsiaalne** > sisestage PIN-kood > valige prinditöö > **Prindi**.

Prindidraiveri kasutamine

1 Valige avatud dokumendi juures **Fail** > **Prindi**.

2 Valige printer ning seejärel valige menüüle Suund järgnevast rippmenüüst **Prindi ja oota**.

3 Valige **Konfidentsiaalne printimine** ja seejärel sisestage neljakohaline PIN-kood.

4 Klõpsake **Prindi**.

5 Vabastage printeri avakuval prinditöö. Puudutage valikut **Ootetööd** > valige oma arvuti nimi > **Konfidentsiaalne** > valige prinditöö > sisestage PIN-kood > **Prindi**.

Fondinäidiste loendi printimine

1 Puudutage avakuval valikut **Seaded** > **Aruanded** > **Prindi** > **Prindi fondid**.

2 Puudutage valikut **PCL-i fondid** või **PS-i fondid**.

Kataloogiloendi printimine

Puudutage avakuval valikut **Seaded** > **Aruanded** > **Prindi** > **Prindi kataloog**.

Koopiate eraldamine eralduslehtedega

1 Puudutage avakuval valikut **Seaded** > **Printimine** > **Küljendus** > **Eralduslehed** > **Eksemplaride vahel**.

2 Printige dokument.

Prinditööst loobumine

1 Puudutage avakuval valikut .

2 Valige tühistatav töö.

Märkus. Samuti saate töö tühistada, kui puudutate valikut **Ootel tööd**.

Tooneri tumeduse muutmine

1 Puudutage avakuval valikut **Seaded** > **Printimine** > **Kvaliteet**.

2 Muutke menüü „Tooneri tumedus“ seadeid.

Printeri menüüde kasutamine

Menüükaart

Seade	• Eelistused • Ökorežiim • Kaugjuhtimispaneel • Teavitused • Energiatarve • Anonüümsete andmete kogumine	• Hõlbustatus • Taasta tehase vaikeseaded • Hooldus • Avakuva kohandamine • Värskendage püsivara • Printeri teave
Printimine	• Küljendus • Seadistus • Kvaliteet • Tööarvestus	• PDF • PostScript • PCL • Pilt
Paber	• Salve konfiguratsioon	• Meedia konfiguratsioon
USB-mäluseade	Välkmäluseadmelt printimine	
Võrk/pordid	• Võrgu ülevaade • Wi-Fi • Wi-Fi Direct • Mobiilsete teenuste juhtimine • Ethernet • TCP/IP • SNMP	• IPSec • 802.1x • LPD konfiguratsioon • HTTP/FTP seaded • ThinPrint • USB • Piira välist juurdepääsu võrgule
Turve	• Sisselogimismeetodid • Ajasta USB-seadmed • Turbeauditilogi • Sisselogimispiirangud • Konfidentsiaalse printimise seadistamine	• Kõvaketta krüptimine • Ajutiste andmefailide kustutamine • LDAP-i seadete lahendused • Mitmesugust
Pilveteenused	Pilveteenuste registreerimine	
Aruanded	• Menüüseadete leht • Seade	• Printimine • Võrk
Veaotsing	Prindi kvaliteedi testlehed	

Seade

Eelistused

Menüüelement	Kirjeldus
Kasutajaliidese keel [Keelte loend]	Ekraanil kuvatava teksti keele seadistamine.
Riik/regioon [Riikide või piirkondade loend]	Võimaldab määrata, kus riigis või piirkonnas printerit kasutatakse.
Algseadista Väljas* Sees	Seadistusviisardi käivitamine.
Klaviatuur Klaviatuuri tüüp [Keelte loend]	Valige keel klaviatuuri tüübina. **Märkus.** Kõik klaviatuuri tüübi väärtused ei pruugi nähtavale ilmuda või need võivad nõuda nähtavale ilmumiseks eririistvara.
Teabe kuvamine Kuva tekst 1 (IP-aadress*) Kuva tekst 2 (Kuupäev/kellaaeg*) Kohandatav tekst 1 Kohandatav tekst 2	Võimaldab määrata avakuva teksti.
Kuupäev ja kellaaeg Konfigureerimine Praegune kuupäev ja kellaaeg Kuupäeva ja kellaaja käsitsi seadistamine Kuupäevavorming Kellaaja formaat (12-tunniline A.M./P.M.*) Ajavöönd UTC (GMT) kompensatsioon Suve-/talveajale ülemineku algus Suve-/talveajale ülemineku lõpp Suve-/talveajale ülemineku kompensatsioon Võrguaja protokoll (NTP) Luba NTP (Sees*) NTP-server Luba autentimine (Puudub*) Võtme ID Parool	Võimaldab seadistada printeri kuupäeva ja kellaaega ning võrguaja protokolli. **Märkused.** • MM-DD-YYYY on USA puhul. vaikeseade. DD-MM-YYYY on rahvusvaheline vaikeseade. • Suvandid UTC (GMT) kompensatsioon, Suve-/talveajale ülemineku algus, Suve-/talveajale ülemineku lõpp ja Suve-/talveajale ülemineku kompensatsioon ilmuvad ainult siis, kui Ajavööndi seadeks on valitud (+ Kasutaja) Kohandatud. • Võtme ID ja Parool ilmuvad ainult siis, kui Autentimise lubamine on seadistatud väärtusele MD5-võti.
Paberiformaadid USA Meetermõõdustik	Paberiformaatide mõõtühikute määramine. **Märkus.** Algne paberiformaatide mõõtühikute seade oleneb algseadistusviisardis valitud riigist või piirkonnast.
Ekraani heledus 20-100% (100*)	Saate reguleerida ekraani heledust.
Märkus. Väärtuse kõrval olev tärn (*) viitab tehase vaikeseadele.	

Menüüelement	Kirjeldus
Juurdepääs välkmäluseadmele Keelatud Lubatud*	Võimaldab määrata juurdepääsu välkmälule.
Ekraani ajapiir 5-300 (60*)	Seadistage ooteaeg, mille möödumisel printer avakuva näitama hakkab või kasutajakontolt välja logib.
Märkus. Väärtuse kõrval olev tärn (*) viitab tehase vaikeseadele.	

Ökorežiim

Menüüelement	Kirjeldus
Printimine Pooled (1-poolne*) Lehekülgi poole kohta (Väljas*) Tooneri tumedus (4*) Värvisäästur (Väljas*)	Saate konfigureerida printeri printimisseadeid.
Märkus. Väärtuse kõrval olev tärn (*) viitab tehase vaikeseadele.	

Kaugjuhtimispaneel

Menüüelement	Kirjeldus
Väline VNC-ühendus Ära luba* Luba	Ühendab välise virtuaalvõrktöötluse (Virtual Network Computing, VNC) kliendi kaugjuhtimispaneeliga.
Autentimistüüp Mitte midagi* Standardne autentimine	Võimaldab määrata autentimise tüübi juurdepääsuks VNC-kliendiserverile.
VNC-parool	Võimaldab määrata parooli VNC-kliendiserveriga ühendamiseks. **Märkus.** Seda menüüelementi kuvatakse ainult juhul, kui Autentimistüübi seade on Standardne autentimine.
Märkus. Väärtuse kõrval olev tärn (*) viitab tehase vaikeseadele.	

Teavitused

Menüüelement	Kirjeldus
Tarvikud Tarvikute hinnangute kuvamine Kuva hinnangud* Ära kuva hinnanguid	Näitab tarvikute hinnangulist olekut.
Märkus. Väärtuse kõrval olev tärn (*) viitab tehase vaikeseadele.	

Menüüelement	Kirjeldus
E-posti märguannete seadistamine E-posti seadistamine Esmane SMTP-lüüs Esmane SMTP-lüüsi port (25*) Teisene SMTP-lüüs Teisene SMTP-lüüsi port (25*) SMTP aegumine (30 sekundit*) Vastamisaadress Kasuta alati SMTP vaikimisi vastamisaadressi (Väljas*) Kasuta SSL-i/TLS-i (Keelatud*) Nõutav usaldusväärne sertifikaat (Sees*) SMTP-serveri autentimine (Autentimist ei nõuta*) Seadme saadetav e-kiri (Puudub*) Kasutaja saadetav e-kiri (Puudub*) Kasuta aktiivkataloogi seadmete identimisteavet (Väljas*) Seadme kasutaja ID Seadme parool Kerberos 5 ALA NTLM Domain Keela viga „SMTP-server ei ole seadistatud“(Väljas*)	Saate konfigureerida printeri e-posti seadeid.
Vigade ennetus Ummistuste tuvastamise abi Väljas Sees*	Võimaldab määrata, kas printer kontrollib automaatselt paberiummistusi.
Vigade ennetus Automaatne jätkamine Väljas Sees* (5 sekundit)	Laseb printeril pärast teatud esinemistingimuste tühistamist jätkata automaatselt töötlemist või töö printimist.
Vigade ennetus Automaatne taaskäivitumine Automaatne taaskäivitumine (Taaskäivitu alati*)	Võimaldab määrata, kas printer taaskäivitub vea ilmnemisel.
Vigade ennetus Automaatne taaskäivitumine Automaatsete taaskäivitumiste max arv (2*)	Võimaldab määrata printeri tehtavate automaatsete taaskäivitumiste max arvu.
Vigade ennetus Automaatne taaskäivitumine Automaatse taaskäivitumise aken (720*)	Määrake ooteaeg (sekundites), mille möödumisel printer automaatselt taaskäivitub.
Vigade ennetus Automaatne taaskäivitumine automaatse taaskäivituse lugeri	Võimaldab printeril kuvada teavet taaskäivituse lugeri kohta.
Vigade ennetus Automaatne taaskäivitumine Lähtesta automaatse taaskäivituse luger	Automaatse taaskäivituse loenduri lähtestamine.
Märkus. Väärtuse kõrval olev tärn (*) viitab tehase vaikeseadele.	

Menüüelement	Kirjeldus
Vigade ennetus Kuva lühikese paberi veateade Sees Automaatne puhastamine*	Võimaldab määrata, kas printer kuvab lühikese paberi veateadet. **Märkus.** Lühike paber viitab laaditud paberi formaadile.
Vigade ennetus Leheküljekaitse Väljas* Sees	Võimaldab printeril salvestada kogu lehekülje mällu enne selle printimist.
Ummistunud sisu taastamine Ummistusest taastumine Väljas Sees Automaatne*	Võimaldab määrata, kas printer prindib kinnijäänud leheküljed uuesti.
Märkus. Väärtuse kõrval olev tärn (*) viitab tehase vaikeseadele.	

Energiatarve

Menüüelement	Kirjeldus
Unerežiimi profiil Prindi unerežiimis Jää pärast printimist ärkvele Sisene pärast printimist unerežiimi*	Võimaldab määrata, kas printer jääb pärast printimist ärkvele või läheb unerežiimi.
Unerežiimi profiil Sügavunest äratamise puudutus Väljas Sees*	Äratage printer sügavune režiimist, puudutades printeri ekraani.
Ajapiirid Unerežiim 1–114 minutit (15*)	Võimaldab määrata, kui pikalt võib printer kasutamata olla, enne kui see läheb unerežiimi.
Ajapiirid Talveunerežiimi viiteaeg Keelatud 1 tund 2 tundi 3 tundi 6 tundi 1 päev 2 päeva 3 päeva* 1 nädal 2 nädalat 1 kuu	Võimaldab seadistada aja, mil printer välja lülitub.
Märkus. Väärtuse kõrval olev tärn (*) viitab tehase vaikeseadele.	

Menüüelement	Kirjeldus
Ajapiirid Talveunerežiim aktiivse ühenduse korral Talveuni Keela talveuni*	Saate määrata aktiivse ühenduse korral Talveunerežiimi viiteaja, mille möödumisel printer välja lülitub.
Toiterežiimide ajastamine Ajakavad Lisa uus ajakava	Võimaldab ajastada printeri mineku une- või talveunerežiimi.
Märkus. Väärtuse kõrval olev tärn (*) viitab tehase vaikeseadele.	

Anonüümsete andmete kogumine

Menüüelement	Kirjeldus
Anonüümsete andmete kogumine Seadme kasutus ja teave toimivuse kohta Mitte midagi*	Saatke Lexmarkile teavet printeri kasutamise ja jõudluse kohta. **Märkus.** Anonüümsete andmete saatmise aeg ilmub ainult, seadistades väärtuse Anonüümsete andmete kogumine väärtusele Seadme kasutus ja toimivuse teave.
Anonüümsete andmete saatmise aeg Algusaeg Lõpuaeg	
Märkus. Väärtuse kõrval olev tärn (*) viitab tehase vaikeseadele.	

Juurdepääs

Menüüelement	Kirjeldus
Topelt-klahvilöögi vahemik 0–5 sekundit (0*)	Võimaldab määrata vahemiku, mille jooksul printer eirab klahvi topeltvajutusi ühendatud klaviatuuril.
Klahvikorduste esialgne viivitus 0,25–5 sekundit (1*)	Võimaldab määrata viivituse esialgse pikkuse, mille järel korduv klahv hakkab korduma. **Märkus.** Kuvatakse ainult siis, kui klaviatuur on printeri külge ühendatud.
Klahvikorduste kiirus 0,5-30 (30*)	Võimaldab määrata vajutuste arvu sekundis korduva klahvi puhul. **Märkus.** Kuvatakse ainult siis, kui klaviatuur on printeri külge ühendatud.
Ekraani ajapiiri pikendus Väljas* Sees	Laseb kasutajal aegumisel avakuvale naasmise asemel samale kuvale jääda ja Ekraani ajapiiri taimer lähtestub.
Märkus. Väärtuse kõrval olev tärn (*) viitab tehase vaikeseadele.	

Taasta tehase vaikeseaded

Menüüelement	Kirjeldus
Taasta seaded Taasta kõik seaded Taasta printeriseaded Taasta võrguseaded Taasta rakenduseseaded	Printeri vaikeseadete taastamine.

Hooldus

Konfigureerimise menüü

Menüüelement	Kirjeldus
USB konfiguratsioon USB PnP 1* 2	Saate muuta printeri USB draiverirežiimi personaalarvutiga ühilduvuse parandamiseks.
USB konfiguratsioon USB kiirus Täis Automaatne*	Võimaldab seadistada USB-pordi täiskiirusel töötama ja keelata ülikiired funktsioonid.
Salve konfiguratsioon Formaadi tuvastamine Salve [x] tuvastamine (Sees*)	Võimaldab seadistada salve automaatselt tuvastama selles oleva paberi formaadi.
Salve konfiguratsioon Salvede ühendamine Automaatne* Väljas	Võimaldab määrata, kas printer ühendab salved, millel on samasugused paberiformaadi ja -tüübi seadistused.
Salve konfiguratsioon Näita teadet „Salve sisestus“ Väljas Ainult tundmatu formaadi puhul* Alati*	Võimaldab kuvada teate, millega kasutaja saab pärast salve sisestamist paberiformaadi ja -tüübi sätteid muuta.
Salve konfiguratsioon A5 laadimine Lühem serv Pikem serv*	Võimaldab määrata A5-formaadis paberi vaikimisi laadimispaigutuse kõigis paberiallikates.
Salve konfiguratsioon Paberi viip Automaatne* Mitmeotstarbeline söötur Käsitsi paberisisestus	Määrake paberiallikas, mida kasutaja laadima peab, kui paberi laadimise viip kuvatakse. **Märkus.** Mitmeotstarbelise sööturi kuvamiseks seadistage menüüs PaberKonfigureeri MP väärtuseks Kassett.
Märkus. Väärtuse kõrval olev tärn (*) viitab tehase vaikeseadele.	

Menüüelement	Kirjeldus
Salve konfiguratsioon Ümbriku viip Automaatne* Mitmeotstarbeline söötur Käsitsi ümbrikusisestus	Määrake paberiallikas, mida kasutaja laadima peab, kui ümbriku laadimise viip kuvatakse. **Märkus.** Mitmeotstarbelise sööturi kuvamiseks seadistage menüüs PaberKonfigureeri MP väärtuseks Kassett.
Salve konfiguratsioon Viibale järgnev tegevus Kasutajaviip* Jätka Kasuta praegust	Võimaldab määrata, kuidas printer paberi või ümbrikuga seotud muudatuste viibale reageerib.
Salve konfiguratsioon Mitu universaalset formaati Väljas* Sees	Seadistage salv mitmeid universaalseid paberiformaate toetama.
Aruanded Menüüseadete leht Sündmustelogi Sündmustelogi kokkuvõte	Printige raporteid printeri menüü seadistuste, oleku ja sündmustelogide kohta.
Tarvikute kasutus ja loendurid Tühjenda tarvikute kasutuse ajalugu	Nullige varustuse kasutusajalugu tehase vaikeväärtustele.
Tarvikute kasutus ja loendurid Lähtesta musta kasseti loendur Lähtesta tsüaani kasseti loendur Lähtesta magenta kasseti loendur Lähtesta kollase kasseti loendur	Võimaldab lähtestada loenduri pärast uue kasseti paigaldamist.
Tarvikute kasutus ja loendurid Lähtesta musta pildindusseadme loendur	Võimaldab lähtestada loendurit pärast uue musta prindikomplekti paigaldamist.
Tarvikute kasutus ja loendurid Lähtesta värvilise prindikomplekti loendur	Võimaldab lähtestada loendurit pärast uue prindiploki paigaldamist.
Tarvikute kasutus ja loendurid Lähtesta halduse loendur	Võimaldab lähtestada loenduri pärast uue kuumuti paigaldamist.
Tarvikute kasutus ja loendurid Värvikatvuse vahemikud	Reguleerige värvikihi ulatust iga printimisvahemiku jaoks.
Printeri emulatsioonid PPDSi emulatsioon Väljas* Sees	Võimaldab määrata, kas printer tuvastab ja kasutab PPDSi andmevoogu.
Printeri emulatsioonid PS-emulatsioon Väljas Sees*	Võimaldab määrata, kas printer tuvastab ja kasutab PSi andmevoogu.
Märkus. Väärtuse kõrval olev tärn (*) viitab tehase vaikeseadele.	

Menüüelement	Kirjeldus
Printeri emulatsioonid Formaatide sulandamise (formsmerge) lubamine Väljas* Sees	Aktiveerige vorminduse sulandamine, et salvestada vormid kõvakettale või intelligentsele salvestusseadmele (ISD). **Märkus.** Paigaldada tuleb kõvaketas või ISD.
Printeri emulatsioonid Võimaldage määramine Väljas* Sees	Lubage emulatsioonide määramine.
Printeri emulatsioonid Emulaatori turvalisus Lehe ajapiir (60 minutit*) Emulaatori lähtestamine pärast tööd (Väljas*) Printeri teadete juurdepääsu keelamine (Sees*)	Konfigureerige printeri turvasätted emulatsioonirežiimi ajal.
Printimise konfiguratsioon Režiim „Ainult must“ Väljas* Sees	Seadistage printer nii, et see trükiks alati värvilist sisu halltoonides .
Printimise konfiguratsioon Värvivastuvõtlikkus Väljas 1 2* 3 4 5	Võimaldab täiustada väljatrükki, et kompenseerida printeri valet joondust.
Printimise konfiguratsioon Fondi teravustamine 0–150 (24*)	Määrake fondi punktisuurus, millest väiksema väärtuse korral kasutatakse printimisel suure sagedusega ekraane. Näiteks kui väärtuseks on määratud 24, siis kõik fondid, mille punktisuurus on 24 või väiksem, kasutavad suure sagedusega ekraane.
Seadme töö Vaikne režiim Väljas* Sees	Määrake printeri müratase. **Märkus.** Selle seadistuse lubamine vähendab printeri üldist jõudlust.
Seadme töö Paneelimenüüd Väljas Sees*	Võimaldab juurdepääsu printeri menüüdele juhtpaneelilt.
Seadme töö Turvaline režiim Väljas* Sees	Võimaldab lubada printeril töötada erirežiimis, mis proovib pärast probleemide tuvastamist tagada võimalikult suure osa funktsioonidest. Kui režiimi olek on Sees ja kahepoolne mootor ei tööta, siis prinditakse dokumendid ühepoolselt (isegi juhul kui määratud oli kahepoolne printimine).
Märkus. Väärtuse kõrval olev tärn (*) viitab tehase vaikeseadele.	

Menüüelement	Kirjeldus
Seadme töö Tühjenda kohandamisolek	Võimaldab kustutada kasutaja määratud vaikimisi või alternatiivseid kohandatavaid sõnumeid.
Seadme töö Kustuta kõik eemalt installitud sõnumid	Võimaldab kustutada eemalt installitud sõnumid.
Seadme töö Kuva automaatselt veaekraanid Väljas Sees*	Võimaldab kuvada ekraanil veasõnumeid siis, kui printeri avakuva on olnud inaktiivne.
Tooneri kogust reguleeriva sensori seadistamine Kalibreerimissageduse eelistused Keelatud Väheste värvide reguleerimised Vähemate värvide reguleerimised Tavaline* Parem värvide täpsus Parim värvide täpsus	Määrake värvide kalibreerimise ja joondamise sagedus.
Tooneri kogust reguleeriva sensori seadistamine Täiskalibreerimine	Saate värve täielikult kalibreerida.
Tooneri kogust reguleeriva sensori seadistamine TPS-teabelehe printimine	Saate printida diagnostilise lehe, mis sisaldab teavet tooneri kogust reguleeriva sensori kalibreerimise kohta.
Rakenduse konfiguratsioon LES rakendused Väljas Sees*	Võimaldab lubada Lexmarki manuslahenduste (LES) rakendusi.
Märkus. Väärtuse kõrval olev tärn (*) viitab tehase vaikeseadele.	

Kasutuselt kõrvaldamine ja kustutamine

Menüüelement	Kirjeldus
Kasutuselt kõrvaldamine ja kustutamine Viimane mälu puhastamise kord Viimane kõvaketta puhastamise kord Viimane intelligentse salvestusseadme (ISD) kustutamise kord	Näitab ainult lugemiseks mõeldud teavet selle kohta, millal printeri mälu või salvestusseadet viimati kustutati. **Märkus.** Viimane kõvaketta puhastamise kord ja Viimane intelligentse salvestusseadme (ISD) kustutamise kord kuvatakse ainult juhul, kui paigaldatud on salvestusseade.

Menüüelement	Kirjeldus
Kasutuselt kõrvaldamine ja kustutamine Kustuta säilmälusse salvestatud teave Kustuta kõik printeri ja võrguseaded Kustuta kõik rakendused ja rakenduste seaded Kustuta kõik otseteed ja otsetee seaded Kustuta kõvakettale salvestatud teave Kustuta allalaadimised (kustutakse kõik makrod, fondid, PFO-d jne) Kustuta puhverdatud tööd Kustuta ootetööd Kustuta intelligentse salvestusseade	Kustutage kogu teave säilmälust, kõvakettalt ja salvestusseadmelt. **Märkus.** Kustuta kõvakettale salvestatud teave ja Kustuta intelligentse salvestusseade kuvatakse ainult juhul, kui paigaldatud on salvestusseade.

Avakuva kohandamine

Avakuva kohandamine

Märkus. Seda menüüd kuvatakse ainult manusserveris Embedded Web Server.

Menüü	Kirjeldus
Olek/varud Prindijärjekord Seaded Aadressiraamat USB-mäluseade Ootetööd	Võimaldab määrata, millised ikoonid avakuval kuvatakse.

Värskendage püsivara

Menüüelement	Kirjeldus
Praegune versioon	Näitab printerile paigaldatud püsivara versiooni.
Kontrollige värskendusi praegu	Kontrollige püsivara värskendusi.
Värskenduste automaatne kontrollimine Sees Väljas*	Määrake printer püsivara värskendusi automaatselt kontrollima.

Printeri teave

Menüüelement	Kirjeldus
Vara TAG	Määrake printer. Maksimaalne pikkus on 32 tähemärki.
Printer asukoht	Printeri asukoha määramine. Maksimaalne pikkus on 63 tähemärki.
Võtke ühendust	Määrake printeri kontaktteave. Maksimaalne pikkus on 63 tähemärki.
Püsivara versioon	Näitab printerile paigaldatud püsivara versiooni.
Mootor	Näitab printeri seerianumbrit.

Menüüelement	Kirjeldus
seerianumber	Näitab printeri seerianumbrit.
Konfigureerimisfaili eksportimine USB-sse	Seadistusfaili eksportimine välkmäluseadmele.
Tihendatud logide eksportimine USB-sse	Tihendatud logifailide eksportimine välkmällu.
Saada logid	Saatke Lexmarkile logiteavet printeri kohta.

Printimine

Küljendus

Menüüelement	Kirjeldus
Pooled 1-poolne* 2-poolne	Võimaldab määrata, kas prinditakse paberi ühele või mõlemale küljele.
Pööratavat tüüpi Pikem serv* Lühem serv	Määrake, milline paberi pool kahepoolse printimise ajal köidetakse.
Tühjad leheküljed Printimine Ära prindi*	Võimaldab määrata, kas prinditakse prinditöö tühjad leheküljed.
Eksemplarhaaval Väljas (1,1,1,2,2,2) Sees (1,2,1,2,1,2)*	Võimaldab hoida prinditöö lehekülgi õiges järjekorras, eriti juhul kui prindite tööst mitu eksemplari.
Eralduslehed Mitte midagi* Eksemplaride vahel Tööde vahel Lehekülgede vahel	Sisestab printides tühjad eralduslehed.
Eralduslehe allikas Salv [x] (1*) Mitmeotstarbeline söötur	Eralduslehe paberiallika valimine.
Lehekülgi poole kohta Väljas* 2 lehekülge paberi lehekülje kohta 3 lehekülge paberi lehekülje kohta 4 lehekülge paberi lehekülje kohta 6 lehekülge paberi lehekülje kohta 9 lehekülge paberi lehekülje kohta 12 lehekülge paberi lehekülje kohta 16 lehekülge paberi lehekülje kohta	Võimaldab printida ühele paberi küljele mitu leheküljekujutist.
Märkus. Väärtuse kõrval olev tärn (*) viitab tehase vaikeseadele.	

Menüüelement	Kirjeldus
Lehekülgi paberi lehekülje kohta, järjestus Horisontaalne* Vastupidine horisontaalne Vertikaalne Vastupidine vertikaalne	Võimaldab määrata menüü Lehekülgi paberi leheküljel kasutamisel mitme-leheküljeliste kujutiste paigutuse.
Lehekülgi paberi leheküljel, paigutus Automaatne* Horisontaalpaigutus Vertikaalpaigutus	Võimaldab määrata menüü Lehekülgi paberi leheküljel kasutamisel mitme-leheküljeliste kujutiste paigutuse.
Lehekülgi paberi leheküljel, ääris Mitte midagi* Pidev	Prindib igale leheküljele äärise, kasutades menüüd Lehekülgi paberi leheküljel.
Eksemplarid 1–9999 (1*)	Võimaldab määrata prinditöö eksemplaride arvu.
Printimisala Tavaline* Leheküljele sobitamine Kogu lehekülg	Võimaldab määrata paberilehe prinditava ala.
Märkus. Väärtuse kõrval olev tärn (*) viitab tehase vaikeseadele.	

Seadistus

Menüüelement	Kirjeldus
Printeri keel PCL-emulatsioon PS-emulatsioon*	Printeri keele seadistamine. **Märkus.** Printeri vaikekeele seadistamine ei takista tarkvaraprogrammil teises printeri-keeles prinditööde saatmist.
Töö ootel Väljas* Sees	Võimaldab hoida alles prinditöid, mis vajavad vahendeid, ja printida töid, mis ei vaja neid. **Märkus.** See menüüpunkt ilmub ainult siis, kui on paigaldatud kõvaketas või intelligentne salvestusseade (ISD).
Ootele panemise ajapiir 0–255 (30*)	Võimaldab sekundites määrata, kui kaua printer ootab kasutaja sekkumist, enne kui paneb ootele töö, mille teostamiseks vajalikke ressursse ei ole. **Märkus.** Seda menüüelementi kuvatakse ainult juhul, kui on paigaldatud kõvaketas või ISD.
Printeri kasutamine Max kiirus Max tootlus*	Määrake, kuidas värviline prindiplokk printimise ajal töötab. **Märkused.** • Kui valitud on „Max tootlus“, siis aeglustab värviline prindiplokk oma tööd või peatab selle täielikult, kui prinditakse ainult musti lehti. • Kui valitud on „Max kiirus“, siis töötab värviline prindiplokk alati, olenemata sellest, kas prinditakse värvilisi või musti lehti.
Märkus. Väärtuse kõrval olev tärn (*) viitab tehase vaikeseadele.	

Menüüelement	Kirjeldus
Väikese kiirusega printeri kasutamine Max kiirus Max tootlus*	Määrake, kuidas värviline prindiplokk väikese kiirusega printimise ajal töötab. **Märkused.** • Kui valitud on „Max tootlus“, siis aeglustab värviline prindiplokk oma tööd või peatab selle täielikult, kui prinditakse ainult musti lehti. • Kui valitud on „Max kiirus“, siis töötab värviline prindiplokk alati, olenemata sellest, kas prinditakse värvilisi või musti lehti. • See seade muudab printeri käitumist ainult siis, kui prindimootor töötab protsessikiirusel 25 lehekülge minutis. Sellel ei ole mingit mõju, kui prindimootor töötab suurematel protsessikiirustel.
Allalaadimise sihtkoht RAM* Ketas	Võimaldab määrata, kuhu salvestatakse kõik püsivad printerisse allalaaditud ressursid. **Märkus.** Seda menüüelementi kuvatakse ainult juhul, kui on paigaldatud kõvaketas või ISD.
Ressursside säilitamine Väljas* Sees	Võimaldab määrata, mida teeb printer allalaaditud ressurssidega, kui tuleb töö, mis nõuab saadaolevast mälumahust rohkem ruumi. **Märkused.** • Kui see on välja lülitatud, siis säilitab printer allalaaditud ressursse nii kaua, kuni mälu on millekski muuks vaja. Printeri inaktiivse keelega seotud ressursid kustutakse. • Kui see on sisse lülitatud, siis säilitab printer kõik erinevate keeltega seotud allalaaditud püsivad ressursid. Vajaduse korral kuvab printer teateid mälu täitumise kohta, mitte ei kustuta püsivaid ressursse.
Kõigi printimiste järjestus Tähestikuline* Uuemad enne Vanemad enne	Võimaldab määrata järjestuse, millal prinditakse ootetööd ja konfidentsiaalsed tööd. **Märkus.** Seda menüüelementi kuvatakse ainult juhul, kui on paigaldatud kõvaketas või ISD.
Märkus. Väärtuse kõrval olev tärn (*) viitab tehase vaikeseadele.	

Kvaliteet

Menüüelement	Kirjeldus
Printimisrežiim Mustvalge Värviline*	Määrake, kuidas printer genereerib värvilist sisu.
Printimise eraldusvõime 4800 CQ* 1200 punkt/tolli	Võimaldab määrata väljatrüki eraldusvõime. **Märkus.** 4800 CQ tagab maksimaalsel kiirusel kvaliteetse väljatrüki.
Tooneri tumedus 1 kuni 5 (4*)	Võimaldab määrata tekstikujutiste heleduse või tumeduse.
Pooltoonid Tavaline* Andmed	Saate täiustada prinditavat väljatrükki, et sellel oleksid sujuvamad jooned teravamate servadega.
Märkus. Väärtuse kõrval olev tärn (*) viitab tehase vaikeseadele.	

Menüüelement	Kirjeldus
Värvisäästur Väljas* Sees	Võimaldab vähendada graafikutel ja piltidel kasutatava tooneri kogust. **Märkus.** Kui see seade on seatud olekusse Sees, tühistab see seade Tooneri tumeduse väärtuse.
Rohe-sini-puna (RGB) heledus –6 kuni 6 (0*)	Reguleerige iga RGB- ja halli objekti heledust lehel. **Märkus.** See seadistus ei mõjuta faile, kus kasutatakse CMYK värvide väärtuseid.
Rohe-sini-puna (RGB) kontrastsus –6 kuni 6 (0*)	Reguleerige iga RGB- ja halli objekti kontrasti lehel. **Märkus.** See seadistus ei mõjuta faile, kus kasutatakse CMYK värvide väärtuseid.
Rohe-sini-puna (RGB) küllastus 0 kuni 5 (0*)	Säilitage mustad ja valged väärtused, kohandades samal ajal iga lehel oleva objekti värviväärtusi. **Märkus.** See seadistus ei mõjuta faile, kus kasutatakse CMYK värvide väärtuseid.
Märkus. Väärtuse kõrval olev tärn (*) viitab tehase vaikeseadele.	

Skannimise lisaseaded

Menüüelement	Kirjeldus
Värvustasakaal Tsüaan (0*) Magenta (0*) Kollane (0*) Must (0*)	Võimaldab reguleerida iga värvi puhul kasutatava tooneri kogust.
Värvustasakaal Vaikeväärtuste lähtestamine	Lähtestage kõik värvisätted vaikimisi väärtustele.
värvikorrektsioon Väljas Automaatne* Käsitsi	Võimaldab muuta dokumentide printimisel kasutatavaid värviseadeid. **Märkused.** • Seade Väljas võimaldab printeril võtta vastu tarkvara värvikorrektsiooni. • Seade Automaatne võimaldab printeril rakendada prinditöö igale objektile erinevaid värviprofiile. • Seade Käsitsi võimaldab rakendada prinditöö iga objekti puhul RGB või CMYK värviteisendust.
Värvinäidised Printige värvinäidised	Printige iga printeris kasutatava RGB (rohe-sini-puna) või CMYK (taevasinine-purpur-kollane-võti) värviteisendustabeli näidislehed.
Värvi reguleerimine	Kalibreerige printerit reguleerima väljatrüki värvivariante.
Spot-värvi vahetamine Määrake kohandatud CMYK	Määrake kahekümnele spot-värvile konkreetsed CMYK väärtused.
Märkus. Väärtuse kõrval olev tärn (*) viitab tehase vaikeseadele.	

Tööarvestus

Menüüelement	Kirjeldus
Tööarvestus Väljas* Sees	Seadistage printer looma logi vastuvõetud prinditöödest. **Märkus.** See menüüpunkt ilmub ainult siis, kui on paigaldatud välkmälu, kõvaketas või intelligentne salvestusseade (ISD).
Tööarvestuse logi sagedus Igapäevane Iganädalane Igakuine*	Määrake, kui tihti printer logifaili loob.
Logitoiming sageduse lõpus Mitte midagi* Olemasolev logi e-postiga Olemasolev logi e-postiga ja kustutada Olemasolev logi postiga Olemasolev logi postiga ja kustutada	Määrake, mida printer teeb, kui sageduseks määratud aeg saabub. **Märkus.** Valiku Tööarvestuse logi sagedus väärtus määrab, millal see toiming aktiveeritakse.
Logi tegevus peaaegu täistasemel Mitte midagi* Olemasolev logi e-postiga Olemasolev logi e-postiga ja kustutada Vanim logi e-postiga ja kustutada Olemasolev logi postiga Olemasolev logi postiga ja kustutada Vanim logi postiga ja kustutada Olemasolev logi kustutada Vanim logi kustutada Kõik kustutada peale olemasoleva Kõik logid kustutada	Määrake, mida printer teeb, kui kõvaketas on peaaegu täis.
Logi tegevus täistasemel Mitte midagi* Olemasolev logi e-postiga ja kustutada Vanim logi e-postiga ja kustutada Olemasolev logi postiga ja kustutada Vanim logi postiga ja kustutada Olemasolev logi kustutada Vanim logi kustutada Kõik kustutada peale olemasoleva Kõik logid kustutada	Määrake, mida printer teeb, kui kõvaketta kasutus jõuab maksimaalse piirini (100 MB).
URL logi postitamiseks	Määrake, kuhu printer tööarvestuse logid postitab.
E-posti aadress, kuhu logid saata	Täpsustage e-posti aadressi, kuhu printer saadab tööarvestuse logid.
Logifaili prefiks	Täpsustage logifailide prefiks. **Märkus.** Logifaili vaikeprefiksina kasutatakse hetkel menüüs TCP/IP täpsustatud hostinime.
Märkus. Väärtuse kõrval olev tärn (*) viitab tehase vaikeseadele.	

PDF

Menüüelement	Kirjeldus
Sobita Väljas* Sees	Skaleerib lehe sisu nii, et see sobiks valitud paberi suurusega.
Marginaalid Printimine Ära prindi*	Võimaldab määrata, kas prinditakse PDF-i marginaalid.
PDF-i tõrkega printimine Väljas Sees*	Luba PDF-tõrke printimine.
Märkus. Väärtuse kõrval olev tärn (*) viitab tehase vaikeseadele.	

PostScript

Menüüelement	Kirjeldus
PS-i tõrkega lehe printimine Väljas* Sees	Prindib lehe, millel kirjeldatakse PostScript®-i tõrget. **Märkus.** Vea ilmnemisel peatub töö töötlemine, printer prindib veateate ja ülejäänud prinditöö väljastatakse.
Minimaalne joonelaius 1-30 (2*)	Määrake joone miinimumlaius. **Märkus.** 1200 punkt/tolli suuruse eraldusvõimega prinditööde puhul kasutatakse seda väärtust muutmata kujul.
PS-i käivitusrežiimi lukustamine Väljas Sees*	Keelake SysStarti fail. **Märkus.** SysStart-faili lubamine seab teie printeri või võrgu turvariski alla.
Pildi silumine Väljas* Sees	Täiustab madala eraldusvõimega piltide kontrastsust. **Märkus.** See seade ei mõjuta kujutisi eraldusvõimega vähemalt 300 punkt/tolli.
Fondi prioriteet Sisemine* Välkmälu/ketas	Määrake fondi otsimisjärjestus. **Märkused.** • Valik Sisemine suunab printeri soovitud fonti otsima kõigepealt oma mälust ja seejärel kõvakettalt või intelligentselt salvestusseadmelt (ISD). • Valik Välkmälu/ketas suunab printeri soovitud fonti otsima kõigepealt kõvakettalt või nutikalt salvestusseadmelt (ISD) ja alles seejärel printeri mälust. • Seda menüüelementi kuvatakse ainult juhul, kui on paigaldatud kõvaketas või ISD.
Ootamise ajapiir Väljas Sees* (40 sekundit)	Määrab, kui kaua printer enne prinditöö tühistamist täiendavaid andmeid ootab.
Märkus. Väärtuse kõrval olev tärn (*) viitab tehase vaikeseadele.	

PCL

Menüüelement	Kirjeldus
Fondiallikas Sisemine* Ketas Allalaadimine Välkmälu Fondikaart Kõik	Valige allikas, mis sisaldab vaikefontide valikut. **Märkused.** • Kõvaketas ja Välkmälu ilmuvad ainult siis, kui on paigaldatud vigadeta, kaitsmata kõvaketas või intelligentne mäluseade (ISD), mis sisaldab fonte. • Valik Allalaadimine ilmub ainult siis, kui allalaaditud fondid on printeri mälus olemas. • Fondikaart ilmub ainult siis, kui ISD on paigaldatud.
Fondi nimi [Saadaolevate fontide loend] (Courier*)	Valige font määratud fondiallikast.
Sümbolikomplekt [Saadaoleva sümbolikomplekti loend] (10U PC-8*)	Fondi nimele vastav sümbolikomplekt. **Märkus.** Sümbolikomplekt on komplekt tähti, numbreid, kirjavahemärke ja erisümboleid. Sümbolikomplektid toetavad mitmesuguseid keeli või konkreetseid programme, näiteks teaduslikus tekstis kasutatavad matemaatilised sümbolid.
Samm 0,08–100 (10*)	Määrake fikseeritud või püsisammuga tähemärkide samm. **Märkus.** Samm tähendab püsisammuga tähemärkide arvu trükikirja horisontaalse tolli kohta.
Paigutus Vertikaalpaigutus* Horisontaalpaigutus Pööra vertikaalpaigutus ümber Pööra horisontaalpaigutus ümber	Võimaldab määrata teksti ja graafikaelementide paigutuse leheküljel.
Ridade arv leheküljel 1-255	Määrake iga prinditud lehe tekstiridade arv PCL® andmevoo kaudu. **Märkused.** • See menüüelement aktiveerib vertikaalse regulaatori, mille abil prinditakse valitud arvul tekstiridu lehe vaikimisi seadistatud veeriste vahele. • USA-s on 60 vaikeseade. Mujal maailmas on vaikeseade 64.
PCL5 minimaalne joonelaius 1-30 (2*)	Määrake joone algne miinimumlaius.
PCLXL-i minimaalne joonelaius 1-30 (2*)	
A4 laius 198 mm* 203 mm	Võimaldab määrata loogilise lehekülje laiuse A4-formaadis paberi jaoks. **Märkus.** Loogiline lehekülg on füüsilise lehekülje ala, kuhu andmed prinditakse.
Automaatne CR pärast LF-i Sees Väljas*	Võimaldab määrata, kas printer teeb pärast automaatset söötmist salvetagastuse. **Märkus.** Salvetagastus on mehhanism, mis annab printerile käsu viia kursori positsioon sama joone esimesele positsioonile.
Märkus. Väärtuse kõrval olev tärn (*) viitab tehase vaikeseadele.	

Menüüelement	Kirjeldus
Automaatne LF pärast CR-i Sees Väljas*	Võimaldab määrata, kas printer teeb pärast salvetagastust automaatselt söötmise.
Salvenumbrite muutmine Salve määramine [x] Käsitsi paberisisestuse määramine Käsitsi ümbrikusisestuse määramine	Võimaldab konfigureerida printerit kasutama teist prindidraiverit või kohandatud rakendusi, milles on kasutusel paberiallikate teistsugused määrangud.
Salvenumbrite muutmine Kuva tehaseseaded	Näitab igale paberiallikale määratud vaikeväärtust.
Salvenumbrite muutmine Taasta vaikeseaded	Võimaldab taastada salvenumbrite vaikeväärtused.
Printimise ajapiir Väljas Sees* (90 sekundit)	Võimaldab määrata aja, mille järel printer lõpetab prinditöö, kui töö ei edene.
Märkus. Väärtuse kõrval olev tärn (*) viitab tehase vaikeseadele.	

Pilt

Menüüelement	Kirjeldus
Automaatne sobitus Sees Väljas*	Võimaldab valida parima saadavaloleva paberiformaadi ja suuna seade kujutise jaoks. **Märkus.** Kui seade on Sees, tühistab see menüüelement kujutise skaleerimis- ja suunaseaded.
Pööra ümber Väljas* Sees	Pöörale kahetoonilisi mustvalgeid pilte. **Märkus.** See menüüelement ei kehti GIF- või JPEG-kujutisevormingutele.
Skaleerimine Ankur üleval vasakul Parim sobivus* Ankur keskel Sobita pikkus/laius Sobita pikkus Sobita laius	Võimaldab reguleerida kujutist nii, et see mahuks prinditavale alale. **Märkus.** Kui Automaatne sobitamine on Sees, määratakse Skaleerimise väärtuseks automaatselt Parim sobivus.
Paigutus Vertikaalpaigutus* Horisontaalpaigutus Pööra vertikaalpaigutus ümber Pööra horisontaalpaigutus ümber	Võimaldab määrata teksti ja graafikaelementide suuna leheküljel.
Märkus. Väärtuse kõrval olev tärn (*) viitab tehase vaikeseadele.	

Paber

Salve konfiguratsioon

Menüüelement	Kirjeldus
Vaikeallikas Salv [x] (1*) Mitmeotstarbeline söötur Käsitsi paberisisestus Käsitsi ümbrikusisestus	Võimaldab määrata kõigi prinditööde paberiallika.
Paberi formaat/tüüp Salv [x] Mitmeotstarbeline söötur Käsitsi paberisisestus Käsitsi ümbrikusisestus	Võimaldab määrata igasse paberiallikasse laaditud paberiformaadi või -tüübi.
Asendussuurus Väljas Letter/A4 Kõik loetletud*	Võimaldab määrata, kas printer asendab määratud paberiformaadi, kui nõutav paberiformaat ei ole ühessegi paberiallikasse laaditud. **Märkused.** • Kui valitud on Väljas, palutakse kasutajal laadida nõutav paberiformaat. • Kõik loetletud lubab kõik saadaolevad asendused.
„MP konfigureerimine“ Kassett* Käsitsi Esimene	Määrake mitmeotstarbelise sööturi käitumine. **Märkused.** • Käsk Kassett konfigureerib mitmeotstarbelise sööturi automaatseks paberiallikaks. • Valik Käsitsi seadistab mitmeotstarbelise sööturi ainult käsitsisöötmisega prinditööde jaoks. • Käsk Esimene konfigureerib mitmeotstarbelise sööturi peamiseks paberiallikaks.
Märkus. Väärtuse kõrval olev tärn (*) viitab tehase vaikeseadele.	

Meedia konfiguratsioon

Universaalseadistus

Menüüelement	Kirjeldus
Mõõtühikud Tollid Millimeetrid	Võimaldab määrata universaalse paberiformaadi mõõtühiku. **Märkus.** USA-s on vaikeseade tollides. vaikeseade. Mujal maailmas on vaikeseade millimeetrites.
Vertikaalpaigutuse laius 3,5–19 tolli (8,5*) 88,9–482,6 mm (216*)	Võimaldab määrata universaalse paberiformaadi vertikaalpaigutuse laiuse.
Vertikaalpaigutuse kõrgus 3,5–19 tolli (14*) 88,9–482,6 mm (356*)	Võimaldab määrata universaalse paberiformaadi vertikaalpaigutuse kõrguse.
Märkus. Väärtuse kõrval olev tärn (*) viitab tehase vaikeseadele.	

Menüüelement	Kirjeldus
Etteande suund Lühem serv* Pikem serv	Võimaldab määrata, kas printer haarab paberit lühikesest või pikast servast. **Märkus.** Valik Pikem serv kuvatakse vaid siis, kui pikim serv on lühem kui toetatud maksimaalne laius.
Mitu universaalset suurust Salv [x] Mitmeotstarbeline söötur	Määrake igasse paberiallikasse laaditava universaalse formaadi jaoks ainulaadne mõõde. **Märkus.** Kõnealune seadistus ilmub vaid siis, kui see on lubatud menüüs Seade. Puudutage avakuval valikut **Seaded** > **Seade** > **Hooldus** > **Konfigureerimise menüü** > **Salve konfiguratsioon** > **Mitmesugused universaalsed formaadid**.
Märkus. Väärtuse kõrval olev tärn (*) viitab tehase vaikeseadele.	

Meedia tüübid

Menüüelement	Kirjeldus
Tavapaber Kaardivalik Ringlussevõetud Läikiv paber Sildid Vinüülsildid Dokumendipaber Ümbrik Kirjablankett Eelprinditud Värviline paber Õhuke paber Paks paber Kare/puuvillane Kohandatud tüüp [X]	Võimaldab määrata paberi tekstuuri, kaalu ja paigutuse.

USB-mäluseade

Välkmäluseadmelt printimine

Menüüelement	Kirjeldus
Eksemplaride arv 1–9999 (1*)	Võimaldab määrata eksemplaride arvu.
Paberiallikas Salv [x] (1*) Mitmeotstarbeline söötur Käsitsi paberisisestus Käsitsi ümbrikusisestus	Võimaldab määrata prinditöö paberiallika.
Märkus. Väärtuse kõrval olev tärn (*) viitab tehase vaikeseadele.	

Menüüelement	Kirjeldus
Värviline Väljas Sees*	Välkmäluseadme faili värvilisena printimine.
Eksemplarhaaval Väljas [1,1,1,2,2,2]* Sees [1,2,1,2,1,2]*	Võimaldab hoida prinditöö lehekülgi õiges järjekorras, eriti juhul kui prindite tööst mitu eksemplari.
Pooled Ühepoolne* Kahepoolne	Võimaldab määrata, kas prinditakse paberi ühele või mõlemale küljele.
Pööratavat tüüpi Pikem serv* Lühem serv	Määrake, milline paberi pool kahepoolse printimise ajal köidetakse.
Lehekülgi poole kohta Väljas* 2 lehekülge paberi lehekülje kohta 3 lehekülge paberi lehekülje kohta 4 lehekülge paberi lehekülje kohta 6 lehekülge paberi lehekülje kohta 9 lehekülge paberi lehekülje kohta 12 lehekülge paberi lehekülje kohta 16 lehekülge paberi lehekülje kohta	Võimaldab printida ühele paberi küljele mitu leheküljekujutist.
Lehekülgi paberi lehekülje kohta, järjestus Horisontaalne* Vastupidine horisontaalne Vastupidine vertikaalne Vertikaalne	Võimaldab määrata menüü Lehekülgi paberi leheküljel kasutamisel mitme-leheküljeliste kujutiste paigutuse.
Lehekülgi paberi leheküljel, paigutus Automaatne* Horisontaalpaigutus Vertikaalpaigutus*	Võimaldab määrata menüü Lehekülgi paberi leheküljel kasutamisel mitme-leheküljeliste kujutiste suuna.
Lehekülgi paberi leheküljel, ääris Mitte midagi* Pidev	Prindib igale leheküljele äärise, kasutades menüüd Lehekülgi paberi leheküljel.
Eralduslehed Väljas* Eksemplaride vahele Tööde vahel Lehekülgede vahel	Sisestab printides tühjad eralduslehed.
Eralduslehe allikas Salv [x] (1*) Mitmeotstarbeline söötur	Eralduslehe paberiallika valimine.
Märkus. Väärtuse kõrval olev tärn (*) viitab tehase vaikeseadele.	

Menüüelement	Kirjeldus
Tühjad leheküljed Ära prindi* Printimine	Prindib prinditöö tühjad lehed.
Märkus. Väärtuse kõrval olev tärn (*) viitab tehase vaikeseadele.	

Võrk/pordid

Võrgu ülevaade

Menüüelement	Kirjeldus
Aktiivne adapter Automaatne* Standardvõrk Wi-Fi	Saate määrata võrguühenduse tüübi. **Märkus.** Wi-Fi menüü on saadaval ainult Wi-Fi-võrguga ühendatud printeritel.
Võrgu olek	Näitab printerivõrgu ühenduse olekut.
Kuva võrgu olek printeril Väljas Sees*	Näitab ekraanil võrgu olekut.
Kiirus, dupleks	Näitab hetkel aktiivse võrgukaardi kiirust.
IPv4	Näitab IPv4-aadressi.
Kõik IPv6-aadressid	Näitab kõiki IPv6-aadresse.
Lähtesta prindiserver	Lähtestab kõik aktiivsed võrguühendused printeriga. **Märkus.** Seade eemaldab kõik võrgukonfiguratsiooni seaded.
Võrgutöö ajapiirang Väljas Sees* (90 sekundit)	Võimaldab määrata aja, mille möödudes printer tühistab võrgu prinditöö.
Vaheleht Väljas* Sees	Prindib vahelehe.
Luba võrguühendused Väljas Sees*	Saate lubada printeril võrguga ühenduse luua.
Luba LLDP Väljas* Sees	Saate lubada printeris LLDP protokolli (Link Layer Discovery Protocol).
Märkus. Väärtuse kõrval olev tärn (*) viitab tehase vaikeseadele.	

Wi-Fi

Märkus. Seda menüüd saab kasutada ainult Wi-Fi võrku ühendatud printerite või siis traadita võrgu adapteriga printerite puhul.

Menüüelement	Kirjeldus
Seadistamine mobiilirakenduse abil	Konfigureerige Wi-Fi ühendust, kasutades Lexmarki mobiiliassistenti.
Seadistamine printeri paneelil Võrgu valimine Wi-Fi võrgu lisamine Võrgu nimi Võrgu režiim Infrastruktuur Traadita ühenduse turberežiim Keelatud* WPA2-/WPA-Personal WPA2-Personal WPA2/WPA3-Personal WPA3-Personal 802.1x–RADIUS	Konfigureerige Wi-Fi ühendus juhtpaneeli kasutades. **Märkus.** Seda menüüelementi kuvatakse manusserveris suvandina *Wi-Fi ühenduse seadistamine*.
Wi-Fi Protected Setup Alusta nupumeetodit Alusta PIN-meetodit	Võimaldab kiiresti turvatud Wi-Fi-ühenduse luua. **Märkused.** • „Alusta nupumeetodit“ ühendab printeri Wi-Fi-võrguga, kui vajutate määratud aja jooksul nii printeri nuppu kui ka pääsupunkti (Wi-Fi-ruuteri) nuppu. • „Alusta PIN-meetodit“ ühendab printeri Wi-Fi-võrguga, kui sisestate pääsupunkti kasutajaliideses printeri PIN-koodi.
Ühilduvus 802.11b/g/n (2,4 GHz)* 802.11a/b/g/n/ac (2,4/5 GHz) 802.11a/n/ac (5 GHz)	Võimaldab määrata Wi-Fi-võrgu standardi. **Märkus.** Valikud 802.11a/b/g/n/ac (2,4 GHz/5 GHz) ja 802.11a/n/ac (5 GHz) ilmuvad ainult siis, kui Wi-Fi valik on installitud.
Traadita ühenduse turberežiim Keelatud* WPA2/WPA-Personal WPA2-Personal WPA2/WPA3-Personal WPA3-Personal 802.1x–RADIUS	Võimaldab määrata turberežiimi, mida kasutatakse printeri Wi-Fi seadmetega ühendamisel.
WPA2/WPA-Personal AES*	Võimaldab määrata režiimi WPA (Wi-Fi Protected Acces) kaudu Wi-Fi ühenduse turvalisuse. **Märkus.** Seda menüüelementi kuvatakse ainult siis, kui traadita ühenduse turberežiimiks on valitud WPA2/WPA-Personal.
PSK määramine	Võimaldab määrata parooli turvalise Wi-Fi võrgu jaoks.
WPA2-Personal AES*	Võimaldab määrata režiimi WPA2 kaudu Wi-Fi ühenduse turvalisuse. **Märkus.** Seda menüüelementi kuvatakse ainult siis, kui traadita ühenduse turberežiimiks on määratud WPA2-Personal.

Menüüelement	Kirjeldus
802.1x krüptimisrežiim WPA+ WPA2* WPA2 + PMF*	Võimaldab määrata standardi 802.1x kaudu Wi-Fi ühenduse turvalisuse. **Märkus.** Seda menüüelementi kuvatakse ainult siis, kui traadita ühenduse turberežiimiks on määratud 802.1x-RADIUS.
IPv4 Luba DHCP Sees* Väljas Staatilise IP-aadressi määramine IP-aadress Võrgumask Lüüs	Lubage printeris IPv4 seaded ja konfigureerige neid.
IPv6 Luba IPv6 Sees* Väljas Luba DHCPv6 Sees Väljas* Olekuvaba aadressi automaatne konfiguratsioon Sees* Väljas DNS-serveri aadress Käsitsi määratud IPv6-aadress Käsitsi määratud IPv6-ruuter Aadressi eesliide Kõik IPv6-aadressid Kõik IPv6-ruuteri aadressid	Lubage printeris IPv6 seaded ja konfigureerige neid.
Võrguaadress UAA LAA	Kuvage võrguaadressid.
PCL SmartSwitch Sees* Väljas	Võimaldab seadistada printeri nii, et see lülituks automaatselt PCL-emulatsioonile, kui prinditöö seda nõuab, hoolimata printeri vaikekeelest. **Märkus.** Kui PCL SmartSwitch on väljas, ei uuri printer sissetulevaid andmeid ja kasutab menüüs Seadistus nimetatud printeri vaikekeelt.
PS SmartSwitch Sees* Väljas	Võimaldab seadistada printeri nii, et see lülituks automaatselt PS-emulatsioonile, kui prinditöö seda nõuab, hoolimata printeri vaikekeelest. **Märkus.** Kui PS SmartSwitch on väljas, ei uuri printer sissetulevaid andmeid ja kasutab menüüs Seadistus nimetatud printeri vaikekeelt.
Tööde puhverdamine Sees Väljas*	Enne printimist salvestage printimistööd ajutiselt kõvakettale või intelligentsele salvestusseadmele (ISD). **Märkus.** Seda menüüelementi kuvatakse ainult juhul, kui on paigaldatud kõvaketas või ISD.

Menüüelement	Kirjeldus
Mac Binary PS Automaatne* Sees Väljas	Võimaldab seadistada printeri Macintoshi kahendkoodis PostScript-prinditööde töötlemiseks. **Märkused.** • Kui valitud on Sees, töödeldakse toorkahendkoodis PostScript-prinditöid. • Kui valitud on Väljas, filtreeritakse prinditöid standardprotokolli kasutades.

Wi-Fi Direct

Menüüelement	Kirjeldus
Luba Wi-Fi Direct Sees Väljas*	Võimaldab seadistada printeri nii, et see looks otseühenduse Wi-Fi seadmetega.
Wi-Fi Directi nimi	Määrake Wi-Fi Directi võrgu nimi.
Wi-Fi Directi parool	Määrake parool Wi-Fi ühenduse kasutajate autentimiseks ja valideerimiseks.
Näita seadistuse lehel parooli Väljas Sees*	Saate kuvada Võrguseadistuse lehel Wi-Fi Directi parooli.
Eelistatud kanali number 1–11 Automaatne*	Määrake Wi-Fi võrgu eelistatud kanal.
Grupiomaniku IP-aadress	Määrake grupiomaniku IP-aadress.
Palvete automaatse aktsepteerimise nupud Väljas* Sees	Võimaldab aktsepteerida võrguga ühendust soovivaid palveid. **Märkus.** Klientide automaatne aktsepteerimine ei ole turvaline.
Märkus. Väärtuse kõrval olev tärn (*) viitab tehase vaikeseadele.	

Mobiilsete teenuste juhtimine

Menüüelement	Kirjeldus
IPP printimise lubamine Sees* Väljas	Lubage mobiilseadmetest printimine Interneti printimise protokolli (IPP) abil.
IPP lubamine USB abil Sees* Väljas	Lubage printimine ja skannimine USB-ühenduse abil.
Luba Mopria printimise tuvastamine Sees* Väljas	Lubage Mopria-võimelistel seadmetel printer tuvastada.
Märkus. Väärtuse kõrval olev tärn (*) viitab tehase vaikeseadele.	

Ethernet

Menüüelement	Kirjeldus
Võrgu kiirus	Kuvage aktiivse traadita võrgu adapteri kiirus.
IPv4 Luba DHCP (Sees*) Staatilise IP-aadressi määramine	IPv4 seadete määramine.
IPv6 Luba IPv6 (Sees*) Luba DHCPv6 (Väljas*) Olekuvaba aadressi automaatne konfiguratsioon (Sees*) DNS-serveri aadress Käsitsi määratud IPv6-aadress Käsitsi määratud IPv6-ruuter Aadressi eesliide (64*) Kõik IPv6-aadressid Kõik IPv6-ruuteri aadressid	IPv6 seadete määramine.
Võrguaadress UAA LAA	Võimaldab määrata võrguaadressi.
PCL SmartSwitch Väljas Sees*	Võimaldab seadistada printeri nii, et see lülituks automaatselt PCL-emulatsioonile, kui prinditöö seda nõuab, hoolimata printeri vaikekeelest. **Märkus.** Kui see seadistus on keelatud, ei uuri printer sissetulevaid andmeid ja kasutab menüüs Seadistus nimetatud printeri vaikekeelt.
PS SmartSwitch Väljas Sees*	Võimaldab seadistada printeri nii, et see lülituks automaatselt PostScripti emulatsioonile, kui prinditöö seda nõuab, hoolimata printeri vaikekeelest. **Märkus.** Kui see seadistus on keelatud, ei uuri printer sissetulevaid andmeid ja kasutab menüüs Seadistus nimetatud printeri vaikekeelt.
Tööde puhverdamine Väljas* Sees	Enne printimist salvestage printimistööd ajutiselt kõvakettale või intelligentsele salvestusseadmele (ISD). **Märkus.** Seda menüüelementi kuvatakse ainult juhul, kui on paigaldatud kõvaketas või ISD.
Mac Binary PS Automaatne* Sees Väljas	Võimaldab seadistada printeri Macintoshi kahendkoodis PostScript-prinditööde töötlemiseks. **Märkused.** • Valiku Automaatne valimisel töödeldakse prinditöid kas Windowsi või Macintoshi operatsioonisüsteeme kasutades. • Valiku Väljas valimisel filtreeritakse PostScript prinditöid standard-protokolli kasutades.
Energiatõhus Ethernet Sees Väljas Automaatne*	Vähendage energiatarvet, kui printer ei saa Etherneti võrgust andmeid kätte.
Märkus. Väärtuse kõrval olev tärn (*) viitab tehase vaikeseadele.	

TCP/IP

Märkus. Seda menüüd kuvatakse ainult võrguprinterites või prindiserveritega ühendatud printerites.

Menüüelement	Kirjeldus
Hostinime määramine	Seadistage TCP/IP praegune hostinimi.
Domeeni nimi	Võimaldab määrata domeeninime.
Luba DHCP-/BOOTP-protokollil NTP-serverit uuendada Sees* Väljas	Võimaldab DHCP- ja BOOTP-klientidel uuendada printeri NTP seadeid.
Seadistamiseta loodud võrgu nimi	Võimaldab määrata teenuse nime konfigureerimiseta võrguloomele.
Luba automaatne IP Väljas Sees*	Võimaldab määrata IP-aadressi automaatselt.
DNS-serveri aadress	Võimaldab määrata praeguse DNS-serveri aadressi.
Varu-DNS-aadress	Varu-DNS-serverite aadresside määramine.
Varu-DNS-aadress 2	
Varu-DNS-aadress 3	
Domeeni otsingu järjekord	Võimaldab määrata domeeninimede loendi printeri ja selle selliste ressursside paigutamiseks, mis asuvad võrgus erinevates domeenides.
Luba DDNS Väljas* Sees	Võimaldab uuendada dünaamilise DNSi seadeid.
DDNS TTL	Võimaldab määrata praeguse DDNSi seaded.
Vaikimisi TTL	
DDNSi värskendamise aeg	
Luba mDNS Väljas Sees*	Võimaldab uuendada Multicast DNSi seadeid.
WINS-serveri aadress	Võimaldab WINSile serveri aadressi määrata.
Luba BOOTP Väljas* Sees	Võimaldab BOOTPil printeri IP-aadressi määrata.
Piiratud serverite loend	Võimaldab määrata IP-aadressid, millel on lubatud printeriga TCP/IP kaudu suhelda. **Märkused.** • Kasutage iga IP-aadressi eraldamiseks koma. • Lisada saab kuni 50 IP-aadressi. • See menüüelement on saadaval vaid mõnel printerimudelil.
Märkus. Väärtuse kõrval olev tärn (*) viitab tehase vaikeseadele.	

Menüüelement	Kirjeldus
Piiratud serverite loendi võimalus Sulge kõik pordid* Sulge ainult printimine Sulge ainult printimine ja HTTP	Määrake nende IP-aadresside ligipääsusuvand, mida loendis ei ole. **Märkus.** See menüüelement on saadaval vaid mõnel printerimudelil.
MTU 256–1500 Ethernet (1500*)	Võimaldab TCP-ühenduste jaoks MTU-parameetri määrata.
RAW-printimise port 1-65535 (9100*)	Võimaldab võrku ühendatud printeritele RAW-pordi numbrit määrata.
Väljuva liikluse maksimaalne kiirus Väljas* Sees	Võimaldab määrata printeri maksimaalse edastuskiiruse. **Märkus.** Kui see on lubatud, on selle seadistuse valik 100–1000000 kilobitti/sekundis.
TLS tugi Luba TLSv1.0 (Väljas) Luba TLSv1.1 (Väljas*) Luba TLSv1.2 (Sees*)	Lubage transpordikihi turvaprotokoll.
SSL šifri loend	Määrake šifri algoritmid, mida kasutada SSL- või TLS-ühenduste puhul.
TLSv1.3 SSL šifri loend	Määrake TLS v1.3 puhul kasutatav spetsiifiline šiffersõne.
Märkus. Väärtuse kõrval olev tärn (*) viitab tehase vaikeseadele.	

SNMP

Märkus. Seda menüüd kuvatakse ainult võrguprinterites või prindiserveritega ühendatud printerites.

Menüüelement	Kirjeldus
SNMP versioonid 1 ja 2c Lubatud Väljas Sees* Luba seatud SNMP Väljas Sees* Luba PPM MIB Väljas Sees* SNMP kogukond	Saate konfigureerida lihtsa võrguhalduse protokolli (Simple Network Management Protocol, SNMP) versioonid 1 ja 2c prindidraiverite ning rakenduste installimiseks.
Märkus. Väärtuse kõrval olev tärn (*) viitab tehase vaikeseadele.	

Menüüelement	Kirjeldus
SNMP versioon 3 Lubatud Väljas Sees* Konteksti nimi Võimaldab määrata lugemise/kirjutamise identimisteabe Kasutajanimi Autentimise parool Privaatne parool Võimaldab määrata ainult lugemist võimaldava identimisteabe Kasutajanimi Autentimise parool Privaatne parool Autentimise räsi MD5 SHA1* Minimaalne autentimise tase Autentimiseta, privaatsuseta Autentimine, privaatsuseta Autentimine, privaatsus* Privaatsusalgoritm DES AES-128*	Saate konfigureerida SNMP versiooni 3 printeri turbe installimiseks ja uuendamiseks.
Märkus. Väärtuse kõrval olev tärn (*) viitab tehase vaikeseadele.	

IPSec

Märkus. Seda menüüd kuvatakse ainult võrguprinterites või prindiserveritega ühendatud printerites.

Menüüelement	Kirjeldus
Luba IPSec Väljas* Sees	Võimaldab määrata interneti protokolli turvalisuse (Internet Protocol Security, IPSec).
Baaskonfiguratsioon Vaikimisi* Ühilduvus Turvaline	Võimaldab määrata IPSec-baaskonfiguratsiooni. **Märkus.** Seda menüüelementi kuvatakse vaid siis, kui suvandi Luba IPSec seade on Sees.
DH (Diffie-Hellman) rühma ettepanek modp2048 (14)* modp3072 (15) modp4096 (16) modp6144 (17)	Võimaldab määrata IPSec-baaskonfiguratsiooni. **Märkus.** Seda menüüelementi kuvatakse ainult siis, kui Baaskonfiguratsiooniks on määratud Ühilduvus.
Märkus. Väärtuse kõrval olev tärn (*) viitab tehase vaikeseadele.	

Menüüelement	Kirjeldus
Kavandatav krüptimismeetod 3DES AES*	Võimaldab seadistada krüptimismeetodi. **Märkus.** Seda menüüelementi kuvatakse ainult siis, kui Baaskonfigurat-siooniks on määratud Ühilduvus.
Kavandatav autentimismeetod SHA1 SHA256* SHA512	Võimaldab seadistada autentimismeetodi. **Märkus.** Seda menüüelementi kuvatakse ainult siis, kui Baaskonfigurat-siooniks on määratud Ühilduvus.
IKE SA eluiga (tunnid) 1 2 4 8 24*	Määrake IKE SA aegumisperiood. **Märkus.** Seda menüüelementi kuvatakse ainult siis, kui Baaskonfigurat-siooniks on määratud Turvaline.
IPSec SA eluiga (tunnid) 1 2 4 8* 24	Määrake IPSec SA aegumisperiood. **Märkus.** Seda menüüelementi kuvatakse ainult siis, kui Baaskonfigurat-siooniks on määratud Turvaline.
IPSec-seadme sertifikaat	Võimaldab määrata IPSec-sertifikaadi. **Märkus.** Seda menüüelementi kuvatakse vaid siis, kui suvandi Luba IPSec seade on Sees.
Eelsisestatud võtme autenditud ühendused Host [x]	Saate konfigureerida printeri autenditud ühendused. **Märkus.** Neid menüüelemente kuvatakse vaid siis, kui suvandi Luba IPSec seade on Sees.
Sertifikaadi autenditud ühendused Host [x] Aadress[/alamvõrk]	
Märkus. Väärtuse kõrval olev tärn (*) viitab tehase vaikeseadele.	

802.1x

Märkus. Seda menüüd kuvatakse ainult võrguprinterites või prindiserveritega ühendatud printerites.

Menüüelement	Kirjeldus
Aktiivne Väljas* Sees	Võimaldab lubada printeril ühineda võrkudega, mis vajavad enne juurde-pääsu lubamist autentimist.
802.1x autentimine Seadme sisselogimise nimi Seadme sisselogimise parool Serve sertifikaadi valideerimine (Sees*) Sündmuste logimise lubamine (Väljas*) 802.1x seadme sertifikaat	Konfigureerige 802.1x ühenduse autentimise seaded.
Märkus. Väärtuse kõrval olev tärn (*) viitab tehase vaikeseadele.	

Menüüelement	Kirjeldus
Autentimismehhanism EAP – MD5 (Sees*) EAP – MSCHAPv2 (Sees*) LEAP (Sees*) PEAP (Sees*) EAP – TLS (Sees*) EAP – TTLS (Sees*) TTLS autentimismeetod (MSCHAPv2*)	Määrake 802.1x-ühenduse jaoks lubatud autentimismehhanismid.
Märkus. Väärtuse kõrval olev tärn (*) viitab tehase vaikeseadele.	

LPD konfiguratsioon

Märkus. Seda menüüd kuvatakse ainult võrguprinterites või prindiserveritega ühendatud printerites.

Menüüelement	Kirjeldus
LPD ajapiirang 0 – 65 535 sekundit (90*)	Võimaldab määrata ajapiirangu väärtuse, mis takistab protokolli Line Printer Daemon (LPD) serverit ootamast lõputult kokkujooksnud või kehtetuid prinditöid.
LPD vaheleht Väljas* Sees	Printige vaheleht kõikide LPD-prinditööde kohta. **Märkus.** Vaheleht on prinditöö esimene lehekülg, mida kasutatakse prinditööde eralduslehena ja prinditöö nõude algataja tuvastamiseks.
LPD viimane lehekülg Väljas* Sees	Printige kõikide LPD-prinditööde viimane lehekülg. **Märkus.** Viimane lehekülg on prinditöö viimane lehekülg.
LPD salvetagastuse teisendus Väljas* Sees	Võimaldab määrata salvetagastuse teisenduse. **Märkus.** Salvetagastus on mehhanism, mis annab printerile käsu viia kursori positsioon sama joone esimesele positsioonile.
Märkus. Väärtuse kõrval olev tärn (*) viitab tehase vaikeseadele.	

HTTP/FTP seaded

Menüüelement	Kirjeldus
Proksi HTPP proksi IP-aadress HTTP vaikimisi IP-port FTP proksi IP-aadress FTP vaikimisi IP-port Autentimine Kasutajanimi Parool Kohalikud domeenid	Seadistage HTTP ja FTP seadeid.
Muud seaded Luba HTTP-server (Sees*)	Võimaldab printeri kontrollimiseks ja haldamiseks juurdepääsu sisseehitatud veebiserverisse.
Märkus. Väärtuse kõrval olev tärn (*) viitab tehase vaikeseadele.	

Menüüelement	Kirjeldus
Muud seaded Luba HTPPS (Sees*)	Võimaldab lubada hüperteksti edastusprotokolli üle turvasoklite kihi (HTTPS) prindiserverisse ja sealt edastatavate andmete krüptimiseks.
Muud seaded Sunnitud HTTPS ühendused (Väljas*)	Sunni printerit kasutama HTTPS ühendusi.
Muud seaded Luba FTP/TFTP (Sees*)	Võimaldab FTP/TFTP abil faile saate.
Muud seaded HTTPS-seadme sertifikaat (vaikimisi*)	Vaadake printeris kasutatavat HTTP-seadme sertifikaati.
Muud seaded HTTP-/FTP-nõuete ajapiir (30*)	Võimaldab määrata aja, mille möödumisel serveri ühendus katkeb.
Muud seaded HTTP-/FTP-nõuete korduskatsed (3*)	Määrake, mitu korda HTTP-/FTP-nõudeid lahendada proovitakse.
Märkus. Väärtuse kõrval olev tärn (*) viitab tehase vaikeseadele.	

ThinPrint

Menüüelement	Kirjeldus
Luba ThinPrint Väljas* Sees	Printige ThinPrinti abil.
Pordi number 4000–4999 (4000*)	Võimaldab määrata ThinPrint-serveri pordi numbri.
Ribalaius (bit/s) 100-1000000 (0*)	Võimaldab määrata keskkonda ThinPrint andmete edastamise kiiruse.
Paketi suurus (kilobaitides) 0–64000 (0*)	Võimaldab määrata andmeedastuse paketi suuruse.
Märkus. Väärtuse kõrval olev tärn (*) viitab tehase vaikeseadele.	

USB

Menüüelement	Kirjeldus
PCL SmartSwitch Väljas Sees*	Võimaldab seadistada printeri nii, et see lülituks PCL-emulatsioonile, kui USB-pordi kaudu saabunud prinditöö seda nõuab, hoolimata printeri vaikekeelest. **Märkus.** Kui see seadistus on keelatud, ei uuri printer sissetulevaid andmeid ja kasutab menüüs Seadistus nimetatud printeri vaikekeelt.
PS SmartSwitch Väljas Sees*	Võimaldab seadistada printeri nii, et see lülituks PostScript emulatsioonile, kui USB-pordi kaudu saabunud prinditöö seda nõuab, hoolimata printeri vaikekeelest. **Märkus.** Kui see seadistus on keelatud, ei uuri printer sissetulevaid andmeid ja kasutab menüüs Seadistus nimetatud printeri vaikekeelt.
Märkus. Väärtuse kõrval olev tärn (*) viitab tehase vaikeseadele.	

Menüüelement	Kirjeldus
Tööde puhverdamine Väljas* Sees	Enne printimist salvestage printimistööd ajutiselt kõvakettale või intelligentsele salvestus-seadmele (ISD). **Märkus.** Seda menüüelementi kuvatakse ainult juhul, kui on paigaldatud kõvaketas või ISD.
Mac Binary PS Automaatne* Sees Väljas	Võimaldab seadistada printeri Macintoshi kahendkoodis PostScript-prinditööde töötlemiseks. **Märkused.** • Valiku Automaatne valimisel töödeldakse prinditöid kas Windowsi või Macintoshi operat-sioonisüsteeme kasutades. • Valiku Väljas valimisel filtreeritakse PostScript prinditöid standardprotokolli kasutades.
Luba USB-port Väljas Sees*	Võimaldab lubada eesmise USB-mäluseadme pordi.
Märkus. Väärtuse kõrval olev tärn (*) viitab tehase vaikeseadele.	

Piira välist juurdepääsu võrgule

Menüüelement	Kirjeldus
Piira välist juurdepääsu võrgule Väljas* Sees	Saate piirata juurdepääsu võrgukohtadele.
Väline võrguaadress	Saate piirata juurdepääsu võrguaadressidele.
Teavituste e-posti aadress	Saate määrata e-posti aadressi, kuhu saadetakse teavitusi logitud sündmuste kohta.
Pingi sagedus 1–300 (10*)	Määrake võrgupäringute tegemise intervall sekundites.
Pealkiri	Sisestage teavituskirja pealkiri ja sõnum.
Sõnum	
Märkus. Väärtuse kõrval olev tärn (*) viitab tehase vaikeseadele.	

Turve

Sisselogimismeetodid

Lubade haldamine

Menüüelement	Kirjeldus
Juurdepääs funktsioonidele Muuda aadressiraamatut Otseteede haldamine Loo profiilid Halda järjehoidjaid Välkmäluseadmelt printimine Välkmäluseadme värviprintimine Juurdepääs ootetöödele Profiilide kasutamine Tööde tühistamine seadmes Keele muutmine Interneti prindiprotokoll (Internet Printing Protocol, IPP) Mustvalge printimine Värviprintimine	Reguleerige juurdepääsu printerifunktsioonidele.
Administratiivmenüüd Menüü „Turve“ Menüü „Võrk/pordid“ Menüü „Paber“ Menüü „Aruanded“ Funktsiooni konfigureerimismenüüd Menüü „Tarvikud“ Valikulise kaardi menüü SE menüü Seadme menüü	Reguleerige juurdepääsu printerimenüüdele.
Seadmehaldus Kaughaldus Püsivara uuendused Rakenduste konfiguratsioon Manusserveri juurdepääs Kõikide seadete import/eksport Kasutuselt kõrvaldamine ja kustutamine Pilveteenuste registreerimine	Võimaldab reguleerida juurdepääsu printeri haldamissu-vanditele.
Rakendused Uued rakendused Slaidiseanss Muuda taustapilti Ekraanisäästja	Reguleerige juurdepääsu printerirakendustele.

Kohalikud kontod

Menüüelement	Kirjeldus
Rühmade/lubade haldamine Lisa rühm Impordi juurdepääsu juhtnuppe Juurdepääs funktsioonidele Administratiivmenüüd Seadmehaldus Rakendused Kõik kasutajad Impordi juurdepääsu juhtnuppe Juurdepääs funktsioonidele Administratiivmenüüd Seadmehaldus Rakendused Administraator	Võimaldab reguleerida rühma või kasutaja juurdepääsu printerifunktsioonidele, rakendustele ja turbeseadetele.
Lisa kasutaja Kasutajanimi/parool Kasutajanimi Parool PIN	Võimaldab luua kohalikud kontod printerifunktsioonide kasutamiseks.
Kasutajanime-/paroolikontod Lisa kasutaja	
Kasutajanimekontod Lisa kasutaja	
Paroolikontod Lisa kasutaja	
PIN-koodide kontod Lisa kasutaja	

Ajasta USB-seadmed

Menüüelement	Kirjeldus
Ajakavad Lisa uus ajakava	Võimaldab ajastada seadme ühendamise eesmise USB-pordiga.

Turbeauditilogi

Menüüelement	Kirjeldus
Luba audit Väljas* Sees	Sündmuste salvestamine turvalisse auditilogisse ja süsteemi kauglogisse.
Märkus. Väärtuse kõrval olev tärn (*) viitab tehase vaikeseadele.	

Menüüelement	Kirjeldus
Luba süsteemi kauglogimine Väljas* Sees	Saadab auditilogisid kaugserverisse.
Süsteemi kauglogi server	Võimaldab määrata süsteemi kauglogi serveri.
Süsteemi kauglogi port 1–65535 (514*)	Võimaldab määrata süsteemi kauglogi pordi.
Süsteemi kauglogi meetod Tavaline UDP* Stunnel	Võimaldab määrata süsteemi meetodi logitud sündmuste edastamiseks kaugserverisse.
Süsteemi kauglogi saatmisväärtus 0 – tuumateated 1 – kasutajatasandi teated 2 – postisüsteem 3 – süsteemideemonid 4 – turva-/autoriseerimisteated* 5 – süsteemilogide sisemiselt genereeritud teated 6 – reaprinteri alamsüsteem 7 – netiuudiste alamsüsteem 8 – UUCP-alamsüsteem 9 – kelladeemon 10 – turva-/autoriseerimisteated 11 – FTP-deemon 12 – NTP-alamsüsteem 13 – logiaudit 14 – logi märguanne 15 – kelladeemon 16 – kohalik kasutus 0 (kohalik0) 17 – kohalik kasutu1 (kohalik1) 18 – kohalik kasutus 2 (kohalik2) 19 – kohalik kasutus 3 (kohalik3) 20 – kohalik kasutus 4 (kohalik4) 21 – kohalik kasutus 5 (kohalik5) 22 – kohalik kasutus 6 (kohalik6) 23 – kohalik kasutus 7 (kohalik7)	Võimaldab määrata seadme koodi, mida printer kasutab logisündmuste kaugserverisse saatmiseks.
Logitavate sündmuste tõsidus 0 – avarii 1 – märguanne 2 – kriitiline 3 – viga 4 – hoiatus* 5 – teatis 6 – teavitav 7 – silumine	Võimaldab määrata tähtsuse järjekorra katkestustaseme teadete ja sündmuste logimisel.
Märkus. Väärtuse kõrval olev tärn (*) viitab tehase vaikeseadele.	

Menüüelement	Kirjeldus
Süsteemi kauglogi logimata sündmused Väljas* Sees	Saadab kaugserverisse kõik sündmused, olenemata tõsiduse tasemest.
Administraatori e-posti aadress	Saadab e-kirja teel administraatorile teavituse logitud sündmuste kohta.
E-posti logi tühjendamise märguanne Väljas* Sees	Saadab e-kirja teel administraatorile teavituse, kui logikirje kustutatakse.
E-posti logi ülekirjutamise märguanne Väljas* Sees	Saadab e-kirja teel administraatorile teavituse, kui logi saab täis ja hakkab vanimaid kirjeid üle kirjutama.
Logi kogu tegevus Kirjuta vanimad kirjed üle* Saada logi e-postiga ja kustuta kõik kirjed	Lahendab logide salvestamise probleemid, kui logi täidab selleks ettenähtud mäluruumi.
E-posti protsentuaalse täituvuse märguanne Väljas* Sees	Saadab e-kirja teel administraatorile teavituse, kui logi täidab selleks ettenähtud mäluruumi.
Protsentuaalse täituvuse märguande tase 1–99 (90*)	
E-posti logi eksportimise märguanne Väljas* Sees	Saadab e-kirja teel administraatorile teavituse, kui logi eksporditakse.
E-posti logi seadete muutmise märguanne Väljas* Sees	Saadab e-kirja teel administraatorile teavituse, kui seade on Luba audit.
Logi realõpud LF (\n)* CR (\r) CRLF (\r\n)	Võimaldab määrata, kuidas logifail iga rea lõpus lõppeb.
Allkirjasta eksporditavad logid digitaalselt Väljas* Sees	Lisa digitaalallkiri igale eksporditavale logifailile.
Tühjenda logi	Kustutab kõik auditilogid.
Ekspordi logi Süsteemi logi (RFC 5424) Süsteemi logi (RFC 3164) CSV	Turbelogi eksportimine välkmäluseadmele.
Märkus. Väärtuse kõrval olev tärn (*) viitab tehase vaikeseadele.	

Sisselogimispiirangud

Menüüelement	Kirjeldus
Ebaõnnestunud sisselogimiskatsed 1–10 (3*)	Võimaldab määrata tehtud ebaõnnestunud sisselogimiskatsete arvu, mille järel kasutaja blokeeritakse.
Ebaõnnestumiskestus 1–60 minutit (5*)	Võimaldab määrata ajaperioodi, mille jooksul tehtud ebaõnnestunud sisselogimiskatsete järel kasutaja blokeeritakse.
Blokeerimiskestus 1–60 minutit (5*)	Võimaldab määrata blokeerimiskestust.
Veebist sisselogimise ajapiirang 1–120 minutit (10*)	Võimaldab määrata kaugsisselogimise viivituse, mille järel kasutaja automaatselt välja logitakse.
Märkus. Väärtuse kõrval olev tärn (*) viitab tehase vaikeseadele.	

Konfidentsiaalse printimise seadistamine

Menüüelement	Kirjeldus
PIN-sisestuse katsete arv 2–10	Määrake piirväärtus vigase PIN-koodi sisestamiseks. **Märkus.** Selle arvu täitumisel kustutatakse asjaomase kasutajanimega seotud prinditööd.
Konfidentsiaalse töö aegumine Väljas* 1 tund 4 tundi 24 tundi 1 nädal	Määrake igale hoitud tööle individuaalne aegumistähtaeg enne selle automaatset kustutamist kõvakettalt või intelligentselt salvestusseadmelt. **Märkus.** Asjakohase töö oleks on kas Konfidentsiaalne, Korduv, Reserveeritud või Kontrolli.
Korduva töö aegumine Väljas* 1 tund 4 tundi 24 tundi 1 nädal	Võimaldab määrata aegumisaja prinditööle, mida soovite korrata.
Kontrollimistöö aegumine Väljas* 1 tund 4 tundi 24 tundi 1 nädal	Võimaldab määrata töö prindikoopia aegumisaja, et saaksite enne ülejäänud koopiate printimist selle kvaliteeti kontrollida.
Reservtöö aegumine Väljas* 1 tund 4 tundi 24 tundi 1 nädal	Võimaldab määrata prinditööde aegumisaega, mille soovite hilisemaks printimiseks printerisse salvestada.
Märkus. Väärtuse kõrval olev tärn (*) viitab tehase vaikeseadele.	

Menüüelement	Kirjeldus
Nõuab kõikide tööde kinnipidamist Väljas* Sees	Võimaldab määrata, kas printer peab kõik prinditööd kinni.
Võimaldab säilitada dokumentidest koopiaid Väljas* Sees	Võimaldab seadistada printeri printima kõiki sama failinimega dokumente.
Märkus. Väärtuse kõrval olev tärn (*) viitab tehase vaikeseadele.	

Kõvaketta krüptimine

Märkus. See menüüpunkt ilmub ainult siis, kui on paigaldatud kõvaketas või intelligentne salvestusseade.

Menüüelement	Kirjeldus
Olek Lubatud	Krüpteerimine toimub automaatselt, kui salvestusseade paigaldatakse.

Ajutiste andmefailide kustutamine

Menüüelement	Kirjeldus
Salvestatakse sisseehitatud mälus Väljas* Sees	Kustutab kõik printeri mälus salvestatud failid.
Salvestatakse kõvakettal 1 läbimi kustutamine* 3 läbimi kustutamine 7 läbimi kustutamine	Kustutab kõik printeri kõvakettale salvestatud failid. **Märkus.** See menüüelement kuvatakse ainult juhul, kui on paigaldatud printeri kõvaketas.
Märkus. Väärtuse kõrval olev tärn (*) viitab tehase vaikeseadele.	

LDAP-i seaded

Menüüelement	Kirjeldus
Järgi LDAP-i soovitusi Väljas* Sees	Sisselogitud kasutajakonto otsimine erinevatest serveritest domeenis.
LDAP sertifikaadi kontrollimine Jah Ei*	Võimaldab määrata LDAP-sertifikaatide kontrollimise.

Mitmesugust

Menüüelement	Kirjeldus
Kaitstud funktsioonid Näita* Peida	Võimaldab näidata kõiki funktsioone, mida kaitstakse kasutajale antud juurdepääsuloast hoolimata. **Märkus.** Funktsioon Peida kuvab ainult FAC-kaitstud funktsioone, millele kasutajal juurdepääs on.
Printimise õigus Väljas* Sees	Võimaldab kasutajal enne printimist sisse logida.
Sisselogimise vaikimisi printimisõigus Kasutajanimi/parool* Kasutajanimi	Määrake sisselogimise vaikimisi printimisõigus.
Turvalisuse lähtestaja Luba „Külalise“ juurdepääs* Toime puudub	Määrake kasutaja juurdepääs printerile. **Märkused.** • Luba „Külalise“ juurdepääs annab kõigile juurdepääsu kõigile printeri aspektidele. • Toime puudub võib muuta printerile juurdepääsu võimatuks, kui nõutav turbeteave pole saadaval.
Lähtestage seadme režiimid Lubage FAC-ga Luba* Ära luba*	Määrake kasutaja juurdepääs menüüle Ei tööta, kustuta.
Kasutage kasutajaandmete jaoks intelligentset salvestusseadet Väljas Sees*	Võimaldage kasutaja andmete salvestamiseks nutikas salvestusseade.
Minimaalne parooli pikkus 0–32 (0*)	Määrake parooli pikkus.
Luba parooli/PIN-koodi näitamine Väljas* Sees	Kuvage parool või PIN-kood.
Märkus. Väärtuse kõrval olev tärn (*) viitab tehase vaikeseadele.	

Pilveteenused

Pilveteenuste registreerimine

Menüüelement	Kirjeldus
Vaata lisateavet	Vaadake lisateavet Lexmarki pilveteenuste kasutamise kohta.
Märkus. Väärtuse kõrval olev tärn (*) viitab tehase vaikeseadele.	

Menüüelement	Kirjeldus
Võimaldab suhtluse Lexmarki pilveteenustega Väljas* Sees	Lubage printeril suhelda Lexmarki pilveteenustega.
Kuva hetkeolek	Vaadake printeri ja Lexmarki pilveteenuste vahelise ühenduse staatust.
Märkus. Väärtuse kõrval olev tärn (*) viitab tehase vaikeseadele.	

Aruanded

Menüüseadete leht

Menüüelement	Kirjeldus
Menüüseadete leht	Prindib aruande, mis sisaldab printeri menüüsid.

Seade

Seade

Menüüelement	Kirjeldus
Seadme teave	Prindib aruande, mis sisaldab teavet printeri kohta.
Seadme statistika	Prindib aruande printeri kasutuse ja tarvikute oleku kohta.
Profiilide loend	Prindib printerisse salvestatavate profiilide loendi.
Varaaruanne	Prindi diagnostikavahend printimisprobleemide korral. **Märkus.** Sisu kärpimise vältimiseks trükkige aruanne kirja- või A4-formaadis paberile.

Printimine

Menüüelement	Kirjeldus
Printimisfondid PCL-i fondid PS-i fondid	Printige näiteid ja teavet igas keeles saadaoleva fondi kohta.
Prindi demo Demo lehekülg	Printige leht, mis näitab printeri võimalusi ja toetatavaid lahendusi.
Prindi kataloogid	Trükkige välja mälupulgale, kõvakettale või intelligentsele sealvestusseadmele (ISD) salvestatud ressursid. **Märkus.** Seda menüüelementi kuvatakse vaid juhul, kui paigaldatud on välkmälu ketas, kõvaketas või salvestusseade.

Võrk

Menüüelement	Kirjeldus
Võrguseadistuse leht	Prindib lehekülje, mis näitab konfigureeritud võrku ja traadita seadeid printeril. **Märkus.** See menüü-üksus kuvatakse ainult võrguprinterites või prindiserveritega ühendatud printerites.
Wi-Fi Directiga ühendatud kliendid	Saate printida loendi seadmetest, mis on Wi-Fi Directi kaudu printeriga ühendatud. **Märkus.** Seda menüüelementi kuvatakse vaid siis, kui seade Luba Wi-Fi Direct on Sees.

Veaotsing

Menüüelement	Kirjeldus
Prindi kvaliteedi testlehed	Võimaldab printida näidislehed prindikvaliteedi defektide tuvastamiseks ja korrigeerimiseks.

Menüüseadete lehe printimine

Puudutage avakuval valikut **Seaded** > **Aruanded** > **Menüüseadete leht**.

Printeri hooldamine

Osade ja tarvikute oleku kontrollimine

1 Puudutage avakuval valikut **Olek/tarvikud**.

2 Valige osad või tarvikud, mida soovite kontrollida.

Märkus. Selle seadistuse juurde pääsemiseks võite puudutada ka avakuva ülemist osa.

Tarvikute märguannete seadistamine

1 Avage veebibrauser ja sisestage aadressiväljale printeri IP-aadress.

Märkused.

- Printeri IP-aadressi näete printeri avakuval. IP-aadress koosneb neljast tühikutega eraldatud numbrirühmast, nt 123.123.123.123.
- Kui kasutate proksiserverit, siis keelake see ajutiselt, et veebileht õigesti laaditaks.

2 Klõpsake nupul **Seaded** > **Seaded** > **Märguanded**.

3 Klõpsake menüüs „Tarvikud“ nupul **Kohandatud tarvikute märguanded**.

4 Valige iga tarviku märguanne.

5 Rakendage muudatused.

E-posti märguannete seadistamine

Konfigureerige printeri seadeid, et see saadaks teile e-kirja teel teavitusi, kui varud hakkavad lõppema, paberit tuleb lisada või vahetada või kui tekib paberiummistus.

1 Avage veebibrauser ja sisestage aadressiväljale printeri IP-aadress.

Märkused.

- Printeri IP-aadressi näete printeri avakuval. IP-aadress koosneb neljast tühikutega eraldatud numbrirühmast, nt 123.123.123.123.
- Kui kasutate proksiserverit, siis keelake see ajutiselt, et veebileht õigesti laaditaks.

2 Klõpsake **Seaded** > Seade > **Teavitused** > **E-posti märguannete seadistamine** ja seejärel konfigureerige seaded.

Märkus. SMTP seadete kohta lisateabe saamiseks pöörduge oma e-posti pakkuja poole.

3 Rakendage muudatused.

4 Klõpsake **E-posti loendite ja märguannete seadistamine** ja seejärel konfigureerige seaded.

5 Rakendage muudatused.

Aruannete vaatamine

1 Puudutage avakuval valikut **Seaded** > **Aruanded**.

2 Valige aruanne, mida soovite vaadata.

Osade ja tarvikute tellimine

Tarvikute tellimiseks USA-s helistage Lexmarkile telefonil 1-800-539-6275 ja küsige teavet Lexmarki volitatud tarvikute edasimüüjate kohta oma piirkonnas. Kui olete teises riigis või piirkonnas, avage leht www.lexmark.com või pöörduge poodi, kust printeri ostsite.

Märkus. Kõik printeri tööeahinnangud kehtivad eeldusel, et prinditakse tavalisele paberile formaadiga Letter või A4.

Hoiatus – varakahjude oht: Kui te ei hoia printerit optimaalses töökorras või ei vaheta vajalikul ajal osi või tarvikuid, võib printer kahjustada saada.

Lexmarki originaalvaruosade ja -tarvikute kasutamine

Teie Lexmarki printer töötab kõige paremini Lexmarki originaalvaruosade ja -tarvikutega. Teiste tootjate tarvikute või varuosade kasutamine võib mõjutada printeri ja selle printimiskomponentide talitlust, töökindlust ja tööiga. Samuti võib see mõjutada garantii katvust. Garantii ei kata kolmandast osapoolest tootjate varuosade ja tarvikute kasutamisest põhjustatud kahju. Kogu spetsifikatsioon on määratud eeldusel, et kasutatakse Lexmarki varuosi ja tarvikuid, ning kolmandast osapoolest tootjate varuosade ja tarvikute kasutamisel võivad tulemused olla prognoosimatud. Printimiskomponentide kasutamine pärast nende tööea lõppu võib Lexmarki printerit või selle lisaseadmeid kahjustada.

Hoiatus – varakahjude oht: Võite lähtestada ja taastada neid tarvikuid ja osasid, millele ei kehti tagastusprogrammi tingimused. Samas ei kata tootja garantii mitteoriginaaltarvikute või -varuosade põhjustatud kahjusid. Tarvikute või varuosade loendurite lähtestamine ilma õige taastamiseta võib teie printerit kahjustada. Pärast tarviku või varuosa loenduri lähtestamist võib teie printer kuvada veateadet.

Toonerikasseti tellimine

Märkused.

- Kasseti hinnangulise tootluse aluseks on standard ISO/IEC 19798.
- Kui printeriga prinditakse pika aja jooksul äärmiselt vähe, võib see tegelikku tootlikkust negatiivselt mõjutada ja põhjustada kasseti osade kahjustumist enne tooneri tühjaks saamist.

Lexmarki mudelite CS730 ja CS735 prindikassettide tagastusprogramm

Element	Põhja-Ameerika	Euroopa	Ülejäänud maailm
Toonerikassettide tagastusprogramm			
Tsüaan	71C10C0	71C20C0	71C80C0

[1] Toetab ainult Lexmarki printerimudel CS730.

[2] Toetab ainult Lexmarki printerimudel CS735.

Lisateavet igas piirkonnas asuvate riikide kohta leiate aadressilt www.lexmark.com/regions.

Element	Põhja-Ameerika	Euroopa	Ülejäänud maailm
Magenta	71C10M0	71C20M0	71C80M0
Kollane	71C10Y0	71C20Y0	71C80Y0
Must	71C10K0	71C20K0	71C80K0
Suure tootlikkusega toonerikassettide tagastusprogramm			
Tsüaan	71C1HC0[1]	71C2HC0[1]	71C8HC0[1]
Magenta	71C1HM0[1]	71C2HM0[1]	71C8HM0[1]
Kollane	71C1HY0[1]	71C2HY0[1]	71C8HY0[1]
Must	71C1HK0	71C2HK0	71C8HK0
Väga suure tootlikkusega toonerikassettide tagastusprogramm[2]			
Tsüaan	71C1XC0	71C2XC0	71C8XC0
Magenta	71C1XM0	71C2XSM0	71C8XM0
Kollane	71C1XY0	71C2XY0	71C8XY0

[1] Toetab ainult Lexmarki printerimudel CS730.
[2] Toetab ainult Lexmarki printerimudel CS735.
Lisateavet igas piirkonnas asuvate riikide kohta leiate aadressilt www.lexmark.com/regions.

Lexmark CS730 suure tootlikkusega toonerikassetid

Element	Ülemaailmselt
Must	71C0H10
Tsüaan	71C0H20
Magenta	71C0H30
Kollane	71C0H40

Lexmark CS735 suure tootlikkusega toonerikassetid

Element	Ülemaailmselt
Tsüaan	71C0X20
Magenta	71C0X30
Kollane	71C0X40

Lexmarki mudelite C4342 ja C4352 toonerikassetid

Element	Ülemaailmselt
Tsüaan	24B7511
Magenta	24B7512
Kollane	24B7513
Must	24B7514

Musta prindiploki tellimine

Element	Osa number
Must prindiplokk	71C0Z10

Värvilise prindiploki tellimine

Element	Osa number
Värviline prindiplokk	71C0Z50

Jääktooneri pudeli tellimine

Element	Osa number
Jääktooneri pudel	71C0W00

Hoolduskomplekti tellimine

Märkused.

- Teatud tüüpi paberi kasutamise korral on tarvis hoolduskomplekti sagedamini vahetada.
- Eraldusrulliku koost, kuumuti ja edastusrulliku koost kuuluvad kõik hoolduskomplekti ja neid saab vajaduse korral eraldi tellida ning asendada.
- Hoolduskomplekti paigaldamise kohta leiate lisateavet komplektiga kaasas olevast dokumendist.

Element	Osa number
Kuumuti hoolduskomplekt, 110–120 V	41X3882
Kuumuti hoolduskomplekt, 220–240 V	41X3883
Kuumuti hoolduskomplekt, 100 V	41X3884
Kuumuti hoolduskomplekt, 115 V (kitsas meedia)*	41X4511
* Toetatud ja vajalik ainult Lexmark CS737 jaoks.	

Osade ja tarvikute asendamine

Toonerikasseti vahetamine

1 Avage uks B.

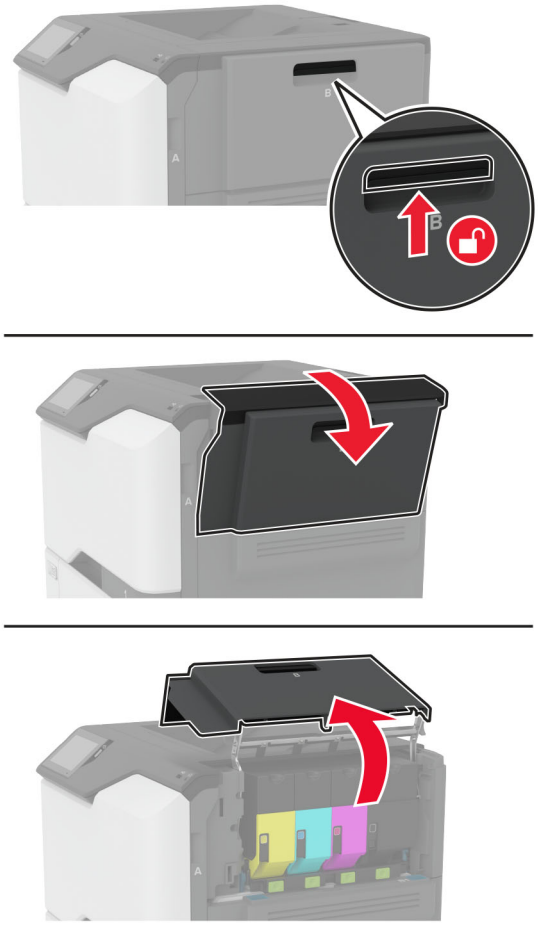

2 Võtke kasutatud toonerikassett välja.

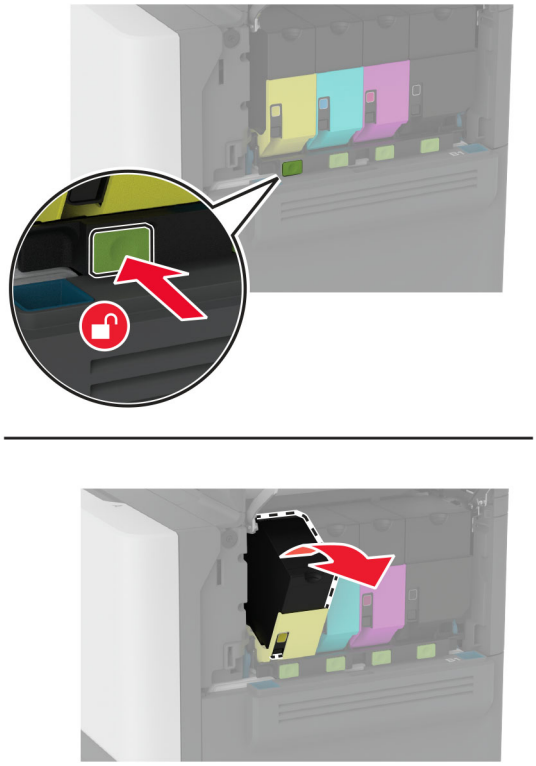

3 Eemaldage uus toonerikassett pakendist.

4 Sisestage uus toonerikassett.

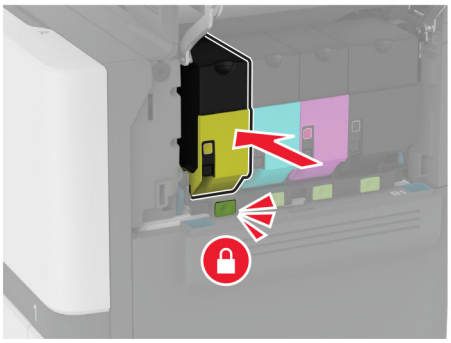

5 Sulgege uks B.

Musta prindikomplekti väljavahetamine

1 Avage uks B.

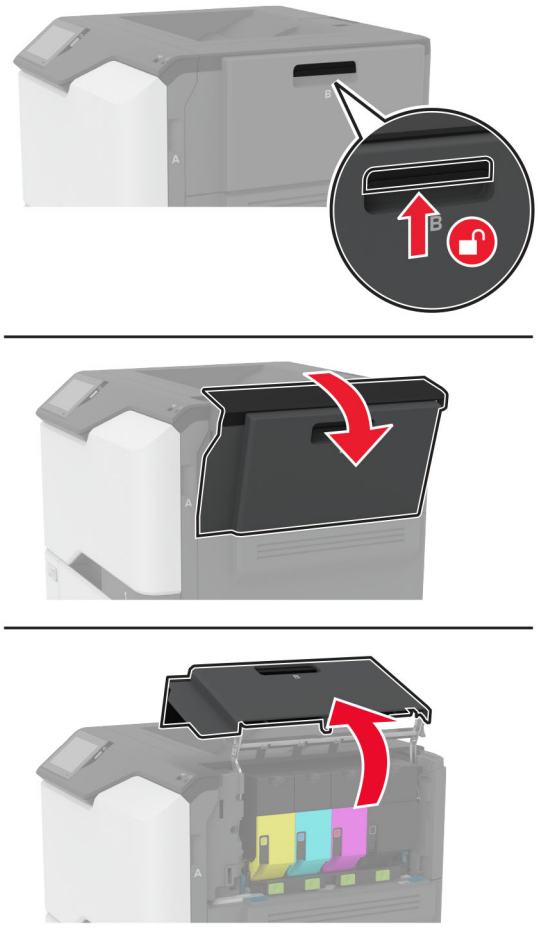

2 Eemaldage jääktooneri pudel.

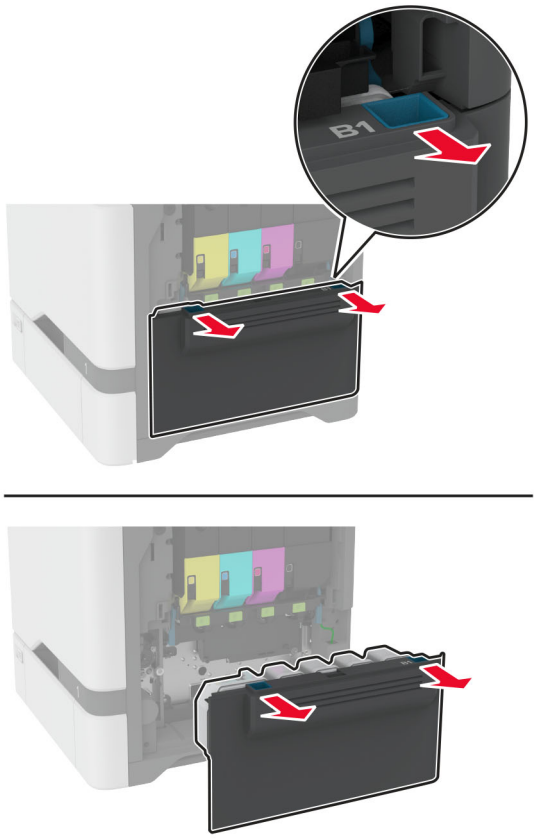

Märkus. Hoidke pudelit püstises asendis, et vältida tooneri maha voolamist.

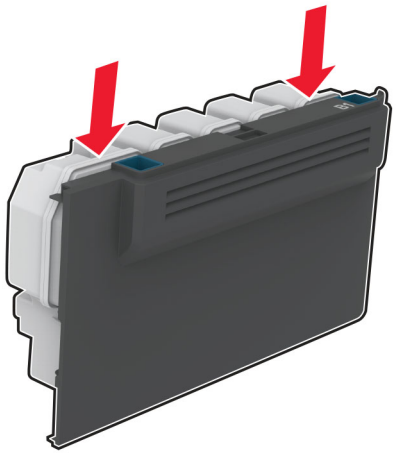

3 Eemaldage toonerikassetid.

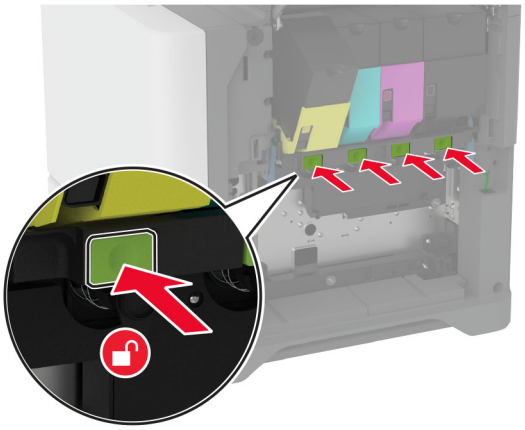

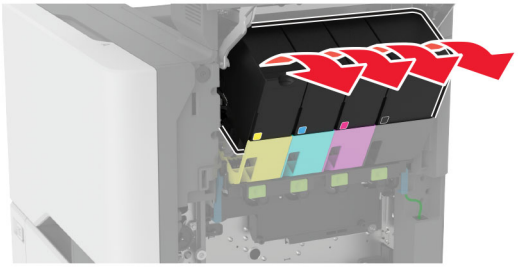

4 Ühendage prindiploki kaabel lahti.

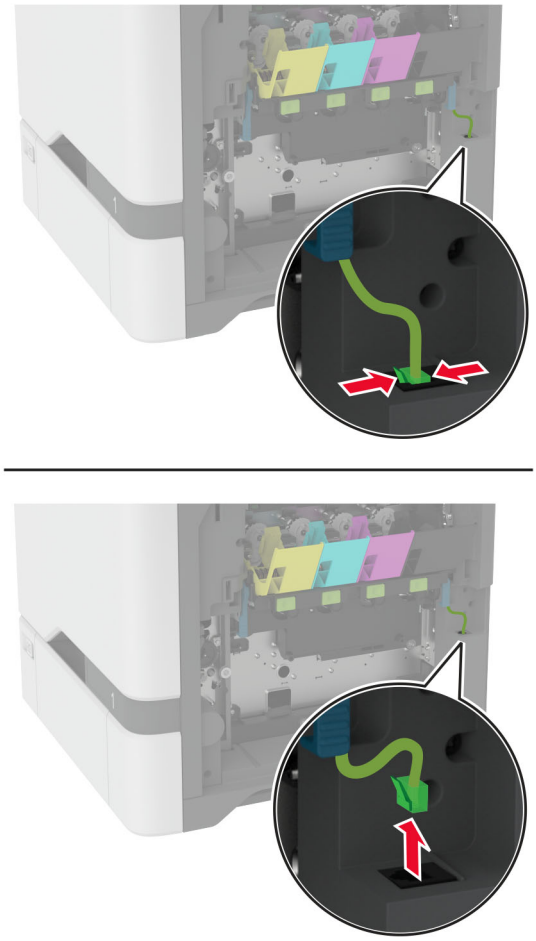

5 Eemaldage prindikomplekt.

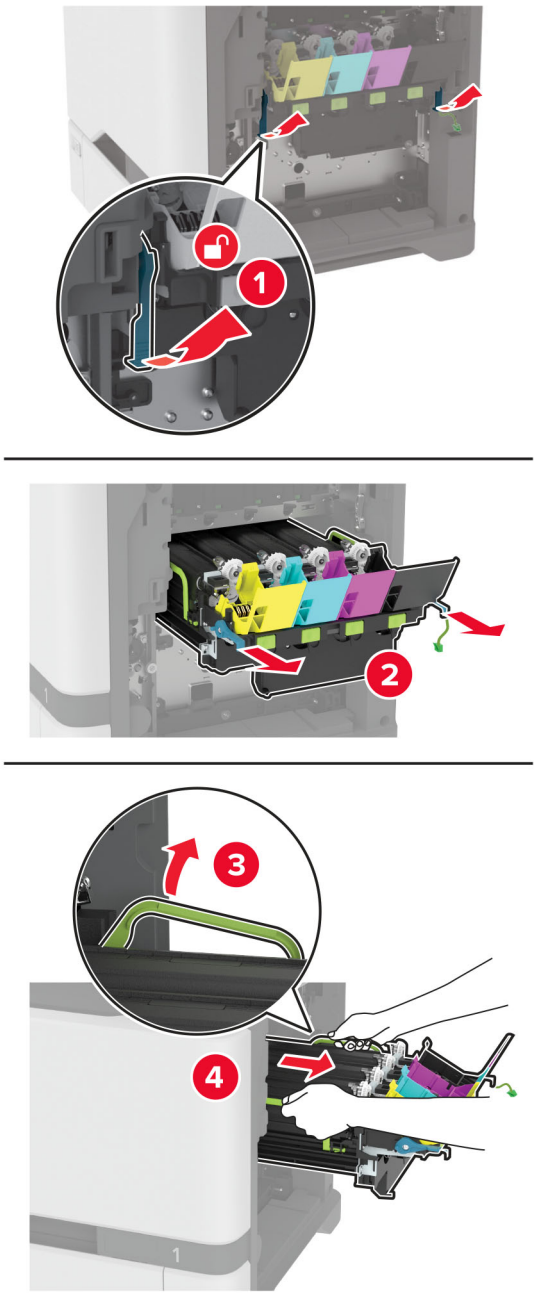

Märkus. Et vältida prindiploki kriimustamist või fotojuhtivustrumlit kahjustamist, asetage prindiplokk suunaga ülespoole.

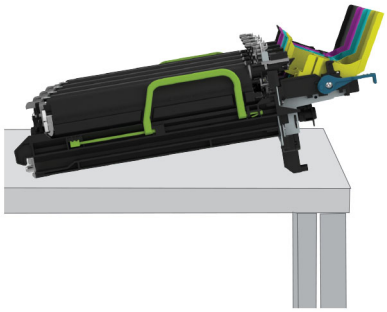

6 Eemaldage kasutatud must prindikomplekt.

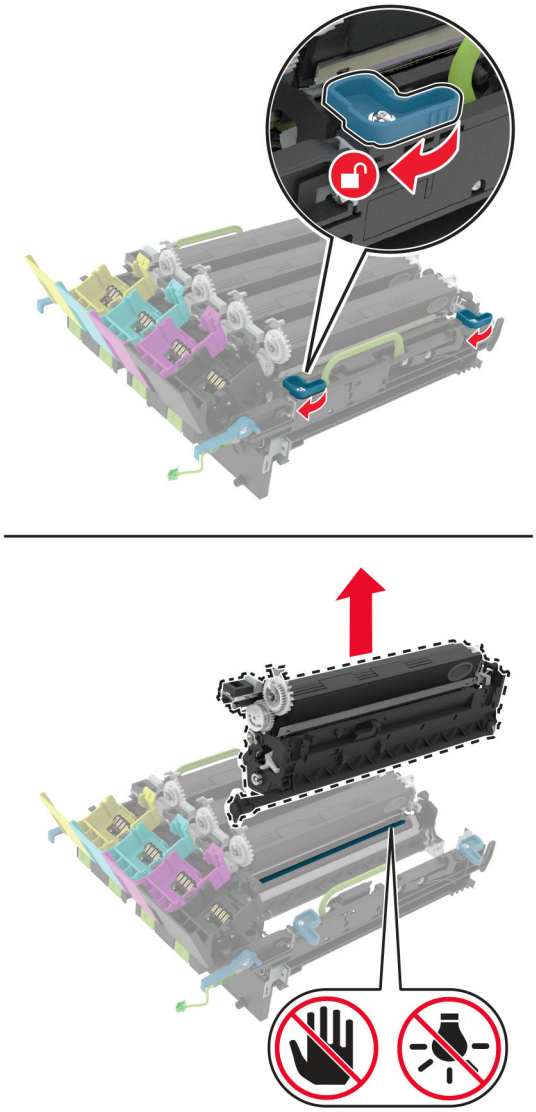

Hoiatus – varakahjude oht: Fotojuhtivustrummel ei tohi jääda otsese valguse kätte kauemaks kui 10 minutiks. Pikaajaline kokkupuude valgusega võib tekitada prindikvaliteedi probleeme.

Hoiatus – varakahjude oht: Ärge puudutage prindikomplekti all olevat läikivat fotojuhtivustrumlit. Muidu võib tulevaste prinditööde kvaliteet halveneda.

7 Eemaldage uus must prindikomplekt pakendist.

8 Sisestage uus must prindikomplekt prindiploki sisse.

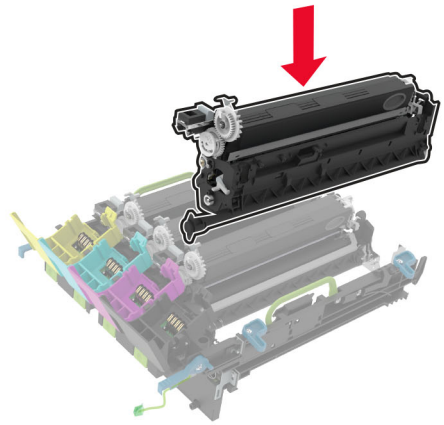

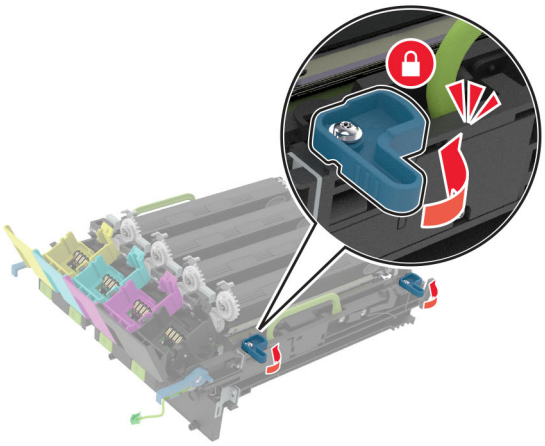

9 Sisestage prindikomplekt.

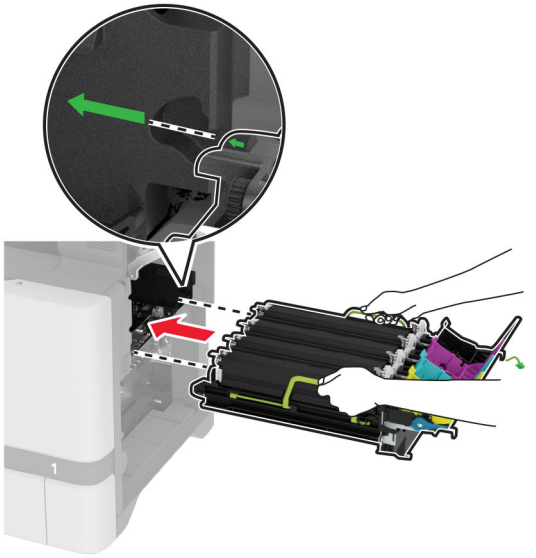

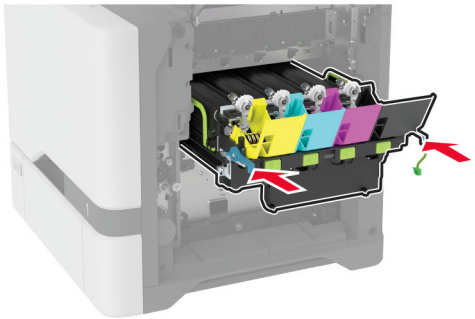

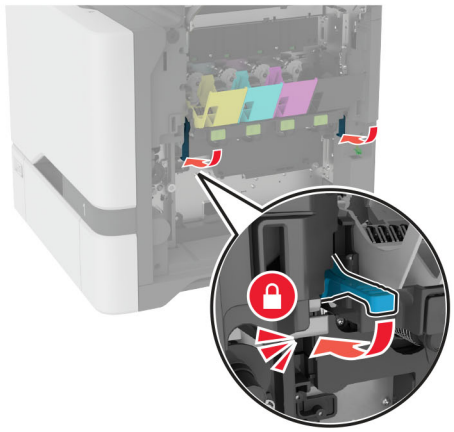

10 Ühendage prindiploki kaabel.

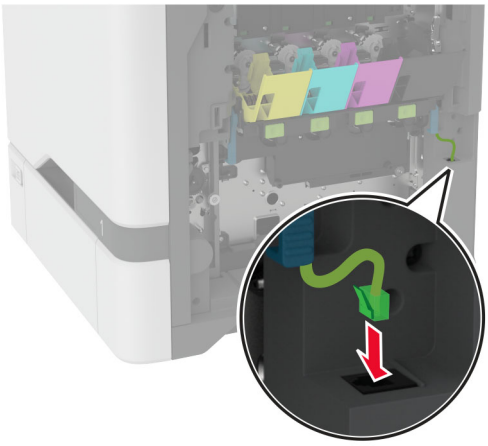

11 Sisestage jääktooneri pudel.

12 Paigaldage toonerikassetid.

13 Sulgege uks B.

Prindiploki vahetamine

1 Avage uks B.

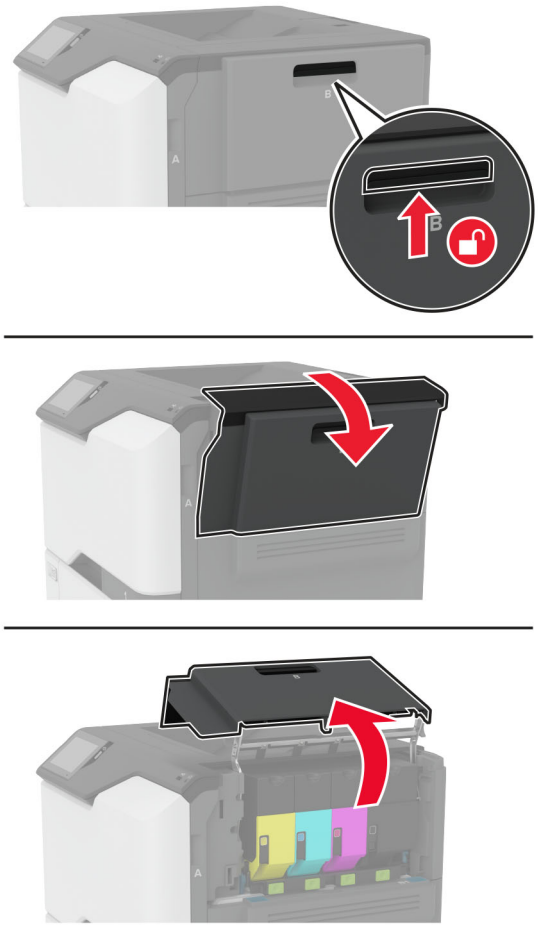

2 Eemaldage jääktooneri pudel.

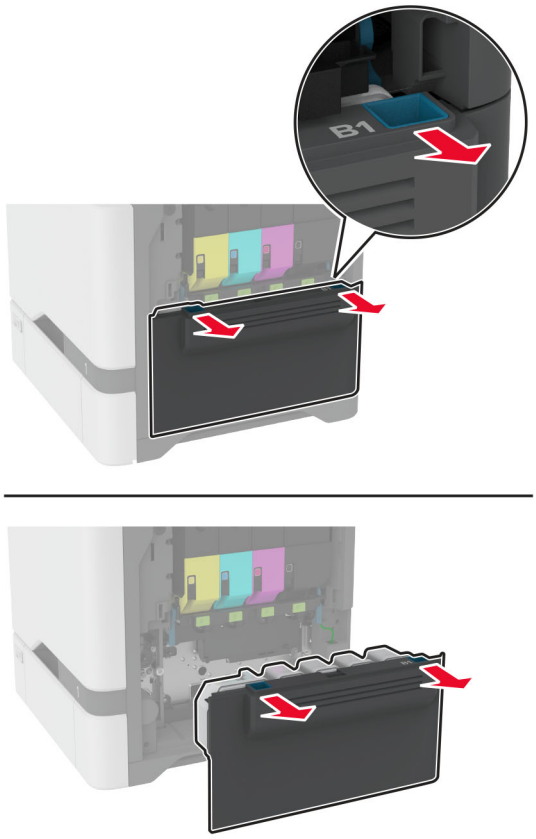

Märkus. Hoidke pudelit püstises asendis, et vältida tooneri maha voolamist.

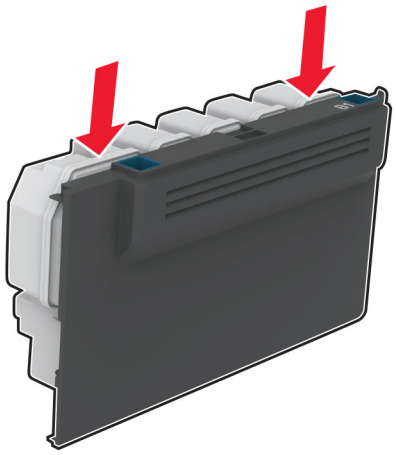

3 Eemaldage toonerikassetid.

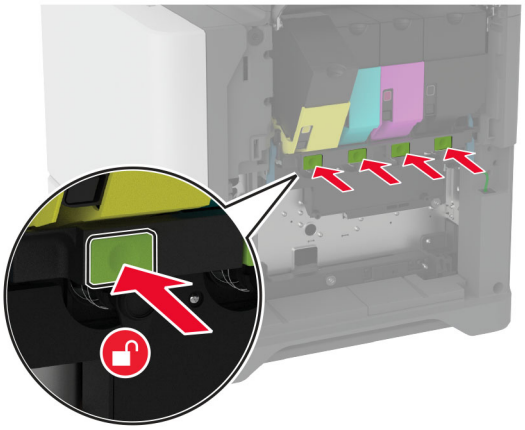

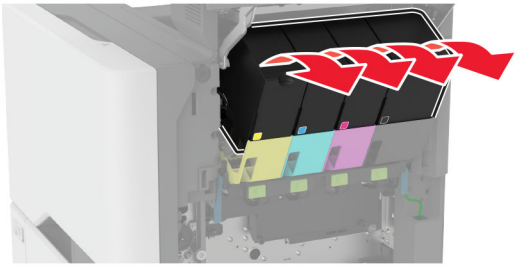

4 Ühendage prindiploki kaabel lahti.

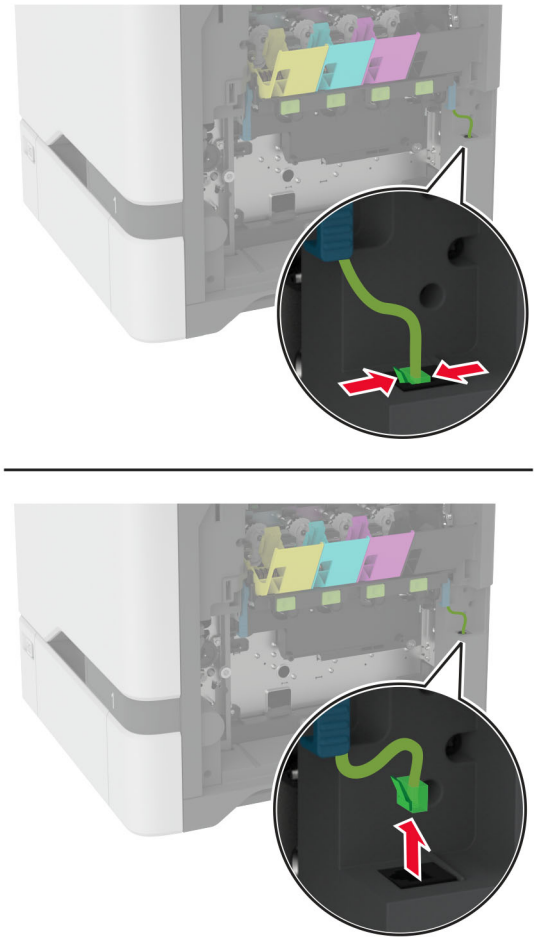

5 Eemaldage kasutatud prindikomplekt.

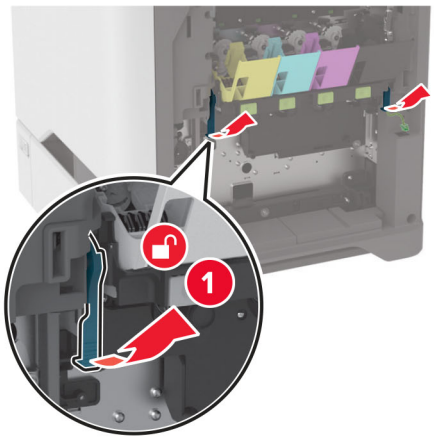

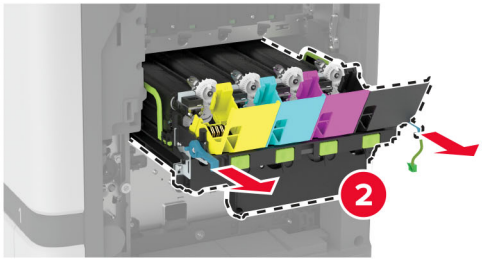

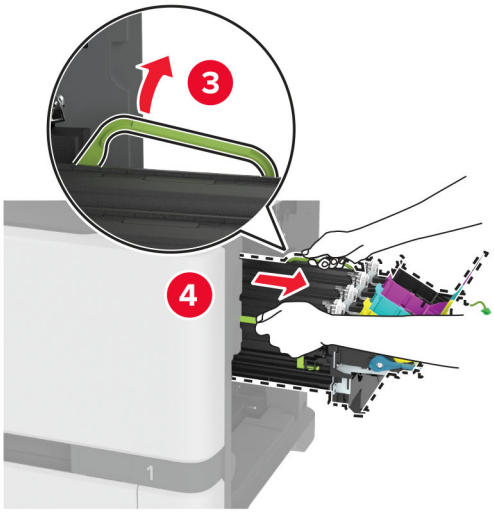

6 Eemaldage must prindiplokk.

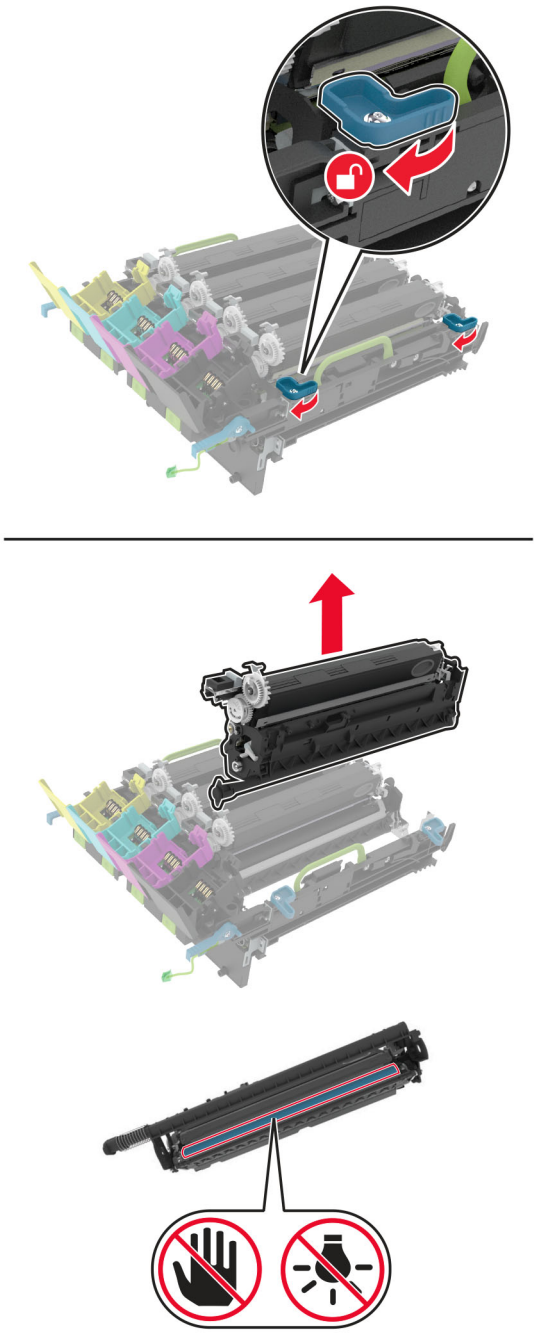

Hoiatus – varakahjude oht: Fotojuhtivustrummel ei tohi jääda otsese valguse kätte kauemaks kui 10 minutiks. Pikaajaline kokkupuude valgusega võib tekitada prindikvaliteedi probleeme.

Hoiatus – varakahjude oht: Ärge puudutage prindiploki all olevat läikivat fotojuhtivustrumlit. Muidu võib tulevaste prinditööde kvaliteet halveneda.

7 Eemaldage uus prindiplokk pakendist.

Märkus. Prindikomplekt hõlmab prindikomplekti ning tsüaani, magenta ja kollase tooneripulbri jaotusseadmeid.

8 Sisestage must prindiplokk uue prindikomplekti sisse.

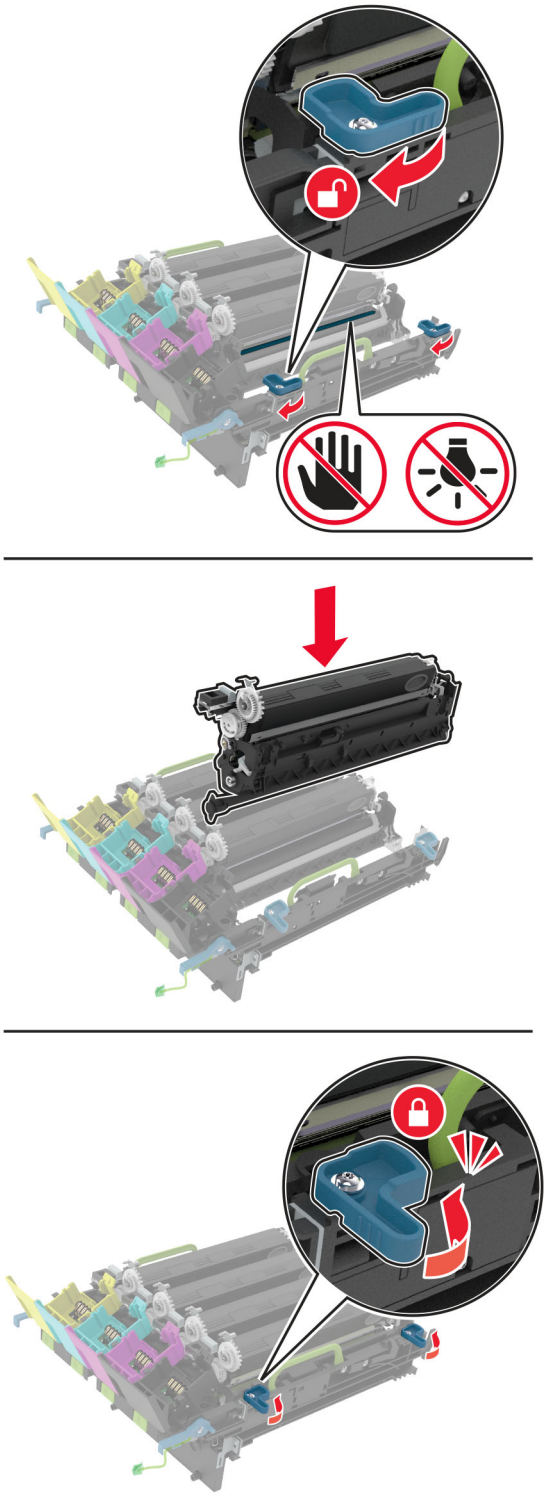

9 Sisestage uus prindikomplekt.

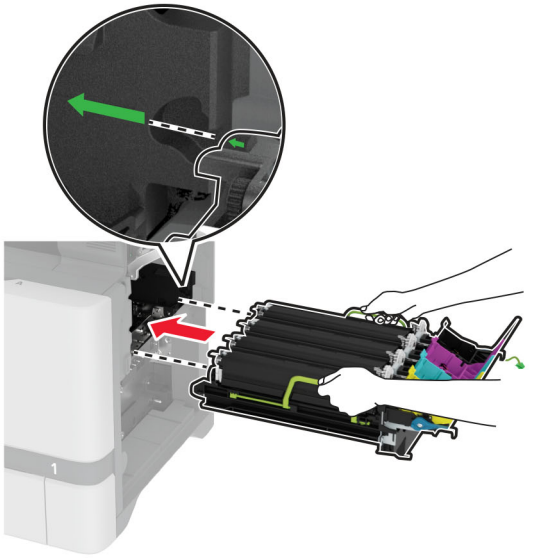

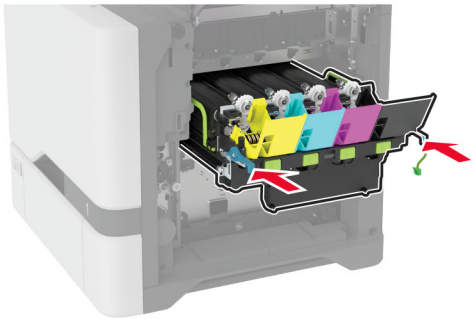

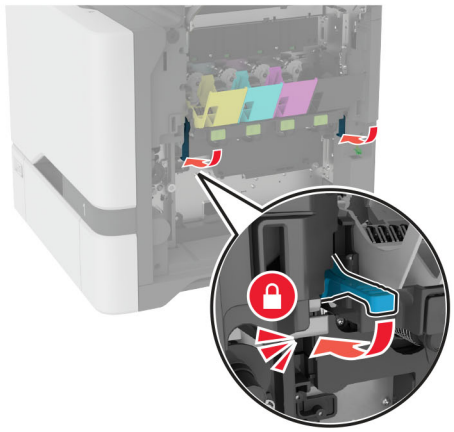

10 Ühendage prindiploki kaabel.

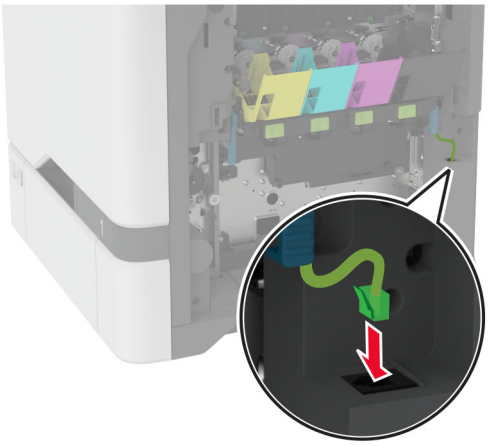

11 Sisestage jääktooneri pudel.

12 Paigaldage toonerikassetid.

13 Sulgege uks B.

Jääktooneri pudeli vahetamine

1 Avage uks B.

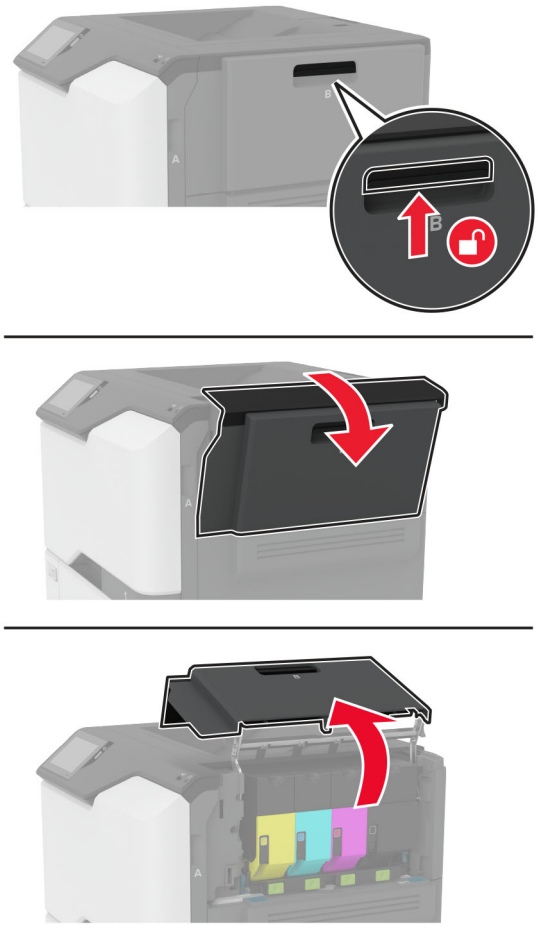

2 Võtke kasutatud jääktooneri pudel välja.

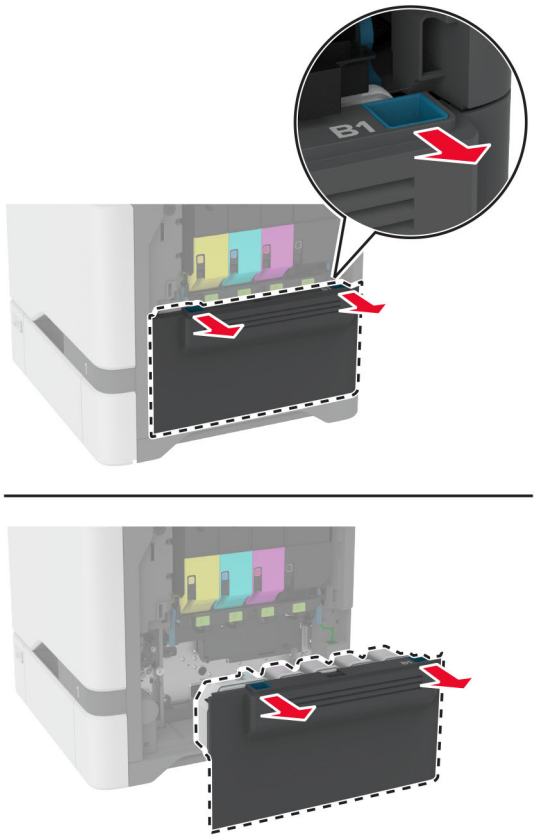

Märkus. Hoidke pudelit püstises asendis, et vältida tooneri maha voolamist.

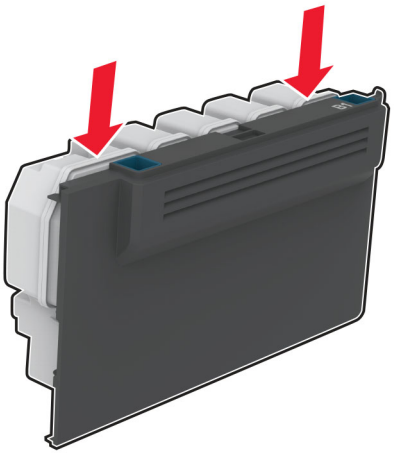

3 Eemaldage uus jääktooneri pudel pakendist.

4 Sisestage uus jääktooneri pudel.

5 Sulgege uks B.

6 Kõrvaldage kasutatud jääktooneri pudel nõuetekohaselt.

Kuumuti vahetamine

1 Lülitage printer välja ja seejärel tõmmake toitekaabli pistik elektrivõrgu pistikupesast välja.

2 Avage uks A ja seejärel uks A1.

ETTEVAATUST – KUUM PIND: Printeri sisemus võib olla kuum. Enne pinna puudutamist laske sellel jahtuda, et vältida kuumadest komponentidest põhjustatud põletushaavu.

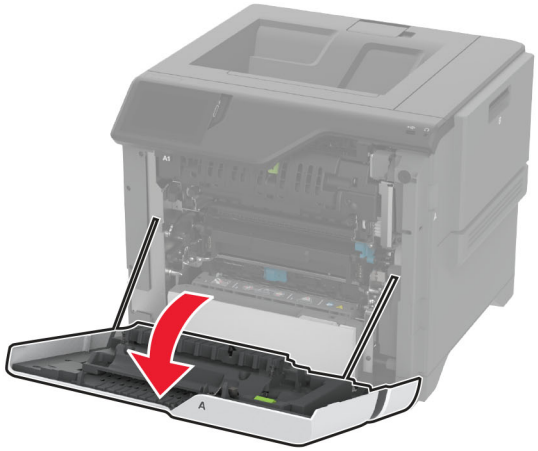

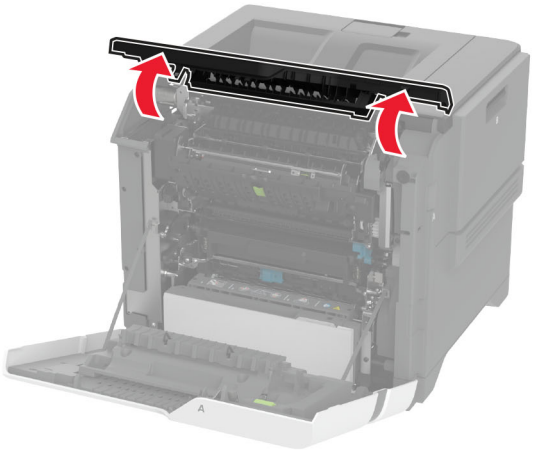

3 Eemaldage vana kuumuti.

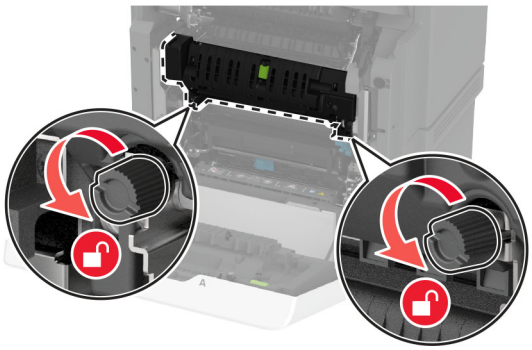

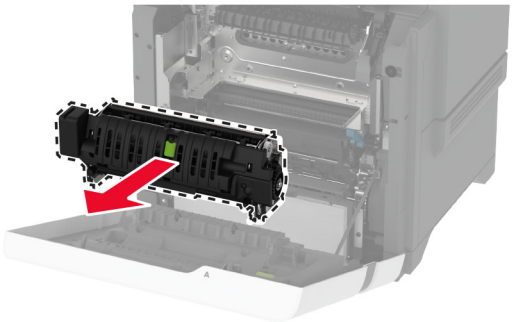

4 Eemaldage uus kuumuti pakendist.

5 Paigaldage uus kuumuti.

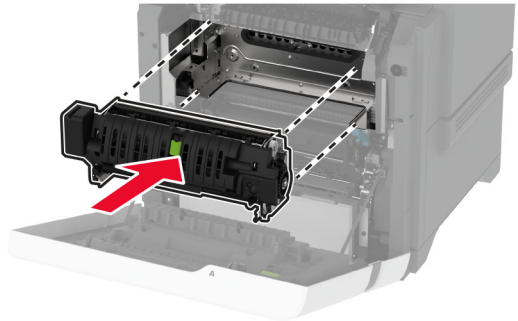

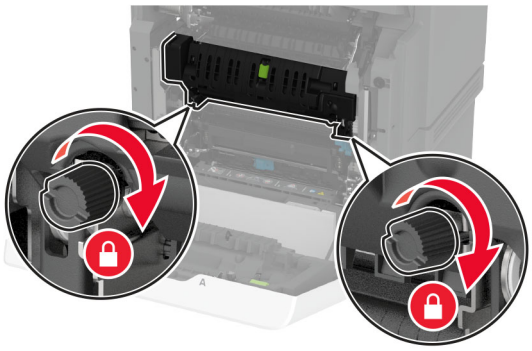

6 Sulgege uks A1 ja seejärel sulgege uks A.

7 Ühendage toitekaabli pistik elektrivõrgu pistikupessa ja lülitage seejärel printer sisse.

ETTEVAATUST – KEHAVIGASTUSTE OHT: Põlengu või elektrilöögi ohu vähendamiseks ühendage toitekaabel ettenähtud nimipinge ja nimivoolutugevusega elektrivõrgu pistikupessa, mis on varustatud kaitsemaandusega, paikneb toote lähedal ja on hõlpsasti juurdepääsetav.

8 Lähtestage kuumuti halduse loendur.

Lisateavet leiate peatükist „Halduse loenduri lähtestamine" leheküljel 158.

Pealevõturulliku vahetamine

Pealevõturulliku vahetamine 550-lehelises salves

1 Lülitage printer välja ja seejärel tõmmake toitekaabli pistik elektrivõrgu pistikupesast välja.

2 Eemaldage salv.

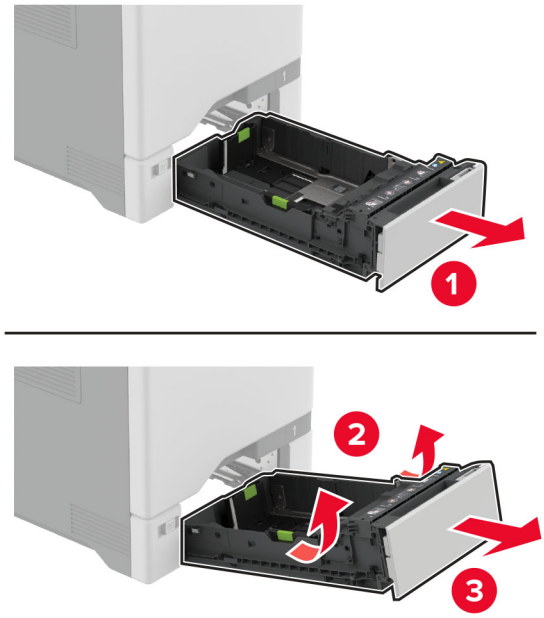

3 Eemaldage vana pealevõturullik.

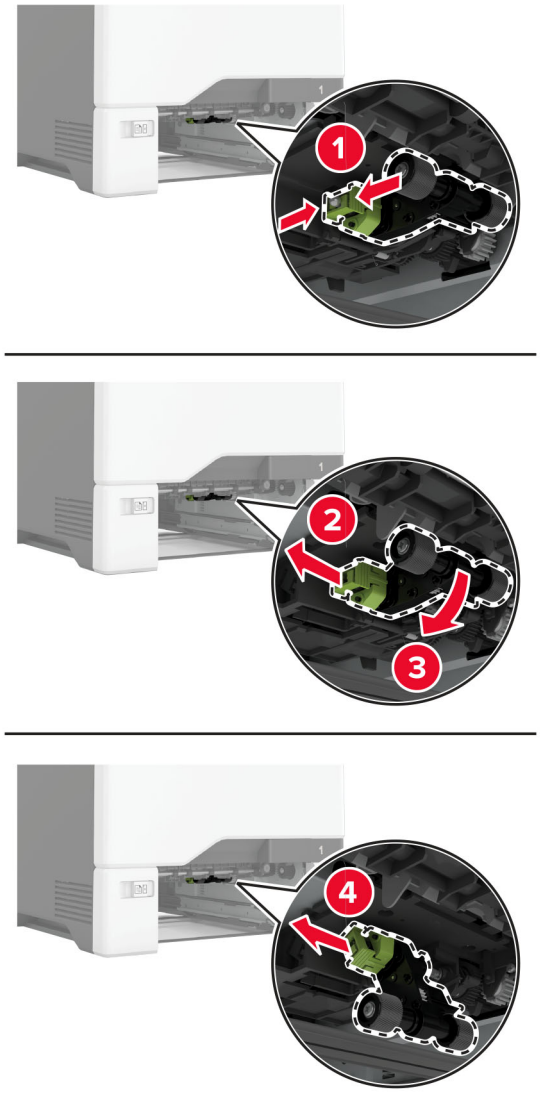

4 Võtke uus pealevõturullik pakendist välja.

Hoiatus – varakahjude oht: Kahjustuste ja printeri halva töö vältimiseks veenduge, et teie käed oleksid osade käsitsemisel puhtad.

5 Sisestage uus söötmisrulliku koost.

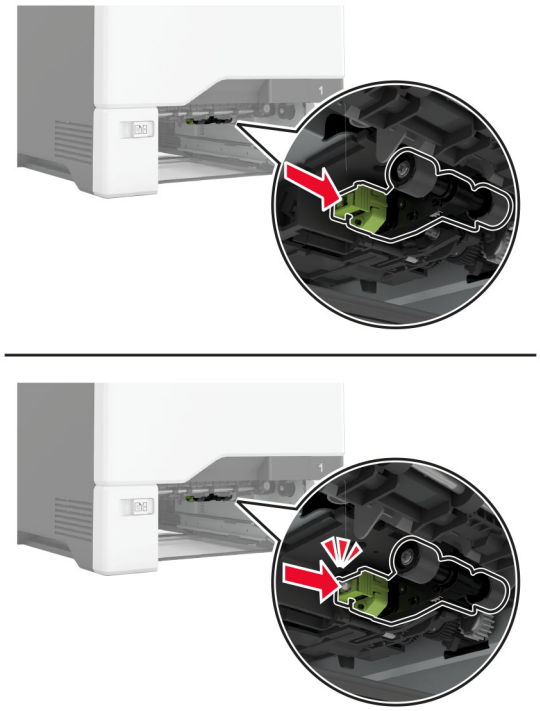

6 Sisestage salv.

7 Ühendage toitekaabli pistik elektrivõrgu pistikupessa ja lülitage seejärel printer sisse.

ETTEVAATUST – KEHAVIGASTUSTE OHT: Põlengu või elektrilöögi ohu vähendamiseks ühendage toitekaabel ettenähtud nimipinge ja nimivoolutugevusega elektrivõrgu pistikupessa, mis on varustatud kaitsemaandusega, paikneb toote lähedal ja on hõlpsasti juurdepääsetav.

Pealevõturulliku vahetamine mitmeotstarbelises sööturis

1 Lülitage printer välja ja seejärel tõmmake toitekaabli pistik elektrivõrgu pistikupesast välja.

2 Avage mitmeotstarbeline söötur.

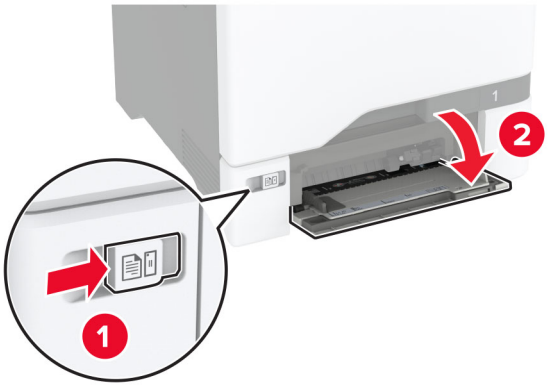

3 Eemaldage vana pealevõturullik.

4 Võtke uus pealevõturullik pakendist välja.

Hoiatus – varakahjude oht: Kahjustuste ja printeri halva töö vältimiseks veenduge, et teie käed oleksid osade käsitsemisel puhtad.

5 Sisestage uus söötmisrulliku koost.

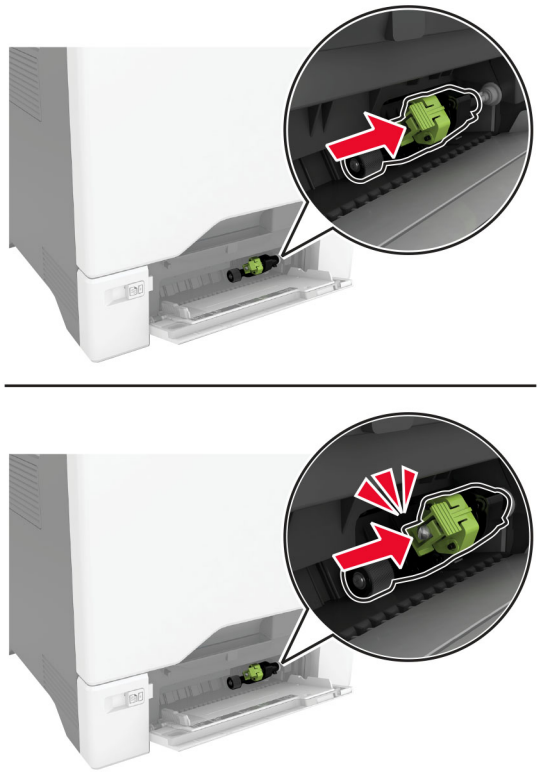

6 Sulgege mitmeotstarbeline söötur.

7 Ühendage toitekaabli pistik elektrivõrgu pistikupessa ja lülitage seejärel printer sisse.

ETTEVAATUST – KEHAVIGASTUSTE OHT: Põlengu või elektrilöögi ohu vähendamiseks ühendage toitekaabel ettenähtud nimipinge ja nimivoolutugevusega elektrivõrgu pistikupessa, mis on varustatud kaitsemaandusega, paikneb toote lähedal ja on hõlpsasti juurdepääsetav.

Eralduskinnituse vahetamine

1 Tõmmake salv välja.

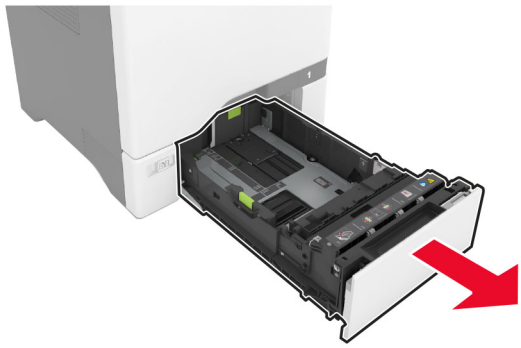

2 Eemaldage kasutatud eralduskinnitus.

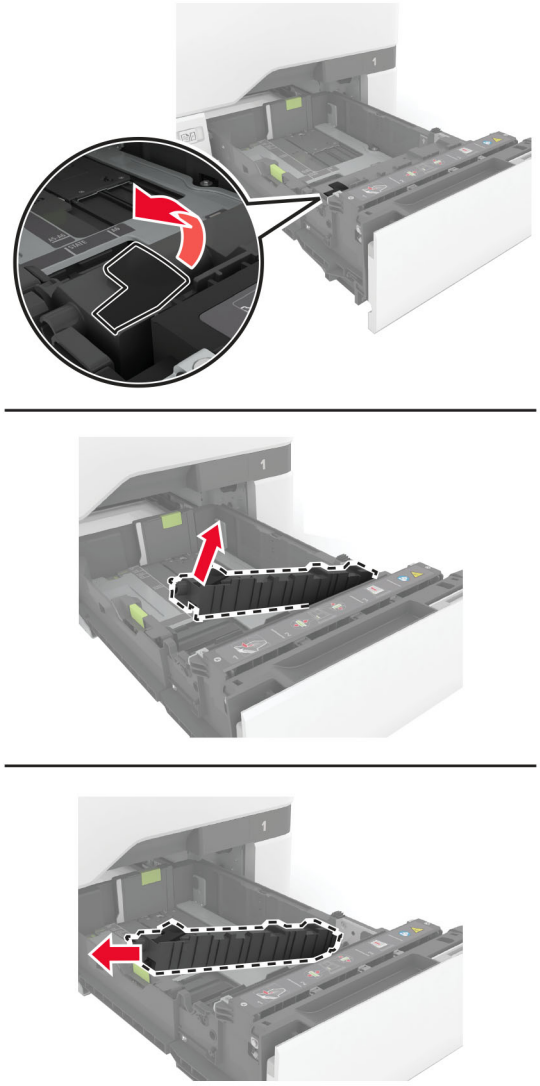

3 Võtke uus eralduskinnitus pakendist välja.

4 Paigaldage uus eralduskinnitus.

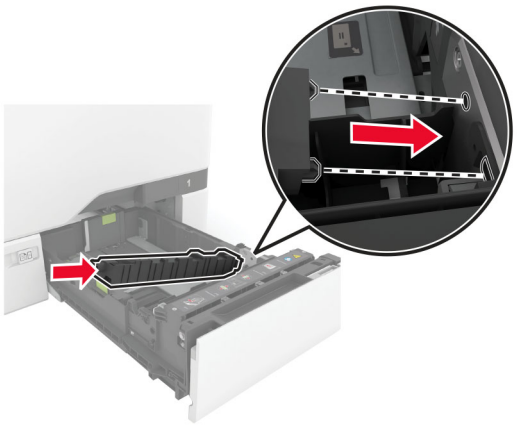

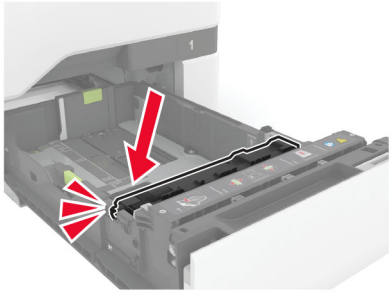

5 Sisestage salv.

Halduse loenduri lähtestamine

1 Puudutage avakuval **Seaded** > **Seade** > **Hooldus** > **Konfigureerimise menüü** > **Tarvikute kasutus ja loendurid**.

2 Valige **Lähtesta halduse loendur**.

Tarvikute kasutuse loendurite lähtestamine

1 Puudutage avakuval **Seaded** > **Seade** > **Hooldus** > **Konfigureerimise menüü** > **Tarvikute kasutus ja loendurid**.

2 Valige loendur, mida soovite lähtestada.

Hoiatus – varakahjude oht: Võite lähtestada ja taastada neid tarvikuid ja osasid, millele ei kehti tagastusprogrammi tingimused. Samas ei kata tootja garantii mitteoriginaaltarvikute või -varuosade põhjustatud kahjusid. Tarvikute või varuosade loendurite lähtestamine ilma õige taastamiseta võib teie printerit kahjustada. Pärast tarviku või varuosa loenduri lähtestamist võib teie printer kuvada veateadet.

Printeri osade puhastamine

Printeri puhastamine

ETTEVAATUST – ELEKTRILÖÖGIOHT: Enne jätkamist tõmmake toitekaabli pistik elektrivõrgu pistikupesast välja ja ühendage kõik kaablid printeri küljest lahti, sest vastasel juhul võite printeri välispinda puhastades elektrilöögi saada.

Märkused.

- Tehke seda toimingut iga paari kuu tagant.
- Mittenõuetekohasest käsitsemisest põhjustatud printeri kahjustusi printeri garantii ei kata.

1 Lülitage printer välja ja seejärel tõmmake toitekaabli pistik elektrivõrgu pistikupesast välja.

2 Eemaldage standardsest väljundpesast ja mitmeotstarbelisest sööturist paber.

3 Puhastage printer ja selle ümbrus tolmust ja paberitükkidest, kasutades pehmet harja või tolmuimejat.

4 Pühkige printeri välispinda niiske, pehme ja ebemevaba lapiga.

Märkused.

- Ärge kasutage majapidamises kasutatavaid puhastusvahendeid ega -aineid, kuna need võivad printeri välispinda kahjustada.
- Veenduge, et kõik printeri pinnad oleksid pärast puhastamist kuivad.

5 Ühendage toitekaabli pistik elektrivõrgu pistikupessa ja lülitage seejärel printer sisse.

ETTEVAATUST – KEHAVIGASTUSTE OHT: Põlengu või elektrilöögi ohu vähendamiseks ühendage toitekaabel ettenähtud nimipinge ja nimivoolutugevusega elektrivõrgu pistikupessa, mis on varustatud kaitsemaandusega, paikneb toote lähedal ja on hõlpsasti juurdepääsetav.

Puuteekraani puhastamine

ETTEVAATUST – ELEKTRILÖÖGIOHT: Enne jätkamist tõmmake toitekaabli pistik elektrivõrgu pistikupesast välja ja ühendage kõik kaablid printeri küljest lahti, sest vastasel juhul võite printeri välispinda puhastades elektrilöögi saada.

1 Lülitage printer välja ja seejärel tõmmake toitekaabli pistik elektrivõrgu pistikupesast välja.

2 Kasutage pehmet niisket kiuvaba riiet ja pühkige puuteekraan puhtaks.

Märkused.

- Ärge kasutage majapidamises kasutatavaid puhastusvahendeid detergente, kuna need võivad puuteekraani kahjustada.
- Pärast puhastamist veenduge, et puutetundlik ekraan oleks kuiv.

3 Ühendage toitekaabli pistik elektrivõrgu pistikupessa ja lülitage seejärel printer sisse.

ETTEVAATUST – KEHAVIGASTUSTE OHT: Põlengu või elektrilöögi ohu vähendamiseks ühendage toitekaabel ettenähtud nimipinge ja nimivoolutugevusega elektrivõrgu pistikupessa, mis on varustatud kaitsemaandusega, paikneb toote lähedal ja on hõlpsasti juurdepääsetav.

Söötmisrullikute puhastamine

1 Lülitage printer välja ja seejärel tõmmake toitekaabli pistik elektrivõrgu pistikupesast välja.

2 Eemaldage salv.

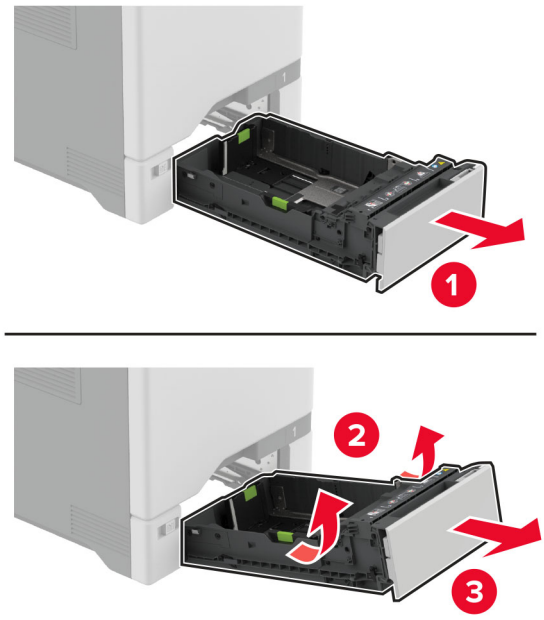

3 Eemaldage söötmisrullik.

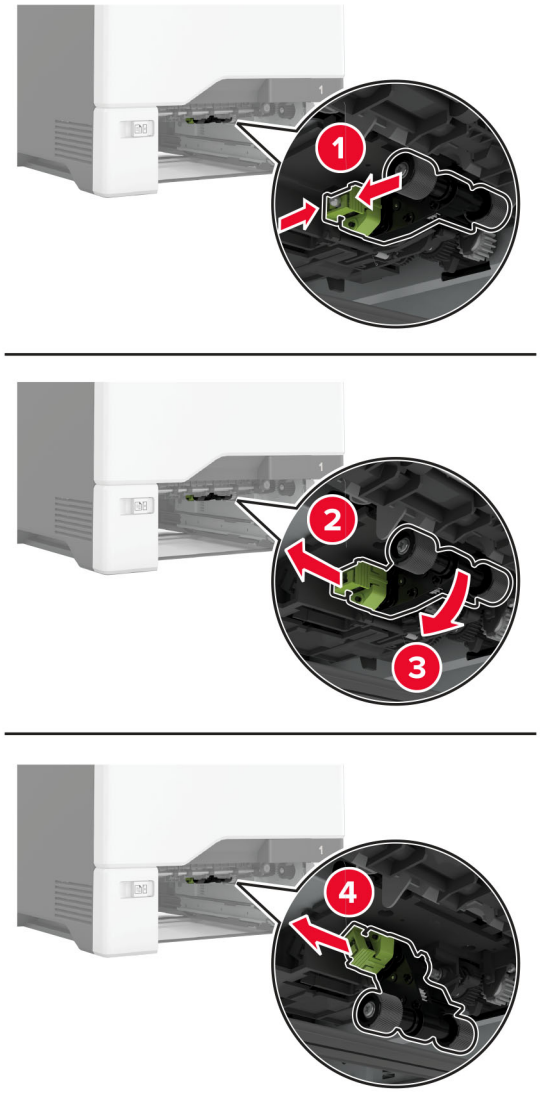

4 Kandke pehmele kiuvabale lapile isopropüülalkoholi ja pühkige söötmisrullikud puhtaks.

5 Sisestage söötmisrullik.

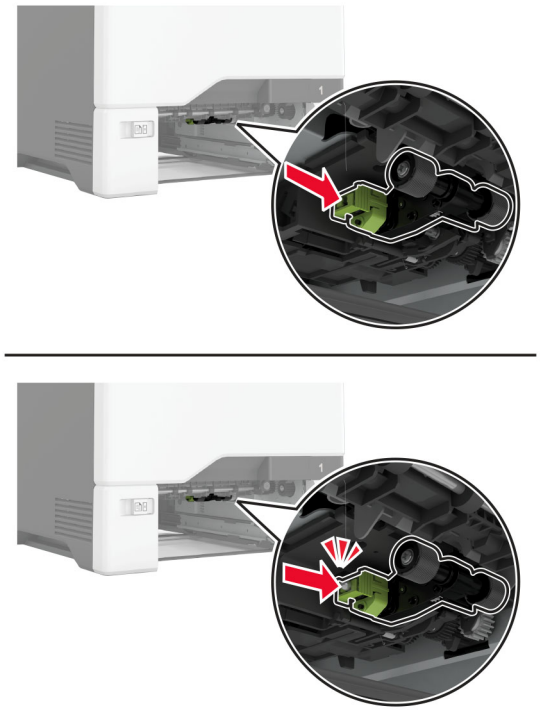

6 Sisestage salv.

7 Ühendage toitekaabli pistik elektrivõrgu pistikupessa ja lülitage seejärel printer sisse.

ETTEVAATUST – KEHAVIGASTUSTE OHT: Põlengu või elektrilöögi ohu vähendamiseks ühendage toitekaabel ettenähtud nimipinge ja nimivoolutugevusega elektrivõrgu pistikupessa, mis on varustatud kaitsemaandusega, paikneb toote lähedal ja on hõlpsasti juurdepääsetav.

Mitmeotstarbelise sööturi pealevõturulliku puhastamine

1 Lülitage printer välja ja seejärel tõmmake toitekaabli pistik elektrivõrgu pistikupesast välja.

2 Avage mitmeotstarbeline söötur.

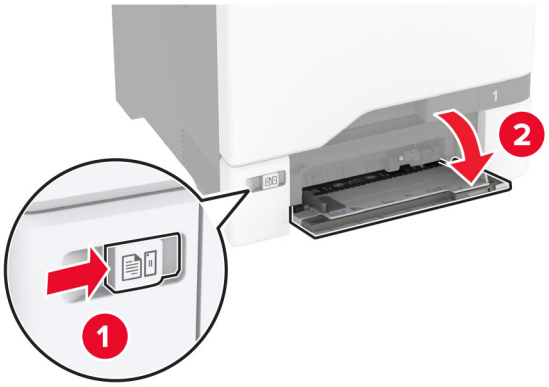

3 Eemaldage söötmisrullik.

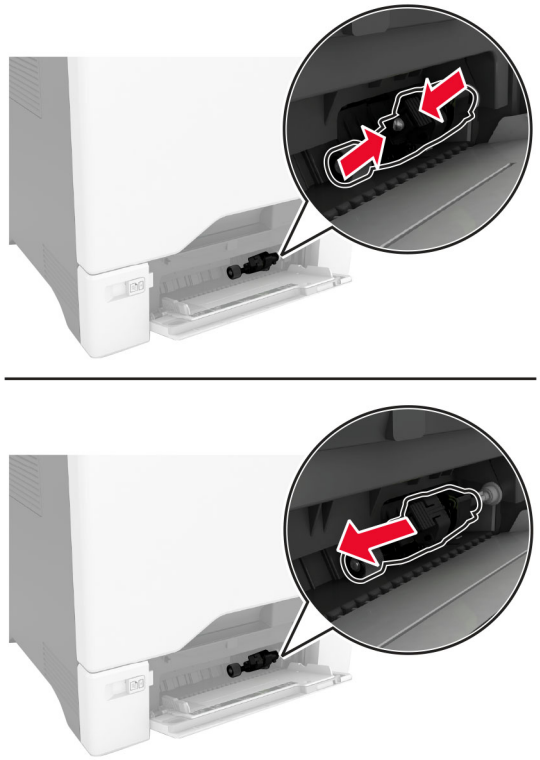

4 Kandke pehmele kiuvabale lapile isopropüülalkoholi ja pühkige pealevõturullik puhtaks.

5 Sisestage söötmisrullik.

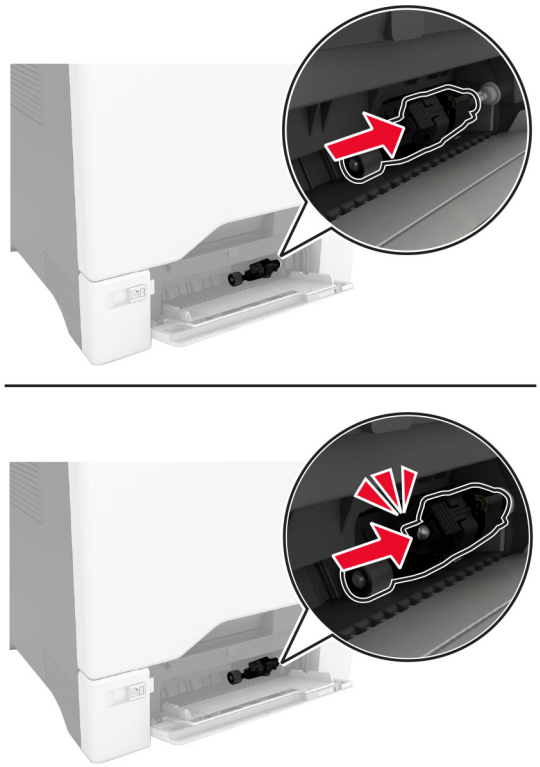

6 Sulgege mitmeotstarbeline söötur.

7 Ühendage toitekaabli pistik elektrivõrgu pistikupessa ja lülitage seejärel printer sisse.

ETTEVAATUST – KEHAVIGASTUSTE OHT: Põlengu või elektrilöögi ohu vähendamiseks ühendage toitekaabel ettenähtud nimipinge ja nimivoolutugevusega elektrivõrgu pistikupessa, mis on varustatud kaitsemaandusega, paikneb toote lähedal ja on hõlpsasti juurdepääsetav.

Energia ja paberi säästmine

Energiasäästliku režiimi konfigureerimine

Unerežiim

1 Puudutage avakuval valikut **Seaded** > **Seade** > **Energiatarve** > **Ajapiirid** > **Unerežiim**.

2 Võimaldab määrata ooteaja, mille möödumisel printer Unerežiimi lülitub.

Talveunerežiim

1 Puudutage avakuval valikut **Seaded** > **Seade** > **Energiatarve** > **Ajapiirid** > **Talveunerežiim**.

2 Võimaldab valida ooteaja, mille möödumisel printer talveunerežiimi lülitub.

Märkused.

- Selleks et Talveunerežiimi viiteaeg toimiks, määrake seade Talveunerežiimi viiteaeg aktiivse ühenduse korral Talveunerežiimile.
- Talveunerežiimis on printeri sisseehitatud veebiserver keelatud.

Ekraani heleduse reguleerimine

1 Puudutage avakuval valikut **Seaded** > **Seade** > **Eelistused**.

2 Muutke menüü Ekraani heledus seadistusi.

Tarvikute säästmine

- Printige paberi mõlemale poolele.

  Märkus. Kahepoolne printimine on prindidraiveri vaikeseade.
- Printige ühele paberilehele mitu lehekülge.
- Enne printimist vaadake eelvaate funktsiooniga, kuidas dokument paberil välja näeb.
- Printige dokumendist üks koopia, et kontrollida selle sisu ja vormingu täpsust.

Printeri teisaldamine

Printeri teisaldamine

ETTEVAATUST – KEHAVIGASTUSTE OHT: Kui printer kaalub rohkem kui 20 kg (44 naela), võib selle ohutuks tõstmiseks olla vaja vähemalt kahte inimest.

ETTEVAATUST – KEHAVIGASTUSTE OHT: Põlengu või elektrilöögi ohu vähendamiseks kasutage ainult tootega kaasas olnud toitekaablit või tootja heakskiidetud asenduskaablit.

ETTEVAATUST – KEHAVIGASTUSTE OHT: Printeri teisaldamisel järgige alltoodud suuniseid, et vältida kehavigastusi ja printeri kahjustamist.

- Veenduge, et kõik luugid ja salved oleks suletud.
- Lülitage printer välja ja seejärel tõmmake toitekaabli pistik elektrivõrgu pistikupesast välja.
- Ühendage kõik juhtmed ja kaablid printeri küljest lahti.
- Kui printeri külge on kinnitatud eraldi põrandal seisvad lisasalved või väljundseadmed, siis ühendage need enne printeri liigutamist lahti.
- Kui printer on rataslaual, siis lükake see ettevaatlikult uude kohta. Olge lävede ja muude põranda ebatasasuste ületamisel ettevaatlik.
- Kui printer ei ole rataslaual, aga printeril on lisasalved või väljundseadmed, siis eemaldage väljundseadmed ja tõstke printer salvedelt maha. Ärge üritage printerit ja mis tahes väljundseadmeid korraga tõsta.
- Tõstke printerit ainult käepidemetest.
- Printeri teisaldamiseks kasutatav rataslaud peab olema piisavalt suur, et sellele toetuks kogu printeri põrandale toetuv pind.

- Lisatarvikute teisaldamiseks kasutatava käru pind peab olema lisatarvikute toetamiseks piisava suurusega.
- Hoidke printerit püstiasendis.
- Vältige järske liigutusi.
- Ärge jätke printeri mahaasetamisel sõrmi selle alla.
- Veenduge, et printeri uues asukohas oleks selle ümber piisavalt ruumi.

Märkus. Mittenõuetekohasest teisaldamisest põhjustatud printeri kahjustusi printeri garantii ei kata.

Printeri tarnimine

Tarnimisjuhiste lugemiseks avage leht http://support.lexmark.com või võtke ühendust klienditoega.

Probleemi veaotsing

Prindikvaliteediga seotud probleemid

Leidke kujutis, mis sarnaneb teie printimisprobleemiga, ja klõpsake selle all olevale lingile, et lugeda võimalusi selle lahendamiseks.

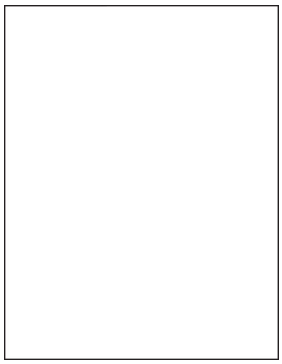

„Tühjad või valged leheküljed” leheküljel 175

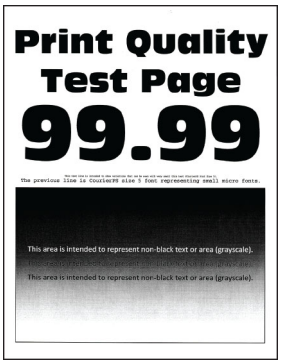

„Tumedad väljatrükid” leheküljel 177

„Pettekujutised” leheküljel 179

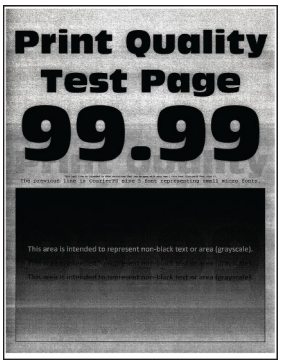

„Hall või värviline taust” leheküljel 179

„Valed veerised” leheküljel 180

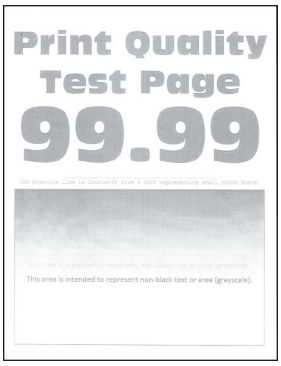

„Kahvatud väljatrükid” leheküljel 181

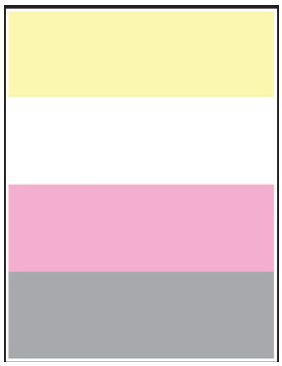

„Puuduolevad värvid” leheküljel 184

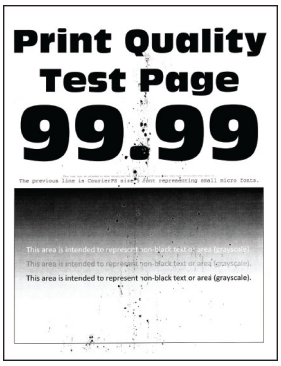

„Laialimääritus ja täpid väljatrükil” leheküljel 186

„Paber rullub” leheküljel 187

„Väljatrükk kõver või viltu” leheküljel 188

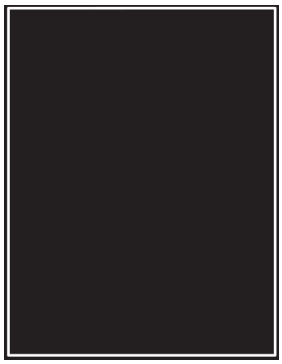

„Tugevate värvidega või mustad kujutised” leheküljel 189

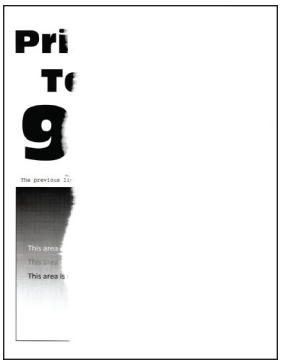

„Tekst või pildid prinditakse osaliselt” leheküljel 190

„Tooner tuleb hõõrudes kergesti maha” leheküljel 192

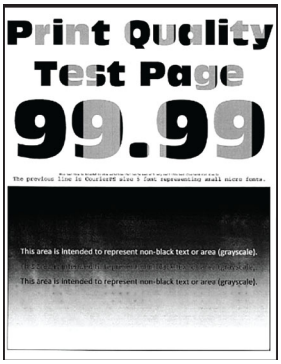

„Ebaühtlase tumedusega väljatrükid” leheküljel 193

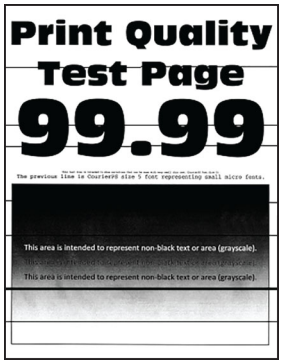

„Horisontaalsed tumedad jooned” leheküljel 193

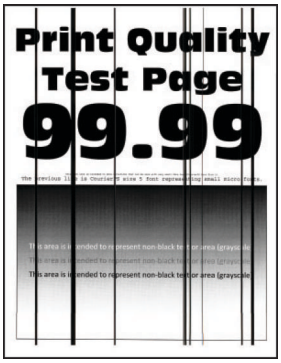

„Vertikaalsed tumedad jooned” leheküljel 195

„Horisontaalsed valged jooned” leheküljel 196

„Vertikaalsed valged jooned” leheküljel 197

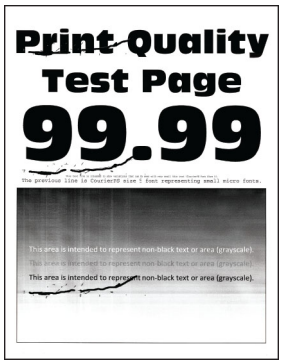

„Korduvad defektid” leheküljel 198

Printeri veakoodid

Veakoodid	Veateade	Lahendus
8,01	**Sulgege kõik uksed.**	Sulgege kõik uksed ja sisestage seejärel jääktooneri pudel.
9.00	**Printer pidi taaskäivituma. Viimane töö võis pooleli jääda.**	Puudutage **Jätka**, et teade kustutada ja printimist jätkata.
11.11, 11.21, 11.31, 11.41, 11.51	**Laadige <source/> <type/> <size/>.**	Avage näidatud salv ja laadige paber. Lisateavet leiate peatükist „Salvede laadimine” leheküljel 31.
11.12, 11.22, 11.32, 11.42, 11.52	**Laadige <source/> <type/> <size/> <orientation/>.**	
11.91	**Laadige mitmeotstarbelisse sööturisse <type/> <size/>.**	Avage mitmeotstarbeline söötur ja laadige paber. Lisateavet leiate peatükist „Mitmeotstarbelise sööturi laadimine” leheküljel 34.
11.92	**Laadige mitmeotstarbelisse sööturisse <type/> <size/> <orientation/>.**	

Veakoodid	Veateade	Lahendus
12.11, 12.21, 12.31, 12.41, 12.51	**Muutke <source/> <type/> <size/>.**	Avage näidatud salv, eemaldage paber ja seejärel laadige õige paberitüüp ja -formaat. Lisateavet leiate peatükist „Salvede laadimine" leheküljel 31.
12.12, 12.22, 12.32, 12.42, 12.52	**Muutke <source/> <type/> <size/> <orientation/>.**	
12.91	**Muutke mitmeotstarbeline söötur <type/> <size/>.**	Eemaldage paber ja laadige seejärel õige paberitüüp ja -formaat. Lisateavet leiate peatükist „Mitmeotstarbelise sööturi laadimine" leheküljel 34.
12.92	**Muutke mitmeotstarbeline söötur <type/> <size/> <orientation/>.**	
29.08	**Meeldetuletus: Eemaldage pakend.**	1 Avage uks A ja eemaldage seejärel printeri sees olev pakkematerjal. 2 Tõmmake kõik kolm punast klambrit välja, alustades vasakult ülevalt, vasakult alt ja lõpetades paremal pool. 3 Sulgege uks A. 4 Avage luuk B. 5 Tõmmake paremal pool olev punane silmus välja. 6 Sulgege uks B.
31.30	**Ülekandemooduli probleem. Käivitage printer uuesti.**	1 Lülitage printer välja ja seejärel tõmmake toitekaabli pistik elektrivõrgu pistikupesast välja. 2 Ühendage toitekaabli pistik elektrivõrgu pistikupessa ja lülitage seejärel printer sisse. **ETTEVAATUST – KEHAVIGASTUSTE OHT:** Põlengu või elektrilöögi ohu vähendamiseks ühendage toitekaabel ettenähtud nimipinge ja nimivoolutugevusega elektrivõrgu pistikupessa, mis on varustatud kaitsemaandusega ja mis asub toote lähedal ja on hõlpsasti juurdepääsetav.
31.35	**Paigaldage puuduv või mittereageeriv jääktooneri pudel uuesti.**	1 Avage luuk B. 2 Eemaldage jääktooneri pudel. **Märkus.** Hoidke pudelit püstises asendis, et vältida tooneri maha voolamist. 3 Sisestage jääktooneri pudel. 4 Sulgege uks B.
31.40, 31.41, 31.42, 31.43	**Paigaldage puuduv või mittereageeriv [värvi] kassett uuesti.**	1 Avage luuk B. 2 Eemaldage kassett. 3 Sisestage kassett. 4 Sulgege uks B.

Veakoodid	Veateade	Lahendus
31.60	**Paigaldage puuduv või mittereageeriv must prindiplokk uuesti.**	1 Avage luuk B. 2 Eemaldage jääktooneri pudel. **Märkus.** Hoidke pudelit püstises asendis, et vältida tooneri maha voolamist. 3 Eemaldage toonerikassetid. 4 Ühendage prindiploki kaabel lahti. 5 Eemaldage prindikomplekt. **Märkus.** Et vältida prindiploki kriimustamist või fotojuhtivustrumlit kahjustamist, asetage prindiplokk suunaga ülespoole. 6 Eemaldage must prindikomplekt. 7 Sisestage uus must prindiplokk. Sisestage prindikomplekt. 8 Ühendage prindiploki kaabel. 9 Paigaldage toonerikassetid. 10 Sisestage jääktooneri pudel. 11 Sulgege uks B.
31.64	**Paigaldage puuduv, lahti ühendatud või mittereageeriv värviline prindiplokk uuesti.**	1 Avage luuk B. 2 Eemaldage jääktooneri pudel. **Märkus.** Hoidke pudelit püstises asendis, et vältida tooneri maha voolamist. 3 Eemaldage kassetid. 4 Ühendage prindiploki kaabel lahti. 5 Eemaldage prindikomplekt. 6 Sisestage prindikomplekt. 7 Ühendage prindiploki kaabel. 8 Sisestage kassetid. 9 Sisestage jääktooneri pudel. 10 Sulgege uks B.
31.80	**Paigaldage puuduv või mittereageeriv kuumuti uuesti.**	1 Avage uks A ja seejärel uks A1. **ETTEVAATUST – KUUM PIND:** Printeri sisemus võib olla kuum. Enne pinna puudutamist laske sellel jahtuda, et vältida kuumadest komponentidest põhjustatud põletushaavu. 2 Eemaldage kuumuti. 3 Sisestage kuumuti. 4 Sulgege uks A1 ja seejärel sulgege uks A.
32.40, 32.41, 32.42, 32.43	**Asendage mittetoetatav [värvi] kassett.**	Lisateavet leiate peatükist „Toonerikasseti vahetamine" leheküljel 126.
32.60	**Vahetage mittetoetatav must prindiplokk välja.**	Lisateavet leiate peatükist „Musta prindikomplekti väljavahetamine" leheküljel 129.
32.64	**Asendage mittetoetatav värviline prindiplokk komplekt.**	Lisateavet leiate peatükist „Prindiploki vahetamine" leheküljel 138.

Veakoodid	Veateade	Lahendus
32.xy	**Asendage toetamata kuumuti.**	1 Avage uks A ja seejärel uks A1. **ETTEVAATUST – KUUM PIND:** Printeri sisemus võib olla kuum. Enne pinna puudutamist laske sellel jahtuda, et vältida kuumadest komponentidest põhjustatud põletushaavu. 2 Leidke kuumuti allosas üles kuumuti tüüp. **Märkused.** • Kõik printerimudelid, välja arvatud Lexmark CS737, toetavad kuumutitüüpe 00, 01 ja 02. • Lexmark CX737 toetab ainult kuumutitüüpi 05. 3 Kui kuumutit ei toetata, eemaldage kuumuti ja seejärel paigaldage toetatud kuumuti. Lisateavet leiate peatükist „Kuumuti vahetamine" leheküljel 150.
33.40, 33.41, 33.42, 33.43	**Mitte-Lexmarki [värvi] kassett, vt***kasutus-juhend*.	Lisateavet leiate peatükist „Mitte-Lexmarki tarvik" leheküljel 221.
33.60	**Mitte-Lexmarki must prindikomplekt, vt***kasutusjuhend*.	Lisateavet leiate peatükist „Mitte-Lexmarki tarvik" leheküljel 221.
33.64	**Mitte-Lexmarki värviline prindiplokk, vt***kasutus-juhendit*.	Lisateavet leiate peatükist „Mitte-Lexmarki tarvik" leheküljel 221.
37.1	**Töö koostamiseks on liiga vähe mälu.**	Proovige ühte või mitut järgmistest lahendustest: • Puudutage nuppu **Jätka**, et printida salvestatud prinditöö osa ja alustada ülejäänud prinditöö järjestamisega. • Tühistage praegune prinditöö.
37.3	**Liiga vähe mälu, mõned ootetööd kustutati.**	Puudutage **Jätka**, et teade kustutada ja printimist jätkata.

Veakoodid	Veateade	Lahendus
39.1	**Keeruline lehekülg, osa andmetest võis jääda printimata.**	Proovige ühte või mitut järgmistest lahendustest: • Puudutage **Jätka**, et teade kustutada ja printimist jätkata. • Tühistage praegune prinditöö. • Installige printeri lisamälu. • Vähendage printimistöö keerukust ja suurust enne selle uuesti printimisele saatmist. – Vähendage prinditavate lehekülgede arvu. – Vähendage allalaaditud kirjatüüpide arvu ja suurust. – Kustutage printimisülesandest kõik mittevajalikud kirjatüübid või makrotoimingud. – Vähendage graafika arvu printimistöös.
42.xy	**Asendage [värvi] kassett, printeri piirkonna sobimatus.**	Lisateavet leiate peatükist „Asendage kassett, printeri piirkonna sobimatus" leheküljel 221.
43.40, 43.41, 43.42, 43.43	**Asendage defektne [värvi] kassett.**	Lisateavet leiate peatükist „Toonerikasseti vahetamine" leheküljel 126.
43.40, 43.41, 43.42, 43.43	**[Värvi] kasseti probleem.**	1 Avage luuk B. 2 Eemaldage kassett. 3 Sisestage kassett. 4 Sulgege uks B. Kui probleem püsib, siis vahetage kassett välja.
55.1	**Viga USB-mäluseadme lugemisel. Eemaldage USB.**	Jätkamiseks eemaldage mälupulk.
55.2	**Viga USB-jaoturi lugemisel. Eemaldage jaotur.**	Jätkamiseks eemaldage USB-jaotur.
58	**Paigaldatud on liiga palju salvesid.**	1 Lülitage printer välja ja seejärel tõmmake toitekaabli pistik elektrivõrgu pistikupesast välja. 2 Eemaldage üks või mitu salve. 3 Ühendage toitekaabli pistik elektrivõrgu pistikupessa ja lülitage seejärel printer sisse. **ETTEVAATUST – ELEKTRILÖÖGIOHT:** Põlengu või elektrilöögi ohu vähendamiseks ühendage toitekaabel ettenähtud nimipinge ja nimivoolutugevusega elektrivõrgu pistikupessa, mis on varustatud kaitsemaandusega ja mis asub toote lähedal ja on hõlpsasti juurdepääsetav.
59	**Ühildumatu salv [x].**	1 Lülitage printer välja ja seejärel tõmmake toitekaabli pistik elektrivõrgu pistikupesast välja. 2 Eemaldage nimetatud salv. 3 Ühendage toitekaabli pistik elektrivõrgu pistikupessa ja lülitage seejärel printer sisse. **ETTEVAATUST – ELEKTRILÖÖGIOHT:** Põlengu või elektrilöögi ohu vähendamiseks ühendage toitekaabel ettenähtud nimipinge ja nimivoolutugevusega elektrivõrgu pistikupessa, mis on varustatud kaitsemaandusega ja mis asub toote lähedal ja on hõlpsasti juurdepääsetav.

Veakoodid	Veateade	Lahendus
61	**Defektne ketas.**	Vahetage defektne salvestusseade välja.
62	**Kettamaht täis.**	Proovige ühte või mitut järgmistest lahendustest: • Puudutage teate kustutamiseks nuppu **Jätka**. • Kustutage printeri kõvakettale salvestatud fondid, makrod ja muud andmed. • Printeri kõvaketta paigaldamine.
63	**Vormindage ketas.**	Vormindamine kustutab nüüd kogu teabe mäluplaadilt. Salvestusketta hilisemaks vormindamiseks tehke järgmist: 1 Puudutage avakuval valikut **Seaded** > **Seade** > **Hooldus** > **Kasutuselt kõrvaldamine ja kustutamine**. 2 Puudutage **Puhasta kogu kõvakettale salvestatud teave** ja seejärel klõpsake valikut **KUSTUTA**.
80.01, 80.09	**Hoolduskomplekt peaaegu tühi.**	Puudutage teate kustutamiseks nuppu **Jätka**.
80.11, 80.19	**Hoolduskomplekt madal.**	
80.21, 80.29	**Hoolduskomplekt on väga tühi.**	
80.31	**Asendage hoolduskomplekt, soovitatav tööiga on läbi.**	Lisateavet leiate peatükist „Hoolduskomplekti tellimine” leheküljel 125.
82.00, 82.02, 82.09	**Jääktooneri pudel peaaegu täis.**	Puudutage teate kustutamiseks nuppu **Jätka**.
82.12, 82.13, 82.19, 82.20, 82.22, 82.23, 82.29	**Tooneri pudel peaaegu täis.**	
82.30, 82.30, 82.33, 82.39, 82.40, 82.42, 82.49	**Asendage jääktooneri pudel.**	Lisateavet leiate peatükist „Jääktooneri pudeli vahetamine” leheküljel 148.
84.01, 84.09	**Must prindikomplekt või värviline prindiplokk peaaegu madal.**	Puudutage teate kustutamiseks nuppu **Jätka**.
84.11, 84.13, 84.19	**Must prindikomplekt või värviline prindiplokk madal.**	Puudutage teate kustutamiseks nuppu **Jätka**.
84.21, 84.23, 84.29	**Must prindikomplekt või värviline prindiplokk väga madal.**	Puudutage teate kustutamiseks nuppu **Jätka**.
84.31, 84.33, 84.41, 84.43, 84.48	**Vahetage must prindikomplekt või värviline prindiplokk välja.**	• Lisateavet leiate peatükist „Musta prindikomplekti väljavahetamine” leheküljel 129. • Lisateavet leiate peatükist „Prindiploki vahetamine” leheküljel 138.

Veakoodid	Veateade	Lahendus
88.00, 88.08, 88.09	**[Värvi] kassett peaaegu tühi.**	Puudutage teate kustutamiseks nuppu **Jätka**.
88.10, 88.18, 88.19	**[Värvi] kasseti tase maal.**	
88.20, 88.28, 88.29	**[Värvi] kasseti tase väga madal.**	
88.30, 88.37, 88.38, 88.40, 88.47, 88.48	**Vahetage [värvi] kassett välja.**	Lisateavet leiate peatükist „Toonerikasseti vahetamine" leheküljel 126.
200.23, 200.33, 200.43, 200.53, 232.23, 232.33, 232.43, 232.53, 240.23, 240.33, 240.43, 240.53, 242.33, 242.35, 242.43, 242.45, 242.53, 242.55, 243.43, 243.45, 243.53, 243.55, 244.53, 244.54, 244.55, 245.56, 662.23, 663.33, 664.43, 665.53	**Paberiummistus, [ummistuse päis]. [xxx.yy]**	Lisateavet leiate peatükist „Paberiummistus salvedes" leheküljel 210.
200.03, 240.05, 240.06, 240.82, 240.83, 240.84, 647.82, 647.83, 647.84, 647.85, 648.82, 648.83, 648.84, 648.85, 649.82, 649.83, 649.84, 649.85, 650.82, 650.83, 650.84, 650.85, 660.81, 660.82, 660.83, 660.84, 660.85, 660.86	**Paberiummistus, [ummistuse päis]. [xxx.yy]**	Lisateavet leiate peatükist „Paberiummistus mitmeotstarbelises sööturis" leheküljel 211.
230,03, 230,13, 230,23, 230,33, 230,43, 230,53	**Paberiummistus, [ummistuse päis]. [xxx.yy]**	Lisateavet leiate peatükist „Paberiummistus standardses väljundsalves" leheküljel 211.

Printimisprobleemid

Prindikvaliteet on kehv

Tühjad või valged leheküljed

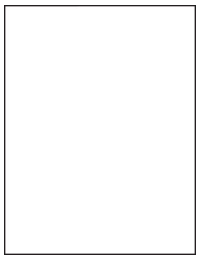

Märkus. Enne probleemi lahendamist kasutage funktsiooni „Prindi kvaliteedi testlehed“. Puudutage avakuval valikut **Seaded** > **Veaotsing** > **Prindi kvaliteedi testlehed**.

Toiming	Jah	Ei
Toiming 1 **a** Eemaldage kindlasti kogu pakkematerjal järgmistes kohtades: • Printeri sisemus 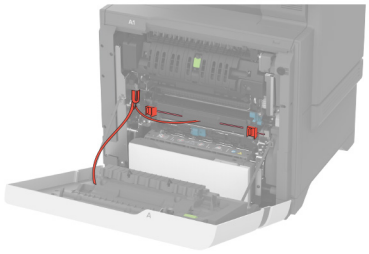 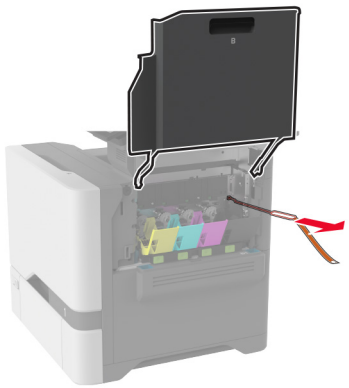 • Toonerikassetid ja pildiplokk 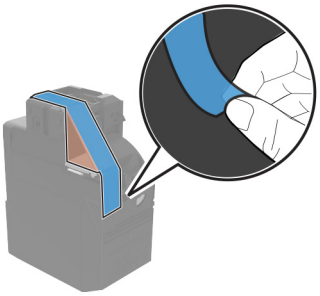 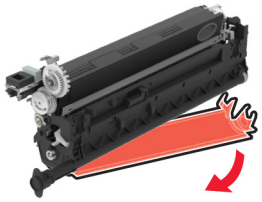 **b** Printige dokument. Kas printer prindib tühje või valgeid lehekülgi?	Jätkake toiminguga 2.	Probleem on lahendatud.

Toiming	Jah	Ei
Toiming 2 **a** Kontrollige, kas printerisse on paigaldatud Lexmarki toetatud originaaltoonerikassett. **Märkus.** Kui tegu on mittetoetatava kassetiga, siis asendage see toetatava kassetiga. **b** Printige dokument. Kas printer prindib tühje või valgeid lehekülgi?	Jätkake toiminguga 3.	Probleem on lahendatud.
Toiming 3 **a** Eemaldage värviline prindiplokk ja seejärel eemaldage must prindiplokk. **Hoiatus – varakahjude oht:** Värviline ja must prindiplokk ei tohi jääda otsese valguse kätte kauemaks kui 10 minutiks. Pikaajaline kokkupuude valgusega võib tekitada prindikvaliteedi probleeme. **Hoiatus – varakahjude oht:** Ärge puudutage värvilise prindiploki või prindikomplekti all olevat fotojuhtivustrumlit. Muidu võib tulevaste prinditööde kvaliteet halveneda. **b** Sisestage must prindiplokk, seejärel värviline prindiplokk. **c** Printige dokument. Kas printer prindib tühje või valgeid lehekülgi?	Võtke ühendust klienditoega.	Probleem on lahendatud.

Tumedad väljatrükid

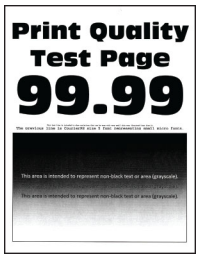

Märkus. Enne probleemi lahendamist printige puuduva värvi määramiseks kvaliteetseid näidislehti. Puudutage avakuval valikut **Seaded** > **Veaotsing** > **Prindi kvaliteedi testlehed**.

Toiming	Jah	Ei
Toiming 1 **a** Viige läbi Värvi reguleerimine. Puudutage avakuval valikut **Seaded** > **Printimine** > **Kvaliteet** > **Lisaseaded** > **Värvide reguleerimine**. **b** Printige dokument. Kas väljatrükk on ikka liiga tume?	Jätkake toiminguga 2.	Probleem on lahendatud.

Toiming	Jah	Ei
Toiming 2 **a** Olenevalt operatsioonisüsteemist saate tooneri tumedust vähendada dialoogiaknas „Prindieelistused“ või „Printimine“. **Märkus.** Printeri juhtpaneelil saate muuta ka printeri seadeid. Puudutage avakuval valikut **Seaded** > **Printimine** > **Kvaliteet** > **Tooneri tumedus**. **b** Printige dokument. Kas väljatrükk on ikka liiga tume?	Jätkake toiminguga 3.	Probleem on lahendatud.
Toiming 3 **a** Olenevalt operatsioonisüsteemist saab paberi tüüpi määrata dialoogiaknas „Prindieelistused“ või „Printimine“. **Märkused.** • Veenduge, et seaded vastavad salve laaditud paberile. • Printeri juhtpaneelil saate muuta ka printeri seadeid. Puudutage avakuval valikut **Seaded** > **Paber** > **Salve konfiguratsioon** > **Paberiformaat/-tüüp**. **b** Printige dokument. Kas väljatrükk on ikka liiga tume?	Jätkake toiminguga 4.	Jätkake toiminguga 6.
Toiming 4 Veenduge, et paber ei oleks erilise tekstuuriga ega kare. Kas prindite erilise tekstuuriga või karedale paberile?	Jätkake toiminguga 5.	Jätkake toiminguga 6.
Toiming 5 **a** Asendage tekstuuriga või kare paber tavapaberiga. **b** Printige dokument. Kas väljatrükk on ikka liiga tume?	Jätkake toiminguga 6.	Probleem on lahendatud.
Toiming 6 **a** Laadige paber uuest paberipakist. **Märkus.** Kõrge õhuniiskuse korral imab paber vett. Hoidke paberit kasutamiseni originaalpakendis. **b** Printige dokument. Kas väljatrükk on ikka liiga tume?	Võtke ühendust klienditoega.	Probleem on lahendatud.

Pettekujutised

Märkus. Enne probleemi lahendamist kasutage funktsiooni „Prindi kvaliteedi testlehed“. Puudutage avakuval valikut **Seaded** > **Veaotsing** > **Prindi kvaliteedi testlehed**.

Toiming	Jah	Ei
Toiming 1 **a** Asetage salve õiget tüüpi ja kaaluga paber. **b** Printige dokument. Kas väljatrükkidel esineb pettekujutisi?	Jätkake toiminguga 2.	Probleem on lahendatud.
Toiming 2 **a** Olenevalt operatsioonisüsteemist saab paberi tüüpi määrata dialoogiaknas „Prindieelistused“ või „Printimine“. **Märkused.** • Veenduge, et seade vastaks salve laaditud paberile. • Seda seadet saab muuta ka printeri juhtpaneelil. Puudutage avakuval valikut **Seaded** > **Paber** > **Salve konfiguratsioon** > **Paberiformaat/-tüüp**. **b** Printige dokument. Kas väljatrükkidel esineb pettekujutisi?	Jätkake toiminguga 3.	Probleem on lahendatud.
Toiming 3 **a** Viige läbi Värvi reguleerimine. Puudutage avakuval valikut **Seaded** > **Printimine** > **Kvaliteet** > **Lisaseaded** > **Värvide reguleerimine**. **b** Printige dokument. Kas väljatrükkidel esineb pettekujutisi?	Võtke ühendust klienditoega.	Probleem on lahendatud.

Hall või värviline taust

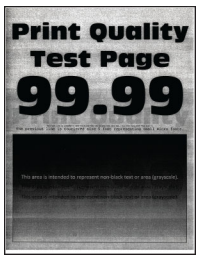

Märkus. Enne probleemi lahendamist kasutage funktsiooni „Prindi kvaliteedi testlehed“. Puudutage avakuval valikut **Seaded** > **Veaotsing** > **Prindi kvaliteedi testlehed**.

Toiming	Jah	Ei
Toiming 1 **a** Olenevalt operatsioonisüsteemist saate tooneri tumedust suurendada dialoogiaknas „Prindieelistused“ või „Printimine“. **Märkus.** Seda seadet saab muuta ka printeri juhtpaneelil. Puudutage avakuval valikut **Seaded** > **Printimine** > **Kvaliteet** > **Tooneri tumedus**. **b** Printige dokument. Kas väljatrükkidel on hall või värviline taust?	Jätkake toiminguga 2.	Probleem on lahendatud.
Toiming 2 **a** Viige läbi Värvi reguleerimine. Puudutage avakuval valikut **Seaded** > **Printimine** > **Kvaliteet** > **Lisaseaded** > **Värvide reguleerimine**. **b** Printige dokument. Kas väljatrükkidel on hall või värviline taust?	Jätkake toiminguga 3.	Probleem on lahendatud.
Toiming 3 **a** Eemaldage värviline prindiplokk ja seejärel eemaldage must prindiplokk. **Hoiatus – varakahjude oht:** Värviline ja must prindiplokk ei tohi jääda otsese valguse kätte kauemaks kui 10 minutiks. Pikaajaline kokkupuude valgusega võib tekitada prindikvaliteedi probleeme. **Hoiatus – varakahjude oht:** Ärge puudutage värvilise prindiploki või prindikomplekti all olevat fotojuhtivustrumlit. Muidu võib tulevaste prinditööde kvaliteet halveneda. **b** Sisestage must prindiplokk, seejärel värviline prindiplokk. **c** Printige dokument. Kas väljatrükkidel on hall või värviline taust?	Võtke ühendust klienditoega.	Probleem on lahendatud.

Valed veerised

Toiming	Jah	Ei
Toiming 1 **a** Reguleerige salves olevad paberijuhikud laaditud paberi suhtes õigesse asendisse. **b** Printige dokument. Kas veerised on õiged?	Probleem on lahendatud.	Jätkake toiminguga 2.
Toiming 2 **a** Olenevalt operatsioonisüsteemist saab paberi formaati määrata dialoogiaknas „Prindieelistused“ või „Printimine“. **Märkused.** • Veenduge, et seade vastaks salve laaditud paberile. • Seda seadet saab muuta ka printeri juhtpaneelil. Puudutage avakuval valikut **Seaded** > **Paber** > **Salve konfiguratsioon** > **Paberiformaat/-tüüp**. **Märkus.** **b** Printige dokument. Kas veerised on õiged?	Probleem on lahendatud.	Võtke ühendust klienditoega.

Kahvatud väljatrükid

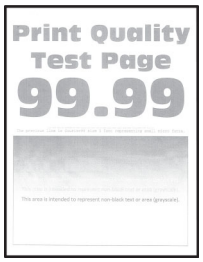

Märkus. Enne probleemi lahendamist kasutage funktsiooni „Prindi kvaliteedi testlehed“. Puudutage avakuval valikut **Seaded** > **Veaotsing** > **Prindi kvaliteedi testlehed**.

Toiming	Jah	Ei
Toiming 1 **a** Eemaldage kindlasti kogu pakkematerjal järgmistes kohtades: • Printeri sisemus 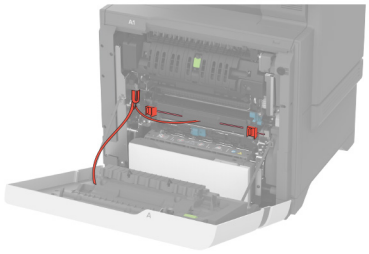 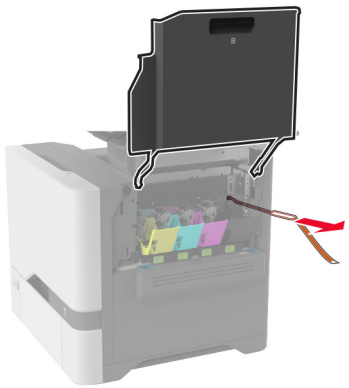 • Toonerikassetid ja pildiplokk 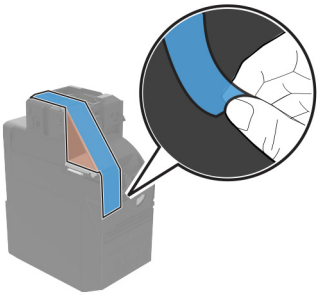 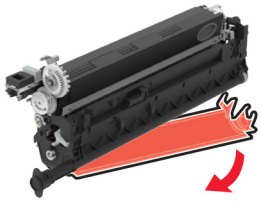 **b** Printige dokument. Kas väljatrükk on kahvatu?	Jätkake toiminguga 2.	Probleem on lahendatud.

Toiming	Jah	Ei
Toiming 2 **a** Viige läbi Värvi reguleerimine. Puudutage avakuval valikut **Seaded** > **Printimine** > **Kvaliteet** > **Lisaseaded** > **Värvide reguleerimine**. **b** Printige dokument. Kas väljatrükk on kahvatu?	Jätkake toiminguga 3.	Probleem on lahendatud.
Toiming 3 **a** Olenevalt operatsioonisüsteemist saate tooneri tumedust suurendada dialoogiaknas „Prindieelistused“ või „Printimine“. **Märkus.** Seda seadet saab muuta ka printeri juhtpaneelil. Puudutage avakuval valikut **Seaded** > **Printimine** > **Kvaliteet** > **Tooneri tumedus**. **b** Printige dokument. Kas väljatrükk on kahvatu?	Jätkake toiminguga 4.	Probleem on lahendatud.
Toiming 4 **a** Lülitage Värvisäästur välja. Puudutage avakuval valikut **Seaded** > **Printimine** > **Kvaliteet** > **Värvisäästur**. **b** Printige dokument. Kas väljatrükk on kahvatu?	Jätkake toiminguga 5.	Probleem on lahendatud.
Toiming 5 **a** Olenevalt operatsioonisüsteemist saab paberi tüüpi määrata dialoogiaknas Prindieelistused või Printimine. **Märkused.** • Veenduge, et seade vastaks salve laaditud paberile. • Seda seadet saab muuta ka printeri juhtpaneelil. Puudutage avakuval valikut **Seaded** > **Paber** > **Salve konfiguratsioon** > **Paberiformaat/-tüüp**. **b** Printige dokument. Kas väljatrükk on kahvatu?	Jätkake toiminguga 6.	Probleem on lahendatud.
Toiming 6 Kontrollige, kas paber on erilise tekstuuriga või kare. Kas prindite erilise tekstuuriga või karedale paberile?	Jätkake toiminguga 7.	Jätkake toiminguga 7.
Toiming 7 **a** Asendage tekstuuriga või kare paber tavapaberiga. **b** Printige dokument. Kas väljatrükk on kahvatu?	Jätkake toiminguga 8.	Probleem on lahendatud.

Toiming	Jah	Ei
Toiming 8 **a** Laadige paber uuest paberipakist. **Märkus.** Kõrge õhuniiskuse korral imab paber vett. Hoidke paberit kasutamiseni originaalpakendis. **b** Printige dokument. Kas väljatrükk on kahvatu?	Jätkake toiminguga 9.	Probleem on lahendatud.
Toiming 9 **a** Eemaldage värviline prindiplokk ja seejärel eemaldage must prindiplokk. **Hoiatus – varakahjude oht:** Värviline ja must prindiplokk ei tohi jääda otsese valguse kätte kauemaks kui 10 minutiks. Pikaajaline kokkupuude valgusega võib tekitada prindikvaliteedi probleeme. **Hoiatus – varakahjude oht:** Ärge puudutage värvilise prindiploki või prindikomplekti all olevat fotojuhtivustrumlit. Muidu võib tulevaste prinditööde kvaliteet halveneda. **b** Sisestage must prindiplokk, seejärel värviline prindiplokk. **c** Printige dokument. Kas väljatrükk on liiga hele?	Võtke ühendust klienditoega.	Probleem on lahendatud.

Puuduolevad värvid

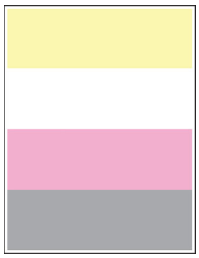

Märkus. Enne probleemi lahendamist kasutage funktsiooni „Prindi kvaliteedi testlehed“. Puudutage avakuval valikut **Seaded** > **Veaotsing** > **Prindi kvaliteedi testlehed**.

Toiming	Jah	Ei
Toiming 1 **a** Eemaldage kindlasti kogu pakkematerjal järgmistes kohtades: • Printeri sisemus 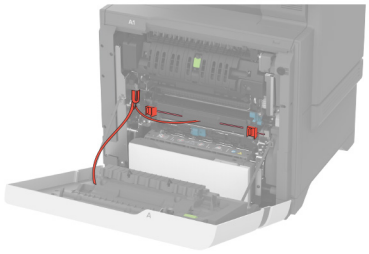 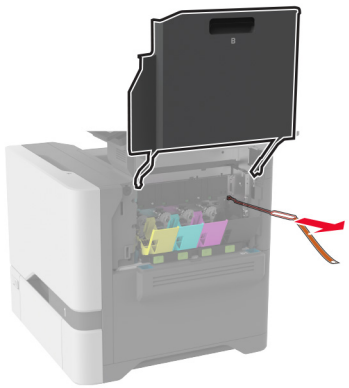 • Toonerikassetid ja pildiplokk 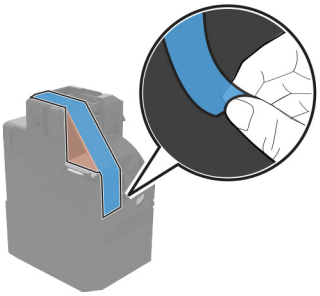 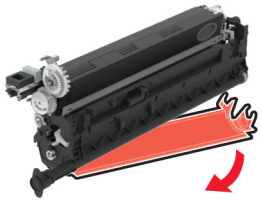 **b** Printige dokument. Kas väljatrükkidel on osa värve puudu?	Jätkake toiminguga 2.	Probleem on lahendatud.

Toiming	Jah	Ei
Toiming 2 **a** Eemaldage värviline prindikomplekt. **Hoiatus – varakahjude oht:** Värviline prindiplokk ei tohi jääda otsese valguse kätte kauemaks kui 10 minutiks. Pikaajaline kokkupuude valgusega võib tekitada prindikvaliteedi probleeme. **Hoiatus – varakahjude oht:** Ärge puudutage värvilise prindiploki all olevat fotojuhtivustrumlit. Muidu võib tulevaste prinditööde kvaliteet halveneda. **b** Eemaldage puuduoleva värvi toonerikassett. **c** Eemaldage ja seejärel sisestage puuduoleva värvi tooneripulbri jaotusseade. **d** Sisestage puuduoleva värvi toonerikassett. **e** Sisestage värviline prindikomplekt. **f** Printige dokument. Kas väljatrükkidel on osa värve puudu?	Võtke ühendust klienditoega.	Probleem on lahendatud.

Laialimääritus ja täpid väljatrükil

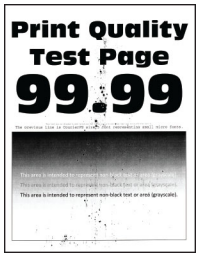

Märkus. Enne probleemi lahendamist kasutage funktsiooni „Prindi kvaliteedi testlehed“. Puudutage avakuval valikut **Seaded** > **Veaotsing** > **Prindi kvaliteedi testlehed**.

Toiming	Jah	Ei
Toiming 1 Kontrollige, kas printeris on märke toonerilekkest. Kas printeris ei ole toonerilekke märke?	Jätkake toiminguga 2.	Võtke ühendust klienditoega.
Toiming 2 **a** Puudutage avakuval valikut **Seaded** > **Paber** > **Salve konfiguratsioon** > **Paberiformaat/-tüüp**. **b** Veenduge, et paberi formaadi ja tüübi seaded vastaksid laaditud paberile. **Märkus.** Veenduge, et paber ei oleks erilise tekstuuriga ega kare. Kas seaded on vastavuses?	Jätkake toiminguga 4.	Jätkake toiminguga 3.

Toiming	Jah	Ei
Toiming 3 a Olenevalt operatsioonisüsteemist saab paberi formaati ja tüüpi määrata dialoogiaknas „Prindieelistused“ või „Printimine“. **Märkused.** • Veenduge, et seaded vastavad salve laaditud paberile. • Printeri juhtpaneelil saate muuta ka printeri seadeid. Puudutage avakuval valikut **Seaded** > **Paber** > **Salve konfiguratsioon** > **Paberiformaat/-tüüp**. b Printige dokument. Kas väljatrükk on laialimääritud?	Jätkake toiminguga 4.	Probleem on lahendatud.
Toiming 4 a Laadige paber uuest paberipakist. **Märkus.** Kõrge õhuniiskuse korral imab paber vett. Hoidke paberit kasutamiseni originaalpakendis. b Printige dokument. Kas väljatrükk on laialimääritud?	Jätkake toiminguga 5.	Probleem on lahendatud.
Toiming 5 a Eemaldage värviline prindiplokk ja seejärel eemaldage must prindiplokk. **Hoiatus – varakahjude oht:** Värviline ja must prindiplokk ei tohi jääda otsese valguse kätte kauemaks kui 10 minutiks. Pikaajaline kokkupuude valgusega võib tekitada prindikvaliteedi probleeme. **Hoiatus – varakahjude oht:** Ärge puudutage värvilise prindiploki või prindikomplekti all olevat fotojuhtivustrumlit. Muidu võib tulevaste prinditööde kvaliteet halveneda. b Sisestage must prindiplokk, seejärel värviline prindiplokk. c Printige dokument. Kas väljatrükk on laialimääritud?	Võtke ühendust klienditoega.	Probleem on lahendatud.

Paber rullub

Toiming	Jah	Ei
Toiming 1 **a** Reguleerige salves olevad juhikud laaditud paberi suhtes õigesse asendisse. **b** Printige dokument. Kas paber rullub?	Jätkake toiminguga 2.	Probleem on lahendatud.
Toiming 2 **a** Olenevalt operatsioonisüsteemist saab paberi tüüpi määrata dialoogiaknas „Prindieelistused“ või „Printimine“. **Märkused.** • Veenduge, et seade vastaks salve laaditud paberile. • Seda seadet saab muuta ka printeri juhtpaneelil. Puudutage avakuval valikut **Seaded** > **Paber** > **Salve konfiguratsioon** > **Paberiformaat/-tüüp**. **b** Printige dokument. Kas paber rullub?	Jätkake toiminguga 3.	Probleem on lahendatud.
Toiming 3 Printige paberi teisele poolele. **a** Eemaldage paber, keerake see ümber ja laadige uuesti. **b** Printige dokument. Kas paber rullub?	Jätkake toiminguga 4.	Probleem on lahendatud.
Toiming 4 **a** Laadige paber uuest paberipakist. **Märkus.** Kõrge õhuniiskuse korral imab paber vett. Hoidke paberit kasutamiseni originaalpakendis. **b** Printige dokument. Kas paber rullub?	Võtke ühendust klienditoega.	Probleem on lahendatud.

Väljatrükk kõver või viltu

Märkus. Enne probleemi lahendamist kasutage funktsiooni „Prindi kvaliteedi testlehed“. Puudutage avakuval valikut **Seaded** > **Veaotsing** > **Prindi kvaliteedi testlehed**.

Toiming	Jah	Ei
Toiming 1 **a** Tõmmake salv välja. **b** Eemaldage paber ja seejärel laadige paber uuest paberipakist. **Märkus.** Kõrge õhuniiskuse korral imab paber vett. Hoidke paberit kasutamiseni originaalpakendis. **c** Reguleerige salves olevad paberijuhikud laaditud paberi suhtes õigesse asendisse. **d** Sisestage salv. **e** Printige dokument. Kas väljatrükk on kõver või viltu?	Jätkake toiminguga 2.	Probleem on lahendatud.
Toiming 2 **a** Kontrollige, kas prindite toetatud paberile. **b** Printige dokument. Kas väljatrükk on kõver või viltu?	Võtke ühendust klienditoega.	Probleem on lahendatud.

Tugevate värvidega või mustad kujutised

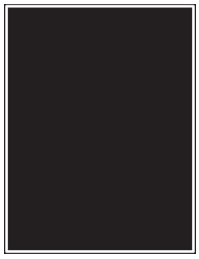

Märkus. Enne probleemi lahendamist kasutage funktsiooni „Prindi kvaliteedi testlehed“. Puudutage avakuval valikut **Seaded** > **Veaotsing** > **Prindi kvaliteedi testlehed**.

Toiming	Jah	Ei
a Eemaldage värviline prindiplokk ja seejärel eemaldage must prindiplokk. **Hoiatus – varakahjude oht:** Värviline ja must prindiplokk ei tohi jääda otsese valguse kätte kauemaks kui 10 minutiks. Pikaajaline kokkupuude valgusega võib tekitada prindikvaliteedi probleeme. **Hoiatus – varakahjude oht:** Ärge puudutage värvilise prindiploki või prindikomplekti all olevat fotojuhtivustrumlit. Muidu võib tulevaste prinditööde kvaliteet halveneda. **b** Sisestage must prindiplokk, seejärel värviline prindiplokk. **c** Printige dokument. Kas printer prindib tugevate värvidega või musti kujutisi?	Võtke ühendust klienditoega.	Probleem on lahendatud.

Tekst või pildid prinditakse osaliselt

Märkus. Enne probleemi lahendamist kasutage funktsiooni „Prindi kvaliteedi testlehed“. Puudutage avakuval valikut **Seaded** > **Veaotsing** > **Prindi kvaliteedi testlehed**.

Toiming	Jah	Ei
Toiming 1 **a** Eemaldage kindlasti kogu pakkematerjal järgmistes kohtades: • Printeri sisemus 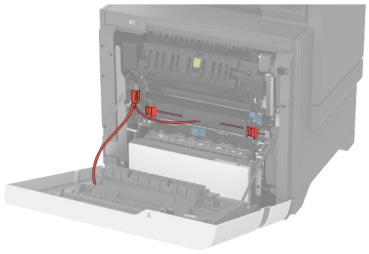 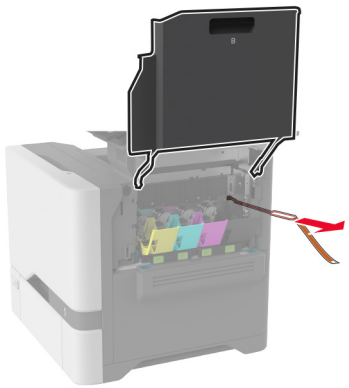 • Toonerikassetid ja pildiplokk 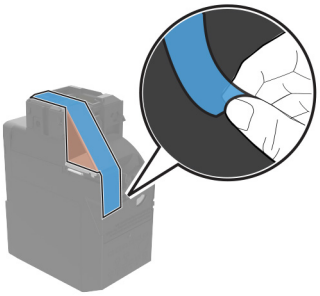 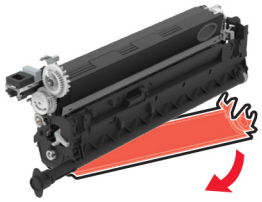 **b** Printige dokument. Kas leht või pilt on kärbitud?	Jätkake toiminguga 2.	Probleem on lahendatud.

Toiming	Jah	Ei
Toiming 2 **a** Reguleerige salves olevad paberijuhikud laaditud paberi suhtes õigesse asendisse. **b** Printige dokument. Kas leht või pilt on kärbitud?	Jätkake toiminguga 3.	Probleem on lahendatud.
Toiming 3 **a** Olenevalt operatsioonisüsteemist saab paberi formaati määrata dialoogiaknas „Prindieelistused“ või „Printimine“. **Märkused.** • Veenduge, et seade vastaks salve laaditud paberile. • Seda seadet saab muuta ka printeri juhtpaneelil. Puudutage avakuval valikut **Seaded** > **Paber** > **Salve konfiguratsioon** > **Paberiformaat/-tüüp**. **b** Printige dokument. Kas leht või pilt on kärbitud?	Jätkake toiminguga 4.	Probleem on lahendatud.
Toiming 4 **a** Eemaldage värviline prindiplokk ja seejärel eemaldage must prindiplokk. **Hoiatus – varakahjude oht:** Värviline ja must prindiplokk ei tohi jääda otsese valguse kätte kauemaks kui 10 minutiks. Pikaajaline kokkupuude valgusega võib tekitada prindikvaliteedi probleeme. **Hoiatus – varakahjude oht:** Ärge puudutage värvilise prindiploki või prindikomplekti all olevat fotojuhtivustrumlit. Muidu võib tulevaste prinditööde kvaliteet halveneda. **b** Sisestage must prindiplokk, seejärel värviline prindiplokk. **c** Printige dokument. Kas leht või pilt on kärbitud?	Võtke ühendust klienditoega.	Probleem on lahendatud.

Tooner tuleb hõõrudes kergesti maha

Märkus. Enne probleemi lahendamist kasutage funktsiooni „Prindi kvaliteedi testlehed“. Puudutage avakuval valikut **Seaded** > **Veaotsing** > **Prindi kvaliteedi testlehed**.

Toiming	Jah	Ei
1 Olenevalt operatsioonisüsteemist saab paberi tüüpi määrata dialoogiaknas „Prindieelistused“ või „Printimine“. **Märkused.** • Veenduge, et seade vastaks salve laaditud paberile. • Seda seadet saab muuta ka printeri juhtpaneelil. Puudutage avakuval valikut **Seaded** > **Paber** > **Salve konfiguratsioon** > **Paberiformaat/-tüüp**. 2 Printige dokument. Kas tooner tuleb hõõrudes maha?	Võtke ühendust klienditoega.	Probleem on lahendatud.

Ebaühtlase tumedusega väljatrükid

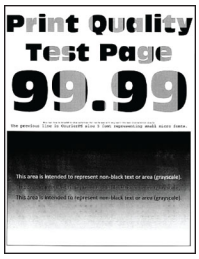

Märkus. Enne probleemi lahendamist kasutage funktsiooni „Prindi kvaliteedi testlehed“. Puudutage avakuval valikut **Seaded** > **Veaotsing** > **Prindi kvaliteedi testlehed**.

Toiming	Jah	Ei
a Eemaldage värviline prindiplokk ja seejärel eemaldage must prindiplokk. **Hoiatus – varakahjude oht:** Värviline ja must prindiplokk ei tohi jääda otsese valguse kätte kauemaks kui 10 minutiks. Pikaajaline kokkupuude valgusega võib tekitada prindikvaliteedi probleeme. **Hoiatus – varakahjude oht:** Ärge puudutage värvilise prindiploki või prindikomplekti all olevat fotojuhtivustrumlit. Muidu võib tulevaste prinditööde kvaliteet halveneda. b Sisestage must prindiplokk, seejärel värviline prindiplokk. c Printige dokument. Kas väljatrükid on ebaühtlase tumedusega?	Võtke ühendust klienditoega.	Probleem on lahendatud.

Horisontaalsed tumedad jooned

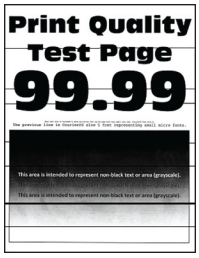

Märkused.

- Enne probleemi lahendamist kasutage funktsiooni „Prindi kvaliteedi testlehed“. Puudutage avakuval valikut **Seaded** > **Veaotsing** > **Prindi kvaliteedi testlehed**.
- Kui horisontaalsed tumedad jooned ilmuvad endiselt väljatrükkidele, siis lugege jaotist „Korduvad defektid“.

Toiming	Jah	Ei
Toiming 1 a Olenevalt operatsioonisüsteemist saab paberi tüüpi määrata dialoogiaknas Prindieelistused või Printimine. **Märkused.** • Veenduge, et seade vastaks salve laaditud paberile. • Seda seadet saab muuta ka printeri juhtpaneelil. Puudutage avakuval valikut **Seaded** > **Paber** > **Salve konfiguratsioon** > **Paberiformaat/-tüüp**. b Printige dokument. Kas väljatrükkidel on näha horisontaalseid valgeid triipe?	Jätkake toiminguga 2.	Probleem on lahendatud.
Toiming 2 a Laadige paber uuest paberipakist. **Märkus.** Kõrge õhuniiskuse korral imab paber vett. Hoidke paberit kasutamiseni originaalpakendis. b Printige dokument. Kas väljatrükkidel on näha horisontaalseid valgeid triipe?	Jätkake toiminguga 3.	Probleem on lahendatud.
Toiming 3 a Eemaldage värviline prindiplokk ja seejärel eemaldage must prindiplokk. **Hoiatus – varakahjude oht:** Värviline ja must prindiplokk ei tohi jääda otsese valguse kätte kauemaks kui 10 minutiks. Pikaajaline kokkupuude valgusega võib tekitada prindikvaliteedi probleeme. **Hoiatus – varakahjude oht:** Ärge puudutage prindiploki või prindikomplekti all olevat fotojuhtivustrumlit. Muidu võib tulevaste prinditööde kvaliteet halveneda. b Sisestage must prindiplokk, seejärel värviline prindiplokk. c Printige dokument. Kas väljatrükkidel on näha horisontaalseid valgeid triipe?	Võtke ühendust klienditoega.	Probleem on lahendatud.

Vertikaalsed tumedad jooned

Märkus. Enne probleemi lahendamist kasutage funktsiooni „Prindi kvaliteedi testlehed“. Puudutage avakuval valikut **Seaded** > **Veaotsing** > **Prindi kvaliteedi testlehed**.

Toiming	Jah	Ei
Toiming 1 **a** Olenevalt operatsioonisüsteemist saab paberi tüüpi määrata dialoogiaknas „Prindieelistused“ või „Printimine“. **Märkused.** • Veenduge, et seade vastaks salve laaditud paberile. • Seda seadet saab muuta ka printeri juhtpaneelil. Puudutage avakuval valikut **Seaded** > **Paber** > **Salve konfiguratsioon** > **Paberiformaat/-tüüp**. **b** Printige dokument. Kas väljatrükkidel on näha vertikaalseid tumedaid jooni?	Jätkake toiminguga 2.	Probleem on lahendatud.
Toiming 2 **a** Laadige paber uuest paberipakist. **Märkus.** Kõrge õhuniiskuse korral imab paber vett. Hoidke paberit kasutamiseni originaalpakendis. **b** Printige dokument. Kas väljatrükkidel on näha vertikaalseid tumedaid jooni?	Jätkake toiminguga 3.	Probleem on lahendatud.
Toiming 3 **a** Eemaldage värviline prindiplokk ja seejärel eemaldage must prindiplokk. **Hoiatus – varakahjude oht:** Värviline ja must prindiplokk ei tohi jääda otsese valguse kätte kauemaks kui 10 minutiks. Pikaajaline kokkupuude valgusega võib tekitada prindikvaliteedi probleeme. **Hoiatus – varakahjude oht:** Ärge puudutage värvilise prindiploki või prindikomplekti all olevat fotojuhtivustrumlit. Muidu võib tulevaste prinditööde kvaliteet halveneda. **b** Sisestage must prindiplokk, seejärel värviline prindiplokk. **c** Printige dokument. Kas väljatrükkidel on näha vertikaalseid tumedaid jooni?	Võtke ühendust klienditoega.	Probleem on lahendatud.

Horisontaalsed valged jooned

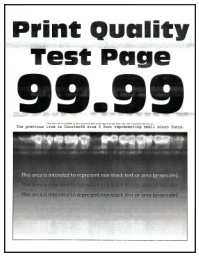

Märkused.

- Enne probleemi lahendamist kasutage funktsiooni „Prindi kvaliteedi testlehed“. Puudutage avakuval valikut **Seaded** > **Veaotsing** > **Prindi kvaliteedi testlehed**.
- Kui horisontaalsed valged jooned ilmuvad endiselt väljatrükkidele, siis lugege jaotist „Korduvad defektid“.

Toiming	Jah	Ei
Toiming 1 a Olenevalt operatsioonisüsteemist saab paberi tüüpi määrata dialoogiaknas „Prindieelistused“ või „Printimine“. **Märkused.** • Veenduge, et seade vastaks salve laaditud paberile. • Seda seadet saab muuta ka printeri juhtpaneelil. Puudutage avakuval valikut **Seaded** > **Paber** > **Salve konfiguratsioon** > **Paberiformaat/-tüüp**. b Printige dokument. Kas väljatrükkidel on näha horisontaalseid valgeid jooni?	Jätkake toiminguga 2.	Probleem on lahendatud.
Toiming 2 a Asetage täpsustatud paberiallikasse soovitatud paberitüüp. b Printige dokument. Kas väljatrükkidel on näha horisontaalseid valgeid jooni?	Jätkake toiminguga 3.	Probleem on lahendatud.
Toiming 3 a Eemaldage värviline prindiplokk ja seejärel eemaldage must prindiplokk. **Hoiatus – varakahjude oht:** Värviline ja must prindiplokk ei tohi jääda otsese valguse kätte kauemaks kui 10 minutiks. Pikaajaline kokkupuude valgusega võib tekitada prindikvaliteedi probleeme. **Hoiatus – varakahjude oht:** Ärge puudutage värvilise prindiploki või prindikomplekti all olevat fotojuhtivustrumlit. Muidu võib tulevaste prinditööde kvaliteet halveneda. b Sisestage must prindiplokk, seejärel värviline prindiplokk. c Printige dokument. Kas väljatrükkidel on näha horisontaalseid valgeid jooni?	Võtke ühendust klienditoega.	Probleem on lahendatud.

Vertikaalsed valged jooned

Märkus. Enne probleemi lahendamist kasutage funktsiooni „Prindi kvaliteedi testlehed“. Puudutage avakuval valikut **Seaded** > **Veaotsing** > **Prindi kvaliteedi testlehed**.

Toiming	Jah	Ei
Toiming 1 a Olenevalt operatsioonisüsteemist saab paberi tüüpi määrata dialoogiaknas „Prindieelistused“ või „Printimine“. **Märkused.** • Veenduge, et seade vastaks salve laaditud paberile. • Seda seadet saab muuta ka printeri juhtpaneelil. Puudutage avakuval valikut **Seaded** > **Paber** > **Salve konfiguratsioon** > **Paberiformaat/-tüüp**. b Printige dokument. Kas väljatrükkidel on näha vertikaalseid valgeid jooni?	Jätkake toiminguga 2.	Probleem on lahendatud.
Toiming 2 Veenduge, et kasutaksite soovitatud paberitüüpi. a Asetage täpsustatud paberiallikasse soovitatud paberitüüp. b Printige dokument. Kas väljatrükkidel on näha vertikaalseid valgeid jooni?	Jätkake toiminguga 3.	Probleem on lahendatud.
Toiming 3 a Eemaldage värviline prindiplokk ja seejärel eemaldage must prindiplokk. **Hoiatus – varakahjude oht:** Värviline ja must prindiplokk ei tohi jääda otsese valguse kätte kauemaks kui 10 minutiks. Pikaajaline kokkupuude valgusega võib tekitada prindikvaliteedi probleeme. **Hoiatus – varakahjude oht:** Ärge puudutage värvilise prindiploki või prindikomplekti all olevat fotojuhtivustrumlit. Muidu võib tulevaste prinditööde kvaliteet halveneda. b Sisestage must prindiplokk, seejärel värviline prindiplokk. c Printige dokument. Kas väljatrükkidel on näha vertikaalseid valgeid jooni?	Võtke ühendust klienditoega.	Probleem on lahendatud.

Korduvad defektid

Märkus. Enne probleemi lahendamist trükkige kvaliteedinäidiseid, et teha kindlaks korduvate defektide põhjus. Puudutage avakuval valikut **Seaded** > **Veaotsing** > **Prindi kvaliteedi testlehed**.

Toiming	Jah	Ei
Toiming 1 **a** Eemaldage kindlasti kogu pakkematerjal järgmistes kohtades: • Printeri sisemus 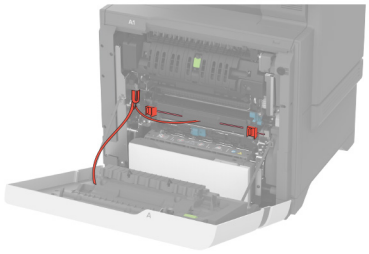 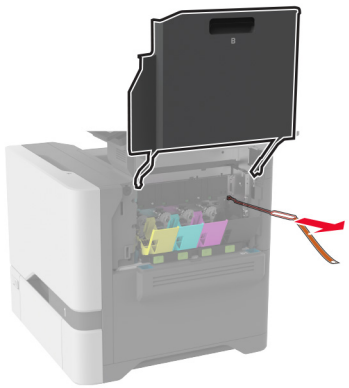 • Toonerikassetid ja pildiplokk 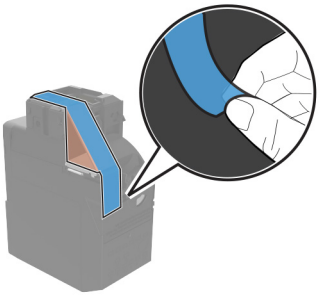 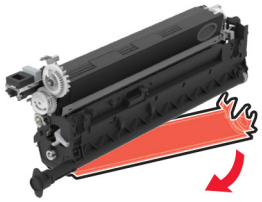 **b** Printige dokument. Kas defektid esinevad endiselt?	Jätkake toiminguga 2.	Probleem on lahendatud.

Toiming	Jah	Ei
Toiming 2 Tuvastage, mitme värvi juures defektid esinevad. Kas defektid esinevad ainult ühe värvi juures?	Jätkake toiminguga 3.	Jätkake 3. sammuga.
Toiming 3 a Kasutage prinditud defektide mõõtmise joonlauda, et mõõta lehel korduvate defektide vahesid. b Vahetage tarvik, mis vastab defektidega värvilehel saadud mõõtudele. **Värviline prindiplokk või must prindiplokk** • 94,5 mm (3,72 tolli) • 29,9 mm (1,18 tolli) • 23,20 mm (0,91 tolli) **Tooneripulbri jaotusseade** • 43,6 mm (1,72 tolli) • 45,0 mm (1,77 tolli) c Printige prindi kvaliteedi testlehed. Kas defektid esinevad endiselt?	Pange kirja vahemaa ja võtke seejärel ühendust klienditoega või oma klienditeeninduse esindajaga.	Probleem on lahendatud.
Toiming 4 a Kasutage prinditud defektide mõõtmise joonlauda, et mõõta lehel korduvate defektide vahesid. b Vahetage tarvik, mis vastab defektidega värvilehel saadud mõõtudele. **Edastusmoodul** • 37,7 mm (1,48 tolli) • 78,5 mm (3,09 tolli) • 54,6 mm (2,15 tolli) **Kuumuti** • 95 mm (3,74 tolli) • 110 mm (4,33 tolli) c Printige prindi kvaliteedi testlehed. Kas defektid esinevad endiselt?	Pange kirja vahemaa ja võtke seejärel ühendust klienditoega või oma klienditeeninduse esindajaga.	Probleem on lahendatud.

Prinditöid ei prindita

Toiming	Jah	Ei
Toiming 1 a Avage prinditava dokumendi dialoogiaken „Printimine“ ja veenduge, et valitud oleks õige printer. b Printige dokument. Kas dokument prinditi?	Probleem on lahendatud.	Jätkake toiminguga 2.

Toiming	Jah	Ei
Toiming 2 a Kontrollige, kas printer on sisse lülitatud. b Kui ekraanil ilmuvad veateated, siis lahendage nende põhjused. c Printige dokument. Kas dokument prinditi?	Probleem on lahendatud.	Jätkake toiminguga 3.
Toiming 3 a Kontrollige, kas pordid töötavad ning kas kaablid on korralikult arvuti ja printeri portidesse ühendatud. Lisateavet leiate printeriga kaasas olevast paigaldusjuhendist. b Printige dokument. Kas dokument prinditi?	Probleem on lahendatud.	Jätkake toiminguga 4.
Toiming 4 a Lülitage printer välja, oodake ligikaudu 10 sekundit ja lülitage printer uuesti sisse. b Printige dokument. Kas dokument prinditi?	Probleem on lahendatud.	Jätkake toiminguga 5.
Toiming 5 a Desinstallige prindidraiver ja installige see uuesti. b Printige dokument. Kas dokument prinditi?	Probleem on lahendatud.	Võtke ühendust klienditeenindusega.

Konfidentsiaalseid ja ootel olevaid dokumente ei prindita

Toiming	Jah	Ei
Toiming 1 a Kontrollige juhtpaneelilt, kas dokumente kuvatakse Ootetööde loendis. **Märkus.** Kui dokumente ei ole loendis, printige need välja valiku Printimine ja ootele panemine abil. b Printige dokumendid välja. Kas dokumendid prinditakse välja?	Probleem on lahendatud.	Jätkake toiminguga 2.
Toiming 2 Prinditöös võib leiduda vormindamisvigu või vigaseid andmeid. • Kustutage prinditöö ja saatke see seejärel uuesti. • PDF-failide korral looge uus fail ja printige seejärel dokumendid välja. Kas dokumendid prinditakse välja?	Probleem on lahendatud.	Jätkake toiminguga 3.

Toiming	Jah	Ei
Toiming 3 Kui prindite internetist, võib printer pidada mitut tööd pealkirja tõttu duplikaatideks. **Windowsi kasutajad** a Avage dialoogiaken „Prindieelistused“. b Klõpsake Prindi ja oota vahekaardil valikut **Kasuta valikut Prindi ja oota**, seejärel klõpsake valikut **Säilitada dokumentidest koopiaid**. c Sisestage PIN-kood ja salvestage muudatused. d Saatke prinditöö. **Macintoshi kasutajad** a Salvestage iga töö eraldi ja andke igale tööle erinev nimi. b Saatke töö eraldi. Kas dokumendid prinditakse välja?	Probleem on lahendatud.	Jätkake toiminguga 4.
Toiming 4 a Kustutage printeri mälu tühjendamiseks mõni ootel olev töö. b Printige dokumendid välja. Kas dokumendid prinditakse välja?	Probleem on lahendatud.	Jätkake toiminguga 5.
Toiming 5 a Lisage printerile mälu. b Printige dokumendid välja. Kas dokumendid prinditakse välja?	Probleem on lahendatud.	Võtke ühendust klienditoega.

Töö prinditakse valest salvest või valele paberile

Toiming	Jah	Ei
Toiming 1 a Kontrollige, kas prindite õigele paberile. b Printige dokument. Kas dokument on prinditud õigele paberile?	Jätkake toiminguga 2.	Laadige sobivas formaadis ja õiget tüüpi paber.
Toiming 2 a Olenevalt operatsioonisüsteemist saab paberi formaati ja tüüpi määrata dialoogiaknas „Prindieelistused“ või „Printimine“. **Märkus.** Printeri juhtpaneelil saate muuta ka printeri seadeid. Puudutage avakuval valikut **Seaded** > **Paber** > **Salve konfiguratsioon** > **Paberiformaat/-tüüp**. b Veenduge, et seaded vastaksid laaditud paberile. c Printige dokument. Kas dokument on prinditud õigele paberile?	Probleem on lahendatud.	Jätkake toiminguga 3.

Toiming	Jah	Ei
Toiming 3 a Kontrollige, kas salved on ühendatud. Lisateavet leiate peatükist „Salvede ühendamine" leheküljel 36. b Printige dokument. Kas dokument on prinditud õigest salvest?	Probleem on lahendatud.	Võtke ühendust klienditoega.

Aeglane printimine

Toiming	Jah	Ei
Toiming 1 Veenduge, et printeri kaabel oleks printeri ja arvuti, prindiserveri, lisaseadme või muu võrguseadmega kindlalt ühendatud. Kas printer prindib aeglaselt?	Jätkake toiminguga 2.	Probleem on lahendatud.
Toiming 2 a Veenduge, et printer ei oleks vaikses režiimis. Puudutage avakuval valikut **Seaded** > **Seade** > **Hooldus** > **Konfigureerimise menüü** > **Seadme töö** > **Vaikne režiim**. b Printige dokument. Kas printer prindib aeglaselt?	Jätkake toiminguga 3.	Probleem on lahendatud.
Toiming 3 a Olenevalt operatsioonisüsteemist saab väljatrüki eraldusvõimet määrata dialoogiaknas „Prindieelistused" või „Printimine". b Määrake eraldusvõimeks 4800 CQ. c Printige dokument. Kas printer prindib aeglaselt?	Jätkake toiminguga 4.	Probleem on lahendatud.
Toiming 4 a Puudutage avakuval valikut **Seaded** > **Printimine** > **Kvaliteet** > **Printimise eraldusvõime**. b Määrake eraldusvõimeks 4800 CQ. c Printige dokument. Kas printer prindib aeglaselt?	Jätkake toiminguga 5.	Probleem on lahendatud.

Toiming	Jah	Ei
Toiming 5 **a** Olenevalt operatsioonisüsteemist saab paberi tüüpi määrata dialoogiaknas „Prindieelistused“ või „Printimine“. **Märkused.** • Veenduge, et seade vastaks salve laaditud paberile. • Seda seadet saab muuta ka printeri juhtpaneelil. Puudutage avakuval valikut **Seaded** > **Paber** > **Salve konfiguratsioon** > **Paberiformaat/-tüüp**. • Raskemale paberile printimine on aeglasem. • Paberile, mis on kitsam kui Letter, A4 ja Legal, võib printimine samuti aeglasem olla. **b** Printige dokument. Kas printer prindib aeglaselt?	Jätkake toiminguga 6.	Probleem on lahendatud.
Toiming 6 **a** Veenduge, et prindimaterjali tekstuuri ja kaalu seaded vastaksid laaditud paberi omadustele. Puudutage avakuval valikut **Seaded** > **Paber** > **Meedia konfiguratsioon** > **Prindimaterjali tüübid**. **Märkus.** Kareda tekstuuriga või raskele paberile võib printimine aeglasem olla. **b** Printige dokument. Kas printer prindib aeglaselt?	Jätkake toiminguga 7.	Probleem on lahendatud.
Toiming 7 Eemaldage ootetööd. Kas printer prindib aeglaselt?	Jätkake toiminguga 8.	Probleem on lahendatud.
Toiming 8 **a** Veenduge, et printer ei kuumeneks üle. **Märkused.** • Laske pikkade prinditööde järel printeril jahtuda. • Jälgige, et õhutemperatuur ei ületaks printeri spetsifikatsioonis soovitatud maksimumtaset. Lisateavet leiate peatükist „Printeri paigalduskoha valimine” leheküljel 19. **b** Printige dokument. Kas printer prindib aeglaselt?	Võtke ühendust klienditoega.	Probleem on lahendatud.

Printer ei reageeri

Toiming	Jah	Ei
Toiming 1 Veenduge, et toitekaabel on pistikupessa ühendatud. ⚠ **ETTEVAATUST – KEHAVIGASTUSTE OHT:** Põlengu või elektrilöögi ohu vähendamiseks ühendage toitekaabel ettenähtud nimipinge ja nimivoolutugevusega elektrivõrgu pistikupessa, mis on varustatud kaitsemaandusega, paikneb toote lähedal ja on hõlpsasti juurdepääsetav. Kas printer reageerib?	Probleem on lahendatud.	Jätkake toiminguga 2.
Toiming 2 Kontrollige, kas lahklüliti või kaitse on elektrivõrgu pistikupesa välja lülitanud. Kas elektrivõrgu pistikupesale vastav lahklüliti või kaitse on välja lülitatud või rakendunud?	Lülitage lahklüliti sisse või lähtestage kaitse.	Jätkake toiminguga 3.
Toiming 3 Kontrollige, kas printer on sisse lülitatud. Kas printer on sisse lülitatud?	Jätkake toiminguga 4.	Lülitage printer sisse.
Toiming 4 Veenduge, et printer ei oleks une- või talveunerežiimis. Kas printer on une- või talveunerežiimis?	Vajutage printeri ülesäratamiseks toitenuppu.	Jätkake toiminguga 5.
Toiming 5 Kontrollige, kas printeri ja arvuti ühenduskaablid on sisestatud õigetesse portidesse. Kas kaablid on sisestatud õigetesse portidesse?	Jätkake toiminguga 6.	Sisestage kaablid õigetesse portidesse.
Toiming 6 Lülitage printer välja, paigaldage lisariistvara ja lülitage printer sisse. Lisateavet leiate lisaseadmega kaasasolevast juhendist. Kas printer reageerib?	Probleem on lahendatud.	Jätkake toiminguga 7.
Toiming 7 Installige õige prindidraiver. Kas printer reageerib?	Probleem on lahendatud.	Jätkake toiminguga 8.
Toiming 8 Lülitage printer välja, oodake ligikaudu 10 sekundit ja lülitage printer uuesti sisse. Kas printer reageerib?	Probleem on lahendatud.	Võtke ühendust klienditeenindusega.

Ei loe välkmäluseadet

Toiming	Jah	Ei
Toiming 1 Veenduge, et printer ei oleks hõivatud teise printimis-, kopeerimis-, skannimis- või faksimistööga. Kas printer on valmis?	Jätkake 3. sammuga.	Jätkake toiminguga 2.
Toiming 2 • Oodake, et printer lõpetakse teise töö. • Võtke välkmäluseade välja ja sisestage see uuesti. Kas printer tuvastab välkmäluseadme?	Probleem on lahendatud.	Jätkake toiminguga 3.
Toiming 3 Kontrollige, kas välkmäluseade on sisestatud eesmisesse USB-porti. **Märkus.** Tagumisse USB-porti ühendatud välkmäluseade ei tööta. Kas välkmäluseade on sisestatud õigesse porti?	Jätkake 5. sammuga.	Jätkake toiminguga 4.
Toiming 4 Sisestage välkmäluseade õigesse porti. Kas printer tuvastab välkmäluseadme?	Probleem on lahendatud.	Jätkake toiminguga 5.
Toiming 5 Kontrollige, kas tegu on toetatava välkmäluseadmega. Lisateavet leiate peatükist „Toetatavad välkmäluseadmed ja failitüübid" leheküljel 76. Kas tegu on toetatava välkmäluseadmega?	Jätkake toiminguga 7.	Jätkake toiminguga 6.
Toiming 6 Sisestage toetatav välkmäluseade. Kas printer tuvastab välkmäluseadme?	Probleem on lahendatud.	Jätkake toiminguga 7.
Toiming 7 Võtke välkmäluseade välja ja sisestage see uuesti. Kas printer tuvastab välkmäluseadme?	Probleem on lahendatud.	Võtke ühendust klienditoega.

USB-pordi lubamine

Puudutage avakuval valikut **Seaded** > **Võrk/pordid** > **USB** > **Luba USB-port**.

Ummistuste likvideerimine

Ummistuste vältimine

Laadige paber õigesti

- Veenduge, et paber oleks salves horisontaalselt.

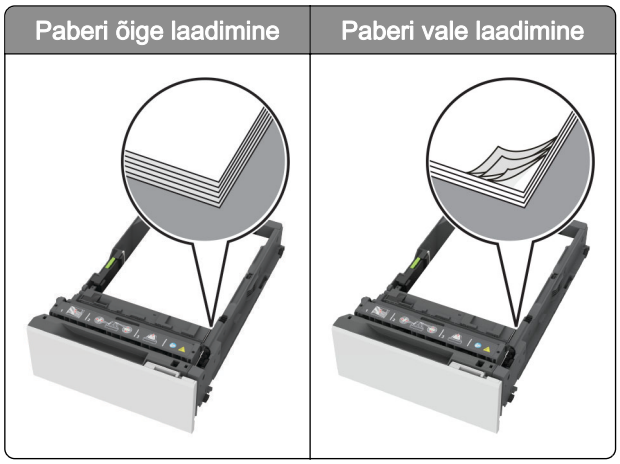

- Printimise ajal ei tohi salve paigaldada ega eemaldada.
- Ärge laadige liiga palju paberit. Veenduge, et prindimaterjali paki paksus ei ületaks salve maksimaalse täidetuse tähist.
- Ärge libistage paberit salve. Laadige paber joonisel kujutatud viisil.

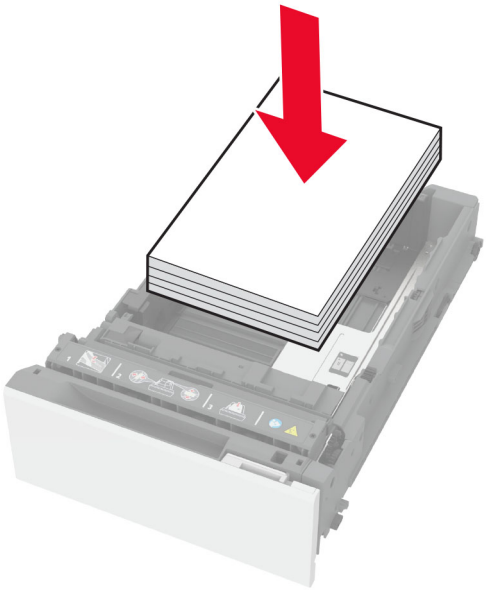

- Veenduge, et paberijuhikud oleksid õiges asendis ega suruks tugevasti vastu paberit või ümbrikke.
- Pärast paberi laadimist lükake salv lõpuni printerisse.

Kasutage soovitatavat paberit

- Kasutage ainult soovitatavat paberit või eriprindimaterjali.
- Ärge laadige kortsunud, volditud, niisket, painutatud ega kooldunud paberit.
- Painutage enne paberi sööturisse asetamist selle servi ja joondage need.

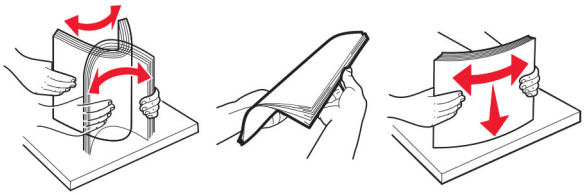

- Ärge kasutage käsitsi lõigatud või kärbitud paberit.
- Ärge laadige samasse salve eri formaadiga, paksusega ega tüübiga pabereid.
- Veenduge, et paberi suurus ja tüüp oleksid arvutis või printeri juhtpaneelil õigesti seadistatud.
- Hoidke paberit tootja juhiste kohaselt.

Ummistuskohtade leidmine

Märkused.

- Kui funktsiooni Ummistusabi seadeks on valitud Sees, väljastab printer pärast kinnijäänud lehe eemaldamist tühjad või osaliselt prinditud lehed. Vaadake, kas printer on tühje lehti väljastanud.
- Kui funktsiooni Ummistusest taastumine seadeks on valitud Sees või Automaatne, prindib printer ummistuse tõttu printimata jäänud lehed uuesti välja.

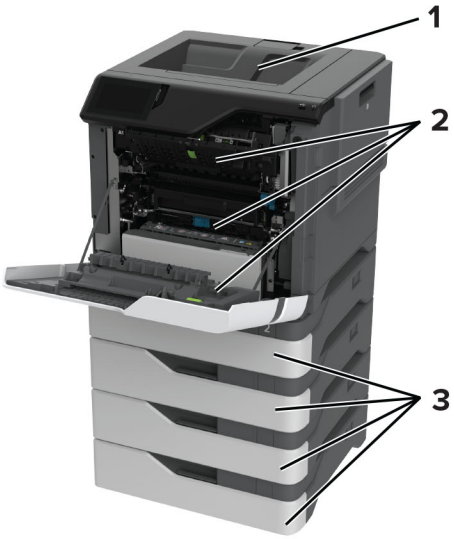

	Ummistuskohad
1	Standardne väljundsalv
2	Uks A
3	Salved
4	Mitmeotstarbeline söötur

Paberiummistus salvedes

1 Eemaldage salv.

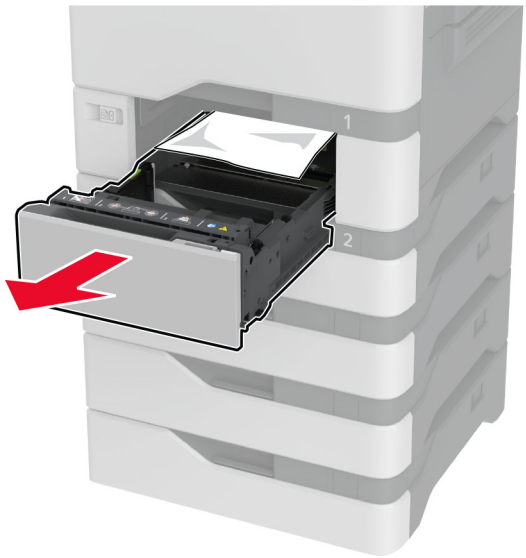

Hoiatus – varakahjude oht: Staatiline elekter võib lisasalve sees olev sensorit kergesti kahjustada. Enne paberiummistuse eemaldamist puudutage metallpinda.

2 Eemaldage seadmesse kinni jäänud paber.

Märkus. Veenduge, et eemaldaksite kõik paberitükid.

3 Sisestage salv.

Paberiummistus mitmeotstarbelises sööturis

1 Võtke paber mitmeotstarbelisest sööturist välja.

2 Tõmmake salv välja.

3 Eemaldage seadmesse kinni jäänud paber.

Märkus. Veenduge, et eemaldaksite kõik paberitükid.

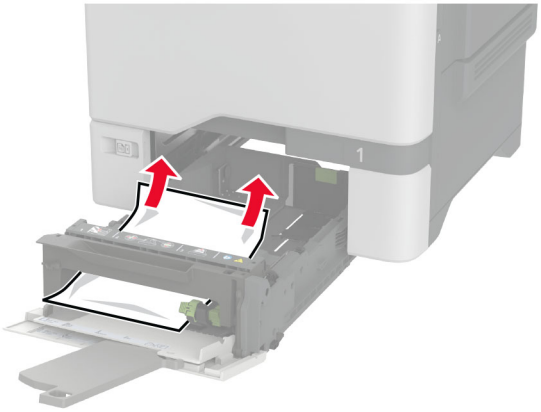

4 Sisestage salv.

Paberiummistus standardses väljundsalves

Eemaldage seadmesse kinni jäänud paber.

Märkus. Veenduge, et eemaldaksite kõik paberitükid.

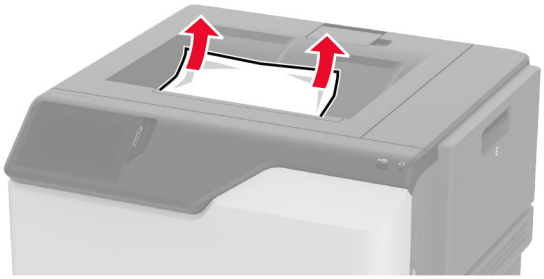

Paberiummistus ukses A

Paberiummistus kuumuti alas

1 Avage uks A.

ETTEVAATUST – KUUM PIND: Printeri sisemus võib olla kuum. Enne pinna puudutamist laske sellel jahtuda, et vältida kuumadest komponentidest põhjustatud põletushaavu.

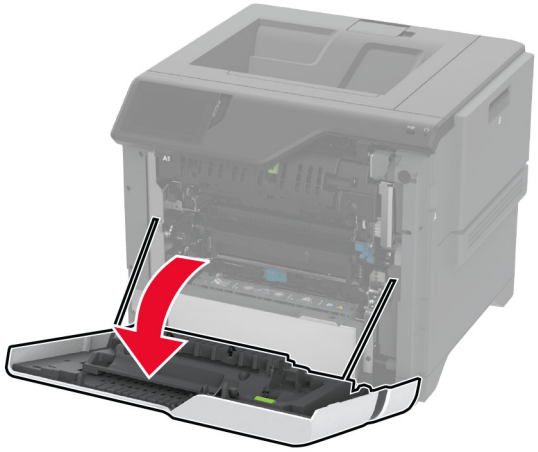

2 Eemaldage seadmesse kinni jäänud paber.

Märkus. Veenduge, et eemaldaksite kõik paberitükid.

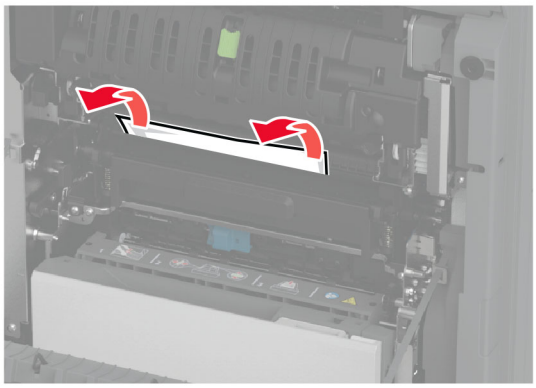

3 Avage uks A.

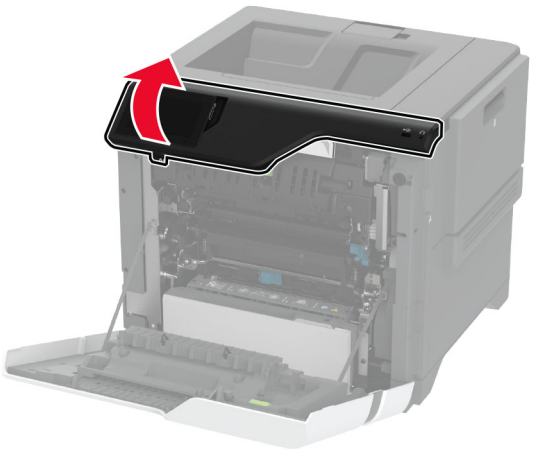

4 Avage kuumuti juurdepääsuluuk.

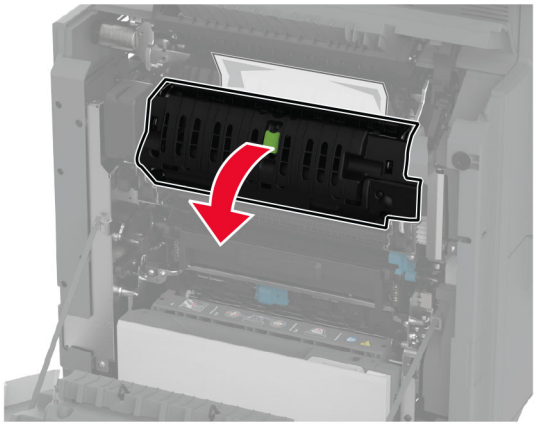

5 Eemaldage seadmesse kinni jäänud paber.

Märkus. Veenduge, et eemaldaksite kõik paberitükid.

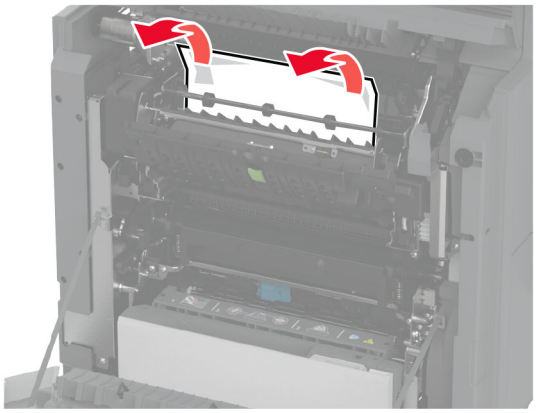

6 Sulgege ja lukustage kuumuti juurdepääsu uks.

7 Sulgege uks A1 ja seejärel sulgege uks A.

Paberiummistus ukse A taga

1 Avage uks A.

ETTEVAATUST – KUUM PIND: Printeri sisemus võib olla kuum. Enne pinna puudutamist laske sellel jahtuda, et vältida kuumadest komponentidest põhjustatud põletushaavu.

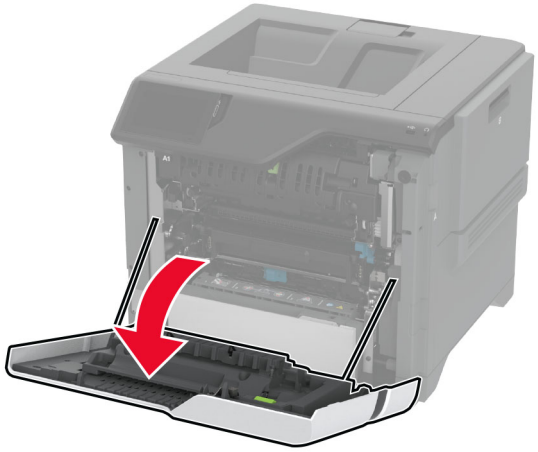

2 Avage eraldusüksuse uks.

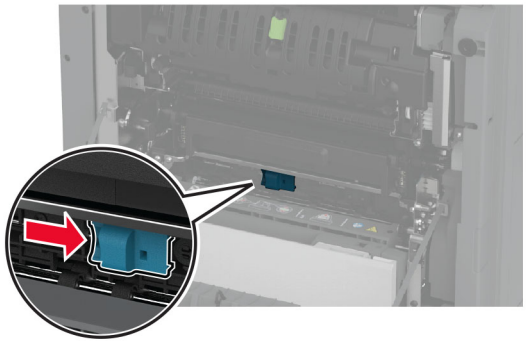

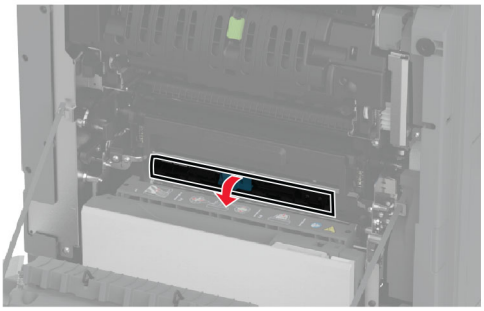

3 Eemaldage seadmesse kinni jäänud paber.

Märkus. Veenduge, et eemaldaksite kõik paberitükid.

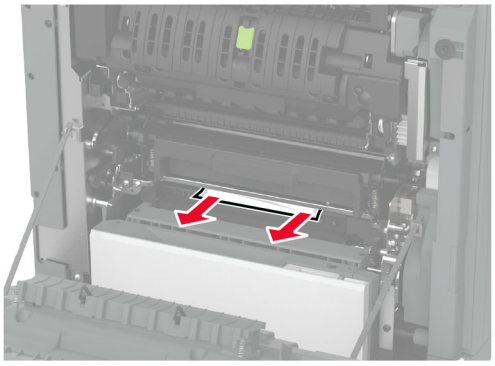

4 Sulgege ja lukustage eraldusüksuse uks.

5 Sulgege uks A.

Paberiummistus dupleksseadmes

1 Avage uks A.

ETTEVAATUST – KUUM PIND: Printeri sisemus võib olla kuum. Enne pinna puudutamist laske sellel jahtuda, et vältida kuumadest komponentidest põhjustatud põletushaavu.

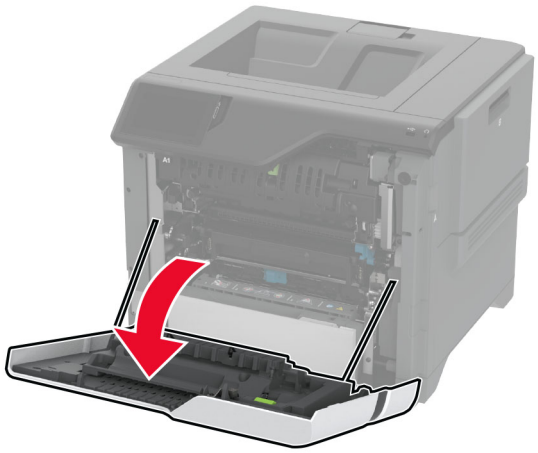

2 Avage dupleksseadme kate.

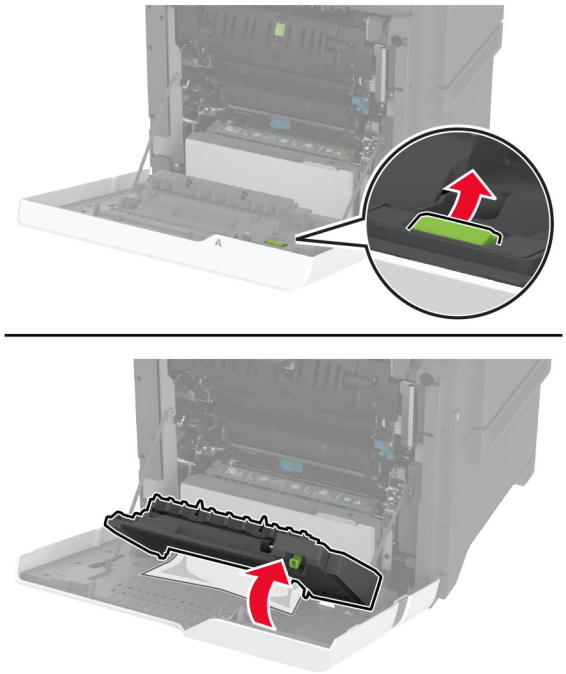

3 Eemaldage seadmesse kinni jäänud paber.

Märkus. Veenduge, et eemaldaksite kõik paberitükid.

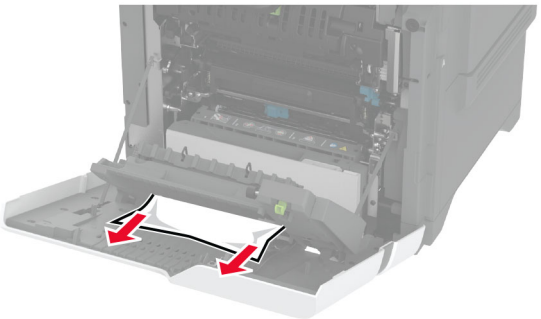

4 Sulgege dupleksseadme kate ja uks A.

Võrguühendusega seotud probleemid

Manusserverit ei saa avada

Toiming	Jah	Ei
Toiming 1 a Kontrollige, kas printer on sisse lülitatud. b Juurdepääs printeri varjatud veebiserverile (EWS). Kas te saate EWSi avada?	Probleem on lahendatud.	Jätkake toiminguga 2.
Toiming 2 a Veenduge, et printeri IP-aadress oleks õige. **Märkused.** • IP-aadressi näete avakuval. • IP-aadress koosneb neljast tühikutega eraldatud numbrirühmast, nt 123.123.123.123. b Sisenege EWSi. Kas te saate EWSi avada?	Probleem on lahendatud.	Jätkake toiminguga 3.
Toiming 3 a Veenduge, et olekdite paigaldanud toetatud brauseri: • Internet Explorer 11 või uuem versioon • Microsoft Edge • Safari 6 või uuem versioon • Google Chrome™ 32 või uuem versioon • Mozilla Firefox 24 või uuem versioon b Sisenege EWSi. Kas te saate EWSi avada?	Probleem on lahendatud.	Jätkake toiminguga 4.
Toiming 4 a Kontrollige, kas võrguühendus töötab. **Märkus.** Kui ühendus ei toimi, võtke ühendust oma administraatoriga. b Sisenege EWSi. Kas te saate EWSi avada?	Probleem on lahendatud.	Jätkake toiminguga 5.
Toiming 5 a Veenduge, et printeri ja prindiserveri kaablid oleks korralikult ühendatud. Lisateavet leiate printeriga kaasasolevast juhendist. b Sisenege EWSi. Kas te saate EWSi avada?	Probleem on lahendatud.	Jätkake toiminguga 6.

Toiming	Jah	Ei
Toiming 6 a Kontrollige, kas võrguseadmete proksiserverid on keelatud. **Märkus.** Kui serverid on välja lülitatud, siis võtke ühendust oma administraatoriga. b Sisenege EWSi. Kas te saate EWSi avada?	Probleem on lahendatud.	Võtke ühendust klienditoega.

Printeri traadita võrku ühendamine ei õnnestu

Toiming	Jah	Ei
Toiming 1 Veenduge, et Aktiivne adapter on seadistatud olekule Automaatne. Puudutage avakuval valikut **Seaded** > **Võrk/pordid** > **Võrgu ülevaade** > **Aktiivne adapter** > **Automaatne**. Kas printeri ühendamine traadita võrku õnnestus?	Probleem on lahendatud.	Jätkake toiminguga 2.
Toiming 2 Kontrollige, kas valisite õige Wi-Fi võrgu. **Märkus.** Mõned ruuterid võivad jagada vaikimisi seadistatud SSID-d. Kas ühendate õige Wi-Fi võrguga?	Jätkake toiminguga 4.	Jätkake toiminguga 3.
Toiming 3 Ühendage printer õige Wi-Fi võrguga. Lisateavet leiate peatükist „Printeri ühendamine Wi-Fi võrku" leheküljel 67. Kas printeri ühendamine traadita võrku õnnestus?	Probleem on lahendatud.	Jätkake toiminguga 4.
Toiming 4 Kontrollige traadita võrgu turberežiimi. Puudutage avakuval valikut **Seaded** > **Võrk/pordid** > **Wi-Fi** > **Traadita ühenduse turberežiim**. Kas valisite õige traadita võrgu turberežiimi?	Jätkake toiminguga 6.	Jätkake toiminguga 5.
Toiming 5 Valige õige traadita võrgu turberežiim. Kas printeri ühendamine traadita võrku õnnestus?	Probleem on lahendatud.	Jätkake toiminguga 6.
Toiming 6 Veenduge, kas sisestasite õige võrguparooli. **Märkus.** Pöörake tähelepanu paroolis olevatele tühikutele, numbritele ning suur- ja väiketähtedele. Kas printeri ühendamine traadita võrku õnnestus?	Probleem on lahendatud.	Võtke ühendust klienditoega.

Lisariistvara probleemid

Sisemist lisaseadet ei tuvastata

Toiming	Jah	Ei
Toiming 1 Lülitage printer välja, oodake ligikaudu 10 sekundit ja lülitage printer uuesti sisse. Kas printer tuvastab sisemise valiku?	Probleem on lahendatud.	Jätkake toiminguga 2.
Toiming 2 Printige menüüseadete leht ja kontrollige, kas sisemine lisaseade kuvatakse loendis „Paigaldatud varustus“. Kas sisemine valik on loetletud?	Jätkake toiminguga 4.	Jätkake toiminguga 3.
Toiming 3 Kontrollige, kas sisemine lisaseade on emaplaadile õigesti paigaldatud. a Lülitage printer välja ja seejärel tõmmake toitekaabli pistik elektrivõrgu pistikupesast välja. b Veenduge, et sisemine lisaseade oleks ühendatud emaplaadi õige pistikupesaga. c Ühendage toitekaabli pistik elektrivõrgu pistikupessa ja lülitage seejärel printer sisse. **ETTEVAATUST – KEHAVIGASTUSTE OHT:** Põlengu või elektrilöögi ohu vähendamiseks ühendage toitekaabel ettenähtud nimipinge ja nimivoolutugevusega elektrivõrgu pistikupessa, mis on varustatud kaitsemaandusega, paikneb toote lähedal ja on hõlpsasti juurdepääsetav. Kas printer tuvastab sisemise valiku?	Probleem on lahendatud.	Jätkake toiminguga 4.
Toiming 4 a Kontrollige, kas sisemine lisaseade on prindidraiveris saadaval. **Märkus.** Vajaduse korral lisage sisemine lisaseade käsitsi prindidraiverisse, et seadet saaks printimiseks kasutada. Lisateavet leiate peatükist „Prindidraiveris tarvikute lisamine” leheküljel 39. b Printige dokument. Kas printer tuvastab sisemise valiku?	Probleem on lahendatud.	Võtke ühendust klienditoega.

Siselahenduste port ei tööta õigesti

Toiming	Jah	Ei
Toiming 1 Printige menüüseadete leht ja kontrollige, kas sisemine lisaseade kuvatakse loendis „Paigaldatud varustus“. Kas ISP on loendis „Paigaldatud varustus“?	Jätkake toiminguga 3.	Jätkake toiminguga 2.
Toiming 2 Võtke prindiplokk välja ja paigaldage see uuesti. Lisateavet leiate siit: „Siselahenduste pordi paigaldamine” leheküljel 48. **Märkus.** Use a supported ISP. Does the ISP operate correctly?	Probleem on lahendatud.	Jätkake toiminguga 3.
Toiming 3 Kontrollige kaablit ja ühendust ISP-ga. **a** Kasutage õiget kaablit ja vaadake, et see oleks ISP-ga õigesti ühendatud. **b** Kontrollige, kas ISP liidesekaabel on korralikult emaplaadil olevasse pistikupessa ühendatud. Does the ISP operate correctly?	Probleem on lahendatud.	Võtke ühendust klienditeenindusega.

USB-/paralleelliidesega kaart ei tööta õigesti

Toiming	Jah	Ei
Toiming 1 Printige menüüseadete leht ja kontrollige, kas USB- või paralleelliidesega kaart on loendis „Paigaldatud varustus“. Kas USB- või paralleelliidesega kaart on loendis „Paigaldatud varustus“?	Jätkake toiminguga 3.	Jätkake toiminguga 2.
Toiming 2 Remove, and then install the parallel or serial interface card. Lisateavet leiate siit: „Siselahenduste pordi paigaldamine” leheküljel 48. Kas USB- või paralleelliidesega kaart töötab õigesti?	Probleem on lahendatud.	Jätkake toiminguga 3.
Toiming 3 Check the connection between the cable and the parallel or serial interface card. Kas USB- või paralleelliidesega kaart töötab õigesti?	Probleem on lahendatud.	Võtke ühendust klienditeenindusega.

Defektne välkmälu tuvastatud

Proovige järgmisi lahendusi.

- Vahetage defektne intelligentne salvestusseade välja.
- Puudutage avakuval nuppu **Jätka**, et teadet eirata ja printimist jätkata.
- Tühistage praegune prinditöö.

Välkmälus ei ole ressursside jaoks piisavalt vaba ruumi

Proovige järgmisi lahendusi.

- Valige **Jätka**, et teade kustutada ja printimist jätkata.
- Kustutage välkmälust sinna salvestatud fondid, makrod ja muud andmed.
- Paigaldage kõvaketas.

Märkus. Allalaaditud fondid ja makrod, mida ei ole varem välkmälusse salvestatud, kustutatakse.

Tarvikutega seotud probleemid

Asendage kassett, printeri piirkonna sobimatus

Selle probleemi lahendamiseks ostke printeri piirkonnale sobiv kassett või ülemaailmselt sobiv kassett.

- Printeri piirkonda näitab esimene number, mis ilmub teates pärast numbrit 42.
- Kasseti piirkonda näitab teine number, mis ilmub teates pärast numbrit 42.

Printeri ja toonerikasseti piirkonnad

Piirkond	Numbriline kood
Ülemaailmne või määratama piirkond	0
Põhja-Ameerika (Ameerika Ühendriigid, Kanada)	1
Euroopa Majanduspiirkond, Lääne-Euroopa, Põhjamaad, Šveits	2
Aasia Vaikse ookeani piirkond	3
Ladina-Ameerika	4
Ülejäänud Euroopa, Lähis-Ida, Aafrika	5
Austraalia, Uus-Meremaa	6
Vale piirkond	9

Märkus. Printeri ja toonerkasseti piirkonna seadete leidmiseks printige kvaliteedi testlehed. Puudutage avakuval valikut **Seaded** > **Veaotsing** > **Prindi kvaliteedi testlehed**.

Mitte-Lexmarki tarvik

Printer tuvastas printerile paigaldatud mitte-Lexmarki tarviku või varuosa.

Teie Lexmarki printer töötab kõige paremini Lexmarki originaalvaruosade ja -tarvikutega. Teiste tootjate tarvikute või varuosade kasutamine võib mõjutada printeri ja selle printimiskomponentide talitlust, töökindlust ja tööiga.

Kogu spetsifikatsioon on määratud eeldusel, et kasutatakse Lexmarki tarvikuid ja varuosi, ning teiste tootjate tarvikute ja varuosade kasutamisel võivad tulemused olla prognoosimatud. Printimiskomponentide kasutamine pärast nende tööea lõppu võib Lexmarki printerit või selle lisaseadmeid kahjustada.

Hoiatus – varakahjude oht: Teiste tootjate tarvikute või varuosade kasutamine võib mõjutada garantii kehtivust. Garantii ei kata teiste tootjate tarvikute või varuosade kasutamisest põhjustatud kahju.

Nende riskidega nõustumiseks ja mitteoriginaalsete tarvikute ning varuosade kasutamiseks printeris puudutage ja hoidke veateadet ekraanil kahe sõrmega 15 sekundit all. Kui ilmub kinnitusdialoog, puudutage valikut **Jätka**.

Kui te ei nõustu riskidega, siis eemaldage teise tootja tarvik või varuosa printerist ja paigaldage Lexmarki originaaltarvik või -varuosa. Lisateavet leiate peatükist „Lexmarki originaalvaruosade ja -tarvikute kasutamine" leheküljel 123.

Kui printer ei prindi pärast veateate kustutamist, siis lähtestage tarvikute kasutamise loendur.

1. Puudutage avakuval **Seaded** > **Seade** > **Hooldus** > **Konfigureerimise menüü** > **Tarvikute kasutus ja loendurid**.
2. Valige varuosa või tarvik, mida soovite lähtestada, ja valige **Alusta**.
3. Lugege läbi hoiatusteade ja valige **Jätka**.
4. Sõnumi kustutamiseks puudutage ekraani kahe sõrmega 15 sekundit.

Märkus. Kui te ei saa tarvikute kasutuse loendurit lähtestada, siis tagastage tarvik ostukohta.

Paberisööduga seotud probleemid

Ümbrik kleepub printimisel kinni

Toiming	Jah	Ei
Toiming 1 a Kasutage kuivas hoitud ümbrikku. **Märkus.** Suure niiskusesisaldusega ümbrikutele printimisel võivad need kinni kleepuda. b Saatke prinditöö. Kas ümbrik kleepub printimisel kinni?	Jätkake toiminguga 2.	Probleem on lahendatud.
Toiming 2 a Veenduge, et paberitüübiks oleks seadistatud Ümbrik. Puudutage avakuval valikut **Seaded** > **Paber** > **Salve konfiguratsioon** > **Paberiformaat/-tüüp**. b Saatke prinditöö. Kas ümbrik kleepub printimisel kinni?	Võtke ühendust klienditoega.	Probleem on lahendatud.

Eksemplarhaaval printimine ei tööta

Toiming	Jah	Ei
Toiming 1 a Puudutage avakuval valikut **Seaded** > **Printimine** > **Küljendus** > **Eksemplarhaaval**. b Valige **Sees [1,2,1,2,1,2]**. c Printige dokument. Kas dokument prinditakse eksemplarhaaval?	Probleem on lahendatud.	Jätkake toiminguga 2.
Toiming 2 a Avage prinditava dokumendi juures dialoogiaken „Printimine“ ja valige **Eksemplarhaaval**. b Printige dokument. Kas dokument prinditakse eksemplarhaaval?	Probleem on lahendatud.	Jätkake toiminguga 3.
Toiming 3 a Vähendage prinditavate lehekülgede arvu. b Printige dokument. Kas leheküljed on õiges järjestuse?	Probleem on lahendatud.	Võtke ühendust klienditoega.

Salvede ühendamine ei tööta

Toiming	Jah	Ei
Toiming 1 a Kontrollige, kas salvedes on sama formaadi ja tüübiga paber. b Kontrollige, kas paberijuhikud on õigesti paigutatud. c Printige dokument. Kas salved ühendatakse õigesti?	Probleem on lahendatud.	Jätkake toiminguga 2.
Toiming 2 a Puudutage avakuval valikut **Seaded** > **Paber** > **Salve konfiguratsioon** > **Paberiformaat/-tüüp**. b Veenduge, et paberiformaat ja -tüüp vastaksid ühendatud salvedesse laaditud paberile. c Printige dokument. Kas salved ühendatakse õigesti?	Probleem on lahendatud.	Jätkake toiminguga 3.
Toiming 3 a Veenduge, et salvede ühendamine oleks seadistatud valikule Automaatne. Lisateavet leiate peatükist „Salvede ühendamine” leheküljel 36. b Printige dokument. Kas salved ühendatakse õigesti?	Probleem on lahendatud.	Võtke ühendust klienditoega.

Paber jääb sageli kinni

Toiming	Jah	Ei
Toiming 1 a Eemaldage salv. b Kontrollige, kas paber on õigesti laaditud. **Märkused.** • Veenduge, et paberijuhikud on õigesti paigutatud. • Veenduge, et prindimaterjali paki paksus ei ületaks salve maksimaalse täidetuse tähist. • Veenduge, et kasutate printimiseks soovitatud formaadi ja tüübiga paberit. c Sisestage salv. d Printige dokument. Kas paber jääb sageli kinni?	Jätkake toiminguga 2.	Probleem on lahendatud.
Toiming 2 a Puudutage avakuval valikut **Seaded** > **Paber** > **Salve konfiguratsioon** > **Paberiformaat/-tüüp**. b Määrake sobiv paberi formaat ja tüüp. c Printige dokument. Kas paber jääb sageli kinni?	Jätkake toiminguga 3.	Probleem on lahendatud.
Toiming 3 a Laadige paber uuest paberipakist. **Märkus.** Kõrge õhuniiskuse korral imab paber vett. Hoidke paberit kasutamiseni originaalpakendis. b Printige dokument. Kas paber jääb sageli kinni?	Võtke ühendust klienditoega.	Probleem on lahendatud.

Kinnijäänud lehekülgi ei prindita uuesti

Toiming	Jah	Ei
a Puudutage avakuval valikut **Seaded** > **Seade** > **Teavitused** > **Kinnijäänud sisu taastamine**. b Valige menüüs „Ummistusest taastumine“ valik **Sees** või **Automaatne**. c Printige dokument. Kas kinnijäänud leheküljed prinditakse uuesti?	Probleem on lahendatud.	Võtke ühendust klienditoega.

Värvikvaliteediga seotud probleemid

Väljatrüki värvide korrigeerimine

1 Puudutage avakuval valikut **Seaded** > **Printimine** > **Kvaliteet** > **Lisaseaded** > **Värvikorrektsioon**.

2 Puudutage menüüs „Värvikorrektsioon“ suvandit **Käsitsi** > **Värvikorrektsiooni sisu**.

3 Valige sobiv värviteisenduse seadistus.

Objekti tüüp	Värviteisendustabelid
RGB Image RGB Text RGB Graphics	• Vivid – loob erksamad, rohkem küllastunud värvid ja seda saab kasutada kõikide sissetulevate värvivormingute puhul. • sRGB Display – loob väljundi, mis imiteerib arvuti monitoril kuvatavaid värve. Musta tooneri kasutamine on fotode printimiseks optimeeritud. • Display-True Black – loob väljundi, mis imiteerib arvuti monitoril kuvatavaid värve. See seadistus kasutab igat tüüpi neutraalse halli loomiseks ainult musta toonerit. • sRGB Vivid – loob suurema värvi küllastuse sRGB Display värvikorrektsiooniks. Musta tooneri kasutamine on ärigraafika printimiseks optimeeritud. • Väljas
CMYK Image CMYK Text CMYK Graphics	• US CMYK – rakendab värvikorrektsiooni SWOP (Specifications for Web Offset Publishing) värviväljundi imiteerimiseks. • Euro CMYK – rakendab värvikorrektsiooni Euroscale’i värviväljundi imiteerimiseks. • Vivid CMYK – suurendab US CMYK värvikorrektsiooni seadistuse värviküllastust. • Väljas

KKK värviprintimise kohta

Mis on RGB värv?

RGB värv on värvide kirjeldamise meetod, mis osutab teatud värvi saamiseks kasutatud punase, rohelise või sinise kogusele. Saate lisada erinevas koguses punast, rohelist ja sinist ning luua paljusid looduses esinevaid värve. Seda meetodit kasutatakse arvuti ekraanides, skannerites ja digitaalkaamerates, et värve kuvada.

Mis on CMYK värv?

CMYK värv on värvide kirjeldamise meetod, mis osutab teatud värvi saamiseks kasutatud taevasinise, purpuri, kollase ja musta kogusele. Taevasinist, purpurvärvi, kollast ja musta tinti või toonereid saab erinevas koguses printida, et luua paljusid looduses esinevaid värve. Prindipressides, tindiprits-printerites ja värvilistes laserprinterites luuakse värve sel viisil.

Kuidas määratakse prinditavas dokumendis värv?

Dokumendi värvi tuvastamiseks ja muutmiseks kasutatakse tarkvaraprogramme ning RGB või CMYK värvikombinatsioone. Lisateabe saamiseks lugege tarkvaraprogrammi abiteemasid.

Kuidas printer teab, millist värvi printida?

Dokumendi printimiseks saadetakse printerisse teavet objekti tüübi ja värvide kohta, mis omakorda edastatakse värviteisendustabelitesse. Õige värvi saamiseks arvutatakse välja taevasinise, purpuri, kollase ja musta tooneri sobiv kogus. Objekti teave määrab värviteisendustabelite kasutamise. Näiteks on võimalik teksti puhul kasutada ühte värviteisendustabelit ning fotode puhul hoopis teist värviteisendustabelit.

Mis on käsitsi värvikorrektsioon?

Kui käsitsi värvikorrektsioon on aktiveeritud, rakendab printer objektide töötlemiseks kasutaja valitud värviteisendustabeleid. Käsitsi värvikorrektsiooni seaded olenevad prinditava töö tüübist (tekst, graafika, pildid). Samuti sellest, kuidas on objekti värv tarkvaraprogrammis määratud (RGB või CMYK kombinatsioonid). Kui soovite erinevaid värviteisendustabeleid käsitsi rakendada, siis lugege jaotist „Väljatrüki värvide korrigeerimine" leheküljel 225.

Kui tarkvaraprogramm ei suuda värve RGB või CMYK kombinatsioonides määrata, siis ei ole käsitsi värvikorrektsioonist kasu. Samuti ei ole see tõhus siis, kui värvide reguleerimist juhib tarkvaraprogramm või arvuti operatsioonisüsteem. Määrates värvikorrektsiooni seadeks „Automaatne", luuakse dokumendile sobivad värvid enamasti automaatselt.

Kuidas ma saan konkreetset värvi sobitada (näiteks ettevõtte logo puhul)?

Printeri menüüs „Kvaliteet" on saadaval üheksa värvinäidiste komplekti. Need komplektid on saadaval ka manus-veebiserveri värvinäidiste leheküljel. Mis tahes näidiskomplekti valimise korral genereeritakse mitmeleheküljeline väljatrükk, mis sisaldab sadu värvilisi kaste. Olenevalt valitud tabelist on igas värvikastis CMYK või RGB kombinatsioon. Igas kastis nähtav värv saadakse kasti sildile märgitud CMYK või RGB kombinatsiooni läbi valitud värviteisendustabeli suunamisel.

Värvinäidiste komplekte uurides saate teha kindlaks kasti, mille värv on kõrvutatava värviga kõige sarnasem. Kastile märgitud värvikombinatsiooni saab siis kasutada objekti värvi tarkvaraprogrammis muutmiseks. Lisateabe saamiseks lugege tarkvaraprogrammi abiteemasid. Käsitsi värvikorrektsioon võib osutuda vajalikuks siis, kui valitud värvikorrektsioonitabelit soovitakse kasutada konkreetse objekti juures.

Kui soovite parandada värvide ühtimise probleemi, valige sobiv värvinäidiste komplekt vastavalt järgmistele punktidele:

- kasutusel olev värvikorrektsiooni seade („Automaatne, „Väljas" või „Käsitsi");
- prinditava objekti tüüp (tekst, graafika või pildid);
- tarkvaraprogrammis määratud objekti värv (RGB või CMYK kombinatsioonid).

Kui tarkvaraprogramm ei suuda värve RGB või CMYK kombinatsioonidega määrata, siis ei ole värvinäidiste leheküljest kasu. Lisaks kohandavad mõned tarkvaraprogrammid värvihalduse kaudu varem määratud RGB või CMYK kombinatsioone. Sellisel juhul ei pruugi prinditud värv värvinäidise leheküljega täpselt ühtida.

Trükk esitatakse värvivarjundiga

Toiming	Jah	Ei
Toiming 1 Viige läbi Värvi reguleerimine. a Puudutage avakuval valikut **Seaded** > **Printimine** > **Kvaliteet** > **Lisaseaded** > **Värvide reguleerimine**. b Printige dokument. Kas väljatrükil on värvivarjundeid?	Jätkake toiminguga 2.	Probleem on lahendatud.

Toiming	Jah	Ei
Toiming 2 Viige läbi Värvi tasakaal. a Puudutage avakuval valikut **Seaded** > **Printimine** > **Kvaliteet** > **Lisaseaded** > **Värvide tasakaal**. b Reguleerige seadeid. c Printige dokument. Kas väljatrükil on värvivarjundeid?	Võtke ühendust klienditoega.	Probleem on lahendatud.

Klienditeeninduse kontaktandmed

Veenduge enne klienditeeninduse poole pöördumist, et teil oleks järgmine teave.

- Printeriga seotud probleem
- Veateade
- Printeri mudeli tüüp ja seerianumber

Minge aadressile http://support.lexmark.com tugiteenuse töötajatega e-posti või vestluse teel suhelda või juhendeid, toe dokumente, draivereid ja muid allalaaditavaid faile sisaldavat teeki sirvida.

Tehniline tugi on saadaval ka telefoni teel. USA-s või Kanadas helistage numbril 1-800-539-6275. Teistes riikides või piirkondades külastage veebisaiti http://support.lexmark.com.

Kustutamine ja hävitamine

Lexmarki toodete ringlusseviimine

Lexmarki toodete ringlusseviimiseks tagastamiseks toimige järgmiselt.

1 Avage leht www.lexmark.com/recycle.

2 Valige toode, mida soovite ringlusse viia.

Märkus. Printeritarvikud ja riistvara, mida ei ole Lexmarki jäätmete kokkukogumise ja ringlussevõtmise programmi lehel loetletud, võite viia kohalikku jäätmekogumispunkti.

Lexmarki pakendite ringlusseviimine

Pakendite kasutamise vähendamine on jätkuvalt Lexmarki üks eesmärke. Minimaalne pakendimaterjalikasutus tagab, et Lexmarki printereid transporditakse võimalikult ressursi- ja keskkonnasäästlikult ning et tekib võimalikult vähe pakendijäätmeid. Tulemuseks on väiksem kasvuhoonegaaside heitkogus, väiksem energiakulu ja väiksem loodusvarade kulu. Mõnes riigis ja piirkonnas pakub Lexmark pakendimaterjalide ringlussevõtmise programmi. Lisateabe lugemiseks avage leht www.lexmark.com/recycle ja valige oma riik või piirkond. Pakendimaterjalide ringlussevõtmise programmide kohta saate lugeda toodete ringlussevõtmist puudutavast teabest.

Lexmarki pappkarbid on 100% ringlussevõetavad, kui piirkonnas on kartongi ringlussevõtmisega tegelev ettevõte. Sellist ettevõtet ei pruugi teie piirkonnas olla.

Lexmarki pakendites sisalduv vahtpolüstüreen on ringlussevõetav, kui piirkonnas on vahtpolüstüreeni ringlussevõtmisega tegelev ettevõte. Sellist ettevõtet ei pruugi teie piirkonnas olla.

Kasseti Lexmarkile tagastamiseks võite kasutada sama karpi, milles kasseti saite. Lexmark võtab karbi ringlusse.

Teatised

Tooteteave

Toote nimi:

Printerid Lexmark C4342, Lexmark C4352, Lexmark CS730de, Lexmark CS735de, CS737dze

Seadme tüüp:

5030

Mudelid:

235, 239, 635, 695, 835

Redaktsiooniteatis

Juuli 2024

Alljärgnev lõik ei kehti riikides, mille õigusakte selles sätestatu rikuks: LEXMARK INTERNATIONAL, INC. PAKUB SIINSET TEAVIKUT PÕHIMÕTTEL „KVALITEEDI GARANTIITA“, MIS TÄHENDAB, ET ME EI ANNA SELLE SUHTES MINGEID SÕNASELGEID EGA KAUDSEID GARANTIISID, SH KAUDSEID GARANTIISID KAUBASTATAVUSE VÕI KINDLAKS OTSTARBEKS SOBIVUSE SUHTES. Mõnes osariigis või riigis ei ole teatud tehingute korral sõnaselgete ja kaudsete garantiide välistamine lubatud ja seetõttu ei pruugi see teatis teile kehtida.

See teavik võib sisaldada tehnilisi ebatäpsusi või kirjavigu. Selles sisalduvat teavet muudetakse perioodiliselt ja muudatused kaasatakse tulevastesse redaktsioonidesse. Kirjeldatud tooteid või programme võidakse igal ajal täiustada või muuta.

Käesolevas teavikus sisalduvad viited toodetele, programmidele või teenustele ei tähenda, et tootja kavatseb neid kõiki kättesaadavaks teha kõigis riikides, kus tootja tegutseb. Viide tootele, programmile või teenusele ei tähenda, et kasutada võib üksnes seda toodet, programmi või teenust. Selle asemel võib kasutada iga funktsionaalselt samaväärset toodet, programmi või teenust tingimusel, et austatakse intellektuaalomandiõigusi. Muude kui tootja poolt sõnaselgelt soovitatud toodetega, programmidega või teenustega kasutamise võimalikkust ja sobilikkust peab kasutaja ise katsetama ja kontrollima.

Lexmarki tehnilise toe veebisait: http://support.lexmark.com.

Teavet Lexmarki privaatsuspoliitika kohta leiate veebisaidilt www.lexmark.com/privacy.

Tarvikute tellimiseks ja failide allalaadimiseks minge veebisaidile www.lexmark.com.

© 2022 Lexmark International, Inc.

Kõik õigused on kaitstud.

Kaubamärgid

Lexmark, Lexmarki logo ja MarkNet on ettevõtte Lexmark International, Inc. kaubamärgid või registreeritud kaubamärgid Ameerika Ühendriikides ja/või teistes riikides.

Android, Google Play ja Google Chrome on ettevõtte Google LLC kaubamärgid.

Macintosh, macOS, Safari, and AirPrint are trademarks of Apple Inc., registered in the U.S. and other countries. App Store is a service mark of Apple Inc., registered in the U.S. and other countries. Use of the Works with Apple badge means that an accessory has been designed to work specifically with the technology identified in the badge and has been certified by the developer to meet Apple performance standards.

Microsoft, Internet Explorer, Microsoft Edge ja Windows on Microsofti kontserni kuuluvate ettevõtete kaubamärgid.

Mopria® sõnamärk on ettevõtte Mopria Alliance, Inc. registreeritud ja/või registreerimata kaubamärk Ameerika Ühendriikides ja teistes riikides. Loata kasutamine on rangelt keelatud.

PCL® on ettevõtte Hewlett-Packard Company registreeritud kaubamärk. PCL on ettevõtte Hewlett-Packard Company printerikäskude kogumit (keelt) ja tema printeritoodete funktsioone tähistav mõiste. See printer ühildub PCL-keelega. See tähendab, et printer tunneb ära mitmesugustes programmides kasutatavaid PCL-käske ning emuleerib neile vastavaid funktsioone.

PostScript on ettevõtte Adobe Systems Incorporated registreeritud kaubamärk Ameerika Ühendriikides ja/või teistes riikides.

Wi-Fi® ja Wi-Fi Direct® on ettevõtte Wi-Fi Alliance® registreeritud kaubamärk.

Kõik teised kaubamärgid kuuluvad nende vastavatele omanikele.

Litsentsimise teated

Kõiki käesoleva tootega seotud litsentsimise teateid näete CD-lt.\Installitarkvara CD TEADETE kataloog.

Müratasemed

Järgmised mõõtmised tehti kooskõlas standardiga ISO 7779 ja esitati vastavuses standardiga ISO 9296.

Märkus. Mõned režiimid ei pruugi teie toote puhul kohaldatavad olla.

Keskmine helirõhk 1 meetri juures, dBA	
Printimine	Ühepoolne: 52 (CS730de, C4342); 53 (CS735, CS737, C4352) Kahepoolne: 53 (CS730, C4342); 55 (CS735, CS737, C4352)
Valmisolek	14

Väärtused võivad muutuda. Uusimad väärtused leiate veebisaidilt www.lexmark.com.

Elektroonikaromude (WEEE) direktiiv

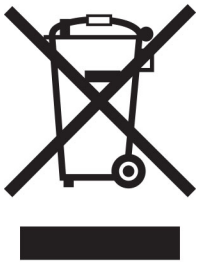

WEEE logo tähistab Euroopa Liidu riikides kasutatavaid elektroonikaromude ringlussevõtmise programme ja protseduure. Soosime oma toodete ringlussevõtmist.

Kui teil on ringlussevõtmise võimaluste kohta küsimusi, külastage Lexmarki veebisaiti aadressil www.lexmark.com, kust leiate kohaliku müügiesinduse telefoninumbri.

Liitium-ioon laetav aku

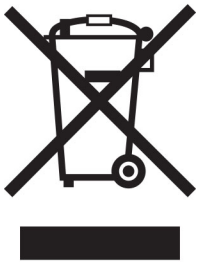

See toode võib sisaldada nööpelementi, liitium-ioon laetavat akut, mida võib eemaldada vaid koolitatud tehnik. Läbikriipsutatud prügikast tähendab, et toodet ei tohi kõrvaldada sorteerimata jäätmena, vaid see tuleb saata taaskasutamiseks ja ringlussevõtuks eraldi kogumiskohtadesse. Kui aku eemaldatakse, ärge kõrvaldage seda oma majapidamisjäätmetega. Teie kogukonnas võivad akude jaoks olla eraldi kogumissüsteemid, näiteks akude äraandmiskohad ringlussevõtmiseks. Akujäätmete eraldi kogumine tagab jäätmete asjakohase töötlemise, sealhulgas taaskasutamise ja ringlussevõtu ning hoiab ära võimaliku negatiivse mõju inimeste tervisele ja keskkonnale. Kõrvaldage akud vastutustundlikult.

Määrus (EL) 2023/1542

Määrus (EL) 2023/1542

Selles tootes võib olla kasutusel laetav nööppatarei. See aku vastab määrusele (EL) 2023/1542. Vastavust tähistab CE-märgis:

See toode võib sisaldada ühte järgmistest nipppatareidest:

- Aku identifitseerimine: Seiko mudelinumber MS621FE
  Tootja: Seiko Instruments Inc.
  Tootja aadress: 8, Nakase 1-chome, Mihama-ku, Chiba-shi, Chiba 261-8507, Jaapan
- Aku identifitseerimine: Panasonicu mudelinumber ML621
  Tootja: Panasonic Energy Co., Ltd.
  Tootja aadress: 1-1 Matsushita-cho, Moriguchi City, Osaka 570-8511, Jaapan
- Aku identifitseerimine: FDK mudelinumber ML621
  Tootja: FDK Corporation
  Tootja aadress: Shibaura Crystal Shinagawa, 1-6-41 Konan, Minato-ku, Tokyo 108-8212, Jaapan

Environmental labeling for packaging

Per Commission Regulation Decision 97/129/EC Legislative Decree 152/2006, the product packaging may contain one or more of the following symbols.

20 PAP	This symbol indicates that the packaging may contain corrugated fiberboard.
21 PAP	This symbol indicates that the packaging may contain non-corrugated fiberboard.
22 PAP	This symbol indicates that the packaging may contain paper.

For more information, go to www.lexmark.com/recycle, and then choose your country or region. Information on available packaging recycling programs is included with the information on product recycling.

Toote kasutusest kõrvaldamine

Printerit ega selle tarvikuid ei tohi visata olmejäätmete hulka. Küsige teavet kasutusest kõrvaldamise ja ringlussevõtmise kohta kohalikust omavalitsusest.

Lexmarki kassettide tagastamine korduskasutamiseks või ringlussevõtmiseks

Lexmarki kassettide kokkukogumise programm võimaldab kasutatud kassetid tasuta Lexmarkile tagastada, et neid saaks korduskasutada või ringlusse viia. Kõik Lexmarkile tagastatud tühjad kassetid kas korduskasutatakse või siis lammutatakse ja võetakse materjalidena ringlusse. Ringlusse viiakse ka pakendid, milles kassetid tagastatakse.

Lexmarki kassettide korduskasutamiseks või ringlussevõtmiseks tagastamiseks toimige järgmiselt.

1. Avage veebisait www.lexmark.com/recycle.
2. Valige oma riik või piirkond.
3. Valige **Lexmarki kassettide kokkukogumisprogramm**.
4. Järgige arvutiekraanil kuvatavaid juhiseid.

Staatilise tundlikkuse teatis

See sümbol tuvastab staatiliselt tundlikud osad. Ärge puudutage nende sümbolite lähedal olevaid piirkondi enne, kui olete puudutanud metallpinda sümbolist eemal.

Selleks et vältida hooldustööde, nagu paberiummistuste eemaldamise või tarvikute vahetamise ajal tekkivat elektrostaatilist laengut ja sellest põhjustatud kahjustusi, puudutage enne printeri sisemuse katsumist printeri mis tahes katmata metallosa.

ENERGY STARi

Kõik Lexmarki tooted, mille pinnal või tervituskuval on ENERGY STARi® embleem, vastavad tarnitavas konfiguratsioonis USA keskkonnakaitseameti (EPA) programmi ENERGY STAR nõuetele.

Temperatuuriteave

Töötemperatuur ja suhteline õhuniiskus	10 kuni 32,2 °C (50 kuni 90 °F) ja 15 kuni 80% suhtelist õhuniiskust 15,6 kuni 32,2 °C (60 kuni 90 °F) ja 8 kuni 80% suhtelist õhuniiskust Maksimaalne märja termomeetri temperatuur[2]: 22,8 °C (73 °F) Mittekondenseeruv keskkond
Printeri/kasseti/prindiploki pikaajaline säilitamine[1]	15,6 kuni 32,2 °C (60 kuni 90 °F) ja 8 kuni 80% suhtelist õhuniiskust Maksimaalne märja termomeetri temperatuur[2]: 22,8 °C (73 °F)
Printeri/kasseti/prindiploki lühiajaline säilitamine	-40 kuni 40°C (-40 kuni 104°F)

[1] Tarvikute säilivusaeg on ligikaudu kaks aastat. Arvatav säilivusaeg kehtib tavalistes kontoritingimustes: temperatuuril 22 °C (72 °F) ja 45% niiskuse juures.

[2] Märja termomeetri temperatuur on määratud kindlaks õhutemperatuuri ja suhtelise niiskusega.

Laseri teatis

USA-s on tõendatud selle printeri vastavus määruse DHHS 21 CFR I peatüki alampeatüki J nõuetele I klassi (1) lasertoodetele ja mujal on see sertifitseeritud I klassi laiatarbe lasertootena, mis vastab standardi IEC 60825-1 nõuetele:2014, EN 60825-1:2014+A11:2021 ja EN 50689:2021.

I klassi lasertooteid peetakse ohtlikeks. Lasersüsteem ja printer on tehtud nii, et inimene ei puutuks tavakasutusel, kasutaja tehtava hoolduse või ettenähtud teeninduse ajal kunagi kokku kõrgema kui I klassi laserkiirgusega. Printeri prindipea koost, mida ei saa hooldada, sisaldab järgmiste andmetega laserit.

Klass: IIIb (3b) AlGaAs

Nominaalne väljundvõimsus (millivattides): 12

Lainepikkus (nanomeetrites): 770–800

Elektritarbimine

Toote elektritarbimine

Järgmises tabelis on kirjas toote elektritarbimise andmed.

Märkus. Mõned režiimid ei pruugi teie toote puhul kohaldatavad olla.

Režiim	Kirjeldus	Elektritarbimine (vattides)
Printimine	Toode loob elektroonilistest sisenditest paberkoopiaid.	Ühepoolne: 610 (CS730, C4342); 740 (CS735, C4352, CS737) Kahepoolne: 510 (CS730, C4342); 610 (CS735, CS737, C4352)
Kopeerimine	Toode loob algsetest paberdokumentidest paberkoopiaid.	Pole
Skannimine	Toode skannib paberdokumente.	Pole
Valmisolek	Toode ootab prinditööd.	27,0 (CS730, C4342); 25.0 (CS735, CS737, C4352)
Unerežiim	Toode on kõrgema taseme energiasäästurežiimis.	1,0
Talveuni	Toode on madalama taseme energiasäästurežiimis.	0,1
Väljas	Toode on ühendatud elektrivõrguga, aga toitelüliti on välja lülitatud.	0,1

Ülalolevas tabelis toodud elektritarbimise tasemed on saadud mõõtmistulemuste ajas keskmistamisel. Hetkeline elektritarbimine võib olla keskmisest oluliselt suurem.

Väärtused võivad muutuda. Uusimad väärtused leiate veebisaidilt www.lexmark.com.

Unerežiim

Sellel tootel on energiasäästlik talitlusrežiim nimega *unerežiim*. Unerežiim säästab energiat, vähendades seadme elektritarbimist, kui seda ei ole mõnda aega kasutatud. Unerežiim aktiveerub automaatselt, kui toodet ei ole määratud aja jooksul kasutatud; seda aega nimetatakse *unerežiimi viiteajaks*.

Selle toote unerežiimi viiteaja tehaseseade (minutites):	15

Konfiguratsioonimenüüde kasutamisel saab sõltuvalt printeri mudelist unerežiimi viiteaega seadistada vahemikule 1 minut ja 120 minutit või 1 minut ja 114 minutit. Kui printimiskiirus on väiksem kui või võrdne 30 lk/min, saab sõltuvalt printeri mudelist seadistada viiteaja ainult kuni 60 või 54 minutile. Lühikese unerežiimi

viiteaja korral võib seadme energiakulu väheneda, kuid samas võib reageerimisaeg pikeneda. Pika unerežiimi viiteaja korral reageerib seade kiiremini, kuid kulutab rohkem energiat.

Mõned mudelid toetavad *Sügava une režiimi*, mis vähendab pärast pikka jõudeolekut võimsustarvet veelgi.

Talveunerežiim

Sellel tootel on üliväikese elektritarbimisega talitlusrežiim nimega *talveunerežiim*. Talveunerežiimis lülitatakse kõik muud süsteemid ja seadmed turvaliselt välja.

Talveunerežiimi aktiveerimiseks on järgmised võimalused.

- Talveunerežiimi viiteaja seadistamine
- Talitlusrežiimide ajakava seadistamine

Talveunerežiimi viiteaeg on selle toote tehaseseadistuses kõigis riikides ja piirkondades.	3 päeva

Aeg, mille möödumisel viimase töö printimisest printer talveunerežiimi läheb, on seadistatav vahemikus üks tund kuni üks kuu.

Märkused EPEAT-registreeritud pildindusseadmetel:

- Ootetrežiimi võimsustase ilmneb režiimis Talveuni või Väljas.
- Toode vähendab automaatselt võimsust ooterežiimi võimsustasemeni ≤ 1 W. Automaatne ooterežiimi funktsioon (Talveuni või Väljas) on toote tarnimisel lubatud.

Väljas-režiim

Kui tootel on väikese energiatarbimisega väljas-režiim, siis tuleb energiatarbimise täielikuks peatamiseks toitekaabli pistik elektrivõrgu pistikupesast välja tõmmata.

Koguenergiakulu

Mõnel juhul on kasulik hinnata toote koguenergiakulu. Kuna elektritarbimise andmed esitatakse võimsuse ühikutes ehk vattides, tuleb energiakulu arvutamiseks korrutada iga režiimi elektritarbimine selles režiimis veedetud ajaga. Koguenergiakulu on kõigi režiimide energiakulude summa.

Vastavus Euroopa Liidu (EL) direktiividele

Toode vastab liikmesriikide õigust ühtlustavate ELi nõukogu direktiivide 2014/30/EL (elektromagnetiline ühilduvus), 2014/35/EL (teatavates pingevahemikes kasutatavate elektriseadmete ohutus) ja 2011/65/EL (teatavate ohtlike ainete kasutamise piiramine elektri- ja elektroonikaseadmetes), mida on muudetud direktiiviga (EL) 2015/863, kaitsenõuetele.

Toote tootja on: Lexmark International, Inc., 740 West New Circle Road, Lexington, KY, 40550 USA. EMP/EL-i volitatud esindaja on: Lexmark International Technology Hungária Kft., 8 Lechner Ödön fasor, Millennium Tower III, 1095 Budapest, UNGARI. EMP/EL-i importija on: Lexmark International Technology S.à.r.l. 20, Route de Pré-Bois, ICC Building, Bloc A, CH-1215 Genève, Šveits. Direktiivide nõuetele vastavuse deklaratsiooni saab tellida volitatud esindajalt või siis alla laadida aadressilt www.lexmark.com/en_us/about/regulatory-compliance/european-union-declaration-of-conformity.html.

Toode vastab standardi EN 55032 klassi A piirtasemetele ja standardi EN 62368-1 ohutusnõuetele.

Raadiosidehäirete teatis

Hoiatus

Toode vastab standardi EN 55032 klassi A heitenõuetele ning standardi EN 55024 häirekindluse nõuetele. Toode ei ole mõeldud kasutamiseks elamu-/olmekeskkonnas.

Tegu on klassi A tootega. Toode võib tekitada olmekeskkonnas raadiosidehäireid, mille kõrvaldamiseks võib olla kasutajal vaja võtta meetmeid.

Register

A
hääljuhiste aktiveerimine 25
rakenduste lisamine
avakuvale 21
kontaktgruppide lisamine 24
kontaktide lisamine 24
lisariistvara lisamine
prindidraiver 39
sisemise lisavarustuse lisamine
prindidraiver 39
printerite lisamine arvutile 37
Aadressiraamat
kasutamine 24
heleduse muutmine
ekraanil 165
tooneri tumeduse
kohandamine 78
AirPrint
kasutamine 74
rakendused, toetatavad 22
kaablite ühendamine 20
paberiummistuste vältimine 207

B
mustad kujutised 189
must prindikomplekt
tellimine 125
vahetamine 129
tühjad leheküljed 175
järjehoidjad
loomine 23
kaustade loomine 24

C
prinditööst loobumine 78
printeri traadita võrku
ühendamine ei õnnestu 218
manusserverit ei saa avada 217
kaardid
laadimine 34
printeri pordi seadete muutmine
pärast ISP installimist 53
taustapildi muutmine 22
osade ja tarvikute oleku
kontrollimine 122
puhastamine
printeri välispind 159
printeri sisemus 159
söötmisrullikud 160
mitmeotstarbelises sööturis
oleva pealevõturulliku
puhastamine 162
printeri puhastamine 159
puuteekraani puhastamine 159
ummistuse likvideerimine
ukse A taga 211
duplekspringimise alal 211
kuumuti alas 211
mitmeotstarbelises
sööturis 211
standardses väljundsalves 211
salvedes 210
eksemplarhaaval printimine ei
tööta 223
värvikorrektsioon 225
värviline prindiplokk
tellimine 125
vahetamine 138
prindikvaliteet, veaotsing
trükk esitatakse
värvivarjundiga 226
väljatrükkidel värviline taust 179
arvuti
printeriga ühendamine 69
ei prindi konfidentsiaalseid
dokumente 201
konfidentsiaalsed prinditööd
konfigureerimine 76
printimine 77
tarvikute märguannete
seadistamine 122
Wi-Fi Directi
konfigureerimine 68
printeri ühendamine
printeriga 69
mobiilseadme ühendamine
printeriga 69
printeri ühendamine
traadita võrguga 67
ühenduse loomine traadita
võrguga
PIN-meetodit kasutades 67
nupumeetodit kasutades 67
tarvikute säästmine 165
klienditoe kontaktandmed 227
juhtpaneel
kasutamine 10
järjehoidjate loomine 23
kaustade loomine
järjehoidjatele 24
kõver väljatrükk 188
Klienditugi
kasutamine 23
klienditugi
kontaktid 227
ekraani kohandamine 22

D
tumedad väljatrükid 177
Wi-Fi võrgu väljalülitamine 69
hääljuhiste deaktiveerimine 25
defektne nutikas
salvestusseade 221
kontaktide või gruppide
kustutamine 24
kontaktide kustutamine 24
Seadme piirangud
seadistamine 23
kataloogiloend
printimine 78
ekraani heledus
kohandamine 165
Ekraani kohandamine
kasutamine 22
rakenduste kuvamine
avakuval 21
dokumendid, printimine
arvutist 73
mobiilseadmest 73
punktid prinditud lehel 186

E
kontaktide muutmine 24
kiirgusteatised 230
suurendusrežiimi lubamine 30
USB-pordi lubamine 206
Wi-Fi Directi lubamine 69
ümbrik kleepub printimisel
kinni 222
ümbrikud
laadimine 34
keskkonnaalased seaded 164
printeri mälu kustutamine 71, 72

printeri salvestusseadme
kustutamine 71
veakoodid 168
veateated 168
Etherneti kaabel 20
Etherneti port 20
seadistusfaili eksportimine
manusserveri kasutamine 38
e-posti märguanded
seadistamine 122

F

vaikeseaded
taastamine 72
KKK värviprintimise kohta 225
failitüübid
toetatud 76
printeri teabe leidmine 8
printeri seerianumbri leidmine 9
püsivara, uuendamine 38
välkmäluseade
printimine sellelt 75
välkmäluseadmed
toetatud 76
fondinäidiste loend
printimine 78
kuumuti
vahetamine 150
kuumuti hoolduskomplekt
tellimine 125

G

Lexmarki originaalvaruosad ja -tarvikud 123
originaalvaruosad ja -tarvikud 123
pettekujutised 179
prinditud lehekülgede hall taust 179

H

kõvaketas
kustutamine 71
kõvaketta salvestusseade 72
riistvara valikud
salved 40
lisariistvara, lisamine
prindidraiver 39
ei prindi ootel olevaid dokumente 201
ootetööd
printimine 77
aegumisaja seadistamine 76
Talveunerežiim
konfigureerimine 164
avakuva
kohandamine 21
kasutamine 20
avakuva ikoonid
kuvamine 21
horisontaalsed tumedad jooned 193
horisontaalsed valged jooned 196
õhuniiskus printeri ümber 233

I

avakuva ikoonid
näitamine 21
poolikud pildid väljatrükil 190
seadistusfaili importimine
manusserveri kasutamine 38
valed veerised 180
indikaatortuli
oleku tõlgendamine 11
sisemise lisavarustuse paigaldamine
intelligentne
salvestusseade 42
Usaldusväärne
platvormimoodul 45
paigaldamisvõimalused
siselahenduste port 48
printeri kõvaketas 54
prindidraiveri installimine 36
printeri tarkvara installimine 36
salvede paigaldamine 40
traadita prindiserveri installimine 58, 64, 65
intelligentne
salvestusseade 39, 72
kustutamine 71
paigaldamine 42
sisemist lisavarustust ei tuvastatud 219
sisemised tarvikud 39
sisemine lisavarustus, lisamine
prindidraiver 39
siselahenduste port 39
paigaldamine 48
veaotsing 220

J

ummistuskohad
tuvastamine 208
ummistus, likvideerimine
mitmeotstarbelises
sööturis 211
standardses väljundsalves 211
kinnijäänud lehekülgi ei prindita uuesti 224
ummistused, paber
vältimine 207
töö prinditakse valest salvest 202
töö prinditakse valele paberile 202

L

kirjablankett
valimine 13
Lexmark Mobile Print
kasutamine 73
Lexmark Print
kasutamine 73
kahvatud väljatrükid 181
salvede ühendamine 36
laadimine
kaardid 34
ümbrikud 34
mitmeotstarbeline söötur 34
laadimine, salved 31
turvapesa asukoht 71

M

Suurendusrežiim
lubamine 30
halduse loendur
lähtestamine 158
ekraanisäästja haldamine 22
värvikorrektsioon, käsitsi 225
MarkNet N8370 traadita printimisserver 58
MarkNet N8372 traadita printimisserver 64
MarkNet N8450 traadita printimisserver 65
menüü
802.1x 109
Printeri teave 89
Hõlbustatus 84
Anonüümsete andmete
kogumine 84

Pilveteenuste
registreerimine 119
Konfidentsiaalse printimise
seadistamine 117
Konfigureerimise menüü 85
Seade 120
Kõvaketta krüptimine 118
Ökorežiim 81
Ajutiste andmefailide
kustutamine 118
Ethernet 105
Välkmäluseadmelt
printimine 99
Avakuva kohandamine 89
HTTP/FTP seaded 110
Pilt 97
IPSec 108
Tööarvestus 94
Küljendus 90
Kohalikud kontod 114
Sisselogimispiirangud 117
LPD konfiguratsioon 110
Lubade haldamine 113
Meedia tüübid 99
Menüüseadete leht 120
Mitmesugust 119
Mobiilsete teenuste
juhtimine 104
Võrk 121
Võrgu ülevaade 101
Teavitused 81
Kasutuselt kõrvaldamine ja
kustutamine 88
PCL 96
PDF 95
PostScript 95
Energiatarve 83
Eelistused 80
Printimine 120
Kvaliteet 92
Kaugjuhtimispaneel 81
Taasta tehase vaikeseaded 85
Piira välist juurdepääsu
võrgule 112
Ajasta USB-seadmed 114
Turbeauditilogi 114
Seadistus 91
SNMP 107
LDAP-i seadete
lahendused 118
TCP/IP 106
ThinPrint 111
Salve konfiguratsioon 98
Veaotsing 121
Universaalseadistus 98
Värskendage püsivara 89
USB 111
Wi-Fi 101
Wi-Fi Direct 104
Menüüseadete leht
printimine 121
puuduolevad värvid 184
mobiilseade
printeriga ühendamine 69
printimine sellelt 73, 74
värviväljundi muutmine 225
Mopria Print Service 74
laialimääritus ja täpid
väljatrükil 186
printeri teisaldamine 19, 165
Mitu universaalset formaati
lubamine 30
mitmeotstarbeline söötur
laadimine 34

N

ekraanil navigeerimine
puute kasutamine 26
võrguseadistuse leht
printimine 70
müratasemed 230
säilmälu
kustutamine 71
Mitte-Lexmarki tarvik 221
säilmälu 72
Välkmälus ei ole ressursside
jaoks piisavalt vaba ruumi 221
teatised 230, 232, 234, 235

O

ekraaniklaviatuuril
kasutamine 30
tarvikute tellimine
must prindikomplekt 125
värviline prindiplokk 125
kuumuti hoolduskomplekt 125
toonerikassett 123
jääktooneri pudel 125

P

paber
kirjablankett 13
eelprinditud vormid 13
valimine 11
sobimatu 12
universaalse formaadi
seade 30
paberi omadused 11
paber jääb sageli kinni 224
paberi valimise juhend 11
paberiummistus
ukse A taga 211
duplekspringimise alal 211
kuumuti alas 211
mitmeotstarbelises
sööturis 211
standardses väljundsalves 211
salvedes 210
paberiummistused
vältimine 207
asukoht 208
paberi formaat
seade 30
paberiformaadid
toetatud 14
paberi tüüp
seade 30
paberitüübid
toetatud 16
paberi paksused
toetatud 17
paralleelliidesega kaart
veaotsing 220
osade olek
kontrollimine 122
pealevõturullik
vahetamine 152
pealevõturullik
mitmeotstarbelises sööturis
puhastamine 162
söötmisrullikud
puhastamine 160
eralduslehtede asetamine 78
toitekaabli pesa 20
energiasäästurežiimid
konfigureerimine 164
eelprinditud vormid
valimine 13
trükk esitatakse
värvivarjundiga 226
prindidraiver
lisariistvara, lisamine 39
paigaldamine 36
prinditöö
tühistamine 78

prinditöid ei prindita 200
prindikvaliteediga seotud probleemid
tühjad leheküljed 175
poolikud pildid väljatrükil 190
kahvatud väljatrükid 181
puuduolevad värvid 184
korduvad prindidefektid 198
poolik tekst väljatrükil 190
valged leheküljed 175
Prindi kvaliteedi testlehed 121
prindikvaliteedi veaotsing
kõver väljatrükk 188
tumedad väljatrükid 177
väljatrükkidel esineb pettekujutisi 179
hall või värviline taust 179
horisontaalsed tumedad jooned 193
horisontaalsed valged jooned 196
laialimääritus ja täpid väljatrükil 186
paber rullub 187
viltused väljatrükid 188
ühevärvilised või mustad kujutised 189
tooner tuleb hõõrudes kergesti maha 192
ebaühtlase tumedusega väljatrükid 193
väljatrükkidel on näha vertikaalseid tumedaid jooni 195
vertikaalsed valged jooned 197
printimise veaotsing
eksemplarhaaval printimine ei tööta 223
konfidentsiaalseid ja ootel olevaid dokumente ei prindita 201
ümbrik kleepub printimisel kinni 222
valed veerised 180
töö prinditakse valest salvest 202
töö prinditakse valele paberile 202
paber jääb sageli kinni 224
prinditöid ei prindita 200
aeglane printimine 203
salvede ühendamine ei tööta 223
ei loe välkmäluseadet 206
printer
minimaalne vaba ruum 19
asukoha valimine 19
tarnimine 166
printeri konfiguratsioonid 9
printeri veakoodid 168
printeri veateated 168
printeri kõvaketas 39
paigaldamine 54
printeri teave
leidmine 8
printer ei reageeri 205
printeri mälu
kustutamine 71
printeri menüüd 79, 121
printeri teated
Defektne välkmälu tuvastatud 221
Mitte-Lexmarki tarvik 221
Välkmälus ei ole ressursside jaoks piisavalt vaba ruumi 221
Asendage kassett, printeri piirkonna sobimatus 221
printeri lisavarustuse veaotsing
sisemist lisaseadet ei tuvastata 219
siselahenduste port 220
paralleelliidesega kaart 220
jadaliidesega kaart 220
printeri pordi seaded
muutmine 53
printeri pordid 20
printeri seaded
vaikeseadete lähtestamine 72
printeri tarkvara
paigaldamine 36
printeri olek 11
printimine
konfidentsiaalsed prinditööd 77
kataloogiloend 78
fondinäidiste loend 78
arvutist 73
välkmäluseadmelt 75
mobiilseadmest 74
ootetööd 77
Menüüseadete leht 121
võrguseadistuse leht 70
Mopria Print Service'i kasutamine 74
Wi-Fi Directi kasutamine 74
kataloogiloendi printimine 78
fondinäidiste loendi printimine 78
võrguseadistuse lehe printimine 70
arvutist printimine 73

R

ringlussevõtmine
Lexmarki pakendid 228
Lexmarki tooted 228
ummistuse eemaldamine
ukse A taga 211
duplekssprintimise alal 211
kuumuti alas 211
paberiummistuse eemaldamine salvedes 210
korduvad prinditööd 76
korduvad prindidefektid 198
Asendage kassett, printeri piirkonna sobimatus 221
osade vahetamine
kuumuti 150
pealevõturullik 152
eraldusklamber 156
tarvikute asendamine
must prindikomplekt 129
värviline prindiplokk 138
toonerikassett 126
jääktooneri pudel 148
aruanded
printeri olek 123
printeri kasutamine 123
lähtestamine
tarvikute kasutuse loendurid 221
tarvikute kasutuse loendurite lähtestamine 158
halduse loenduri lähtestamine 158
tarvikute kasutuse loendurite lähtestamine 221
slaidiseanssi kuvamine 22

S

ohutusteave 6, 7
ekraani žestid 26
printeriandmete turvamine 72

turvapesa
asukoht 71
asukoha valimine
printeri jaoks 19
eraldusklamber
vahetamine 156
eralduslehed
asetamine 78
jadaliidesega kaart
veaotsing 220
seerianumber, printer
leidmine 9
järjestikpordist printimine
seadistamine 70
paberiformaadi seadistamine
Mitu universaalset formaati 30
paberiformaadi seadistamine 30
paberitüübi seadistamine 30
universaalse paberiformaadi
seadistamine 30
seadme piirangute
seadistamine 23
e-posti märguannete
seadistamine 122
järjestikpordist printimise
seadistamine 70
printeri tarnimine 166
viltused väljatrükid 188
unerežiim
konfigureerimine 164
aeglane printimine 203
ühevärvilised 189
hävivuse teatis 72
salvestusseade
kustutamine 71
paberi säilitamine 13
prinditööde salvestamine 76
tarvikud
säästmine 165
tarvikute olek
kontrollimine 122
tarvikute märguanded
konfigureerimine 122
tarvikute kasutuse loendurid
lähtestamine 158, 221
toetatavad rakendused 22
toetatavad failitüübid 76
toetatavad välkmäluseadmed 76
toetatud paberiformaadid 14
toetatud paberitüübid 16
toetatud paberi paksused 17

T

temperatuur printeri ümber 233
poolik tekst väljatrükil 190
toonerikassett
tellimine 123
vahetamine 126
tooneri tumedus
kohandamine 78
tooner tuleb hõõrudes kergesti
maha 192
puuteekraan
puhastamine 159
puuteekraani žestid 26
salved
paigaldamine 40
ühendamine 36
laadimine 31
eraldamine 36
veaotsing
printeri traadita võrku
ühendamine ei õnnestu 218
manusserverit ei saa
avada 217
KKK värviprintimise kohta 225
printer ei reageeri 205
veaotsing, värvikvaliteet
trükk esitatakse
värvivarjundiga 226
veaotsing, printimine
eksemplarhaaval printimine ei
tööta 223
konfidentsiaalseid ja ootel
olevaid dokumente ei
prindita 201
ümbrik kleepub printimisel
kinni 222
valed veerised 180
kinnijäänud lehekülgi ei prindita
uuesti 224
töö prinditakse valest
salvest 202
töö prinditakse valele
paberile 202
paber jääb sageli kinni 224
prinditöid ei prindita 200
aeglane printimine 203
salvede ühendamine ei
tööta 223
veaotsing, prindikvaliteet
kõver väljatrükk 188
tumedad väljatrükid 177
väljatrükkidel esineb
pettekujutisi 179
hall või värviline taust 179
horisontaalsed tumedad
jooned 193
horisontaalsed valged
jooned 196
laialimääritus ja täpid
väljatrükil 186
paber rullub 187
viltused väljatrükid 188
ühevärvilised või mustad
kujutised 189
tooner tuleb hõõrudes kergesti
maha 192
ebaühtlase tumedusega
väljatrükid 193
väljatrükkidel on näha
vertikaalseid tumedaid
jooni 195
vertikaalsed valged jooned 197
veaotsing, printeri lisavarustus
sisemist lisaseadet ei
tuvastata 219
siselahenduste port 220
Usaldusväärne platvormimoodul
paigaldamine 45

U

ei loe välkmäluseadet
veaotsing, printimine 206
ebaühtlase tumedusega
väljatrükid 193
universaalne, paberiformaat
seade 30
salvede eraldamine 36
püsivara uuendamine 38
USB-kaabel 20
USB-port 20
lubamine 206
klienditoe kasutamine 23
valiku Ekraani kohandamine
kasutamine 22
Lexmarki originaalvaruosade ja -
tarvikute kasutamine 123
juhtpaneeli kasutades 10
avakuva kasutades 20

V

prinditööde kontrollimine 76

vertikaalsed tumedad jooned
väljatrükkidel 195
vertikaalsed valged jooned 197
aruannete vaatamine 123
hääljuhised
  aktiveerimine 25
  väljalülitamine 25
hävimälu 72
  kustutamine 71

W

jääktooneri pudel
  tellimine 125
  vahetamine 148
valged leheküljed 175
traadita võrk
  printeri ühendamine 67
traadita võrgu loomine 67
traadita prindiserver 39
  paigaldamine 58, 64, 65
Wi-Fi Direct
  konfigureerimine 68
  lubamine 69
  mobiilseadmest printimine 74
Wi-Fi võrk
  väljalülitamine 69
Wi-Fi Protected Setup
  konfigureerimine 67