Compatibiliteitsgids voor printers, opties en standaarden

Laserprinters

Augustus 2024

www.lexmark.com

Inhoud

Ondersteunde maximale configuraties..... 4

Lexmark CX950, CX951, MX953.....4
Lexmark CS963.....7
Lexmark CX833, CX961, CX962, CX963, XC8355, XC9635, XC9645, XC9655.....9
Lexmark C2335, CS531, CS632 en CS639.....12
Lexmark CX532, CX635, XC2335.....14
Lexmark MS531, MS631, MS632, MS639, M3350.....16
Lexmark MX532, MX632, XM3350.....18
Lexmark CX730, CX735, CX737, XC4342, XC4352.....20
Lexmark C4342, C4352, CS730, CS735, CS737.....21
Lexmark MX331, MX431, MX432, MB3442, XM1342, XM3142.....22
Lexmark CS943.....23
Lexmark CX942, CX943, CX944, XC9445, XC9455, XC9465.....25
Lexmark CX930, CX931, MX931, XC9325, XC9335.....27
Lexmark B3340, B3442, M1342, MS331, MS431, MS439.....29
Lexmark C2326, C3224, C3326, C3426, CS331, CS431, CS439.....30
Lexmark CX331, CX431, MC3224, MC3326, MC3426, XC2326.....31
Lexmark C2240, C2325, C2425, C2535, CS421, CS521, CS622.....32
Lexmark CX421, CX522, CX622, CX625, MC2325, MC2425, MC2535, MC2640, XC2235, XC4240.....34
Lexmark B2865, M5255, M5270, MS725, MS821, MS822, MS823, MS825, MS826.....36
Lexmark MB2770, MX721, MX722, MX725, XM5365, XM5370.....40
Lexmark MX822, MX826, XM7355 en XM7370.....42
Lexmark B2338, B2442, B2546, B2650, M1242, M1246, M3250, MS321, MS421, MS521, MS621, MS622.....44
Lexmark MB2338, MB2442, MB2546, MX321, MX421, MX521, MX522, XM1242, XM1246.....45
Lexmark MB2650, MX622, XM3250.....47
Lexmark C9235, CS921, CS923 en CS927.....48
Lexmark CX921, CX922, CX923, CX924, CX927, XC9235, XC9245, XC9255, XC9265.....50
Lexmark C4150, CS720, CS725, CS727, CS728.....52
Lexmark CX725, CX727, XC4140, XC4143, XC4150, XC4153.....53
Lexmark C6160, CS820, CS827.....54
Lexmark CX820, CX827, XC6152 en XC6153.....56
Lexmark CX825, CX860, XC8155, XC8160, XC8163.....57

Lexmark MS911 en MX910 series 59
Lexmark M5155, M5163, M5170, MS710, MS711, MS810, MS811, MS812, MS817, MS818 61
Lexmark MX710, MX711, MX717, MX718 en XM5163, XM5170 67
Lexmark MX810 Series 69
Lexmark CX310, CX317, CX410, CX417, CX510, CX517, XC2132 70
Lexmark C2132, CS310, CS317, CS410, CS417, CS510, CS517 71
Lexmark MX610, MX611, MX617 en XM3150 72
Lexmark MX310, MX317, MX410, MX417, MX510, MX511, MX517, XM1145 74
Lexmark M1145, M3150, M1140+, MS310, MS312, MS317, MS410, MS415, MS417, MS510, MS517, MS610, MS617 75
Lexmark C546dtn en X546dtn 76
Lexmark C730-serie 77
Lexmark C740-serie 78
Lexmark C792 79
Lexmark C925 81
Lexmark C950-serie 83
Lexmark T650-serie 86
Lexmark W850 en X860de 88
Lexmark X650-serie 89
Lexmark X658e 91
Lexmark X730-serie 91
Lexmark X740-serie 93
Lexmark X792 94
Lexmark X925 95
Lexmark X950-serie 96
Printerstandaard 99
Onderstel met zwenkwielen 103

Kennisgevingen 105
Kennisgeving over deze editie 105

Index 106

Ondersteunde maximale configuraties

De volgende tabellen tonen het maximale aantal mogelijke configuraties voor elke printer, optie en standaard.

Elke rij geeft de maximale ondersteunde configuratie aan. Als een optie wordt verwijderd, laat de informatie nog steeds een acceptabele configuratie zien.

Lexmark CX950, CX951, MX953

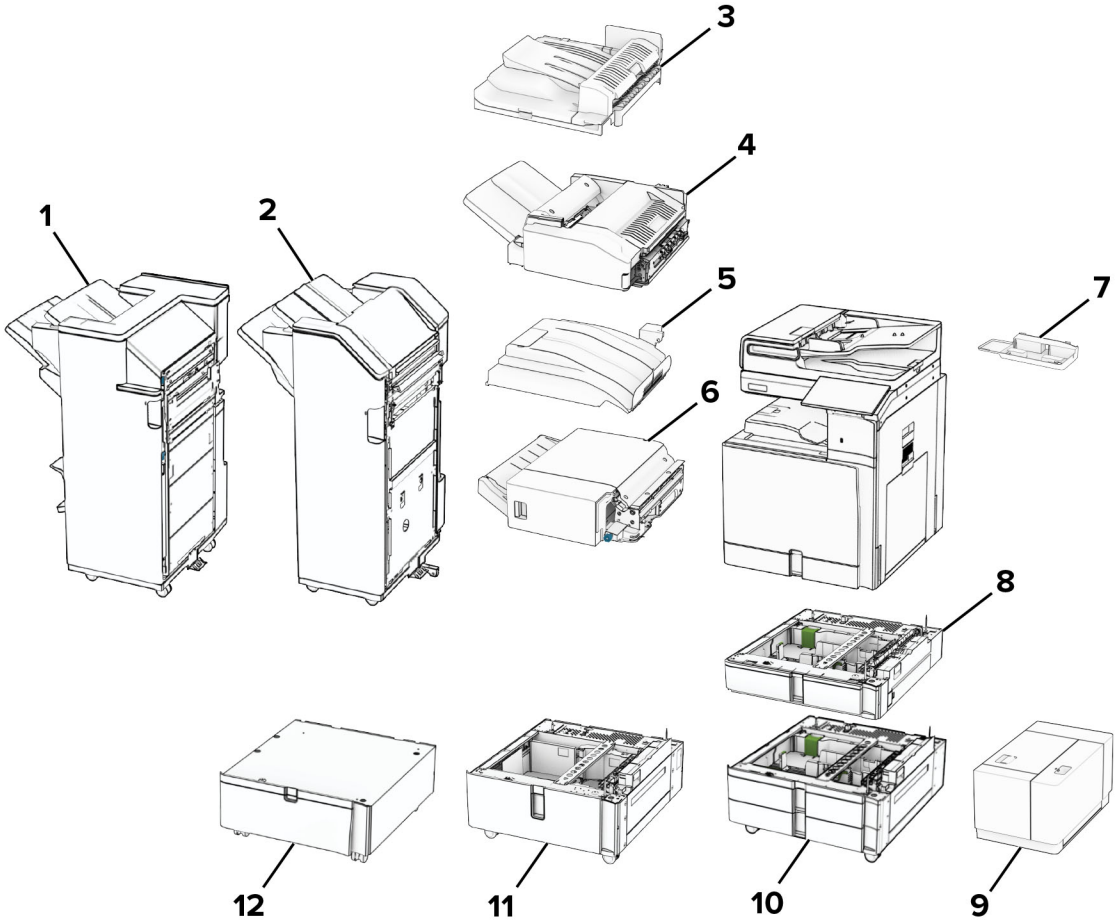

Printeropties, maximale configuraties, artikelnummers en afmetingen

	Optie	Plaatsing		Onderdeel nummer	Afmetingen (Hoogte, breedte en diepte)
		Vloer	Kabinet		
1	Boekjesfinisher[1]	1	N.v.t.	20L8814 (2/3-voudige perforatie)	995 x 650 x 613 mm (39,2 x 25,6 x 24,1 inch)
				20L8815 (2/4-voudige perforatie)	
2	Niet-, perforatiefinisher[1]	1	N.v.t.	20L8812 (2/3-voudige perforatie)	995 x 575 x 610 mm (39,2 x 22,6 x 24 inch)
				20L8813 (2/4-voudige perforatie)	
3	Papiertransport[2]	1	1	20L8817	143 x 412 x 466 mm (5,6 x 16,2 x 18,3 inch)
4	Vouwend papiertransport[3]	1	1	20L8811	184 x 612 x 555 mm (7,2 x 24,1 x 21,9 inch)
5	Gescheiden uitvoerlader[4]	1	1	20L8816	107 x 420 x 489 mm (4,2 x 16,5 x 19,3 inch)
6	Nietfinisher[4]	1	1	20L8810	150 x 546 x 523 mm (5,9 x 21,5 x 36,2 inch)
7	Toetsenbordplank	1	1	20L8807	37 x 245 x 143 mm (1,4 x 9,7 x 5,6 inch)
8	Optionele lade voor 550 vel	1	1	20L8800	163 x 587 x 649 mm (6,4 x 23,1 x 25,6 inch)
9	Lade voor 1500 vel[5]	1	N.v.t.	20L8804	290 x 342 x 545 mm (11,4 x 13,5 x 21,4 inch)
10	Lade voor 2 x 550 vel[6]	1	N.v.t.	20L8801	314 x 587 x 649 mm (12,4 x 23,1 x 25,6 inch)

[1] Vereist het plaatsen van de printer op een optionele lade voor 550 vel en een van de volgende: lade voor 2 x 550 vel, dubbele invoer voor 2000 vel of kast.

[2] Moet altijd worden geïnstalleerd in combinatie met een boekjesfinisher of een finisher met niet- en perforeerfunctie.

[3] Kan ook worden geïnstalleerd samen met een finisher voor boekjes of een finisher met niet- en perisher.

[4] Kan niet worden geïnstalleerd in combinatie met een boekjesfinisher of een finisher met niet- en perforeerfunctie.

[5] Moet altijd worden geïnstalleerd in combinatie met een optionele lade voor 550 vel en de lade voor 2 x 550 vel of de dubbele invoer voor 2000 vel.

[6] Moet altijd worden geïnstalleerd in combinatie met een optionele lade voor 550 vel.

	Optie	Plaatsing		Onderdeel nummer	Afmetingen (Hoogte, breedte en diepte)
		Vloer	Kabinet		
11	Dubbele invoer voor 2000 vel[6]	1	N.v.t.	20L8802 (A4)	314 x 587 x 649 mm (12,4 x 23,1 x 25,6 inch)
				20L8803 (Letter)	
12	Kast[6]	1	N.v.t.	20L8806	247 x 587 x 660 mm (9,7 x 23,1 x 26 inch)

[1] Vereist het plaatsen van de printer op een optionele lade voor 550 vel en een van de volgende: lade voor 2 x 550 vel, dubbele invoer voor 2000 vel of kast.

[2] Moet altijd worden geïnstalleerd in combinatie met een boekjesfinisher of een finisher met niet- en perforeerfunctie.

[3] Kan ook worden geïnstalleerd samen met een finisher voor boekjes of een finisher met niet- en perisher.

[4] Kan niet worden geïnstalleerd in combinatie met een boekjesfinisher of een finisher met niet- en perforeerfunctie.

[5] Moet altijd worden geïnstalleerd in combinatie met een optionele lade voor 550 vel en de lade voor 2 x 550 vel of de dubbele invoer voor 2000 vel.

[6] Moet altijd worden geïnstalleerd in combinatie met een optionele lade voor 550 vel.

Printermodel	Afmetingen (hoogte, breedte en diepte)
CX950se, CX951se, MX953se	809 x 592 x 660 mm (31,9 x 23,3 x 26 inch)

Lexmark CS963

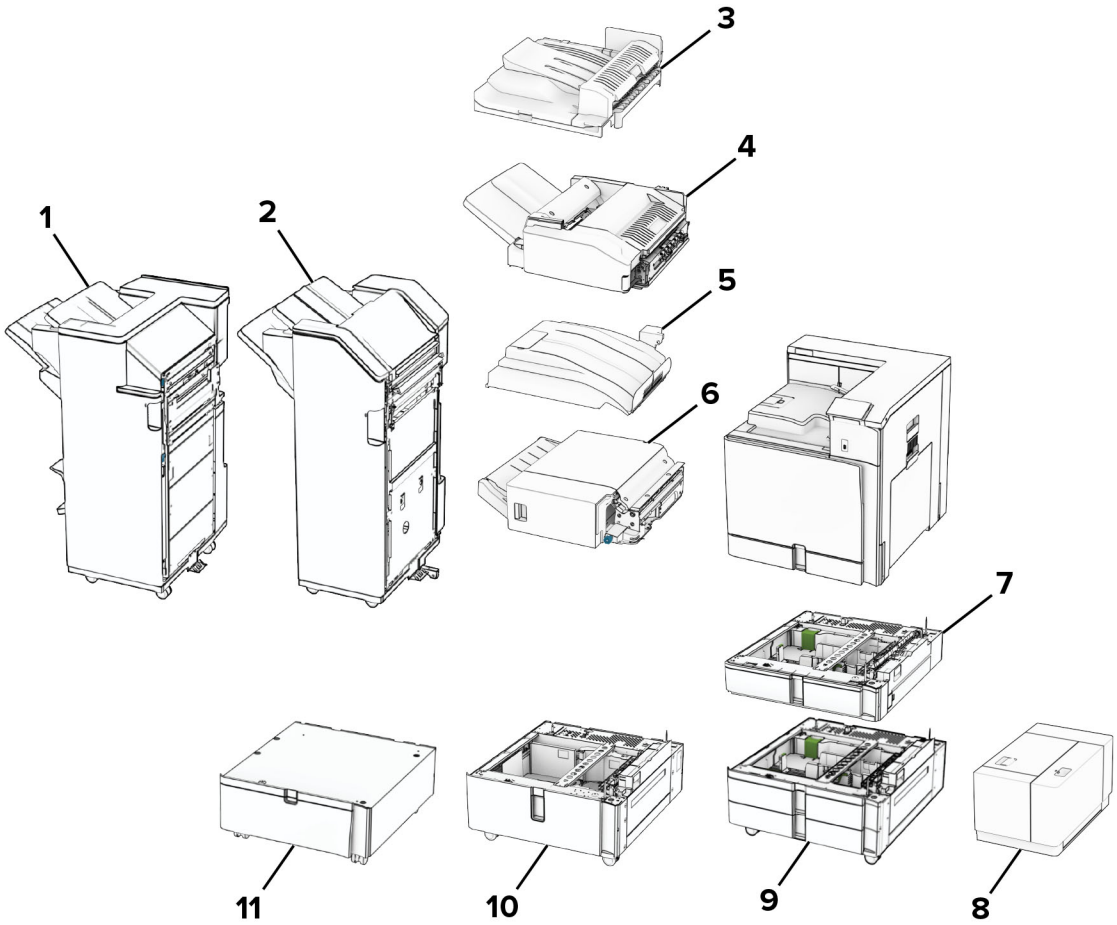

Printeropties, maximale configuraties, artikelnummers en afmetingen

	Optie	Plaatsing		Onderdeel nummer	Afmetingen (Hoogte, breedte en diepte)
		Vloer	Kabinet		
1	Boekjesfinisher[1]	1	N.v.t.	20L8814 (2/3-voudige perforatie)	995 x 650 x 613 mm (39,2 x 25,6 x 24,1 inch)
				20L8815 (2/4-voudige perforatie)	

[1] Vereist het plaatsen van de printer op een optionele lade voor 550 vel en een van de volgende: lade voor 2 x 550 vel, dubbele invoer voor 2000 vel of kast.

[2] Moet altijd worden geïnstalleerd in combinatie met een boekjesfinisher of een finisher met niet- en perforeerfunctie.

[3] Kan ook worden geïnstalleerd samen met een finisher voor boekjes of een finisher met niet- en perisher.

[4] Kan niet worden geïnstalleerd in combinatie met een boekjesfinisher of een finisher met niet- en perforeerfunctie.

[5] Moet altijd worden geïnstalleerd in combinatie met een optionele lade voor 550 vel en de lade voor 2 x 550 vel of de dubbele invoer voor 2000 vel.

[5] Moet altijd worden geïnstalleerd in combinatie met een optionele lade voor 550 vel.

	Optie	Plaatsing		Onderdeel nummer	Afmetingen (Hoogte, breedte en diepte)
		Vloer	Kabinet		
2	Niet-, perforatiefinisher[1]	1	N.v.t.	20L8812 (2/3-voudige perforatie)	995 x 575 x 610 mm (39,2 x 22,6 x 24 inch)
				20L8813 (2/4-voudige perforatie)	
3	Papiertransport[2]	1	1	20L8817	143 x 412 x 466 mm (5,6 x 16,2 x 18,3 inch)
4	Vouwend papiertransport[3]	1	1	20L8811	184 x 612 x 555 mm (7,2 x 24,1 x 21,9 inch)
5	Gescheiden uitvoerlader[4]	1	1	20L8816	107 x 420 x 489 mm (4,2 x 16,5 x 19,3 inch)
6	Nietfinisher[4]	1	1	20L8810	150 x 546 x 523 mm (5,9 x 21,5 x 36,2 inch)
7	Optionele lade voor 550 vel	1	1	20L8800	163 x 587 x 649 mm (6,4 x 23,1 x 25,6 inch)
8	Lade voor 1500 vel[5]	1	N.v.t.	20L8804	290 x 342 x 545 mm (11,4 x 13,5 x 21,4 inch)
9	Lade voor 2 x 550 vel[6]	1	N.v.t.	20L8801	314 x 587 x 649 mm (12,4 x 23,1 x 25,6 inch)
10	Dubbele invoer voor 2000 vel[6]	1	N.v.t.	20L8802 (A4)	314 x 587 x 649 mm (12,4 x 23,1 x 25,6 inch)
				20L8803 (Letter)	
11	Kast[6]	1	N.v.t.	20L8806	247 x 587 x 660 mm (9,7 x 23,1 x 26 inch)

[1] Vereist het plaatsen van de printer op een optionele lade voor 550 vel en een van de volgende: lade voor 2 x 550 vel, dubbele invoer voor 2000 vel of kast.

[2] Moet altijd worden geïnstalleerd in combinatie met een boekjesfinisher of een finisher met niet- en perforeerfunctie.

[3] Kan ook worden geïnstalleerd samen met een finisher voor boekjes of een finisher met niet- en perisher.

[4] Kan niet worden geïnstalleerd in combinatie met een boekjesfinisher of een finisher met niet- en perforeerfunctie.

[5] Moet altijd worden geïnstalleerd in combinatie met een optionele lade voor 550 vel en de lade voor 2 x 550 vel of de dubbele invoer voor 2000 vel.

[5] Moet altijd worden geïnstalleerd in combinatie met een optionele lade voor 550 vel.

Printermodel	Afmetingen (hoogte, breedte en diepte)
CS963e	643 x 592 x 660 mm (25,3 x 23,3 x 26 inch)

Lexmark CX833, CX961, CX962, CX963, XC8355, XC9635, XC9645, XC9655

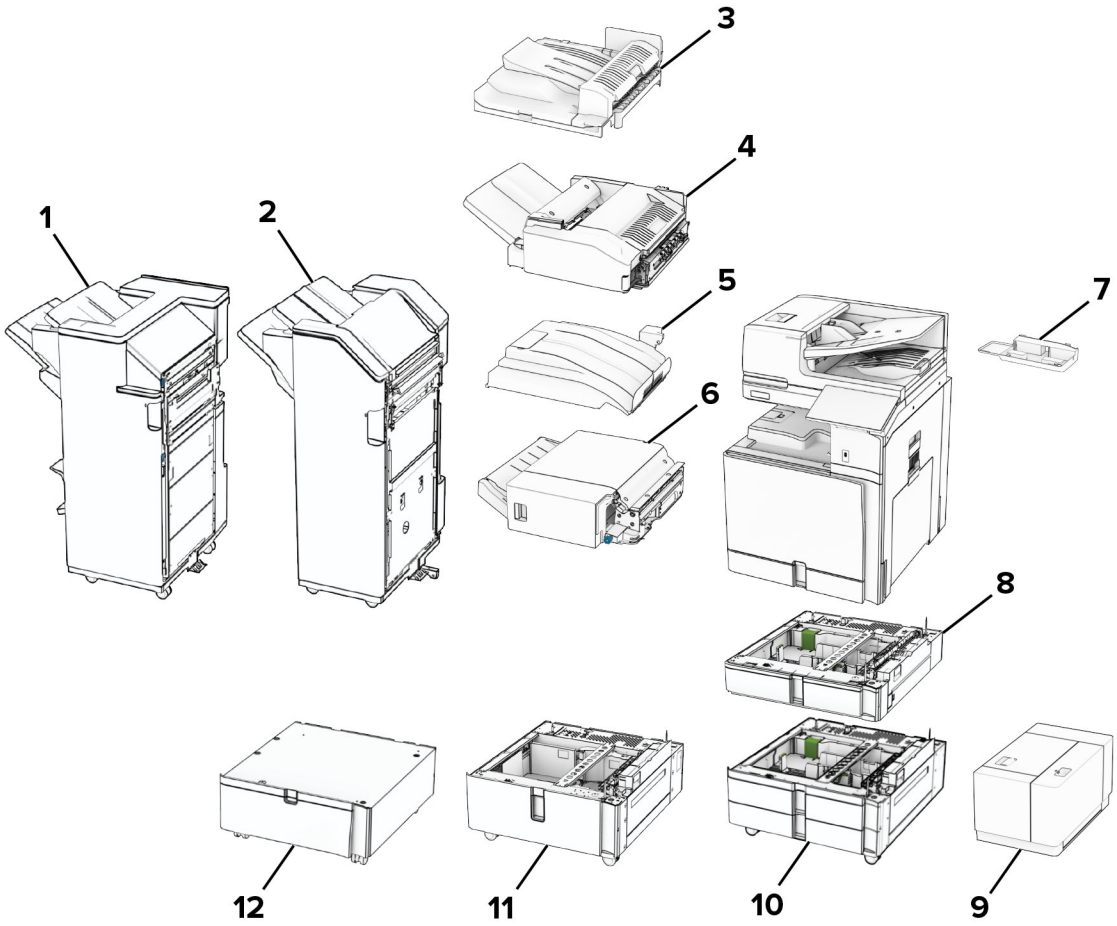

Printeropties, maximale configuraties, artikelnummers en afmetingen

	Optie	Plaatsing		Onderdeel nummer	Afmetingen (Hoogte, breedte en diepte)
		Vloer	Kabinet		
1	Boekjesfinisher[1]	1	N.v.t.	20L8814 (2/3-voudige perforatie)	995 x 650 x 613 mm (39,2 x 25,6 x 24,1 inch)
				20L8815 (2/4-voudige perforatie)	
2	Niet-, perforatiefinisher[1]	1	N.v.t.	20L8812 (2/3-voudige perforatie)	995 x 575 x 610 mm (39,2 x 22,6 x 24 inch)
				20L8813 (2/4-voudige perforatie)	
3	Papiertransport[2]	1	1	20L8817	143 x 412 x 466 mm (5,6 x 16,2 x 18,3 inch)
4	Vouwend papiertransport[3]	1	1	20L8811	184 x 612 x 555 mm (7,2 x 24,1 x 21,9 inch)
5	Gescheiden uitvoerlader[4]	1	1	20L8816	107 x 420 x 489 mm (4,2 x 16,5 x 19,3 inch)
6	Nietfinisher[4]	1	1	20L8810	150 x 546 x 523 mm (5,9 x 21,5 x 36,2 inch)
7	Toetsenbordplank	1	1	20L8807	37 x 245 x 143 mm (1,4 x 9,7 x 5,6 inch)
8	Optionele lade voor 550 vel	1	1	20L8800	163 x 587 x 649 mm (6,4 x 23,1 x 25,6 inch)
9	Lade voor 1500 vel[5]	1	N.v.t.	20L8804	290 x 342 x 545 mm (11,4 x 13,5 x 21,4 inch)
10	Lade voor 2 x 550 vel[6]	1	N.v.t.	20L8801	314 x 587 x 649 mm (12,4 x 23,1 x 25,6 inch)

[1] Vereist het plaatsen van de printer op een optionele lade voor 550 vel en een van de volgende: lade voor 2 x 550 vel, dubbele invoer voor 2000 vel of kast.

[2] Moet altijd worden geïnstalleerd in combinatie met een boekjesfinisher of een finisher met niet- en perforeerfunctie.

[3] Kan ook worden geïnstalleerd samen met een finisher voor boekjes of een finisher met niet- en perisher.

[4] Kan niet worden geïnstalleerd in combinatie met een boekjesfinisher of een finisher met niet- en perforeerfunctie.

[5] Moet altijd worden geïnstalleerd in combinatie met een optionele lade voor 550 vel en de lade voor 2 x 550 vel of de dubbele invoer voor 2000 vel.

[6] Moet altijd worden geïnstalleerd in combinatie met een optionele lade voor 550 vel.

	Optie	Plaatsing		Onderdeel nummer	Afmetingen (Hoogte, breedte en diepte)
		Vloer	Kabinet		
11	Dubbele invoer voor 2000 vel[6]	1	N.v.t.	20L8802 (A4)	314 x 587 x 649 mm (12,4 x 23,1 x 25,6 inch)
				20L8803 (Letter)	
12	Kast[6]	1	N.v.t.	20L8806	247 x 587 x 660 mm (9,7 x 23,1 x 26 inch)

[1] Vereist het plaatsen van de printer op een optionele lade voor 550 vel en een van de volgende: lade voor 2 x 550 vel, dubbele invoer voor 2000 vel of kast.

[2] Moet altijd worden geïnstalleerd in combinatie met een boekjesfinisher of een finisher met niet- en perforeerfunctie.

[3] Kan ook worden geïnstalleerd samen met een finisher voor boekjes of een finisher met niet- en perisher.

[4] Kan niet worden geïnstalleerd in combinatie met een boekjesfinisher of een finisher met niet- en perforeerfunctie.

[5] Moet altijd worden geïnstalleerd in combinatie met een optionele lade voor 550 vel en de lade voor 2 x 550 vel of de dubbele invoer voor 2000 vel.

[6] Moet altijd worden geïnstalleerd in combinatie met een optionele lade voor 550 vel.

Printermodel	Afmetingen (hoogte, breedte en diepte)
CX833se, CX961se, CX962se, CX963se, XC8355, XC9635, XC9645, XC9655	858 x 592 x 660 mm (33,8 x 23,3 x 26 inch)
CX833xse, CX961tse, CX962tse, CX963xse	1220 x 592 x 660 mm (48 x 23,3 x 26 inch)

Lexmark C2335, CS531, CS632 en CS639

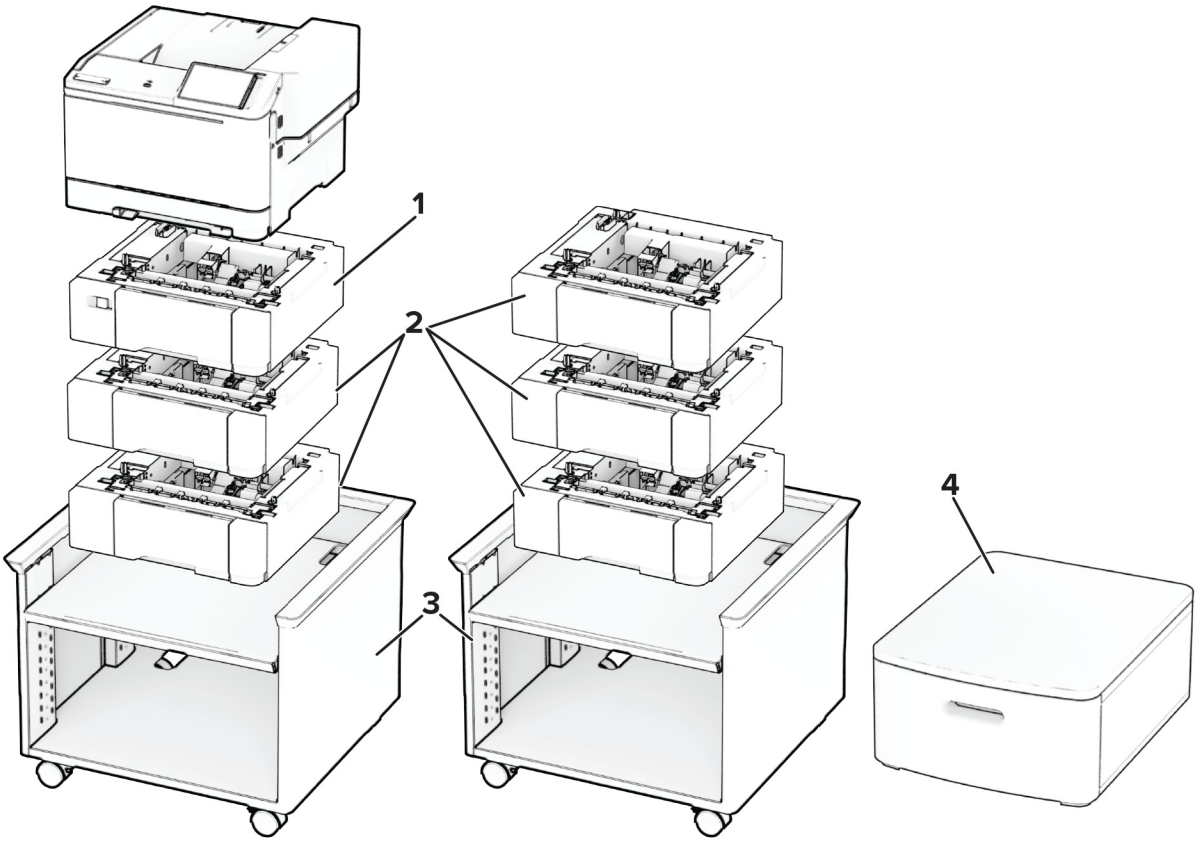

	Optie	Plaatsing				Onderdeel nummer
		Tafel of bureau	Vloer	Instelbare printerstandaard	Zwenk-kast	
1	Duolade voor 650 vel[1]	1	1	1	1	50M7650
2	Lade voor 550-vel[2, 3]	3	3	3	3	50M7550
3	Instelbare printerstandaard[4]	N.v.t.	1	N.v.t.	N.v.t.	40C2300
4	Zwenkkast	1	1	N.v.t.	N.v.t.	3073173

[1] Plaats deze lade onder de printer indien geïnstalleerd in combinatie met de lade voor 550 vel.

[2] Plaats deze lade onderaan in de configuratie indien geïnstalleerd in combinatie met de lade voor 650 vel.

[3] Wanneer de duolade voor 650 vel is geïnstalleerd, kunt u maximaal twee van deze laden toevoegen.

[4] Zie voor meer informatie over ondersteunde configuraties 'Instelbare printerstandaard 40C2300' op pagina 99.

Printermodel	Afmetingen (hoogte, breedte en diepte)
Alle modellen	318,3 x 422,5 x 455 mm (12,5 x 16,6 x 17,9 inch)

Printeroptie	Afmetingen (hoogte, breedte en diepte)
Duolade voor 650 vel	132,1 x 424,2 x 416,6 mm (5,2 x 16,7 x 16,4 inch)
Lade voor 550 vel	132,1 x 424,2 x 416,6 mm (5,2 x 16,7 x 16,4 inch)
Instelbare printerstandaard	521 x 653 x 625 mm (20,5 x 25,7 x 24,6 inch)
Zwenkkast	263 x 476 x 600 mm (10,4 x 18,7 x 23,6 inch)

Lexmark CX532, CX635, XC2335

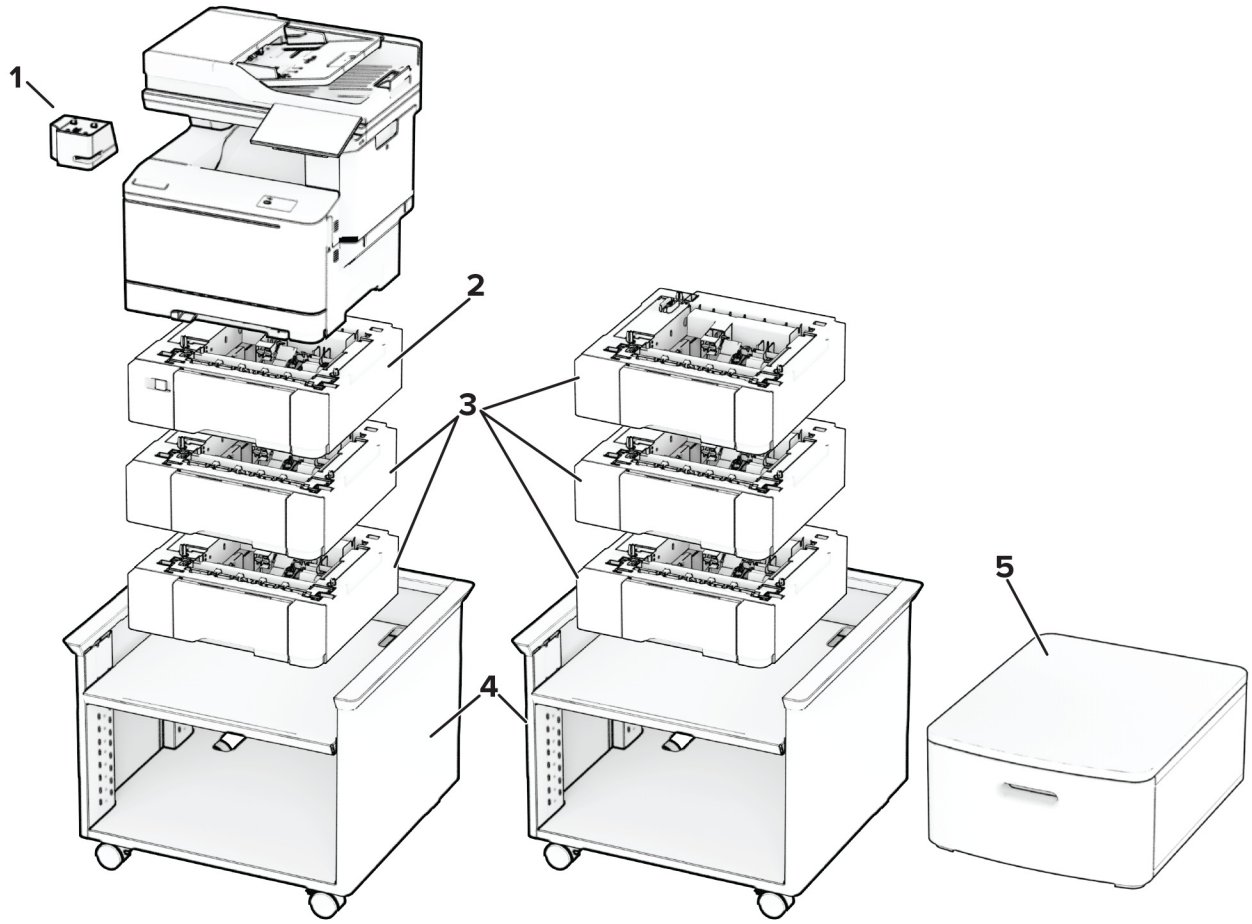

	Optie	Plaatsing				Onderdeel nummer
		Tafel of bureau	Vloer	Instelbare printerstandaard	Zwenk-kast	
1	Nieteenheid	1	1	1	1	47C4500 (Amerika LV)
						47C4590 (EMEA, Scandinavië, Zwitserland HV)
						47C4593 (VK HV)
						47C4595 (Israël HV)
						47C4596 (Oostelijk en Zuidelijk Afrika (ESA) HV)
						47C4597 (ANZ HV)
2	Duolade voor 650 vel[1]	1	1	1	1	50M7650
3	Lade voor 550-vel[2, 3]	3	3	3	3	50M7550
4	Instelbare printerstandaard[4]	N.v.t.	1	N.v.t.	N.v.t.	40C2300
5	Zwenkkast	1	1	N.v.t.	N.v.t.	3073173

[1] Plaats deze lade onder de printer indien geïnstalleerd in combinatie met de lade voor 550 vel.

[2] Plaats deze lade onderaan in de configuratie indien geïnstalleerd in combinatie met de lade voor 650 vel.

[3] Wanneer de duolade voor 650 vel is geïnstalleerd, kunt u maximaal twee van deze laden toevoegen.

[4] Zie voor meer informatie over ondersteunde configuraties 'Instelbare printerstandaard 40C2300' op pagina 99.

Printermodel	Afmetingen (hoogte, breedte en diepte)
Alle modellen	491,4 x 475,1 x 479 mm (19,3 x 18,7 x 18,9 inch)

Printeroptie	Afmetingen (hoogte, breedte en diepte)
Nieteenheid	82 x 109 x 121 mm (3,23 x 4,29 x 4,77 inch)
Duolade voor 650 vel	132,1 x 424,2 x 416,6 mm (5,2 x 16,7 x 16,4 inch)
Lade voor 550 vel	132,1 x 424,2 x 416,6 mm (5,2 x 16,7 x 16,4 inch)
Instelbare printerstandaard	521 x 653 x 625 mm (20,5 x 25,7 x 24,6 inch)
Zwenkkast	263 x 476 x 600 mm (10,4 x 18,7 x 23,6 inch)

Lexmark MS531, MS631, MS632, MS639, M3350

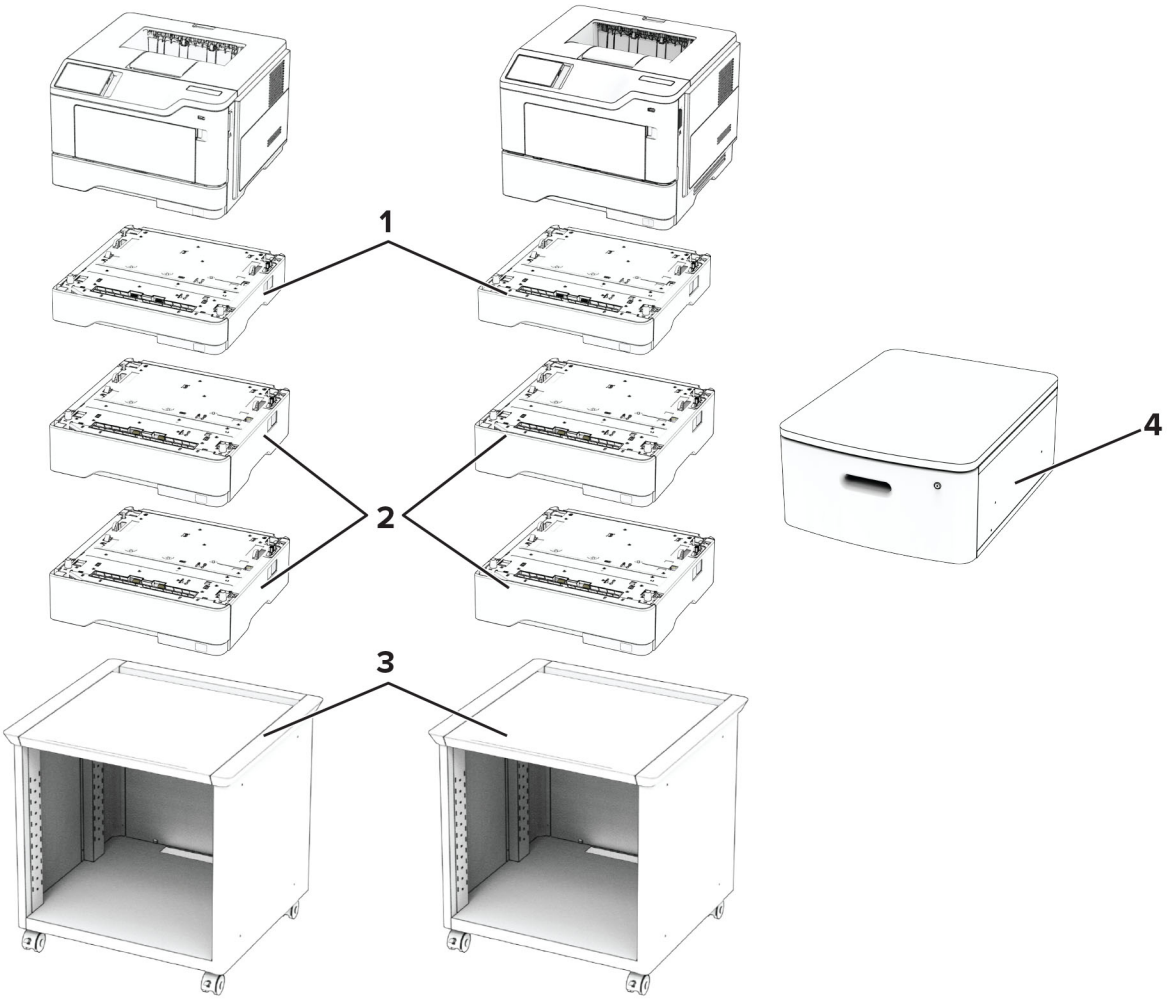

Printeropties, maximale configuraties, artikelnummers en afmetingen

	Optie	Plaatsing				Onderdeel nummer
		Tafel of bureau	Vloer	Instelbare printerstandaard	Zwenk-kast	
1	Lade voor 250 vel*	3	3	3	3	38S2910
2	Lade voor 550 vel*	3	3	3	3	38S3110
	Vergrendelbare lade voor 550 vel*					38S3130
3	Instelbare printerstandaard	N.v.t.	1	N.v.t.	N.v.t.	35S8502
4	Zwenkkast	1	1	N.v.t.	N.v.t.	3073173

* Kan in willekeurige volgorde worden geïnstalleerd met andere optionele laden.

Printermodel	Afmetingen (hoogte, breedte en diepte)
MS531	263 x 399 x 389 mm (10,4 x 15,7 x 15,3 inch)
MS631	307 x 399 x 389 mm (12,1 x 15,7 x 15,3 inch)
MS632, M3350	308 x 399 x 389 mm (12,1 x 15,7 x 15,3 inch)
MS639	307 x 399 x 389 mm (12,1 x 15,7 x 15,3 inch)

Printeroptie	Afmetingen (hoogte, breedte en diepte)
Lade voor 250 vel	78 x 389 x 374 mm (3,1 x 15,3 x 14,7 inch)
Lade voor 550 vel	108 x 389 x 374 mm (4,3 x 15,3 x 14,7 inch)
Vergrendelbare lade voor 550 vel*	
Instelbare printerstandaard	584 x 597 x 597 mm (23 x 23,5 x 23,5 inch)
Zwenkkast	263 x 476 x 600 mm (10,4 x 18,7 x 23,6 inch)

Lexmark MX532, MX632, XM3350

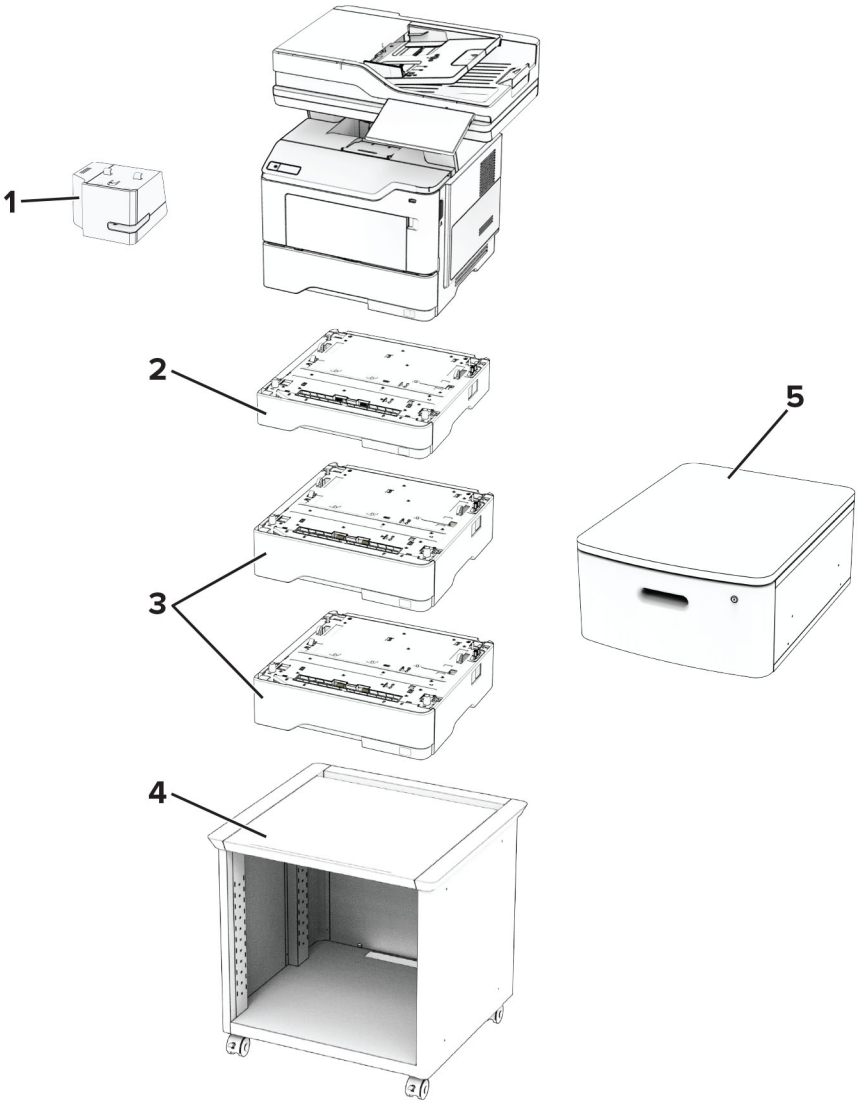

Printeropties, maximale configuraties, artikelnummers en afmetingen

	Optie	Plaatsing				Onderdeel nummer
		Tafel of bureau	Vloer	Instelbare printerstandaard	Zwenk-kast	
1	Nieteenheid	1	1	1	1	47C4500 (Verenigde Staten en Canada)
						47C4590 (Europese Economische Ruimte, IJsland, Liechtenstein en Noorwegen)
						47C4593 (Midden-Oosten)
						47C4595 (Afrika)
						47C4596 (Verenigd Koninkrijk)
						47C4597 (Australië en Nieuw-Zeeland)
2	Lade voor 250 vel*	3	3	3	3	38S2910
3	Lade voor 550 vel*	3	3	3	3	38S3110
	Vergrendelbare lade voor 550 vel*					38S3130
4	Instelbare printerstandaard	N.v.t.	1	N.v.t.	N.v.t.	35S8502
5	Zwenkkast	1	1	N.v.t.	N.v.t.	3073173

* Kan in willekeurige volgorde worden geïnstalleerd met andere optionele laden.

Printermodel	Afmetingen (hoogte, breedte en diepte)
MX532	514 x 479 x 450 mm (20,2 x 18,9 x 17,7 inch)
MX632, XM3350	514 x 479 x 452 mm (20,2 x 18,9 x 17,8 inch)

Printeroptie	Afmetingen (hoogte, breedte en diepte)
Nieteenheid	82 x 109 x 121 mm (3,23 x 4,29 x 4,77 inch)
Lade voor 250 vel	78 x 389 x 374 mm (3,1 x 15,3 x 14,7 inch)
Lade voor 550 vel	108 x 389 x 374 mm (4,3 x 15,3 x 14,7 inch)
Vergrendelbare lade voor 550 vel*	
Instelbare printerstandaard	584 x 597 x 597 mm (23 x 23,5 x 23,5 inch)
Zwenkkast	263 x 476 x 600 mm (10,4 x 18,7 x 23,6 inch)

Lexmark CX730, CX735, CX737, XC4342, XC4352

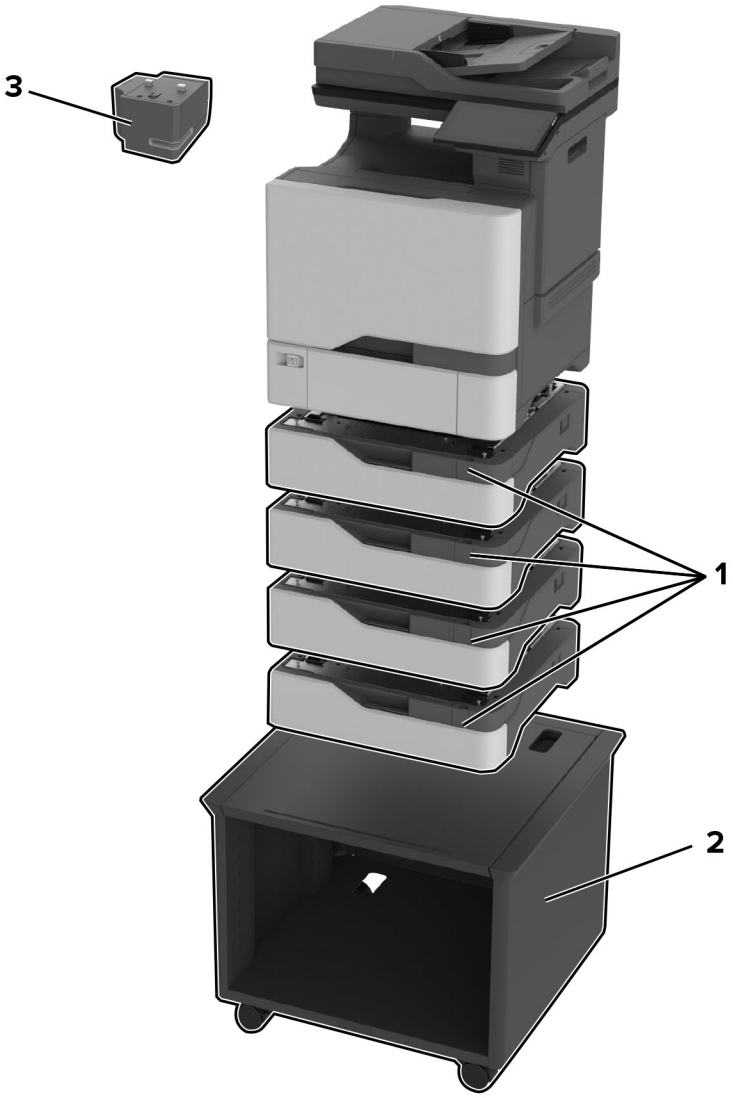

Printeropties, maximale configuraties, artikelnummers en afmetingen

	Optie	Plaatsing			Onderdeel nummer	Afmetingen (hoogte, breedte en diepte)
		Tafel of bureau	Vloer	Instelbare printerstandaard		
1	Lade voor 550 vel	4	4	4	40C2100	119 x 463 x 483 mm (4,7 x 18,23 x 19 inch)
2	Instelbare printerstandaard*	N.v.t.	1	N.v.t.	40C2300	521 x 653 x 625 mm (20,5 x 25,7 x 24,6 inch)
3	Nieteenheid	1	1	1	47C4500 (NA) 47C4590 (EMEA)	82 x 109 x 121 mm (3,23 x 4,29 x 4,77 inch)

* Zie 'Instelbare printerstandaard 40C2300' op pagina 99 voor meer informatie over ondersteunde configuraties.

Printermodel	Afmetingen (hoogte, breedte en diepte)
Alle modellen	621 x 479 x 533 mm (24,44 x 18,85 x 20,90 inch)

Lexmark C4342, C4352, CS730, CS735, CS737

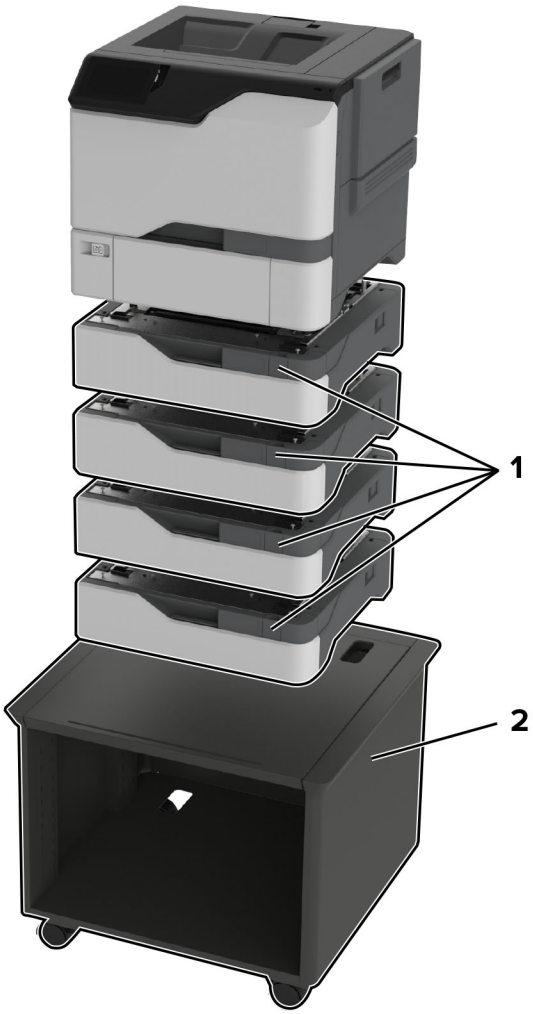

Printeropties, maximale configuraties, artikelnummers en afmetingen

	Optie	Plaatsing			Onderdeel nummer	Afmetingen (hoogte, breedte en diepte)
		Tafel of bureau	Vloer	Instelbare printerstandaard		
1	Lade voor 550 vel	4	4	4	40C2100	119 x 463 x 483 mm (4,7 x 18,23 x 19 inch)
* Zie 'Instelbare printerstandaard 40C2300' op pagina 99 voor meer informatie over ondersteunde configuraties.						

	Optie	Plaatsing			Onderdeel nummer	Afmetingen (hoogte, breedte en diepte)
		Tafel of bureau	Vloer	Instelbare printerstandaard		
2	Instelbare printerstandaard*	N.v.t.	1	N.v.t.	40C2300	521 x 653 x 625 mm (20,5 x 25,7 x 24,6 inch)
* Zie 'Instelbare printerstandaard 40C2300' op pagina 99 voor meer informatie over ondersteunde configuraties.						

Printermodel	Afmetingen (hoogte, breedte en diepte)
Alle modellen	413 x 479 x 489 mm (16,25 x 18,85 x 19,25 inch)

Lexmark MX331, MX431, MX432, MB3442, XM1342, XM3142

Printeropties, maximale configuraties, artikelnummers en afmetingen

	Optie	Plaatsing				Onderdeel nummer	Afmetingen (hoogte, breedte en diepte)
		Tafel of bureau	Vloer	Instelbare printerstandaard	Zwenk-kast		
1	lade voor 550 vel	1	1	1	1	29S0600	107 x 368 x 378 mm (4,2 x 14,5 x 14,9 inch)
2	Instelbare printerstandaard	N.v.t.	1	N.v.t.	N.v.t.	35S8502	584 x 597 x 597 mm (23 x 23,5 x 23,5 inch)
3	Zwenkkast	1	1	N.v.t.	N.v.t.	3073173	263 x 476 x 600 mm (10,4 x 18,7 x 23,6 inch)

Printermodel	Afmetingen (hoogte, breedte en diepte)
Alle modellen	339 x 411 x 366 mm (13,3 x 16,2 x 14,4 inch)

Lexmark CS943

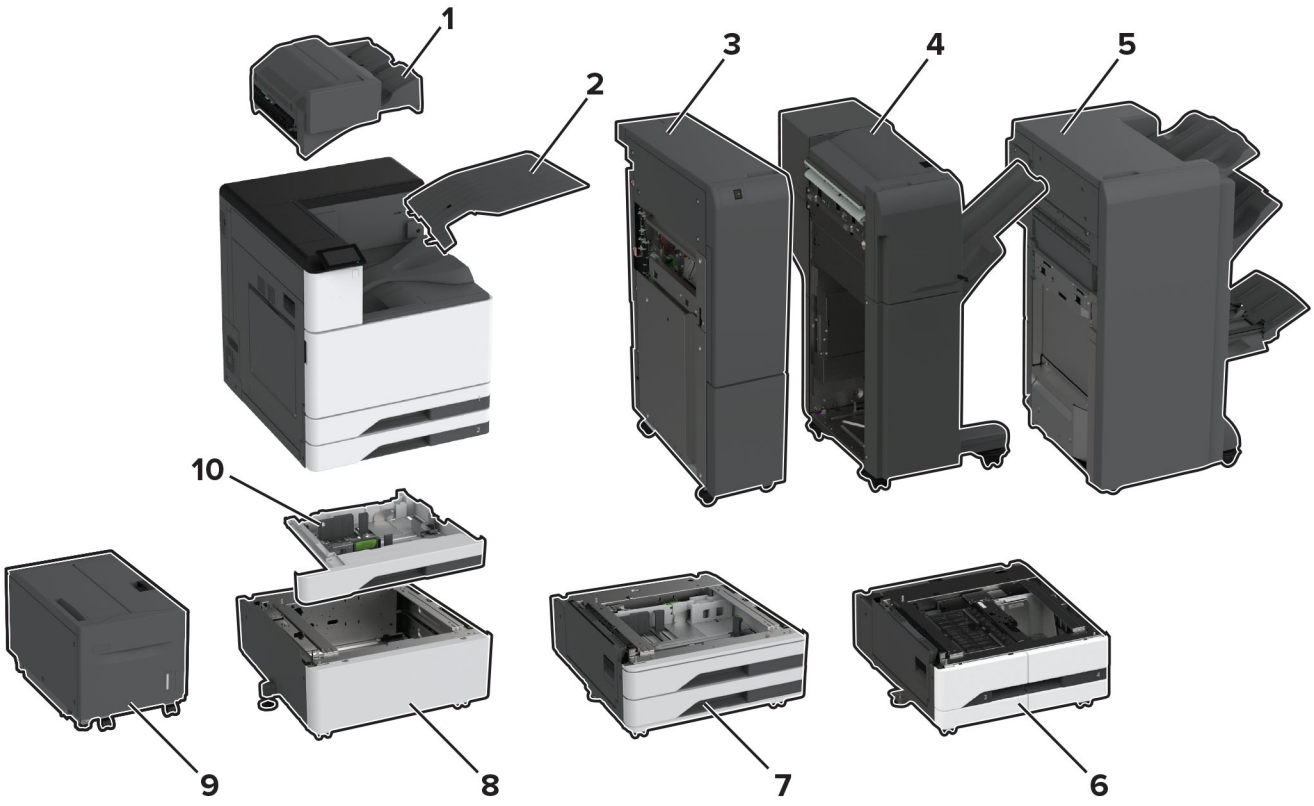

Printeropties, maximale configuraties, artikelnummers en afmetingen

	Optie	Plaatsing		Onderdeel nummer	Afmetingen (hoogte, breedte en diepte)
		Vloer	Opvulplaatje		
1	Nietfinisher[1]	1	N.v.t.	32D0820	238.76 x 477.52 x 459.74 mm (9,4 x 18,8 x 18,1 inch)
2	Dubbele opvangbak	1	N.v.t.	32D0819	124.46 x 474.98 x 381 mm (4,9 x 18,7 x 15 inch)
3	Finisher met vouwfunctie/Z-vouw[2, 3]	1	N.v.t.	Varieert per regio	990.6 x 231.14 x 726.44 mm (39 x 9,1 x 28,6 inch)
4	Niet-, perforatiefinisher[2, 4]	1	N.v.t.	32D0823 (2/3-voudige perforatie)	982.98 x 952.5 x 652.78 mm (38,7 x 37,9 x 25,7 inch)
				32D0824 (2/4-voudige perforatie)	
				32D0828 (Zweedse perforator)	
5	Boekjesfinisher[2, 4]	1	N.v.t.	32D0825 (2/3-voudige perforatie)	1056.64 x 789.94 x 589.28 mm (41,6 x 31,1 x 23,2 inch)
				32D0826 (2/4-voudige perforatie)	
6	Dubbele invoer voor 2000 vel[5]	1	1	32D0812	304.8 x 668.02 x 718.82 mm (12 x 26,3 x 28,3 inch)
7	Lade voor 2 x 520 vel[6]	1	1	32D0811	304.8 x 668.02 x 718.82 mm (12 x 26,3 x 28,3 inch)
8	Kast[7] of opvulplaatje[7]	1	N.v.t.	32D0810 (Opvulplaatje)	304.8 x 668.02 x 718.82 mm (12 x 26,3 x 28,3 inch)
				32D0815 (Kast)	
9	Lade voor 2000 vel[8]	1	N.v.t.	32D0816	490.22 x 751.84 x 525.78 mm (19,3 x 29,6 x 20,7 inch)
10	Enveloppenlade	1	1	32D0813	88.9 x 619.76 x 566.42 mm (3,5 x 24,4 x 22,3 inch)

[1] Niet ondersteund wanneer een andere finisher is geïnstalleerd.

[2] De printer moet boven op de dubbele invoer voor 2000 vel, de lade voor 2 x 520 vel of het opvulplaatje worden geplaatst.

[3] Moet worden geïnstalleerd bij de finisher voor boekjes.

[4] Wordt geleverd met een papiertransport.

[5] Kan niet worden geïnstalleerd bij de optionele lade voor 2 x 520 vel, de kast of het opvulplaatje.

[6] Kan niet worden geïnstalleerd bij de dubbele invoer voor 2000 vel, de kast of het opvulplaatje.

[7] kan niet worden geïnstalleerd met de tandemlade voor 2000 vel of een lade voor 2 x 520 vel.

[8] Moet worden geïnstalleerd met een tandemlade voor 2000 vel of een lade voor 2 x 520 vel.

Printermodel	Afmetingen (hoogte, breedte en diepte)
CS943	713.74 x 619.76 x 746.76 mm (28,1 x 24,4 x 29,4 inch)

Lexmark CX942, CX943, CX944, XC9445, XC9455, XC9465

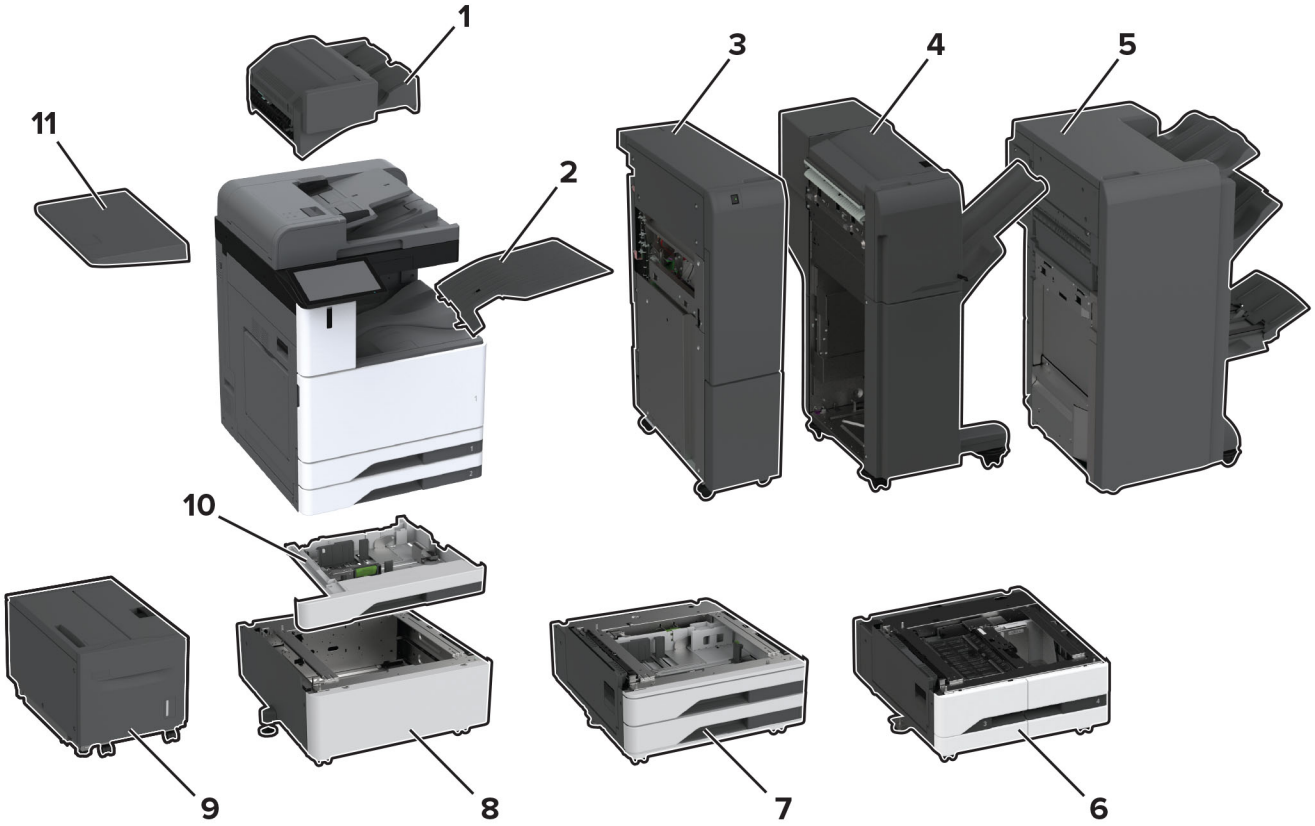

Printeropties, maximale configuraties, artikelnummers en afmetingen

	Optie	Plaatsing		Onderdeel nummer	Afmetingen (hoogte, breedte en diepte)
		Vloer	Opvulplaatje		
1	Nietfinisher[1]	1	N.v.t.	32D0820	238,76 x 477,52 x 459,74 mm (9,4 x 18,8 x 18,1 inch)
2	Dubbele opvangbak	1	N.v.t.	32D0819	124.46 x 474.98 x 381 mm (4,9 x 18,7 x 15 inch)
3	Finisher met vouwfunctie/Z-vouw[2, 3]	1	N.v.t.	Varieert per regio	990,6 x 231,14 x 726,44 mm (39 x 9,1 x 28,6 inch)
4	Niet-, perforatiefinisher[2, 4]	1	N.v.t.	32D0823 (2/3-voudige perforatie)	982,98 x 952,5 x 652,78 mm (38,7 x 37,9 x 25,7 inch)
				32D0824 (2/4-voudige perforatie)	
				32D0828 (Zweedse perforator)	
5	Boekjesfinisher[2, 4]	1	N.v.t.	32D0825 (2/3-voudige perforatie)	1056,64 x 789,94 x 589,28 mm (41,6 x 31,1 x 23,2 inch)
				32D0826 (2/4-voudige perforatie)	
6	Dubbele invoer voor 2000 vel[5]	1	1	32D0812	304,8 x 668,02 x 718,82 mm (12 x 26,3 x 28,3 inch)
7	Lade voor 2 x 520 vel[6]	1	1	32D0811	304.8 x 668.02 x 718.82 mm (12 x 26,3 x 28,3 inch)
8	Kast[7] of opvulplaatje[7]	1	N.v.t.	32D0810 (Opvulplaatje)	304.8 x 668.02 x 718.82 mm (12 x 26,3 x 28,3 inch)
				32D0815 (Kast)	
9	Lade voor 2000 vel[8]	1	N.v.t.	32D0816	490.22 x 751.84 x 525.78 mm (19,3 x 29,6 x 20,7 inch)
10	Enveloppenlade	1	1	32D0813	88.9 x 619.76 x 566.42 mm (3,5 x 24,4 x 22,3 inch)
11	Werkschap	1	1	32D0809	81.28 x 302.26 x 528.32 mm (3,2 x 11,9 x 20,8 inch)

[1] Niet ondersteund wanneer een andere finisher is geïnstalleerd.

[2] De printer moet boven op de dubbele invoer voor 2000 vel, de lade voor 2 x 520 vel of het opvulplaatje worden geplaatst.

[3] Moet worden geïnstalleerd bij de finisher voor boekjes.

[4] Wordt geleverd met een papiertransport.

[5] Kan niet worden geïnstalleerd bij de optionele lade voor 2 x 520 vel, de kast of het opvulplaatje.

[6] Kan niet worden geïnstalleerd bij de dubbele invoer voor 2000 vel, de kast of het opvulplaatje.

[7] kan niet worden geïnstalleerd met de tandemlade voor 2000 vel of een lade voor 2 x 520 vel.

[8] Moet worden geïnstalleerd met een tandemlade voor 2000 vel of een lade voor 2 x 520 vel.

Printermodel	Afmetingen (hoogte, breedte en diepte)
CX942, XC9445, XC9455, XC9465	878.84 x 619.76 x 756.92 mm (34,6 x 24,4 x 29,8 inch)
CX943, CX944	1132.84 x 619.76 x 756.92 mm (44,6 x 24,4 x 29,8 inch)

Lexmark CX930, CX931, MX931, XC9325, XC9335

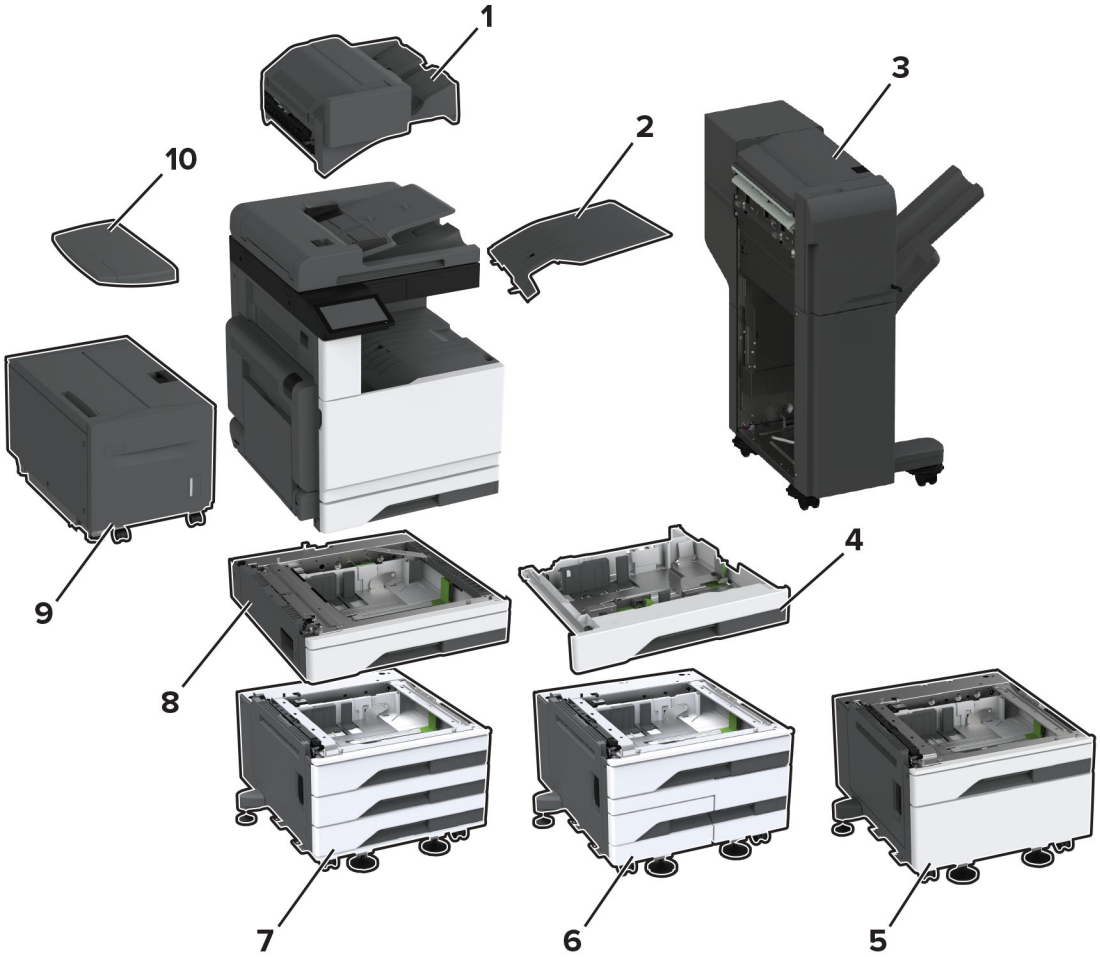

Printeropties, maximale configuraties, artikelnummers en afmetingen

	Optie	Plaatsing		Onderdeel nummer	Afmetingen (hoogte, breedte en diepte)
		Vloer	Opvulplaatje		
1	Nietfinisher[1]	1	N.v.t.	32D0820	238,76 x 477,52 x 459,74 mm (9,4 x 18,8 x 18,1 inch)
2	Dubbele opvangbak	1	N.v.t.	32D0818	121,92 x 447,04 x 378,46 mm (4,8 x 17,6 x 14,9 inch)
3	Finisher met niet- en perforeerfunctie[2, 3]	1	N.v.t.	32D0821 (2/3-voudige perforatie)	982,98 x 952,5 x 652,78 mm (38,7 x 37,9 x 25,7 inch)
				32D0822 (2/4-voudige perforatie)	
				32D0827 (Zweedse perforatie)	
4	Enveloppenlade	1	1	32D0804	86,36 x 683,26 x 660,4 mm (3,4 x 26,9 x 26,1 inch)
5	Lade voor 520 vel met kast[4]	1	1	32D0801	381 x 614,68 x 619,76 mm (15 x 24,2 x 24,4 inch)
6	Dubbele invoer voor 2520 vel[5]	1	N.v.t.	32D0803	381 x 614,68 x 619,76 mm (15 x 24,2 x 4,4 inch)
7	Lade voor 3 x 520 vel[5]	1	1	32D0802	381 x 614,68 x 619,76 mm (15 x 24,2 x 24,4 inch)
8	Lade voor 520 vel[4]	1	1	32D0800	134,62 x 541,02 x 586,74 mm (5,3 x 21,3 x 23,1 inch)
9	Lade voor 2000 vel[6]	1	N.v.t.	32D0810	304,8 x 668,02 x 718,82 mm (12 x 26,3 x 28,3 inch)
10	Werkschap	1	1	32D0808	58,42 x 302,26 x 485,14 mm (2,3 x 11,9 x 19,1 inch)

[1] Niet ondersteund wanneer een andere finisher is geïnstalleerd.

[2] De printer moet boven op de lade voor 520 vel met kast, de tandeminvoer voor 2520 vel of de lade voor 3 x 520 vel worden geplaatst.

[3] Wordt geleverd met een papiertransport.

[4] Kan niet worden geïnstalleerd bij andere invoeropties.

[5] Kan niet worden geïnstalleerd bij andere invoeropties dan de lade voor 2000 vel.

[6] Kan niet worden geïnstalleerd bij de lade voor 520 vel met kast.

Printermodel	Afmetingen (hoogte, breedte en diepte)
CX930, CX931dse, MX931, XC9325, XC9335	767,08 x 589,28 x 701,04 mm (30,2 x 23,2 x 27,6 inch)
CX931dtse	1120,14 x 589,28 x 701,04 mm (44,1 x 23,2 x 27,6 inch)

Lexmark B3340, B3442, M1342, MS331, MS431, MS439

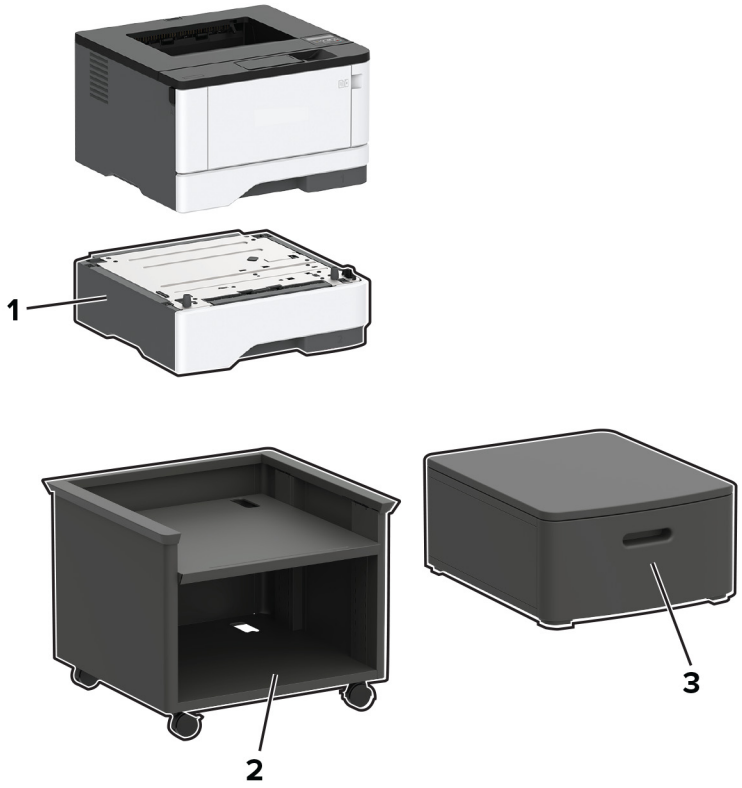

Printeropties, maximale configuraties, artikelnummers en afmetingen

	Optie	Plaatsing				Onderdeel nummer	Afmetingen (hoogte, breedte en diepte)
		Tafel of bureau	Vloer	Instelbare printerstandaard	Zwenk-kast		
1	lade voor 550 vel	1	1	1	1	29S0600	107 x 368 x 378 mm (4,2 x 14,5 x 14,9 inch)
2	Instelbare printerstandaard	N.v.t.	1	N.v.t.	N.v.t.	35S8502	584 x 597 x 597 mm (23 x 23,5 x 23,5 inch)
3	Zwenkkast	1	1	N.v.t.	N.v.t.	3073173	263 x 476 x 600 mm (10,4 x 18,7 x 23,6 inch)

Printermodel	Afmetingen (hoogte, breedte en diepte)
Alle modellen	222 x 368 x 363 mm (8,7 x 14,5 x 14,3 inch)

Lexmark C2326, C3224, C3326, C3426, CS331, CS431, CS439

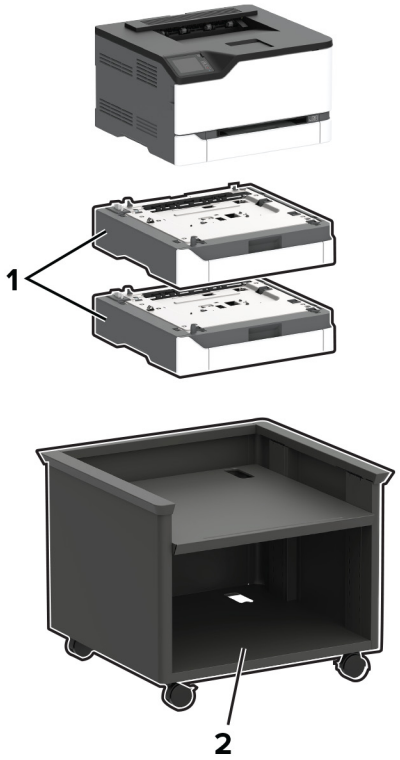

	Optie	Plaatsing			Onderdeel nummer	Afmetingen (hoogte, breedte en diepte)
		Tafel of bureau	Vloer	Instelbare printerstandaard		
1	Lade voor 250 vel	2	2	2	40N4250	103,9 x 411,2 x 381 mm (4,1 x 16,2 x 15 inch)
2	Instelbare printerstandaard	N.v.t.	1	N.v.t.	40C2300	520,7 x 652,78 x 624,84 mm (20,5 x 25,7 x 24,6 inch)

Printermodel	Afmetingen (hoogte, breedte en diepte)
Alle modellen	243,7 x 411,2 x 394,1 mm (9,6 x 16,2 x 15,5 inch)

Lexmark CX331, CX431, MC3224, MC3326, MC3426, XC2326

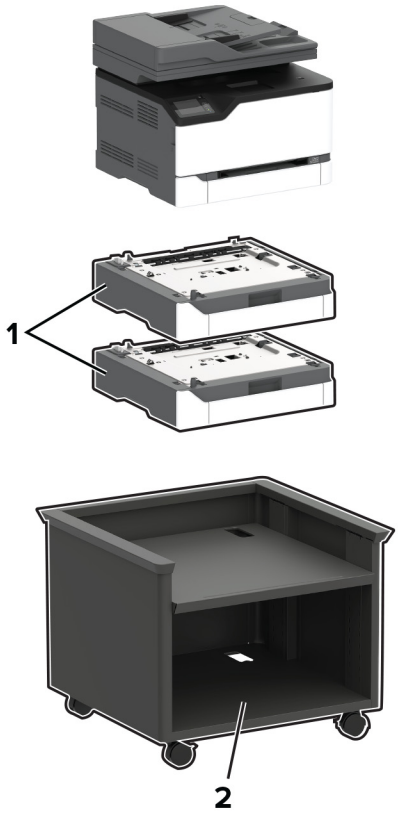

	Optie	Plaatsing			Onderdeel nummer	Afmetingen (hoogte, breedte en diepte)
		Tafel of bureau	Vloer	Instelbare printerstandaard		
1	Lade voor 250 vel	2	2	2	40N4250	103,9 x 411,2 x 381 mm (4,1 x 16,2 x 15 inch)
2	Instelbare printerstandaard	N.v.t.	1	N.v.t.	40C2300	520,7 x 652,78 x 624,84 mm (20,5 x 25,7 x 24,6 inch)

Printermodel	Afmetingen (hoogte, breedte en diepte)
Alle modellen	344,4 x 411,2 x 394,1 mm (13,6 x 16,2 x 15,5 inch)

Lexmark C2240, C2325, C2425, C2535, CS421, CS521, CS622

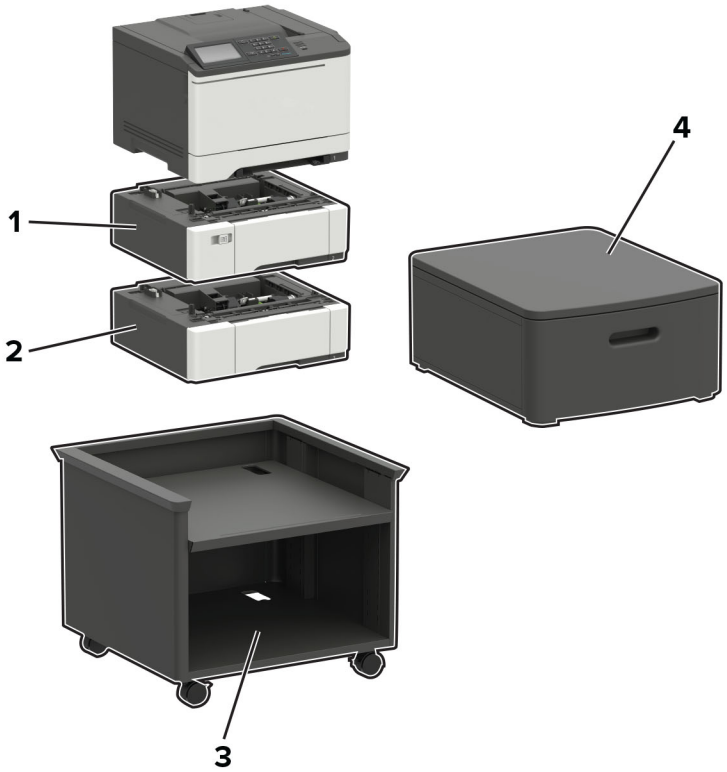

	Optie	Plaatsing				Onderdeel nummer	Afmetingen (hoogte, breedte en diepte)
		Tafel of bureau	Vloer	Instelbare printerstan-daard	Zwenk-kast		
1	Duolade voor 650 vel[1,2]	1	1	1	1	42C7650	133 x 424 x 416 mm (5,2 x 16,7 x 16,4 inch)
2	Lade voor 550 vel[3,4]	1	1	1	1	42C7550	133 x 424 x 416 mm (5,2 x 16,7 x 16,4 inch)

[1] Niet ondersteund op de C2325.

[2] Plaats deze lade onder de printer indien geïnstalleerd in combinatie met de lade voor 550 vel. De combinatie van een duolade voor 650 vel en een lade voor 550 vel wordt alleen ondersteund op de C2240, C2535, CS521 en CS622.

[3] Plaats deze lade onderaan in de configuratie indien geïnstalleerd in combinatie met de lade voor 650 vel.

[4] Niet ondersteund op de C2325, C2425 en CS421.

[5] Zie voor meer informatie over ondersteunde configuraties 'Instelbare printerstandaard 40C2300' op pagina 99.

	Optie	Plaatsing				Onderdeel nummer	Afmetingen (hoogte, breedte en diepte)
		Tafel of bureau	Vloer	Instelbare printerstan-daard	Zwenk-kast		
3	Instelbare printerstan-daard[5]	N.v.t.	1	N.v.t.	N.v.t.	40C2300	521 x 653 x 625 mm (20,5 x 25,7 x 24,6 inch)
4	Zwenkkast	1	1	N.v.t.	N.v.t.	3073173	263 x 476 x 600 mm (10,4 x 18,7 x 23,6 inch)

[1] Niet ondersteund op de C2325.

[2] Plaats deze lade onder de printer indien geïnstalleerd in combinatie met de lade voor 550 vel. De combinatie van een duolade voor 650 vel en een lade voor 550 vel wordt alleen ondersteund op de C2240, C2535, CS521 en CS622.

[3] Plaats deze lade onderaan in de configuratie indien geïnstalleerd in combinatie met de lade voor 650 vel.

[4] Niet ondersteund op de C2325, C2425 en CS421.

[5] Zie voor meer informatie over ondersteunde configuraties 'Instelbare printerstandaard 40C2300' op pagina 99.

Printermodel	Afmetingen (hoogte, breedte en diepte)
Alle modellen	308 x 442 x 421 mm (12,1 x 17,4 x 16,6 inch)

Lexmark CX421, CX522, CX622, CX625, MC2325, MC2425, MC2535, MC2640, XC2235, XC4240

	Optie	Plaatsing				Onderdeel nummer	Afmetingen (hoogte, breedte en diepte)
		Tafel of bureau	Vloer	Instelbare printerstandaard	Zwenkkast		
1	Duolade voor 650 vel[1,2]	1	1	1	1	42C7650	133 x 424 x 416 mm (5,2 x 16,7 x 16,4 inch)
2	Lade voor 550 vel[3,4]	1	1	1	1	42C7550	133 x 424 x 416 mm (5,2 x 16,7 x 16,4 inch)

[1] Niet ondersteund op de MC2325.

[2] Plaats deze lade onder de printer indien geïnstalleerd in combinatie met de lade voor 550 vel. De combinatie van een duolader voor 650 vel en een lade voor 550 vel wordt alleen ondersteund op de CX522, CX622, CX625, MC2535, MC2640, XC2235 en XC4240.

[3] Plaats deze lade onderaan in de configuratie indien geïnstalleerd in combinatie met de lade voor 650 vel.

[4] Niet ondersteund op de CX421 en MC2425.

[5] Zie voor meer informatie over ondersteunde configuraties 'Instelbare printerstandaard 40C2300' op pagina 99.

	Optie	Plaatsing				Onderdeel nummer	Afmetingen (hoogte, breedte en diepte)
		Tafel of bureau	Vloer	Instelbare printerstan-daard	Zwenk-kast		
3	Instelbare printerstan-daard[5]	N.v.t.	1	N.v.t.	N.v.t.	40C2300	521 x 653 x 625 mm (20,5 x 25,7 x 24,6 inch)
4	Zwenkkast	1	1	N.v.t.	N.v.t.	3073173	263 x 476 x 600 mm (10,4 x 18,7 x 23,6 inch)

[1] Niet ondersteund op de MC2325.

[2] Plaats deze lade onder de printer indien geïnstalleerd in combinatie met de lade voor 550 vel. De combinatie van een duolader voor 650 vel en een lade voor 550 vel wordt alleen ondersteund op de CX522, CX622, CX625, MC2535, MC2640, XC2235 en XC4240.

[3] Plaats deze lade onderaan in de configuratie indien geïnstalleerd in combinatie met de lade voor 650 vel.

[4] Niet ondersteund op de CX421 en MC2425.

[5] Zie voor meer informatie over ondersteunde configuraties 'Instelbare printerstandaard 40C2300' op pagina 99.

Printermodel	Afmetingen (hoogte, breedte en diepte)
CX421, MC2325, MC2425	462 x 442 x 556 mm (18,2 x 17,4 x 21,9 inch)
MC2535, MC2640, CX522, CX622, XC2235	462 x 442 x 588 mm (18,2 x 17,4 x 23,1 inch)
CX625, XC4240	462 x 442 x 608 mm (18,2 x 17,4 x 23,9 inch)

Lexmark B2865, M5255, M5270, MS725, MS821, MS822, MS823, MS825, MS826

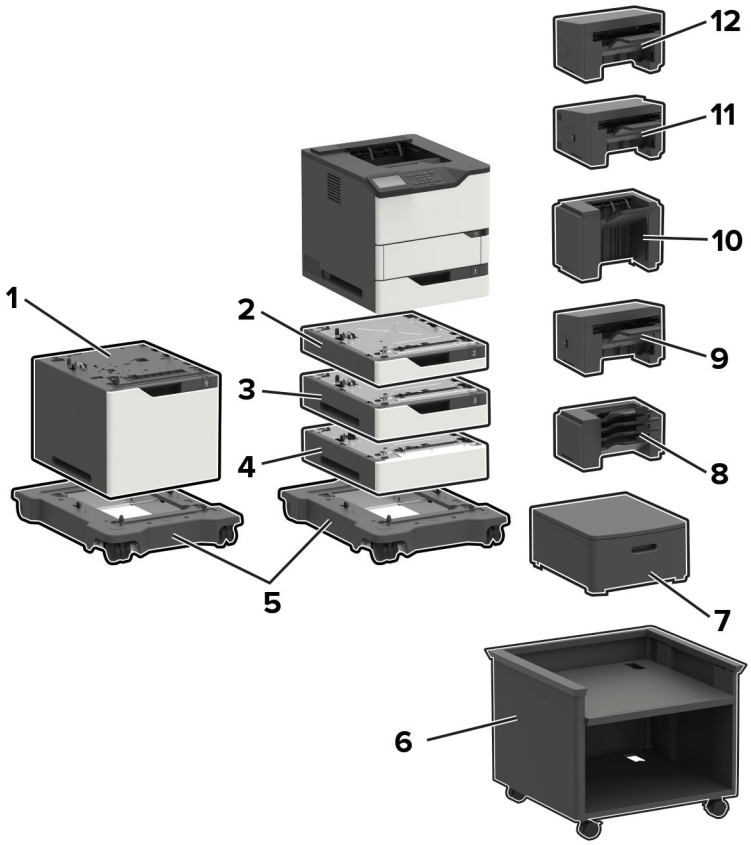

	Optie	Artikelnummer	Afmetingen (hoogte, breedte en diepte)
1	2100 vel, lade voor	50G0804	350 x 428 x 510 mm (13,8 x 16,8 x 20,1 inch)
2	Lade voor 250 vel	50G0800	80 x 428 x 510 mm (3,2 x 16,8 x 20,1 inch)
	Vergrendelbare lade voor 250 vel	50G0820	
3	Lade voor 550 vel	50G0802	110 x 428 x 510 mm (4,3 x 16,8 x 20,1 inch)
	Vergrendelbare lade voor 550 vel	50G0822	
4	Opvulplaatje	50G0854	110 x 428 x 510 mm (4,3 x 16,8 x 20,1 inch)
5	Onderstel met zwenkwielen	50G0855	126 x 521 x 693 mm (5 x 20,5 x 27,3 inch)
6	Instelbare printerstandaard	40C2300	520,7 x 652,78 x 624,84 mm (20,5 x 25,7 x 24,6 inch)
7	Zwenkkast	3073173	263 x 476 x 600 mm (10,4 x 18,7 x 23,6 inch)

	Optie	Artikelnummer	Afmetingen (hoogte, breedte en diepte)
8	Postbak met 4 laden	50G0852	272 x 421 x 384 mm (10,7 x 16,6 x 15,1 inch)
9	Optionele uitvoerlader	50G0851	165 x 421 x 380 mm (6,5 x 16,6 x 15 inch)
10	Uitvoerlader met hoge capaciteit	50G0853	310 x 421 x 335 mm (12,2 x 16,6 x 13,2 inch)
11	Niet-, perforatiefinisher	50G0849	263 x 462 x 507 mm (10,3 x 18,2 x 20 inch)
12	Nietfinisher	50G0850	246 x 435 x 414 mm (9,7 x 17,1 x 16,3 inch)

Printerinvoeropties, meubels, maximale configuraties en plaatsing

Optie	Plaatsing				
	Tafel of bureau	Zwenk-kast	Vloer	Onderstel met zwenkwielen[3 5,]	Instelbare printerstandaard[3, 6]
Lade voor 250 vel[1, 2, 3]	4	4	4	4	4
Vergrendelbare lade voor 250 vel[1, 2, 3]					
Lade voor 550 vel[1, 2, 3]				3	3
Vergrendelbare lade voor 550 vel[1, 2, 3]					
Opvulplaatje[4]					
Optionele lade voor 2100 vel[2, 5]	N.v.t.	N.v.t.	N.v.t.	1	N.v.t.

[1] Kan in willekeurige volgorde worden geïnstalleerd met andere optionele laden, behalve de lade voor 2100 vel.

[2] Er kunnen slechts drie optionele laden voor 250 of 550 vel worden geïnstalleerd in combinatie met de lade voor 2100 vel. De optionele lade voor 2100 vel moet altijd als onderste onderdeel in de configuratie worden gebruikt.

[3] Als de configuratie op het onderstel met zwenkwielen of de instelbare printerstandaard wordt geplaatst, volg dan deze maximale configuratie-instructies. Als u drie optionele laden voor 550 vel of opvulplaatjes gebruikt, kan geen optionele lade voor 250 vel worden gebruikt. Als u twee laden voor 550 vel of opvulplaatjes gebruikt, kan slechts één lade voor 250 vel worden gebruikt. Als u één lade voor 550 vel of opvulplaatje gebruikt, kunnen maximaal drie laden voor 250 vel worden gebruikt.

[4] Bij gebruik van een opvulplaatje, moet u het opvulplaatje eerst installeren en daarna optionele laden erboven. Installeer het opvulplaatje niet in combinatie met de lade voor 2100 vel.

[5] De lade voor 2100 vel vereist het gebruik van het onderstel met zwenkwielen.

[6] Zie voor meer informatie over ondersteunde configuraties 'Instelbare printerstandaard 40C2300' op pagina 99.

Printeruitvoeropties, maximale configuraties en plaatsing

Optie	Plaatsing				
	Tafel of bureau	Zwenk-kast	Vloer	Onderstel met zwenkwielen	Instelbare printerstandaard
Mailbox met 4 laden[1, 4]	3	3	3	3	3
Optionele uitvoer-lader[1, 2, 4]					
Uitvoerlader met hoge capaciteit[2, 3]	1	1	1	1	1
Nietfinisher[5]	1	1	1	1	1
Niet-, perforatiefi-nisher[6]	1	1	1	1	1

[1] De mailboxen met 4 laden en optionele uitvoerladers kunnen in willekeurige volgorde worden geïnstalleerd.

[2] Een enkele optionele uitvoerlader is de enige optie die op een uitvoerlader met hoge capaciteit kan worden geplaatst.

[3] Er kan geen andere uitvoeroptie worden geïnstalleerd onder de uitvoerlader met hoge capaciteit.

[4] Bij gebruik in combinatie met een nietfinisher, moet u deze optie eronder plaatsen.

[5] De nietfinisher moet altijd als bovenste onderdeel worden gebruikt. Een extra mailbox met 4 laden of optionele uitvoer-lader kan hieronder worden geïnstalleerd.

[6] Gebruik geen niet- of perforatiefinisher bij andere uitvoeropties.

Printermodel	Afmetingen (hoogte, breedte en diepte)
B2865, MS725, MS821, MS823, MS825	445 x 428 x 510 mm (17,5 x 16,85 x 20,1 inch)
M5255, M5270, MS822, MS826	441 x 428 x 510 mm (17,4 x 16,85 x 20,1 inch)

Maximaal vloer, tafel, of bureauconfiguratie

Maximaal zwenkkast configuratie

Maximaal instelbare printerstandaard configuratie

Maximaal onderstel met zwenkwielen configuratie

Maximaal Postbak met 4 laden configuratie

Maximaal hoge capaciteit optionele uitvoerlader configuratie

Maximum niet-, perforeren finisher configuratie

Maximaal nietfinisher configuratie

Lexmark MB2770, MX721, MX722, MX725, XM5365, XM5370

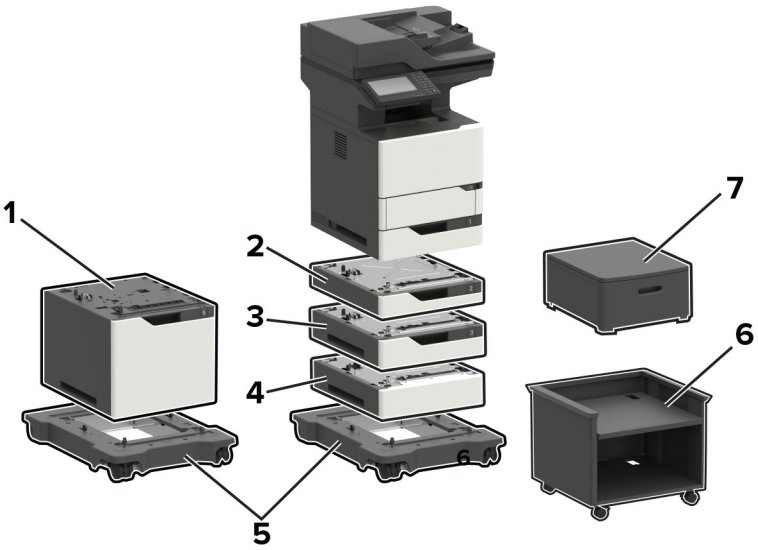

	Optie	Artikelnummer	Afmetingen (hoogte, breedte en diepte)
1	2100 vel, lade voor	50G0804	350 x 428 x 510 mm (13,8 x 16,8 x 20,1 inch)
2	Lade voor 250 vel	50G0800	80 x 428 x 510 mm (3,2 x 16,8 x 20,1 inch)
	Vergrendelbare lade voor 250 vel	50G0820	

	Optie	Artikelnummer	Afmetingen (hoogte, breedte en diepte)
3	Lade voor 550 vel	50G0802	110 x 428 x 510 mm (4,3 x 16,8 x 20,1 inch)
	Vergrendelbare lade voor 550 vel	50G0822	
4	Opvulplaatje	50G0854	110 x 428 x 510 mm (4,3 x 16,8 x 20,1 inch)
5	Onderstel met zwenkwielen	50G0855	126 x 521 x 693 mm (5 x 20,5 x 27,3 inch)
6	Instelbare printerstandaard	40C2300	520,7 x 652,78 x 624,84 mm (20,5 x 25,7 x 24,6 inch)
7	Zwenkkast	3073173	263 x 476 x 600 mm (10,4 x 18,7 x 23,6 inch)

Printerinvoeropties, maximale configuraties en plaatsing

Optie	Plaatsing				
	Tafel of bureau	Zwenk-kast	Vloer[3]	Onderstel met zwenkwielen[4, 6]	Instelbare printerstandaard[4]
Lade voor 250 vel[1, 2, 3, 4]	3	3	2	3	3
Vergrendelbare lade voor 250 vel[1, 2, 3, 4]					
Lade voor 550 vel[1, 2, 3, 4]			2	3	3
Vergrendelbare lade voor 550 vel[1, 2, 3, 4]					
Opvulplaatje[5]					
Optionele lade voor 2100 vel[2, 6]	N.v.t.	N.v.t.	N.v.t.	1	N.v.t.
Onderstel met zwenk-wielen[4, 6]	N.v.t.	N.v.t.	1	N.v.t.	N.v.t.
Instelbare printerstan-daard[4, 7]	N.v.t.	N.v.t.	1	N.v.t.	N.v.t.

[1] Kan in willekeurige volgorde worden geïnstalleerd met andere optionele laden, behalve de lade voor 2100 vel.

[2] Er kan slechts één optionele lade voor 250 of 550 vel worden geïnstalleerd in combinatie met de duolade voor 2100 vel. De optionele lade voor 2100 vel moet altijd als onderste onderdeel in de configuratie worden gebruikt.

[3] Als de configuratie op de vloer wordt geplaatst, kan slechts één optionele lade voor 250 vel worden gebruikt in combinatie met een optionele lade voor 550 vel of een opvulplaatje.

[4] Als de configuratie op het onderstel met zwenkwielen of de instelbare printerstandaard wordt geplaatst, volg dan deze maximale configuratie-instructies. Als u drie optionele laden voor 550 vel of opvulplaatjes gebruikt, kan geen optionele lade voor 250 vel worden gebruikt. Als u twee laden voor 550 vel of opvulplaatjes gebruikt, kan slechts één lade voor 250 vel worden gebruikt. Als u één lade voor 550 vel of één opvulplaatje gebruikt, kunnen twee laden voor 250 vel worden gebruikt.

[5] Bij gebruik van een opvulplaatje, moet u het opvulplaatje eerst installeren en daarna optionele laden erboven. Installeer het opvulplaatje niet in combinatie met de lade voor 2100 vel.

[6] De lade voor 2100 vel vereist het gebruik van het onderstel met zwenkwielen.

[7] Zie voor meer informatie over ondersteunde configuraties 'Instelbare printerstandaard 40C2300' op pagina 99.

Optie	Plaatsing				
	Tafel of bureau	Zwenk-kast	Vloer[3]	Onderstel met zwenkwielen[4, 6]	Instelbare printerstandaard[4]
Zwenkkast	1	N.v.t.	1	N.v.t.	N.v.t.

[1] Kan in willekeurige volgorde worden geïnstalleerd met andere optionele laden, behalve de lade voor 2100 vel.

[2] Er kan slechts één optionele lade voor 250 of 550 vel worden geïnstalleerd in combinatie met de duolade voor 2100 vel. De optionele lade voor 2100 vel moet altijd als onderste onderdeel in de configuratie worden gebruikt.

[3] Als de configuratie op de vloer wordt geplaatst, kan slechts één optionele lade voor 250 vel worden gebruikt in combinatie met een optionele lade voor 550 vel of een opvulplaatje.

[4] Als de configuratie op het onderstel met zwenkwielen of de instelbare printerstandaard wordt geplaatst, volg dan deze maximale configuratie-instructies. Als u drie optionele laden voor 550 vel of opvulplaatjes gebruikt, kan geen optionele lade voor 250 vel worden gebruikt. Als u twee laden voor 550 vel of opvulplaatjes gebruikt, kan slechts één lade voor 250 vel worden gebruikt. Als u één lade voor 550 vel of één opvulplaatje gebruikt, kunnen twee laden voor 250 vel worden gebruikt.

[5] Bij gebruik van een opvulplaatje, moet u het opvulplaatje eerst installeren en daarna optionele laden erboven. Installeer het opvulplaatje niet in combinatie met de lade voor 2100 vel.

[6] De lade voor 2100 vel vereist het gebruik van het onderstel met zwenkwielen.

[7] Zie voor meer informatie over ondersteunde configuraties 'Instelbare printerstandaard 40C2300' op pagina 99.

Printermodel	Afmetingen (hoogte, breedte en diepte)
Alle modellen	739,1 x 558,8 x 578,4 mm (29,1 x 22,0 x 22,8 inch)

Lexmark MX822, MX826, XM7355 en XM7370

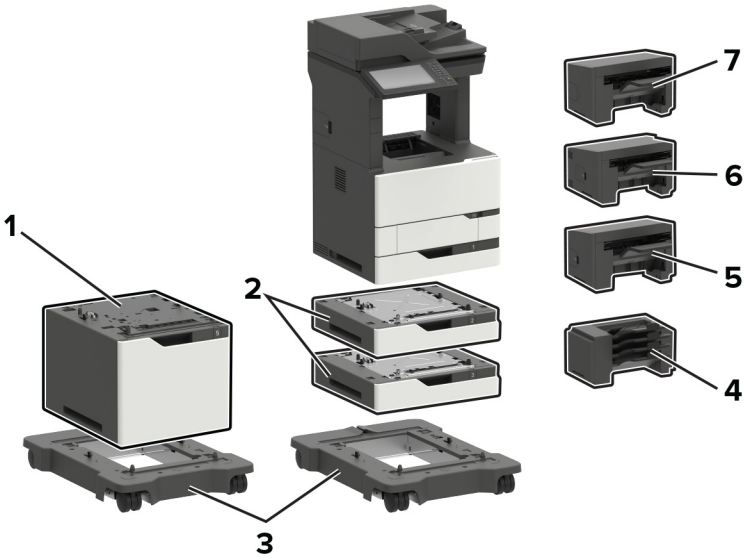

Printeropties, maximale configuraties, artikelnummers en afmetingen

	Optie	Plaatsing			Onderdeel nummer	Afmetingen (hoogte, breedte en diepte)
		Tafel of bureau	Vloer	Onderstel met zwenkwielen[2]		
1	Optionele lade voor 2100 vel[1, 2]	N.v.t.	N.v.t.	1	25B2950	355 x 559 x 508 mm (14 x 22 x 20 in.)
2	lade voor 550 vel	2	2	2	25B2900	111 x 559 x 508 mm (4,3 x 22 x 20 in.)
3	Onderstel met zwenkwielen	N.v.t.	1	N.v.t.	25B2910	106,7 x 685,8 x 693,4 mm (4,2 x 27 x 27,3 in.)
4	Postbak met 4 laden[3]	1	1	1	50G0852	272 x 421 x 384 mm (10,7 x 16,6 x 15,1 in.)
5	Nietfinisher[3]	1	1	1	50G0850	246 x 435 x 414 mm (9,7 x 17,1 x 16,3 in.)
6	Finisher met niet- en perforeer-functie[3]	1	1	1	50G0849	263 x 462 x 507 mm (10,3 x 18,2 x 20 in.)
7	Gescheiden uitvoerlader[3]	1	1	1	25B2999	246 x 435 x 414 mm (9,7 x 17,1 x 16,3 in.)

[1] Er kunnen slechts twee laden voor 550 vel worden geïnstalleerd in combinatie met de lade voor 2100 vel. De optionele lade voor 2100 vel moet altijd als onderste onderdeel in de configuratie worden gebruikt.

[2] De lade voor 2100 vel vereist een onderstel met zwenkwielen.

[3] Kan niet worden geconfigureerd met een ander type finisher.

Printermodel	Afmetingen (hoogte, breedte en diepte)
MX822ade, MX826ade, XM7355, XM7355b, XM7370	1150,6 x 685,8 x 693,4 mm (45,3 x 27 x 27,3 in.)
MX822adtfe, MX826adtfe	1259,8 x 685,8 x 693,4 mm (49,6 x 27 x 27,3 in.)
MX822adxe, MX826adxe	1391,9 x 685,8 x 693,4 mm (54,8 x 27 x 27,3 in.)

Lexmark B2338, B2442, B2546, B2650, M1242, M1246, M3250, MS321, MS421, MS521, MS621, MS622

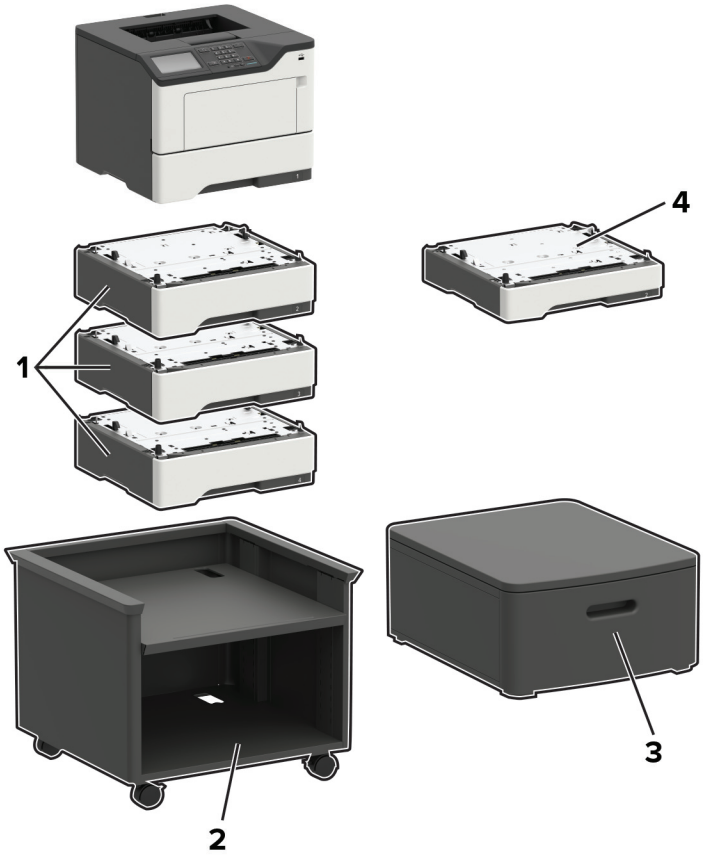

Printeropties, maximale configuraties, artikelnummers en afmetingen

	Optie	Plaatsing				Onderdeel nummer	Afmetingen (hoogte, breedte en diepte)
		Tafel of bureau	Vloer	Instelbare printerstandaard	Zwenk-kast		
1	Lade voor 550-vel[1, 2]	3	3	3	3	36S3110	126 x 389 x 374 mm (5 x 15,7 x 14,7 inch)
2	Instelbare printerstandaard	N.v.t.	1	N.v.t.	N.v.t.	35S8502	584 x 597 x 597 mm (23 x 23,5 x 23,5 inch)
3	Zwenkkast	1	1	N.v.t.	N.v.t.	3073173	263 x 476 x 600 mm (10,4 x 18,7 x 23,6 inch)
4	Lade voor 250-vel[1, 2]	3	3	3	3	36S2910	95 x 389 x 374 mm (3,7 x 15,7 x 14,7 inch)

[1] Kan in willekeurige volgorde worden geïnstalleerd met andere optionele laden.

[2] Er kan slechts één optionele lade worden geconfigureerd bij de B2338, B2442, M1242, MS321 en MS421.

Printermodel	Afmetingen (hoogte, breedte en diepte)
B2338, B2442, B2546, M1242, M1246, MS321, MS421, MS521	260 x 399 x 374 mm (10,2 x 15,7 x 14,7 inch)
B2650, M3250, MS621, MS622	303 x 399 x 374 mm (11,9 x 15,7 x 14,7 inch)

Lexmark MB2338, MB2442, MB2546, MX321, MX421, MX521, MX522, XM1242, XM1246

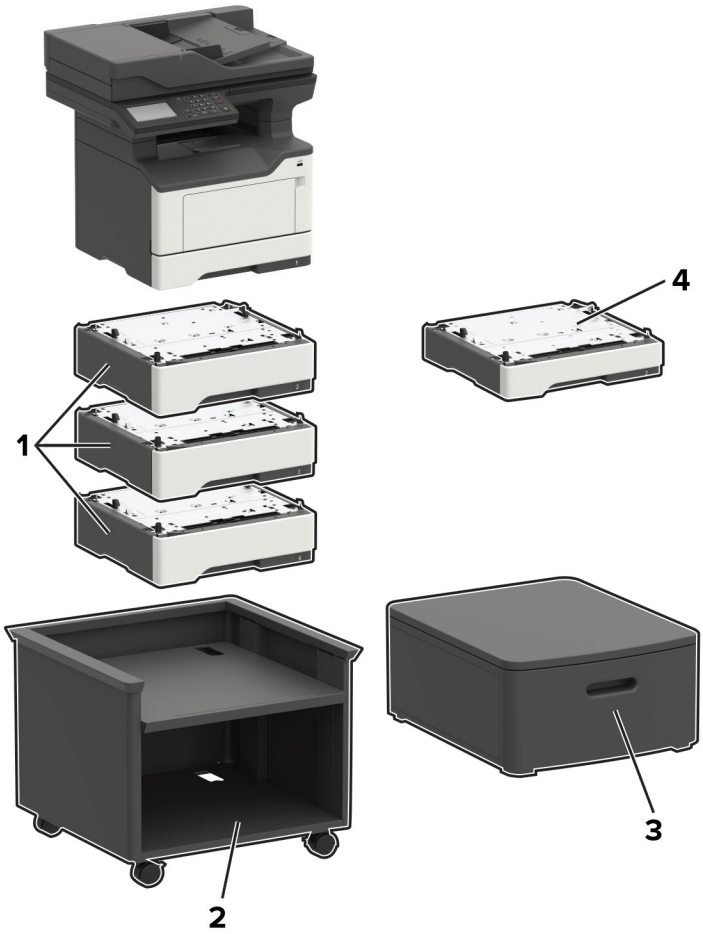

Printeropties, maximale configuraties, artikelnummers en afmetingen

	Optie	Plaatsing				Onderdeel nummer	Afmetingen (hoogte, breedte en diepte)
		Tafel of bureau	Vloer	Instelbare printerstandaard	Zwenk-kast		
1	Lade voor 550-vel[1, 2]	3	3	3	3	36S3110	126 x 389 x 374 mm (5 x 15,7 x 14,7 inch)
2	Instelbare printerstandaard	N.v.t.	1	N.v.t.	N.v.t.	35S8502	584 x 597 x 597 mm (23 x 23,5 x 23,5 inch)
3	Zwenkkast	1	1	N.v.t.	N.v.t.	3073173	263 x 476 x 600 mm (10,4 x 18,7 x 23,6 inch)
4	Lade voor 250-vel[1, 2]	3	3	3	3	36S2910	95 x 389 x 374 mm (3,7 x 15,7 x 14,7 inch)

[1] Kan in willekeurige volgorde worden geïnstalleerd met andere optionele laden.

[2] Er kan slechts één optionele lade worden geconfigureerd bij de MB2338, MB2442, MX321, MX421 en XM1242.

Printermodel	Afmetingen (hoogte, breedte en diepte)
MB2338, MB2442, MX321, MX421, XM1242	467 x 399 x 429,5 mm (18,4 x 15,7 x 16,9 inch)
MB2546, MX521, MX522, XM1246	477 x 489 x 429,5 mm (18,8 x 19,3 x 16,9 inch)

Lexmark MB2650, MX622, XM3250

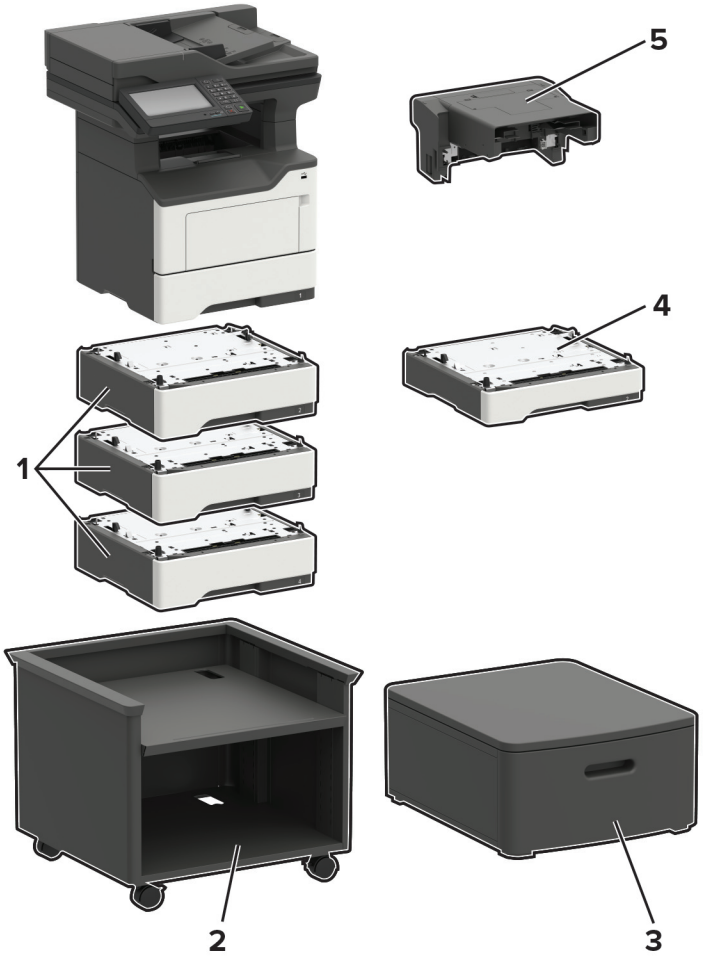

		Plaatsing				Onderdeel nummer	Afmetingen (hoogte, breedte en diepte)
		Tafel of bureau	Vloer	Instelbare printerstandaard	Zwenk-kast		
1	Lade voor 550 vel*	3	3	3	3	36S3110	126 x 389 x 374 mm (5 x 15,7 x 14,7 inch)
2	Instelbare printerstandaard	N.v.t.	1	N.v.t.	N.v.t.	35S8502	584 x 597 x 597 mm (23 x 23,5 x 23,5 inch)
3	Zwenkkast	1	1	N.v.t.	N.v.t.	3073173	263 x 476 x 600 mm (10,4 x 18,7 x 23,6 inch)
4	Lade voor 250 vel*	3	3	3	3	36S2910	95 x 389 x 374 mm (3,7 x 15,7 x 14,7 inch)
5	Inline-nietapparaat	1	1	1	1	36S8010	195 x 409 x 371 mm (7,7 x 16,1 x 14,6 inch)

* Kan in willekeurige volgorde worden geïnstalleerd met andere optionele laden.

Printermodel	Afmetingen (hoogte, breedte en diepte)
Alle modellen	545 x 489 x 476,5 mm (21,5 x 19,3 x 18,8 inch)

Lexmark C9235, CS921, CS923 en CS927

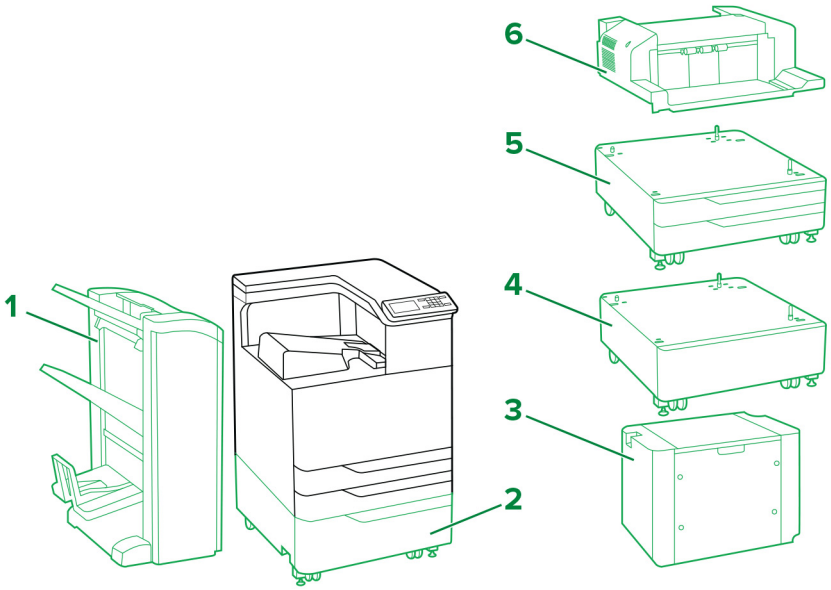

Legenda: – Standaard – Optioneel

Printeropties, maximale configuraties, artikelnummers en afmetingen

	Optie	Plaatsing		Artikel-nummer	Afmetingen (hoogte, breedte en diepte)
		Vloer	Kabinet		
1	Niet-, perforatiefi-nisher[1, 2]	1	N.v.t.	26Z0080 (4 gaten) 26Z0081 (3 gaten)	1065,02 x 641,10 x 658,11 mm (41,93 x 25,24 x 25,91 in.)
	Finisher voor boekjes[1, 2]	1	N.v.t.	26Z0082 (4 gaten) 26Z0083 (3 gaten)	1065,02 x 641,10 x 658,11 mm (41,93 x 25,24 x 25,91 in.)
2	Lade voor 2500 vel	1	N.v.t.	32C0051 (Letter) 32C0052 (A4)	304,04 x 614,93 x 653,03 mm (11,97 x 24,21 x 25,71 in.)
3	Lade voor 3000 vel[3]	1	N.v.t.	26Z0088 (Letter) 26Z0089 (A4)	404,88 x 367,03 x 528,07 mm (15,94 x 14,45 x 20,79 in.)
4	Kabinet	1	N.v.t.	32C0053	254 x 614,93 x 651,76 mm (10 x 24,21 x 25,66 in.)
5	Lade voor 2 x 500 vel	1	N.v.t.	32C0050	304,04 x 614,93 x 561,09 mm (11,97 x 24,21 x 22,09 in.)
6	Nietfinisher[4]	1	1	26Z0084	195,07 x 472,95 x 583,95 mm (7,68 x 18,62 x 22,99 in.)

[1] Als u deze optie installeert, moet u de printer boven op één lade voor 2500 vel, één lade voor 2 x 500 vel of een kabinet plaatsen.

[2] Deze optie wordt geleverd met een horizontaal papiertransport.

[3] De lade voor 3000 vel vereist het gebruik van één lade voor 2500 vel of één lade voor 2 x 500 vel.

[4] Wanneer een andere finisher is geïnstalleerd, wordt de nietfinisher niet ondersteund.

Printermodel	Afmetingen (hoogte, breedte en diepte)
C9235, CS921, CS927	780 x 615 x 740 mm (30,7 x 24,2 x 29,1 in.)
CS923	780 x 615 x 770 mm (30,7 x 24,2 x 30,3 in.)

Lexmark CX921, CX922, CX923, CX924, CX927, XC9235, XC9245, XC9255, XC9265

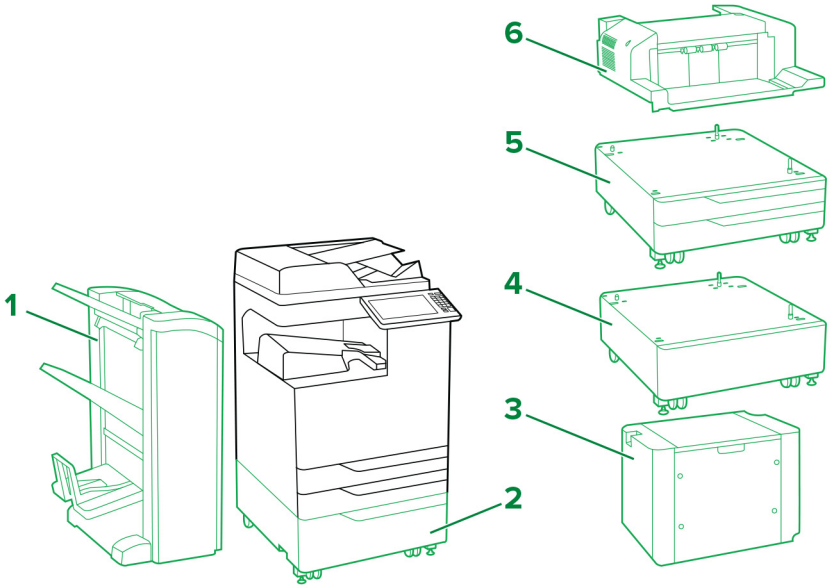

Legenda: – Standaard – Optioneel

Printeropties, maximale configuraties, artikelnummers en afmetingen

	Optie	Plaatsing		Artikel-nummer	Afmetingen (hoogte, breedte en diepte)
		Vloer	Kabinet		
1	Niet-, perforatiefi-nisher[1, 2]	1	N.v.t.	26Z0080 (4 gaten) 26Z0081 (3 gaten)	1065,02 x 641,10 x 658,11 mm (41,93 x 25,24 x 25,91 in.)
	Finisher voor boekjes[1, 2]	1	N.v.t.	26Z0082 (4 gaten) 26Z0083 (3 gaten)	1065,02 x 641,10 x 658,11 mm (41,93 x 25,24 x 25,91 in.)

[1] Als u deze optie installeert, moet u de printer boven op één lade voor 2500 vel, één lade voor 2 x 500 vel of een kabinet plaatsen.

[2] Deze optie wordt geleverd met een horizontaal papiertransport.

[3] De lade voor 3000 vel vereist het gebruik van één lade voor 2500 vel of één lade voor 2 x 500 vel.

[4] Wanneer een andere finisher is geïnstalleerd, wordt de nietfinisher niet ondersteund.

	Optie	Plaatsing		Artikel-nummer	Afmetingen (hoogte, breedte en diepte)
		Vloer	Kabinet		
2	Lade voor 2500 vel	1	N.v.t.	32C0051 (Letter) 32C0052 (A4)	304,04 x 614,93 x 561,09 mm (11,97 x 24,21 x 25,71 in.)
3	Lade voor 3000 vel[3]	1	N.v.t.	26Z0088 (Letter) 26Z0089 (A4)	404,88 x 367,03 x 528,07 mm (15,94 x 14,45 x 20,79 in.)
4	Kabinet	1	N.v.t.	32C0053	254 x 614,93 x 651,76 mm (10 x 24,21 x 25,66 in.)
5	Lade voor 2 x 500 vel	1	N.v.t.	32C0050	304,04 x 614,93 x 561,09 mm (11,97 x 24,21 x 22,09 in.)
6	Nietfinisher[4]	1	1	26Z0084	195,07 x 472,95 x 583,95 mm (7,68 x 18,62 x 22,99 in.)

[1] Als u deze optie installeert, moet u de printer boven op één lade voor 2500 vel, één lade voor 2 x 500 vel of een kabinet plaatsen.

[2] Deze optie wordt geleverd met een horizontaal papiertransport.

[3] De lade voor 3000 vel vereist het gebruik van één lade voor 2500 vel of één lade voor 2 x 500 vel.

[4] Wanneer een andere finisher is geïnstalleerd, wordt de nietfinisher niet ondersteund.

Printermodel	Afmetingen (hoogte, breedte en diepte)
CX921, XC9235	921 x 615 x 762 mm (36,3 x 24,2 x 30 in.)
CX922, XC9245	921 x 615 x 696 mm (36,3 x 24,2 x 27,4 in.)
CX923de, CX924de, XC9255, XC9265	921 x 615 x 792 mm (36,3 x 24,2 x 31,2 in.)
CX923dte, CX923dxe, CX924dte, CX924dxe	1225 x 615 x 792 mm (48,2 x 24,2 x 31,2 in.)

Lexmark C4150, CS720, CS725, CS727, CS728

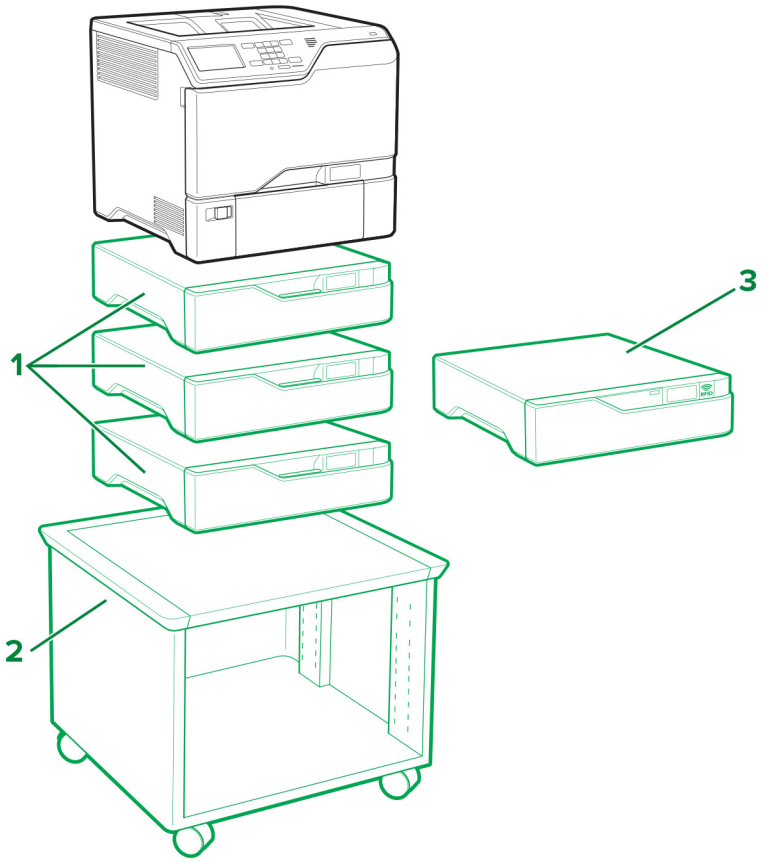

Legenda: – Standaard – Optioneel

Printeropties, maximale configuraties, artikelnummers en afmetingen

	Optie	Plaatsing			Artikel-nummer	Afmetingen (hoogte, breedte en diepte)
		Tafel of bureau	Vloer	Instelbare printerstandaard		
1	Lade voor 550 vel	3	3	3	40C2100	119 x 463 x 483 mm (4,7 x 18,23 x 19 in.)
2	Instelbare printerstandaard[1]	N.v.t.	1	N.v.t.	40C2300	521 x 653 x 625 mm (20,5 x 25,7 x 24,6 in.)
3	RFID-optie[2]	1	1	1	40C0745 (NA) 40C0747 (EU)	119 x 463 x 483 mm (4,7 x 18,23 x 19 in.)

[1] Zie voor meer informatie over ondersteunde configuraties 'Instelbare printerstandaard 40C2300' op pagina 99.

[2] Installeer de RFID-optie boven op een optionele lade. U kunt maximaal twee optionele laden gebruiken.

Printermodel	Afmetingen (hoogte, breedte en diepte)
C4150, CS720de, CS725de, CS727de, CS728de	417 x 475 x 499 mm (16,4 x 18,7 x 19,6 in.)
CS720dte, CS725dte	536 x 475 x 495 mm (21,1 x 18,7 x 19,4 in.)

Lexmark CX725, CX727, XC4140, XC4143, XC4150, XC4153

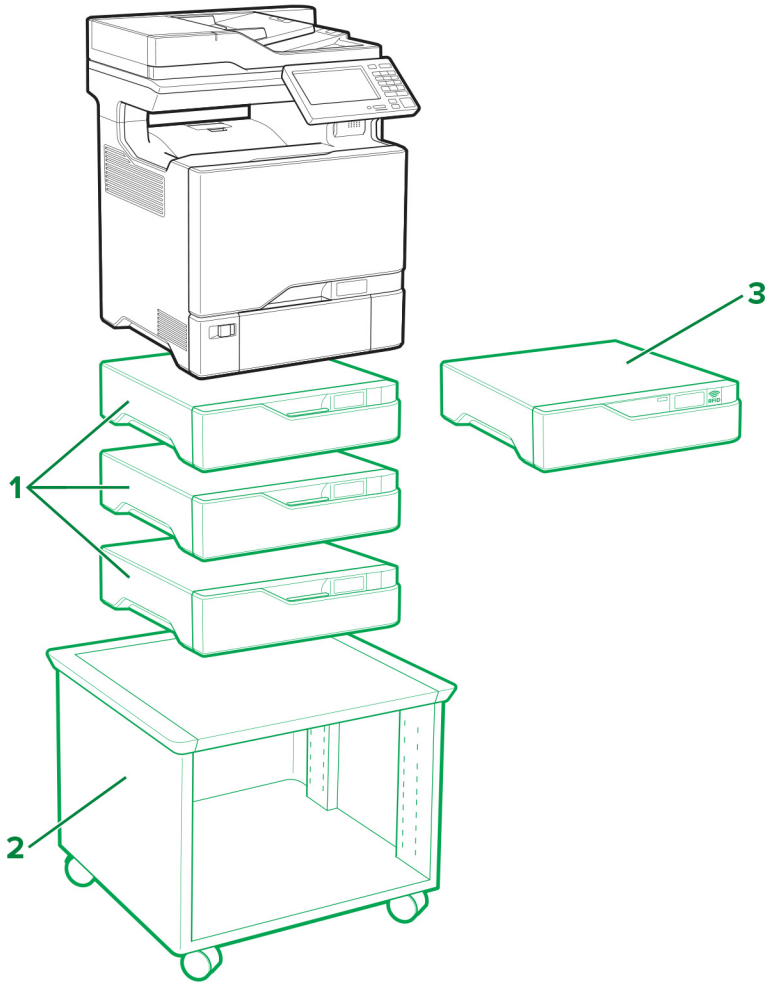

Legenda: – Standaard – Optioneel

Printeropties, maximale configuraties, artikelnummers en afmetingen

	Optie	Plaatsing			Onderdeel nummer	Afmetingen (hoogte, breedte en diepte)
		Tafel of bureau	Vloer	Instelbare printerstandaard		
1	Lade voor 550 vel	3	3	3	40C2100	119 x 463 x 483 mm (4,7 x 18,23 x 19 in.)
2	Instelbare printerstandaard[1]	N.v.t.	1	N.v.t.	40C2300	521 x 653 x 625 mm (20,5 x 25,7 x 24,6 in.)
3	RFID-optie[2]	1	1	1	40C0745 (NA) 40C0747 (EU)	119 x 463 x 483 mm (4,7 x 18,23 x 19 in.)

[1] Zie voor meer informatie over ondersteunde configuraties 'Instelbare printerstandaard 40C2300' op pagina 99.

[2] Installeer de RFID-optie boven op een optionele lade. U kunt maximaal twee optionele laden gebruiken.

Printermodel	Afmetingen (hoogte, breedte en diepte)
CX725de/dhe, CX727de, XC4150, XC4153	648 x 505 x 533 mm (25,5 x 19,9 x 21 in.)
CX725dthe, XC4140, XC4143	767 x 505 x 533 mm (30,2 x 19,9 x 21 in.)

Lexmark C6160, CS820, CS827

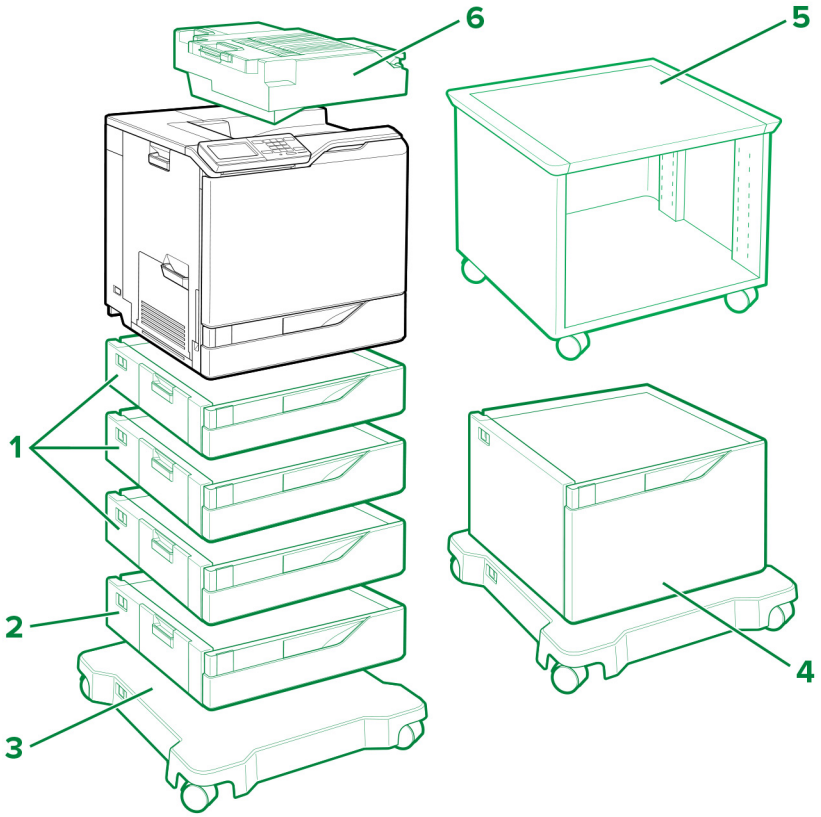

Legenda: – Standaard – Optioneel

Printeropties, maximale configuraties, artikelnummers en afmetingen

	Optie	Plaatsing				Onderdeel nummer	Afmetingen (hoogte, breedte en diepte)
		Tafel of bureau	Vloer	Onderstel met zwenkwielen	Instelbare printerstan-daard		
1	Lade voor 550 vel	4	4	4	1	21K0567	120 x 558,8 x 522,4 mm (4,7 x 22,0 x 20,6 in.)
2	Envelop-penlade[1]	1	1	1	N.v.t.	21K0787	120 x 558,8 x 522,4 mm (4,7 x 22,0 x 20,6 in.)
3	Onderstel met zwenkwielen	N.v.t.	1	N.v.t.	N.v.t.	21K2501	108,5 x 662 x 658 mm (4,27 x 26,1 x 25,9 in.)
4	Lade voor 2200 vel[2]	1	1	1	N.v.t.	21K0237	359 x 558,8 x 522,4 mm (14,13 x 22,0 x 20,6 in.)
5	Instelbare printerstan-daard[3]	N.v.t.	1	N.v.t.	N.v.t.	40C2300	521 x 653 x 625 mm (20,5 x 25,7 x 24,6 in.)
6	Nietfinisher	1	1	1	1	42K2000	140,2 x 530 x 475,4 mm (5,5 x 20,9 x 18,7 in.)

[1] Deze optie moet worden geïnstalleerd als lade 3 in de configuratie.

[2] Gebruik maximaal drie optionele laden voor 550 vel bij het installeren van de lade voor 2200 vel. De optionele lade voor 2200 vel moet altijd als onderste onderdeel in de configuratie worden gebruikt.

[3] Zie voor meer informatie over ondersteunde configuraties 'Instelbare printerstandaard 40C2300' op pagina 99.

Printermodel	Afmetingen (hoogte, breedte en diepte)
C6160, CS820de, CS827de	535.94 x 558,8 x 522,4 mm (21,12 x 22 x 20,6 in.)
CS820dte	655 x 558,8 x 522,4 mm (25,8 x 22 x 20,6 in.)
CS820dtfe	690 x 646 x 522,4 mm (27,17 x 25,43 x 20,6 in.)

Lexmark CX820, CX827, XC6152 en XC6153

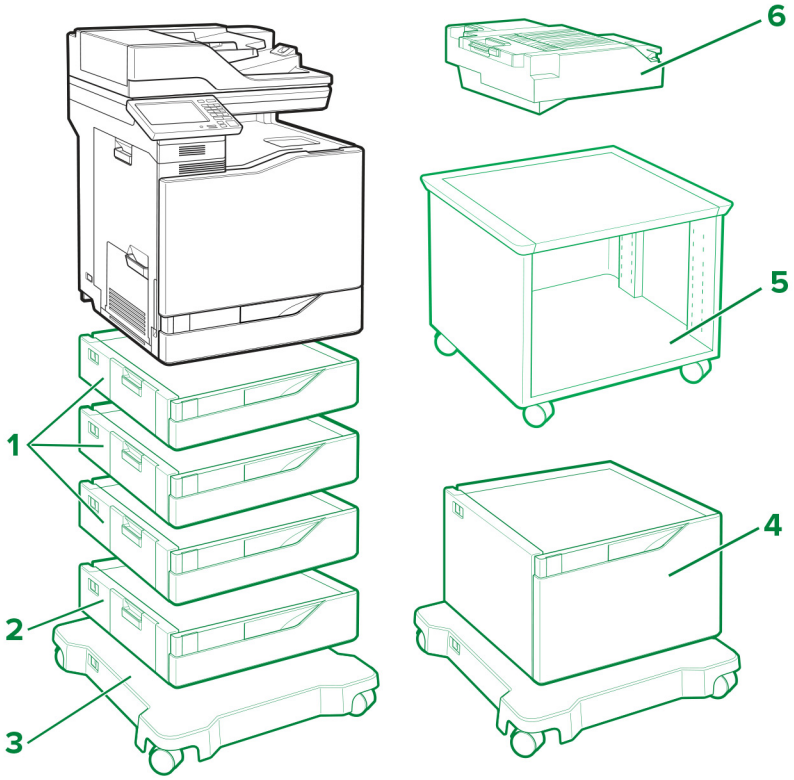

Legenda: – Standaard – Optioneel

Printeropties, maximale configuraties, artikelnummers en afmetingen

	Optie	Plaatsing				Onderdeel nummer	Afmetingen (hoogte, breedte en diepte)
		Tafel of bureau	Vloer	Onderstel met zwenkwielen	Instelbare printerstan-daard		
1	Lade voor 550 vel	4	4	4	1	21K0567	120 x 558,8 x 522,4 mm (4,7 x 22,0 x 20,6 in.)
2	Envelop-penlade[1]	1	1	1	N.v.t.	21K0787	120 x 558,8 x 522,4 mm (4,7 x 22,0 x 20,6 in.)
3	Onderstel met zwenkwielen	N.v.t.	1	N.v.t.	N.v.t.	21K2501	108,5 x 662 x 658 mm (4,27 x 26,1 x 25,9 in.)

[1] Deze optie moet worden geïnstalleerd als lade 3 in de configuratie.

[2] Gebruik maximaal drie optionele laden voor 550 vel bij het installeren van de lade voor 2200 vel. De optionele lade voor 2200 vel moet altijd als onderste onderdeel in de configuratie worden gebruikt.

[3] Zie voor meer informatie over ondersteunde configuraties 'Instelbare printerstandaard 40C2300' op pagina 99.

	Optie	Plaatsing				Onderdeel nummer	Afmetingen (hoogte, breedte en diepte)
		Tafel of bureau	Vloer	Onderstel met zwenkwielen	Instelbare printerstan-daard		
4	Lade voor 2200 vel[2]	1	1	1	N.v.t.	21K0237	359 x 558,8 x 522,4 mm (14,13 x 22,0 x 20,6 in.)
5	Instelbare printerstan-daard[3]	N.v.t.	1	N.v.t.	N.v.t.	40C2300	521 x 653 x 625 mm (20,5 x 25,7 x 24,6 in.)
6	Nietfinisher	1	1	1	1	42K2000	140,2 x 530 x 475,4 mm (5,5 x 20,9 x 18,7 in.)

[1] Deze optie moet worden geïnstalleerd als lade 3 in de configuratie.

[2] Gebruik maximaal drie optionele laden voor 550 vel bij het installeren van de lade voor 2200 vel. De optionele lade voor 2200 vel moet altijd als onderste onderdeel in de configuratie worden gebruikt.

[3] Zie voor meer informatie over ondersteunde configuraties 'Instelbare printerstandaard 40C2300' op pagina 99.

Printermodel	Afmetingen (hoogte, breedte en diepte)
CX820de, CX827de, XC6152de, XC6153de	762.6 x 558,8 x 588 mm (30 x 22 x 23,15 in.)
CX820dtfe, XC6152dtfe, XC6153dtfe	1137 x 662 x 658 mm (44,8 x 26,1 x 25,9 in.)

Lexmark CX825, CX860, XC8155, XC8160, XC8163

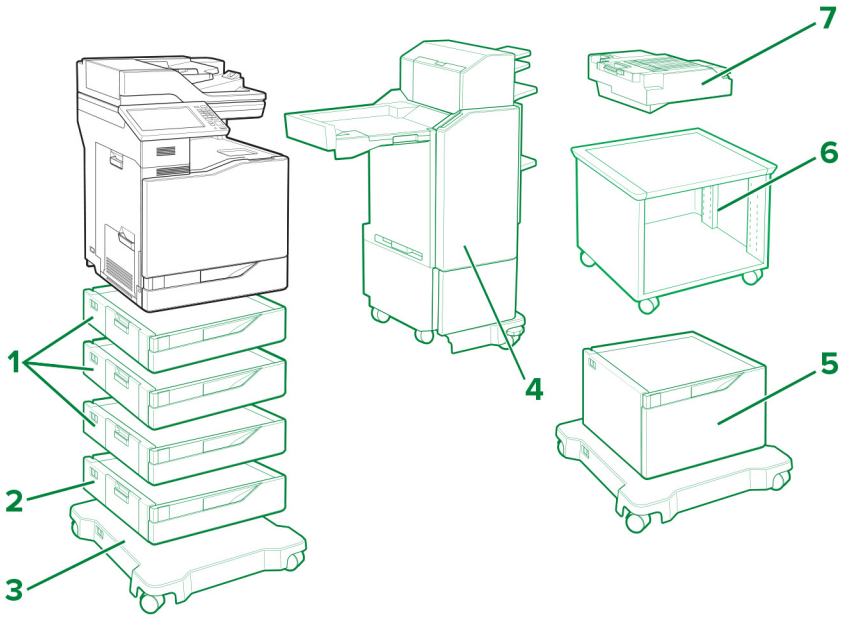

Legenda: – Standaard – Optioneel

Printeropties, maximale configuraties, artikelnummers en afmetingen

	Optie	Plaatsing				Onderdeel nummer	Afmetingen (hoogte, breedte en diepte)
		Tafel of bureau	Vloer	Onderstel met zwenkwielen	Instelbare printerstandaard		
1	Lade voor 550 vel	4	4	4	1	21K0567	120 x 558,8 x 522,4 mm (4,7 x 22,0 x 20,6 in.)
2	Envelop-penlade[1]	1	1	1	N.v.t.	21K0787	120 x 558,8 x 522,4 mm (4,7 x 22,0 x 20,6 in.)
3	Onderstel met zwenkwielen	N.v.t.	1	N.v.t.	N.v.t.	21K2501	108,5 x 662 x 658 mm (4,27 x 26,1 x 25,9 in.)
4	Finisher met niet- en perfo-reerfunctie voor meerdere plaatsen (lage configuratie)[1]	N.v.t.	N.v.t.	1	N.v.t.	42K1267 42K1268	1156 x 621 x 574 mm (45,5 x 24,4 x 22,6 in.)
	Finisher met niet- en perfo-reerfunctie voor meerdere plaatsen (hoge configuratie)[2]	N.v.t.	N.v.t.	1	N.v.t.	42K1597 42K1598	1276 x 621 x 574 mm (50,2 x 24,5 x 22,6 in.)
5	Lade voor 2200 vel[4]	1	1	1	N.v.t.	21K0237	359 x 558,8 x 522,4 mm (14,13 x 22,0 x 20,6 in.)
6	Instelbare printerstan-daard[5]	N.v.t.	1	N.v.t.	N.v.t.	40C2300	521 x 653 x 625 mm (20,5 x 25,7 x 24,6 in.)
7	Nietfinisher	1	1	1	1	42K2300	159,3 x 543,8 x 475,4 mm (6,3 x 21,4 x 18,7 in.)

[1] Deze optie moet worden geïnstalleerd als lade 3 in de configuratie.

[1] Bij het installeren van de finisher met niet- en perforeerfunctie voor meerdere plaatsen (lage configuratie) moet de printer boven op twee optionele laden voor 550 vel en het onderstel met zwenkwielen worden geplaatst.

[2] Bij het installeren van de finisher met niet- en perforeerfunctie voor meerdere plaatsen (hoge configuratie) moet de printer boven op drie optionele laden voor 550 vel en het onderstel met zwenkwielen of boven op de lade voor 2200 vel en het onderstel met zwenkwielen worden geplaatst.

[4] Gebruik maximaal drie optionele laden voor 550 vel bij het installeren van de lade voor 2200 vel. De optionele lade voor 2200 vel moet altijd als onderste onderdeel in de configuratie worden gebruikt.

[5] Zie voor meer informatie over ondersteunde configuraties 'Instelbare printerstandaard 40C2300' op pagina 99.

Printermodel	Afmetingen (hoogte, breedte en diepte)
CX825de, XC8155de	812,8 x 558,8 x 588 mm (32 x 22 x 23,15 in.)
CX825dte, XC8155dte	1162 x 662 x 658 mm (45,8 x 26,1 x 25,9 in.)

Printermodel	Afmetingen (hoogte, breedte en diepte)
CX825dtfe	1162 x 662 x 658 mm (45,8 x 26,1 x 25,9 in.)
CX860de, XC8160de, XC8163de	812,8 x 558,8 x 588 mm (32 x 22 x 23,15 in.)
CX860dte, XC8160dte, XC8163dte	1162 x 662 x 658 mm (45,8 x 26,1 x 25,9 in.)
CX860dtfe	1162 x 662 x 658 mm (45,8 x 26,1 x 25,9 in.)

Lexmark MS911 en MX910 series

De printers met optionele laden en finisher:

Kast 26Z0094:

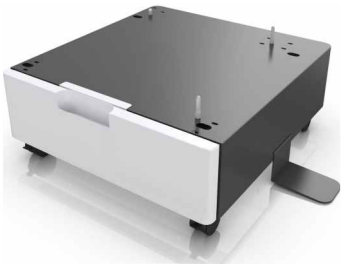

Ondersteunde printermodellen: MS911de, MX910de, MX911dte en MX912dxe

Invoeropties

Plaatsing	Lade voor 2 x 500 vel[2]	Lade voor 2500 vel	Lade voor 3000 vel[3]	Nietfinisher[4,5]	Niet-, perforatiefinisher	Finisher voor boekjes
Vloer	✓					
	✓		✓			
	✓		✓	✓		
	✓		✓		✓	
	✓		✓			✓
	✓			✓		
	✓				✓	
	✓					✓
		✓				
		✓	✓			
		✓	✓	✓		
		✓	✓		✓	
		✓	✓			✓
		✓		✓		
		✓			✓	
		✓				✓
Kast[1]			✓			
			✓	✓		
			✓		✓	
			✓			✓
				✓		
					✓	
						✓

[1] De kast wordt ondersteund zelfs als er geen andere optionele hardware is geïnstalleerd.

[2] De lade voor 2 x 500 vel kan niet worden gebruikt met een lade voor 2500 vel.

[3] De lade voor 3000 vel wordt alleen ondersteund als er een lade voor 2 x 500 of 2500 vel of een kast is geïnstalleerd.

[4] De nietfinisher wordt niet ondersteund wanneer er een andere finisher is geïnstalleerd.

[5] De nietfinisher wordt niet ondersteund in MX912dxe.

Lexmark M5155, M5163, M5170, MS710, MS711, MS810, MS811, MS812, MS817, MS818

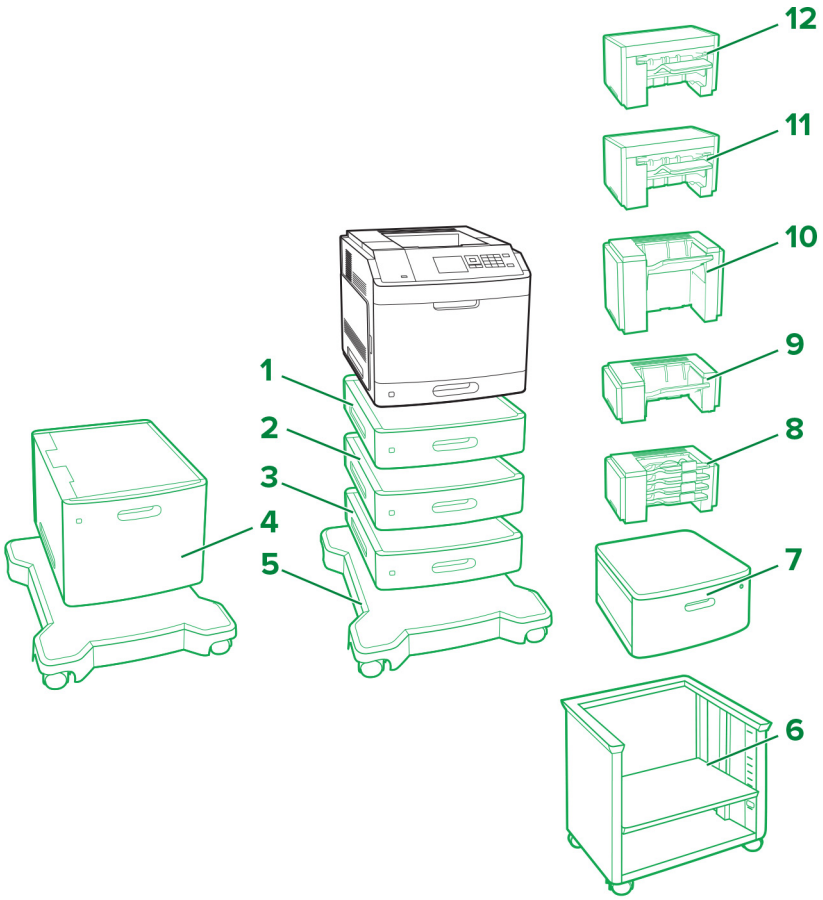

Legenda: – Standaard – Optioneel

	Optie	Artikelnummer	Afmetingen (hoogte, breedte en diepte)
1	Lade voor 250 vel	40G0800	78,74 x 421,64 x 510,54 mm (3,1 x 16,6 x 20,1 inch)
	Vergrendelbare lade voor 250 vel	40G0820	
2	Lade voor 550 vel	40G0802	109,22 x 421,64 x 510,54 mm (4,3 x 16,6 x 20,1 inch)
	Vergrendelbare lade voor 550 vel	40G0822	
3	Opvulplaatje	40G0854	109,22 x 421,64 x 510,54 mm (4,3 x 16,6 x 20,1 inch)
4	2100 vel, lade voor	40G0804	350,52 x 421,64 x 510,54 mm (13,8 x 16,6 x 20,1 inch)
5	Onderstel met zwenkwielen	40G0855	106,68 x 594,36 x 693,42 mm (4,2 x 23,4 x 27,3 inch)

	Optie	Artikelnummer	Afmetingen (hoogte, breedte en diepte)
6	Instelbare printerstandaard	40C2300	520,7 x 652,78 x 624,84 mm (20,5 x 25,7 x 24,6 inch)
7	Zwenkkast	3073173	263 x 476 x 600 mm (10,4 x 18,7 x 23,6 inch)
8	Postbak met 4 laden	40G0852	271,78 x 421,64 x 383,54 mm (10,7 x 16,6 x 15,1 inch)
9	Optionele uitvoerlader	40G0851	165,1 x 421,64 x 381 mm (6,5 x 16,6 x 15 inch)
10	Uitvoerlader met hoge capaciteit	40G0853	309,88 x 421,64 x 335,28 mm (12,2 x 16,6 x 13,2 inch)
11	Niet-, perforatiefinisher	40G0849	246,38 x 434,34 x 513,08 mm (9,7 x 18,2 x 20,2 inch)
12	Nietfinisher	40G0850	246,38 x 434,34 x 414,02 mm (9,7 x 17,1 x 16,3 inch)

Printerinvoeropties, maximale configuraties en plaatsing

<table>
<tr><th rowspan="2">Optie</th><th colspan="5">Plaatsing</th></tr>
<tr><th>Tafel of bureau</th><th>Zwenk-kast</th><th>Vloer[3]</th><th>Onderstel met zwenkwielen[4, 6]</th><th>Instelbare printerstandaard[4]</th></tr>
<tr><td>Lade voor 250 vel[1, 2, 3, 4]</td><td rowspan="5">4</td><td rowspan="5">4</td><td>2</td><td>4</td><td>4</td></tr>
<tr><td>Vergrendelbare lade voor 250 vel[1, 2, 3, 4]</td><td rowspan="4"></td><td rowspan="4"></td><td rowspan="4"></td></tr>
<tr><td>Lade voor 550 vel[1, 2, 3, 4]</td><td>1</td><td>3</td><td>3</td></tr>
<tr><td>Vergrendelbare lade voor 550 vel[1, 2, 3, 4]</td></tr>
<tr><td>Opvulplaatje[5]</td></tr>
</table>

[1] Kan in willekeurige volgorde worden geïnstalleerd met andere optionele laden, behalve de lade voor 2100 vel.

[2] Er kan slechts één optionele lade voor 250 of 550 vel worden geïnstalleerd in combinatie met de duolade voor 2100 vel. De optionele lade voor 2100 vel moet altijd als onderste onderdeel in de configuratie worden gebruikt.

[3] Als de configuratie op de vloer wordt geplaatst, kan slechts één optionele lade voor 250 vel worden gebruikt in combinatie met een optionele lade voor 550 vel of een opvulplaatje.

[4] Als de configuratie op het onderstel met zwenkwielen of de instelbare printerstandaard wordt geplaatst, volg dan deze maximale configuratie-instructies. Als u drie optionele laden voor 550 vel of opvulplaatjes gebruikt, kan geen optionele lade voor 250 vel worden gebruikt. Als u twee laden voor 550 vel of opvulplaatjes gebruikt, kan slechts één lade voor 250 vel worden gebruikt. Als u één lade voor 550 vel of opvulplaatje gebruikt, kunnen maximaal drie laden voor 250 vel worden gebruikt.

[5] Bij gebruik van een opvulplaatje, moet u het opvulplaatje eerst installeren en daarna optionele laden erboven. Installeer het opvulplaatje niet in combinatie met de lade voor 2100 vel.

[6] De lade voor 2100 vel vereist het gebruik van het onderstel met zwenkwielen.

[7] Zie voor meer informatie over ondersteunde configuraties 'Instelbare printerstandaard 40C2300' op pagina 99.

Optie	Plaatsing				
	Tafel of bureau	Zwenk-kast	Vloer[3]	Onderstel met zwenkwielen[4, 6]	Instelbare printerstandaard[4]
Optionele lade voor 2100 vel[2, 6]	N.v.t.	N.v.t.	N.v.t.	1	N.v.t.
Onderstel met zwenk-wielen[4]	N.v.t.	N.v.t.	1	N.v.t.	N.v.t.
Instelbare printerstan-daard[4, 7]	N.v.t.	N.v.t.	1	N.v.t.	N.v.t.
Zwenkkast	1	N.v.t.	1	N.v.t.	N.v.t.

[1] Kan in willekeurige volgorde worden geïnstalleerd met andere optionele laden, behalve de lade voor 2100 vel.

[2] Er kan slechts één optionele lade voor 250 of 550 vel worden geïnstalleerd in combinatie met de duolade voor 2100 vel. De optionele lade voor 2100 vel moet altijd als onderste onderdeel in de configuratie worden gebruikt.

[3] Als de configuratie op de vloer wordt geplaatst, kan slechts één optionele lade voor 250 vel worden gebruikt in combinatie met een optionele lade voor 550 vel of een opvulplaatje.

[4] Als de configuratie op het onderstel met zwenkwielen of de instelbare printerstandaard wordt geplaatst, volg dan deze maximale configuratie-instructies. Als u drie optionele laden voor 550 vel of opvulplaatjes gebruikt, kan geen optionele lade voor 250 vel worden gebruikt. Als u twee laden voor 550 vel of opvulplaatjes gebruikt, kan slechts één lade voor 250 vel worden gebruikt. Als u één lade voor 550 vel of opvulplaatje gebruikt, kunnen maximaal drie laden voor 250 vel worden gebruikt.

[5] Bij gebruik van een opvulplaatje, moet u het opvulplaatje eerst installeren en daarna optionele laden erboven. Installeer het opvulplaatje niet in combinatie met de lade voor 2100 vel.

[6] De lade voor 2100 vel vereist het gebruik van het onderstel met zwenkwielen.

[7] Zie voor meer informatie over ondersteunde configuraties 'Instelbare printerstandaard 40C2300' op pagina 99.

Printeruitvoeropties, maximale configuraties en plaatsing

Optie	Plaatsing				
	Tafel of bureau	Zwenk-kast	Vloer	Onderstel met zwenkwielen	Instelbare printerstandaard
Mailbox met 4 laden[1, 4]	3	3	3	3	3
Optionele uitvoer-lader[1, 2, 4]					
Uitvoerlader met hoge capaciteit[2, 3]	1	1	1	1	1
Nietfinisher[5]	1	1	1	1	1

[1] De mailboxen met 4 laden en optionele uitvoerladers kunnen in willekeurige volgorde worden geïnstalleerd.

[2] Een enkele optionele uitvoerlader is de enige optie die op een uitvoerlader met hoge capaciteit kan worden geplaatst.

[3] Er kan geen andere uitvoeroptie worden geïnstalleerd onder de uitvoerlader met hoge capaciteit.

[4] Bij gebruik in combinatie met een nietfinisher, moet u deze optie eronder plaatsen.

[5] De nietfinisher moet altijd als bovenste onderdeel worden gebruikt. Een extra mailbox met 4 laden of optionele uitvoerlader kan hieronder worden geïnstalleerd.

[6] Gebruik geen niet- of perforatiefinisher bij andere uitvoeropties.

Optie	Plaatsing				
	Tafel of bureau	Zwenk-kast	Vloer	Onderstel met zwenkwielen	Instelbare printerstandaard
Niet-, perforatiefi-nisher[6]	1	1	1	1	1

[1] De mailboxen met 4 laden en optionele uitvoerladers kunnen in willekeurige volgorde worden geïnstalleerd.

[2] Een enkele optionele uitvoerlader is de enige optie die op een uitvoerlader met hoge capaciteit kan worden geplaatst.

[3] Er kan geen andere uitvoeroptie worden geïnstalleerd onder de uitvoerlader met hoge capaciteit.

[4] Bij gebruik in combinatie met een nietfinisher, moet u deze optie eronder plaatsen.

[5] De nietfinisher moet altijd als bovenste onderdeel worden gebruikt. Een extra mailbox met 4 laden of optionele uitvoerlader kan hieronder worden geïnstalleerd.

[6] Gebruik geen niet- of perforatiefinisher bij andere uitvoeropties.

Maximaal vloerconfiguratie

Maximaal tafel- of bureau-configuratie

Maximaal zwenkkast configuratie

Maximaal instelbare printerstandaard configuratie

Maximaal onderstel met zwenkwielen configuratie

Maximaal Postbak met 4 laden configuratie

Maximaal hoge capaciteit optionele uitvoerlader configuratie

Maximum niet-, perforeren finisher configuratie

Maximaal nietfinisher configuratie

Lexmark MX710, MX711, MX717, MX718 en XM5163, XM5170

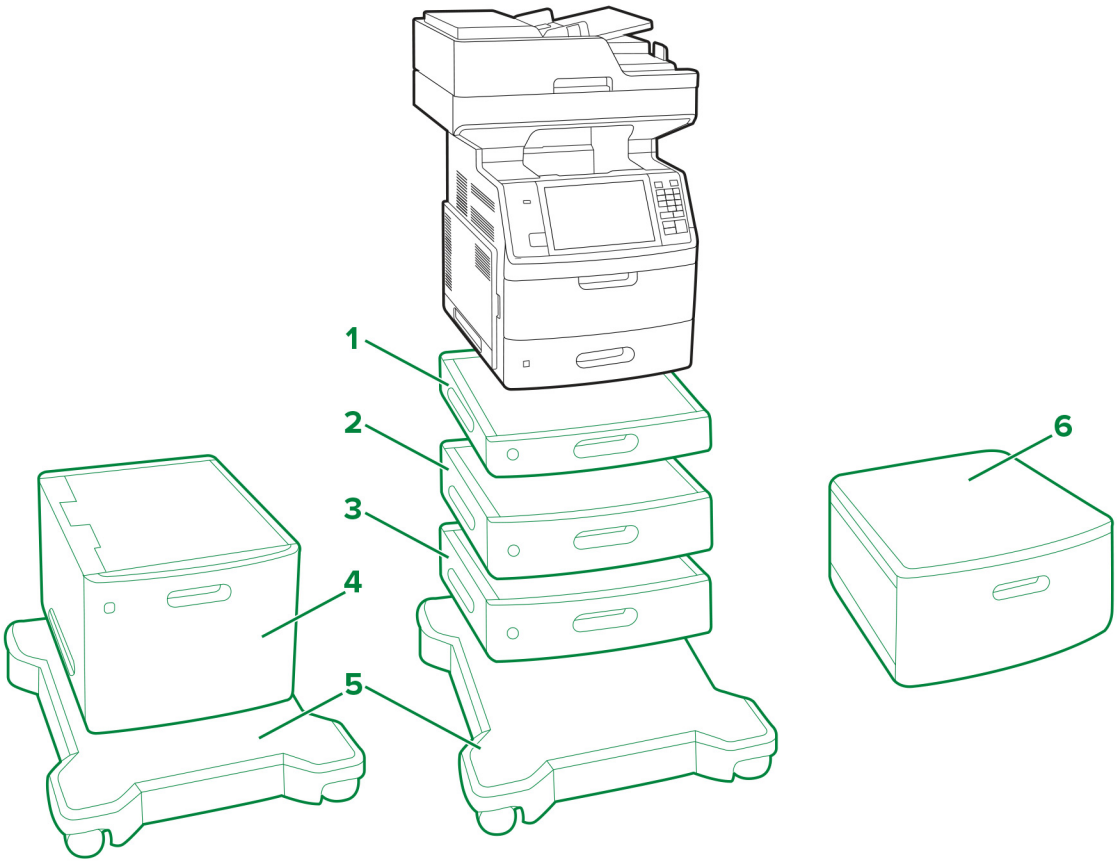

Legenda: – Standaard – Optioneel

	Optie	Plaatsing				Onderdeel nummer	Afmetingen (hoogte, breedte en diepte)
		Tafel of bureau	Zwenk-kast	Vloer[3]	Onderstel met zwenkwielen[4]		
1	Lade voor 250 vel[1, 2, 3, 4]	4	4	2	4	40G0800	78,74 x 421,64 x 510,54 mm (3,1 x 16,6 x 20,1 inch)
	Vergrendelbare lade voor 250 vel[1, 2, 3, 4]					40G0820	
2	Vergrendelbare lade voor 550 vel[1, 2, 3, 4]			1	3	40G0802	109,22 x 421,64 x 510,54 mm (4,3 x 16,6 x 20,1 inch)
	Lade voor 550 vel[1, 2, 3, 4]					40G0822	
3	Opvulplaatje[5]					40G0854	109,22 x 421,64 x 510,54 mm (4,3 x 16,6 x 20,1 inch)
4	Optionele lade voor 2100 vel[2, 6]	N.v.t.	N.v.t.	N.v.t.	1	40G0804	350,52 x 421,64 x 510,54 mm (13,8 x 16,6 x 20,1 inch)
5	Onderstel met zwenkwielen[4]	N.v.t.	N.v.t.	1	N.v.t.	40G0855	106,68 x 594,36 x 693,42 mm (4,2 x 23,4 x 27,3 inch)
6	Zwenkkast	1	N.v.t.	1	N.v.t.	3073173	263 x 476 x 600 mm (10,4 x 18,7 x 23,6 inch)

[1] Kan in willekeurige volgorde worden geïnstalleerd met andere optionele laden, behalve de lade voor 2100 vel.

[2] Er kan slechts één optionele lade voor 250 of 550 vel worden geïnstalleerd in combinatie met de duolade voor 2100 vel. De optionele lade voor 2100 vel moet altijd als onderste onderdeel in de configuratie worden gebruikt.

[3] Als de configuratie op de vloer wordt geplaatst, kan slechts één optionele lade voor 250 vel worden gebruikt in combinatie met een optionele lade voor 550 vel of een opvulplaatje.

[4] Als de configuratie op het onderstel met zwenkwielen wordt geplaatst, volg dan deze maximale configuratie-instructies. Als u drie optionele laden voor 550 vel of opvulplaatjes gebruikt, kan geen optionele lade voor 250 vel worden gebruikt. Als u twee laden voor 550 vel of opvulplaatjes gebruikt, kan slechts één lade voor 250 vel worden gebruikt. Als u één lade voor 550 vel of opvulplaatje gebruikt, kunnen maximaal drie laden voor 250 vel worden gebruikt.

[5] Bij gebruik van een opvulplaatje, moet u het opvulplaatje eerst installeren en daarna optionele laden erboven. Installeer het opvulplaatje niet in combinatie met de lade voor 2100 vel.

[6] De lade voor 2100 vel vereist het gebruik van het onderstel met zwenkwielen.

Lexmark MX810 Series

De printer met optionele lade en standaard onderstel met zwenkwielen:

Opmerkingen:

- Er kunnen maximaal vier laden in combinatie met de printer worden geconfigureerd.
- Gebruik altijd een onderstel met zwenkwielen als de printer wordt geconfigureerd met de lade voor 2100 vel.

Ondersteunde printermodellen: MX810, MX811, en MX812

Plaatsing	Onderstel met zwenkwielen	lade voor 550 vel				Lade voor 2100 vel*
		1	2	3	4	
Vloer	✓					✓
		✓				
		✓	✓			
		✓	✓	✓		
Bureaublad		✓				
		✓	✓			
		✓	✓	✓		
		✓	✓	✓	✓	

* De lade voor 2100 vel kan niet worden gekoppeld aan andere laden en moet de onderste lade zijn.

Lexmark CX310, CX317, CX410, CX417, CX510, CX517, XC2132

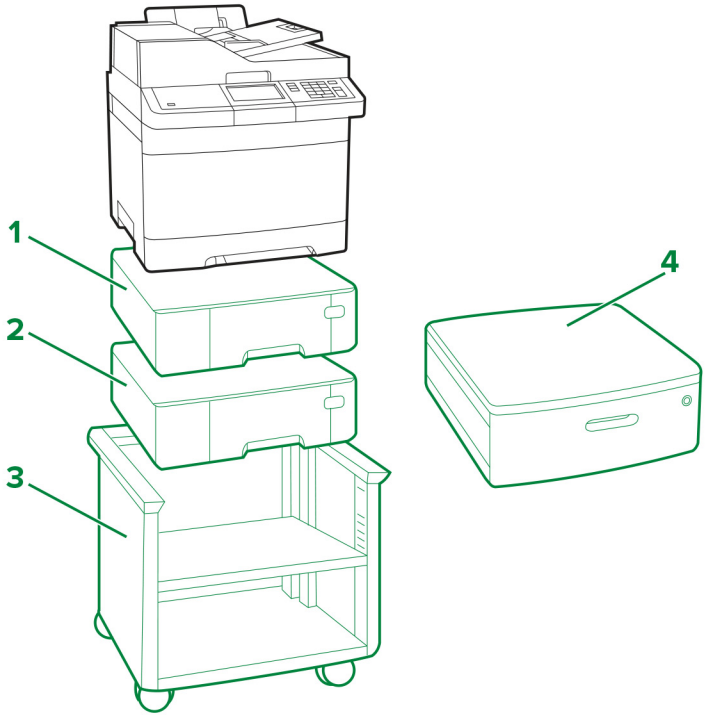

Legenda: – Standaard – Optioneel

	Optie	Plaatsing				Onderdeel nummer	Afmetingen (hoogte, breedte en diepte)
		Tafel of bureau	Vloer	Instelbare printerstandaard	Zwenk-kast		
1	Lade voor 550 vel[1, 2]	2	2	2	2	38C0636	132 x 424 x 417 mm (5,2 x 16,7 x 16,4 inch)
2	Duolade voor 650 vel[1, 2]	1	1	1	1	38C0626	132 x 424 x 417 mm (5,2 x 16,7 x 16,4 inch)
3	Instelbare printerstan-daard	N.v.t.	1	N.v.t.	N.v.t.	35S8502	584 x 597 x 597 mm (23 x 23,5 x 23,5 inch)

[1] Er kan slechts één lade voor 550 vel worden geïnstalleerd in combinatie met de duolade voor 650 vel.

[2] Er kan slechts één optionele lade worden geconfigureerd bij de CX310n, CX310dn, CX317dn, CX410dte en CX510dthe.

	Optie	Plaatsing				Onderdeel nummer	Afmetingen (hoogte, breedte en diepte)
		Tafel of bureau	Vloer	Instelbare printerstandaard	Zwenk-kast		
4	Zwenkkast	1	1	N.v.t.	N.v.t.	3073173	263 x 476 x 600 mm (10,4 x 18,7 x 23,6 inch)
[1] Er kan slechts één lade voor 550 vel worden geïnstalleerd in combinatie met de duolade voor 650 vel. [2] Er kan slechts één optionele lade worden geconfigureerd bij de CX310n, CX310dn, CX317dn, CX410dte en CX510dthe.							

Lexmark C2132, CS310, CS317, CS410, CS417, CS510, CS517

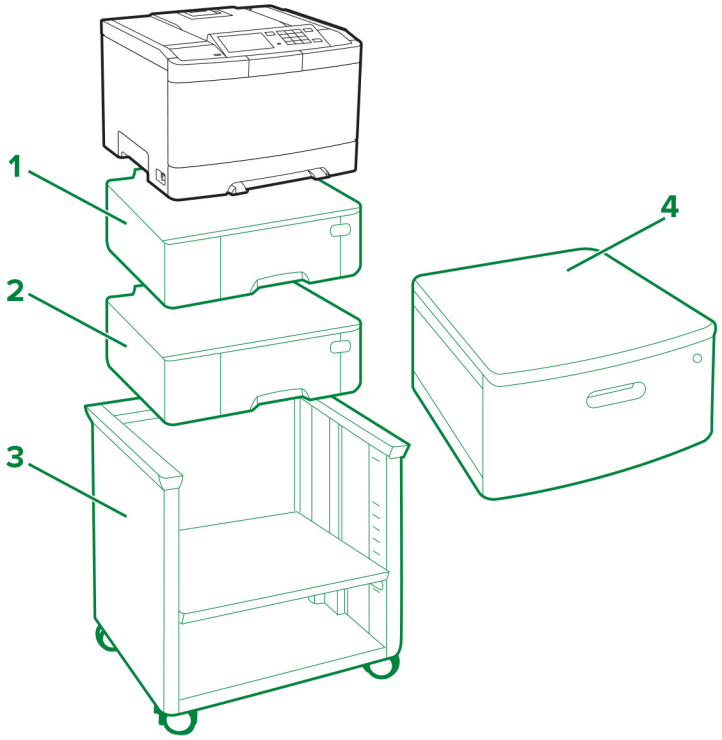

Legenda: – Standaard – Optioneel

	Optie	Plaatsing				Onderdeel nummer	Afmetingen (hoogte, breedte en diepte)
		Tafel of bureau	Vloer	Instelbare printerstandaard	Zwenk-kast		
1	Lade voor 550 vel[1, 2]	2	2	2	2	38C0636	132 x 424 x 417 mm (5,2 x 16,7 x 16,4 inch)
2	Duolade voor 650 vel[1, 2]	1	1	1	1	38C0626	132 x 424 x 417 mm (5,2 x 16,7 x 16,4 inch)
3	Instelbare printerstandaard	N.v.t.	1	N.v.t.	N.v.t.	35S8502	584 x 597 x 597 mm (23 x 23,5 x 23,5 inch)
4	Zwenkkast	1	1	N.v.t.	N.v.t.	3073173	263 x 476 x 600 mm (10,4 x 18,7 x 23,6 inch)

[1] Er kan slechts één lade voor 550 vel worden geïnstalleerd in combinatie met de duolade voor 650 vel.

[2] Er kan slechts één optionele lade worden geconfigureerd bij de CS310n, CS310dn, CS317dn, CS410dtn en CS510dte.

Lexmark MX610, MX611, MX617 en XM3150

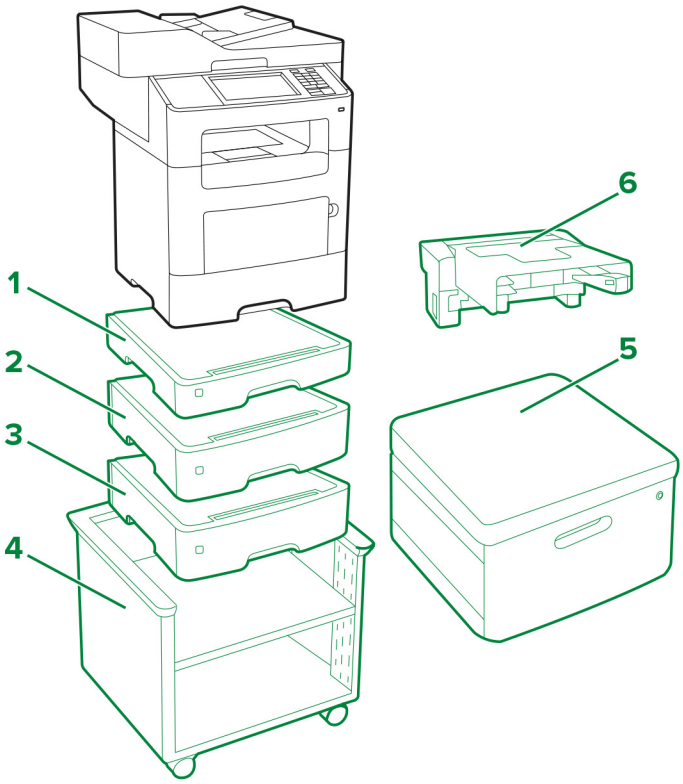

Legenda: – Standaard – Optioneel

	Optie	Plaatsing				Onderdeel nummer	Afmetingen (hoogte, breedte en diepte)
		Tafel of bureau	Vloer	Instelbare printerstandaard	Zwenk-kast		
1	Lade voor 250 vel*	3	3	3	3	35S0267	77 x 389 x 382 mm (3,03 x 15,30 x 15,04 inch)
2	Vergrendelbare lade voor 550 vel*					35S0367	109 x 389 x 382 mm (4,29 x 15,30 x 15,04 inch)
3	Lade voor 550 vel*					35S0567	109 x 389 x 382 mm (4,29 x 15,30 x 15,04 inch)
4	Instelbare printerstandaard	N.v.t.	1	N.v.t.	N.v.t.	35S8502	584 x 597 x 597 mm (23 x 23,5 x 23,5 inch)
5	Zwenkkast	1	1	N.v.t.	N.v.t.	3073173	263 x 476 x 600 mm (10,4 x 18,7 x 23,6 inch)
6	Inline-nietapparaat	1	1	1	1	35S8000	196 x 409 x 371 mm (7,7 x 16,1 x 14,6 inch)

* Deze lade kan in willekeurige volgorde worden geconfigureerd met andere optionele laden.

Lexmark MX310, MX317, MX410, MX417, MX510, MX511, MX517, XM1145

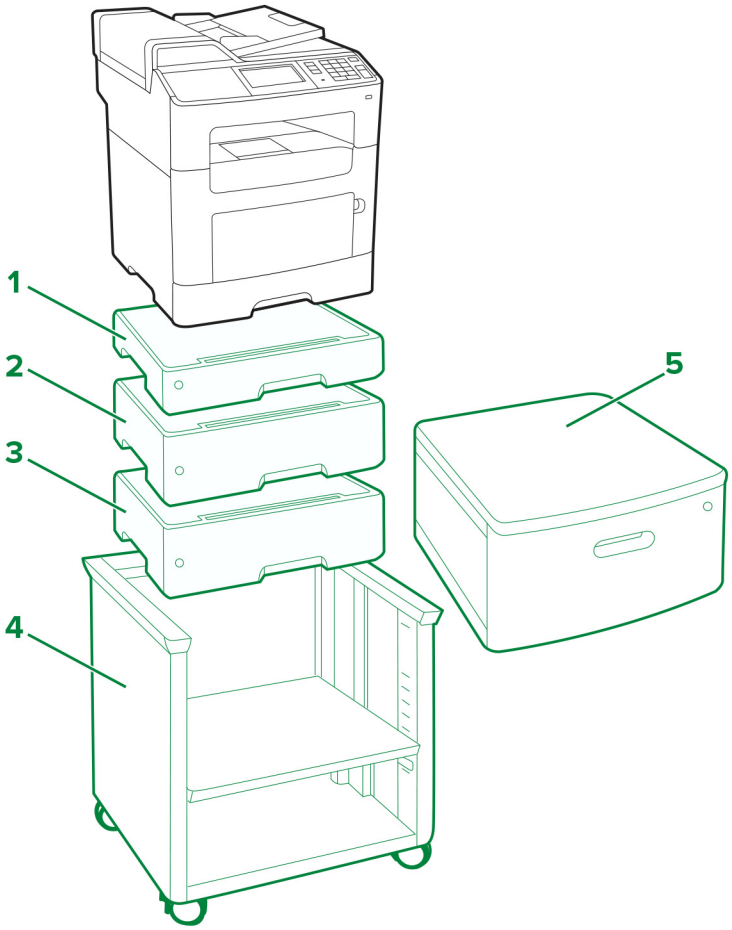

Legenda: – Standaard – Optioneel

	Optie	Plaatsing				Onderdeel nummer	Afmetingen (hoogte, breedte en diepte)
		Tafel of bureau	Vloer	Instelbare printerstandaard	Zwenk-kast		
1	Lade voor 250 vel[1, 2]	3	3	3	3	35S0267	77 x 389 x 382 mm (3,03 x 15,30 x 15,04 inch)
2	Vergrendelbare lade voor 550 vel[1, 2]					35S0367	109 x 389 x 382 mm (4,29 x 15,30 x 15,04 inch)
3	Lade voor 550 vel[1, 2]					35S0567	109 x 389 x 382 mm (4,29 x 15,30 x 15,04 inch)

[1] Deze lade kan in willekeurige volgorde worden geconfigureerd met andere optionele laden.

[2] Er kan slechts één optionele lade worden geconfigureerd bij de printermodellen MX310, MX317, MX410 en MX417.

	Optie	Plaatsing				Onderdeel nummer	Afmetingen (hoogte, breedte en diepte)
		Tafel of bureau	Vloer	Instelbare printerstandaard	Zwenk-kast		
4	Instelbare printerstandaard	N.v.t.	1	N.v.t.	N.v.t.	35S8502	584 x 597 x 597 mm (23 x 23,5 x 23,5 inch)
5	Zwenkkast	1	1	N.v.t.	N.v.t.	3073173	263 x 476 x 600 mm (10,4 x 18,7 x 23,6 inch)

[1] Deze lade kan in willekeurige volgorde worden geconfigureerd met andere optionele laden.

[2] Er kan slechts één optionele lade worden geconfigureerd bij de printermodellen MX310, MX317, MX410 en MX417.

Lexmark M1145, M3150, M1140+, MS310, MS312, MS317, MS410, MS415, MS417, MS510, MS517, MS610, MS617

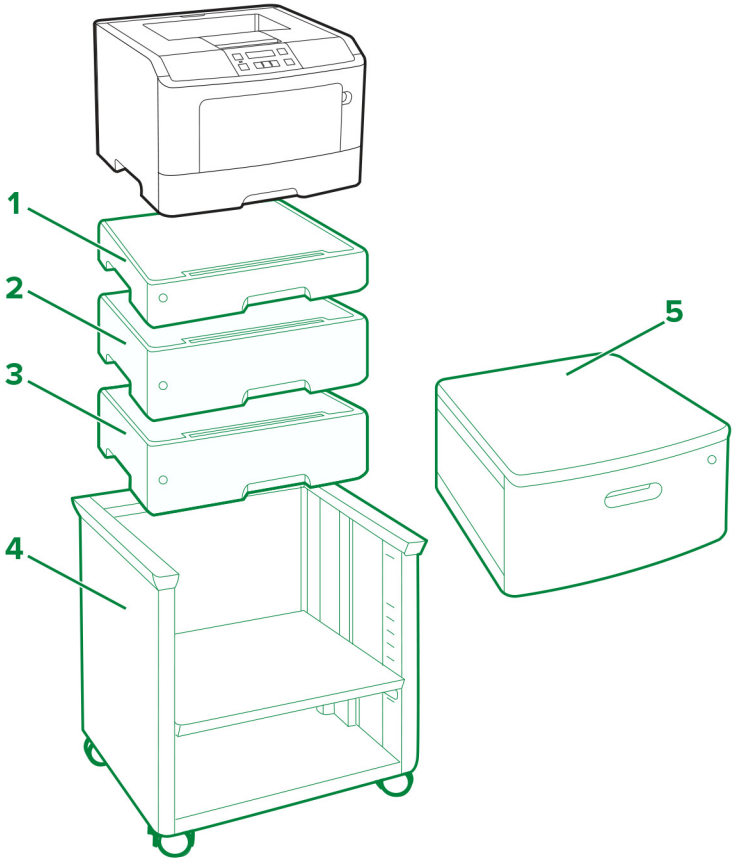

Legenda: – Standaard – Optioneel

	Optie	Plaatsing				Onderdeel nummer	Afmetingen (hoogte, breedte en diepte)
		Tafel of bureau	Vloer	Instelbare printerstandaard	Zwenk-kast		
1	Lade voor 250 vel[1, 2]	3	3	3	3	35S0267	77 x 389 x 382 mm (3,03 x 15,30 x 15,04 inch)
2	Vergrendelbare lade voor 550 vel[1, 2]					35S0367	109 x 389 x 382 mm (4,29 x 15,30 x 15,04 inch)
3	Lade voor 550 vel[1, 2]					35S0567	109 x 389 x 382 mm (4,29 x 15,30 x 15,04 inch)
4	Instelbare printer-standaard	N.v.t.	1	N.v.t.	N.v.t.	35S8502	584 x 597 x 597 mm (23 x 23,5 x 23,5 inch)
5	Zwenkkast	1	1	N.v.t.	N.v.t.	3073173	263 x 476 x 600 mm (10,4 x 18,7 x 23,6 inch)

[1] De optionele laden kunnen in willekeurige volgorde worden geïnstalleerd.

[2] Er kan slechts één optionele lade worden geconfigureerd bij de M1145, M3150, M1140+, MS310, MS312, MS317, MS410, MS415 en MS417.

Lexmark C546dtn en X546dtn

De printers met optionele lade en zwenkkast:

Ondersteunde printermodellen: C546dtn en X546dtn

Opmerking: Er kan slechts één optionele lade met artikelnummer 3051710 worden geconfigureerd bij de printers.

Lexmark C730-serie

De printer met optionele laden en onderstel met zwenkwielen:

Zwenkkast 3052765:

Ondersteunde printermodellen: C734 en C736

Plaatsing	Optioneel onderstel met zwenkwielen	Optionele lade voor 550 vel of 4,8-inch afstandsstuk				Optionele lade voor 2000 vel
		1	2	3	4	
Vloer	✓	✓	✓	✓		✓
		✓	✓	✓	✓	
Vloer	✓*					✓
		✓	✓	✓		
Bureaublad- of zwenkkast		✓	✓	✓		✓
		✓	✓	✓	✓	
* U kunt een onderstel met zwenkwielen gebruiken, maar de printer werkt ook veilig zonder het onderstel.						

Lexmark C740-serie

De printer met optionele laden en onderstel met zwenkwielen:

Zwenkkast 3052765:

Ondersteunde printermodellen: C746 en C748

Plaatsing	Optioneel onderstel met zwenkwielen	Optionele lade voor 550 vel of 4,8-inch Afstandsstuk[1]				Optionele lade voor 2000 vel
		1	2	3	4	
Bureaublad- of zwenkkast[2]		✓	✓	✓		✓
		✓	✓	✓	✓	
Vloer	✓	✓	✓	✓		
		✓				✓
Vloer	✓[3]	✓				✓
		✓	✓	✓		

[1] Het afstandsstuk moet zich onder de optionele lade voor 550 vel bevinden en kan niet worden gebruikt voor de lade voor 2000 vel.

[2] Als de printer op een a desktop, zorg er dan voor dat de hoogte van de printer, inclusief de opties, niet hoger is dan 1,3 m (51,18 in.).

[3] U kunt een onderstel met zwenkwielen gebruiken, maar de printer werkt ook veilig zonder het onderstel.

Lexmark C792

Basisprinter:

Lexmark C792 met extra laden en een onderstel met zwenkwielen:

Ondersteunde printer: C792

Plaatsing	Optioneel onderstel met zwenkwielen	Optionele lade voor 550 vel				Optionele lade voor 2000 vel	Optionele uitvoeroptie
		1	2	3	4	1	1
Bureaublad[1]		✓	✓	✓		✓	✓
		✓	✓	✓	✓		✓
Vloer	✓	✓	✓	✓			✓
		✓				✓	✓
Vloer	✓[2]	✓	✓				✓

Opmerkingen:

- [1] De maximum aanbevolen hoogte is 1,3 m (51,18 in.).
- [2] Kan worden gebruikt maar is niet vereist voor veilig gebruik

Lexmark C925

Lexmark C925 met extra laders:

Lexmark C925 met extra laders en tot onderstel met zwenkwielen omgebouwde printerstandaard 24Z0031:

Printerstandaard 39V4339:

Ondersteunde printer: C925

Plaatsing	Printerstandaard 24Z0031	Tot onderstel met zwenkwielen omgebouwde printerstandaard 24Z0031	Optionele laders voor 550 vel		
			1	de twee	3
Bureaublad			✓		
Vloer		✓	✓		
			✓	✓	
			✓	✓	✓
Vloer	✓		✓		

Lexmark C950-serie

Lexmark C950 met module met tandemlade, invoer met hoge capaciteit en finisher voor boekjes:

Optionele module met drie laden:

Optionele module met een lade:

Optionele finisher:

Ondersteund printermodel: C950de

Plaatsing	Module met een lade	Module met drie laden	Module met tandemlade	Optionele hoge-capaciteitslader	Optionele finisher voor boekjes:	Optionele finisher
Vloer	✓					
	✓			✓		
	✓				✓	
	✓					✓
	✓			✓	✓	
	✓			✓		✓
		✓				
		✓		✓		
		✓			✓	
		✓				✓
		✓		✓	✓	
		✓		✓		✓
			✓			
			✓	✓		
			✓		✓	
			✓			✓
			✓	✓	✓	
			✓	✓		✓

Lexmark T650-serie

Lexmark T65x met onderstel met zwenkwielen 39V3588:

Ondersteunde printers: T650, T652, T654 en T656

Printermodellen	Plaatsing	Optionele lade voor 2000 vel	Dupleeenheid	Optionele lade voor 250 vel				Optionele lade voor 550 vel of 5,1-inch afstandsstuk				Optioneel onderstel met zwenkwielen 39V3588
				1	2	3	4	1	2	3	4	
T650, T652, T654 en T656	Bureaublad- of zwenkkast		Ja[2] of Nee[1]	✓	✓	✓	✓					✓
				✓	✓	✓		✓				
				✓	✓			✓	✓			
				✓				✓	✓	✓		
								✓	✓	✓	✓	

[1] De optionele duplexeenheid is alleen verkrijgbaar voor de Lexmark T650n.

[2] Een interne duplexeenheid is standaard bij de Lexmark T652dn, T654dn en T656.

[3] U kunt een onderstel met zwenkwielen gebruiken, maar de printer werkt ook veilig zonder het onderstel.

Printermodellen	Plaatsing	Optionele lade voor 2000 vel	Duplexeenheid	Optionele lade voor 250 vel				Optionele lade voor 550 vel of 5,1-inch afstandsstuk				Optioneel onderstel met zwenkwielen 39V3588
				1	2	3	4	1	2	3	4	
T650	Vloer		Ja[1]	✓	✓	✓						✓[3]
				✓				✓				
								✓	✓			
			Nee[1]	✓	✓	✓	✓					
				✓	✓			✓				
								✓	✓			
T652, T654, T656	Vloer		Inbegrepen[1]	✓	✓	✓						✓[3]
				✓	✓			✓				
								✓	✓			
T650, T652, T654 en T656	Vloer		Ja[2] of Nee[1]	✓	✓	✓	✓					✓
				✓	✓	✓		✓				
				✓	✓			✓	✓			
				✓				✓	✓	✓		
								✓	✓	✓	✓	
		✓		✓	✓	✓						
		✓		✓	✓			✓				
		✓		✓				✓	✓			
		✓						✓	✓	✓		

[1] De optionele duplexeenheid is alleen verkrijgbaar voor de Lexmark T650n.

[2] Een interne duplexeenheid is standaard bij de Lexmark T652dn, T654dn en T656.

[3] U kunt een onderstel met zwenkwielen gebruiken, maar de printer werkt ook veilig zonder het onderstel.

Lexmark W850 en X860de

De printer met optionele laden, kast 15R0140 en finisher:

Ondersteunde printermodellen: W850 en X860de

Plaatsing	Printerconfi-guratie	Kast	Standaardlade voor 2 x 500 vel		Optionele lade voor 2 x 500 of 850 + 1150 vel		Optionele lade voor 2000 vel	Finisher
			Lade 1	Lade 2	Lade 3	Lade 4		
Vloer	A		✓	✓				
	B		✓	✓	✓	✓		
	C		✓	✓	✓	✓	✓	
	D	✓	✓	✓				
	E	✓	✓	✓				✓
	F	✓	✓	✓			✓	
	G	✓	✓	✓			✓	✓

Opmerkingen:

- De lade voor 850 + 1150 vel kan niet worden gebruikt met de lade voor 2000 vel.
- De optionele lade voor 2 x 500 of 850 + 1150 vel kan niet worden gebruikt met de kast.
- Gebruik altijd een kast als de printer wordt geconfigureerd met de finisher.

Lexmark X650-serie

De printer met optionele laden en onderstel met zwenkwielen 16M1216:

Zwenkkast 3052765:

Ondersteunde printermodellen: X651e, X652e, X654e en X656e

Printercon-figuratie	Optioneel onderstel met zwenkwielen	Bureaublad- of zwenkkast	Optionele lade voor 250 vel				Optionele lade voor 500 vel of 5,1-inch afstandsstuk			Optionele lade voor 2000 vel
			1	2	3	4	1	2	3	
A	✓		✓	✓	✓	✓				
B	✓		✓	✓	✓		✓			
C	✓		✓	✓			✓	✓		
D	✓						✓	✓	✓	
E	✓		✓							✓
F	✓						✓			✓
G		✓	✓	✓	✓	✓				
P		✓	✓	✓	✓		✓			
I		✓	✓				✓	✓		
J		✓					✓	✓	✓	

Opmerkingen:

- Het afstandsstuk moet zich onder de optionele laden voor 250 of 500 vel bevinden en kan niet worden gebruikt voor de lade voor 2000 vel.
- De optionele lade voor 2000 vellen moet altijd als onderste onderdeel worden gebruikt.
- Voor dit onderstel met zwenkwielen is ten minste één optionele lade of afstandsstuk vereist.

Lexmark X658e

Ondersteunde printer: Lexmark X658e

Maximaal vier laders van 550 vel worden ondersteund. Aangezien één van de laders voor 550 vel onderdeel is van de basiseenheid, zijn bij het configureren van de printer maximaal drie extra laders toegestaan.

Opmerking: Het onderstel met zwenkwielen is standaard.

Lexmark X730-serie

De printer met optionele laden en onderstel met zwenkwielen:

Zwenkkast 3052765

Ondersteunde printermodellen: X734de, X736de en X738de

Printerconfi-guratie	Plaatsing		Optioneel onderstel met zwenkwielen	Optionele lade voor 550 vel of 4,8-inch afstandsstuk				Optionele lade voor 2000 vel
	Bureaublad- of zwenkkast	Vloer		1	2	3	4	
A	✓			✓	✓	✓	✓	
B	✓			✓	✓	✓		✓
C		✓		✓				
D			✓	✓	✓	✓		✓
E			✓	✓				✓

Opmerkingen:

- Het afstandsstuk moet zich onder de optionele lade voor 550 vel bevinden en kan niet worden gebruikt voor de lade voor 2000 vel.
- De optionele lade voor 2000 vel moet altijd als onderste onderdeel worden gebruikt.
- Voor dit onderstel met zwenkwielen is ten minste één optionele lade of afstandsstuk vereist.

Lexmark X740-serie

De printer met optionele lade en onderstel met zwenkwielen:

Zwenkkast 3052765:

Ondersteunde printermodellen: X746 en X748

Plaatsing	Optioneel onderstel met zwenkwielen	Optionele lade voor 550 vel of 4,8-inch afstandsstuk[1]				Optionele lade voor 2000 vel
		1	2	3	4	
Bureaublad- of zwenkkast[2]		✓	✓	✓		✓
		✓	✓	✓	✓	
Vloer	✓	✓	✓	✓		
						✓
Vloer	✓[3]					✓
		✓	✓	✓		

[1] Het afstandsstuk moet zich onder de optionele lade voor 550 vel bevinden en kan niet worden gebruikt voor de lade voor 2000 vel.

[2] Als de printer op een a desktop, zorg er dan voor dat de hoogte van de printer, inclusief de opties, niet hoger is dan 1,3 m (51,18 in.).

[3] U kunt een onderstel met zwenkwielen gebruiken, maar de printer werkt ook veilig zonder het onderstel.

Lexmark X792

Lexmark X792 met extra lade

Lexmark X792 met extra lade en een onderstel met zwenkwielen:

Ondersteunde printer: X792

Plaatsing	Optioneel onderstel met zwenkwielen	Optionele lade voor 550 vel				Optionele lade voor 2000 vel	Optionele uitvoeroptie
		1	2	3	4	1	1
Bureaublad[3]		✓	✓			✓	✓
		✓	✓	✓	✓		✓

Plaatsing	Optioneel onderstel met zwenkwielen	Optionele lade voor 550 vel				Optionele lade voor 2000 vel	Optionele uitvoeroptie
		1	2	3	4	1	1
Vloer	✓[1]	✓	✓	✓			✓
		✓	✓	✓	✓		✓[1]
						✓	✓
		✓				✓	✓[1]
Vloer	✓[2]	✓					✓
		✓	✓				✓[1]

Opmerkingen:

- [1] Vereist
- [2] Kan worden gebruikt maar is niet vereist voor veilig gebruik
- [3] De maximum aanbevolen hoogte is 1,3 m (51,18 in.).

Lexmark X925

Lexmark X925 met extra laders en tot onderstel met zwenkwielen omgebouwde printerstandaard 24Z0031:

Printerstandaard 24Z0031:

Ondersteunde printer: X925

Plaatsing	Printerstandaard 24Z0031	Tot onderstel met zwenkwielen omgebouwde printerstandaard 24Z0031	Optionele laders voor 550 vel		
			1	de twee	3
Bureaublad			✓		
Vloer		✓	✓		
			✓	✓	
			✓	✓	✓
Vloer	✓		✓		

Lexmark X950-serie

Lexmark X950de met module met tandemlade, invoer met hoge capaciteit en finisher voor boekjes:

Optionele module met drie laden:

Optionele module met een lade:

Optionele finisher:

Ondersteund printermodel: X950de

Plaatsing	Module met een lade	Module met drie laden	Module met tandemlade	Optionele hoge-capaciteitslader	Optionele finisher voor boekjes:	Optionele finisher
Vloer	✓					
	✓			✓		
	✓				✓	
	✓					✓
	✓			✓	✓	
	✓			✓		✓
		✓				
		✓		✓		
		✓			✓	
		✓				✓
		✓		✓	✓	
		✓		✓		✓
			✓			
			✓	✓		
			✓		✓	
			✓			✓
			✓	✓	✓	
			✓	✓		✓

Ondersteunde printermodellen: X952dte en X954dhe

Plaatsing	Optionele hoge-capaciteitslader	Optionele finisher voor boekjes:	Optionele finisher
Vloer	✓		
		✓	
			✓
	✓	✓	
	✓		✓

Printerstandaard

Instelbare printerstandaard 40C2300

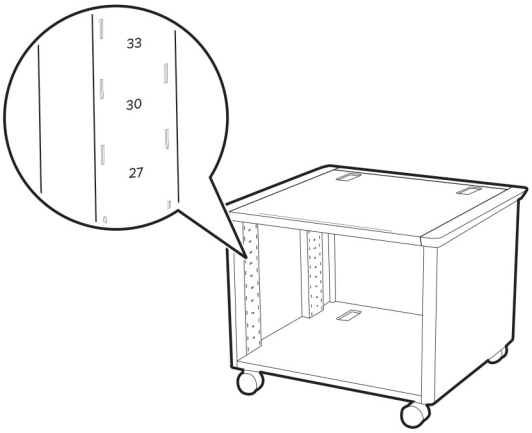

Schapplaatsing	Lexmark C2335, CS531, CS632, CS639, CX532, CX635, XC2335
Bovenste	Basisprinter
	Basisprinter + één optionele duolade voor 650 vel + twee optionele laden voor 550 vel

Schap-plaatsing	Lexmark B2865, M5155, M5255, M5265, M6163, M5170, MB2770, MS710, MS711, MS725, MS810, MS811, MS812, MS817, MS818, MS821, MS822, MS823, MS825, MS826, MX721, MX722, MX725, XM5365, XM5370	Lexmark C6160, CS820, CS827, CX820, CX825, CX827, CX860, XC6152, XC8155, XC8160	Lexmark C4150, CS720, CS725, CS727, CS728, CX725, CX727, XC4140, XC4150	Lexmark C2240, C2425, C2325, C2535, CS421, CS521, CS622, CX421, CX522, CX622, CX625, MC2325, MC2425, MC2535, MC2640, XC2235, XC4240	Lexmark C4342, C4352, CS730, CS735, CS737, CX730, CX735, CX737, XC4342, XC4352
Bovenste	Basisprinter	Basisprinter	Basisprinter	Basisprinter	Basisprinter
		Basisprinter + één optionele lade voor 550 vel			
41	Basisprinter + één optionele lade voor 250 vel	N.v.t.	N.v.t.	N.v.t.	N.v.t.
37	Basisprinter + één optionele lade voor 550 vel	N.v.t.	Basisprinter + één optionele lade voor 550 vel	Basisprinter + één optionele duolade voor 650 vel	Basisprinter + één optionele lade voor 550 vel

Schap-plaatsing	Lexmark B2865, M5155, M5255, M5265, M6163, M5170, MB2770, MS710, MS711, MS725, MS810, MS811, MS812, MS817, MS818, MS821, MS822, MS823, MS825, MS826, MX721, MX722, MX725, XM5365, XM5370	Lexmark C6160, CS820, CS827, CX820, CX825, CX827, CX860, XC6152, XC8155, XC8160	Lexmark C4150, CS720, CS725, CS727, CS728, CX725, CX727, XC4140, XC4150	Lexmark C2240, C2425, C2325, C2535, CS421, CS521, CS622, CX421, CX522, CX622, CX625, MC2325, MC2425, MC2535, MC2640, XC2235, XC4240	Lexmark C4342, C4352, CS730, CS735, CS737, CX730, CX735, CX737, XC4342, XC4352
33	Basisprinter + twee optionele laden voor 250 vel	N.v.t.	N.v.t.	N.v.t.	N.v.t.
30	Basisprinter + één optionele lade voor 550 vel + één optionele lade voor 250 vel	N.v.t.	N.v.t.	N.v.t.	N.v.t.
27	Basisprinter + twee optionele laden voor 550 vel	N.v.t.	N.v.t.	N.v.t.	N.v.t.
25	Basisprinter + drie optionele laden voor 250 vel	N.v.t.	Basisprinter + twee optionele laden voor 550 vel	N.v.t.	Basisprinter + twee optionele laden voor 550 vel
22	Basisprinter + twee optionele laden voor 250 vel + één optionele lade voor 550 vel	N.v.t.	N.v.t.	Basisprinter + één optionele duolade voor 650 vel + één optionele lade voor 550 vel	N.v.t.
19	Basisprinter + één optionele lade voor 250 vel + twee optionele laden voor 550 vel	N.v.t.	N.v.t.	N.v.t.	N.v.t.
16	Basisprinter + vier optionele laden voor 250 vel Basisprinter + drie optionele laden voor 550 vel	N.v.t.	N.v.t.	N.v.t.	N.v.t.
13	Basisprinter + drie optionele laden voor 250 vel + één optionele lade voor 550 vel	N.v.t.	Basisprinter + drie optionele laden voor 550 vel	N.v.t.	Basisprinter + drie of vier optionele laden voor 550 vel

Printerstandaard 16N1708 met of zonder scannerschap 10B1755

Ondersteunde printers: C760 en C762

Ondersteunde MFP: X762e

Ondersteunde scanner: X4500

Printerconfiguratie	MFP-optie	duplexeenheid	Optionele laders voor 500 vel		
			1	de twee	3
A	✓	✓	✓		
B	✓		✓	✓	
C		✓	✓	✓	✓

- Als er een optionele duplexeenheid is geïnstalleerd, gelden de volgende instructies:
  - De duplexeenheid moet altijd meteen onder de printer worden gemonteerd.
  - Alle papierverwerkingsopties moeten onder de duplexeenheid worden geïnstalleerd.
  - Een printer zonder MFP-optie kan ook een maximale combinatie van een optionele lader voor 2.000 vel en een optionele lader voor 500 vel ondersteunen zonder printerstandaard.
  - Er is een optionele lader voor 500 vel vereist als u een lader voor 2.000 vel en een duplexeenheid gebruikt.

Printerstandaard 16N1708 met of zonder scannerschap 21J0055

Ondersteunde printers: C772 en C782

Ondersteunde MFPs: X772e en X782e

Ondersteunde scanner: 4600

Printerconfiguratie	MFP-optie	duplexeenheid	Optionele laders voor 500 vel		
			1	de twee	3
A	✓	✓	✓	✓	
B	✓	X	✓	✓	
C	X	✓	✓	✓	✓

- Als er een optionele duplexeenheid is geïnstalleerd, gelden de volgende instructies:
  - De duplexeenheid moet zich direct onder de printer bevinden voor alle hierin vermelde configuraties.
  - Alle papierverwerkingsopties moeten onder de duplexeenheid worden geïnstalleerd.
- Een printer zonder MFP-optie kan ook een maximale combinatie van een optionele lader voor 2.000 vel en een optionele lader voor 500 vel ondersteunen zonder printerstandaard. Een optionele lader voor 500 vel moet zich als eerste optie onder de duplexeenheid bevinden, als u een lader voor 2.000 vel en een duplexeenheid gebruikt.

Onderstel met zwenkwielen

Onderstel met zwenkwielen22G0544voor MFPs

Ondersteunde MFPs: X646e, X644e en X642e

Printercon-figuratie	duple-xeenheid	Optionele laders voor 250 vel				Optionele laders voor 500 vel				Optionele kast van 10 inch	Optionele lader voor 2.000 vel
		1	de twee	3	4	1	de twee	3	4		
A	✓	✓	✓	✓	✓						
B	✓	✓	✓	✓		✓					
C	✓	✓	✓			✓	✓				
D	✓	✓				✓	✓	✓			
E	✓					✓	✓	✓	✓		
F	✓	✓	✓							✓	
G	✓					✓	✓			✓	
P	✓	✓								✓	
I	✓	✓									✓
J	✓					✓					✓

- Als er een optionele duplexeenheid is geïnstalleerd, gelden de volgende instructies:
  - De duplexeenheid moet altijd meteen onder de printer worden gemonteerd.
  - Alle papierverwerkingsopties moeten onder de duplexeenheid worden geïnstalleerd.
- De optionele lader voor 2.000 vel moet zich onder alle andere laders bevinden.
- De optionele kast van 10 inch moet zich onder alle andere laders bevinden.
- Voor dit onderstel met zwenkwielen is ten minste één invoerlade of een kast van 10 inch vereist.

Onderstel met zwenkwielen 22G0544 met scanner en schap 21J0050

Ondersteunde printers: T642, T642n, T644 en T644

Ondersteunde scanner: 4600

Printer-configu-ratie	MFP-optie	duple-xeenheid	Optionele laders voor 250 vel				Optionele laders voor 500 vel			Optionele kast van 10 inch	Optionele lader voor 2.000 vel
			1	de twee	3	4	1	de twee	3		
A	✓	✓	✓	✓	✓	✓					
B	✓	✓	✓	✓	✓		✓				
C	✓	✓	✓				✓	✓			
D	✓	✓	✓	✓			✓	✓			
E	✓	✓					✓	✓	✓		
F	✓	✓									✓
G	✓	✓					✓			✓	

- Als er een optionele duplexeenheid is geïnstalleerd, gelden de volgende instructies:
  - De duplexeenheid moet altijd meteen onder de printer worden gemonteerd.
  - Alle papierverwerkingsopties moeten onder de duplexeenheid worden geïnstalleerd.
- De optionele lader voor 2.000 vel moet zich onder alle andere laders bevinden.
- De optionele kast van 10 inch moet zich onder alle andere laders bevinden.
- Voor dit onderstel met zwenkwielen is ten minste één invoerlade of een kast van 10 inch vereist.

Kennisgevingen

Kennisgeving over deze editie

Augustus 2024

De volgende alinea is niet van toepassing op landen waar de voorwaarden strijdig zijn met de nationale wetgeving: LEXMARK INTERNATIONAL, INC., LEVERT DEZE PUBLICATIE ALS ZODANIG ZONDER ENIGE VORM VAN GARANTIE, NOCH IMPLICIET, NOCH EXPLICIET, INCLUSIEF MAAR NIET BEPERKT TOT DE IMPLICIETE GARANTIES VAN VERHANDELBAARHEID OF GESCHIKTHEID VOOR EEN BEPAALD DOEL. In sommige rechtsgebieden is afwijzing van expliciete of impliciete garanties bij bepaalde transacties niet toegestaan, het is daarom mogelijk dat deze verklaring niet op u van toepassing is.

Deze publicatie kan technische onjuistheden of typografische fouten bevatten. De informatie in deze publicatie wordt regelmatig herzien, wijzigingen zullen in latere uitgaven worden opgenomen. De producten of programma's die worden beschreven, kunnen te allen tijde worden verbeterd of gewijzigd.

Verwijzingen in deze publicatie naar producten, programma's of diensten houden niet in dat de fabrikant deze producten op de markt wil brengen in alle landen waar de fabrikant actief is. Een verwijzing naar een product, programma of dienst betekent niet dat alleen dat product, dat programma of die dienst kan worden gebruikt. In plaats daarvan kunnen alle functioneel gelijkwaardige producten, programma's of diensten, waarmee geen inbreuk wordt gemaakt op bestaande intellectuele eigendomsrechten, worden gebruikt. De gebruiker is verantwoordelijk voor de evaluatie en controle van de werking in combinatie met andere producten, programma's of diensten, met uitzondering van de producten, programma's of diensten die door de fabrikant zijn aangegeven.

Voor technische ondersteuning van Lexmark gaat u naar **http://support.lexmark.com**.

Voor informatie over het privacybeleid van Lexmark inzake het gebruik van dit product, gaat u naar **www.lexmark.com/privacy**.

Ga naar **www.lexmark.com** voor informatie over supplies en downloads.

© **2011 Lexmark International Inc.**

Alle rechten voorbehouden.

GOVERNMENT END USERS

The Software Program and any related documentation are "Commercial Items," as that term is defined in 48 C.F.R. 2.101, "Computer Software" and "Commercial Computer Software Documentation," as such terms are used in 48 C.F.R. 12.212 or 48 C.F.R. 227.7202, as applicable. Consistent with 48 C.F.R. 12.212 or 48 C.F.R. 227.7202-1 through 227.7207-4, as applicable, the Commercial Computer Software and Commercial Software Documentation are licensed to the U.S. Government end users (a) only as Commercial Items and (b) with only those rights as are granted to all other end users pursuant to the terms and conditions herein.

Handelsmerken

Lexmark en het Lexmark logo zijn handelsmerken van Lexmark International, Inc., gedeponeerd in de Verenigde Staten en/of andere landen.

Andere handelsmerken zijn eigendom van hun respectieve houders.

Index

Cijfers

10B1755, artikelnummer 101
15R0140, artikelnummer 88
16M1210, artikelnummer 91
16M1216, artikelnummer 89
16N1708, artikelnummer 101
21J0050, artikelnummer 104
21J0055, artikelnummer 101
22G0544, artikelnummer 103
  onderstel met zwenkwielen met scanner 104
24Z0031, artikelnummer 81, 95
26Z0094, artikelnummer 59
3051710, artikelnummer 76
3052765, artikelnummer 77, 78, 89, 91, 93
39V3588, artikelnummer 86

A

instelbare printerstandaard 99

C

kast
  artikelnummer 15R0140 88
  artikelnummer 26Z0094 59
onderstel met zwenkwielen
  artikelnummer 16M1210 91
  artikelnummer 16M1216 89
  artikelnummer 22G0544 103, 104
  artikelnummer 39V3588 86

L

Lexmark B2338 44
Lexmark B2442 44
Lexmark B2546 44
Lexmark B2650 44
Lexmark B2865 36
Lexmark B3340 29
Lexmark B3442 29
Lexmark C2132 71
Lexmark C2240 32
Lexmark C2325 32
Lexmark C2326 30
Lexmark C2335 12
Lexmark C2425 32
Lexmark C2535 32
Lexmark C3224 30
Lexmark C3326 30
Lexmark C3426 30
Lexmark C4150 52
Lexmark C4342 21
Lexmark C4352 21
Lexmark C546dtn 76
Lexmark C6160 54
Lexmark C730-serie 77
Lexmark C740-serie 78
Lexmark C760 101
Lexmark C762 101
Lexmark C772 101
Lexmark C782 101
Lexmark C792 79
Lexmark C9235 48
Lexmark C925 81
Lexmark C950-serie 83
Lexmark CS310 71
Lexmark CS317 71
Lexmark CS331 30
Lexmark CS410 71
Lexmark CS417 71
Lexmark CS421 32
Lexmark CS431 30
Lexmark CS439 30
Lexmark CS510 71
Lexmark CS517 71
Lexmark CS521 32
Lexmark CS531 12
Lexmark CS622 32
Lexmark CS632 12
Lexmark CS639 12
Lexmark CS720 52
Lexmark CS725 52
Lexmark CS727 52
Lexmark CS728 52
Lexmark CS730de 21
Lexmark CS735de 21
Lexmark CS737dze 21
Lexmark CS820 54
Lexmark CS827 54
Lexmark CS921 48
Lexmark CS923 48
Lexmark CS927 48
Lexmark CS943 23
Lexmark CS963 7
Lexmark CX310 70
Lexmark CX317 70
Lexmark CX331 31
Lexmark CX410 70
Lexmark CX417 70
Lexmark CX421 34
Lexmark CX431 31
Lexmark CX510 70
Lexmark CX517 70
Lexmark CX522 34
Lexmark CX532 14
Lexmark CX622 34
Lexmark CX625 34
Lexmark CX635 14
Lexmark CX725 53
Lexmark CX727 53
Lexmark CX730de 20
Lexmark CX735adse 20
Lexmark CX737adzse 20
Lexmark CX8160 57
Lexmark CX820 56
Lexmark CX825 57
Lexmark CX827 56
Lexmark CX833 9
Lexmark CX921 50
Lexmark CX922 50
Lexmark CX923 50
Lexmark CX924 50
Lexmark CX927 50
Lexmark CX930 27
Lexmark CX931 27
Lexmark CX942 25
Lexmark CX943 25
Lexmark CX944 25
Lexmark CX950 4
Lexmark CX951 4
Lexmark CX961 9
Lexmark CX962 9
Lexmark CX963 9
Lexmark M1140+ 75
Lexmark M1145 75
Lexmark M1242 44
Lexmark M1246 44
Lexmark M1342 29
Lexmark M3150 75
Lexmark M3250 44
Lexmark M3550 16
Lexmark M5155 61
Lexmark M5163 61

Lexmark M5170 61
Lexmark M5255 36
Lexmark M5270 36
Lexmark MB2338 45
Lexmark MB2442 45
Lexmark MB2546 45
Lexmark MB2650 47
Lexmark MB2770 40
Lexmark MB3442 22
Lexmark MC2325 34
Lexmark MC2425 34
Lexmark MC2535 34
Lexmark MC2640 34
Lexmark MC3224 31
Lexmark MC3326 31
Lexmark MC3426 31
Lexmark MS310 75
Lexmark MS312 75
Lexmark MS317 75
Lexmark MS321 44
Lexmark MS331 29
Lexmark MS410 75
Lexmark MS415 75
Lexmark MS417 75
Lexmark MS421 44
Lexmark MS431 29
Lexmark MS439 29
Lexmark MS510 75
Lexmark MS517 75
Lexmark MS521 44
Lexmark MS531 16
Lexmark MS610 75
Lexmark MS617 75
Lexmark MS621 44
Lexmark MS622 44
Lexmark MS631 16
Lexmark MS632 16
Lexmark MS639 16
Lexmark MS710 61
Lexmark MS711 61
Lexmark MS725 36
Lexmark MS810 61
Lexmark MS811 61
Lexmark MS812 61
Lexmark MS817 61
Lexmark MS818 61
Lexmark MS821 36
Lexmark MS822 36
Lexmark MS823 36
Lexmark MS825 36
Lexmark MS826 36
Lexmark MS911 59
Lexmark MX310 74
Lexmark MX317 74
Lexmark MX321 45
Lexmark MX331 22
Lexmark MX410 74
Lexmark MX417 74
Lexmark MX421 45
Lexmark MX431 22
Lexmark MX432 22
Lexmark MX510 74
Lexmark MX511 74
Lexmark MX517 74
Lexmark MX521 45
Lexmark MX522 45
Lexmark MX532 18
Lexmark MX610 72
Lexmark MX611 72
Lexmark MX617 72
Lexmark MX622 47
Lexmark MX632 18
Lexmark MX710 67
Lexmark MX711 67
Lexmark MX717 67
Lexmark MX718 67
Lexmark MX721 40
Lexmark MX722 40
Lexmark MX725 40
Lexmark MX810-serie 69
Lexmark MX822 42
Lexmark MX826 42
Lexmark MX910-serie 59
Lexmark MX931 27
Lexmark MX953 4
Lexmark T650-serie 86
Lexmark W850 en X860de 88
Lexmark X546dtn 76
Lexmark X650-serie 89
Lexmark X658e 91
Lexmark X730-serie 91
Lexmark X740-serie 93
Lexmark X762e 101
Lexmark X772e 101
Lexmark X782e 101
Lexmark X792 94
Lexmark X925 95
Lexmark X950-serie 96
Lexmark XC2132 70
Lexmark XC2235 34
Lexmark XC2326 31
Lexmark XC2335 14
Lexmark XC4140 53
Lexmark XC4143 53
Lexmark XC4150 53
Lexmark XC4153 53
Lexmark XC4240 34
Lexmark XC4342 20
Lexmark XC4352 20
Lexmark XC6152 56
Lexmark XC6153 56
Lexmark XC8155 57
Lexmark XC8160 57
Lexmark XC8163 57
Lexmark XC8355 9
Lexmark XC9235 50
Lexmark XC9245 50
Lexmark XC9255 50
Lexmark XC9265 50
Lexmark XC9325 27
Lexmark XC9335 27
Lexmark XC9445 25
Lexmark XC9455 25
Lexmark XC9465 25
Lexmark XC9635 9
Lexmark XC9645 9
Lexmark XC9655 9
Lexmark XM1145 74
Lexmark XM1242 45
Lexmark XM1246 45
Lexmark XM1342 22
Lexmark XM3142 22
Lexmark XM3150 72
Lexmark XM3250 47
Lexmark XM3350 18
Lexmark XM5163 67
Lexmark XM5170 67
Lexmark XM5365 40
Lexmark XM5370 40
Lexmark XM7355 42
Lexmark XM7355b 42
Lexmark XM7370 42

O

optionele lade
  artikelnummer 3051710 76
opties
  configuratie 59

P

printer
  Lexmark C546dtn 76
  Lexmark C730-serie 77
  Lexmark C740-serie 78
  Lexmark C760 101

Lexmark C762 101
Lexmark C772 101
Lexmark C792 79
Lexmark C925 81
Lexmark MS911 59
Lexmark MX810-serie 69
Lexmark MX910-serie 59
Lexmark W850 en X860de 88
Lexmark X546dtn 76
Lexmark X650-serie 89
Lexmark X658e 91
Lexmark X730-serie 91
Lexmark X762e 101
Lexmark X772e 101
Lexmark X782e 101
Lexmark X792 94
Lexmark X925 95
Lexmark X950-serie 96
printerstandaard
artikelnummer 16N1708 101
artikelnummer 40C2300 99
artikelnummer 24Z0031 81, 95
printers
Lexmark C782 101

S

scannerschap
artikelnummer 10B1755 101
artikelnummer 21J0050 104
artikelnummer 21J0055 101
zwenkkast
artikelnummer 3052765 89, 91
artikelnummer 3052765 77, 78, 93